ТИПОВЫЕ КОНСТРУКЦИИ, ИЗДЕЛИЯ И УЗЛЫ ЗДАНИЙ И СООРУЖЕНИЙ

Серия 3.004.1-17

СБОРНО-МОНОЛИТНЫЕ РАМНЫЕ КОНСТРУКЦИИ ФУНДАМЕНТОВ ТУРБОКОМПРЕССОРОВ

ВЫПУСК 3

ФУНДАМЕНТ ТУРБОКОМПРЕССОРА МАРКИ К-354-101-1

РАБОЧИЕ ЧЕРТЕЖИ

gost.e-ecolog.ru

ТИПОВЫЕ КОНСТРУКЦИИ, ИЗДЕЛИЯ И УЗЛЫ ЗДАНИЙ И СООРУЖЕНИЙ

Серия 3.004.1-17

СБОРНО-МОНОЛИТНЫЕ РАМНЫЕ КОНСТРУКЦИИ ФУНДАМЕНТОВ ТУРБОКОМПРЕССОРОВ

ВЫПУСК 3

ФУНДАМЕНТ ТУРБОКОМПРЕССОРА МАРКИ К-354-101-1

РАБОЧИЕ ЧЕРТЕЖИ

Разработан
Ленинградским отделением
ГПИ „Фундаментпроект"

главный инженер института /Малов В.Ф./
начальник отдела /Часов З.И./
главный инженер проекта /Гурьева Н.С./

Утверждены постановлением
Госстроя СССР
от 22.08.1989г. N 4/5 1151
введены в действие с 1.01.1990г.
приказ Ленинградского отделения ГПИ „Фундаментпроект" от 1.09.89г.№17

© ЦИТП Госстроя СССР, 1990

Содержание альбома

фундамента турбокомпрессора К-354-101-1

Обозначение	Наименование	Стр.
3.004.1 – 17.3 – ПЗ	Пояснительная записка.	3-5
3.004.1 – 17.3 – КЖ	Общие данные.	6
3.004.1 – 17.3 – КЖ	ФОМ1. Нагрузки от оборудования.	7
3.004.1 – 17.3 – КЖ	ФОМ1. Компоновка сборно-монолитного	
	фундамента.	8
3.004.1 – 17.3 – КЖ	ФОМ1. Плита Пм1. План. Разрез 1-1. Узлы.	9
3.004.1 – 17.3 – КЖ	ФОМ1. Плита Пм2. План.	10
3.004.1 – 17.3 – КЖ	ФОМ1. Плита Пм2. Разрез 1-1. Вид 2-2.	11
3.004.1 – 17.3 – КЖ	ФОМ1. Плита Пм2. Разрезы 3-3, 4-4, 5-5, 6-6	12
3.004.1 – 17.3 – КЖ	ФОМ1. Плита Пм2. Разрезы 7-7...9-9. Узел са-	
	пряжения колонны с плитой Пм2. Вид А-А	13
3.004.1 – 17.3 – КЖ	ФОМ1. Спецификация закладных деталей	
	фундамента. Ведомость расхода стали.	14
3.004.1 – 17.3 – КЖ	ФОМ1. Колонна К1. Спецификация.	
	Ведомость расхода стали.	15
3.004.1 – 17.3 – КЖ	ФОМ1. Армирование плиты Пм1.	16
3.004.1 – 17.3 – КЖ	ФОМ1. Армирование плиты Пм1.	
	Ведомость расхода стали.	17
3.004.1 – 17.3 – КЖ	ФОМ1. Армирование плиты Пм1.	
	Разрезы 1-1, 2-2. Спецификация.	18
3.004.1 – 17.3 – КЖ	ФОМ1. Армирование плиты Пм2. Схема	
	расположения нижней арматуры (отм. 3.700)	19
3.004.1 – 17.3 – КЖ	ФОМ1. Армирование плиты Пм2. Схема распола-	
	жения арматуры под каналами (отм. 4.500)	20
3.004.1 – 17.3 – КЖ	ФОМ1. Армирование плиты Пм2. Схема распола-	
	жения верхней арматуры (отм. 4.800).	21
3.004.1 – 17.3 – КЖ	ФОМ1. Армирование плиты Пм2. Разрезы 1-1, 2-2.	22
3.004.1	ФОМ1. Армирование плиты Пм2. Разрезы 3-3...6-6	23
3.004.1 – 17.3 – КЖ	ФОМ1. Армирование плиты Пм2. Разрезы 7-7...9-9.	24
3.004.1 – 17.3 – КЖ	ФОМ1. Армирование плиты Пм2. Спецификация.	
	Ведомость расхода стали.	25
3.004.1 – 17.3 – КЖ	Схема расположения основного и вспомога-	
	тельного оборудования.	26
3.004.1 – 17.3 – КЖ	ФОМ1. Фундаменты вспомогательного оборудования.	
	ФОМ1-1. Спецификация. Ведомость расхода стали.	27
3.004.1 – 17.3 – КЖ	ФОМ1. Фундаменты вспомогательного оборудования.	
	ФОМ1-2. Спецификация. Ведомость расхода стали.	28
3.004.1 – 17.3 – КЖ	ФОМ1-1. Площадка под маслобак и насос.	
	Спецификация. Ведомость расхода стали.	29

Обозначение	Наименование	Стр.
3.004.1 17.3 КЖ	ФОМ1. Площадка под поплавковую камеру и	
	газоотделитель. План. Разрезы 1-1, 2-2.	30
3.004.1 – 17.3 – КЖ	ФОМ1. Площадка под поплавковую камеру и	
	газоотделитель. Разрезы 3-3, 4-4.	31
3.004.1 – 17.3 – КЖСИ-Л1	ФОМ1-1. Лестница Л1.	32
3.004.1 – 17.3 – КЖСИ-Н1	ФОМ1-1. Настил Н1.	33
3.004.1 – 17.3 – КЖСИ-П1	ФОМ1-1. Перила П1.	33
3.004.1 – 17.3 – КЖСИ-К1	ФОМ1-1. Стойка К1.	34
3.004.1 – 17.3 – КЖСИ-П2	ФОМ1. Площадка под поплавковую камеру и	
	газоотделитель. Перила П2.	34
3.004.1 – 17.3 – КЖСИ-Н2	ФОМ1. Площадка под поплавковую камеру	
	и газоотделитель. Настил Н2.	35
3.004.1 – 17.3 – КЖСИ-Л2	ФОМ1. Площадка под поплавковую камеру	
	и газоотделитель. Лестница Л2.	35
3.004.1 – 17.3 – КЖСИ-МН1	Изделие закладное ФОМ1 – МН1.	36
3.004.1 – 17.3 – КЖСИ-МН2	Изделие закладное ФОМ1 – МН2.	36
3.004.1 – 17.3 – КЖСИ-МН3	Изделие закладное ФОМ1 – МН3.	36
3.004.1 – 17.3 – КЖСИ-МН11	Изделие закладное ФОМ1-1-МН11	36
3.004.1 – 17.3 – КЖСИ-МН8	ФОМ1. Площадка под поплавковую	
	камеру и газоотделитель – МН8.	37
3.004.1 – 17.3 – КЖСИ-МН9	ФОМ1. Площадка под поплавковую	
	камеру и газоотделитель – МН9.	37
3.004.1 – 17.3 – КЖСИ-МН10	ФОМ1. Площадка под поплавковую	
	камеру и газоотделитель – МН10	37
3.004.1 – 17.3 – КЖСИ-С10	Арматурная сетка плиты Пм1 – С10	37
3.004.1 – 17.3 – КЖСИ-С1	Арматурная сетка плиты Пм1 – С1	38
3.004.1 – 17.3 – КЖСИ-С2	Арматурная сетка плиты Пм1 – С2	38
3.004.1 – 17.3 – КЖСИ-С3	Арматурная сетка плиты Пм1 – С3	38
3.004.1 – 17.3 – КЖСИ-С4	Арматурная сетка плиты Пм1 – С4	38
3.004.1 – 17.3 – КЖСИ-С5	Арматурная сетка плиты Пм1 – С5	39
3.004.1 – 17.3 – КЖСИ-С6	Арматурная сетка плиты Пм1 – С6	39
3.004.1 – 17.3 – КЖСИ-С7	Арматурная сетка плиты Пм1 – С7	39
3.004.1 – 17.3 – КЖСИ-С8	Арматурная сетка плиты Пм1 – С8	39
3.004.1 – 17.3 – КЖСИ-С11	Арматурная сетка плиты Пм2 – С11	40
3.004.1 – 17.3 – КЖСИ-С12,С14	Арматурная сетка плиты Пм2 – С12, С14	40
3.004.1 – 17.3 – КЖСИ-С13	Арматурная сетка плиты Пм2 – С13	40
3.004.1 – 17.3 – КЖСИ-С9	Арматурная сетка плиты Пм1 – С9	40

ПОЯСНИТЕЛЬНАЯ ЗАПИСКА

I. Общая часть

1. В настоящий выпуск включены рабочие чертежи сборно-монолитного фундамента турбокомпрессора К-354-101-1 с электродвигателем (СТДП-6300-2УХЛ4).
   Рабочие чертежи сборно-монолитного фундамента могут быть применены для установки турбокомпрессора на любых производствах и при реконструкции действующих предприятий.
2. Турбокомпрессор выпускается Невским заводом им. В.И. Ленина г. Ленинград, фундамент запроектирован по чертежам Ф $\frac{ЭМ}{3314}$, У $\frac{ЭМ}{3314}$.
   Рабочие чертежи согласованы в части установочных размеров машины с заводом-изготовителем.
3. Рабочие чертежи фундамента разработаны в соответствии с СН 227-82 „Инструкция по типовому проектированию", с учетом требований СНиП 2.02.01-83 „Основания зданий и сооружений", СНиП 2.02.05-87 „Фундаменты машин с динамическими нагрузками", СНиП 2.03-01-84* „Бетонные и железобетонные конструкции".
4. В проекте принята следующая система обозначения рабочей документации:

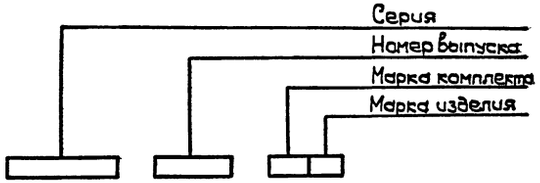

5. Согласно „Руководству по эксплуатации строительных производственных зданий промышленных предприятий" 1981г, контрольные измерения вибраций проводятся один раз в 5лет, а также во всех случаях резкого возрастания вибраций.
   Инструментальное обследование вибрации фундаментов осуществляет Ленинградское отделение ЛО ГПИ „Фундаментпроект" Минмонтажспецстроя СССР (198005, г. Ленинград, 1-я Красноармейская, дом 11).
6. Разработка строительных мероприятий по обеспечению взрыво- и пожаробезопасности здания, в котором устанавливается турбокомпрессор, производится организацией, осуществляющей проектирование здания.
7. Необходимость устройства электросиловой камеры определяется электротехнической частью проекта (устанавливается только при необходимости установки электротехнической аппаратуры непосредственно у электродвигателя на уровне I этажа цеха).

II. Конструктивные решения

1. Фундамент турбокомпрессора запроектирован сборно-монолитным, состоящим из нижней и верхней монолитных железобетонных плит, соединенных между собой железобетонными колоннами.
   Колонны фундамента изготовляются вне места строительства и заделываются в плиты по типу жестких рамных узлов.
2. Размеры верхней и нижней плит, а также количества и сечение колонн являются постоянными.
3. Отметка верхней плиты фундамента зависит от отметки установки турбокомпрессора, определяемой технологической схемой проекта.
   Отметка подошвы нижней плиты фундамента принимается с учетом глубины каналов, расположенных выше нее.
   В зависимости от условий строительства и технологии производства эти отметки могут быть изменены. При этом меняется длина колонн. Остальные размеры остаются неизменными.
4. В рабочих чертежах отметка верхней плиты фундамента принята 4,800м, что соответствует отметке, указанной в задании Невского завода им. В.И. Ленина г. Ленинграда.
5. Отметка заложения нижней плиты фундамента принята −2,000м, исходя из устройства подвальных технологических каналов глубиной 800мм.
6. Принятые габариты верхней плиты обеспечивают обслуживание турбокомпрессора при принятом заводом-изготовителем бесплощадном (островном) расположении машин в цехе. Обрамления плиты и колонн допускают крепления к ним воздуховодов и всех трубопроводов, указанных в технологической части проекта.
7. Чистый пол, устраиваемый на поверхности верхней плиты фундамента, свободной от подливок под оборудование и антикоррозийная защита верхней части фундамента устанавливается общим проектом здания.

Инв. N подл. | Подпись и дата | Взам. инв. N

Привязан:					
3.004.1-17.3-ПЗ					
Нач. отд.	Чусов		Пояснительная записка	Стадия	Лист	Листов
Н. контр.	Черемисина			Р	1	3
Рук. гр.	Гурьева			ЛО ГПИ Фундаментпроект"	
Ст. инж.	Бабунов				
Инженер	Субиридзе				

Копировал: Дубл — 24206-03 4 Формат А2

III. Указания по применению

1. Возведение фундамента турбокомпрессора допускается только после сверки на соответствие рабочих чертежей фундамента со строительным заданием на проектирование завода-изготовителя.
2. При необходимости допускается изменение принятых в проекте отметок верхней плиты фундамента „А" и глубины заложения нижней плиты „Б" за счет изменения длины колонн.
3. Рабочие чертежи фундамента разработаны для грунтов, указанных в табл.1 „Классификация грунтов как основания фундаментов под машины." Номенклатура грунтов „Классификации" принята в соответствии со СНиП 2.02.01-83 „Основания зданий и сооружений".
4. На грунтах II, III и IV категорий фундамент устраивается на естественном основании. При наличии в основании грунта I категории его следует заменять уплотненной песчаной подушкой или устраивать свайный фундамент.
5. При замене грунта в основании фундамента подушка выполняется из песков средней крупности с послойным уплотнением до пористости $e \le 0{,}60$. По несущей способности основание в этом случае приравнивается к грунтам III категории.
6. При слое грунтов I категории большей мощности рекомендуется возводить свайный фундамент. Полная расчетная нагрузка на свайный фундамент (все сваи) составляет 9400 кн (940 тс). Расчетная нагрузка, допускаемая на одну сваю, количество, длина и сечение определяется СНиП 2.02.03-85 „Свайные фундаменты", с учетом указаний пунктов 1.33÷1.35 СНиП 2.02.05-87. Рекомендуемый шаг свай в обоих направлениях - $5d$, где d - размер стороны сечения сваи.
7. При использовании рабочих чертежей для возведения фундамента на площадках, сложенных вечномерзлыми, насыпными, просадочными, набухающими, водонасыщенными, биогенными грунтами и илами, а также на подрабатываемых территориях и районах с сейсмичностью выше 6 баллов, необходима учитывать требования, предъявляемые соответствующими нормативными документами к проектированию и строительству зданий и сооружений в этих условиях.
8. При наличии на площадке строительства агрессивных по отношению к бетону грунтовых или промышленных вод необходима предусмотреть мероприятия в соответствии с требованиями СНиП 2.03.11-85 „Защита строительных конструкций от коррозии."

Таблица 1

Классификация грунтов как оснований фундаментов под машины *)

Категория	Описание грунтов: Наименование грунтов	Пределы текучести	Коэффициент пористости e	**)
I	Пески			
	— пылеватые	—	> 0,75	
	Супеси	$0 \le J_L \le 0{,}75$	> 0,75	
	Суглинки	$0 \le J_L \le 0{,}25$	> 0,95	
		$0{,}25 < J_L \le 0{,}50$	> 0,85	< 10 (100)
		$0{,}50 < J_L \le 0{,}75$	> 0,80	
	Глины	$0{,}25 \le J_L \le 0{,}50$	> 1,00	
		$0{,}50 < J_L \le 0{,}75$	> 0,90	
	Насыпные грунты	—	без уплотнения	
II	Пески			
	— пылеватые	—	0,75 — 0,66	
	— мелкие	—	> 0,75	
	Супеси	$0 \le J_L \le 0{,}75$	0,75 — 0,65	
	Суглинки	$0 \le J_L \le 0{,}25$	0,95 — 0,80	10-15 (100-150)
		$0{,}25 < J_L \le 0{,}50$	0,85 — 0,70	
		$0{,}50 < J_L \le 0{,}75$	0,80 — 0,65	
	Глины	$0 \le J_L \le 0{,}25$	1,05 — 0,95	
		$0{,}25 < J_L \le 0{,}50$	1,00 — 0,85	
		$0{,}50 < J_L \le 0{,}75$	0,90 — 0,75	
III	Пески			
	— пылеватые	—	0,65 — 0,55	15-25
	— мелкие	—	0,75 — 0,65	
	Супеси	$0 \le J_L \le 0{,}75$	0,65 — 0,55	(150-250)
	Глины	$0 \le J_L \le 0{,}50$	0,85 — 0,65	
IV	Пески			
	— пылеватые	—	< 0,55	
	— мелкие	—	< 0,65	
	— средней крупности, гравелистые и крупные	—	< 0,65	> 25 (250)
	Супеси	$0 \le J_L \le 0{,}75$	< 0,50	
	Суглинки	$0 \le J_L \le 0{,}25$	< 0,55	
		$0{,}25 \le J_L \le 0{,}50$	< 0,55	
	Глины	$0 \le J_L \le 0{,}25$	< 0,60	

*) Применительно к номенклатуре и нормативным значениям по СНиП 2.02.01-83 „Основания зданий и сооружений."

**) Нормативные значения модуля деформации E, МПа ($кгс/см^2$), для расчетов фундаментов на колебания по СНиП 2.02.05-87.

Привязан:

Инв. N

Инв. N подл. | Подпись и дата | Взам. инв. N

IV. Указания по производству работ

1. Работы по возведению фундамента турбокомпрессора осуществлять в соответствии с требованиями СНиП 3.02.01-87 „Земляные сооружения, основания и фундаменты", СНиП 3.03.01-87 „Несущие и ограждающие конструкции", СНиП III-4-80 „Техника безопасности в строительстве. Правила производства и приемки работ."
2. Проект организации строительства должен учитывать местные условия возведения фундамента.
3. До начала работ по устройству фундамента установить соответствие фактического напластования и свойств грунтов принятым в проекте.
4. При строительстве фундамента на обводненной площадке необходима обеспечить предохранение грунта от разрушения его структуры и выноса мелких частиц (например, вести работы в шпунтовом ограждении).
5. При уровне грунтовых вод на площадке строительства выше подошвы фундамента компрессора рекомендуется предусмотреть мероприятия по постоянному снижению положения уровня грунтовых вод на все время эксплуатации цеха посредством дренажа.
6. Следует применять методы строительных работ, не допускающие ухудшения свойств грунтов и качества подготовленного основания. Зачистку дна котлована производить непосредственно перед устройством фундамента.
7. Бетонирование нижней плиты вести горизонтальными слоями одинаковой толщины (не менее 300 мм) с уплотнением глубинным вибратором.
8. Бетонирование верхней плиты производить без перерывов. Укладку бетона вести горизонтальными слоями с уплотнением каждого слоя вибратором.
9. В бетоне для колонн и верхней плиты разрешается использовать заполнитель только из изверженных пород (гранит, сиенит и др.). Заделку колонн в стаканах нижней плиты производить пластичным бетоном класса В25, затворенным на гравии из изверженных пород фракцией 5-10 мм в диаметре или на цементно-песчаном растворе такой же марки.
10. Установка колонн разрешается после набора 70% проектной прочности бетоном нижней фундаментной плиты. Установка опалубки и арматуры верхней плиты разрешается не ранее, чем через 3 суток после окончания омоноличивания узлов стыка колонны с нижней плитой. Опалубку верхней плиты разрешается крепить к колоннам фундамента.
11. Для обеспечения связи подливки под оборудование с бетоном верхней плиты во время ее бетонирования установить щетину из проволоки по всей ее поверхности (независимо от конфигурации опорных частей турбокомпрессора).
    Для щетины применяются куски мягкой проволоки диаметром 1,2-1,5 мм длиной 200 мм, устанавливаемые с шагом 100 мм и погружаемые в бетон на 100 мм.
12. Арматурные, закладные и соединительные изделия должны быть проверены и приняты техническим контролем изготовителя по правилам, изложенным в ГОСТ 10922-75, ГОСТ 23858-79.
13. Обратную засыпку под фундаменты вспомогательного оборудования производить грунтом без примеси строительного мусора и органических включений с послойным уплотнением до коэффициента уплотнения К=0,95.
14. Монтаж компрессора и оборудования допускается производить после достижения бетоном фундамента 70% прочности, соответствующей его проектной марке по прочности на сжатие.
15. Монтаж компрессора производить в соответствии с требованиями СНиП 3.05.05-84 „Технологическое оборудование и технологические трубопроводы" и „Руководство по креплению технологического оборудования фундаментными болтами", М, 1979 г.

Инв. N подл. | Подпись и дата | Взам. инв. N

Привязан:

Инв. N

Ведомость рабочих чертежей основного комплекта „КЖ" фундамента компрессора К-354-101-1

Лист	Наименование	Примечание
1	Общие данные.	
2	ФОМ1. Нагрузки от оборудования.	
3	ФОМ1. Компоновка сборно-монолитного фундамента	
4	ФОМ1. Плита Пм1. План. Разрез 1-1. Узлы.	
5	ФОМ1. Плита Пм2. План.	
6	ФОМ1. Плита Пм2. Разрез 1-1. Вид 2-2.	
7	ФОМ1. Плита Пм2. Разрезы 3-3, 4-4, 5-5, 6-6.	
8	ФОМ1. Плита Пм2. Разрезы 7-7, 8-8, 9-9. Узел сопряжения колонны с плитой Пм2. Вид А-А.	
9	ФОМ1. Спецификация закладных деталей фундамента Ведомость расхода стали.	
10	ФОМ1. Колонна К1. Спецификация. Ведомость расхода стали	
11	ФОМ1. Армирование плиты Пм1.	
12	ФОМ1. Армирование плиты Пм1. Ведомость расхода стали	
13	ФОМ1. Армирование плиты Пм1. Разрезы 1-1, 2-2. Спецификация.	
14	ФОМ1. Армирование плиты Пм2. Схема расположения нижней арматуры (отм. 3.700).	
15	ФОМ1. Армирование плиты Пм2. Схема расположения арматуры под каналами. (отм. 4,500).	
16	ФОМ1. Армирование плиты Пм2. Схема расположения верхней арматуры. (отм. 4,800).	
17	ФОМ1. Армирование плиты Пм2. Разрезы 1-1, 2-2.	
18	ФОМ1. Армирование плиты Пм2. Разрезы 3-3...6-6.	
19	ФОМ1. Армирование плиты Пм2. Разрезы 7-7, 8-8, 9-9.	
20	ФОМ1. Армирование плиты Пм2. Спецификация. Ведомость расхода стали.	
21	Схема расположения основного и вспомогательного оборудования.	
22	ФОМ1. Фундаменты вспомогательного оборудования. ФОМ1-1. Спецификация. Ведомость расхода стали.	
23	ФОМ1. Фундаменты вспомогательного оборудования. ФОМ1-2. Спецификация. Ведомость расхода стали.	
24	ФОМ1-1. Площадка под маслобак и насос. Спецификация. Ведомость расхода стали.	
25	ФОМ1. Площадка под поплавковую камеру и газоотделитель. План. Разрезы 1-1, 2-2.	
26	ФОМ1. Площадка под поплавковую камеру и газоотделитель. Разрезы 3-3, 4-4.	

Ведомость ссылочных и прилагаемых документов

Обозначение	Наименование	Примечан.
	Прилагаемые документы:	
3.004.1-17.3-ПЗ	Пояснительная записка	
3.004.1-17.3-КЖИ-Л1	ФОМ1-1. Лестница Л1	
3.004.1-17.3-КЖИ-Н1	ФОМ1-1. Настил Н1	
3.004.1-17.3-КЖИ-П1	ФОМ1-1. Перила П1	
3.004.1-17.3-КЖИ-К1	ФОМ1-1. Стойка К1	
3.004.1-17.3-КЖИ-П2	ФОМ1. Площадка под поплавковую камеру и газоотделитель. Перила П2.	
3.004.1-17.3-КЖИ-Н2	ФОМ1. Площадка под поплавковую камеру и газоотделитель. Настил Н2.	
3.004.1-17.3-КЖИ-Л2	ФОМ1. Площадка под поплавковую камеру и газоотделитель. Лестница Л2.	
3.004.1-17.3-КЖИ-МН1	Изделие закладное ФОМ1-МН1.	
3.004.1-17.3-КЖИ-МН2	Изделие закладное ФОМ1-МН2.	
3.004.1-17.3-КЖИ-МН3	Изделие закладное ФОМ1-МН3.	
3.004.1-17.3-КЖИ-МН11	Изделие закладное ФОМ1-1-МН11.	
3.004.1-17.3-КЖИ-МН8	ФОМ1. Площадка под поплавковую камеру и газоотделитель-МН8.	
3.004.1-17.3-КЖИ-МН9	ФОМ1. Площадка под поплавковую камеру и газоотделитель-МН9.	
3.004.1-17.3-КЖИ-МН10	ФОМ1. Площадка под поплавковую камеру и газоотделитель-МН10.	
3.004.1-17.3-КЖИ-С10	Арматурная сетка плиты Пм1-С10.	
3.004.1-17.3-КЖИ-С1	Арматурная сетка плиты Пм1-С1.	
3.004.1-17.3-КЖИ-С2	Арматурная сетка плиты Пм1-С2.	
3.004.1-17.3-КЖИ-С3	Арматурная сетка плиты Пм1-С3.	
3.004.1-17.3-КЖИ-С4	Арматурная сетка плиты Пм1-С4.	
3.004.1-17.3-КЖИ-С5	Арматурная сетка плиты Пм1-С5.	
3.004.1-17.3-КЖИ-С6	Арматурная сетка плиты Пм1-С6.	
3.004.1-17.3-КЖИ-С7	Арматурная сетка плиты Пм1-С7.	
3.004.1-17.3-КЖИ-С8	Арматурная сетка плиты Пм1-С8.	
3.004.1-17.3-КЖИ-С11	Арматурная сетка плиты Пм2-С11.	
3.004.1-17.3-КЖИ-С12,С14	Арматурная сетка плиты Пм2-С12,С14.	
3.004.1-17.3-КЖИ-С13	Арматурная сетка плиты Пм2-С13.	
3.004.1-17.3-КЖИ-С9	Арматурная сетка плиты Пм1-С9.	

Ведомость спецификаций

Лист	Наименование	Примечан.
9	Спецификация закладных деталей фундамента ФОМ1.	
10	Спецификация колонны К1.	
13	Спецификация плиты Пм1.	
20	Спецификация плиты Пм2.	
22	Спецификация фундамента ФОМ 1-1.	
23	Спецификация фундамента ФОМ 1-2.	
24	Спецификация элементов.	

Расход материала на фундамент

Наименование элемента	Бетон, м³ Класс В 7,5 (М100)	В 15 (М200)	В 25 (М300)	Сталь, кг А I	А II	А III	Прокат
				ГОСТ 5781-82*			
Монолитные железобетонные и бетонные конструкции							
Верхняя плита			38,0	27,4	2717,2		1543,5
Нижняя плита		56,0			3407,4		
Фундаменты вспомогательного оборудования	8,0				155,8		36,7
Подготовка	5,5						
Стальные конструкции							
Площадка под маслобак							1185,6
Сборные железобетонные конструкции							
Колонны К1 (14 шт)			11,2	383,6	1495,2		1388,8

Типовой проект разработан в соответствии с действующими нормами и правилами по общестроительным работам, динамике фундаментов и строительных конструкций.

Главный инженер проекта ЛОГПИ „Фундаментпроект" /Гурьева Н.С./

Взам. инв. N | Подпись и дата | Инв. N подл.

3.004.1-17.3-КЖ

Нач. отд.	Часов	
Н. контр.	Черемисинова	
Рук. гр.	Гурьева	
Ст. инж.	Годунов	
Инженер	Свириденко	

Фундамент компрессора К-354-101-1

Общие данные.

Стадия	Лист	Листов
Р	1	26

ЛОГПИ „Фундаментпроект"

Копировал: 24206-03 7 Формат А2

Схема приложения статических нагрузок от оборудования

План плиты Пм2 фундамента компрессора К-354-101-1 и фундаментов вспомогательного оборудования

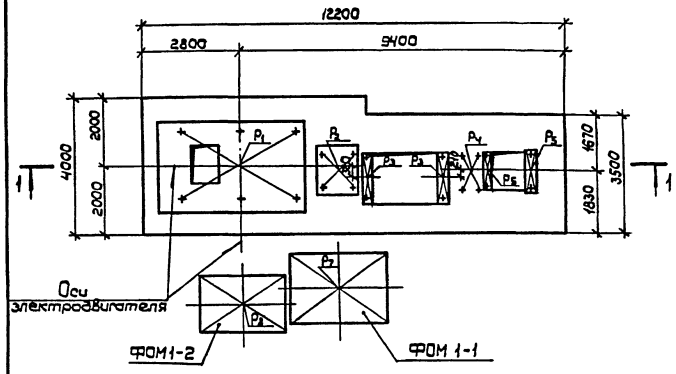

План плиты Пм1 и фундаментов вспомогательного оборудования

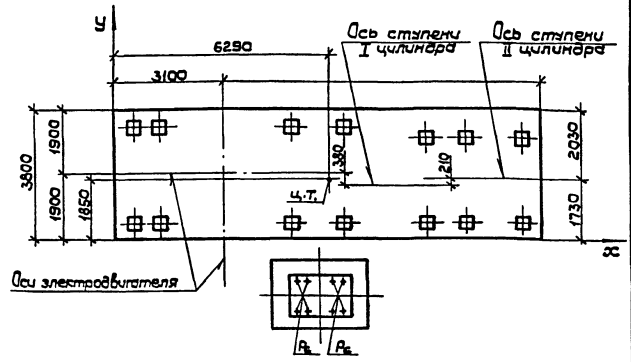

1—1

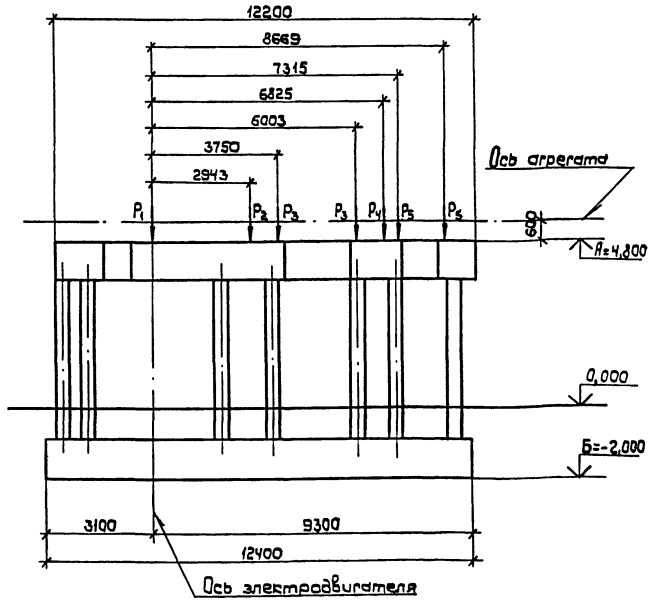
12200
8669
7315
6825
6003
3750
2943
Ось агрегата
Ø80
Ø
P1
P2
P3
P3
P4
P5
P6
Ø
Ø
Ø

План плиты Пм2

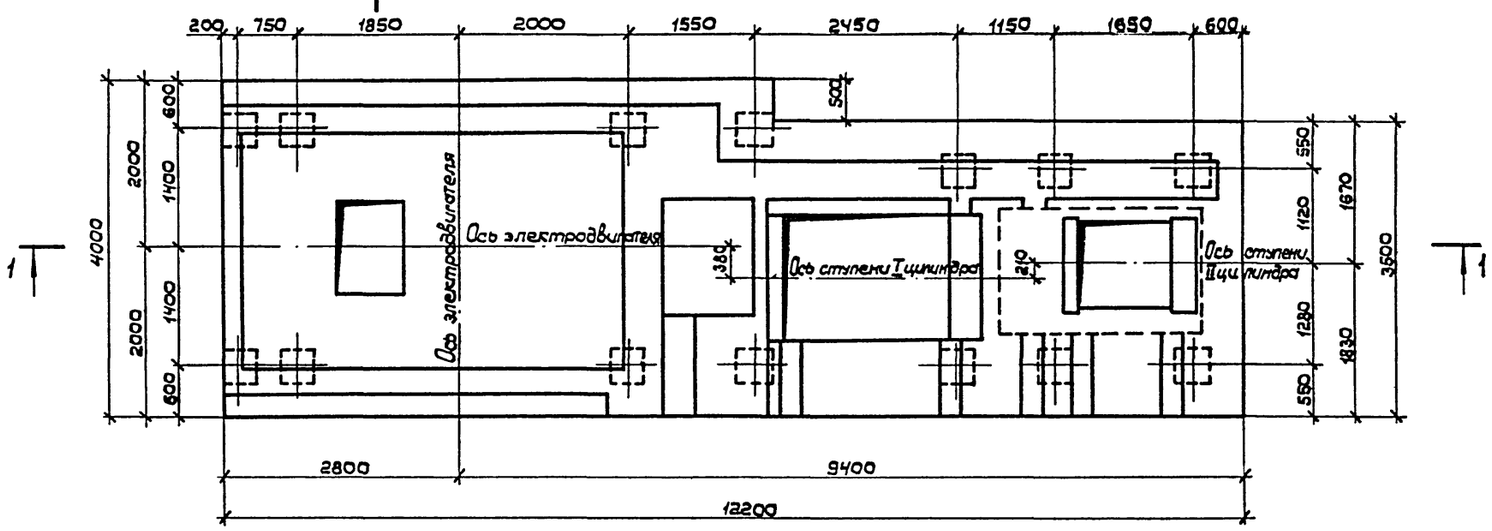

1 — 1

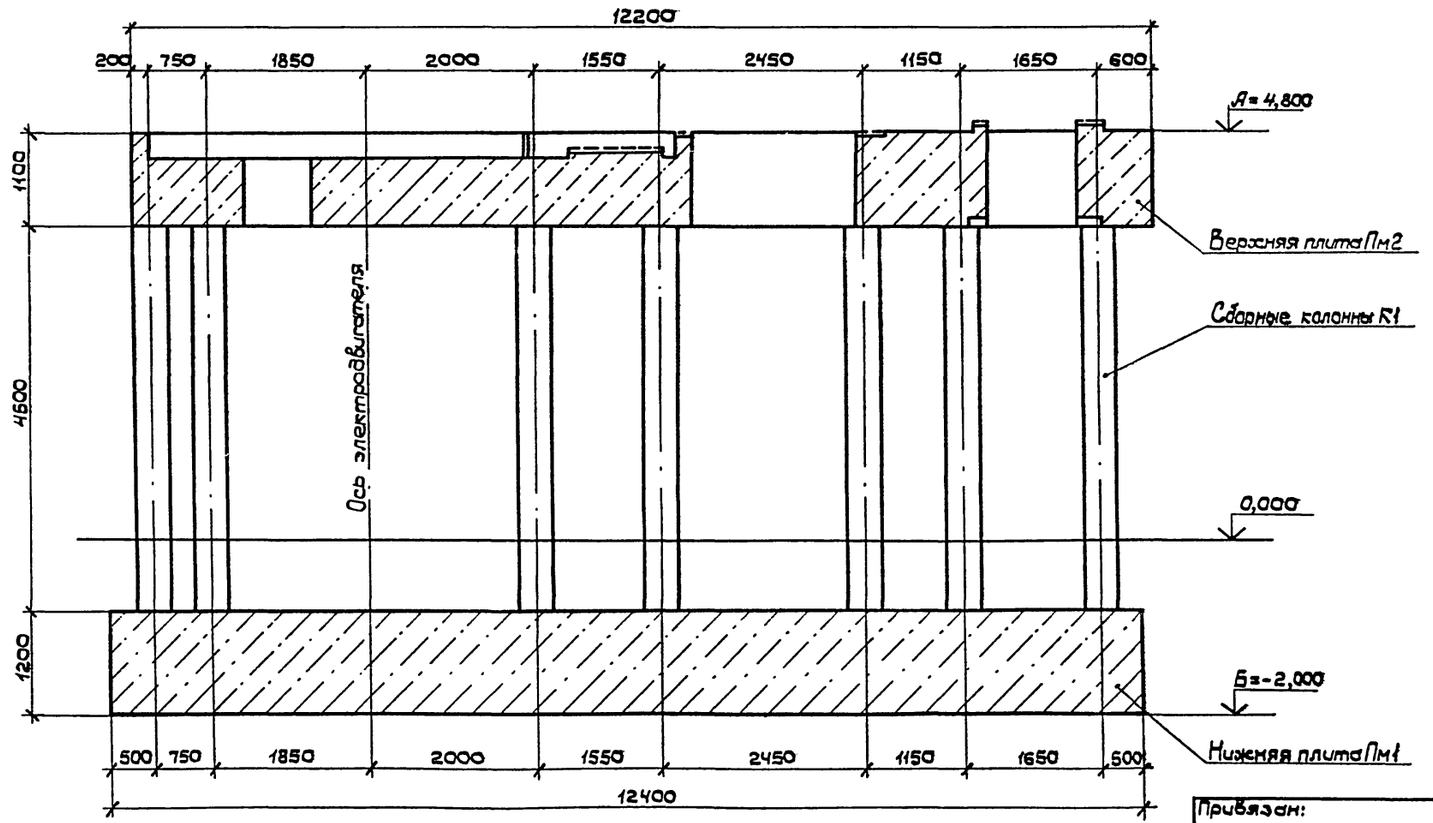

2 — 2

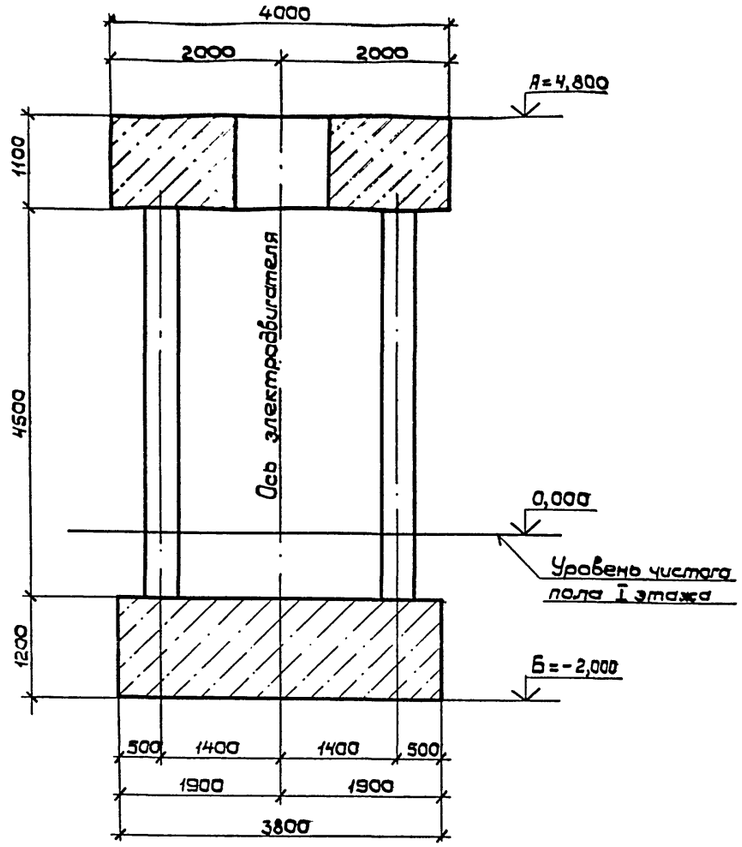

На данном листе приведена компоновка элементов сборно-монолитного фундамента: нижней железобетонной монолитной плиты, сборных колонн и верхней железобетонной монолитной плиты.

Привязан:					3.004.1-17.3-КЖ			
					Фундамент компрессора К-354-101-1	Стадия	Лист	Листов
			Нач.отд.	Часов		Р	3	
			Н.контр.	Черемисинова				
			Рук.гр.	Гурьева	ФОМ1. Компоновка сборно-монолитного фундамента.	ЛОГПИ „Фундаментпроект"		
			Ст.инж.	Годунов				
Инв.N			Инженер.	Свириденко				

Инв.N подл. | Подпись и дата | Взам.инв.N

Копировал: 24206-03 9 Формат А2

План

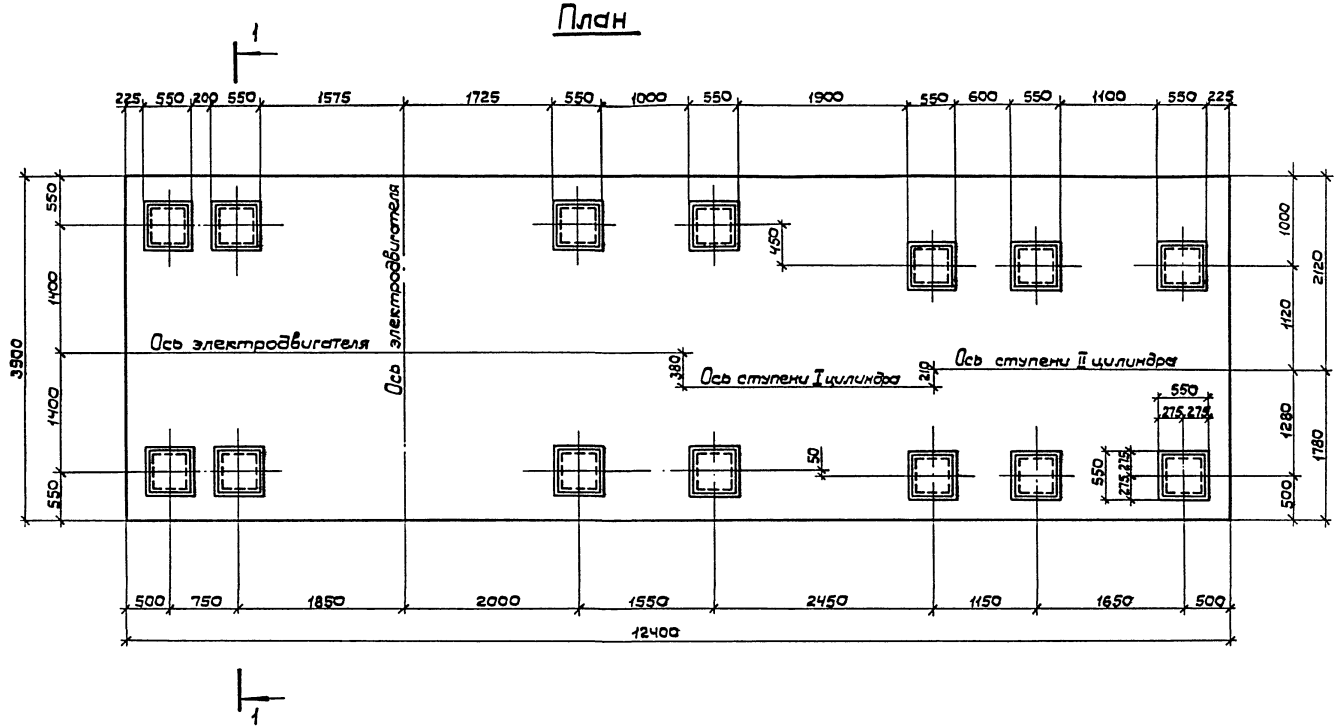

Узел заделки колонны К1 с плитой ПМ1

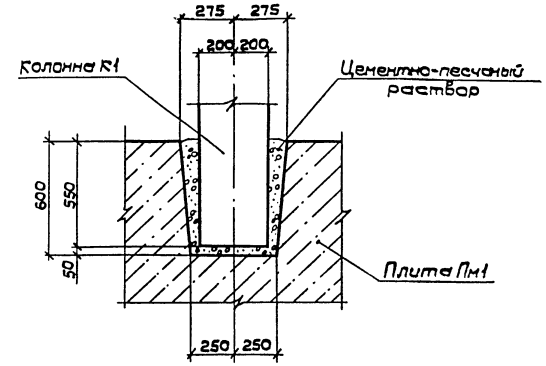

Узел сопряжения колонны К1 с полом

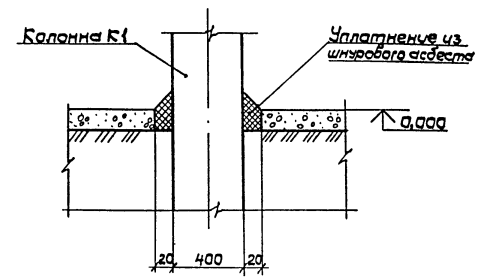

1 — 1

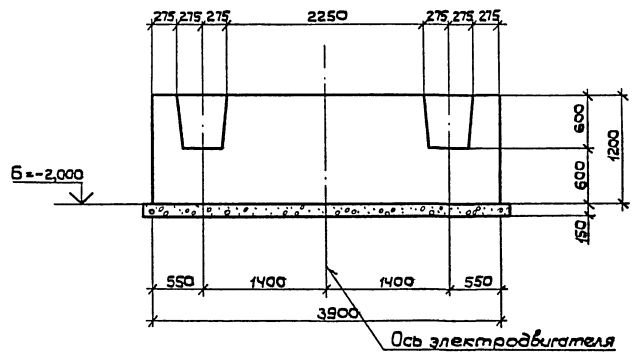

Привязан:

Инв. N подл. | Подпись и дата | Взам. инв. N

Нач.отд	Часов		
Н.контр	Еременкова		
Рук.гр.	Зуева		
Ст.инж.	Годунов		
Инженер	Свириденко		

Инв. N

3.004.1-17.3-КЖС

Фундамент компрессора К-354-101-1	Стадия	Лист	Листов
	Р	4	
ФОМ1. Плита ПМ1. План. Разрез 1-1. Узлы.	ЛОГПИ "Фундаментпроект"		

Копировал: Дуб 24206-03 10 Формат А2

План плиты Пм 2

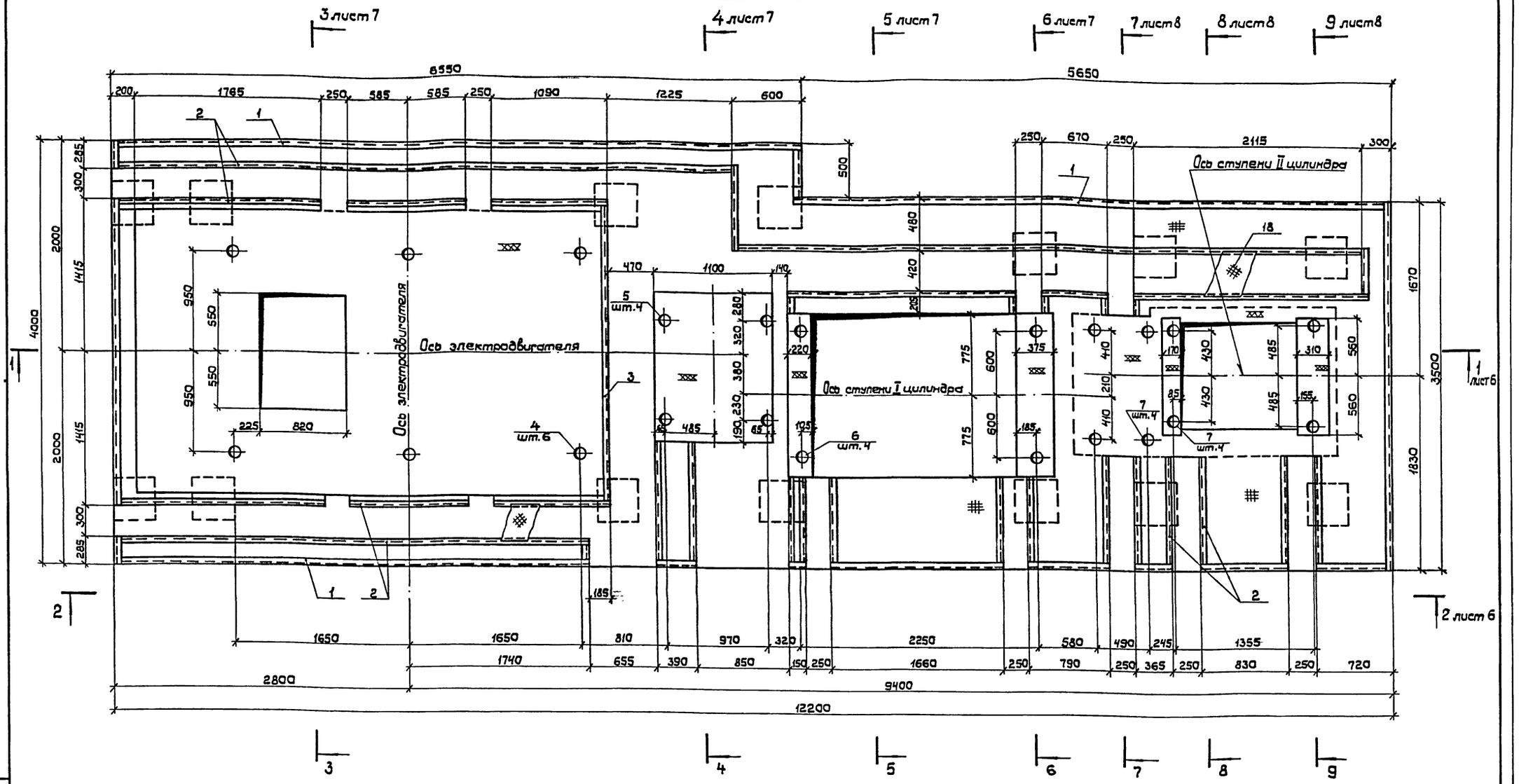

1. За привязочную поперечную ось фундамента принята условная ось электродвигателя, совпадающая с осью средних болтов электродвигателя.
2. Спецификация закладных деталей приведена на листе 9.
3. Закладные детали колонн приведены на чертеже колонн - лист 10.
4. Перекрытие рифленкой (поз. 18) приямка электродвигателя и каналов производится по месту при монтаже оборудования.

Условные обозначения:

- ## — чистый пол цеха
- ⁂ — покрытие рифленой сталью
- ≈≈ — подливка при монтаже оборудования

Привязан:

Инв. N

Нач. отд.	Часов	
Н. контр.	Черемисина	
Рук. гр.	Гурьева	
Ст. инж.	Годунов	
Инженер	Свириденко	

3.004.1-17.3-КЖС

Фундамент компрессора К-354-101-1

Стадия	Лист	Листов
Р	5	

ФОМ 1. Плита Пм 2. План.

ЛОГПИ "Фундаментпроект"

Инв. N подл. | Подпись и дата | Взам. инв. N

Копировал: Дуб — 24206-03 11 Формат А2

1 — 1

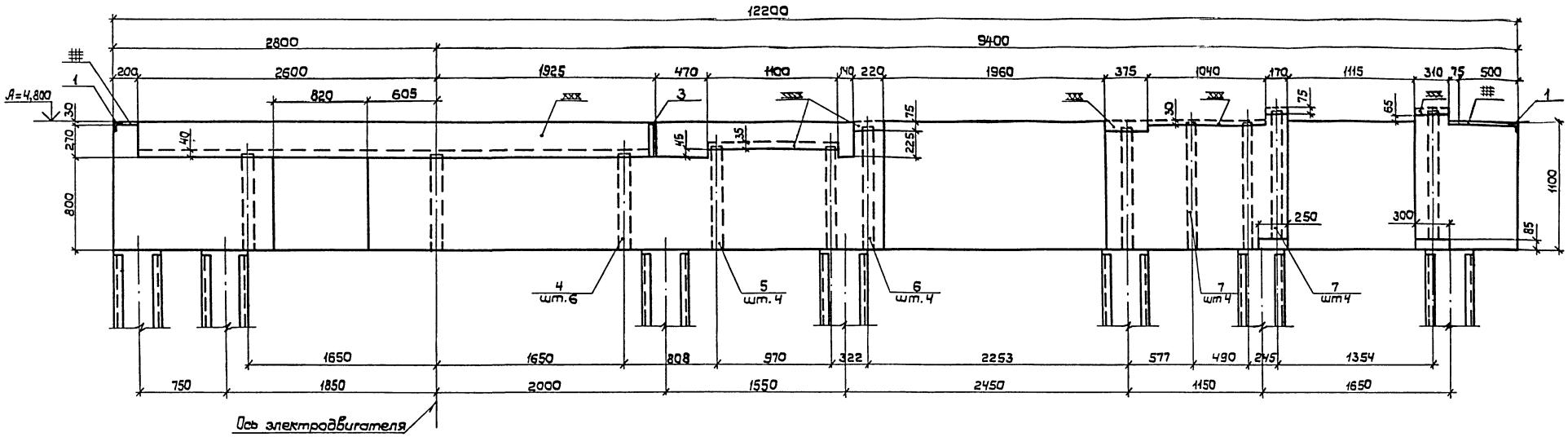

Вид 2—2

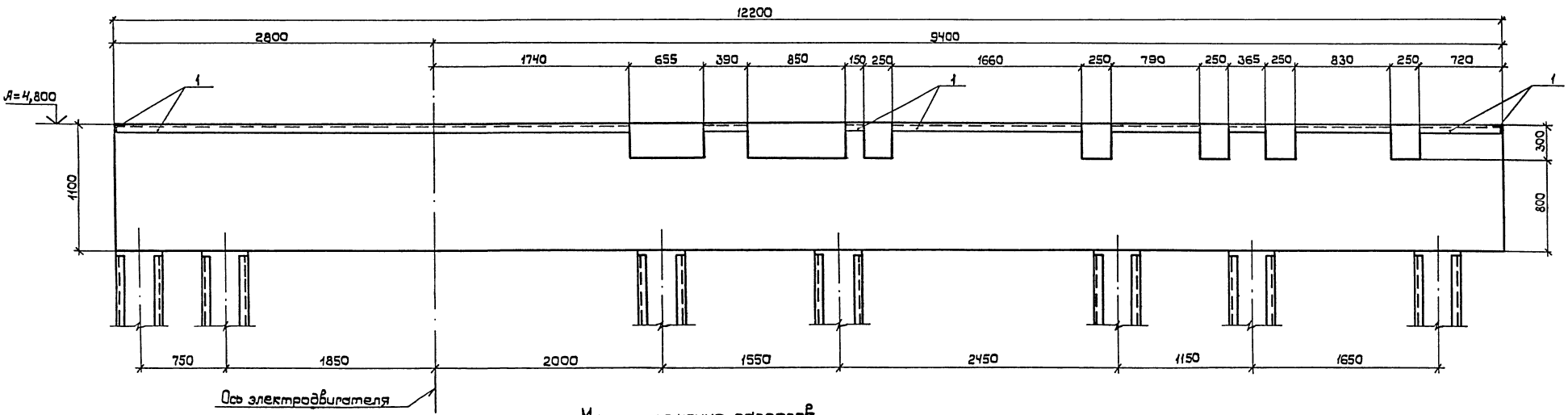

Местоположение разрезов

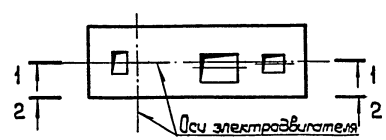

Данный лист рассматривать совместно с листами 5,9.

Привязан:				3.004.1-17.3-КЖ			
		Нач.отд.	Часов	Фундамент компрессора К-354-101-1	Стадия	Лист	Листов
		Н.контр.	Черемисинова		Р	6	
		Рук.гр.	Гурьева	ФОМ1. Плита Пм2. Разрез 1-1. Вид 2-2.	Лагпи Фундаментпроект"		
		Ст.инж.	Годунов				
Инв. N		Инженер.	Свириденко				

Инв. N подл. | Подпись и дата | Взам.инв. N

Копировал: Дуб 24206-03 12 Формат А2

3 — 3

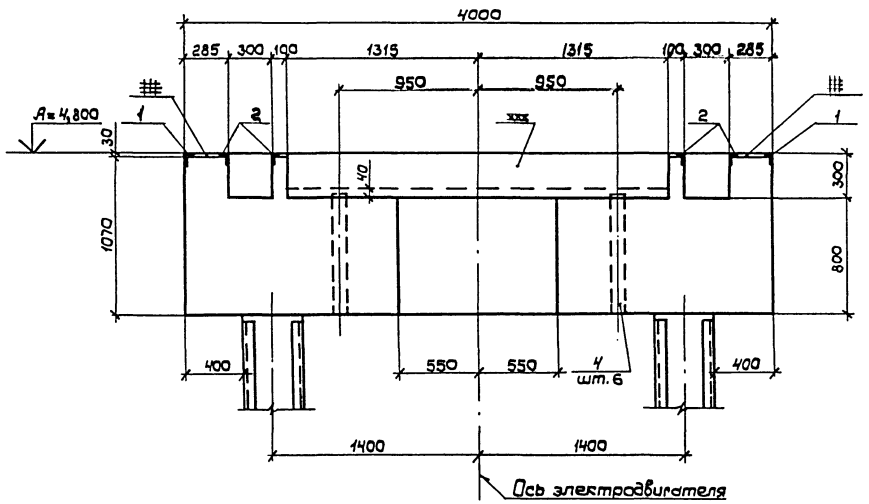

5 — 5

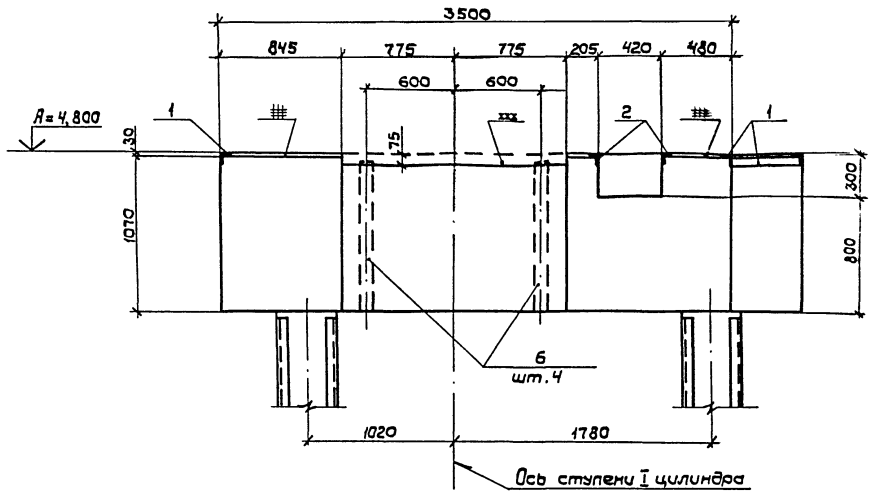

4 — 4

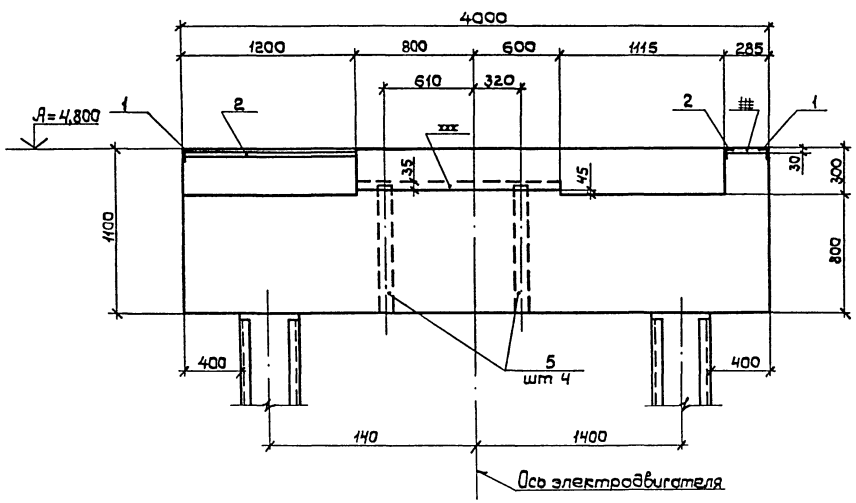

6 — 6

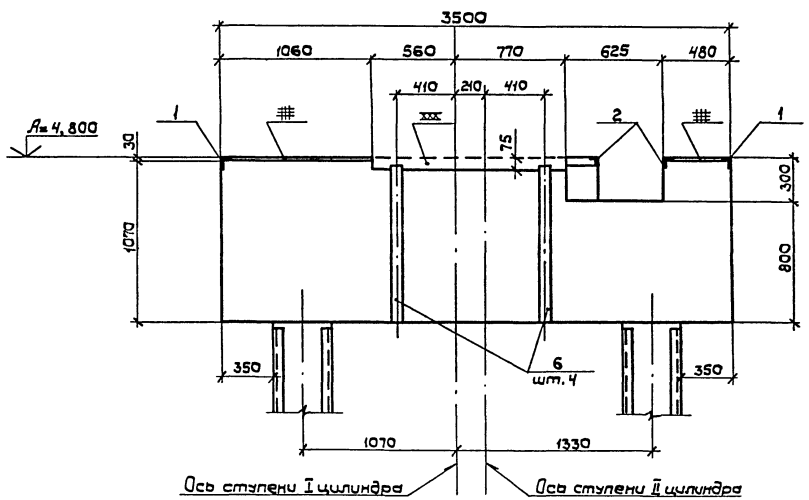

Местоположение разрезов

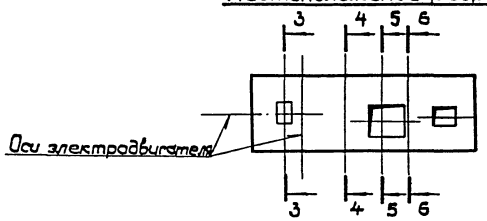

Данный лист рассматривать совместно с листами 5,9.

Привязан:				3.004.1-17.3-КЖ			
				Фундамент компрессора К-354-101-1	Стадия	Лист	Листов
					Р	7	
				ФОМ1. Плита Пм2. Разрезы 3-3, 4-4, 5-5, 6-6.	Логпи „Фундаментпроект"		
Инв. N							

Нач.отд.	Часов	
Н.контр.	Черемисинова	
Рук.гр.	Гурьева	
Ст.инж.	Годунов	
Инженер	Свириденко	

Копировал: 24206-03 13

Формат А2

Инв. N подл. | Подпись и дата | Взам.инв. N

7 — 7

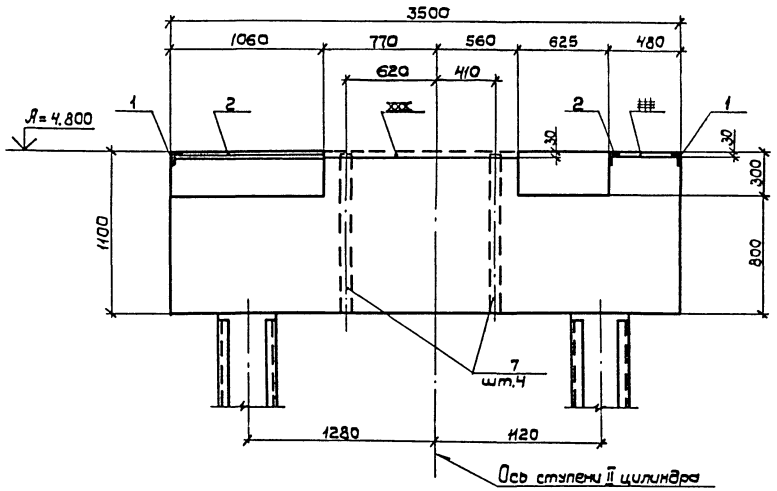

9 — 9

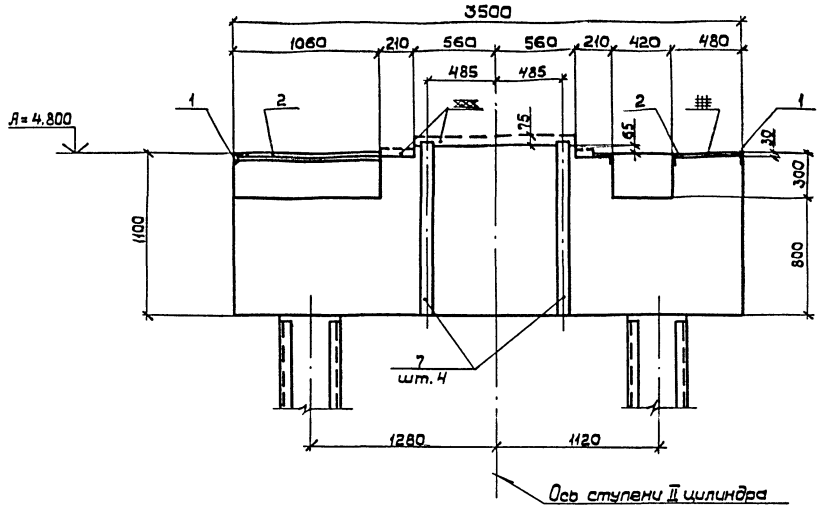

8 — 8

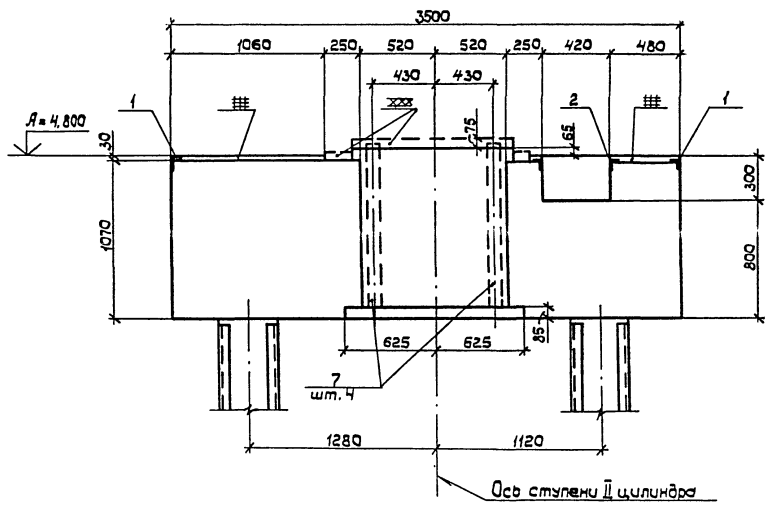

Вид А-А (повернуто)

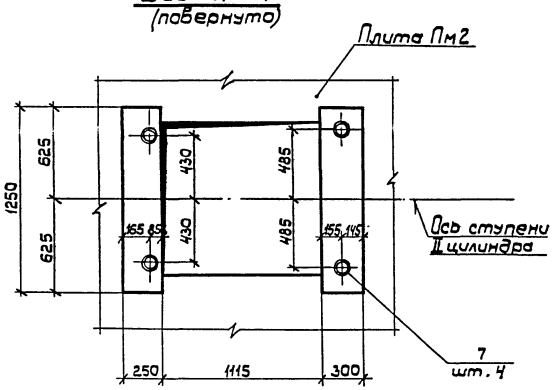

Узел сопряжения колонны К1 с плитой Пм2

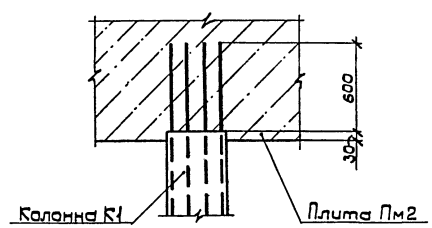

Данный лист рассматривать совместно с листами 5, 9.

А А

Местоположение разрезов

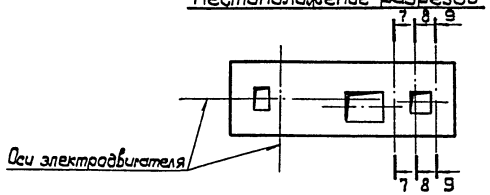

Инв. N подл. | Подпись и дата | Взам. инв. N

Привязан:

Инв. N

Нач.отд.	Часов	
Н.контр.	Черемисинова	
Рук.гр.	Гурьева	
Ст.инж.	Годунов	
Инженер	Свириденко	

3.004.1-17.3-КЖ

Фундамент компрессора К-354-101-1

Стадия	Лист	Листов
Р	8	

ФОМ1. Плита Пм2. Разрезы 7-7...9-9. Узел сопряжения колонны с плитой Пм2. Вид А-А.

ЛОГПИ "Фундаментпроект"

Копировал: 24206-03 14 Формат А2

Спецификация закладных деталей фундамента ФОМ1

Формат	Зона	Поз.	Обозначение	Наименование	Кол.	Примеч.
		1	3.004.1-17.3-КЖСИ-МН1	МН1	1	208,2 кг
		2	3.004.1-17.3-КЖСИ-МН2	МН2	1	165,5 кг
		3	3.004.1-17.3-КЖСИ-МН3	МН3	1	12,7 кг
		4		МН4	6	7,9 кг
				Тр. 102х4 ГОСТ 8734-75*		
				ℓ = 810		
		5		МН5	4	8,3 кг
				Тр. 102х4 ГОСТ 8734-75*		
				ℓ = 855		
		6		МН6	4	10,0 кг
				Тр. 102х4 ГОСТ 8734-75*		
				ℓ = 1035		
		7		МН7	8	10,5 кг
				Тр. 102х4 ГОСТ 8734-75*		
				ℓ = 1086		
		8	3.004.1-17.3-КЖСИ-МН8	МН8	2	14,0 кг
		9	3.004.1-17.3-КЖСИ-МН9	МН9	2	9,2 кг
		10	3.004.1-17.3-КЖСИ-МН10	МН10	2	20,1 кг
		11		МН11	2	22,6 кг
				С12 ГОСТ 8240-72*		
				ℓ = 2170		
		12		МН12	2	5,5 кг
				С12 ГОСТ 8240-72*		
				ℓ = 530		
		13		МН13	1	12,9 кг
				С20 ГОСТ 8240-72*		
				ℓ = 700		
		14		МН14		
				С20 ГОСТ 8240-72*	1	11,8 кг
				ℓ = 640		
		15	3.004.1-17.3-КЖСИ-Л2	МН15	1	75,8 кг
		16	3.004.1-17.3-КЖСИ-Н2	МН16	1	187,3 кг
		17	3.004.1-17.3-КЖСИ-П2	МН17	п.м 3,7	58,5 кг
		18		МН18		
				Рифл.ст. δ=6мм ГОСТ 8568-77*	м2 10,1	490,9 кг

Инв.№ подл. | Подпись и дата | Взам.инв.№

Ведомость расхода стали на элемент, кг

Марка элемента	Изделия закладные																			Всего	Общий расход
	Арматура класса			Прокат марки																	
	А-I			ВСт3пс6-1													ВСт3кп2				
	ГОСТ 5781-82*			ГОСТ 8509-86				ГОСТ 19903-74*			ГОСТ 8240-72*			ГОСТ 8734-75*		ГОСТ 8510-86			ГОСТ 8568-77*			
	ф8		Umarа	L 50х 50х5	L 75х 75х6	L 100х 100х8	Umarа	4х50	8х150	Umarа	С 12	С 20	Umarа	Тр. 102х4	Umarа	L 50х 32х4		Umarа	рифлист δ=6	Umarа		
Фундамент ФОМ1	27,4		27,4	218,3	196,7	6,8	421,8	11,8	28,4	40,2	181,6	71,1	252,7	204,5	204,5	2,1		2,1	622,2	622,2	1570,9	1570,9

1. Данный лист рассматривать совместно с листами 5...8, 25, 26.
2. Материалы на изготовление сборных железобетонных колонн учтены непосредственно на листе конструкции колонн (лист 10).
3. Спецификация арматуры и выборка арматурной стали на нижнюю и верхнюю плиты помещены на арматурных чертежах указанных марок элементов.

Привязан:

Инв.№

Нач.отд.	Часов		
Н.контр.	Черепенников		
Рук.гр.	Гурьева		
Ст.инж.	Гадунов		
Инженер	Свириденко		

3.004.1-17.3-КЖ

Фундамент компрессора К-354-101-1

Стадия	Лист	Листов
Р	9	

ФОМ1. Спецификация закладных деталей фундамента. Ведомость расхода стали.

ЛОГПИ "Фундаментпроект"

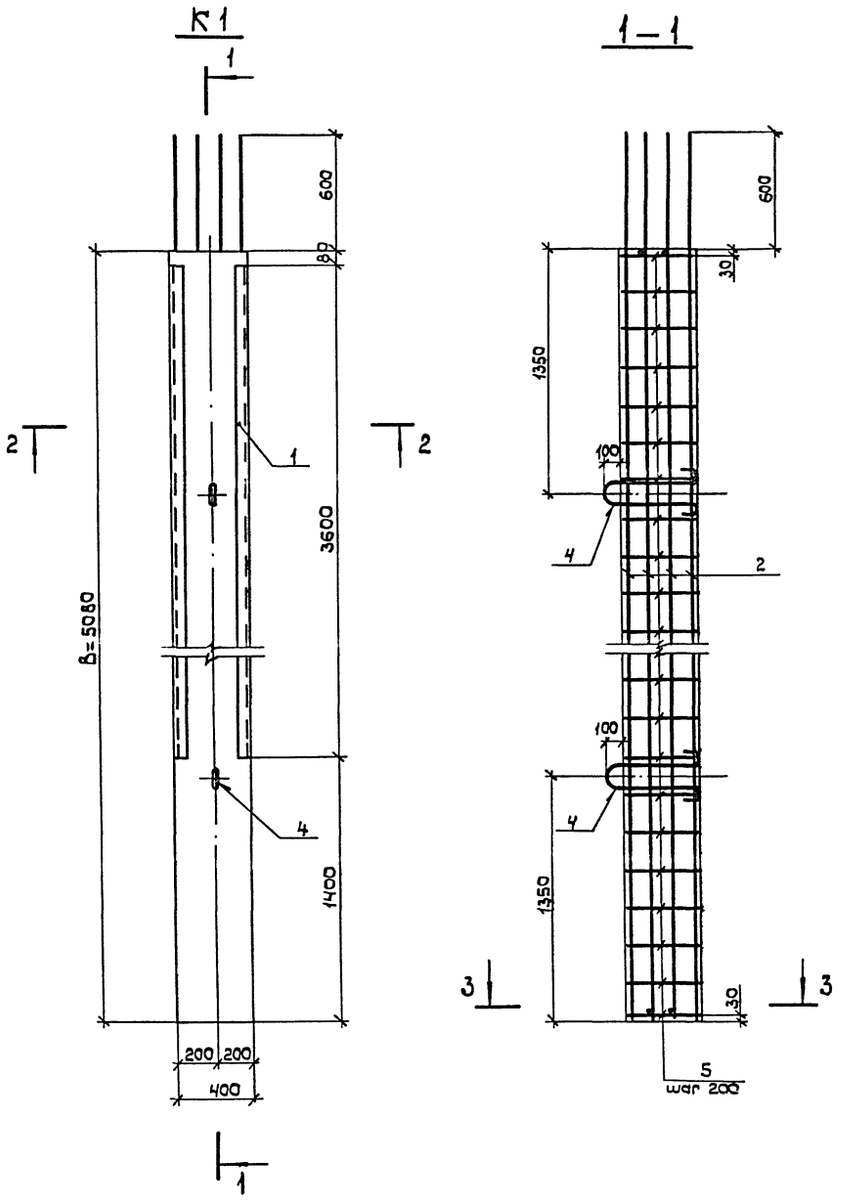

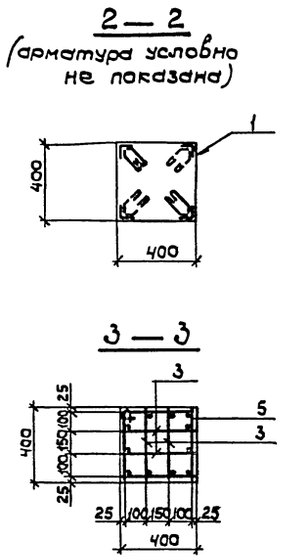

Спецификация колонны К1

Формат	Зона	Поз.	Обозначение	Наименование	Кол.	Примеч.
				Колонна К1 (шт.14)		
				Сборочные единицы		
				Изделия закладные		
		1	3.004.1-17.3-КЖИ-МН1	МН1	4	
				Детали		
				Ф16А-II ГОСТ 5781-82*		
		2	-001	ℓ=5670	12	8,9 кг
		3	-01	ℓ=380	8	0,6 кг
		4*	-002	Ф16А-I ГОСТ5781-82*		
				ℓ=1220	2	2,0 кг
		5*	-003	Ф8А-I ГОСТ5781-82*		
				ℓ=1440	26	0,6 кг
				Материалы		
				Бетон класса В25(М300)	0,8	м³

*Поз. 4,5 – см. ведомость деталей.

Ведомость расхода стали на элемент, кг

Марка элемента	Изделия арматурные						Изделия закладные						Общий расход
	Арматура класса					Всего	Арм. класса		Прокат марки			Всего	
	А-I			А-II			А-I		ВСт3пс6-1				
	ГОСТ5781-82*			ГОСТ5781-82*			ГОСТ5781-82*		ГОСТ 8509-86				
	Ф8	Ф16	Итого	Ф16	Итого		Ф8	Итого	L75×6		Итого		
Колонна К1	15,6	4,0	19,6	106,8	106,8	126,4	7,8	7,8	99,2		99,2	107,0	233,4

Ведомость деталей

Поз.	Эскиз
4	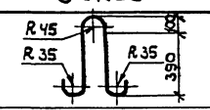
5	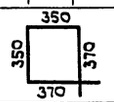

1. Длина колонны К1 „В" зависит от отметки верхней плиты фундамента „А", глубины заложения подошвы нижней плиты „Б".
   При изменении размеров отметок „А" и „Б" длина колонны „В" меняется, спецификация металла при этом должна быть пересчитана.
2. Колонны изготавливать из пластичного бетона класса В25(М300) с использованием мелкого заполнителя.

Привязан:				3.004.1-17.3-КЖС			
	Нач.отд.	Часов		Фундамент компрессора К-354-101-1	Стадия	Лист	Листов
	Н.контр.	Черемисинова			Р	10	
	Рук.гр.	Гурьева		ФОМ1. Колонна К1. Спецификация. Ведомость расхода стали.	ЛОГПИ „Фундаментпроект"		
Инв. N	Ст.инж.	Годунов					
	Инженер	Свириденко					

Инв. N подл. | Подпись и дата | Взам.инв. N

Копировал: 24206-03 16 Формат А2

Схема расположения нижней арматуры

1 ряд

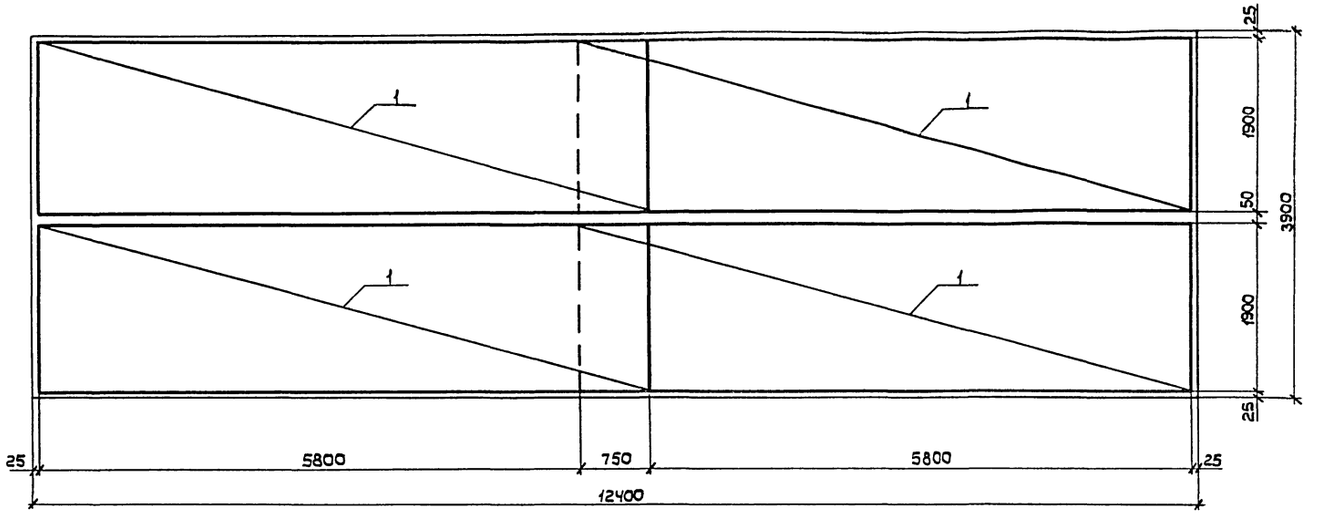

2 ряд

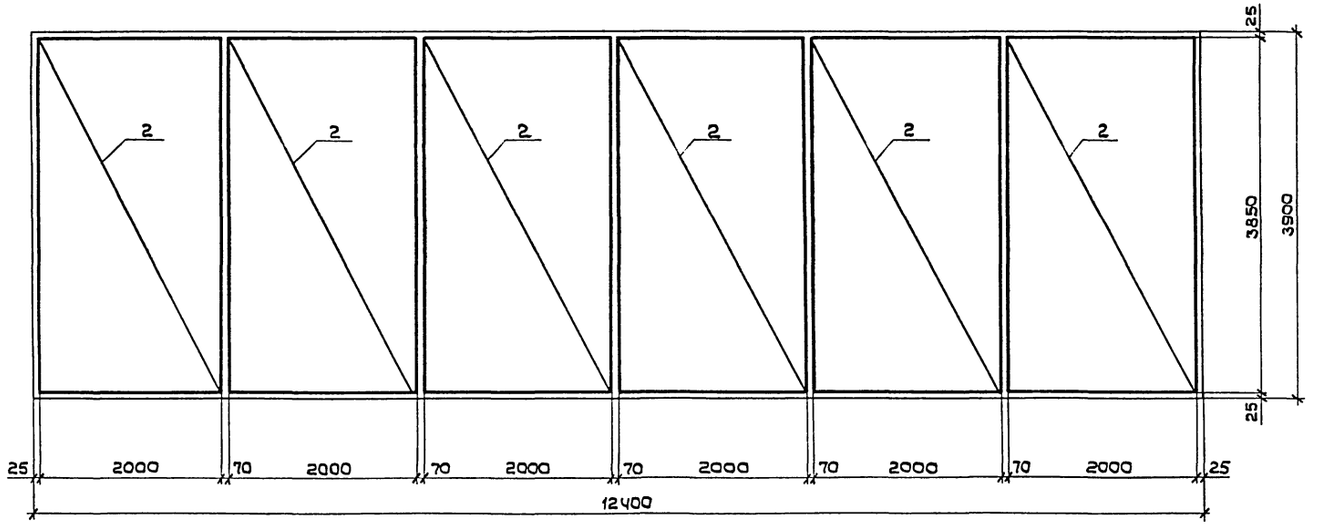

1. Толщина защитного слоя бетона плиты Пм1 – 50мм.
2. Для обеспечения защитного слоя бетона укладку сеток нижнего ряда производить на подкладках из бетона или арматуры.
3. Спецификация арматуры расположена на листе 13. Ведомость расхода стали – лист 12.

Взам. инв. N | Подпись и дата | Инв. N подл.

Привязан:

Инв. N

Нач. отд.	Часов	
Н. контр.	Черемисинова	
Рук. гр.	Гурьева	
Ст. инж.	Годунов	
Инженер	Бориденко	

3.004.1-17.3-КЖ

Фундамент компрессора К-354-101-1

Стадия	Лист	Листов
Р	11	

ФОМ 1. Армирование плиты Пм1.

"ЛОГПИ Фундаментпроект"

Копировал: Дубл 24206-03 17 Формат А2

Схема расположения вертикальных сеток

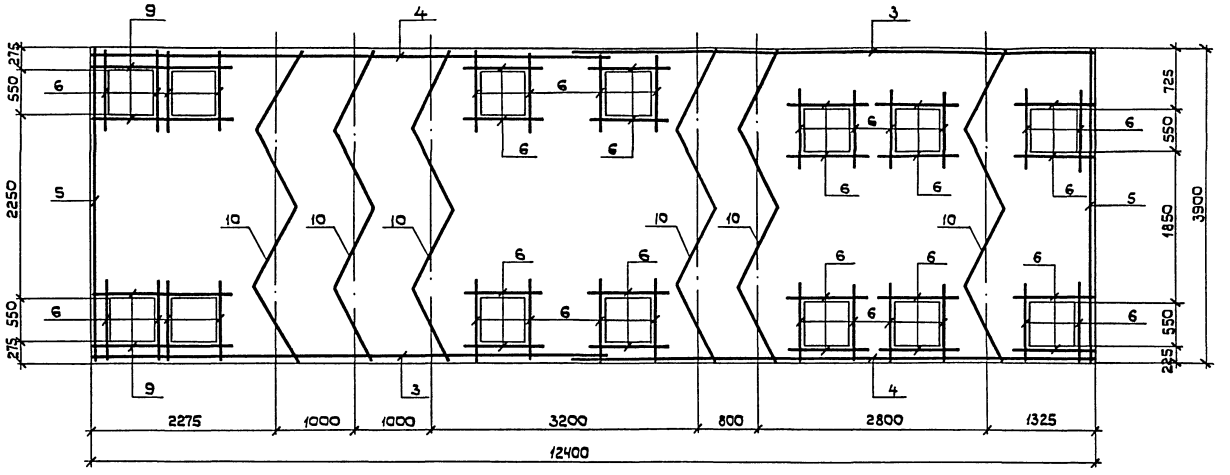

Ведомость расхода стали на элемент, кг

Марка элемента	Изделия арматурные				Всего	Общий расход
	Арматура класса А-II ГОСТ 5781-82*					
	Ф12	Ф20	Ф25	Итого		
Нижняя плита						
Стержни	375,6			375,6	3407,4	3407,4
Сетки	984,0	63,0	1984,8	3031,8		

1. Данный лист рассматривать совместно с листами 11, 13.
2. Шаг стержней арматуры 200 мм.

Схема расположения верхней арматуры

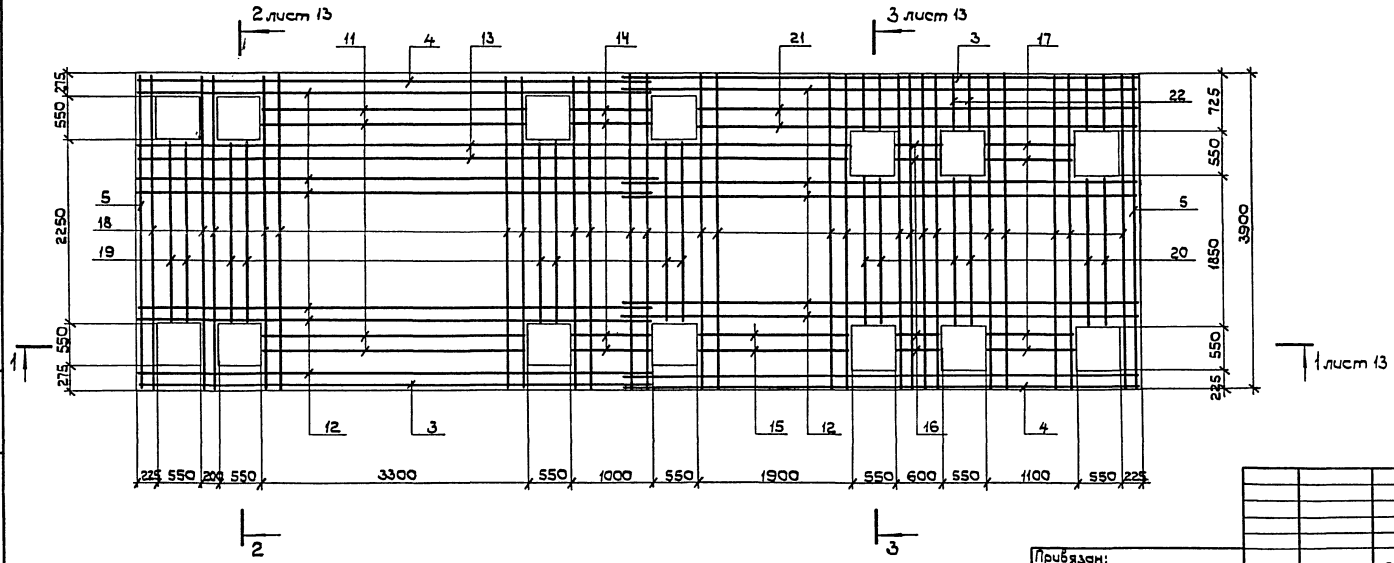

Привязан:					3.004.1-17.3-КЖ			
					Фундамент компрессора К-354-101-1	Стадия	Лист	Листов
						Р	12	
					ФОМ1. Армирование плиты ПМ1. Ведомость расхода стали.	Лагпи "Фундаментпроект"		
Инв. N								

Нач. отд.	Часов		
Н. контр.	Черемисинова		
Рук. гр.	Гурьева		
Ст. инж.	Годунов		
Инженер	Свириденко		

Инв. N подл. | Подпись и дата | Взам. инв. N

Копировал: 24206-03 18 Формат А2

1 — 1

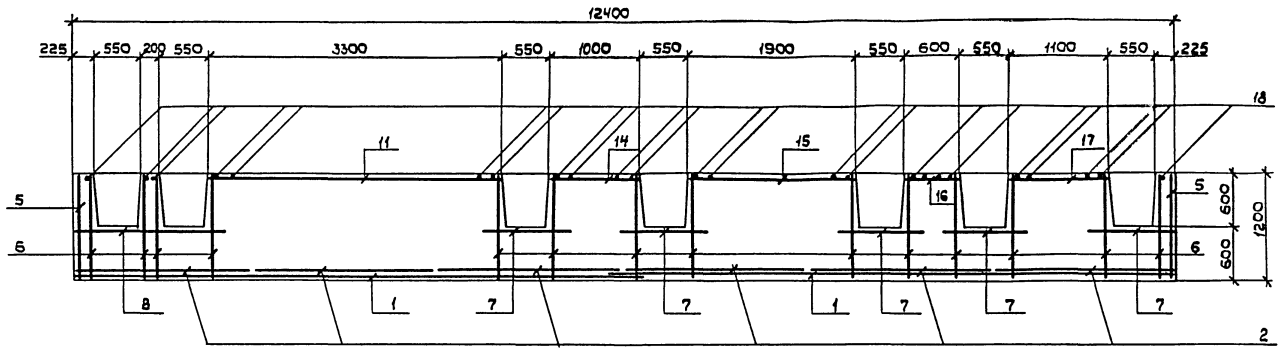

2 — 2

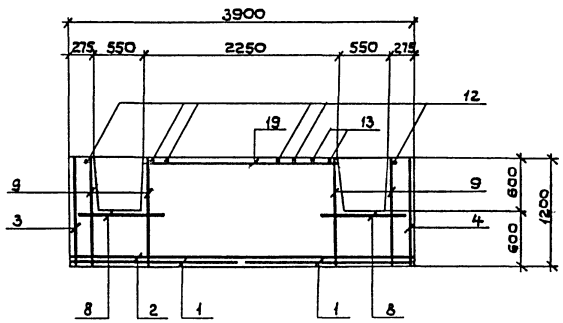

3 — 3

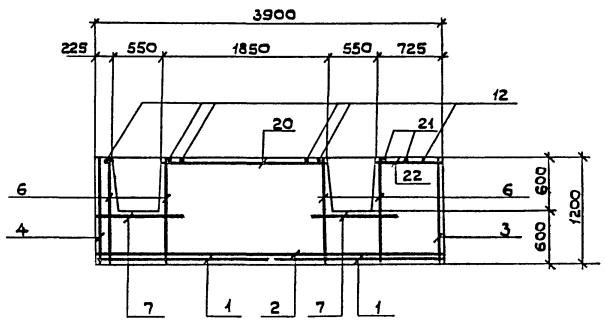

Спецификация плиты Пм1

Формат	Зона	Поз.	Обозначение	Наименование	Кол.	Примеч.
				Плита Пм1		
				Сборочные единицы		
				Сетки арматурные		
		1	3.004.1-17.3-КЖИ-С1	С1	4	
		2	-С2	С2	6	
		3	-С3	С3	2	
		4	-С4	С4	2	
		5	-С5	С5	2	
		6	-С6	С6	48	
		7	-С7	С7	10	
		8	-С8	С8	2	
		9	-С9	С9	4	
		10	-С10	С10	6	
				Детали		
				Ф12А-II ГОСТ 5781-82*		
		11	-001	ℓ=3280	4	
		12	-01	ℓ=6370	24	
		13	-02	ℓ=8800	2	
		14	-03	ℓ= 980	4	
		15	-04	ℓ=1880	2	
		16	-05	ℓ= 580	4	
		17	-06	ℓ=1080	4	
		18	-07	ℓ=3880	47	
		19	-08	ℓ=2230	8	
		20	-09	ℓ=1830	6	
		21	-010	ℓ=5450	2	
		22	-011	ℓ= 700	6	
				Материалы:		
				Бетон класса В15(М200)		56,0 м³

1. Гнутые сетки поз.10 в разрезах условно не показаны.
2. Шаг стержней арматуры 200мм.
3. Данный лист рассматривать совместно с листами 11,12.

Инв.№ подл. | Подпись и дата | Взам.инв.№

Привязан:

Инв.№

Нач.отд.	Часов		
Н.контр.	Черемисина		
Рук.гр.	Гурьева		
Ст.инж.	Годунов		
Инженер	Свириденко		

3.004.1-17.3-КЖ

Фундамент компрессора К-354-101-1

Стадия	Лист	Листов
Р	13	

ФОМ1. Армирование плиты Пм1. Разрезы 1-1; 2-2. Спецификация

ЛОГПИ "Фундаментпроект"

Копировал: 24206-03 19 Формат А2

Схема расположения нижней арматуры (отм. 3.700).

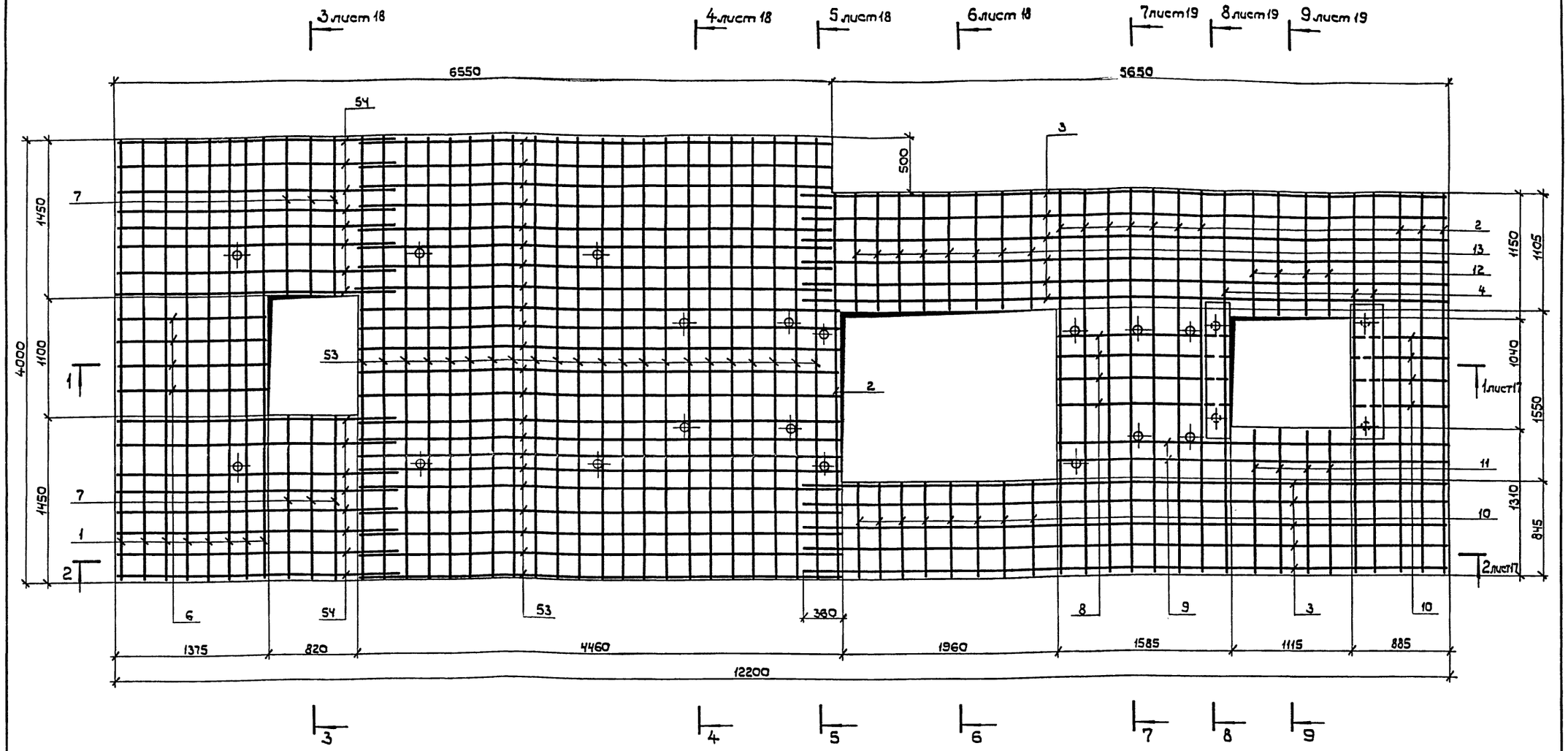

1. Толщина защитного слоя бетона верхней плиты (Пм 2) 30 мм.
2. Шаг стержней арматуры ~ 200мм.
3. В местах попадания закладных деталей на арматуру, стержни арматуры сдвинуть или вырезать по месту. При вырезке арматуры установить рядом дополнительные стержни по числу вырезанных с заделкой их концов на 30d в обе стороны за линию среза.
4. Укладку стержней и сеток нижнего ряда производить с обеспечением защитного слоя на подкладках из бетона или арматуры.
5. На всех разрезах указана толщина чистого пола бетона – 30мм, которую надлежит исключить из размеров конструкции при обеспечении защитного слоя бетона.
6. Стержни поз. 53 обрезать по месту.
7. Стержни поз. 50 на плане условно не показаны.
8. Данный лист рассматривать совместно с листами 17...20.

Инв.N подл. | Подпись и дата | Взам. инв.N

Привязан:			3.004.1-17.3-КЖ
Нач.отд.	Часов		
Н.контр.	Черемушкина		Фундамент компрессора К-354-101-1 — Стадия: Р; Лист: 14; Листов:
Рук.гр.	Гурьев		ФОМ1. Армирование плиты Пм 2. Схема расположения нижней арматуры (отм. 3.700) — ЛО ГПИ фундаментпроект
Ст.инж.	Годунов		
Инженер	Свириденко		
Инв. N			

Копировал: Дубл – 24206-03 20 Формат А2

Схема расположения арматуры под каналами (отм. 4.500)

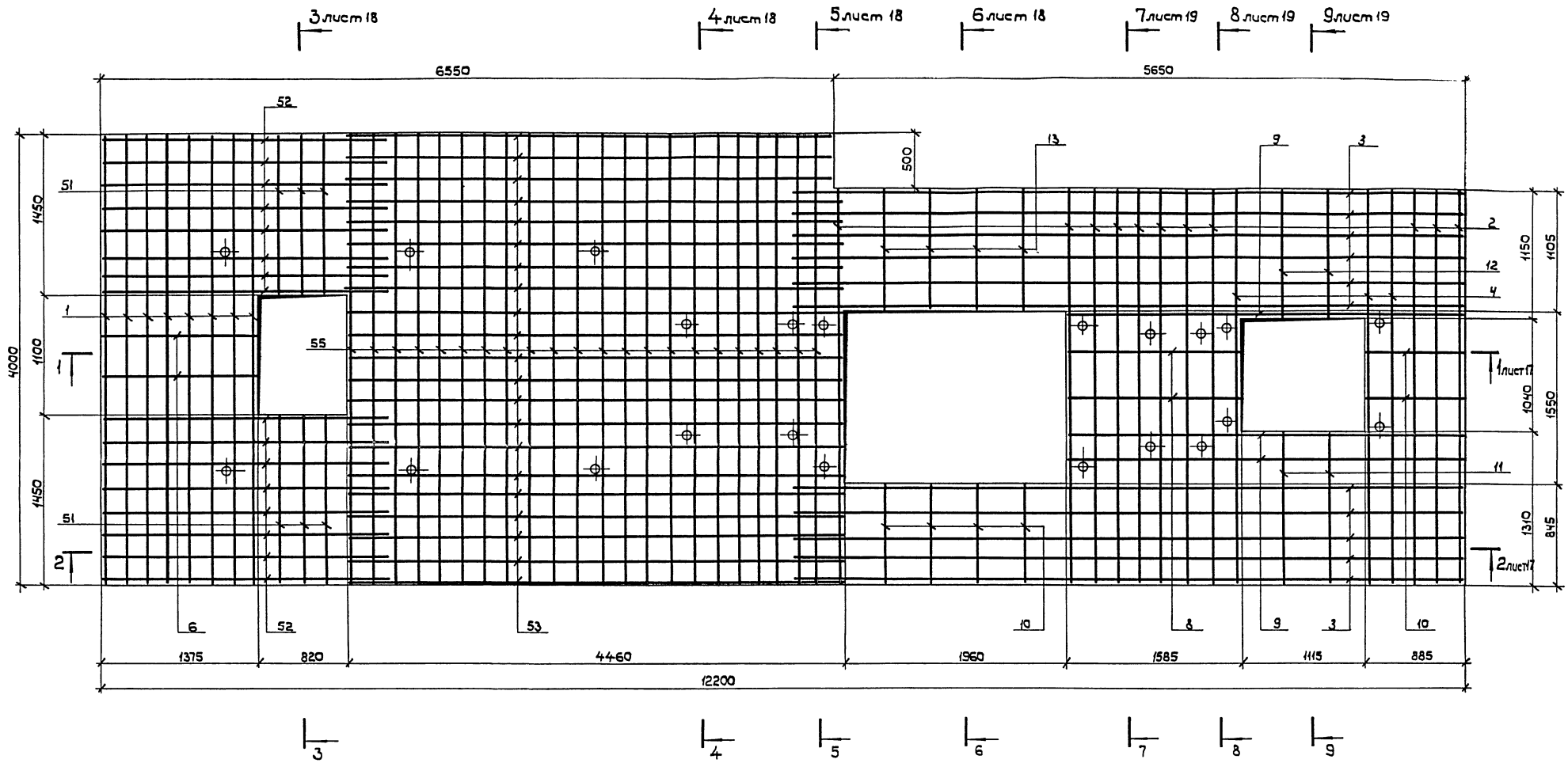

1. Стержни позиции 53 обрезать по месту.
2. Данный лист рассматривать совместно с листами 17...20.
3. Стержни поз. 50 на плане условно не показаны.

Привязан:

Инв. N

Нач.отд.	Часов	
Н.контр.	Черемисина	
Рук.гр.	Гурьева	
Ст.инж.	Гобунов	
Инженер	Скуридина	

3.004.1-17.3-КЖ

Фундамент компрессора К-354-101-1

Стадия	Лист	Листов
Р	15	

ФОМ1. Армирование плиты Пм2. Схема расположения арматуры под каналами (отм. 4.500).

ЛО ГПИ "Фундаментпроект"

Копировал: 24206-03 21 Формат А2

Инв. N подл. | Подпись и дата | Взам. инв. N

Схема расположения верхней арматуры (отм. 4,800)

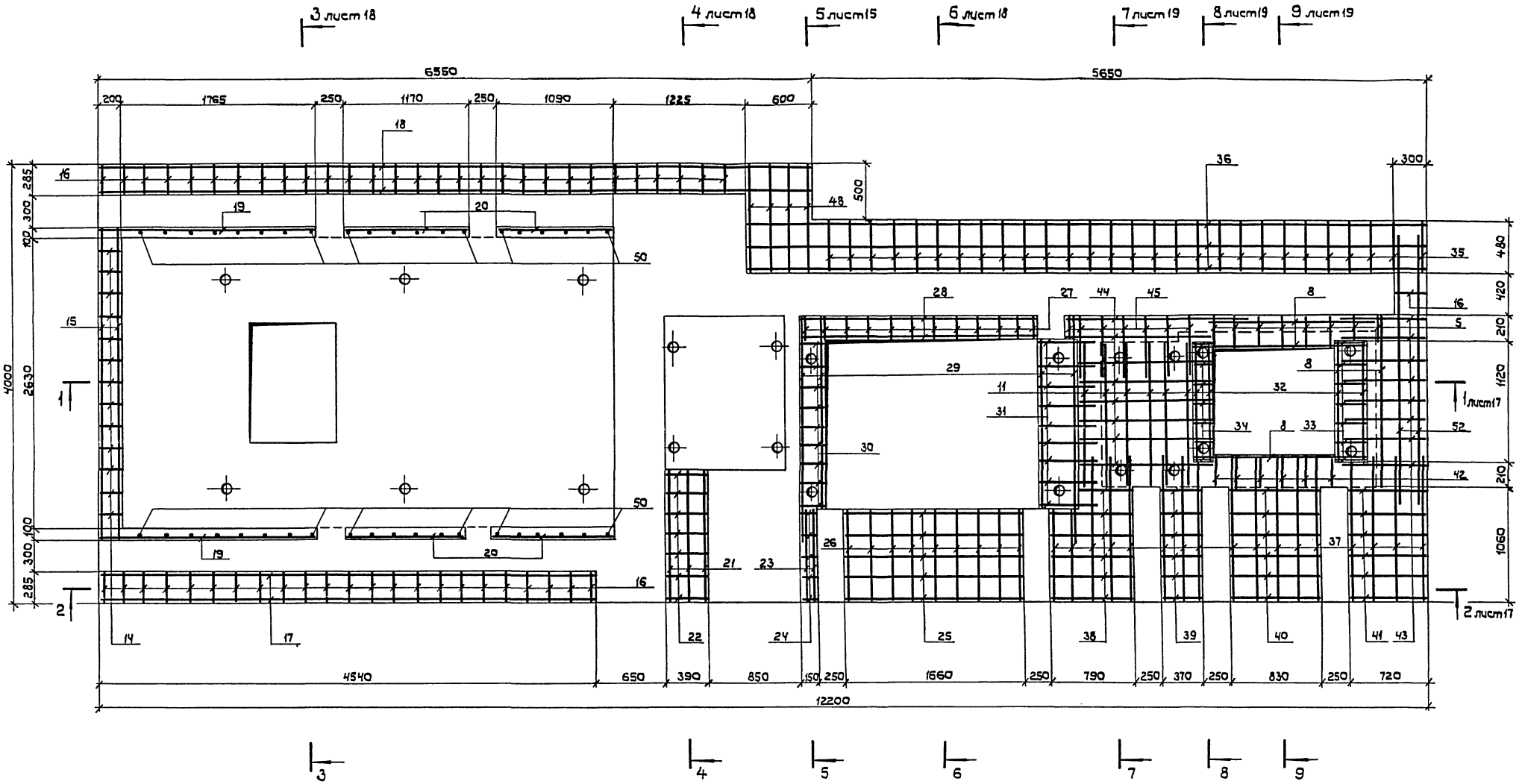

1. Стержни позиций 5, 8, 28, 37, 38, 44, 45 обрезать по месту.
2. Данный лист рассматривать совместно с листами 17... 20.

Привязан:			3.004.1-17.3-КЖС	
Нач.отд.	Часов		Фундамент компрессора К-354-101-1	Стадия Р; Лист 16; Листов
Н.контр.	Черемисинова			
Рук.гр.	Гурьева		ФОМ1. Армирование плиты Пм2. Схема расположения верхней арматуры (отм. 4.800).	ЛО ГПИ Фундаментпроект
Ст.инж.	Сазонов			
Инженер	Сбитиденко			
Инв.N				

Инв.N подл. | Подпись и дата | Взам.инв.N

Копировал: Дубб 24206-03 22 Формат А2

1 — 1

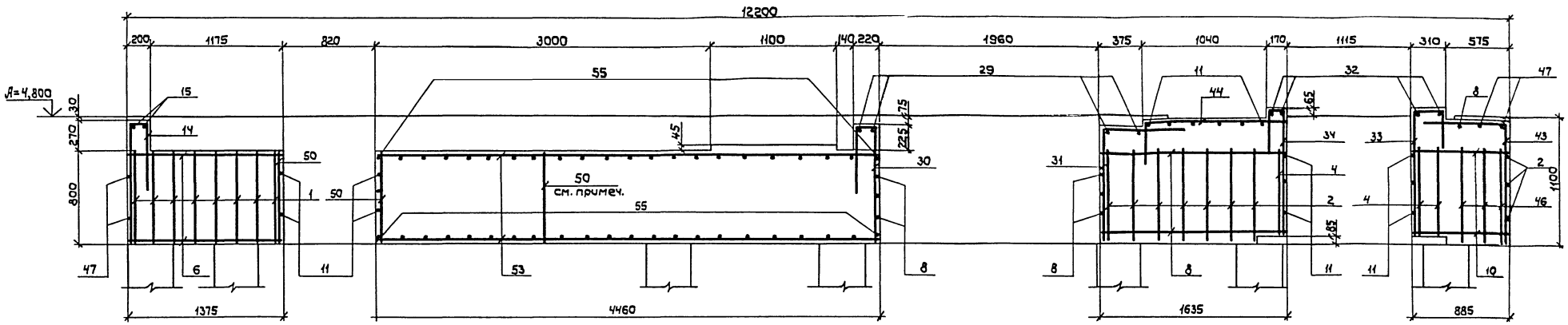

2 — 2

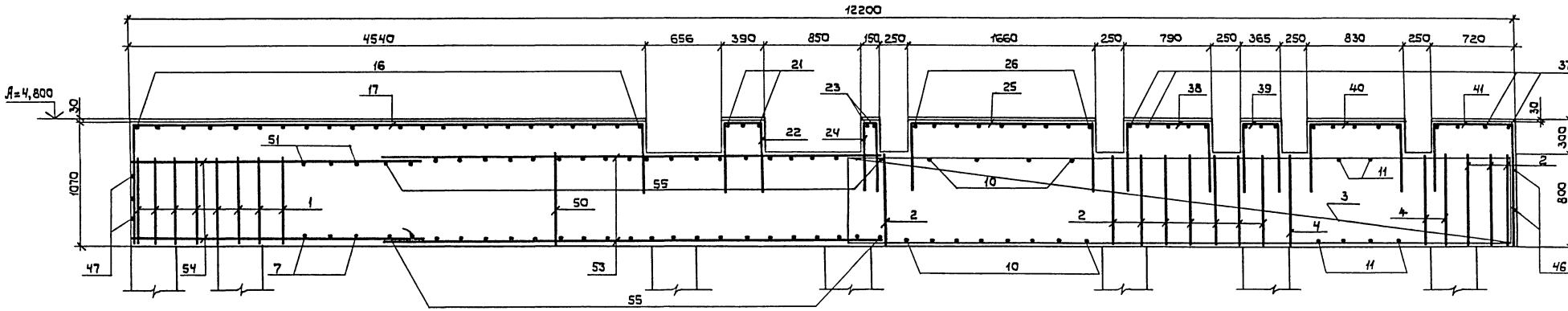

1. Стержни позиций 8,37,38,44,53 обрезать по месту.
2. Данный лист рассматривать совместно с листами 14...16,20.

Местоположение разрезов

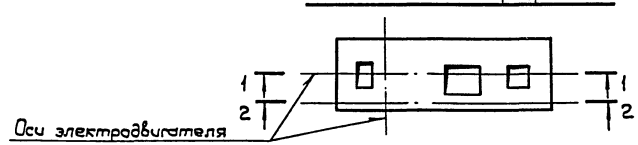

Привязан:				3.004.1-17.3-КЖ			
		Нач.отд.	Часов	Фундамент компрессора К-354-101-1	Стадия	Лист	Листов
		Н.контр.	Черемисинова		Р	17	
		Рук.пр.	Гурьева	ФОМ1. Армирование плиты Пм2 Разрезы 1-1; 2-2.	ЛОГПИ „Фундаментпроект"		
		Ст.инж.	Годунов				
Инв.N		Инженер	Свириденко				

Копировал: 24206-03 23 Формат А2

Инв.N подл. | Подпись и дата | Взам.инв.N

3 — 3

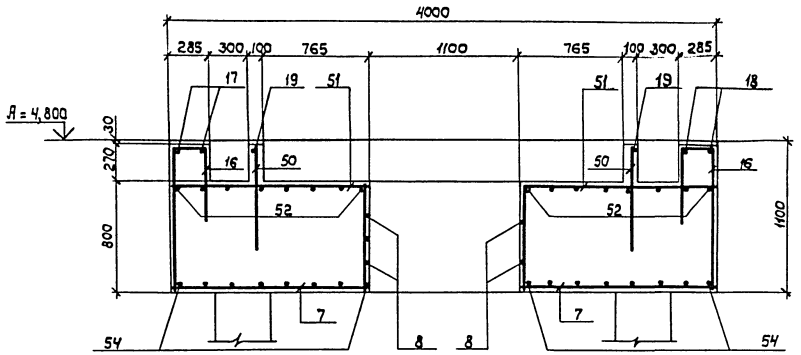

5 — 5

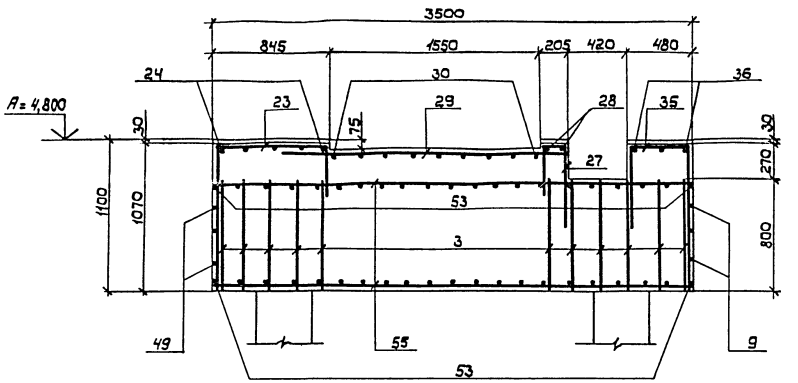

4 — 4

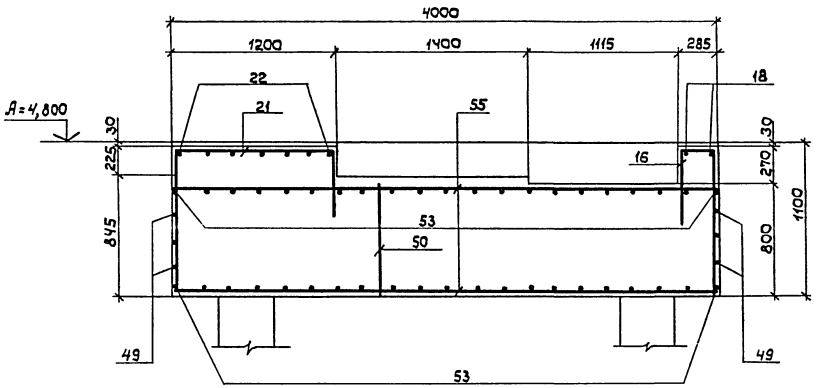

6 — 6

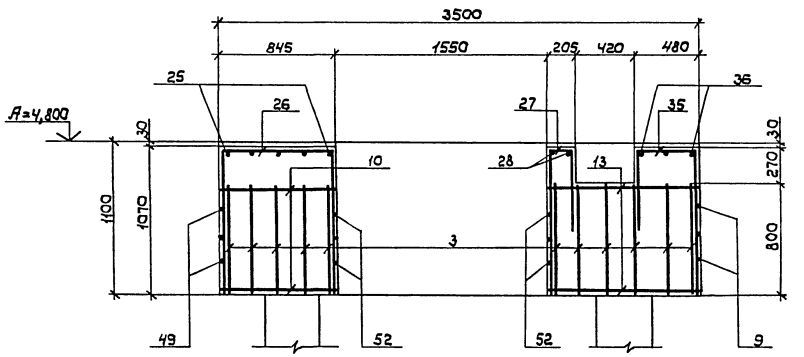

1. Стержни позиций 28,53 обрезать по месту.
2. Данный лист рассматривать совместно с листами 14...16, 20.

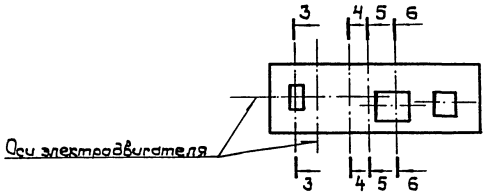

Местоположение разрезов

Привязан:				3.004.1 - 17.3 - КЖ			
	Нач.отд.	Часов		Фундамент компрессора К-354-101-1	Стадия	Лист	Листов
	Н.контр.	Черемисинова			Р	18	
	Рук.гр.	Гурьева		ФОМ1. Армирование плиты Пм2. Разрезы 3-3...6-6.	Логпи „Фундаментпроект"		
Инв.N	Ст.инж.	Годунов					
	Инженер	Свириденко					

Копировал: 24206-03 24 Формат А2

Инв.N подл. | Подпись и дата | Взам. инв.N

7 — 7

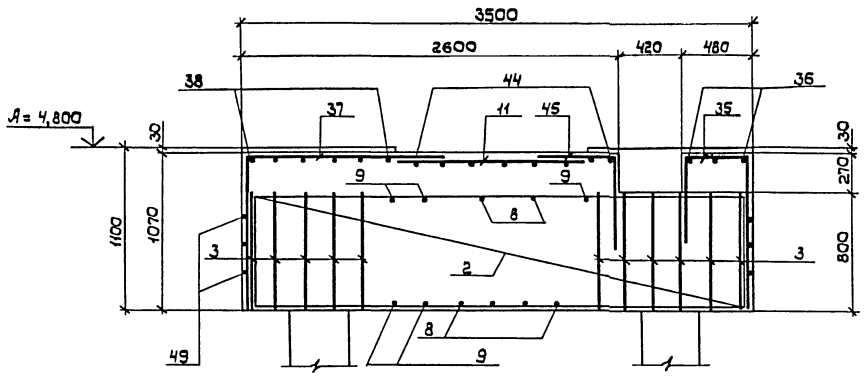

9 — 9

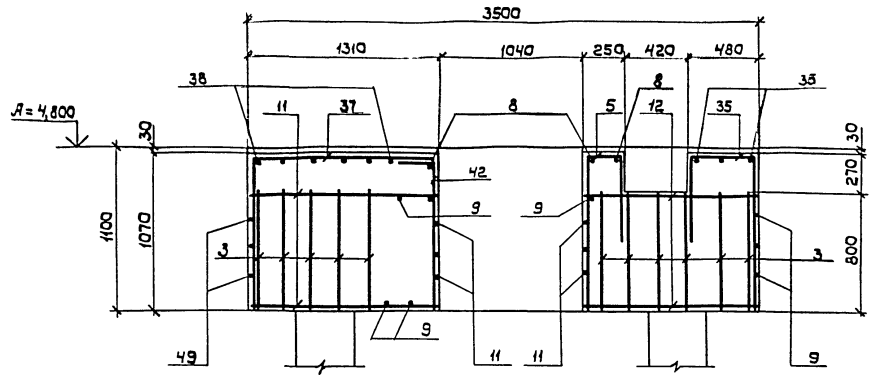

8 — 8

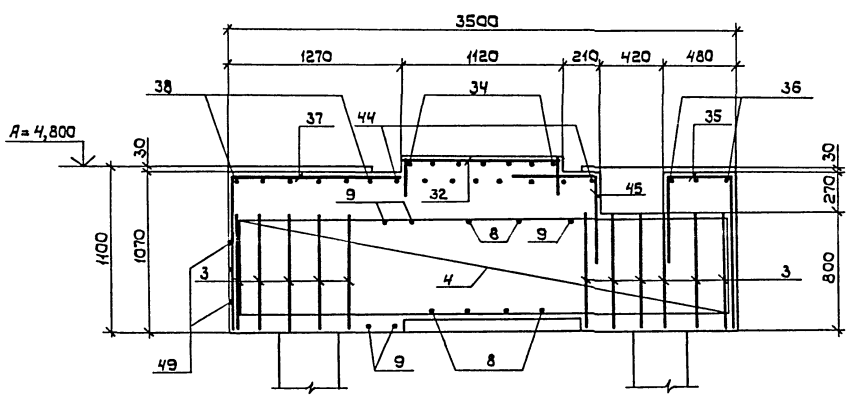

1. Стержни позиций 5, 8, 37, 38, 44, 45 обрезать по месту.
2. Данный лист рассматривать совместно с листами 14... 16, 20.

Местоположение разрезов

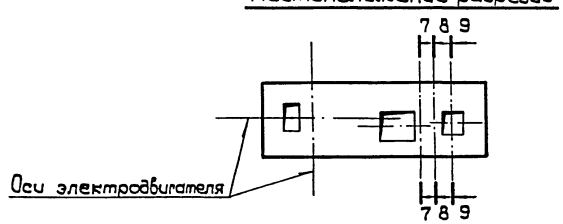

				3.004.1-17.3-КЖС	
Привязан:					
Инв. N	Нач.отд.	Часов		Фундамент компрессора К-354-101-1	Стадия: Р; Лист: 19; Листов:
	Н.контр.	Черемисинова			
	Рук.гр.	Гурьева		ФОМ1. Армирование плиты Пм2 Разрезы 7-7... 9-9.	ЛОГПИ "Фундаментпроект"
	Ст.инж.	Гобунов			
	Инженер	Свириденко			

Инв.N подл. | Подпись и дата | Взам. инв. N

Копировал: 24206-03 25 Формат А2

Спецификация плиты Пм2

Формат	Зона	Поз.	Обозначение	Наименование	Кол.	Примеч.
				Плита Пм2		
				Сборочные единицы		
				Сетки арматурные		
		1	3.004.1-17.3-КЖУ-С11	С 11	8	
		2	3.004.1-17.3-КЖУ-С12	С 12	11	
		3	3.004.1-17.3-КЖУ-С13	С 13	11	
		4	3.004.1-17.3-КЖУ-С14	С 14	3	
				Детали		
				Ф12А-II ГОСТ 5781-82*		
		5*	-001	ℓ = 1820	8	
		6	-01	ℓ = 1355	4	
		7	-02	ℓ = 1430	6	
		8	-03	ℓ = 1565	26	
		9	-04	ℓ = 3565	11	
		10	-05	ℓ = 825	18	
		11	-06	ℓ = 1290	46	
		12	-07	ℓ = 1130	6	
		13	-09	ℓ = 1085	12	
		14*	-010	ℓ = 1770	13	
		15*	-011	ℓ = 3970	2	
		16*	-012	ℓ = 1855	53	
		17*	-013	ℓ = 6140	2	
		18*	-014	ℓ = 8580	2	
		19*	-015	ℓ = 3535	2	
		20*	-016	ℓ = 2230	4	
		21*	-017	ℓ = 2755	3	
		22*	-018	ℓ = 1530	7	
		23*	-019	ℓ = 2190	2	
		24*	-020	ℓ = 1290	5	
		25*	-021	ℓ = 2800	5	
		26*	-022	ℓ = 2845	9	
		27*	-023	ℓ = 1775	12	
		28*	-024	ℓ = 3100	2	
		29	-025	ℓ = 2100	4	
		30	-026	ℓ = 1790	9	
		31	-027	ℓ = 1615	9	
		32*	-028	ℓ = 1610	4	
		33*	-029	ℓ = 1685	7	
		34*	-030	ℓ = 1545	7	
		35	-031	ℓ = 2050	28	
		36*	-032	ℓ = 7880	3	
		37*	-033	ℓ = 2300	17	
		38*	-034	ℓ = 1930	6	
		39*	-035	ℓ = 1510	6	
		40*	-036	ℓ = 1970	6	
		41*	-037	ℓ = 2290	6	
		42*	-038	ℓ = 1250	6	
		43*	-039	ℓ = 1815	8	
		44*	-040	ℓ = 1565	8	
		45*	-041	ℓ = 1140	7	
		46*	-042	ℓ = 3480	3	
		47*	-043	ℓ = 3980	3	
		48*	-044	ℓ = 2550	4	
		49	-045	ℓ = 6530	9	
		50	-046	ℓ = 780	106	
		51*		ℓ = 2170	6	
		52		ℓ = 2680	24	
				Ф20А-II ГОСТ 5781-82*		
		53	-002	ℓ = 4440	42	
		54	-01	ℓ = 2680	16	
		55	-02	ℓ = 3980	44	
				Материал		
				Бетон класса В25 (М300)	38,0	м³

Ведомость расхода стали на элемент, кг

Марка элемента	Изделия арматурные				Всего	Общий расход
	Арматура класса А-II ГОСТ 5781-82*					
	Ф 12	Ф20		Итого		
Плита Пм2						
Детали	904,1	928,8		1832,9	2717,7	2717,7
Сетки	161,6	723,2		884,8		

* Позиции 5, 14...28, 30...45, 48, 51 - см. ведомость деталей.

Ведомость деталей

Поз.	Эскиз
5	190; 1030; 600
14	140; 1030; 600
15	2770; 600; 600
16	225; 1030; 600
17	4510; 1030; 600
18	6520; 1030; 1030
19	1905; 1030; 600
20	1030; 600; 600
21	1140; 1030; 585
22	330; 600; 600
23	785; 1030; 375
24	90; 600; 600
25	1600; 600; 600
26	785; 1030; 1030
27	145; 1030; 600
28	1900; 600; 600
30	150; 600; 1030
31	585; 1030
32	1060; 275; 275
33	250; 1040; 395
34	110; 395; 1040
35	420; 600; 1030
36	6250; 600; 1030
37	1270; 1030
38	730; 600; 600
39	310; 600; 600
40	770; 600; 600
41	650; 600; 1030
42	220; 1030
43	785; 1030
44	1170; 395
45	540; 600
48	920; 600; 1030
51	1140; 760

Привязан:

Инв.№

Инв.№ подл. | Подпись и дата | Взам.инв.№

Нач.отд.	Часов		
Н.контр.	Черемушкина		
Рук.гр.	Кубарев		
Ст.инж.	Годунов		
Инженер	Свириденко		

3.004.1-17.3-КЖС

Фундамент компрессора К-354-101-1

Стадия	Лист	Листов
Р	20	

ФОМ1. Армирование плиты Пм2. Спецификация. Ведомость расхода стали.

ЛОГПИ Фундаментпроект

Копировал: 24206-03 26 Формат А2

Схема расположения фундаментов основного и вспомогательного оборудования

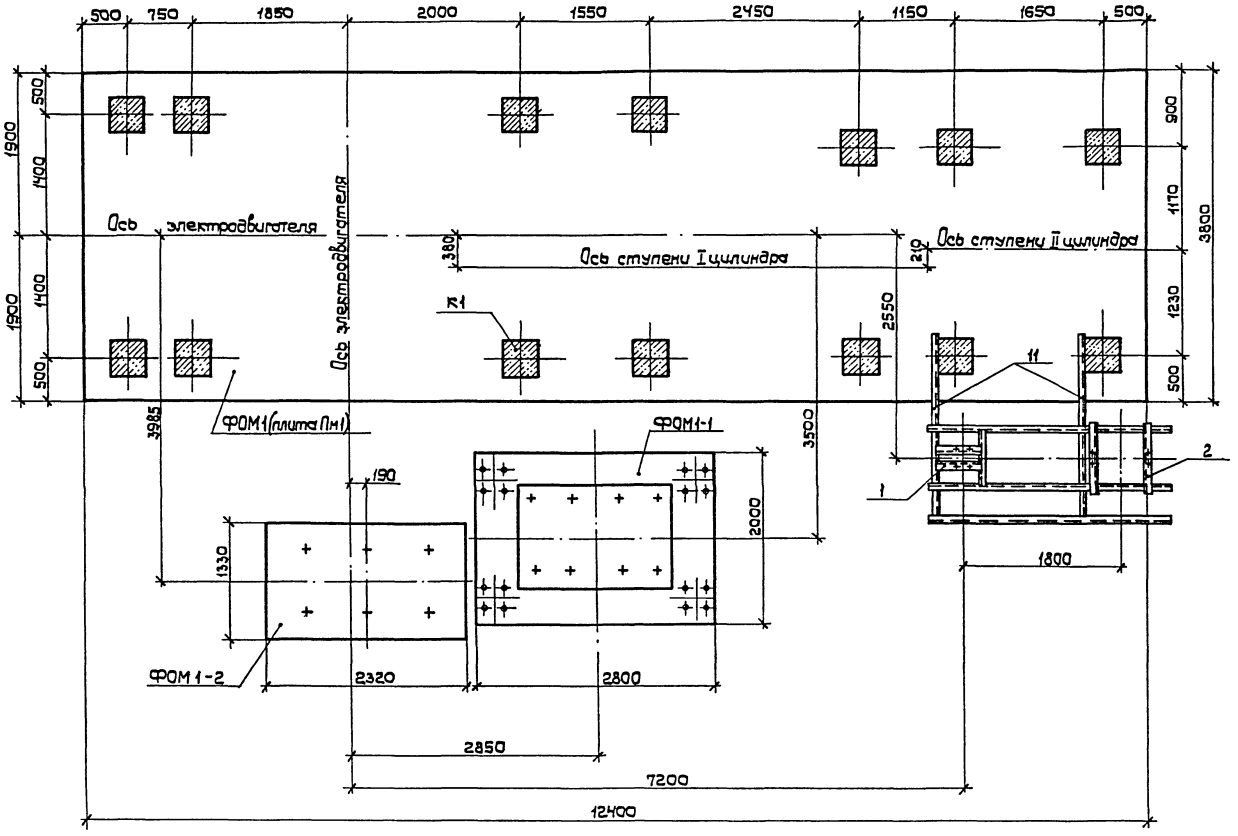

NN	Обозначение	Наименование оборудования	Количество шт.	Объем бетона(м³)
		Компрессор К-354-101-1	1	
	ФОМ1	Верхняя плита	1	38,0
		Нижняя плита	1	56,0
		Колонны	14	11,2
	ФОМ1-1	Маслобак и маслонасос	1	5,8
	ФОМ1-2	Маслоохладители	1	2,2
	1	Площадка под поплавковую	1	—
		камеру.		
	2	Площадка под газоотделитель	1	—

Металлические конструкции опор под газоотделитель и поплавковую камеру (поз.1 и 2) расположены на листах 25,26.

Привязан:

Инв.N

Нач.отд.	Часов	
Н.контр.	Черемисинова	
Рук.гр.	Гурьева	
Ст.инж.	Гавунов	
Инженер	Сбирикова	

3.004.1-17.3-КЖС

Фундамент компрессора К-354-101-1

Стадия	Лист	Листов
Р	21	

Схема расположения фундаментов основного и вспомогательного оборудования.

ЛОГПИ "Фундаментпроект"

Копировал: 24206-03 27 Формат А2

Инв.N подл. | Подпись и дата | Взам.инв.N

ФОМ1-1 (шт.1)

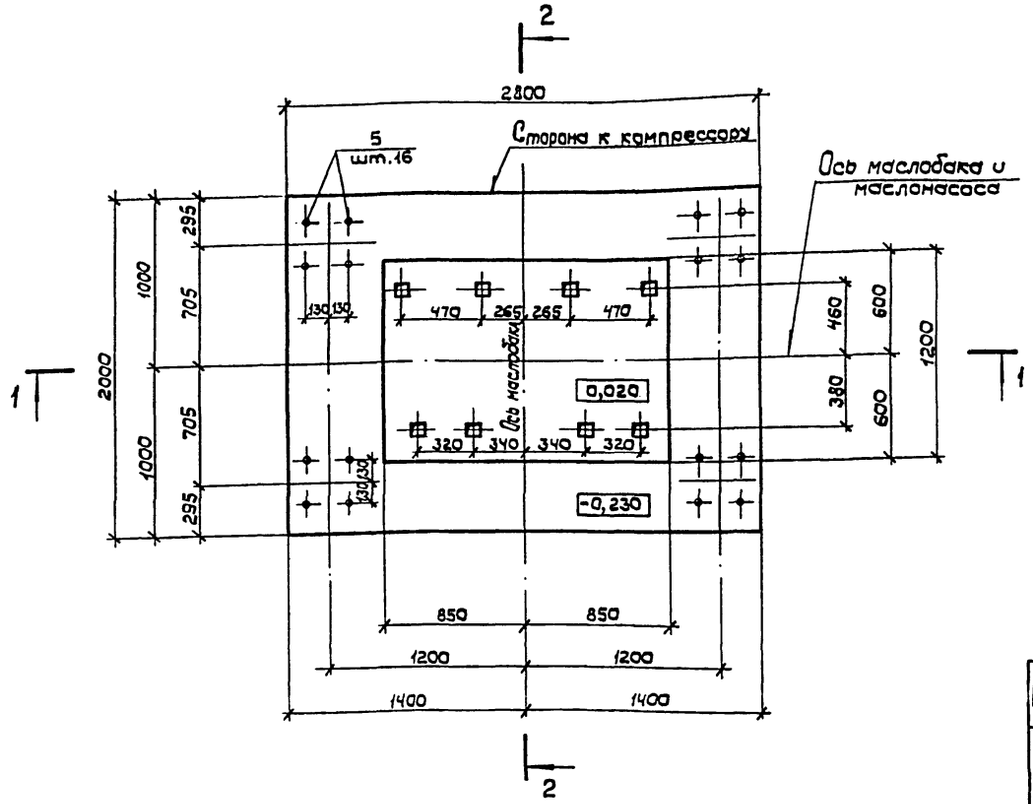

2 — 2

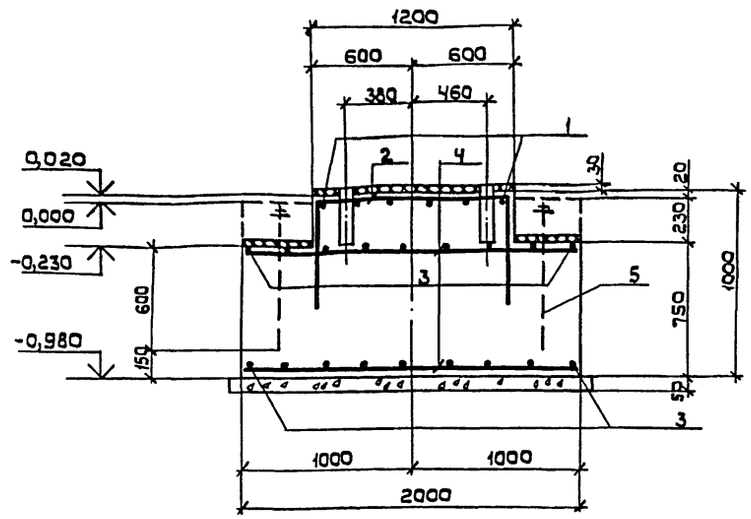

1 — 1

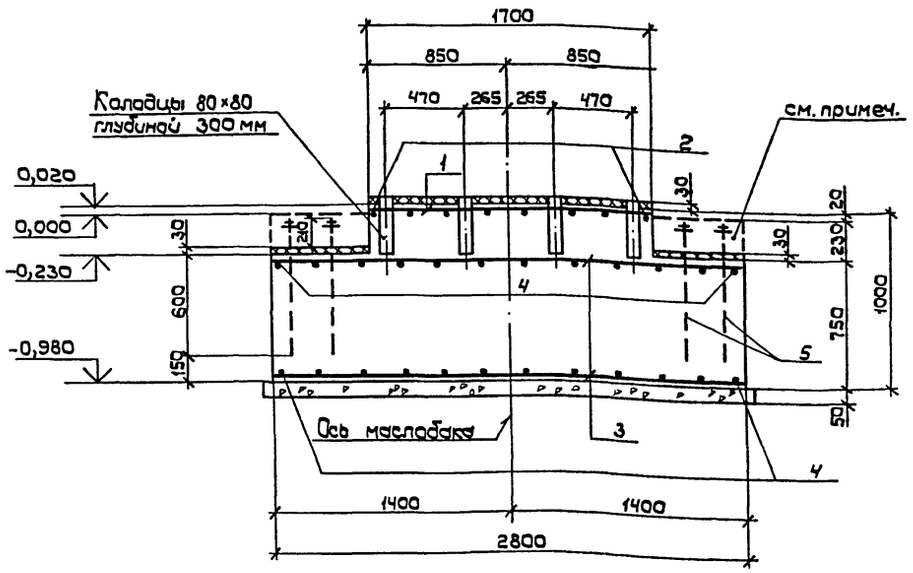

Ведомость деталей

Поз.	Эскиз
2	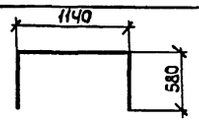

После установки опор площадки маслобака башмаки колонн покрыть антикоррозийным составом и обетонировать.

Спецификация фундамента ФОМ 1-1

Зона	Формат	Поз.	Наименование	Обозначение	Кол.	Примеч.
				Фундамент ФОМ1-1(шт.1)		
				Сборочные единицы		
				Детали		
				Ф12АII ГОСТ 5781-82*		
		1	3.004.1-17.3-ФОМ1-1-001	ℓ=1680	6	1,5кг
		2*	-01	ℓ=2300	8	2,1кг
		3	-02	ℓ=2780	18	2,5кг
		4	-03	ℓ=1980	24	1,8кг
		5	3.004.1-17.3-КЖСИ-МН4	МН4	16	2,4кг
				Материалы		
				Бетон марки В7,5 (М100)	5,8	м³

*Поз.2 - см. Ведомость деталей

Ведомость расхода стали на элемент, кг

Марка элемента	Изделия арматурные				Изделия закладные							Общий расход
	Арматура класса А-II ГОСТ 5781-82*			Всего	Прокат марки 20 ГОСТ 2590-71*		ВСт3кп ГОСТ 11371-78*		ВСт3кп ГОСТ 5915-70*		Всего	
	ф12		Итого		Круг 20	Итого	Шайба М24	Итого	Гайка М24	Итого		
ФОМ 1-1	114,0		114,0	114,0	36,8	36,8	0,3	0,3	1,6	1,6	38,7	152,7

Данный лист рассматривать совместно с листами 21, 24.

Прибязан:	Нач.отд.	Часов		3.004.1-17.3-КЖС
	Н.контр.	Черемисинова		
	Рук.гр.	Гурьева		Фундамент компрессора К-354-101-1
	Ст.инж.	Годунов		ФОМ1. Фундаменты вспомогательного оборудования. ФОМ1-1. Спецификация. Ведомость расхода стали.
Инв. N	Инженер.	Свириденко		

Стадия	Лист	Листов
Р	22	

ЛО ГПИ „Фундаментпроект"

Копировал: 24206-03 28

Формат А2

Инв. N подл. | Подпись и дата | Взам. инв. N

ФОМ 1 — 2

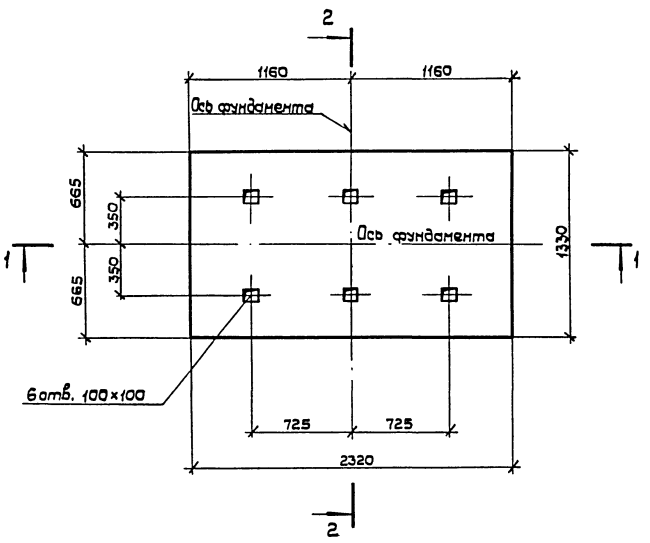

2 — 2

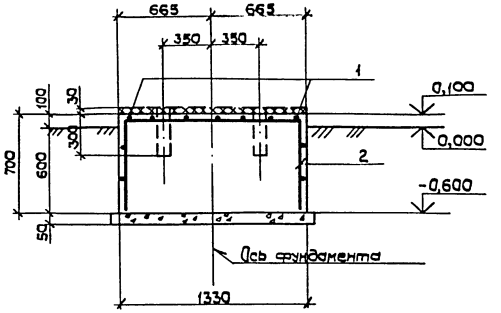

1 — 1

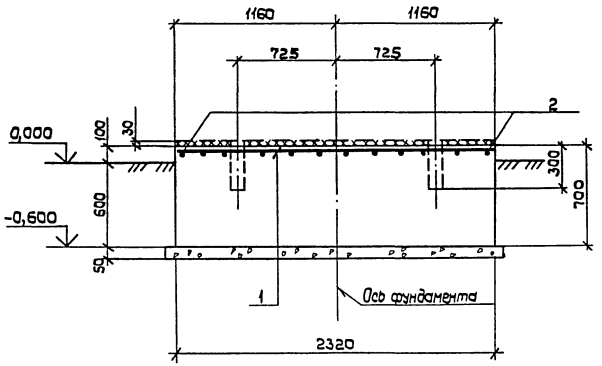

Спецификация фундамента ФОМ1-2

Формат	Зона	Позиция	Обозначение	Наименование	Кол.	Примечан
				Фундамент ФОМ1-2 (шт.1)		
				Сборочные единицы		
				Деталь		
				ф10А-II ГОСТ 5781-82*		
		1	3.004.1-17.3-ФОМ1-2-001	ℓ = 2300	11	1,4 кг
		2*	-01	ℓ = 2590	12	2,2 кг
				Материалы		
				Бетон класса В7,5 (М100)	2,2	м³

2* см. ведомость деталей

Ведомость деталей

Поз.	Эскиз
2	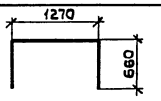

Ведомость расхода стали на элемент, кг

Марка элемента	Арматурные изделия				Общий расход
	Арматура класса			Всего	
	А-II		Итого		
	ГОСТ 5781-82*				
	ф10				
ФОМ 1-2	41,8		41,8	41,8	41,8

Данный лист рассматривать совместно с листом 21.

Привязан:				3.004.1-17.3-КЖ		
	Нач.отд.	Часов		Фундамент компрессора К-354-101-1	Стадия	Лист	Листов
	Н.контр.	Черемусинова			Р	23	
	Рж.гр.	Гурьева		ФОМ1. Фундаменты вспомогательного оборудования. ФОМ1-2. Спецификация. Ведомость расхода стали.	ЛО ГПИ „Фундаментпроект"		
	Ст.инж.	Годунов					
Инв.N	Инженер	Свириденко					

Копировал: 24206-03 29 Формат А2

Инв.N подл. | Подпись и дата | Взам.инв.N

Площадка под маслобак

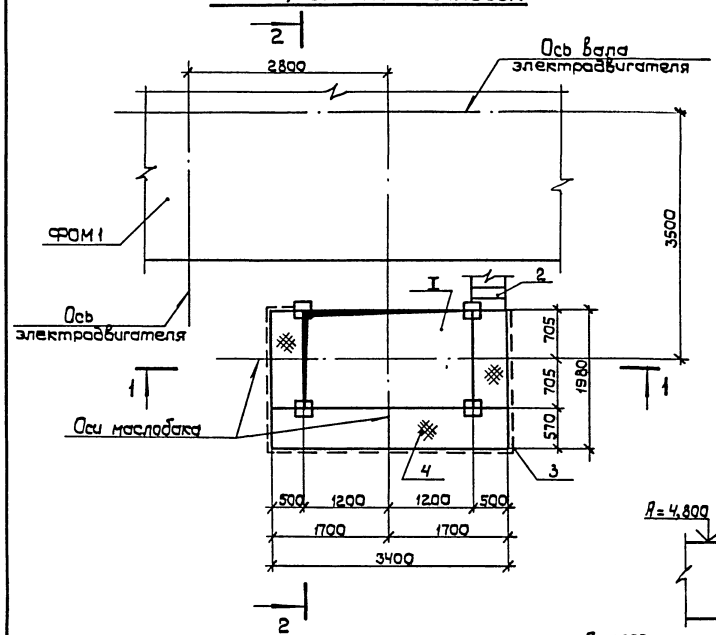

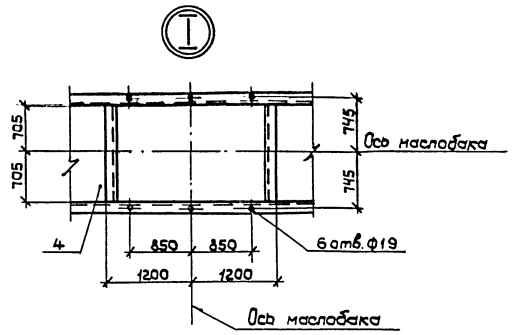

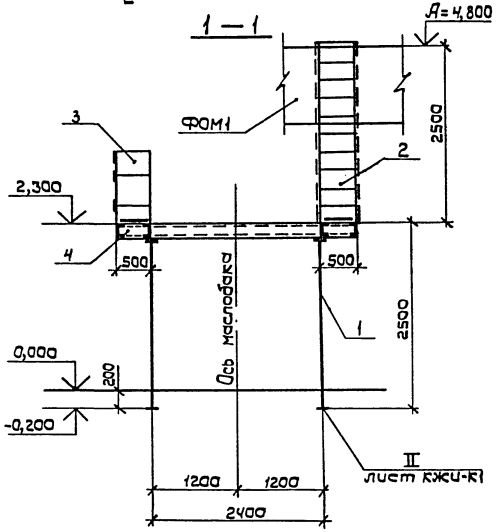

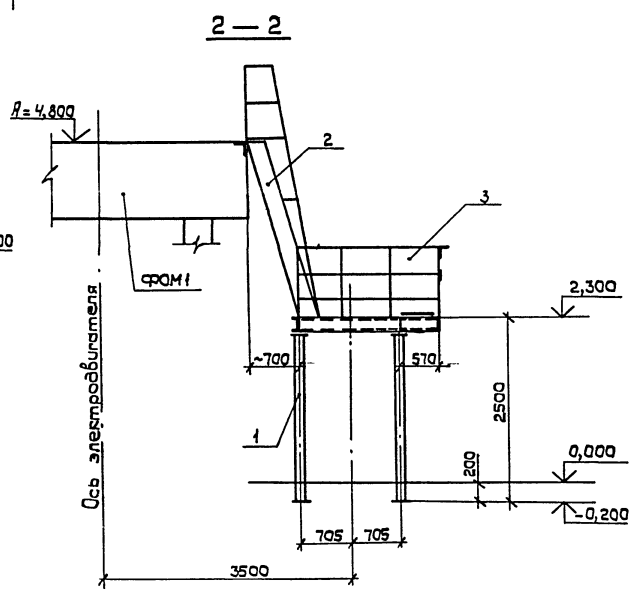

Спецификация элементов

Формат	Зона	Поз.	Обозначение	Наименование	Кол.	Примеч.
				Площадка под маслобак и маслонасос (шт.1)		
				Сборочные единицы		
				Стойка металлическая		
		1	3.004.1-17.3-КЖИ-К1	К1	4	
				Лестница металлическая		
		2	3.004.1-17.3-КЖИ-Л1	Л1	1	
				Перила		
		3	3.004.1-17.3-КЖИ-П1	П1	п.м.	
				Настил		
		4	3.004.1-17.3-КЖИ-Н1	Н1	1	

Ведомость расхода стали на площадку, кг

Марка элемента	Изделия закладные										
	Прокат марки										
	ВСт3пс 6-1										
	ГОСТ 8240-72*				ГОСТ 8509-86			ГОСТ 19903-74*			
	с 16	с 20		Umarc	L 50х 50х5	L 110х 110х8	Umarc	4х50	8х140	8х150	20х200
Площадка	261,6	312,1		573,7	161,3	6,8	168,1	25,3	22,4	52,0	75,6

Прокат марки					Всего	Общий расход
	ВСт3кп2					
	ГОСТ 8568-77*					
20х320	Umarc		рифлёная δ=6	Umarc		
64,4	239,7		204,1	204,1	1185,6	1185,6

1. Сварку колонн допускается производить вне строительной площадки. Детали конструкции площадки свариваются одновременно с монтажом маслобака.
2. Соединение деталей производить ручной сваркой по ГОСТ 5264-80, электроды Э-42А по ГОСТ 9467-75, контроль сварки по ГОСТ 3242-79.
3. Данный лист рассматривать совместно с листом 22.

Привязан:

Инв.N подл. | Подпись и дата | Взам.инв.N

Инв.N

Нач.отд	Часов	
Н. контр.	Черемисина	
Рук.гр.	Гурьева	
Ст.инж.	Гадунов	
Инженер	Свириденко	

3.004.1-17.3-КЖС

Фундамент компрессора К-354-101-1

Стадия	Лист	Листов
Р	24	

ФОМ1. Площадка под маслобак и насос. Спецификация. Ведомость расхода стали.

ЛО ГПИ "Фундаментпроект"

Копировал: 24206-03 30

Формат А2

План

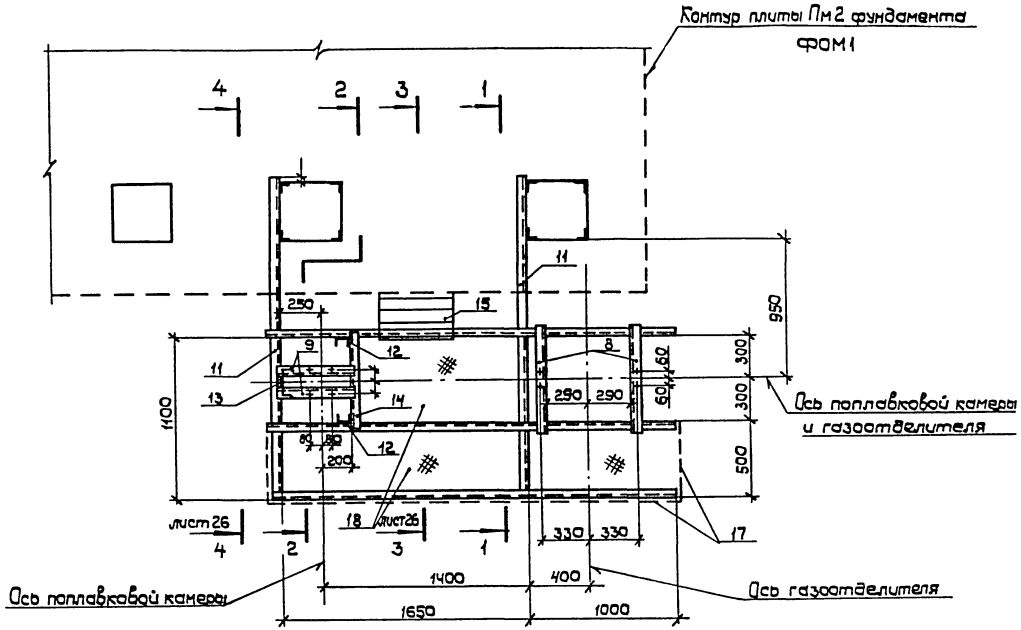

2 — 2

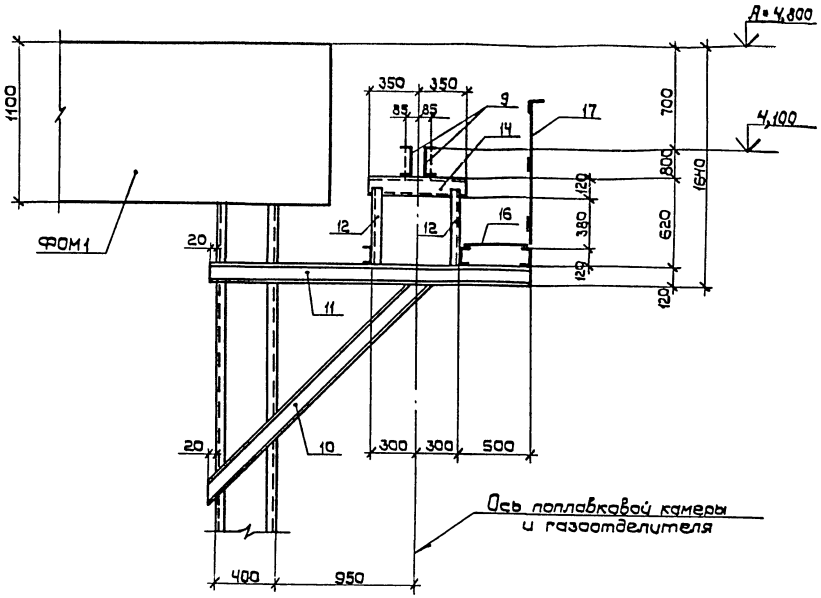

1 — 1

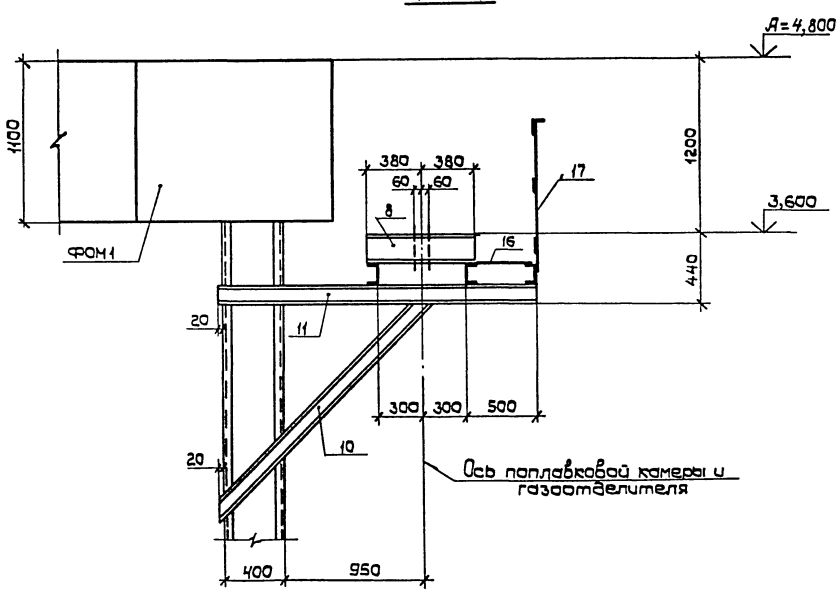

Данный лист рассматривать совместно с листами 9, 26.

Инв.N подл. | Подпись и дата | Взам. инв.N

Привязан:

Инв.N

Нач.отд	Часов	
Н.контр	Черемисинова	
Рук.гр.	Гурьева	
Ст.инж.	Годунов	
Инженер	Сбуривенко	

3.004.1-17.3-КЖ

Фундамент компрессора К-354-101-1

Стадия	Лист	Листов
Р	25	

ФОМ1. Площадка под поплавковую камеру и газоотделитель. План. Разрезы 1-1, 2-2.

ЛО ГПИ "Фундаментпроект"

Копировал: 24206-03

Формат А2

3 — 3

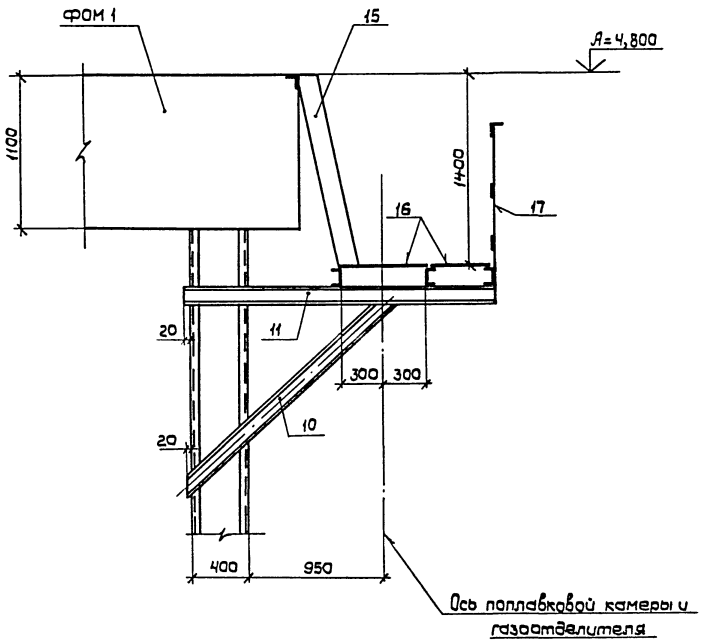

4 — 4

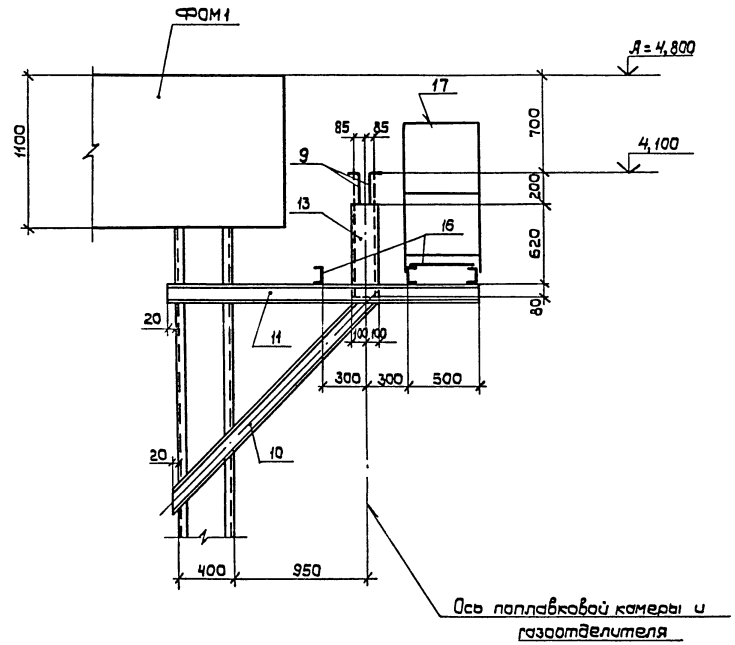

Данный лист рассматривать совместно с листами 9, 25.

Инв.N подл. | Подпись и дата | Взам.инв.N

Привязан:				3.004.1-17.3-КЖ	
	Нач.отд.	Часов			
	Н.контр.	Черемисинова		Фундамент компрессора К-354-101-1	Стадия: Р; Лист: 26; Листов:
	Рук.гр.	Гурьева			
	Ст.инж.	Годунов		ФОМ1. Площадка под поплавковую камеру и газоотделитель. Разрезы 3-3, 4-4.	ЛО ГПИ "Фундаментпроект"
Инв.N	Инженер	Свириденко			

Копировал: Дуд 24206-03 32 Формат А2

Лестница Л1

1 — 1

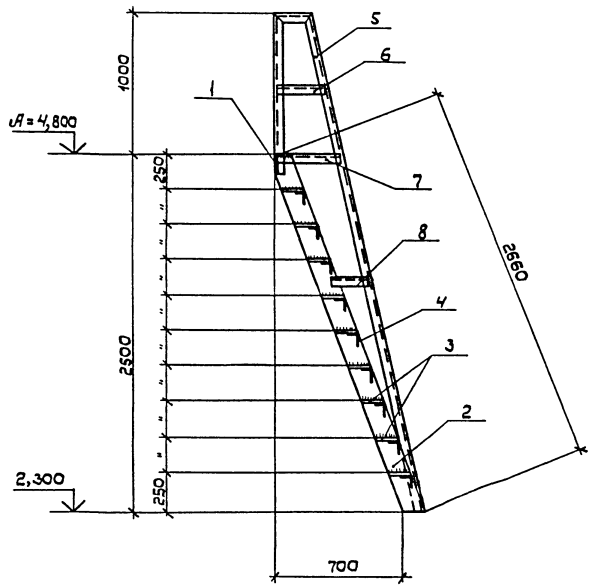

Вид А

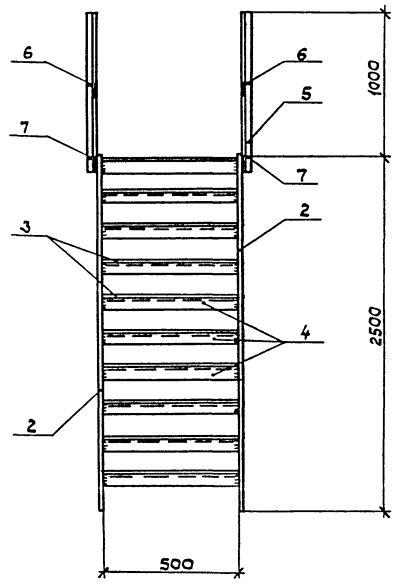

Спецификация лестницы Л1

Формат	Зона	Поз.	Обозначение	Наименование	Кол.	Примеч.
				Лестница Л1 (шт. 1)		
				Сборочные единицы		
				Детали		
		1	3.004.1-17.3-КЖСИ-Л1-001	110×110×8 ГОСТ 8509-86		
				ВСт3пс6-1 ТУ 14-1-3023-80 ℓ = 500	1	6,8 кг
		2	-002	8×150 ГОСТ 19903-74*		
				ВСт3пс6-1 ТУ 14-1-3023-80 ℓ = 2660	2	26,0 кг
		3	-003	Рифл. сталь δ = 6мм ГОСТ 8568-77*	м²	
				ВСт3кп2 ГОСТ 380-71*	4,9	48,6 кг
		4	-004	50×50×5 ГОСТ 8509-86		
				ВСт3пс6-1 ТУ 14-1-3023-80 ℓ = 500	9	1,9 кг
		5	-01	" ℓ = 5200	2	19,8 кг
		6	-02	" ℓ = 400	2	1,5 кг
		7	-03	" ℓ = 550	2	2,1 кг
		8	-04	" ℓ = 250	2	1,0 кг

Соединение деталей производить ручной сваркой по ГОСТ 5264-80, электроды Э-42А по ГОСТ 9467-75, контроль сварки по ГОСТ 3242-79.

Инв. N подл. | Подпись и дата | Взам. инв. N

Привязан:

Инв. N

Нач. отд.	Часов	
Н. контр.	Черемухина	
Рук. гр.	Гурьева	
Ст. инж.	Гайнуд	
Инженер	Свириденко	

3.004.1-17.3-КЖСИ-Л1

ФОМ1-1. Лестница Л1.

Стадия	Масса	Масштаб
Р	168,4	—
Лист	Листов 1	

ЛОГПИ "Фундаментпроект"

Копировал: 24206-03 33 Формат А2

Настил Н1

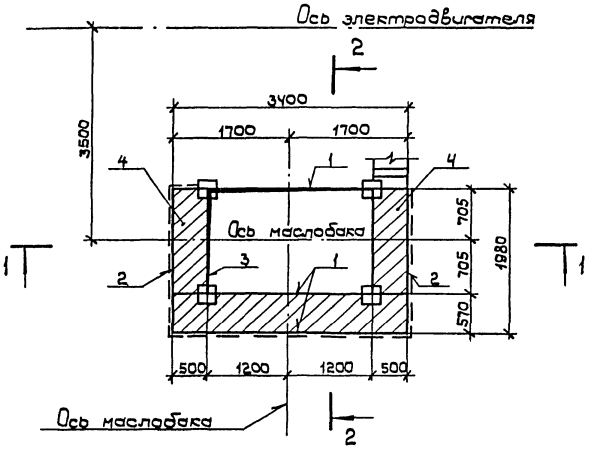

2 — 2

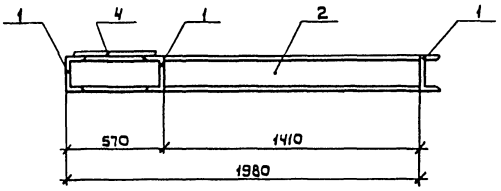

1 — 1

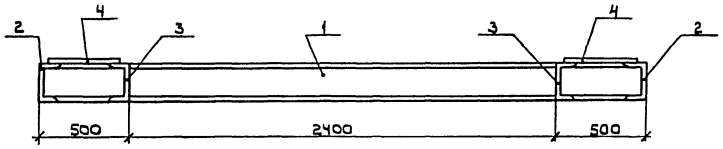

Спецификация настила Н1

Формат	Зона	Поз.	Обозначение	Наименование	Кол.	Примеч.
				Настил Н1(шт.1)		
				Сборочные единицы		
				Детали		
				[20 ГОСТ 8240-72*		
		1	3.004.1-17.3 - КЖИ-Н1-001	ВСт3пс6-1 ТУ14-1-3023-80 ℓ=3400	3	62,5 кг
		2	-01	" ℓ=1980	2	36,4 кг
		3	-02	" ℓ=1410	2	25,9 кг
		4	-002	Рифл.ст. б=6мм ГОСТ 8568-77*	м²	
				ВСт3кп2 ГОСТ 380-71*	3,3	48,6 кг

Привязан:

Инв. N

Нач.отд.	Часов	
Н.контр.	Черемисинова	
Рук.гр.	Гурьева	
Ст.инж.	Годунов	
Инженер	Свириденко	

3.004.1-17.3-КЖИ-Н1

ФОМ1-1. Настил Н1.

Стадия	Масса	Масштаб
Р	472,5	—

Лист | Листов 1

ЛО ГПИ „Фундаментпроект"

Инв. N подл. | Подпись и дата | Взам.инв. N

Перила П1

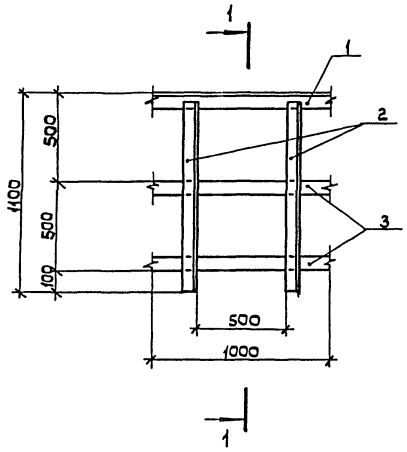

1 — 1

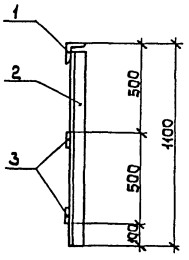

Спецификация перил П1

Формат	Зона	Поз.	Обозначение	Наименование	Кол.	Примеч.
				Перила П1		
				Сборочные единицы		
				Детали		
				L50x50x5 ГОСТ 8509-86	п.м.	
		1	3.004.1-17.3-КЖИ-П1-001	ВСт3пс6-1 ТУ14-1-3023-80 ℓ=1000	7,9	3,77 кг
		2	-01	L50x50x5 ГОСТ 8509-86		
				ВСт3пс6-1 ТУ14-1-3023-80 ℓ=1100	16	4.1 кг
		3	-002	-4x50 ГОСТ 19903-74*	п.м	
				ВСт3пс6-1 ТУ14-1-3023-80 ℓ=1000	15,8	1,6 кг

Соединение деталей производить ручной сваркой по ГОСТ 5264-80, электроды Э-42А по ГОСТ 9467-75, контроль сварки по ГОСТ 3242-79.

24206-03 34

Привязан

Инв. N

Нач.отд.	Часов	
Н.контр.	Черемисинова	
Рук.гр.	Гурьева	
Ст.инж.	Годунов	
Инженер	Свириденко	

3.004.1-17.3-КЖИ-П1

ФОМ1-1. Перила П1.

Стадия	Масса	Масштаб
Р	120,7	—

Лист | Листов 1

ЛО ГПИ „Фундаментпроект"

Инв. N подл. | Подпись и дата | Взам.инв. N

Стойка К1

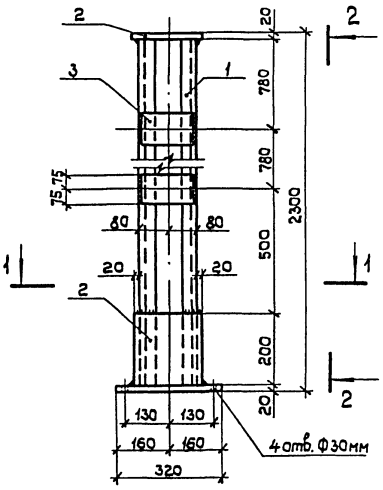

2 — 2

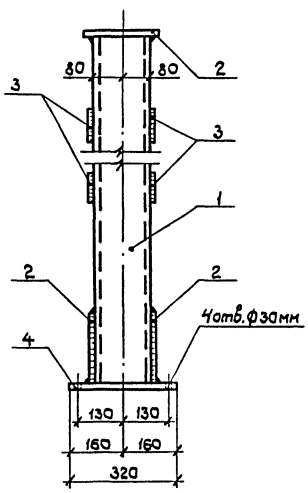

1 — 1

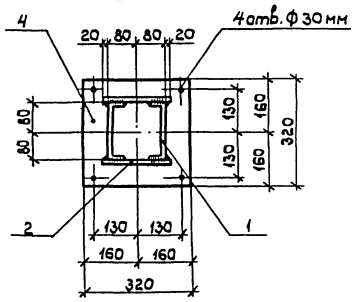

Спецификация стойки К1

Формат	Зона	Поз.	Обозначение	Наименование	Кол.	Примеч.
				Стойка К1 (шт 4)		
				Сборочные единицы		
				Детали		
		1	3.004.1-17.3-КЖСИ-К1-001	С 16 ГОСТ 8240-72*		
				ВСт3пс6-1 ТУ 14-1-3023-80 ℓ=230	2	32,7кг
		2	-002	— 20×200 ГОСТ 19903-74*		
				ВСт3пс6-1 ТУ 14-1-3023-80 ℓ=200	3	6,3кг
		3	-003	— 8×140 ГОСТ 19903-74*		
				ВСт3пс6-1 ТУ 14-1-3023-80 ℓ=150	4	1,4 кг
		4	-004	— 20×320 ГОСТ 19903-74*		
				ВСт3пс6-1 ТУ 14-1-3023-80 ℓ=320	1	16,1кг

Соединение деталей производить ручной сваркой по ГОСТ 5264-80, электроды Э-42А по ГОСТ 9467-75, контроль сварки по ГОСТ 3242-79.

Привязан:

Инв.N

	3.004.1-17.3-КЖСИ-К1		
ФОМ1-1. Стойка К1.	Стадия	Масса	Масштаб
	Р	106,0	—
	Лист	Листов	
	ЛОГПИ "Фундаментпроект"		

Нач.отд. Часов
Н.контр. Черемисина
Рук.гр. Гурьева
Ст.инж. Годунов
Инженер Бирюченко

Инв.N подл. | Подпись и дата | Взам.инв.N

Перила П2

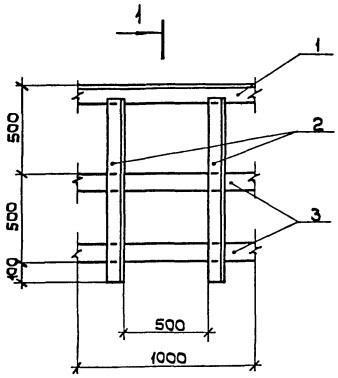

1 — 1

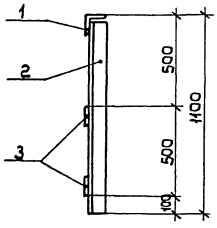

Спецификация перил П2

Формат	Зона	Поз.	Обозначение	Наименование	Кол.	Примеч.
				Перила П2		
				Сборочные единицы		
				Детали		
		1	3.004.1-17.3-КЖСИ-П2-001	L 50×50×5 ГОСТ 8509-86	п.м	
				ВСт3пс6-1 ТУ 14-1-3023-80 ℓ=1000	3,7	3,77кг
		2	-01	L 50×50×5 ГОСТ 8509-86		
				ВСт3пс6-1 ТУ 14-1-3023-80 ℓ=1100	8	4,1 кг
		3	-002	— 4×50 ГОСТ 19903-74*	п.м.	
				ВСт3пс6-1 ТУ 14-1-3023-80 ℓ=1000	7,4	1,6 кг

Соединение деталей производить ручной сваркой по ГОСТ 5264-80, электроды Э-42А по ГОСТ 9467-75, контроль сварки по ГОСТ 3242-79.

Привязан:

Инв.N

	3.004.1-17.3-КЖСИ-П2		
ФОМ1. Площадка под поплавковую камеру и газоотделитель. Перила П2.	Стадия	Масса	Масштаб
	Р	58,5	—
	Лист	Листов 1	
	ЛОГПИ "Фундаментпроект"		

Нач.отд. Часов
Н.контр. Черемисина
Рук.гр. Гурьева
Ст.инж. Годунов
Инженер Бирюченко

Инв.N подл. | Подпись и дата | Взам.инв.N

2420-03 35

Настил Н2

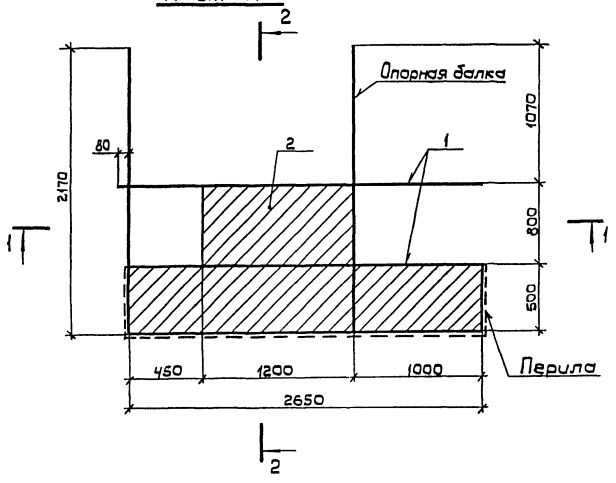

2 — 2

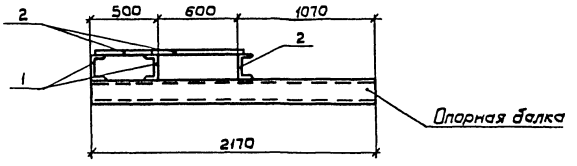

1 — 1

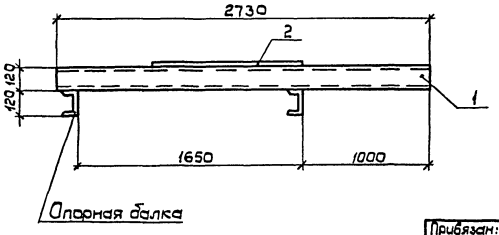

Спецификация настила Н2

Формат	Зона	Поз.	Обозначение	Наименование	Кол.	Примеч.
				Настил Н2 (шт.1)		
				Сборочные единицы		
				Детали		
		1	3.004.1-17.3-КЖИ-Н2-001	⊏12 ГОСТ 8240-72*		
				Ст3пс6-1 ТУ14-1-3023-80 ℓ=2730	3	28,4 кг
		2	-002	Рифл. сталь δ=6мм ГОСТ 8568-77*	м²	
				Ст3кп2 ГОСТ 380-71*	21	48,6 кг

Привязан:

Инв. N

Нач. отд.	Часов		
Н. контр.	Черемисинова		
Рук. пр.	Гурьева		
Ст. инж.	Гадунов		
Инженер	Свириденко		

3.004.1-17.3-КЖИ-Н2

ФОМ1. Площадка под поплавковую камеру и газоотделитель. Настил Н2.

Стадия	Масса	Масштаб
Р	157,3	—
Лист	Листов 1	

ЛОГПИ "Фундаментпроект"

Инв. N подл. | Подпись и дата | Взам. инв. N

Лестница Л2

1 — 1

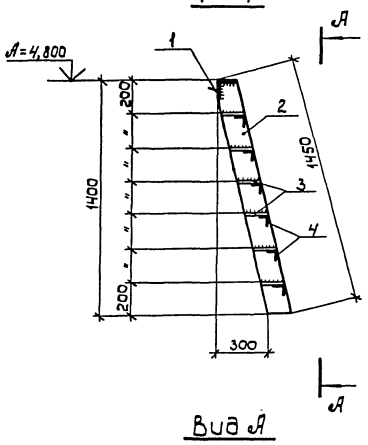

Вид А

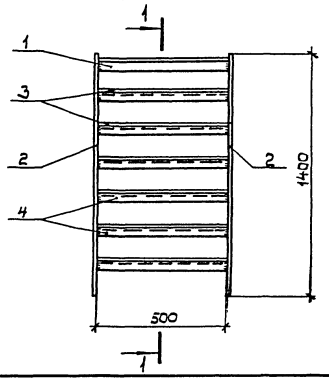

Спецификация лестницы Л2

Формат	Зона	Поз.	Обозначение	Наименование	Кол.	Примеч.
				Лестница Л2 (шт.1)		
				Сборочные единицы		
				Детали		
		1	3.004.1-17.3-КЖИ-Л2-001	L 110×110×8 ГОСТ 8509-86		
				Ст3пс6-1 ТУ14-1-3023-80 ℓ=500	1	6,8 кг
		2	-002	-8×150 ГОСТ 19903-74*		
				Ст3пс6-1 ТУ14-1-3023-80 ℓ=1450	2	14,2 кг
		3	-003	Рифл. сталь δ=6мм ГОСТ 8568-77*	м²	
				Ст3кп2 ГОСТ 380-71*	0,6	48,6 кг
		4	-004	L 50×50×5 ГОСТ 8509-86		
				Ст3пс6-1 ТУ14-1-3023-80 ℓ=500	6	1,9 кг

Привязан:

Инв. N

Нач. отд.	Часов		
Н. контр.	Черемисинова		
Рук. пр.	Гурьева		
Ст. инж.	Гадунов		
Инженер	Свириденко		

3.004.1-17.3-КЖИ-Л2

ФОМ1. Площадка под поплавковую камеру и газоотделитель. Лестница Л2.

Стадия	Масса	Масштаб
Р	75,8	—
Лист	Листов 1	

ЛОГПИ "Фундаментпроект"

21206-03 36

Инв. N подл. | Подпись и дата | Взам. инв. N

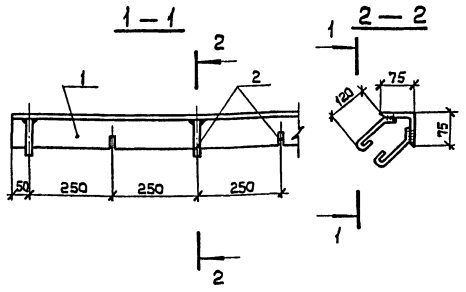

Формат	Зона	Поз.	Обозначение	Наименование	Кол.	Примеч.
				МН1		
		1		L 75×75×6 ГОСТ 8509-86		
				Вст3пс6-1 ТУ 14-1-3023-80 ℓ=2850	1	196,7 кг
		2		ФВАI ГОСТ 5781-82* ℓ=210	115	0,1 кг

Привязан:

Инв. N

Инв. N подл. | Подпись и дата | Взам. инв. N

Нач. отд.	Часов	
Н. контр.	Черемушкина	
Рук. гр.	Гурьева	
Ст. инж.	Гадунов	
Инженер	Свириденко	

3.004.1-17.3-КЖСИ-МН1

Изделие закладное ФОМ1-МН1

Стадия	Масса	Масштаб
Р	208,2	—
Лист	Листов 1	

ЛОГПИ „Фундаментпроект"

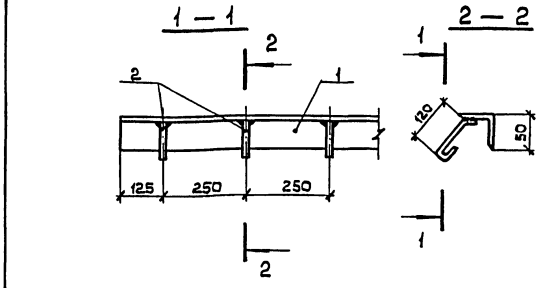

Формат	Зона	Поз.	Обозначение	Наименование	Кол.	Примеч.
				МН2		
		1		L 50×50×5 ГОСТ 8509-86		
				Вст3пс6-1 ТУ 14-1-3023-80 ℓ=3965	1	149,6 кг
		2		ФВАI ГОСТ 5781-82 ℓ=210	159	0,1 кг

Привязан:

Инв. N

Инв. N подл. | Подпись и дата | Взам. инв. N

Нач. отд.	Часов	
Н. контр.	Черемушкина	
Рук. гр.	Гурьева	
Ст. инж.	Гадунов	
Инженер	Свириденко	

3.004.1-17.3-КЖСИ-МН2

Изделие закладное ФОМ1-МН2

Стадия	Масса	Масштаб
Р	165,6	—
Лист 1	Листов 1	

ЛОГПИ „Фундаментпроект"

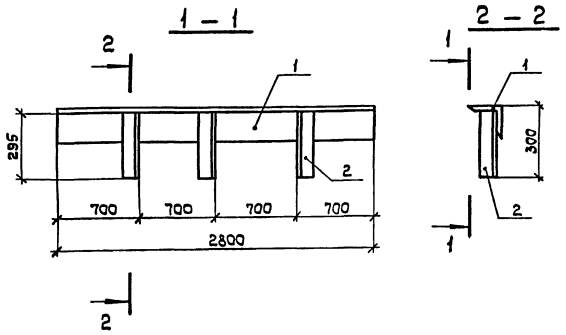

Формат	Зона	Поз.	Обозначение	Наименование	Кол.	Примеч.
				МН3		
		1		L 50×50×5 ГОСТ 8509-86		
				Вст3пс6-1 ТУ 14-1-3023-80 ℓ=2800	1	10,6 кг
		2		L 50×32×4 ГОСТ 8510-86		
				Вст3кп2 ГОСТ 380-71* ℓ=300	3	0,7 кг

Привязан:

Инв. N

Инв. N подл. | Подпись и дата | Взам. инв. N

Нач. отд.	Часов	
Н. контр.	Черемушкина	
Рук. гр.	Гурьева	
Ст. инж.	Гадунов	
Инженер	Свириденко	

3.004.1-17.3-КЖСИ-МН3

Изделие закладное ФОМ1-МН3

Стадия	Масса	Масштаб
Р	12,7	—
Лист	Листов 1	

ЛОГПИ „Фундаментпроект"

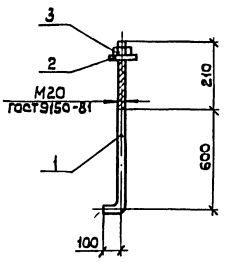

Формат	Зона	Поз.	Обозначение	Наименование	Кол.	Примеч.
				МН11		
		1		Круг 20 ГОСТ 2590-71* / 20 ГОСТ 1050-74**	1	2,3 кг
				ℓ=910		
		2		Шайба М20 ГОСТ 11371-78*	1	0,02 кг
		3		Гайка М20 ГОСТ 5915-70*	1	0,1 кг

Привязан:

Инв. N

Инв. N подл. | Подпись и дата | Взам. инв. N

Нач. отд.	Часов	
Н. контр.	Черемушкина	
Рук. гр.	Гурьева	
Ст. инж.	Гадунов	
Инженер	Свириденко	

3.004.1-17.3-КЖСИ-МН11

Изделие закладное ФОМ1-1-МН11

Стадия	Масса	Масштаб
Р	2,4	—
Лист	Листов 1	

ЛОГПИ „Фундаментпроект"

24206-03 37

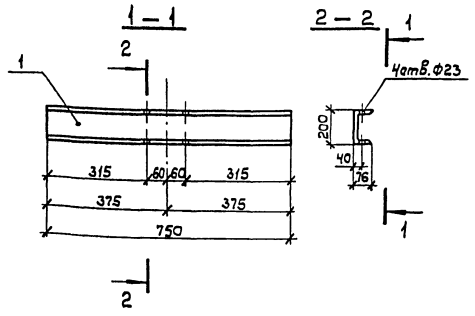

Формат	Зона	Поз.	Обозначение	Наименование	Кол.	Примеч.
				МН8		
		1		С20 ГОСТ 8240-72*		
				ВСт3пс6-1 ТУ14-1-3023-80 ℓ=750	1	14,0 кг

Привязан

Инв.N

Инв.N подл. | Подпись и дата | Взам.инв.N

3.004.1-17.3-КЖСИ-МН8

ФОМ1. Площадка под поплавковую камеру и газоотделитель-МН8

Стадия	Масса	Масштаб
Р	14,0	—
Лист	Листов	

ЛОПИ "Фундаментпроект"

Нач.отд. Часов
Н.контр. Черемисинова
Рук.гр. Гурьева
Ст.инж. Гадунов
Инженер Сбируденко

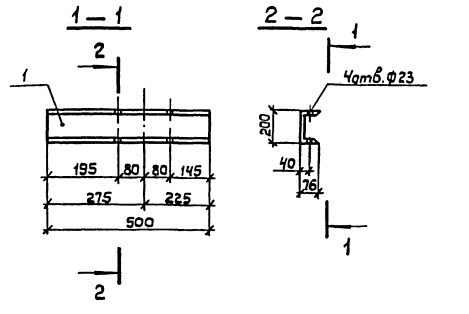

Формат	Зона	Поз.	Обозначение	Наименование	Кол.	Примеч.
				МН9		
		1		С20 ГОСТ 8240-72*		
				ВСт3пс6-1 ТУ14-1-3023-80		
				ℓ=500	1	9,2 кг

Привязан:

Инв.N

Инв.N подл. | Подпись и дата | Взам.инв.N

3.004.1-17.3-КЖСИ-МН9

ФОМ1. Площадка под поплавковую камеру и газоотделитель-МН9

Стадия	Масса	Масштаб
Р	9,2	—
Лист	Листов 1	

ЛОПИ "Фундаментпроект"

Нач.отд. Часов
Н.контр. Черемисинова
Рук.гр. Гурьева
Ст.инж. Гадунов
Инженер Сбируденко

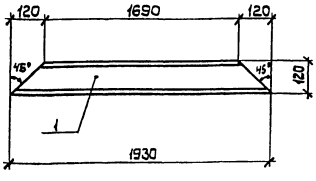

Формат	Зона	Поз.	Обозначение	Наименование	Кол.	Примеч.
				МН10		
		1		С12 ГОСТ 8240-72*		
				ВСт3пс6-1 ТУ14-1-3023-80 ℓ=1930	1	20,1 кг

Привязан:

Инв.N

Инв.N подл. | Подпись и дата | Взам.инв.N

3.004.1-17.3-КЖСИ-МН10

ФОМ1. Площадка под поплавковую камеру и газоотделитель-МН10

Стадия	Масса	Масштаб
Р	20,1	—
Лист 1	Листов 1	

ЛОПИ "Фундаментпроект"

Нач.отд. Часов
Н.контр. Черемисинова
Рук.гр. Гурьева
Ст.инж. Гадунов
Инженер Сбируденко

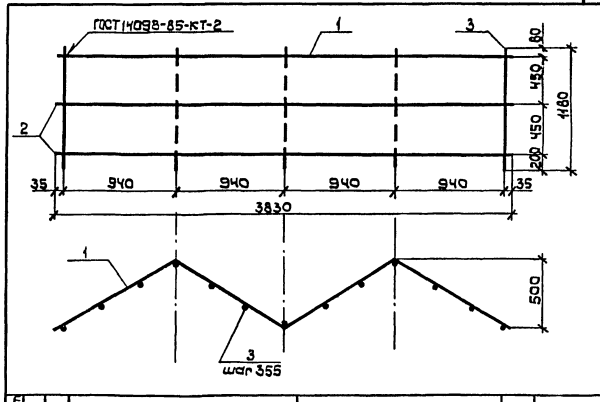

Формат	Зона	Поз.	Обозначение	Наименование	Кол.	Примеч.
				С10		
		1		Ф20AIII ГОСТ 5781-82* ℓ=4260	1	10,5 кг
		2		Ф12А-II ГОСТ 5781-82* ℓ=4260	2	3,8 кг
		3		ℓ=1180	13	1,0 кг

Поз.	Эскиз
1,2	1065 1065 1065 1065 500 1880 1880

Привязан:

Инв.N

Инв.N подл. | Подпись и дата | Взам.инв.N

3.004.1-17.3-КЖСИ-С10

Арматурная сетка плиты ПМ1-С10

Стадия	Масса	Масштаб
Р	31,1	—
Лист	Листов 1	

ЛОПИ "Фундаментпроект"

Нач.отд. Часов
Н.контр. Черемисинова
Рук.гр. Гурьева
Ст.инж. Гадунов
Инженер Сбируденко

24206-03 38

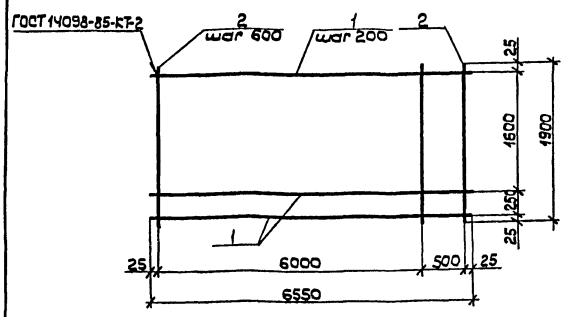

Формат	Зона	Поз.	Обозначение	Наименование	Кол.	Примеч.
				С 1		
		1		Ф25А-II ГОСТ 5781-82*		
				ℓ = 6550	10	25,2кг
		2		Ф12А-II ГОСТ 5781-82*		
				ℓ = 1900	12	1,7кг

Привязан:

Инв. N

Инв. N подл. | Подпись и дата | Взам. инв. N

Нач. отд.	Часов	
Н. контр.	Черемисина	
Рук. гр.	Гурьева	
Ст. инж.	Гадунов	
Инженер	Свириденко	

3.004.1-17.3-КЖСИ-С1

Арматурная сетка плиты Пм1-С1.

Стадия	Масса	Масштаб
Р	272,4	—
Лист	Листов 1	

ЛО ГПИ "Фундаментпроект"

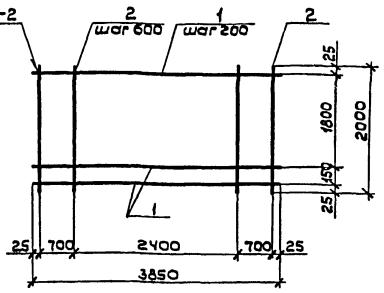

Формат	Зона	Поз.	Обозначение	Наименование	Кол.	Примеч.
				С 2		
		1		Ф25А-II ГОСТ 5781-82*		
				ℓ = 3850	11	14,8кг
		2		Ф12А-II ГОСТ 5781-82*		
				ℓ = 2000	7	1,8кг

Привязан:

Инв. N

Инв. N подл. | Подпись и дата | Взам. инв. N

Нач. отд.	Часов	
Н. контр.	Черемисина	
Рук. гр.	Гурьева	
Ст. инж.	Гадунов	
Инженер	Свириденко	

3.004.1-17.3-КЖСИ-С2

Арматурная сетка плиты Пм1-С2

Стадия	Масса	Масштаб
Р	174,5	—
Лист	Листов 1	

ЛО ГПИ "Фундаментпроект"

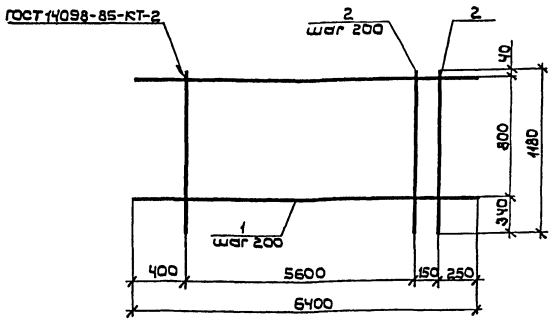

Формат	Зона	Поз.	Обозначение	Наименование	Кол.	Примечан.
				С 3		
		1		Ф12А-II ГОСТ 5781-82* ℓ=6400	5	5,7кг
		2		ℓ=1180	30	1,0кг

Привязан:

Инв. N

Инв. N подл. | Подпись и дата | Взам. инв. N

Нач. отд.	Часов	
Н. контр.	Черемисина	
Рук. гр.	Гурьева	
Ст. инж.	Гадунов	
Инженер	Свириденко	

3.004.1-17.3-КЖСИ-С3

Арматурная сетка плиты Пм1-С3.

Стадия	Масса	Масштаб
Р	58,5	—
Лист	Листов 1	

ЛО ГПИ "Фундаментпроект"

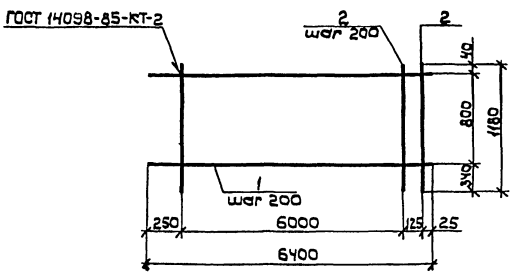

Формат	Зона	Поз.	Обозначение	Наименование	Кол.	Примеч.
				С 4		
		1		Ф12А-II ГОСТ 5781-82* ℓ=6400	5	5,7кг
		2		ℓ=1180	3,2	1,0кг

Привязан:

Инв. N

Инв. N подл. | Подпись и дата | Взам. инв. N

Нач. отд.	Часов	
Н. контр.	Черемисина	
Рук. гр.	Гурьева	
Ст. инж.	Гадунов	
Инженер	Свириденко	

3.004.1-17.3-КЖСИ-С4

Арматурная сетка плиты Пм 1-С4.

Стадия	Масса	Масштаб
Р	60,5	—
Лист	Листов 1	

ЛО ГПИ "Фундаментпроект"

24206-03 39

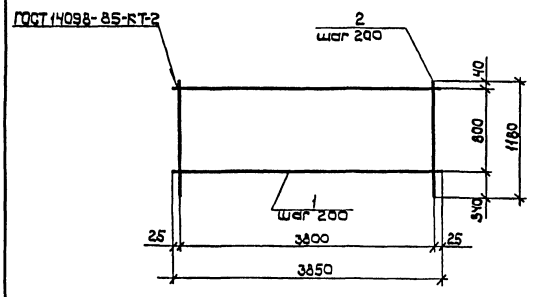

Формат	Зона	Поз.	Обозначение	Наименование	Кол.	Примеч.
				С5		
		1		Ф12А-II ГОСТ 5781-82* ℓ=3850	5	3,4 кг
		2		ℓ=1180	20	1,0 кг

Привязан:

Инв.N

Инв.N подл. | Подпись и дата | Взам.инв.N

3.004.1-17.3-КЖИ-С5

Арматурная сетка плиты Пм1-С5

Стадия	Масса	Масштаб
Р	37,0	—
Лист	Листов 1	

ЛО ГПИ "Фундаментпроект"

Нач.отд Часов
Н.контр. Черемушкина
Рук.гр. Гурьева
Ст.инж. Гаврилов
Инженер Свириденко

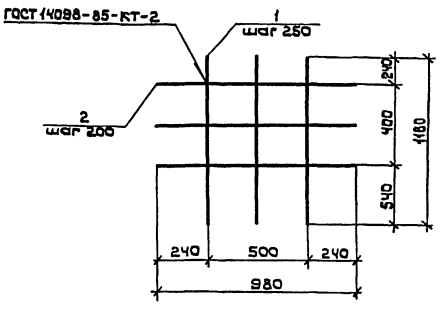

Формат	Зона	Поз.	Обозначение	Наименование	Кол.	Примеч.
				С6		
		1		Ф12А-II ГОСТ 5781-82* ℓ=1180	3	1,0 кг
		2		ℓ=980	3	0,9 кг

Привязан:

Инв.N

Инв.N подл. | Подпись и дата | Взам.инв.N

3.004.1-17.3-КЖИ-С6

Арматурная сетка плиты Пм1-С6

Стадия	Масса	Масштаб
Р	5,7	—
Лист	Листов 1	

ЛО ГПИ "Фундаментпроект"

Нач.отд Часов
Н.контр. Черемушкина
Рук.гр. Гурьева
Ст.инж. Гаврилов
Инженер Свириденко

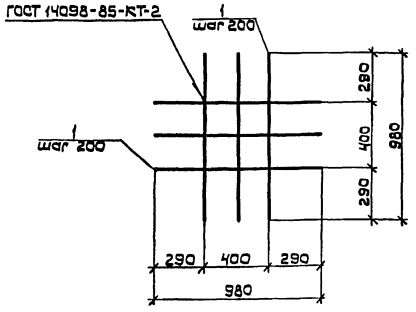

Формат	Зона	Поз.	Обозначение	Наименование	Кол.	Примеч.
				С7		
		1		Ф12А-II ГОСТ 5781-82* ℓ=980	6	0,9 кг

Привязан:

Инв.N

Инв.N подл. | Подпись и дата | Взам.инв.N

3.004.1-17.3-КЖИ-С7

Арматурная сетка плиты Пм1-С7

Стадия	Масса	Масштаб
Р	5,4	—
Лист	Листов 1	

ЛО ГПИ "Фундаментпроект"

Нач.отд Часов
Н.контр. Черемушкина
Рук.гр. Гурьева
Ст.инж. Гаврилов
Инженер Свириденко

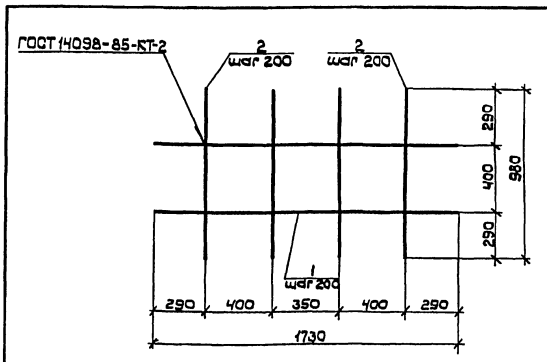

Формат	Зона	Поз.	Обозначение	Наименование	Кол.	Примеч.
				С8		
		1		Ф12А-II ГОСТ 5781-82* ℓ=1730	3	1,6 кг
		2		ℓ=980	6	0,9 кг

Привязан:

Инв.N

Инв.N подл. | Подпись и дата | Взам.инв.N

3.004.1-17.3-КЖИ-С8

Арматурная сетка плиты Пм1-С8

Стадия	Масса	Масштаб
Р	10,2	—
Лист	Листов 1	

ЛО ГПИ "Фундаментпроект"

Нач.отд Часов
Н.контр. Черемушкина
Рук.гр. Гурьева
Ст.инж. Гаврилов
Инженер Свириденко

ГОСТ 14098-85-КТ-2

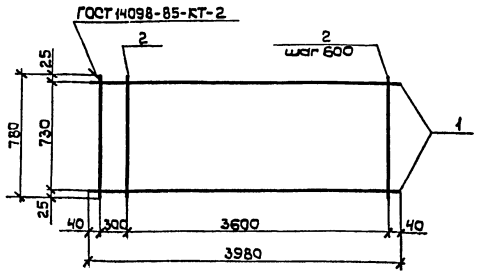

Формат	Зона	Поз.	Обозначение	Наименование	Кол.	Примеч.
				С 11		
		1		Ф20А-II ГОСТ 5781-82* ℓ=3980	2	9,8 кг
		2		Ф12А-II ГОСТ 5781-82* ℓ=780	8	0,7 кг

Привязан:

Инв. N

Инв. N подл. | Подпись и дата | Взам. инв. N

Нач. отд	Часов	
Н. контр	Черемисинова	
Рук. гр.	Гурьева	
Ст. инж.	Гадунов	
Инженер	Свириденко	

3.004.1-17.3-КЖСИ-С11

Арматурная сетка плиты Пм2-С11

Стадия	Масса	Масштаб
Р	25,9	—
Лист	Листов 1	

ЛОГПИ "Фундаментпроект"

ГОСТ 14098-85-КТ-2

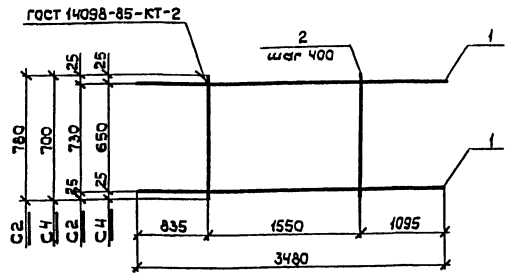

Формат	Зона	Поз.	Обозначение	Наименование	Кол.	Примеч.
				С12, С14		
		1		Ф20А-II ГОСТ 5781-82* ℓ=3480	2	8,6 кг
		2		Ф12А-II ГОСТ 5781-82*		
				ℓ=780 (С12)	5	0,7 кг
				ℓ=700 (С14)	5	0,6 кг

Привязан:

Инв. N

Инв. N подл. | Подпись и дата | Взам. инв. N

Нач. отд	Часов	
Н. контр	Черемисинова	
Рук. гр.	Гурьева	
Ст. инж.	Гадунов	
Инженер	Свириденко	

3.004.1-17.3-КЖСИ-С12,С14

Арматурная сетка плиты Пм2 С12, С14.

Стадия	Масса	Масштаб
Р	20,7 кг (С12) 20,2 (С14)	
Лист	Листов 1	

ЛОГПИ "Фундаментпроект"

ГОСТ 14098-85-КТ-2

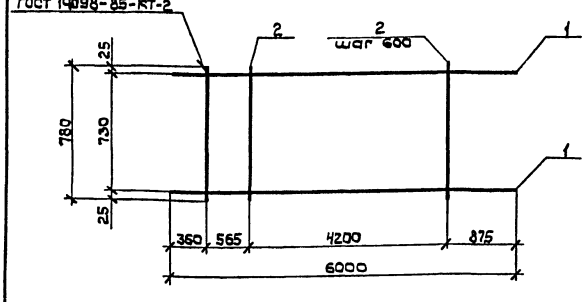

Формат	Зона	Поз.	Обозначение	Наименование	Кол.	Примеч.
				С 13		
		1		Ф20А-II ГОСТ 5781-82* ℓ=6000	2	14,8 кг
		2		Ф12А-II ГОСТ 5781-82* ℓ=780	9	0,7 кг

Привязан:

Инв. N

Инв. N подл. | Подпись и дата | Взам. инв. N

Н. контр	Черемисинова	
Рук. пр.	Гурьева	
Ст. инж.	Гадунов	
Инженер	Свириденко	

3.004.1-17.3-КЖСИ-С13

Арматурная сетка плиты Пм2-С13

Стадия	Масса	Масштаб
Р	35,9	—
Лист	Листов 1	

ЛОГПИ "Фундаментпроект"

ГОСТ 14098-85-КТ-2

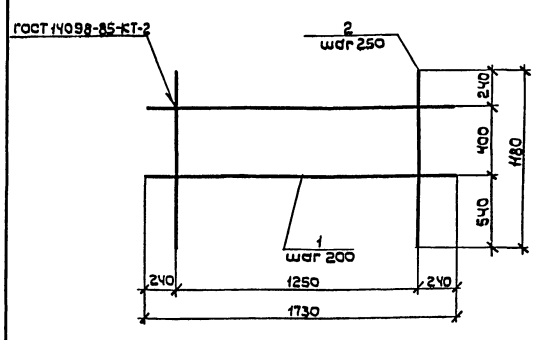

Формат	Зона	Поз.	Обозначение	Наименование	Кол.	Примеч.
				С 9		
		1		Ф12А-II ГОСТ 5781-82* ℓ=1730	3	1,6 кг
		2		ℓ=1180	6	1,0 кг

Привязан:

Инв. N

Инв. N подл. | Подпись и дата | Взам. инв. N

Нач. отд	Часов	
Н. контр	Черемисинова	
Рук. гр.	Гурьева	
Ст. инж.	Гадунов	
Инженер	Свириденко	

3.004.1-17.3-КЖСИ-С9

Арматурная сетка плиты Пм1-С9

Стадия	Масса	Масштаб
Р	10,8	—
Лист	Листов 1	

ЛОГПИ "Фундаментпроект"

21206-03

gost.e-ecolog.ru