ТИПОВЫЕ КОНСТРУКЦИИ, ИЗДЕЛИЯ И УЗЛЫ ЗДАНИЙ И СООРУЖЕНИЙ

СЕРИЯ 3.004-3

ВИБРОИЗОЛИРОВАННЫЕ ФУНДАМЕНТЫ ПОД КУЗНЕЧНЫЕ МОЛОТЫ

ВЫПУСК 23

ФУНДАМЕНТ ПОД МОЛОТ КОВОЧНЫЙ ПАРОВОЗДУШНЫЙ МОДЕЛИ М1547 С МАССОЙ ПАДАЮЩИХ ЧАСТЕЙ 5000 кг.

РАБОЧИЕ ЧЕРТЕЖИ

21798-05
цена 2-17

gost.e-ecolog.ru

ЦЕНТРАЛЬНЫЙ ИНСТИТУТ ТИПОВОГО ПРОЕКТИРОВАНИЯ
ГОССТРОЯ СССР

Москва А-445. Смольная ул 22

Сдано в печать II 1988 года

Заказ № 3336 Тираж 220 ЭИЗ

ТИПОВЫЕ КОНСТРУКЦИИ, ИЗДЕЛИЯ И УЗЛЫ ЗДАНИЙ И СООРУЖЕНИЙ

СЕРИЯ 3.004-3

ВИБРОИЗОЛИРОВАННЫЕ ФУНДАМЕНТЫ ПОД КУЗНЕЧНЫЕ МОЛОТЫ

ВЫПУСК 23

ФУНДАМЕНТ ПОД МОЛОТ КОВОЧНЫЙ ПАРОВОЗДУШНЫЙ МОДЕЛИ М1547 С МАССОЙ ПАДАЮЩИХ ЧАСТЕЙ 5000 КГ.

РАБОЧИЕ ЧЕРТЕЖИ

РАЗРАБОТАНЫ

ЦНИИПРОМЗДАНИЙ

Гл. инженер института — В. Гранев
Начальник отдела — А. Болтухов
Ст. научн. сотрудник — П. Бобришев
Руководитель группы — Н. Казарцева

ЦНИИОМТП им Кучеренко

Директор — Ю. Складнев
Зав. отделением — А. Цейтлин
Рук. лаборатории — В. Ивович
Ст. научн. сотрудник — Г. Кедрова

Утверждены
и введены в действие
с 1 марта 1987 г.
Протокол Госстроя СССР № АЧ-65
от 13 октября 1986 г.

Обозначение	Наименование	Стр
3.004-3.23-0.00.00С	Содержание	2
3.004-3.23-0.00.00 ПЗ	Пояснительная записка	4
3.004-3.23-0.00.00	Виброизолированный фундамент под молот модели М1547	6
3.004-3.23-1.00.00	Подфундаментный короб	
3.004-3.23-1.01.00	Сетка С1... С11	7
3.004-3.23-0.00.00 СБ	Виброизолированный фундамент под молот модели М1547 Сборочный чертеж	8
3.004-3.23-1.00.00 СБ	Подфундаментный короб Сборочный чертеж	10
3.004-3.23-1.12.00 СБ	Пространственный каркас	13
3.004-3.23-1.12.01 СБ	Каркас	
3.004-3.23-1.13.00	Закладное изделие М1	14
3.004-3.23-1.14.00	Закладное изделие М2	
3.004-3.23-1.15.00	Закладное изделие М3	15
3.004-3.23-1.16.00	Закладное изделие М4	
3.004-3.23-1.17.00	Закладное изделие М5	16
3.004-3.23-1.18.00	Закладное изделие М6	
3.004-3.23-1.19.00	Закладное изделие М7	17
3.004-3.23-1.20.00	Закладное изделие М8	
3.004-3.23-2.00.00	Фундаментный блок	18

Обозначение	Наименование	Стр.
3.004-3.23-2.00.00 СБ	Фундаментный блок Сборочный чертеж	19
3.004-3.23-2.01.00	Сетка С1... С8	21
3.004-3.23-2.11.00	Закладное изделие М1	
3.004-3.23-2.09.00	Сетка С9, С10	22
3.004-3.23-2.09.00 СБ	Сетка С9, С10 Сборочный чертеж	
3.004-3.23-2.12.00 СБ	Закладное изделие М2	23
3.004-3.23-2.13.00 СБ	Закладное изделие М3	
3.004-3.23-3.00.00	Перекрытие	24
3.004-3.23-3.00.00 СБ	Перекрытие Сборочный чертеж	25
3.004-3.23-3.01.00	Плита П1	27
3.004-3.23-3.01.00 СБ	Плита П1 Сборочный чертеж	28
3.004-3.23-3.02.00	Плита П2	29
3.004-3.23-3.02.00 СБ	Плита П2 Сборочный чертеж	30
3.004-3.23-3.03.00	Плита П3	31
3.004-3.23-3.03.00 СБ	Плита П3 Сборочный чертеж	32
3.004-3.23-3.04.00	Плита П4	33

Нач. отд.	Болтухов		
Ст. н. сотр.	Бобришев		
Рук. гр.	Козарцева		
Провер.	Берлин		

3.004-3.23-0.00.00С

Содержание

Стадия	Лист	Листов
Р	1	2

ЦНИИПРОМЗДАНИЙ

Обозначение	Наименование	Стр.
3.004-3.23-3.04.000СБ	Плита П4 Сборочный чертеж	34
3.004-3.23-3.05.00	Плита П5	35
3.004-3.23-3.05.000СБ	Плита П5 Сборочный чертеж	35
3.004-3.23-3.06.00	Плита П6	36
3.004-3.23-3.06.000СБ	Плита П6 Сборочный чертеж	37
3.004-3.23-3.07.00	Крышка люка	38
3.004-3.23-3.07.000СБ	Крышка люка Сборочный чертеж	39
3.004-3.23-3.08.00	Балка	40
3.004-3.23-3.08.02	Полоса	
3.004-3.23-3.08.000СБ	Балка Сборочный чертеж	
3.004-3.23-3.09.000СБ	Связь СВ1 Сборочный чертеж	41
3.004-3.23-3.10.000СБ	Связь СВ2 Сборочный чертеж	42
3.004-3.23-4.00.00	Подшаботная прокладка П1	43
3.004-3.23-4.00.000СБ	Подшаботная прокладка П1 Сборочный чертеж	
3.004-3.23-5.00.00	Подшаботная прокладка П2	44
3.004-3.23-5.00.000СБ	Подшаботная прокладка П2 Сборочный чертеж	

Обозначение	Наименование	Стр.
3.004-3.23-6.00.00	Подшаботная прокладка П3	45
3.004-3.23-6.00.000СБ	Подшаботная прокладка П3 Сборочный чертеж	
3.004-3.23-7.00.00	Лестница	46
3.004-3.23-7.00.000СБ	Лестница Сборочный чертеж	
3.004-3.23-8.00.00	Виброизолятор резиновый	47
3.004-3.23-8.00.000СБ	Виброизолятор резиновый Сборочный чертеж	
3.004-3.23-8.01.00	Корпус	48
3.004-3.23-8.00.00	Резиновый элемент	
3.004-3.23-8.01.000СБ	Корпус Сборочный чертеж	49
3.004-3.23-9.00.00	Виброизолятор пружинный	50
3.004-3.23-9.01.00	Крышка верхняя	
3.004-3.23-9.00.000СБ	Виброизолятор пружинный Сборочный чертеж	51
3.004-3.23-9.01.000СБ	Крышка верхняя Сборочный чертеж	52
3.004-3.23-9.02.00	Крышка нижняя	53
3.004-3.23-9.02.000СБ	Крышка нижняя Сборочный чертеж	54
3.004-3.23-0.00.00	Ведомость расхода стали и материалов на фундамент	55

I Общая часть.

Серия 3.004-3 содержит рабочие чертежи виброизолированных фундаментов под кузнечные молоты, выпускаемые Отечественной промышленностью.

В настоящий выпуск включены рабочие чертежи виброизолированного фундамента под молот ковочный паровоздушный модели М 1547, изготовляемый Воронежским Производственным Объединением по выпуску кузнечно-прессового оборудования. Данный выпуск заменяет ранее разработанный выпуск 4 серии 3.004-3

Технические характеристики молота:

Номинальная масса падающих частей	$Q_0 = 5{,}0$ т ;
Энергия удара	$E = 125$ кдж ,
Скорость падающих частей	$V_0 = 7{,}0$ м/с ;
Число ударов в минуту	$N \geq 40$ уд/мин ,
Масса молота без шабота	$Q_м = 47{,}24$ т ;
Масса шабота в сборе	$Q_ш = 75{,}0$ т ,
Отметка подошвы шабота относительно пола цеха	$-2{,}11$ м ,
Коэффициент восстановления при ударе	$\varepsilon = 0{,}25$.

Рабочие чертежи фундамента разработаны для следующих грунтовых и других условий:

Уровень грунтовых вод принят на 2,0 м ниже пола цеха

Объемная масса сухого грунта	$\gamma = 1800$ кг/м³
Угол естественного откоса грунта	$\varphi \geq 25°$,
Коэффициент упругого равномерного сжатия для грунта	$C_z \geq 2400$ тс/м³ ;
Нагрузка на перекрытие подфундаментного короба	$p \leq 20$ кН/м² ;
Допускаемое среднее давление на основание под подошвой фундамента короба от статических и динамических нагрузок.	$q \geq 0{,}17$ мпа.

Динамический расчет фундамента произведен в соответствии с „Руководством по проектированию виброизоляции машин и оборудования," М 1972 г на основании технических характеристик молота и принятых грунтовых условий.

Запроектированные конструкции фундамента имеют следующие динамические характеристики:

Амплитуду колебаний фундаментного блока	$a_ф = 2{,}7$ мм ;
Амплитуду колебаний подфундаментного короба	$a_к = 0{,}25$ мм ;
Частоту собственных вертикальных колебаний установки	$f_z = 3{,}7$ гц.

2 Конструктивные решения

Виброизолированный фундамент состоит из подфундаментного короба, перекрытия и фундаментного блока, свободно опирающегося на пружинные и резиновые виброизоляторы.

Пружинные виброизоляторы ВП-1 приняты по „Каталогу пружин и рессор для виброизоляторов и пружинных виброизоляторов (серия 3.001-2, вып. 1,2) в резиновых виброизоляторах принята резина марки ТМКЩ-М по ГОСТ 7338-77.

Виброизоляторы подняты от дна подфундаментного короба и располагаются на железобетонных лентах.

Между стенками подфундаментного короба и фундаментным блоком предусмотрены проходы шириной 750 мм.

Перекрытие, выполненное в виде стальных съемных плит, опирается на стенки короба. Конструкция перекрытия дает возможность молоту осуществлять свободные колебания.

Конструкции фундамента запроектированы на условие эксплуатации в неагрессивной и слабоагрессивной среде.

Оклеечная гидроизоляция принята из 3х слоев гидроизола с защитной кирпичной стенкой согласно „Указаниям по проектированию гидроизоляции подземных частей зданий и сооружений" (СН 301-65*).

При устройстве оклеечной гидроизоляции все прямые углы смежных поверхностей должны быть скошены.

Скосы выполнять в виде фасок под углом 45° согласно детали устройства гидроизоляции, показанной на документе 3.004-3.23-0.00.00 СБ.

				3.004-3.23-0.00.00 ПЗ			
Нач отд.	Болтухов			Пояснительная записка	Стадия	Лист	Листов
Ст. н. сотр.	Бобришев				Р	1	2
Рук. гр.	Казарцева				ЦНИИПРОМЗДАНИЙ		
Инж.	Ус						
Провер.	Берлин						

Бетон для подфундаментного короба и фундаментного блока принят марки М200 на щебне из твердых прочных и устойчивых горных пород. Армирование производится сетками из стали А-III (ф25,20;18,12;10 и А-II (ф 25;12) ГОСТ 5781-82.

Для среднеагрессивной и агрессивной среды должна быть принята соответствующая плотность бетона, а также предусмотрены дополнительные мероприятия по защите бетона в соответствии с главой СНиП 3.04.03-85 „Защита строительных конструкций от коррозии.

3. Расчет фундамента.

Стенки подфундаментного короба рассчитаны как пластинки, защемленные по трем сторонам с одной свободной стороны, на нагрузку от бокового давления грунта и давления грунтовых вод, а также на временную нагрузку на пол цеха и перекрытие подфундаментного короба.

Днище подфундаментного короба рассчитано как плита на упругом основании на действие сил и моментов, передающихся на нее через виброизоляторы и стенки подфундаментного короба.

Нижняя арматура фундаментного блока определена расчетом на нагрузку, возникающую при ударе.

Расчеты произведены в соответствии с дополнениями к главе СНиП 2.03.01-84 „Бетонные и железобетонные конструкции" Расчетная арматура принята класса А-III Конструктивная арматура класса А-II принята согласно СНиП 2-19-79 „Фундаменты машин с динамическими нагрузками."

4. Указания по производству работ.

При изготовлении подфундаментного короба, фундаментного блока и выполнении виброизоляции необходимо следовать требованиям глав СНиП: „Основания и фундаменты" (СНиП 3.02.01-83), „Бетонные и железобетонные конструкции монолитные" „Общие правила производства и приемки работ (III-15-76); „Металлические конструкции. Правила изготовления, монтажа и приемки (III-18-75).

4.1. Если на уровне заложения подошвы подфундаментного короба будут обнаружены грунты, не отвечающие грунтовым условиям, указанным выше, вопрос о глубине заложения и размерах подфундаментного короба должен быть пересмотрен совместно с ЦНИИпромзданий.

4.2. Установка закладных изделий должна производиться с особой тщательностью в полном соответствии с проектом. На время производства работ по укладке бетона они должны строго фиксироваться.

4.3. Перед устройством опалубки фундаментного блока производится установка в проектное положение пружинных виброизоляторов, предварительно сжатых болтами до высоты в сжатом состоянии 220 мм.

4.4. Укладку бетонной смеси фундаментного блока следует производить горизонтальными слоями без перерывов.

Дно подшоботной ямы должно быть строго горизонтальным. Выравнивание этой поверхности производится до начала схватывания бетона в массиве фундамента.

Оштукатуривание дна подшоботной ямы не допускается.

4.5. По достижении бетоном фундаментного блока 70% прочности монтируется молот.

4.6. Удаляются стяжные болты пружинных виброизоляторов, затем производится установка и регулировка резиновых виброизоляторов путем подвертывания опорных болтов. Контроль высоты резиновых элементов производится шаблоном высотой 70 мм за несколько проходов. При проверке шаблон вводится в зазоры между стальными листами столика и блоком.

4.7. На металлические балки и стенки короба укладываются плиты перекрытия.

Плиты перекрытия изготавливаются из стальных рифленых листов толщиной 8 мм, усиленных прокатными швеллерами и двутаврами.

Монтажные сварные швы, открытые поверхности закладных деталей, элементы перекрытия, упоров и виброизоляторов должны быть защищены от коррозии лакокрасочным покрытием (I группа материалов по СНиП 3.04.03-85, раздел 6).

Формат	Зона	Поз.	Обозначение	Наименование	Кол.	Примечание
				Документация		
А3			3.004-3.23-0.00.00СБ	Сборочный чертеж		
				Сборочные единицы		
А3		1	3.004-3.23-1.00.00	Подфундаментный короб	1	
А3		2	3.004-3.23-2.00.00	Фундаментный блок	1	
А3		3	3.004-3.23-3.00.00	Перекрытие	1	
А4		4	3.004-3.23-4.00.00	Подшаботная прокладка П1	1	
А4		5	3.004-3.23-5.00.00	Подшаботная прокладка П2	1	
А4		6	3.004-3.23-6.00.00	Подшаботная прокладка П3	2	
А4		7	3.004-3.23-7.00.00	Лотчина	1	
А3		11	3.004-3.23-9.00.00	Виброизолятор пру-жинный ВП-1	69	
А4		12	3.004-3.23-8.00.00	Виброизолятор резиновый	16	
				Детали		
Б4		8	3.004-3.23-0.00.01	∠70×8 ГОСТ 8509-72		
				Вст. 3кп 273Ц4-1-3023-80		
				ℓ=180	6	1,5 кг
				Дубовые брусья		
				I категории антисептир.		
				ГОСТ 8486-86		
Б4		9	3.004-3.23-0.00.02	75×100×1615	4	0,012 м³
Б4		10	-01	50×300×2750	2	0,041 м³

Нач.отд.	Балтухов		3.004-3.23-0.00.00
Гл.н.сотр.	Бобришев		Виброизолированный фундамент под молот модели М1547
Рук.гр.	Назарова		Стадия: Р; Лист: —; Листов: 1
Проверил	Берлин		ЦНИИПромзданий

Инв.№ подл. | Подпись и дата | Взам.инв.№

Формат	Зона	Поз.	Обозначение	Наименование	Кол.	Примечание
				Документация		
А3			3.004-3.23-1.00.00СБ	Сборочный чертеж		
				Сборочные единицы		
Б4		1	3.004-3.23-1.01.00	Сетка С1	7	
Б4		2	-04	Сетка С2	3	
Б4		3	-02	Сетка С3	4	
Б4		4	-03	Сетка С4	8	
Б4		5	-04	Сетка С5	3	
Б4		6	-05	Сетка С6	2	
Б4		7	-06	Сетка С7	2	
Б4		8	-07	Сетка С8	4	
Б4		9	-08	Сетка С9	4	
Б4		10	-09	Сетка С10	3	
Б4		11	-10	Сетка С11	4	
Б4		12	3.004-3.23-1.12.00	Пространственный каркас	6	
А4		13	3.004-3.23-1.13.00	Закладное изделие М1	10	
А4		14	3.004-3.23-1.14.00	Закладное изделие М2	2	
А4		15	3.004-3.23-1.15.00	Закладное изделие М3	4	
А4		16	3.004-3.23-1.16.00	Закладное изделие М4	2	
А4		17	3.004-3.23-1.17.00	Закладное изделие М5	4	
А4		18	3.004-3.23-1.18.00	Закладное изделие М6	4	
А4		19	3.004-3.23-1.19.00	Закладное изделие М7	16	
А4		20	3.004-3.23-1.20.00	Закладное изделие М8	1	

Нач.отд.	Балтухов		3.004-3.23-1.00.00
Гл.н.сотр.	Бобришев		Подфундаментный короб
Рук.гр.	Назарова		Стадия: Р; Лист: 1; Листов: 2
Проверил	Берлин		ЦНИИПромзданий

Формат	Зона	Поз.	Обозначение	Наименование	Кол.	Примеч.
				Детали		
				ГОСТ 5781-82		
Б4		21	3.004-3.23-1.00.01	Стержень Ø8AI ℓ=340		
Б4		22	-1.00.02	Стержень Ф10AIII ℓ=8850	30	5,3кг
Б4		23	-01	Стержень Ф10AIII ℓ=1400	440	0,9кг

3.004-3.23-1.00.00 Лист 2

Формат	Зона	Поз.	Обозначение	Наименование	Кол.	Примечание
			Сетка арматурная	(ГОСТ 23279-85)		
Б4		1	3.004-3.23-1.01.01	С 20AIII-200 / 10AIII-600 2650×5500 50/50	1	206,6кг
Б4		2	-01	С 20AIII-200 / 10AIII-600 2650×4900 50/50	1	183,7кг
Б4		3	-02	С 20AIII-200 / 10AIII-600 2450×4900 50/50	1	171,6кг
Б4		4	-03	С 10AIII-200 / 20AIII-200 3050×9850 25/25	1	465,0кг
Б4		5	-04	С 20AIII-200 / 10AIII-600 2650×6700 50/50	1	251,3кг
Б4		6	-05	С 20AIII-200 / 10AIII-600 2650×4600 200/200	1	172,1кг
Б4		7	-06	С 20AIII-200 / 10AIII-600 2450×4800 200/200	1	159,9кг
Б4		8	-07	С 10AIII-200 / 10AIII-200 3050×8300 150/150	1	160,0кг
Б4		9	-08	С 10AIII-200 / 10AIII-200 3050×10400 100/100	1	200,5кг
Б4		10	-09	С 10AIII-200 / 8AIII-600 2650×10400 100/100	1	108,8кг
Б4		11	-10	С 10AIII-200 / 8AIII-600 2450×6300 250/250	1	80,0кг

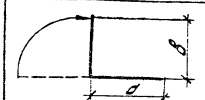

Обозначение	a, мм	B, мм	Обозначение	a, мм	B, мм
3.004-3.23-1.01.01	2900	2500	-02	2300	2600
-01	2300	2500	-03	5350	4300

3.004-3.23-1.01.00

Нач. отд.	Балтухов		Сетка С1...С11	Стадия Р	Лист	Листов 1
Гл. инж. пр.	Бодрышев					
Рук. гр.	Козарцева					
Провер.	Берлин			ЦНИИПРОМЗДАНИЙ		

21758-05 В

1-1

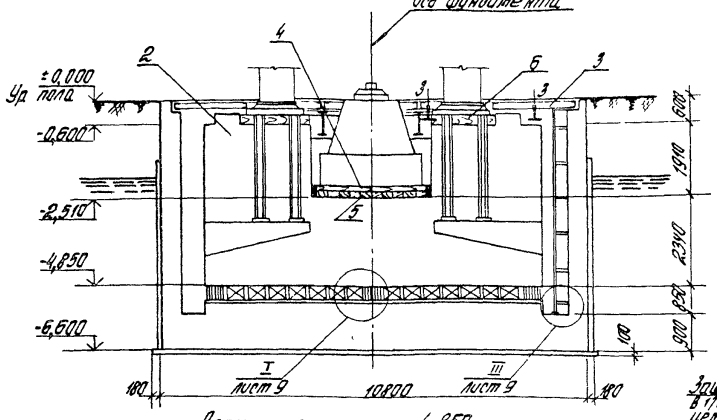

2-2

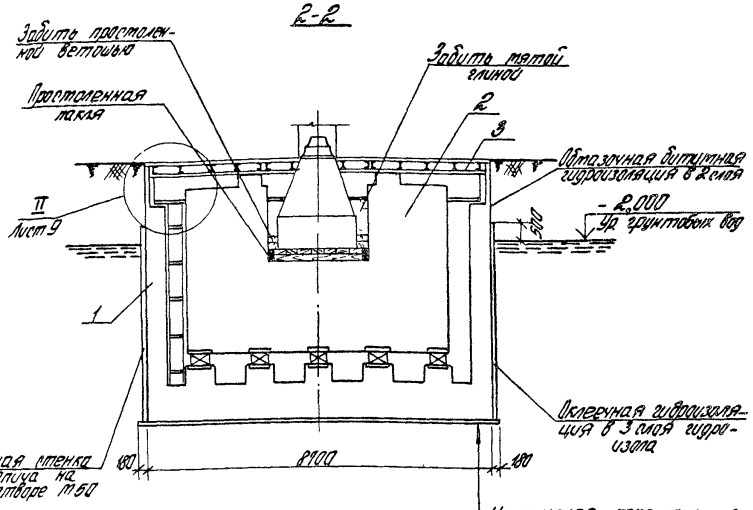

План на отм. -4,850

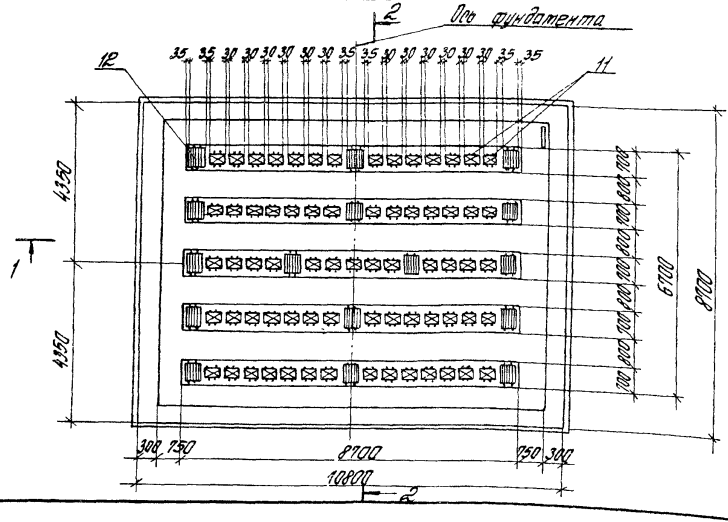

Деталь устройства гидроизоляции в углах

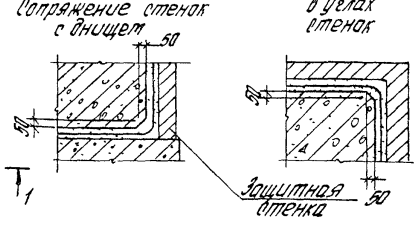

Цементное покрытие из раствора марки 100 с уклоном i=0,05 (h min=20)
Железобетонная плита
Цементно-песчаная стяжка 20
Гидроизоляция - 3 слоя гидроизола
Цементно-песчаная стяжка - 20
Подготовка из бетона М50 h=100

Нач. отд	Болтухов		
Отд. констр.	Бобрищев		
Рук. гр.	Казарцева		
Инж.	Ус		
Провер.	Берлин		

3.004-3.23-0.00.00 СБ

Виброизолированный фундамент под молот модели М1949 Сборочный чертеж

Стадия	Масса	Масштаб
Р	—	1:100
Лист 1	Листов 2	

ЦНИИПРОМЗДАНИЙ

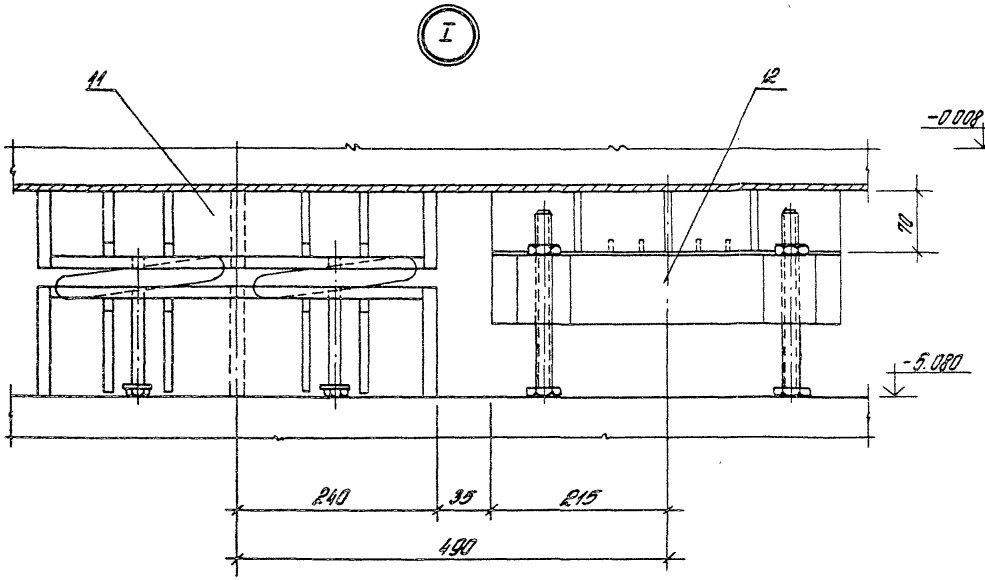

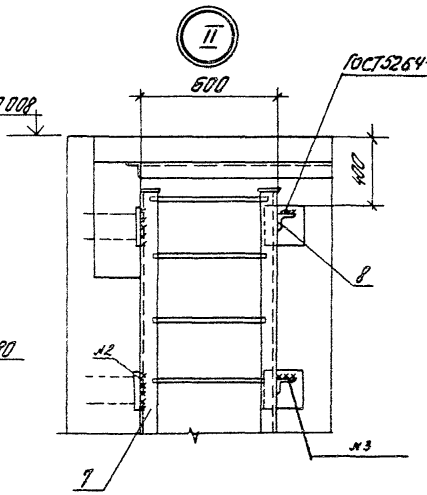

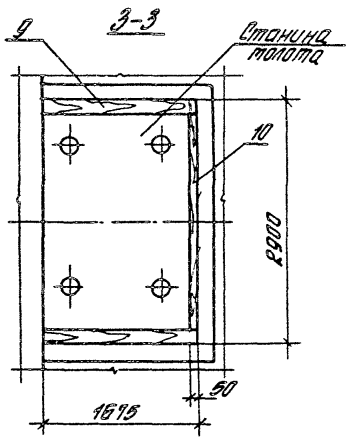

1. За отметку ± 0.000 принят уровень чистого пола цеха.
2. Высоты виброизолаторов пружинного и резинового даны в состоянии статического равновесия.
3. При пропуске труб энергоносителей через перекрытие предусмотреть компенсаторы.
4. Уголок поз. 8 приварить к лестнице и к закладной детали корова М9 при монтаже лестницы. Сварку производить электродами Э42А, толщина швов $h_ш = 4$ мм. ГОСТ 5264-80 Т1.

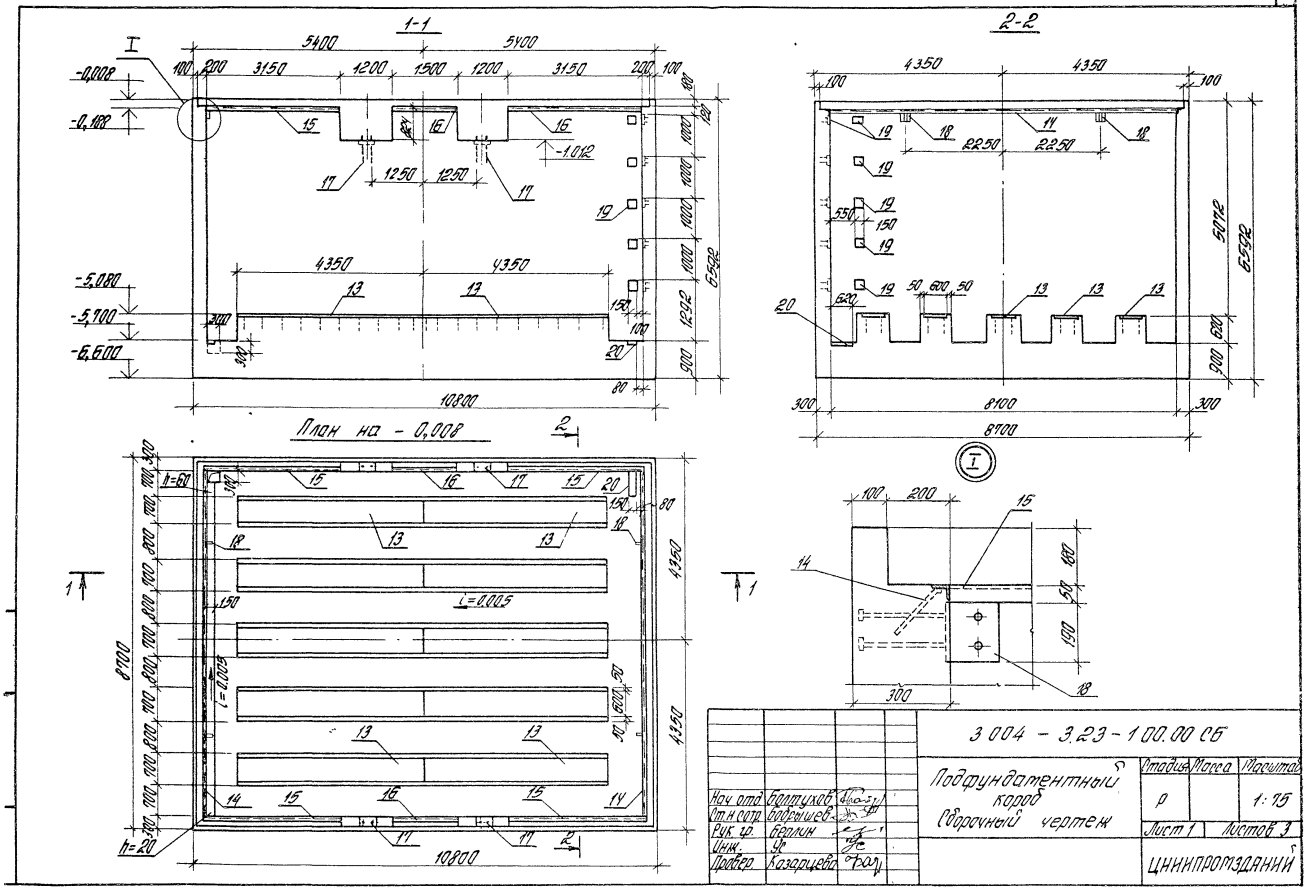
1-1
2-2
План на - 0,008
5400
5400
3150
1200
1500
1200
3150
4350
4350
10800
8700
8100
6592
5072
-0,008
-0,188
-1,012
-5,080
-5,700
-6,600
i=0,005
h=60
h=20
3 004 - 3.23 - 100.00 СБ
Подфундаментный короб
Сборочный чертеж
Стадия
Масса
Масштаб
Р
1:75
Лист 1
Листов 3
ЦНИИПРОМЗДАНИЙ
Нач отд Болтухов
Ст.н сотр Бодрышев
Рук гр. Берлин
Инж. Ус
Провер Казарцева

21758-05 11

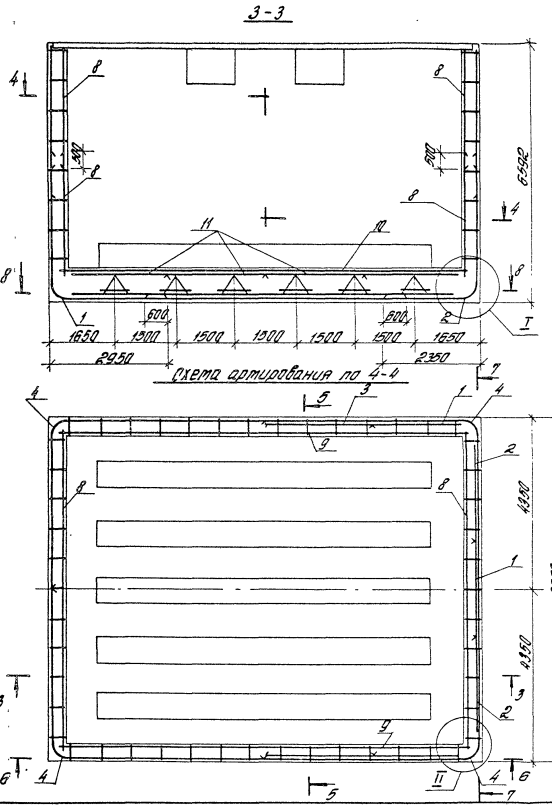

3.004-3 23-1.00.00 СБ

Лист 12

6-6

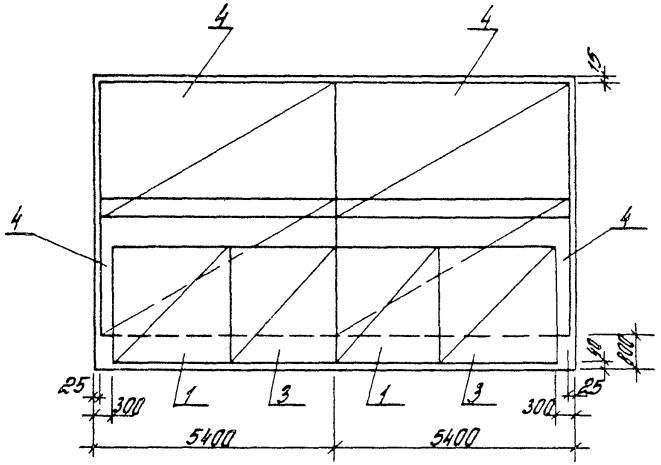

8-8

Верхние сетки

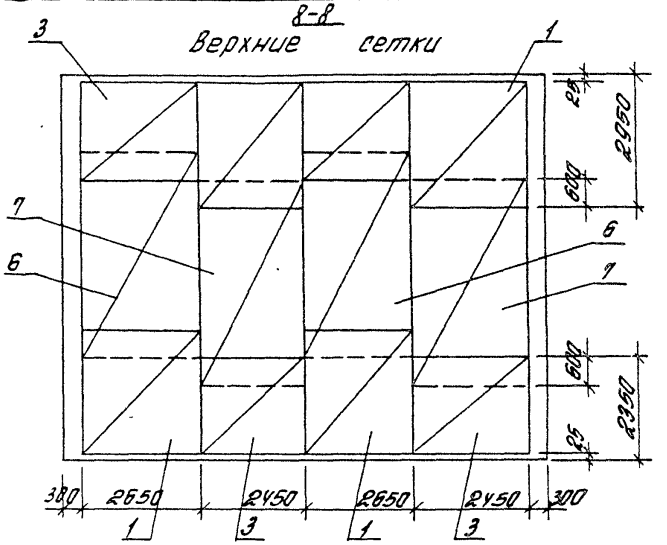

7-7

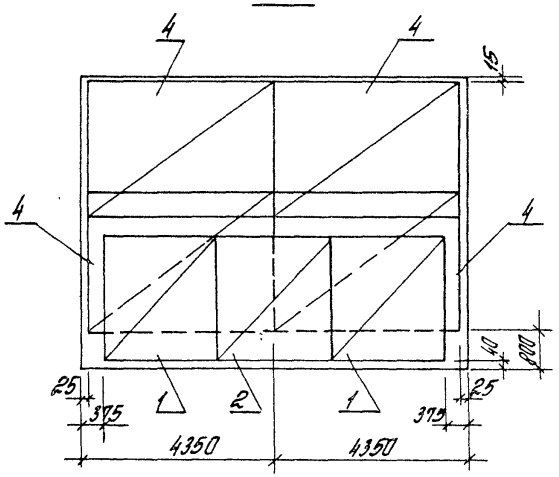

8-8

Нижние сетки

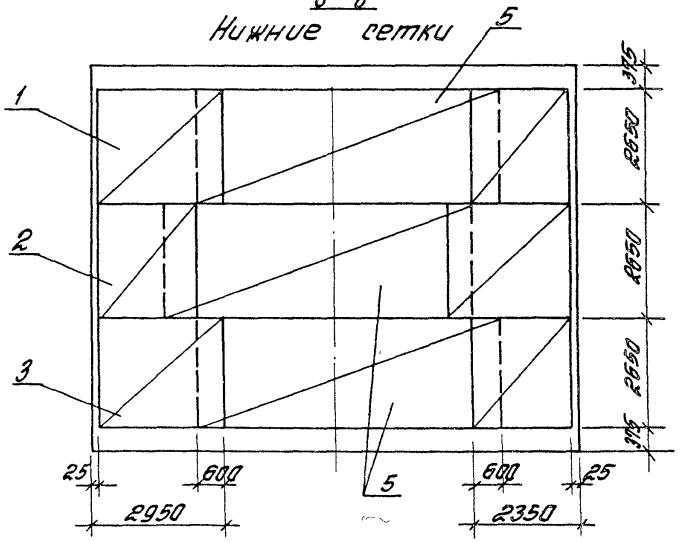

3.004-3.23-1.00.00 СБ

Лист 3

Формат	Зона	Поз.	Обозначение	Наименование	Кол.	Примеч.
				Документация		
А4			3.004-3.23-1.12.00 СБ	Сборочный чертеж		
				Сборочные единицы		
А4		1	3.004-3.23-1.12.01	Каркас	2	
				Детали		
Б4		2	3.004-3.23-1.12.02	Стержень ф 12 А III		
				ГОСТ 5781-82 l=660	9	0,6

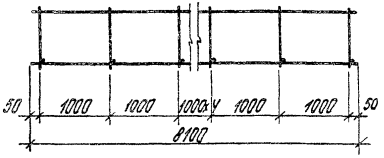

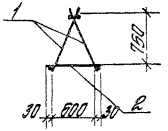

Плоские каркасы связываются в пространственный вязальной проволокой.

Нач. отд.	Болтухов		
Ст. н. сотр.	Бобрищев		
Рук. гр.	Казарцева		
Инж.	Ус		
Провер.	Берлин		

3.004-3.23-1.12.00 СБ

Пространственный каркас
Сборочный чертеж

Стадия	Масса	Масштаб
Р	93,6	1:50
Лист	Листов 1	

ЦНИИПРОМЗДАНИЙ

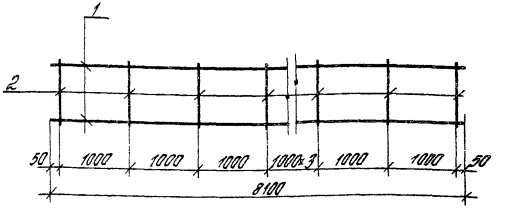

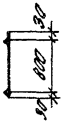

Стержни сваривать контактной точечной сваркой, ГОСТ 14098-68.

Формат	Зона	Поз.	Обозначение	Наименование	Кол.	Примеч.
				Детали		
				ГОСТ 5781-82		
Б4		1	3.004-3.23-1.12.01-01	Стержень ф 12 А III l=8100	2	7,2 кг
Б4		2	-1.12.01-02	Стержень ф 25 А II l=860	9	3,3 кг

Нач. отд.	Болтухов		
Ст. н. сотр.	Бобрищев		
Рук. гр.	Казарцева		
Инж.	Ус		
Провер.	Берлин		

3.004-3.23-1.12.01 СБ

Каркас плоский

Стадия	Масса	Масштаб
Р	44,1	1:50
Лист	Листов 1	

ЦНИИПРОМЗДАНИЙ

Инв. № подл. | Подпись и дата | Взам. инв. №

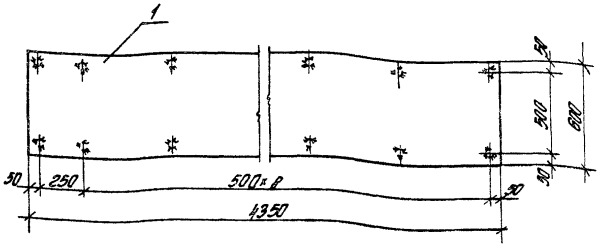

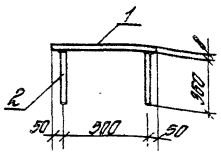

Стержни приваривать автоматической сваркой под слоем флюса Гост 19292-73.

Формат	Зона	Поз.	Обозначение	Наименование	Кол.	Примеч.
				Детали		
БЧ		1	3.004-3.23-1.13.01	Лист 500×8 ГОСТ 82-70 / Вст3кп2ТУ14-1-3023-80		
				ℓ = 4350	1	163,9 кг
БЧ		2	-1.13.02	Стержень ф 10 А III		
				ГОСТ 5781-82 ℓ = 360	20	0,2 кг

Нач. отд.	Болтихов		
Ст. н. сотр.	Бобришев		
Рук. гр.	Берлин		
Инж.	Ус		
Провер.	Казарцева		

3.004-3.23-1.13.00 СБ

Закладное изделие М1

Стадия	Масса	Масшт.
Р	168,4	1:20
Лист	Листов 1	

ЦНИИПРОМЗДАНИЙ

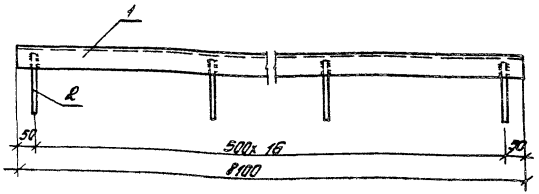

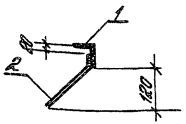

Стержни приваривать электродами Э42А, толщина сварных швов $h_{шв}$ = 4 мм Гост 5264-80 Т1.

Формат	Зона	Поз.	Обозначение	Наименование	Кол.	Примеч.
				Детали		
БЧ		1	3.004-3.23-1.14.01	Уголок 50×5 ГОСТ 8509-72 / Вст3кп2ТУ14-1-3023-80		
				ℓ = 8100	1	30,5
БЧ		2	-1.14.02	Стержень ф 10 А III		
				ГОСТ 5781-82 ℓ = 200	17	0,12 кг

Нач. отд.	Болтихов		
Ст. н. сотр.	Бобришев		
Рук. гр.	Берлин		
Инж.	Ус		
Провер.	Казарцева		

Инв. № подл. | Подпись и дата | Взам. инв. №

3.004-3.23-1.14.00

Закладное изделие М2

Стадия	Масса	Масшт.
Р	32,5	1:10
Лист	Листов 1	

ЦНИИПРОМЗДАНИЙ

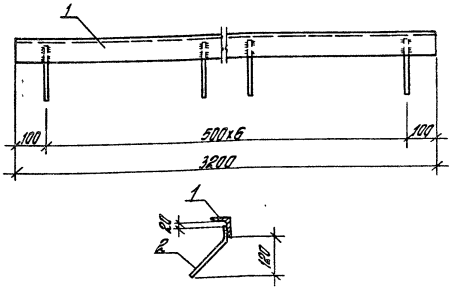

Стержни приваривать электродами Э42А, толщина сварных швов $h_{шв} = 4$ мм ГОСТ 5264-80 Т1.

Формат	Зона	Поз.	Обозначение	Наименование	Кол.	Примеч.
				Детали		
6Ч		1	3.004-3.23-1.15.01	Уголок 50x5 ГОСТ 8509-72 / Вст3кп2ГУ14-1-3023-80		
				$l = 3200$	1	12,0 кг
6Ч		2	-1.15.02	Стержень ф 10 АIII		
				ГОСТ 5781-82 $l = 200$	7	0,12 кг

Нач отд	Болтухов		
Отн.н.сотр	Бобришев		
Рук. гр	Берлин		
Инж.	Ус		
Провер	Казарцева		

3.004-3.23-1.15.00 СБ

Закладное изделие МЗ

Стадия	Масса	Масшт.
Р	12,8	1:20
Лист	Листов 1	

ЦНИИПРОМЗДАНИЙ

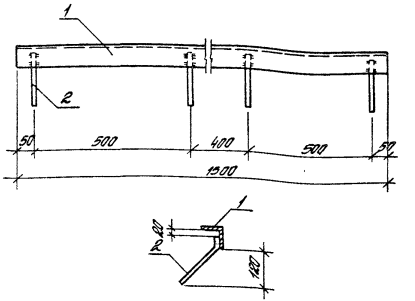

Стержни приварить электродами Э42А, толщина сварных швов $h_{шв} = 4$ мм. ГОСТ 5264-80 Т1.

Формат	Зона	Поз.	Обозначение	Наименование	Кол.	Примеч.
				Детали		
6Ч		1	3.004-3.23-1.16.01	Уголок 50x5 ГОСТ 8509-72 / Вст3кп2ГУ14-1-3023-80		
				$l = 1500$	1	5,7 кг
6Ч		2	-1.16.02	Стержень ф 10		
				ГОСТ 5781-82 $l = 200$	4	0,12 кг

Нач отд	Болтухов		
Отн.н.сотр	Бобришев		
Рук. гр	Берлин		
Инж	Ус		
Провер.	Казарцева		

Инв № подл. | Подпись и дата | Взам инв №

3.004-3.23-1.16.00 СБ

Закладное изделие МЧ

Стадия	Масса	Масштаб
Р	6,2	1:20
Лист	Листов 1	

ЦНИИПРОМЗДАНИЙ

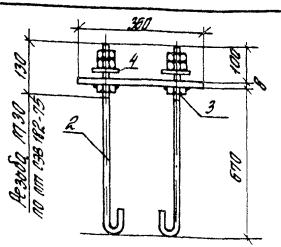

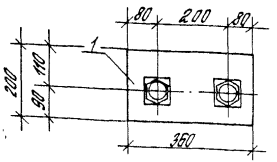

Стержни приварить электродами типа 9 42А, толщина сварных швов $h_{шв} = 6$ мм Гост 5264-80Т1

Формат	Зона	Поз	Обозначение	Наименование	Кол	Примеч.
				Детали		
БЧ		1	3.004-3.23-1.17.01	Полоса 200×12 ГОСТ 82-70 / Вст3кп2ТУ14-1-3023-80		
				$l = 360$	1	6,8 кг
БЧ		2	-1.17.02	Круг 30 ГОСТ 2590-71 / Вст3кп2ТУ14-1-3023-80 $l = 1000$	2	5,6 кг
				Стандартные изделия		
		3		Гайка М30 ГОСТ 5915-70*	6	0,22 кг
		4		Шайба 30 ГОСТ 11371-78	2	0,1 кг

Нач. отд.	Болтуков		
Отн. сотр.	Бобришев		
Рук. гр.	Берлин		
Инж.	Ус		
Пров.	Казарцева		

3.004-3.23-1.17.00 СБ

Закладное изделие М5

Стадия	Масса	Масшт.
Р	19,5	1:10

Лист | Листов 1

ЦНИИПРОМЗДАНИЙ

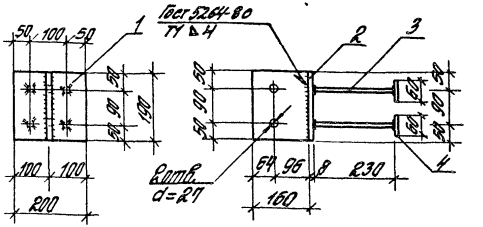

Стержни приварить автоматической сваркой под слоем флюса Гост 19292-73.

Формат	Зона	Поз	Обозначение	Наименование	Кол.	Примеч.
				Детали		
БЧ		1	3.004-3.23-1.18.01	Полоса 200×8 ГОСТ 82-70 / Вст3кп2ТУ14-1-3023-80		
				$l = 190$	1	2,4 кг
БЧ		2	-1.18.02	Полоса 160×8 ГОСТ 82-70 / Вст3кп2ТУ14-1-3023-80		
				$l = 230$	1	2,2 кг
БЧ		3	-1.18.03	Стержень ф 10 А III ГОСТ 5781-82 $l = 230$	4	0,2 кг
БЧ		4	-1.18.04	Полоса 60×8 ГОСТ 82-70 / Вст3кп2ТУ14-1-3023-80		
				$l = 60$	4	0,3 кг

Нач. отд.	Болтуков		
Отн. сотр.	Бобришев		
Рук. гр.	Берлин		
Инж.	Ус		
Провер.	Казарцева		

Взам. инв. № | Подпись и дата | Инв. № подл.

3.004-3.23-1.18.00 СБ

Закладное изделие М6

Стадия	Масса	Масшт.
Р	6,6	1:10

Лист | Листов 1

ЦНИИПРОМЗДАНИЙ

21758-05 17

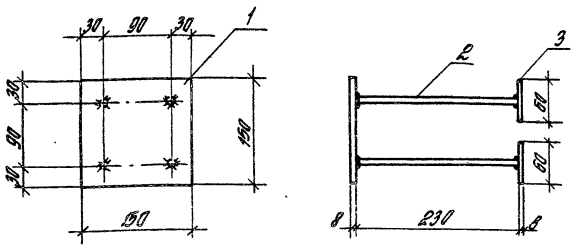

Стержни приварить автоматической сваркой под слоем флюса Гост 19292-73.

Формат	Зона	Поз.	Обозначение	Наименование	Кол.	Примеч.
				Детали		
БЧ		1	3.004-3.23-1.19.01	Полоса 150х8 ГОСТ 82-72		
				Вст3кп2ТУ14-1-3023-80		
				$l=150$	1	1,4 кг
БЧ		2	-1.19.02	Стержень ф 10 А III		
				ГОСТ 5781-82 $l=230$	4	0,14 кг
БЧ		3	-1.19.03	Полоса 60х8 ГОСТ 82-72		
				Вст3кп2ТУ14-1-3023-80		
				$l=60$	4	0,3 кг

3.004-3.23-1.19.00 СБ

Закладное изделие М7

Стадия	Масса	Масштаб
Р	3,2	1:5

Лист | Листов 1

ЦНИИПРОМЗДАНИЙ

Нач. отд.	Балтыков	
Ст. н. сотр.	Бобришев	
Рук. гр.	Берлин	
Инж.	Ус	
Провер.	Казарцева	

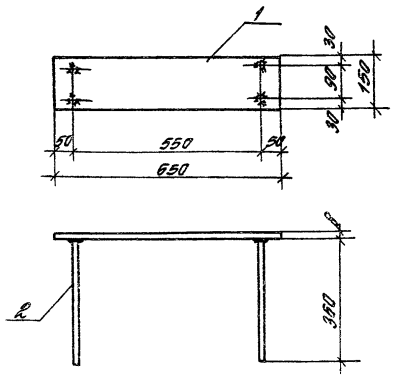

Стержни приварить автоматической сваркой под слоем флюса Гост 19292-73.

Формат	Зона	Поз.	Обозначение	Наименование	Кол.	Примеч.
				Детали		
БЧ		1	3.004-3.23-1.20.01	Полоса 150х8 ГОСТ 82-70		
				Вст3кп2ТУ14-1-3023-80		
				$l=650$	1	6,1 кг
БЧ		1	-1.20.02	Стержень ф 10 А III		
				ГОСТ 5781-82		
				$l=360$	4	0,2 кг

3.004-3.23-1.20.00 СБ

Закладное изделие М8

Стадия	Масса	Масштаб
Р	7,0	1:10

Лист | Листов 1

ЦНИИПРОМЗДАНИЙ

Нач. отд.	Балтыков	
Ст. н. сотр.	Бобришев	
Рук. гр.	Берлин	
Инж.	Ус	
Провер.	Казарцева	

Инв. № подл. | Подпись и дата | Взам. инв. №

Формат	Зона	Поз.	Обозначение	Наименование	Кол.	Примечание
				Документация		
А3			3.004-3.23-2.00.00СБ	Сборочный чертеж	1	
				Сборочные единицы		
БЧ		1	3.004-3.23-2.01.00	Сетка С1	5	
БЧ		2	-01	Сетка С2	3	
БЧ		3	-02	Сетка С3	6	
БЧ		4	-03	Сетка С4	6	
БЧ		5	-04	Сетка С5	8	
БЧ		6	-05	Сетка С6	8	
БЧ		7	-06	Сетка С7	2	
БЧ		8	-07	Сетка С8	2	
АЧ		9	3.004-3.23-2.09.00	Сетка С9	1	
АЧ		10	-01	Сетка С10	3	
АЧ		11	3.004-3.23-2.11.00	Закладное изделие М1	5	
АЧ		12	3.004-3.23-2.12.00	Закладное изделие М2	4	
АЧ		13	3.004-3.23-2.13.00	Закладное изделие М3	1	
				Детали		
				ГОСТ 5781-82		
БЧ		15	3.004-3.23-2.00.01	Стержень ф12АIII ℓ=6570	52	5.8кг
БЧ		16	-01	Стержень ф12АIII ℓ=8670	35	7.7кг
БЧ		17	-02	Стержень ф12АIII ℓ=4200	74	3.7кг

3.004-3.23-2.00.00

Нач.отд.	Болтухов		
Ст.н.сотр.	Бобрищев		
Рук.гр.	Казарцева		
Провер.	Берлин		

Фундаментный блок

Стадия	Лист	Листов
Р	1	2

ЦНИИПРОМЗДАНИЙ

Формат	Зона	Поз.	Обозначение	Наименование	Кол.	Примечание
БЧ		18	-03	Стержень ф12АIII ℓ=2240	12	1.98кг
БЧ		19	-04	Стержень ф12АIII ℓ=3600	38	3.2кг
БЧ		20	-05	Стержень ф12АIII ℓ=1970	8	1.7кг
БЧ		21	-06	Стержень ф12АIII ℓ=2720	12	2.4кг
БЧ		22	-07	Стержень ф12АIII ℓ=650	124	0.6кг
БЧ		23	-08	Стержень ф12АIII ℓ=4000	4	3.6кг
БЧ		24	-09	Стержень ф12АIII ℓ=2000	8	1.8кг
				Материалы		
				Бетон марки М200	$м^3$	

Взам.инв.№ | Подпись и дата | Инв.№ подл.

3.004-3.23-2.00.00 Лист 2

1-1

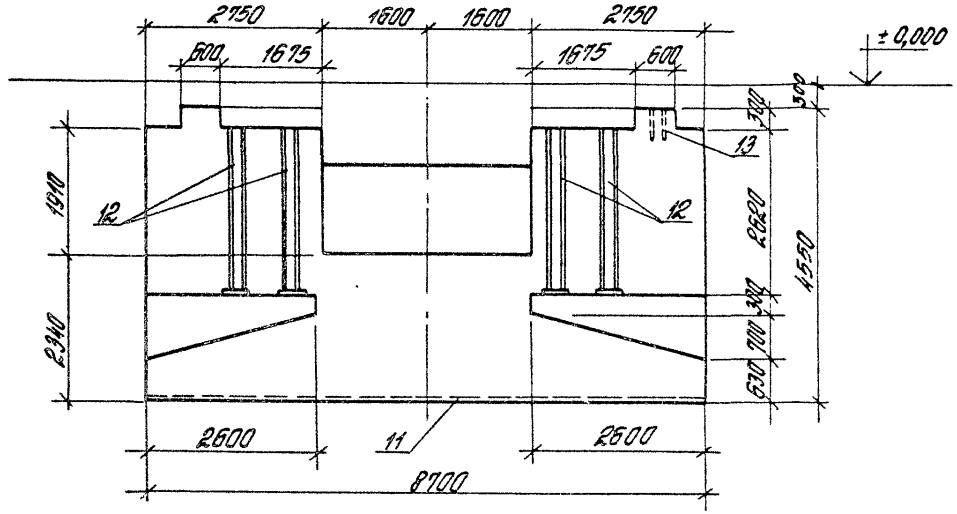

2-2

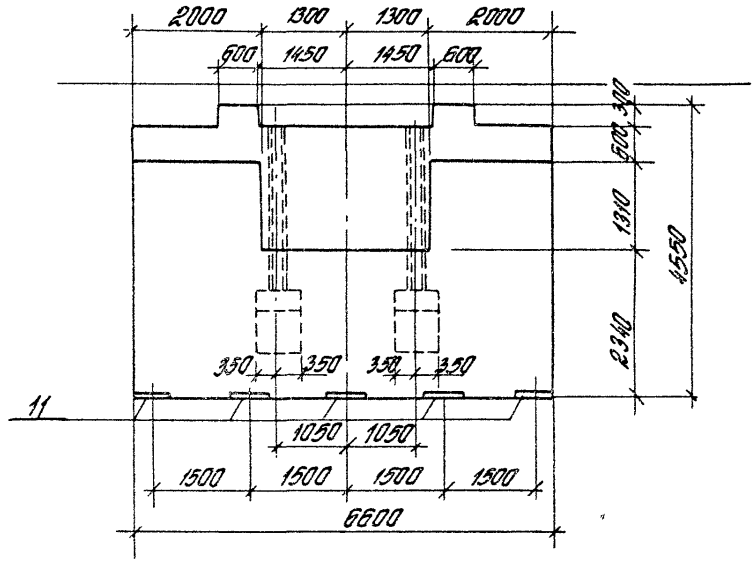

План

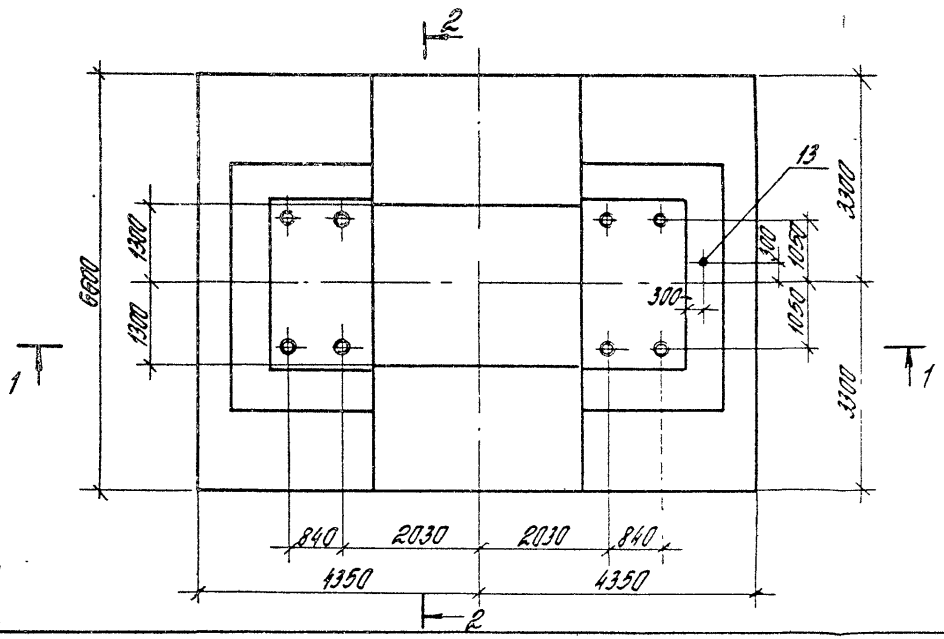

Нач. отд.	Болтухов		
Ст.н.сотр.	Бобришев		
Рук. гр.	Казарцева		
Инж.	Уг		
Провер.	Берлин		

3.004-3.23-2.00.00СБ

Фундаментный блок
Сборочный чертеж

Стадия	Масса	Масштаб
Р		1:75
Лист 1	Листов 2	

ЦНИИПромзданий

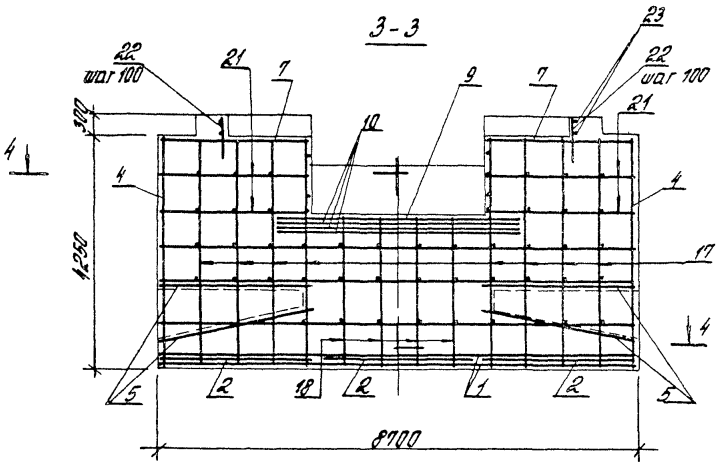

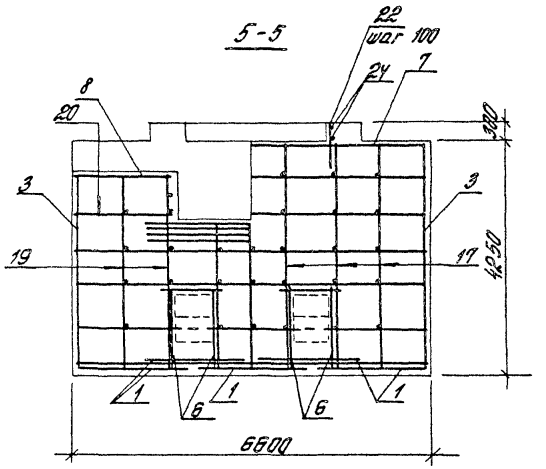

Схема армирования по 4-4

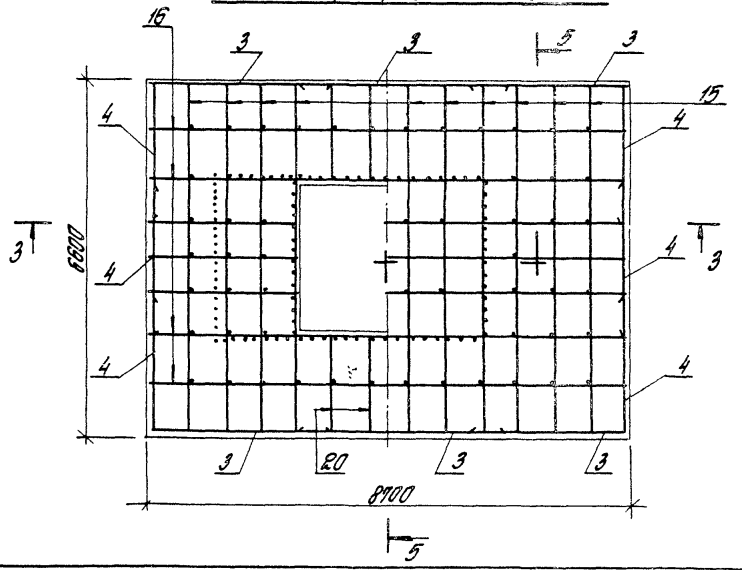

Стержни сеток С3 и С4 обрезать по месту в местах вырезов блока

Позиция	Эскиз	Поз.	Обозначение	Наименование	Кол.	Приме-чание
			Сетка арматурная (ГОСТ 23279-85)			
БЧ		1	3.004-3.21-2.01.00	С 25АIII-200 / 12АIII-500, 2050×8850, 125/125	1	393,6 кг
БЧ		2	-01	С 25АIII-200 / 12АIII-500, 2250×6550, 275/275	1	406,0 кг
БЧ		3	-02	С 12АIII-200 / 12АIII-200, 3050×4200, 100/100	1	116,4 кг
БЧ		4	-03	С 12АIII-200 / 12АIII-200, 2450×4200, 100/100	1	94,2 кг
БЧ		5	-04	С 12АIII-200 / 12АIII-200, 850×2750, 175/175	1	22,1 кг
БЧ		6	-05	С 12АIII-200 / 12АIII-200, 1650×2750, 175/175	1	42,5 кг
БЧ		7	-06	С 12АIII-200 / 12АIII-200, 2650×6550, 175/175	1	159,0 кг
БЧ		8	-07	С 12АIII-200 / 12АIII-200, 1850×3500, 50/50	1	50,6 кг

Нач. отд.	Болтунов		3.004-3.23-2.11.00
Гл. констр.	Бобрышев		
Рук. гр.	Казанцева		Сетка С1...С8
Провер.	Берлин		

Стадия	Лист	Листов
Р		1

ЦНИИПромзданий

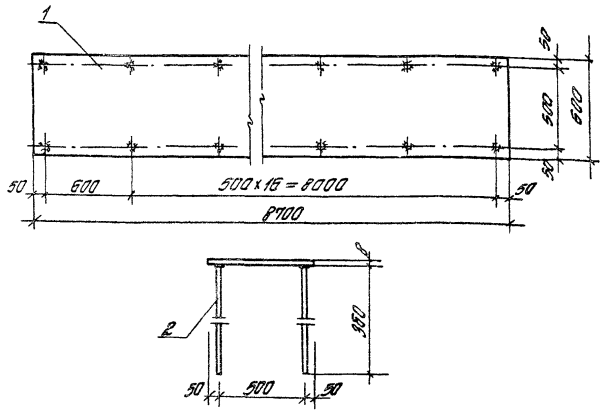

Стержни приварить автоматической сваркой под слоем флюса ГОСТ 19232-73.

Позиция	Эскиз	Поз.	Обозначение	Наименование	Кол.	Приме-чание
				Детали		
БЧ		1	3.004-3.23-2.11.01	Полоса 600×8 ГОСТ 82-70 Вст3кп2 ТУ 14-1-3023-80		
				L=8100	1	32,7 кг
БЧ		2	-2.11.02	Стержень ф 10 АIII ГОСТ 5781-82 L=360	38	0,2 кг

Инв. № подл. | Подпись и дата | Взам. инв. №

Нач. отд.	Болтухов		3.004-3.23-2.11.00 СБ
Гл. н. констр.	Бобрышев		
Рук. гр.	Берлин		Закладное изделие М1
Инж.			
Провер.	Казанцева		

Стадия	Масса	Масштаб
Р	135,8	1:20
Лист	Листов 1	

ЦНИИПромзданий

Формат	Зона	Поз.	Обозначение	Наименование	Кол.	Примеч.
				3.004-3.23-2.09.00		
				Детали		
				ГОСТ 5781-82		
БЧ		1	3.004-3.2-2.09.01	Стержень ф12АIII ℓ=4450	44	3,9кг
БЧ		2	-2.09.02	Стержень ф12АIII ℓ=3750	37	3,3кг
				3.004-3.2-2.10.00		
				Детали		
				ГОСТ 5781-82		
БЧ		1	3.004-3.2-2.10.01	Стержень ф12АIII ℓ=4450	44	3,9кг
БЧ		2	-2.10.02	Стержень ф12АIII ℓ=3750	37	3,3кг
БЧ		3	-2.10.03	Стержень ф8АI ℓ=920	20	0,4кг

Нач. отд.	Болтухов		
Ст. н. сотр.	Бобришев		
Рук. гр.	Казарцева		
Инж.	Ус		
Провер.	Берлин		

3.004-3.23-2.09.00

Сетка С9, С10

Стадия	Лист	Листов
Р		1

ЦНИИПРОМЗДАНИЙ

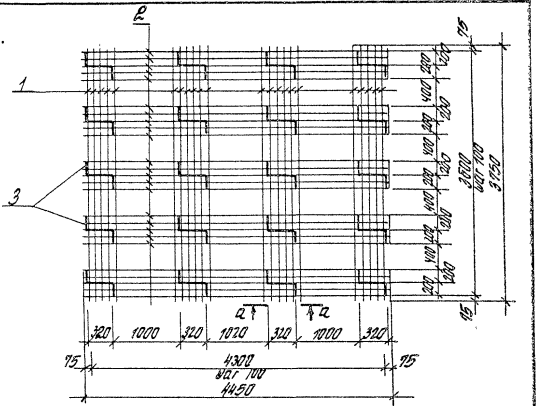

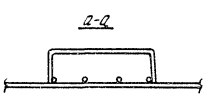

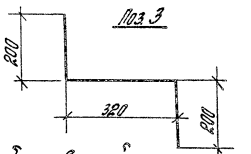

Все стержни связывать вязальной проволокой

Обозначение	Наимен. сетки	Поз. 3		Масса, кг
		Кол.	Масса	
3.004-3.2-2.09.00	С9	—	—	297,1
	С10	20	8,0	305,1

Взам. инв. №

Подпись и дата

Инв. № подл.

Нач. отд.	Болтухов		
Ст. н. сотр.	Бобришев		
Рук. гр.	Казарцева		
Инж.	Ус		
Пров.	Берлин		

3.004-3.23-2.09.00 СБ

Сетка С9, С10
Сборочный чертеж.

Стадия	Масса	Масшт.
Р	см. табл.	1:50

Лист	Листов 1

ЦНИИПРОМЗДАНИЙ

21758-05 23

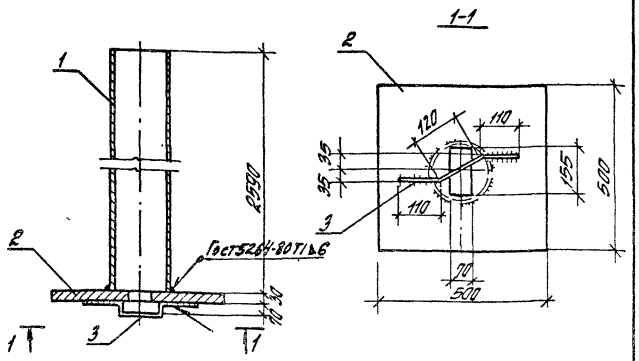

Сварку производить электродами Э42А. Толщина сварных швов $h_{св} = 6$ мм

Формат	Зона	Поз.	Обозначение	Наименование	Кол.	Примеч.
				Детали		
БЧ		1	3.004-3.23-2.12.01	Труба 168×8 ГОСТ 8732-70 Вст3кп2 ТУ14-1-3023-80		
				ℓ=2590	1	88,8 кг
БЧ		2	-2.12.02	Лист 500×30 ГОСТ 82-70 Вст3кп2 ТУ14-1-3023-80		
				ℓ=500	1	58,9 кг
БЧ		3	-2.12.03	Стержень ф 18 А III ГОСТ 5781-82 ℓ=480	1	1,0 кг

Нач. отд.	Болтуков		3.004-3.23-2.12.00 СБ		
Гл. н. спец.	Бобрышев		Закладное изделие М2	Стадия	Масса	Масштаб
Рук. гр.	Берлин			Р	148,7	1:10
Инж.	Ус			Лист	Листов 1
Провер.	Казанцева			ЦНИИПРОМЗДАНИЙ	

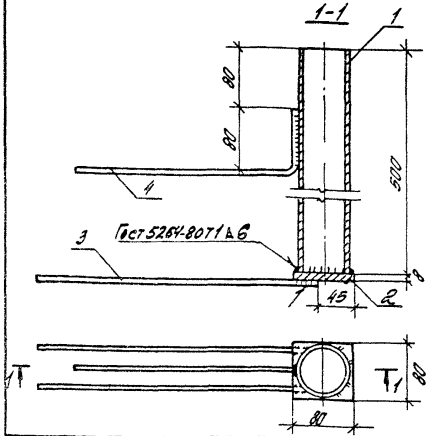

Сварку производить электродами Э42А. Толщина сварных швов $h_{св} = 6$ мм

Формат	Зона	Поз.	Обозначение	Наименование	Кол.	Примеч.
				Детали		
БЧ		1	3.004-3.23-2.13.01	Труба 76×8 ГОСТ 8732-70 Вст3кп2 ТУ14-1-3023-80 ℓ=500	1	8,7 кг
БЧ		2	-2.13.02	Полоса 80×8 ГОСТ 103-76 Вст3кп2 ТУ14-1-3023-80		
				ℓ=80	1	0,4 кг
БЧ		3	-2.13.03	Стержень ф 10 А III ГОСТ 5781-82 ℓ=380	2	0,24 кг
БЧ		4	-2.13.04	Стержень ф 10 А III ГОСТ 5781-82 ℓ=380	1	0,24

Нач. отд.	Болтуков		3.004-3.23-2.13.01 СБ		
Гл. н. спец.	Бобрышев		Закладное изделие М3	Стадия	Масса	Масштаб
Рук. гр.	Берлин			Р	7,8	1:50
Инж.	Ус			Лист	Листов 1
Провер.	Казанцева			ЦНИИПРОМЗДАНИЙ	

Инв. № подл. | Подпись и дата | Взам. инв. №

Формат	Зона	Поз.	Обозначение	Наименование	Кол.	Примечание
				Документация		
А3			3.004-3.23-3.00.00СБ	Сборочный чертеж		
				Сборочные единицы		
А3		1	3.004-3.23-3.01.00	Плита П1	2	
А3		2	3.004-3.23-3.02.00	Плита П2	2	
А3		3	3.004-3.23-3.03.00	Плита П3	1	
А3		4	3.004-3.23-3.04.00	Плита П4	2	
А3		5	3.004-3.23-3.05.00	Плита П5	1	
А3		6	3.004-3.23-3.06.00	Плита П6	1	
А3		7	3.004-3.23-3.07.00	Крышка люка	1	
А3		8	3.004-3.23-3.08.00	Балка	2	
А3		9	3.004-3.23-3.09.00	Связь СВ1	2	
А3		10	3.004-3.23-3.10.00	Связь СВ2	4	

Нач.отд.	Балтухов		
Гл.констр.	Бобришев		
Рук.гр.	Берлин		
Инж.			
Провер.	Хазорцева		

3.004-3.23-3.00.00

Перекрытие

Стадия	Лист	Листов
Р	1	2

ЦНИИпромзданий

Формат	Зона	Поз.	Обозначение	Наименование	Кол.	Примечание
				Детали		
БЧ		11	3.004-3.23-3.00.01	Уголок 50х5 ГОСТ 8509-72 Вст3кп2 ГОСТ 14-1-3023-80		
				l=1230	2	4,8 кг
БЧ		12	-3.00.02	Уголок 50х5 ГОСТ 8509-72 Вст3кп2 ГОСТ 14-1-3023-80		
				l=1200	2	4,75 кг
БЧ		13	-3.00.03	Уголок 50х5 ГОСТ 8509-72 Вст3кп2 ГОСТ 14-1-3023-80		
				l=1700	4	6,4 кг
БЧ		14	-3.00.04	Уголок 50х5 ГОСТ 8509-72 Вст3кп2 ГОСТ 14-1-3023-80		
				l=1000	4	3,8 кг
				Стандартные изделия		
		15		Болт М24х80 ГОСТ 7798-70*	16	0,4 кг
				Гайка М24 ГОСТ 5915-70*	32	0,1 кг
				Шайба 20 ГОСТ 11371-78	16	0,02 кг

Инв.№ подл. | Подпись и дата | Взам.инв.№

3.004-3.23-3.00.00

Лист 2

План

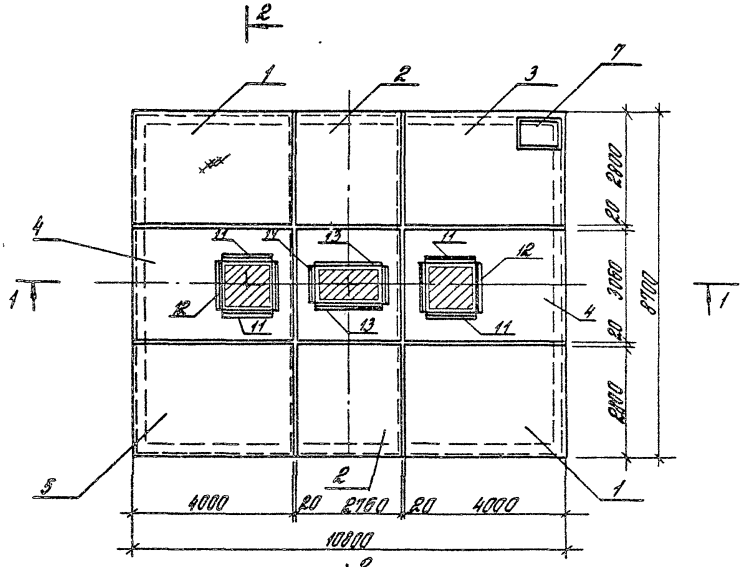

2-2

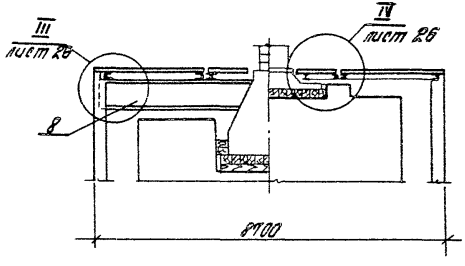

1-1

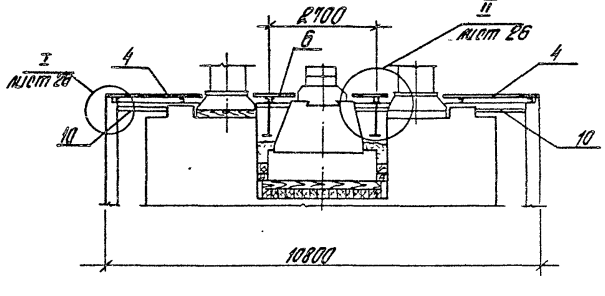

Фартуки поз. 11÷14 приварить после монтажа установки прерывистым швом, $\ell_ш = 200$ мм, промежутки между участками швов 200 мм.

				3.004-3.23-3.00.00 СБ	
				Перекрытие. Сборочный чертеж	Стадия: Р; Масса: ; Масштаб: 1:100
					Лист 1; Листов 2
Нач. отд	Болтухов				ЦНИИПромзданий
Ст. н. сотр	Бобришев				
Рук. гр	Берлин				
Инж.	Ус				
Провер	Казарцева				

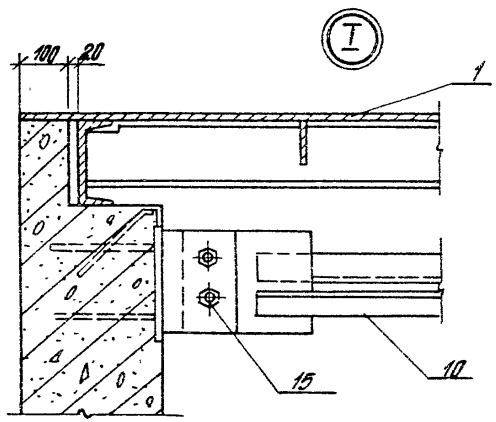

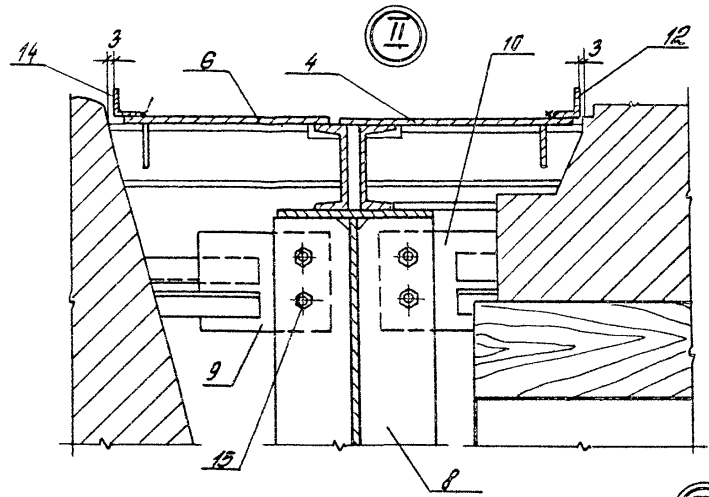

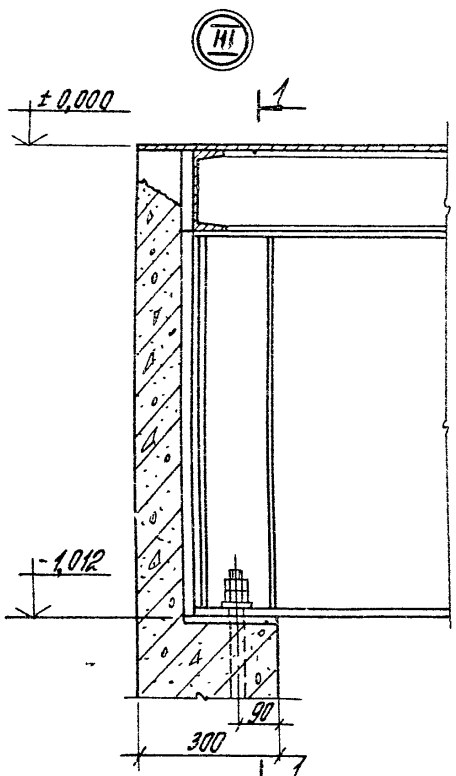

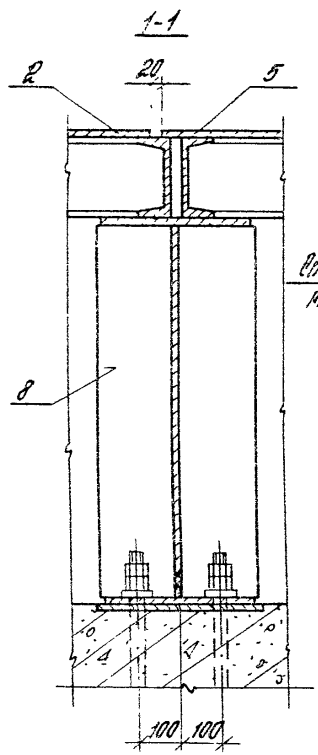

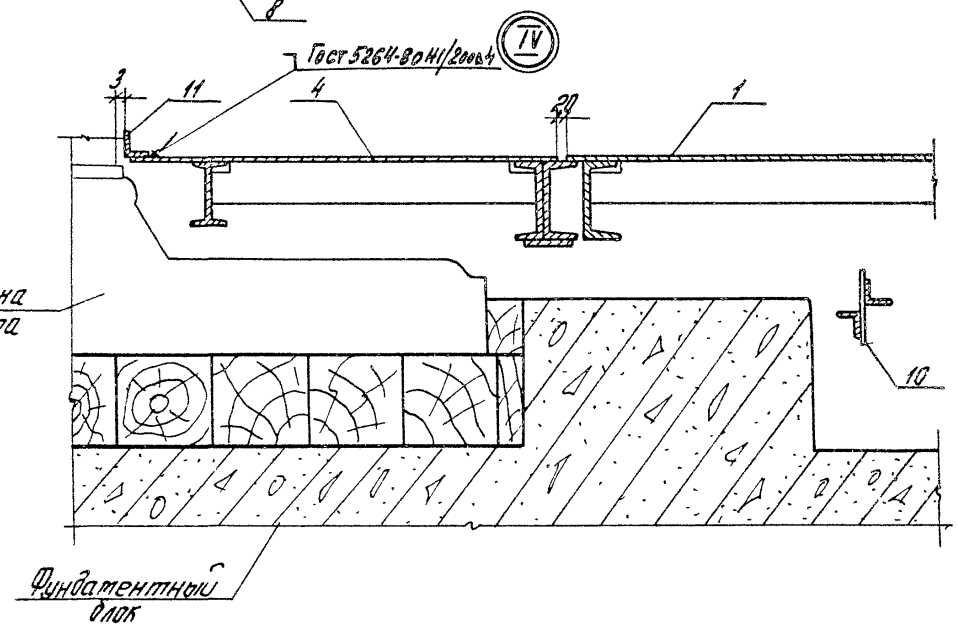

Сварку производить электродами типа Э42А ГОСТ 9467-75
толщина сварных швов $h_{шв}=4$ мм

3.004-3.23-3.00.00СБ	Лист 2

Формат	Зона	Поз.	Обозначение	Наименование	Кол.	Примечание
				Документация		
А3			3.004-3.23-3.01.00 СБ	Сборочный чертеж.		
				Детали		
БЧ		1	-3.01.01	Швеллер 18 ГОСТ 8240-72		
				Вст 3кп2 ТУ14-1-3023-80		
				l= 3920	2	63,8 кг
БЧ		2	-3.01.02	Швеллер 18 ГОСТ 8240-72		
				Вст 3кп2 ТУ14-1-3023-80		
				l= 2640	2	43,0 кг
БЧ		3	-3.01.03	Двутавр 18 ГОСТ 8239-72		
				Вст 3кп2 ТУ14-1-3023-80		
				l= 3906	3	71,8 кг
БЧ		4	-3.01.04	Полоса 90×8 ГОСТ 103-76		
				Вст 3кп2 ТУ14-1-3023-80		
				l= 649	18	3,7 кг
БЧ		5	-3.01.05	Полоса 90×8 ГОСТ 103-76		
				Вст 3кп2 ТУ14-1-3023-80		
				l= 652	14	3,7 кг
БЧ		6	-3.01.06	Ротб-0-ПН-8×1400×4000		
				ГОСТ 8568-77 Вст 3кп2		
				ТУ14-1-3023-80	1	372,9 кг

Нач. отд.	Болтухов		3.004-3.23-3.01.00
Ст. н. сотр.	Бодришев		
Рук. гр.	Берлин		Плита П1
Инж.	УС	УС	
Провер.	Казарцева		

Стадия	Лист	Листов
Р	1	2

ЦНИИПРОТЗДАНИЙ

Формат	Зона	Поз.	Обозначение	Наименование	Кол.	Примечание
БЧ		7	3.004-3.23-3.01.07	Ротб-0-ПН-8×1400×4000		
				ГОСТ 8568-77 Вст 3кп2		
				ТУ14-1-3023-80	1	372,9 кг
БЧ		8	-3.01.08	Стержень ф22АI		
				ГОСТ 5781-82		
				l=80	4	0,2 кг
БЧ		9	-3.01.09	Стержень ф18АI		
				ГОСТ 5781-82		
				l= 425	4	0,9 кг
БЧ		10	-3.01.10	Полоса 36×4 ГОСТ 103-76		
				Вст 3кп2 ТУ14-1-3023-80		
				l= 360	4	0,4 кг
БЧ		11	-3.01.11	Полоса 30×4 ГОСТ 103-76		
				Вст 3кп2 ТУ14-1-3023-80		
				l=90	4	0,08 кг

Инв. № подл. | Подпись и дата | Взам. инв. №

3.004-3.23-3.01.00 | Лист 2

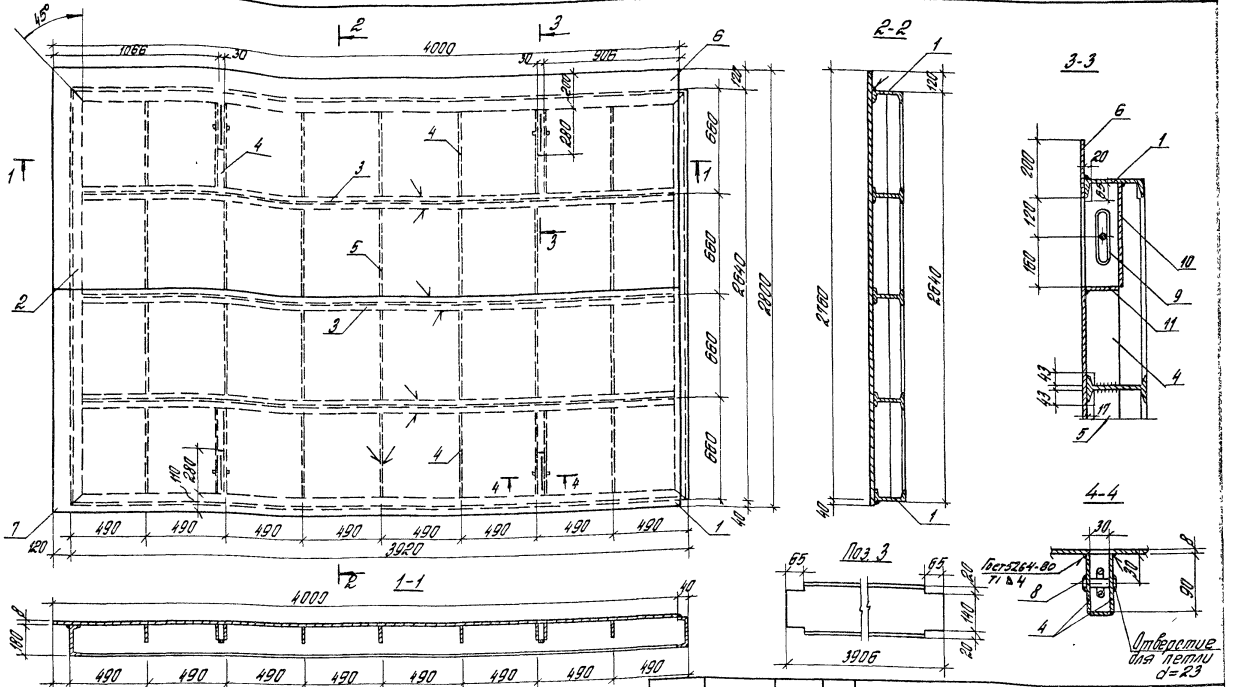

1. Плиты рифленной стали между собой, к полкам швеллеров, двутавров и полосам привариваются сплошными швами.
2. Сварку производить электродами типа Э42А. ГОСТ 9467-75.
3. Толщина шва $t_{шв} = 4$мм, кроме оговоренных.
4. Поз 9 смотри стр. 30.

Нач. отд.	Болтухов		
Ст. н. сотр.	Бобринев		
Рук. гр.	Берлин		
Инж.	Чл		
Провер.	Колодцева		

3.004-3.23-3.01.00 СБ

Плита П1
сборочный чертеж

Стадия	Масса	Масштаб
Р	1314,7	1:20
Лист	Листов 1	

ЦНИИпромзданий

Формат	Зона	Поз.	Обозначение	Наименование	Кол.	Примечание
				Документация		
			3.004-3.23-3.02.00	Сборочный чертеж.		
				Детали		
БЧ		1	3.004-3.23-3.02.01	Швеллер 18 ГОСТ 8240-72		
				Вст 3 кп 2 ТУ14-1-3023-80		
				l=2680	2	43,6 кг
БЧ		2	-3.02.02	Швеллер 18 ГОСТ 8240-72		
				Вст 3 кп 2 ТУ14-1-3023-80		
				l=2640	2	43,0 кг
БЧ		3	-3.02.03	Двутавр 18 ГОСТ 8239-72		
				Вст 3 кп 2 ТУ14-1-3023-80		
				l=2666	2	48,9 кг
БЧ		4	-3.02.04	Полоса 90×8 ГОСТ 103-76		
				Вст 3 кп 2 ТУ14-1-3023-80		
				l=869	14	4,9 кг
БЧ		5	-3.02.05	Полоса 90×8 ГОСТ 103-76		
				Вст 3 кп 2 ТУ14-1-3023-80		
				l=872	5	4,9 кг
БЧ		6	-3.02.06	Ромб-0-ПН-8×1400×2760		
				ГОСТ 8568-77 Вст 3 кп 2		
				ТУ14-1-3023-80	1	257,3 кг

Нач. отд.	Болтухов		
Ст.н. сотр.	Бобришев		
Рук. гр.	Берлин		
Инж.	Ус		
Провер.	Казарцева		

3.004-3.23-3.02.00

Плита П2

Стадия	Лист	Листов
Р	1	2

ЦНИИПРОМЗДАНИЙ

Формат	Зона	Поз.	Обозначение	Наименование	Кол.	Примечание
БЧ		7	3.004-3.23-3.02.07	Ромб-0-ПН-8×1400×2760		
				ГОСТ 8568-77 Вст 3 кп 2		
				ТУ14-1-3023-80	1	257,3 кг
БЧ		8	-3.01.08	Стержень ф 22 АI		
				ГОСТ 5781-82		
				l=80	4	0,2 кг
БЧ		9	-3.01.09	Стержень ф 18 АI		
				ГОСТ 5781-82		
				l=425	4	0,9 кг
БЧ		10	-3.01.10	Полоса 36×4 ГОСТ 103-76		
				Вст 3 кп 2 ТУ14-1-3023-80		
				l=350	4	0,4 кг
БЧ		11	-3.01.11	Полоса 30×4 ГОСТ 103-76		
				Вст 3 кп 2 ТУ14-1-3023-80		
				l=90	4	0,08 кг

Взам. инв. №

Подпись и дата

Инв. № подл.

3.004-3.23-3.02.00

Лист 2

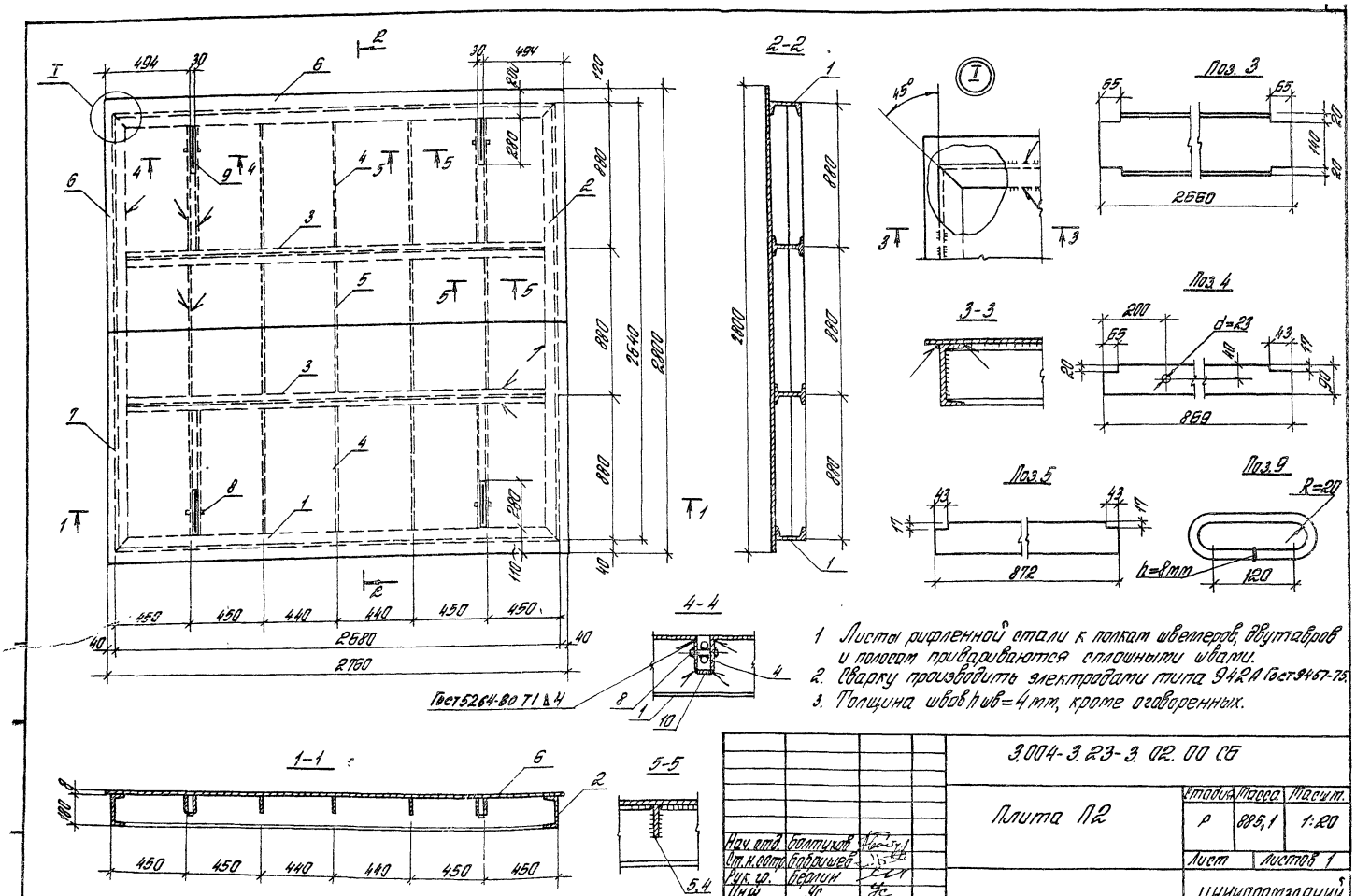

1. Листы рифленной стали к полкам швеллеров, двутавров и полосам привариваются сплошными швами.
2. Сварку производить электродами типа 942А Гост 9467-75.
3. Толщина швов $h_{шв}$=4 мм, кроме оговоренных.

				3.004-3.23-3.02.00 СБ			
				Плита П2	Стадия	Масса	Масшт.
					Р	885,1	1:20
Нач. отд.	Болтухов				Лист	Листов 1	
Ст. н. сотр.	Бобришев				ЦНИИПРОМЗДАНИЙ		
Рук. гр.	Берлин						
Инж.	Ус						
Провер.	Казарцева						

21758-05 31

Формат	Зона	Поз.	Обозначение	Наименование	Кол.	Примечание
				Документация		
А3			3.004-3.23-3.03.00 СБ	Сборочный чертеж		
				Детали		
БЧ		1	-3.03.01	Швеллер 18 ГОСТ 8240-72		
				Вст3кп2 ТУ 14-1-3023-80		
				l= 4000	2	65,2 кг
БЧ		2	-3.03.02	Швеллер 18 ГОСТ 8240-72		
				Вст3кп2 ТУ14-1-3023-80		
				l=2640	2	43,0 кг
БЧ		3	-3.03.03	Двутавр 18 ГОСТ 8239-72		
				Вст3кп2 ТУ14-1-3023-80		
				l= 3986	3	73,3 кг
БЧ		4	-3.03.04	Полоса 90×8 ГОСТ 103-76		
				Вст3кп2 ТУ14-1-3023-80		
				l= 830	8	4,7 кг
БЧ		5	-3.03.05	Полоса 90×8 ГОСТ 103-76		
				Вст3кп2 ТУ14-1-3023-80		
				l= 590	9	3,3 кг
БЧ		6	-3.03.06	Полоса 90×8 ГОСТ 103-76		
				Вст3кп2 ТУ14-1-3023-80		
				l= 592	14	3,3 кг

Нач. отд.	Болтухов	
Ст.н сотр.	Бобришев	
Рук. гр.	Берлин	
Инж.	Ус	
Провер.	Казарцева	

3.004-3.23-3.03.00

Плита П3

Стадия	Лист	Листов
Р	1	2

ЦНИИПРОМЗДАНИЙ

Формат	Зона	Поз.	Обозначение	Наименование	Кол.	Примечание
БЧ		7	3.004-3.23-3.03.06	Уголок 50×5 ГОСТ 8509-72		
				Вст3кп2 ТУ14-3023-80		
				l= 730	1	2,8 кг
БЧ		8	-3.01.08	Стержень ф 22 AI		
				ГОСТ 5781-82		
				l=80	4	0,2 кг
БЧ		9	-3.01.09	Стержень ф 18 I		
				ГОСТ 5781-82		
				l=425	4	0,9 кг
БЧ		10	-3.01.10	Полоса 36×4 ГОСТ 103-76		
				Вст3кп2 ТУ14-1-3023-80		
				l=360	4	0,4 кг
БЧ		11	-3.01.11	Полоса 30×4 ГОСТ 103-76		
				Вст3кп2 ТУ14-1-3023-80		
				l=90	4	0,08 кг
БЧ		12	-3.03.07	Ромб-0-ПН-8×1400×4000		
				ГОСТ 8568-77 Вст3кп2		отверстие 1000×1000
				ТУ14-1-3023-80	1	306,0 кг
БЧ		13	-3.03.08	Ромб-0-ПН-8×1400×4000		
				ГОСТ 8568-77 Вст3кп2		
				ТУ 14-1-3023-80	1	372,9 кг

Инв. № подл. | Подпись и дата | Взам. инв. №

3.004-3.23-3.03.00

Лист 2

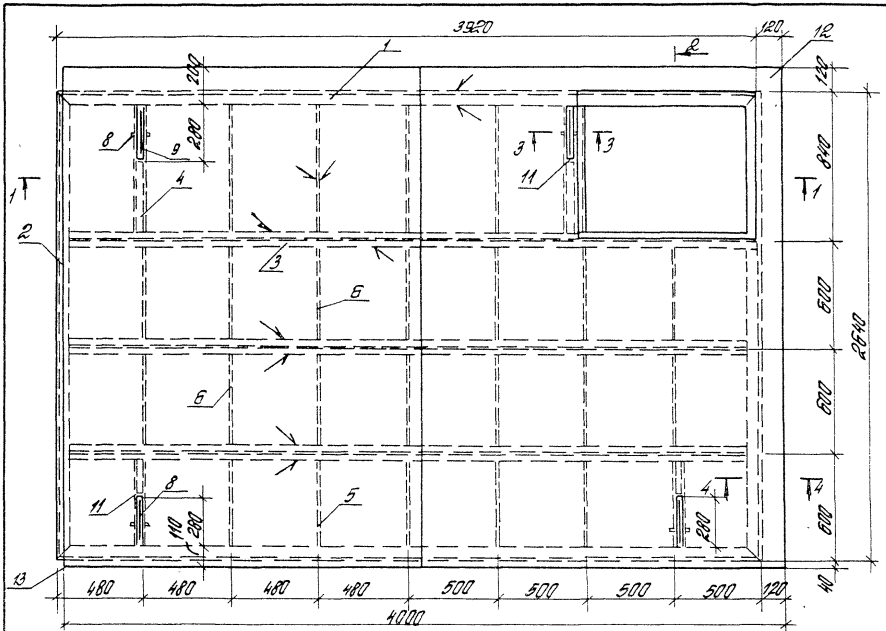

1. Листы рифленной стали между собой, к полкам швеллеров, обушков и полосам привариваются сплошными швами.
2. Сварку производить электродами типа Э42А.
3. Толщина шва $h_{шв}=4$ мм, кроме оговоренных.

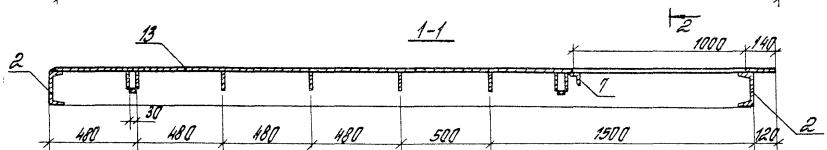

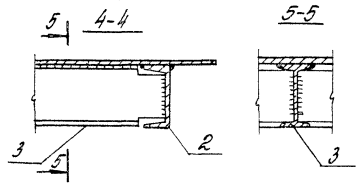

Нач.отд	Болтулов		
Ст.инж.пр.	Бабришев		
Рук.гр.	Берлин		
Инж.	Чс		
Провер.	Казарцева		

3.004-323-3.03 00 СБ

Плита ПЗ

Стадия	Масса	Масштаб
Р	1037,8	1:20
Лист	Листов 1	

ЦНИИПРОМЗДАНИЙ

Формат	Зона	Поз.	Обозначение	Наименование	Кол.	Примечание
				Документация		
			3.004-3.23-3.04.00 СБ	Сборочный чертеж		
				Детали		
БЧ		1	3.004-3.23-3.04.01	Швеллер 18 ГОСТ 8240-72		
				Вст 3 кп 2 ТУ14-1-3023-80		
				$l=3140$	2	51,2 кг
БЧ		2	-3.04.02	Швеллер 18 ГОСТ 8240-72		
				Вст 3 кп 2 ТУ14-1-3023-80		
				$l=3906$	4	63,7 кг
БЧ		3	-3.04.03	Швеллер 18 ГОСТ 8240-72		
				Вст 3 кп 2 ТУ14-1-3023-80		
				$l=2986$	2	48,7 кг
БЧ		4	-3.04.04	Двутавр 14 ГОСТ 8239-72		
				Вст 3 кп 2 ТУ14-1-3023-80		
				$l=1906$	3	26,1 кг
БЧ		5	-3.04.05	Двутавр 14 ГОСТ 8239-72		
				Вст 3 кп 2 ТУ14-1-3023-80		
				$l=1986$	2	27,2 кг
БЧ		6	-3.04.06	Полоса 90×8 ГОСТ 103-76		
				Вст 3 кп 2 ТУ14-1-3023-8		
				$l=700$	16	4,0 кг

			3.004-3.23-3.04.00	
Нач. отд.	Балтыков		Плита П4	Стадия: Р; Лист: 1; Листов: 2
Отд. н. стр.	Бобришев			
Рук. гр.	Берлин			ЦНИИПРОМЗДАНИЙ
Инж.	Ус			
Провер.	Казарцева			

Формат	Зона	Поз.	Обозначение	Наименование	Кол.	Примечание
БЧ		7	3.004-3.23-3.04.07	Полоса 90×8 ГОСТ 103-76		
				Вст 3 кп 2 ТУ14-1-3023-80		
				$l=782$	6	4,4 кг
БЧ		8	-3.01.08	Стержень ф 22 АI		
				ГОСТ 5781-82		
				$l=80$	4	0,2 кг
БЧ		9	-3.01.09	Стержень ф 18 АI		
				ГОСТ 5781-82		
				$l=425$	4	0,9 кг
БЧ		10	-3.01.10	Полоса 36×4 ГОСТ 103-76		
				Вст 3 кп 2 ТУ14-1-3023-80		
				$l=360$	4	0,4 кг
БЧ		11	-3.01.11	Полоса 30×4 ГОСТ 103-76		
				Вст 3 кп 2 ТУ14-1-3023-80		
				$l=90$	4	0,08 кг
БЧ		12	-3.01.12	Полоса 90×8 ГОСТ 103-76		
				Вст 3 кп 2 ТУ14-1-3023-80		
				$l=1572$	2	8,9 кг
БЧ		13	-3.01.13	Полоса 120×8 ГОСТ 103-76		
				Вст 3 кп 2 ТУ14-1-3023-80		
				$l=3500$	2	26,4 кг
БЧ		14	-3.01.14	Ротб-0-ПН-8×2000×3060		
				ГОСТ 8568-77 Вст 3 кп 2		
				ТУ14-1-3023-80	1	407,6 кг
БЧ		15	-3.01.15	Ротб-0-ПН-8×2080×3060		
				ГОСТ 8568-77 Вст 3 кп 2		
				ТУ14-1-3023-80	1	316,0 кг
						Отверстие 1260×1260

Инв. № подл. | Подпись и дата | Взам. инв. №

3.004-3.23-3.04.00. Лист 2

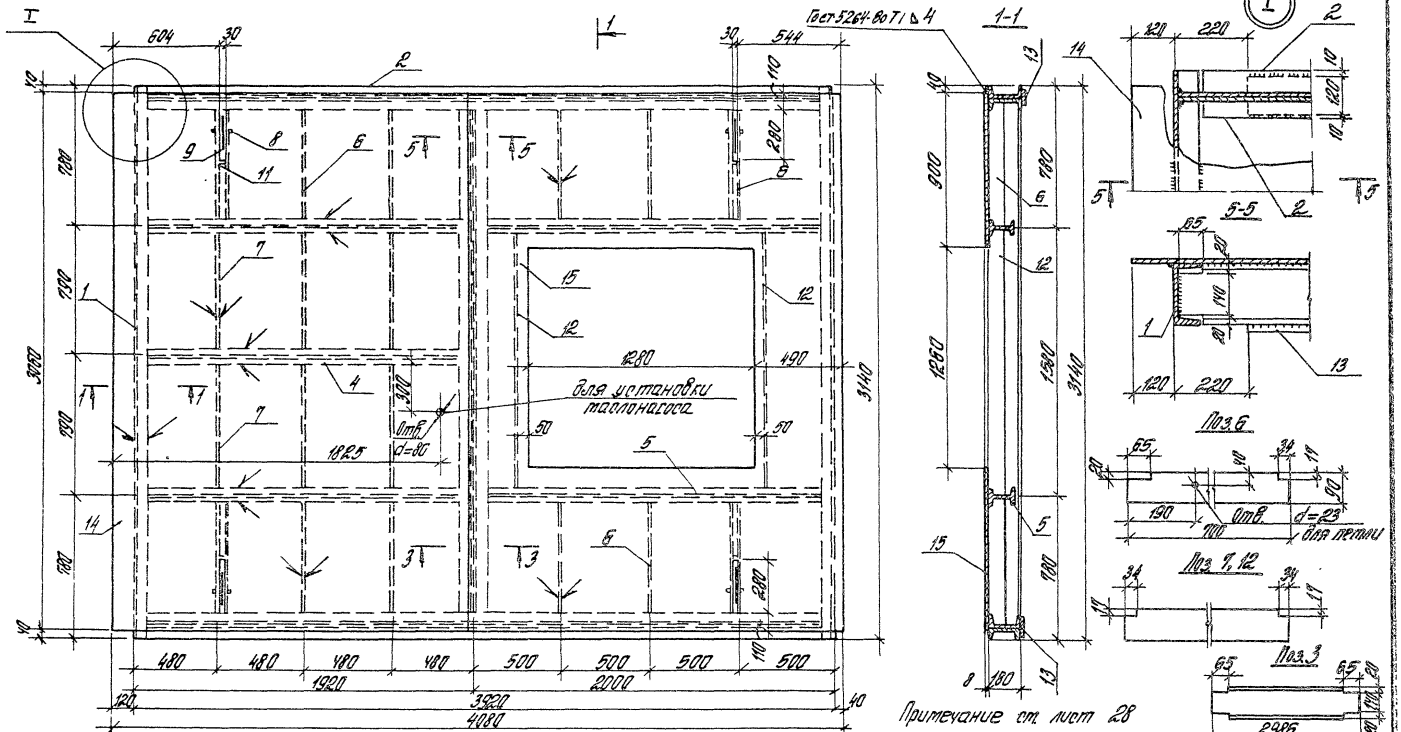

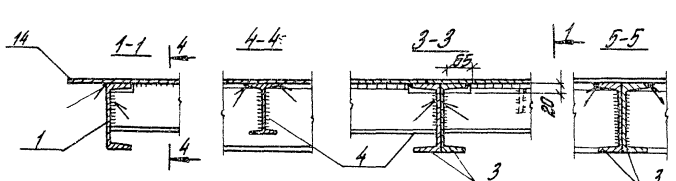

Нач.отд.	Болтихов		
Гл.констр.	Бобрищев		
Рук.гр.	Берлин		
Провер.	Казарцева		

3.004-3.23-3.04.00 СБ

Плита П4 сборочный чертеж

Стадия	Масса	Масштаб
Р	НПВ2	1:20
Лист	Листов 1	

ЦНИИПРОМЗДАНИЙ

Формат	Зона	Поз.	Обозначение	Наименование	Кол.	Примечание
				Документация		
А3			3.004-3.23-3.05.00 СБ	Сборочный чертеж		
				Детали		
БЧ		1	-3.01.01	Швеллер 18 ГОСТ 8240-72		
				Вст 3 кп 2 ТУ14-1-3023-80		
				$l = 3920$	2	63,8 кг
БЧ		2	-3.01.02	Швеллер 18 ГОСТ 8240-72		
				Вст 3 кп 2 ТУ14-1-3023-80		
				$l = 2640$	2	43,0 кг
БЧ		3	-3.01.03	Двутавр 18 ГОСТ 8239-72		
				Вст 3 кп 2 ТУ14-1-3023-80		
				$l = 3906$	3	71,8 кг
БЧ		4	-3.01.04	Полоса 90×8 ГОСТ 103-76		
				Вст 3 кп 2 ТУ14-1-3023-80		
				$l = 649$	18	3,7 кг
БЧ		5	-3.01.05	Полоса 90×8 ГОСТ 108-76		
				Вст 3 кп 2 ТУ14-1-3023-80		
				$l = 652$	14	3,7 кг

Нач. отд.	Болтухов		
Ст. н. сотр.	Бобришев		
Рук. гр.	Берлин		
Инж.	Ус		
Провер.	Казарцева		

3.004-3.23-3.05.00

Плита П5

Стадия	Лист	Листов
Р	1	2

ЦНИИПРОМЗДАНИЙ

Формат	Зона	Поз.	Обозначение	Наименование	Кол.	Примечание
БЧ		6	3.004-3.23-3.05.01	Ромб-0-ПН-8×1400×4000		
				ГОСТ 8568-77 Вст 3 кп 2		
				ТУ14-1-3023-80	1	372,9 кг
БЧ		7	-3.05.02	Ромб-0-ПН-8×1400×4000		
				ГОСТ 8568-77 Вст 3 кп 2		
				ТУ14-1-3023-80	1	372,9 кг
БЧ		8	-3.01.08	Стержень ф 22 АI		
				ГОСТ 5781-82		
				$l = 80$	4	0,2 кг
БЧ		9	-3.01.09	Стержень ф 18 АI		
				ГОСТ 5781-82		
				$l = 425$	4	0,9 кг
БЧ		10	-3.01.10	Полоса 36×4 ГОСТ 103-76		
				Вст 3 кп 2 ТУ14-1-3023-80		
				$l = 360$	4	0,4 кг
БЧ		11	-3.01.11	Полоса 30×4 ГОСТ 103-76		
				Вст 3 кп 2 ТУ14-1-3023-80		
				$l = 90$	4	0,08 кг

Взам. инв. №

Подпись и дата

Инв. № подл.

3.004-3.23-3.05.00

Лист 2

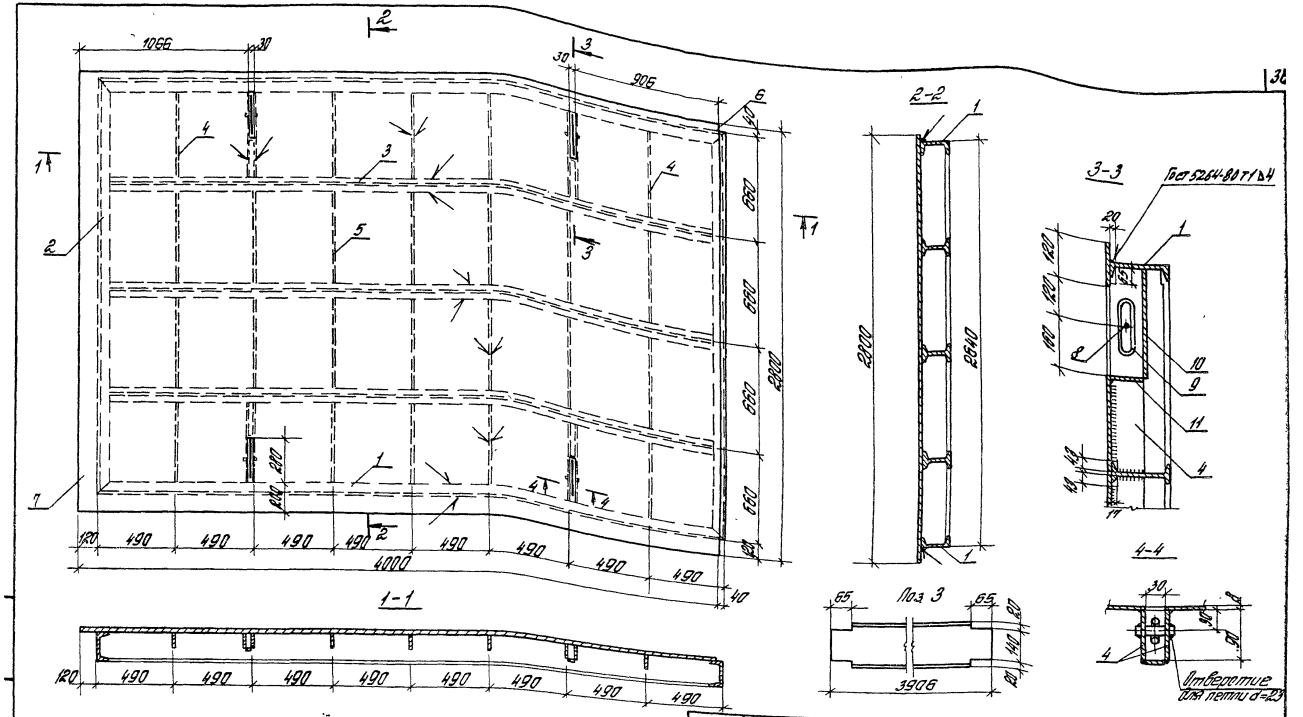

1. Листы рифленной стали между собой, к полкам швеллеров, двутавров и полосам привариваются сплошными швами
2. Сварку производить электродами типа Э42А Гост 9467-75.
3. Толщина шва $h_{шв}$=4мм, кроме оговоренных.

				3.004- 3.23 - 3.05.00 СБ			
Нач. отд.	Болтихов			Плита П5 Сборочный чертеж	Стадия	Масса	Масштаб
Ст. н. сотр.	Бобришев				Р	1314,7	1:20
Рук. гр.	Берлин				Лист	Листов 1	
Инж.	Ус				ЦНИИПРОМЗДАНИЙ		
Провер.	Казарцева						

Формат	Зона	Поз.	Обозначение	Наименование	Кол.	Примечание
				Документация		
А3			3.004-3.23-3.06.00 СБ	Сборочный чертеж		
				Детали		
БЧ		1	3.004-3.23-3.06.01	Швеллер 18 ГОСТ 8240-72		
				Вст3кп2 ТУ14-1-3023-80		
				ℓ=2680	2	43,5 кг
БЧ		2	-3.06.02	Швеллер 18 ГОСТ 8240-72		
				Вст3кп2 ТУ14-1-3023-80		
				ℓ=3140	2	51,2 кг
БЧ		3	-3.06.03	Двутавр 14 ГОСТ 8239-72		
				Вст3кп2 ТУ14-1-3023-80		
				ℓ=2652	2	35,3 кг
БЧ		4	-3.06.04	Полоса 90х8 ГОСТ 103-76		
				Вст3кп2 ТУ14-1-3023-80		
				ℓ=910	12	5,2 кг
БЧ		5	-3.06.05	Полоса 90х8 ГОСТ 103-76		
				Вст3кп2 ТУ14-1-3023-80		
				ℓ=1292	2	7,3 кг

				3.004-3.23-3.06.00		
Нач.отд	Болтухов				Стадия	Лист	Листов
Гл.н.спр	Бобрышев			Плита П6	Р	1	2
Рук.гр.	Берлин						
Инж.	Ус.				ЦНИИПРОТЗДАНИЙ		
Провер.	Назарцева						

Формат	Зона	Поз.	Обозначение	Наименование	Кол.	Примечание
БЧ		6	3.004-3.23-3.06.06	Ромб-0-ПН-8х1030х2600		
				ГОСТ 8568-77 Вст3кп2		
				ТУ14-1-3023-80	2	178,4 кг
БЧ		7	-3.06.07	Ромб-0-ПН-8х450х1000		
				ГОСТ 8568-77 Вст3кп2		
				ТУ14-1-3023-80	2	30,0 кг
БЧ		8	-3.01.08	С.стержень ф 22 АI		
				ГОСТ 5781-82		
				ℓ=80	4	0,2 кг
БЧ		9	-3.01.09	Стержень ф 18 АI		
				ГОСТ 5781-82		
				ℓ=425	4	0,9 кг
БЧ		10	-3.01.10	Полоса 35х4 ГОСТ 103-76		
				Вст3кп2 ТУ14-1-3023-80		
				ℓ=350	4	0,4 кг
БЧ		11	-3.01.11	Полоса 30х4 ГОСТ 103-76		
				Вст3кп2 ТУ14-1-3023-80		
				ℓ=90	4	0,08 кг

Инв.№ подл. | Подпись и дата | Взам.инв.№

3.004-3.23-3.06.00		Лист 2

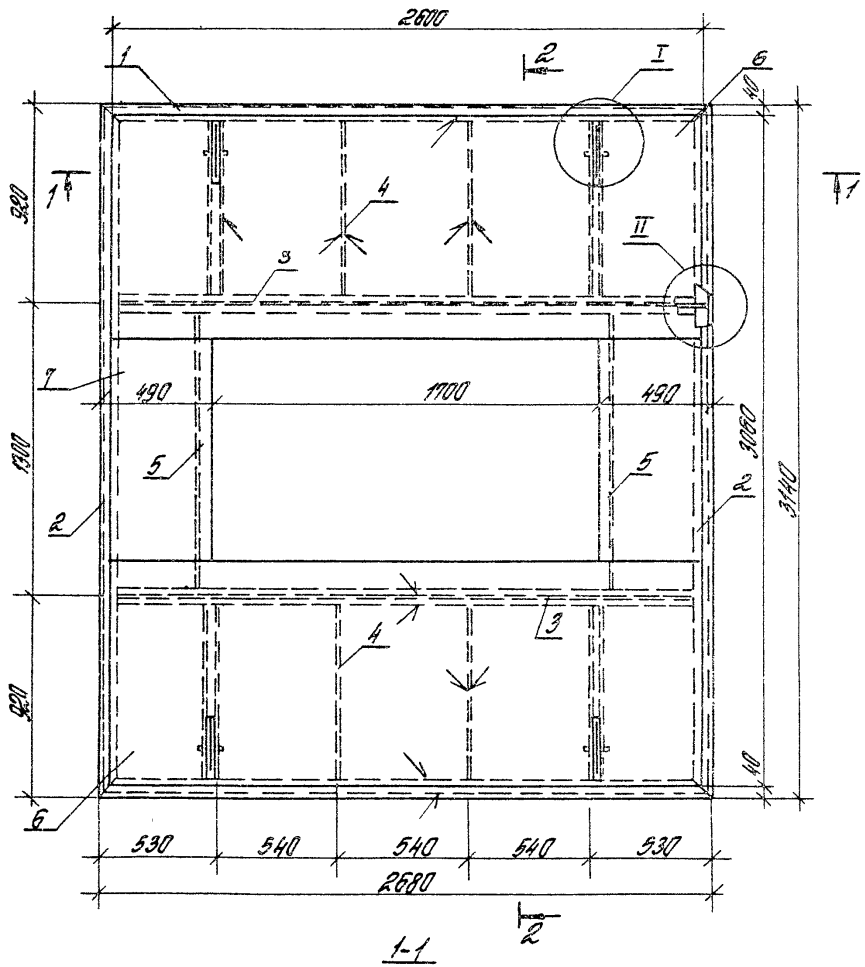

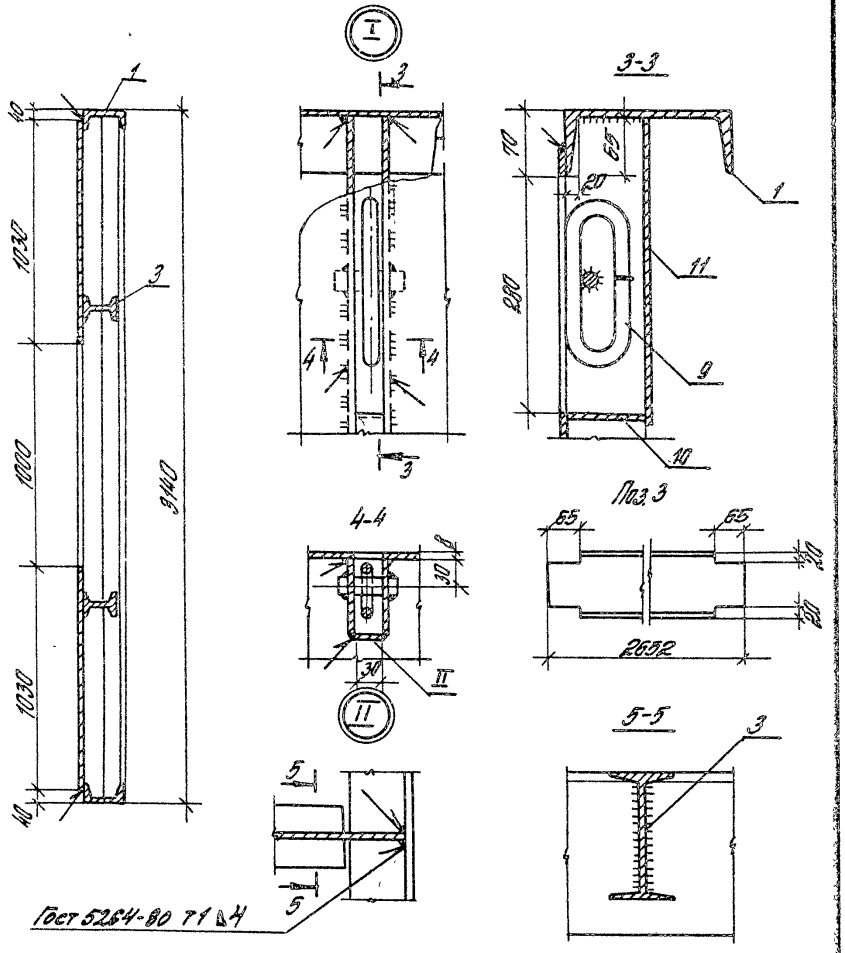

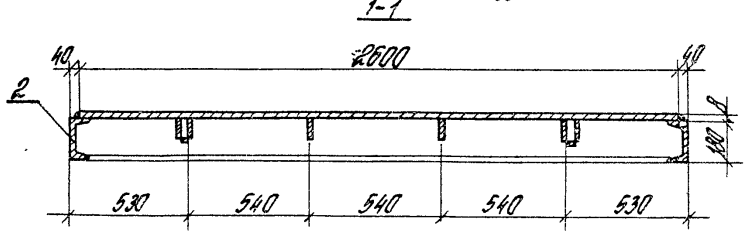

				3.004-3.23-3.06.00 СБ			
Нач.отд.	Болтухов			Плита П6 Сборочный чертеж	Стадия	Масса	Масштаб
Ст.н.сотр.	Бобришев				Р	762,3	1:20
Рук.гр.	Берлин				Лист	Листов 1	
Инж.	Ус				ЦНИИПРОМЗДАНИЙ		
Провер.	Казарцева						

21758-05 39

Формат	Зона	Поз.	Обозначение	Наименование	Кол.	Примеч.
				Документация		
А3			3.004-3.23-3.07.00 СБ	Сборочный чертеж		
				Детали		
Б4		1	3.004-3.23-3.07.01	Ромб-0-ПН-8×980×800		
				Вст3кп2ТУ14-1-3023-80	1	52,2кг
Б4		2	-3.07.02	Полоса 90×8 ГОСТ 103-76		
				Вст3кп2ТУ14-1-3023-80		
				l=710	6	4,0 кг
Б4		3	-3.07.03	Полоса 90×8 ГОСТ 103-76		
				Вст3кп2ТУ14-1-3023-80		
				l=900	2	5,1кг
Б4		4	-3.01.08	Стержень ф22 АI		
				ГОСТ5781-82 l=80	2	0,2 кг
Б4		5	-3.01.09	Стержень ф18АI		
				ГОСТ5781-82 l=425	2	0,9кг
Б4		6	-3.01.11	Полоса 30×4 ГОСТ 103-76		
				Вст3кп2ТУ-1-3023-80		
				l=90	2	0,08кг
Б4		7	-3.07.04	Полоса 36×4 ГОСТ 103-76		
				Вст3кп2ТУ-1-3023-80		
				l=90	2	0,1кг

3.004-3.23-3.07.00

Нач.отд.	Болтухов		
Ст.н.сотр.	Бобришев		
Рук.гр.	Берлин		
Инж.	Ус		
Провер.	Казарцева		

Крышка люка

Стадия	Лист	Листов
Р		1

ЦНИИПРОМЗДАНИЙ

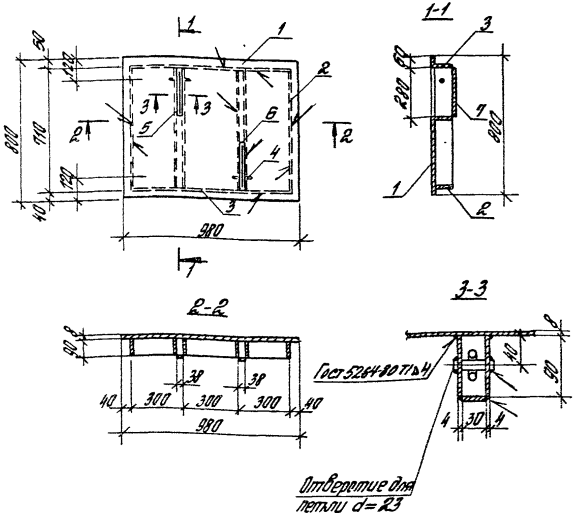

1. Листы рифленной стали привариваются к полосам сплошными швами.
2. Сварку производить электродами типа 942А. Гост 9467-75.
3. Толщина шва hшв=4мм.

Инв. № подл.	Подпись и дата	Взам. инв. №

3.004-3.23-3.07.00 СБ

Нач.отд.	Болтухов		
Ст.н.сотр.	Бобришев		
Рук.гр.	Берлин		
Инж.	Ус		
Провер.	Казарцева		

Крышка люка Сборочный чертеж

Стадия	Масса	Масштаб
Р	88,9	1:200
Лист	Листов 1	

ЦНИИПРОМЗДАНИЙ

Формат	Зона	Поз.	Обозначение	Наименование	Кол.	Примеч.
				Документация		
А3			3.004-3.23-3.08.00 СБ	Сборочный чертеж		
				Детали		
БЧ		1	3.004-3.23-3.08.01	Полоса 320×12 ГОСТ 82-70 / Вст3 сп5 ТУ14-1-3023-80		
				l=8460	1	255.0кг
БЧ		2	3.004-3.23-3.08.02	Полоса	1	255.0кг
БЧ		3	-3.08.03	Полоса 800×8 ГОСТ 82-70 / Вст3 сп5 ТУ14-1-3023-80		
				l=8460	1	425.0кг
БЧ		4	-3.08.04	Полоса 160×12 ГОСТ 82-70 / Вст3 кп2 ТУ14-1-3023-80		
				l=800	10	12.1кг
БЧ		5	-3.08.05	Полоса 160×12 ГОСТ 82-70 / Вст3 кп2 ТУ14-1-3023-80		
				l=800	4	12.1кг
БЧ		6	-3.08.06	Труба 152×6 ГОСТ 8732-70 / Вст3 кп2 ТУ14-1-3023-80		
				l=50	2	1.1кг
БЧ		7	-3.08.07	Полоса 100×8 ГОСТ 82-70 / Вст3 кп2 ТУ14-1-3023-80		
				l=100	4	0.63кг

3.004-3.23-3.08.00

Нач. отд.	Болтухов		
Ст. н. сотр.	Бобришев		
Рук. гр.	Берлин		
Инж.	Ус		
Провер.	Казарцева		

Балка

Стадия	Лист	Листов
Р		1

ЦНИИПРОМЗДАНИЙ

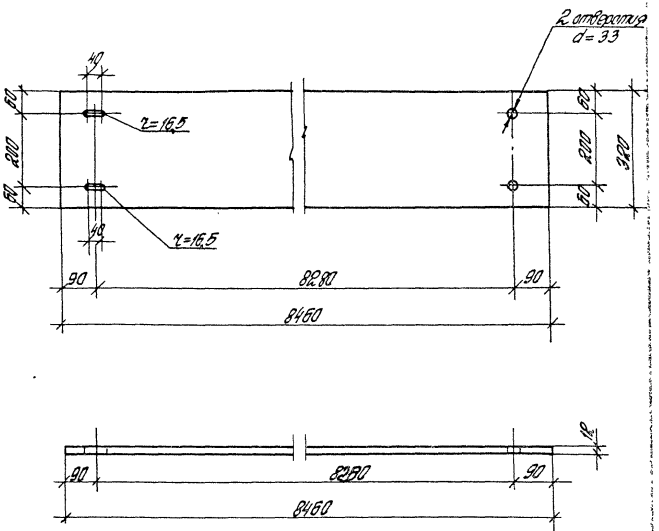

Взам. инв. №

Подпись и дата

Инв. № подл.

3.004-3.23-3.08.02

Нач. отд.	Болтухов		
Ст. н. сотр.	Бобришев		
Рук. гр.	Берлин		
Инж.	Ус		
Провер.	Казарцева		

Полоса

320×12 ГОСТ 82-70
Вст3 сп5 ТУ14-1-3023-80

Стадия	Масса	Масштаб
Р	255,0	1:20

Лист | Листов 1

ЦНИИПРОМЗДАНИЙ

21758-05 41

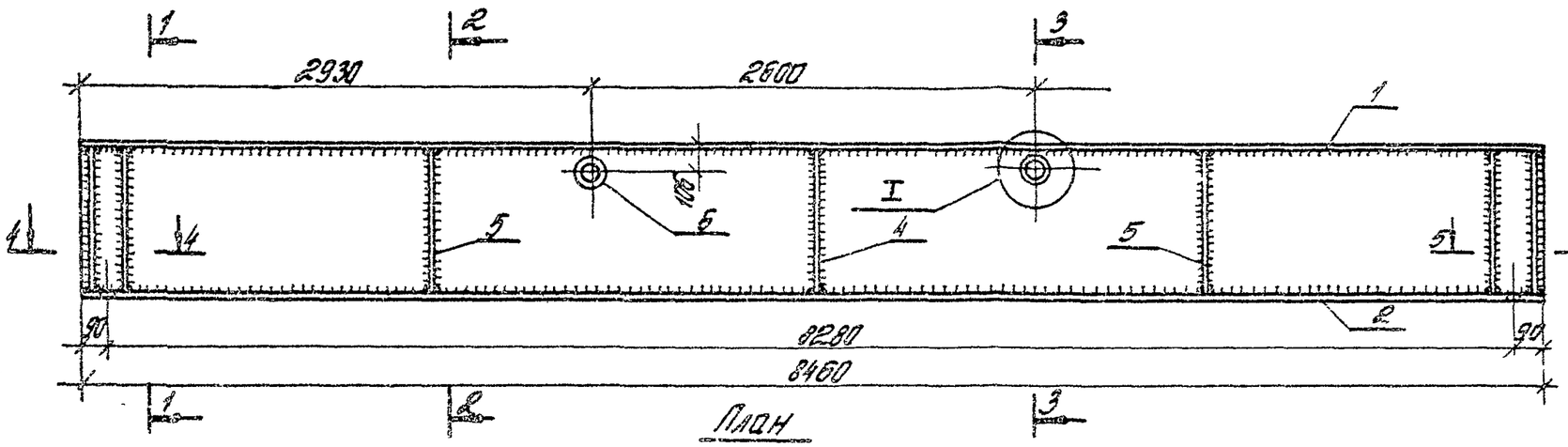

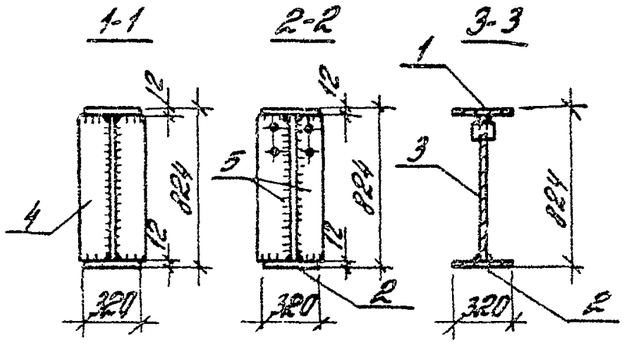

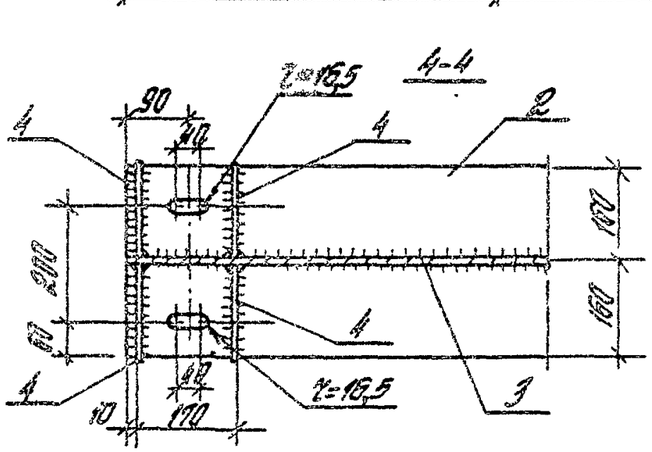

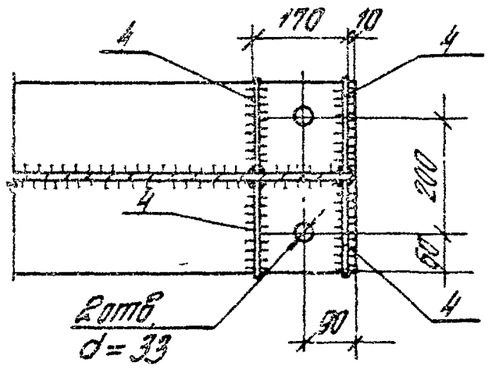

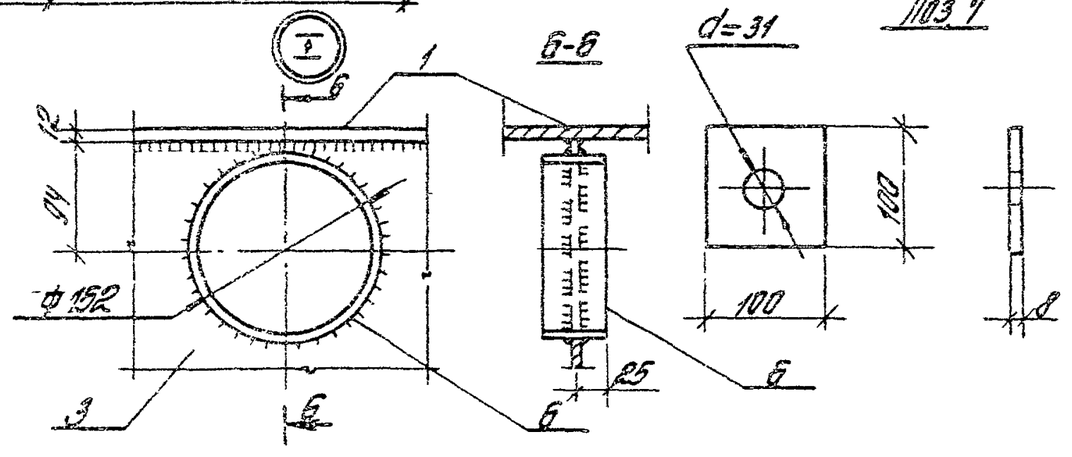

Поз. 4

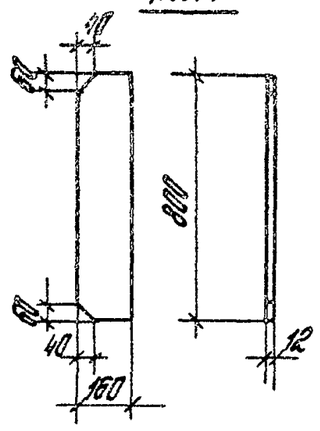

Поз. 5

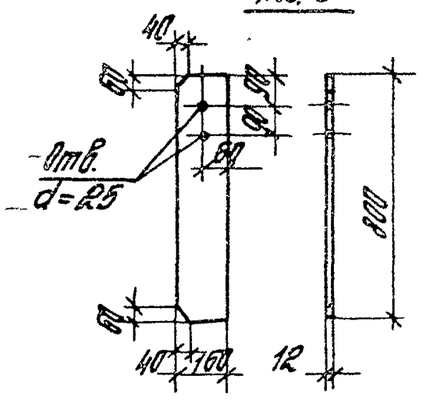

1. Сварку производить электродами типа Э42А. Гост 9467-75.
2. Высота сварных швов $h_{шв}=4$ мм.
3. В поз. 5 отверстия $d=26$ даны для крепления связей

				3.004-3.23-3.08.00 СБ		
				Балка Сборочный чертеж	Стадия	Масса	Масшт.
					Р	1109.1	1:25
					Лист	Листов 1
Начальник	Болтиков				ЦНИИПРОМЗДАНИЙ	
Гл. инженер	Бобришев					
Рук. гр.	Берлин					
Провер.	Назарцева					

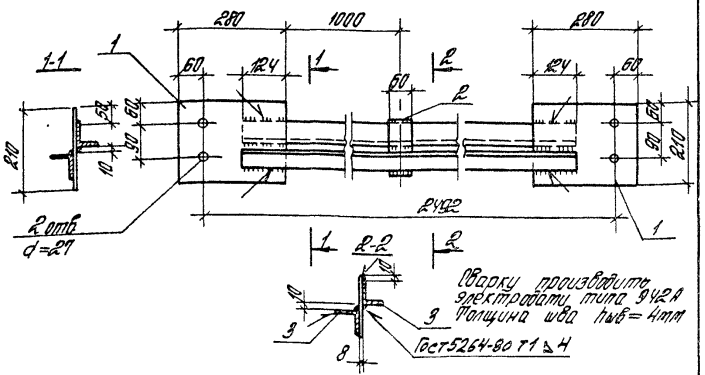

Формат	Зона	Поз	Обозначение	Наименование	Кол	Примеч
				Детали		
БЧ		1	3.004-3.23-3.09.01	Полоса 210х8 ГОСТ 82-70 Вст3кп2 ТУ14-1-3023-80		
				l=280	2	3,7кг
БЧ		2	-3.09.02	Полоса 60х8 ГОСТ 82-70 Вст3кп2 ТУ14-1-3023-80		
				l=130	1	0,5кг
БЧ		3	-3.09.03	Уголок 50х5 ГОСТ 8509-72 Вст3кп2 ТУ14-1-3023-80		
				l=2300	2	8,7кг

Нач.отд	Болтиков		
Гл.инж.пр.	Борисов		
Рук.гр.	Берлин		
Инж.	Ус		
Провер.	Казарцева		

3.004-3.23-3.09.00 СБ

Связь СВ1
Сборочный чертеж

Стадия	Масса	Масштаб
Р	25,3	1:10
Лист	Листов 1	

ЦНИИПРОМЗДАНИЙ

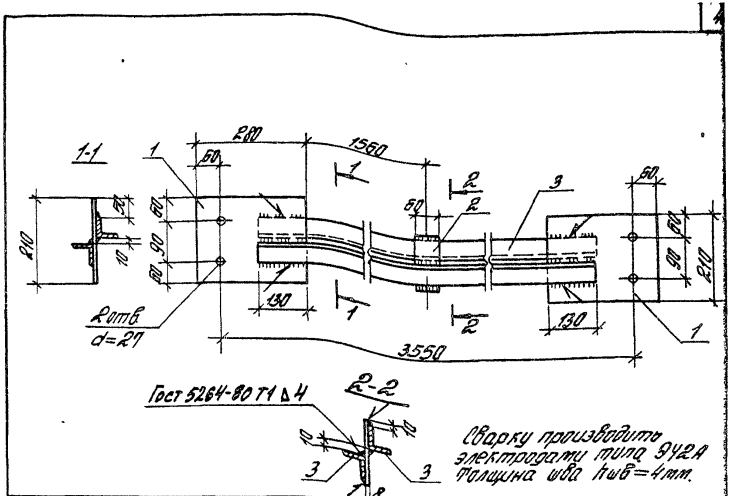

Формат	Зона	Поз	Обозначение	Наименование	Кол	Примеч.
				Детали		
БЧ		1	3.004-3.23-3.10.01	Полоса 210х8 ГОСТ 82-70 Вст3кп2 ТУ14-1-3023-80		
				l=280	2	3,7кг
БЧ		2	-3.10.02	Полоса 60х8 ГОСТ 82-70 Вст3кп2 ТУ14-1-3023-80		
				l=130	1	0,5кг
БЧ		3	-3.10.03	Уголок 50х5 ГОСТ 8509-72 Вст3кп2 ТУ14-1-3023-80		
				l=3370	2	12,7кг

Нач.отд	Болтиков		
Гл.инж.пр.	Борисов		
Рук.гр.	Берлин		
Инж.	Ус		
Провер.	Казарцева		

Инв.№ подл. | Подпись и дата | Взам.инв.№

3.004-3.23-3.10.00 СБ

Связь СВ2
Сборочный чертеж

Стадия	Масса	Масштаб
Р	33,3	1:10
Лист	Листов 1	

ЦНИИПРОМЗДАНИЙ

Формат	Зона	Поз.	Обозначение	Наименование	Кол.	Примеч.
				Документация		
А4			3.004- 3.23- 4.00.00 СБ	Сборочный чертеж.		
				Детали		
Б4		1	3.004-3.23-4.00.01	Дубовый брус 150×200		
				ГОСТ 8486-66 l= 3100	2	0,093 m^3
Б4		2	-01	Дубовый брус 200×200		
				ГОСТ 8486-66 l= 3100	11	0,124 m^3
Б4		3	3.004-3.23-4.00.02	Стержень ф24 А I		
				ГОСТ 5781-82 l= 2470	4	8,76 кг
Б4		4	-4.00.03	Полоса 80×8 ГОСТ 103-76		
				Вст3кп2ТУ14-1-3023-80		
				l=80	8	0,4 кг
				Стандартные изделия		
		5		Гайка М24		
				ГОСТ 5915-70*	8	0,1 кг

Нач. отд.	Болтухов		
Ст. н. сотр.	Бобришев		
Рук. гр.	Берлин		
Инж.	Ус		
Провер.	Казарцева		

3.004- 3.23- 4.00.00

Подшаботная прокладка П1

Стадия	Лист	Листов
Р		1

ЦНИИПРОМЗДАНИЙ

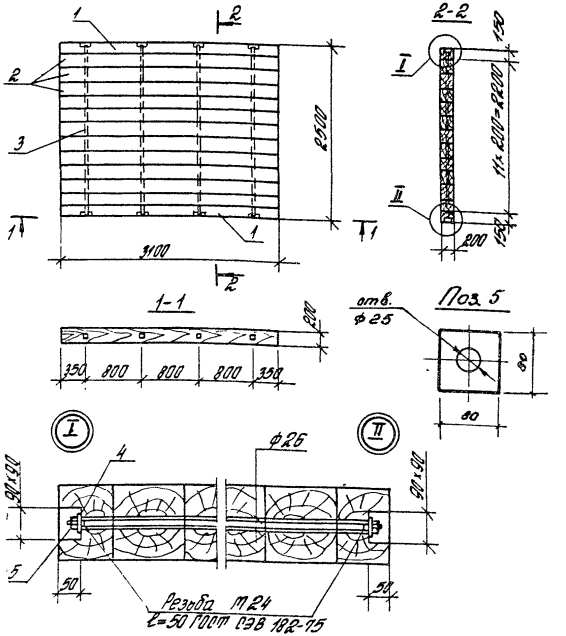

Материал подшаботной прокладки – дубовые брусья I сорта, антисептированные. При укладке отклонение от горизонтали не более 1 мм на 1 пог. м.

Инв. № подл.	Подпись и дата	Взам. инв. №

Нач. отд.	Болтухов		
Ст. н. сотр.	Бобришев		
Рук. гр.	Берлин		
Инж.	Ус		
Провер.	Казарцева		

3.004- 3.23- 4.00.00 СБ

Подшаботная прокладка П1 Сборочный чертеж.

Стадия	Масса	Масштаб
Р	1279,4	1:50
Лист	Листов 1	

ЦНИИПРОМЗДАНИЙ

Формат	Зона	Поз.	Обозначение	Наименование	Кол.	Приме-чание
				Документация		
А4			3.004-3.23-5.00.00 СБ	Сборочный чертеж		
				Детали		
Б4		1	3.004-3.23-5.00.01	Дубовый брус 150х200		
				ГОСТ 8486-66 ℓ=2500	2	0,075 м³
Б4		2	-01	Дубовый брус 200х200		
				ГОСТ 8486-66 ℓ=2500	14	0,1 м³
Б4		3	3.004-3.23-5.00.02	Стержень ф24 АI		
				ГОСТ 5781-82 ℓ= 3070	3	10,9 кг
Б4		4	-5.00.03	Полоса 80х8 ГОСТ 103-76		
				Вст3кп2 ТУ 14-1-3023-80		
				ℓ=80	6	0,4 кг
				Стандартные изделия		
		5		Гайка М24		
				ГОСТ 5915-70*	6	0,1 кг

Нач. отд.	Болтухов		3.004-3.23-5.00.00
Гл. н. спец.	Бобришев		
Рук. гр.	Берлин		Подшаботная прокладка ПР
Инж.	Ус		Стадия: Р; Лист; Листов: 1
Провер.	Казарцева		ЦНИИпромзданий

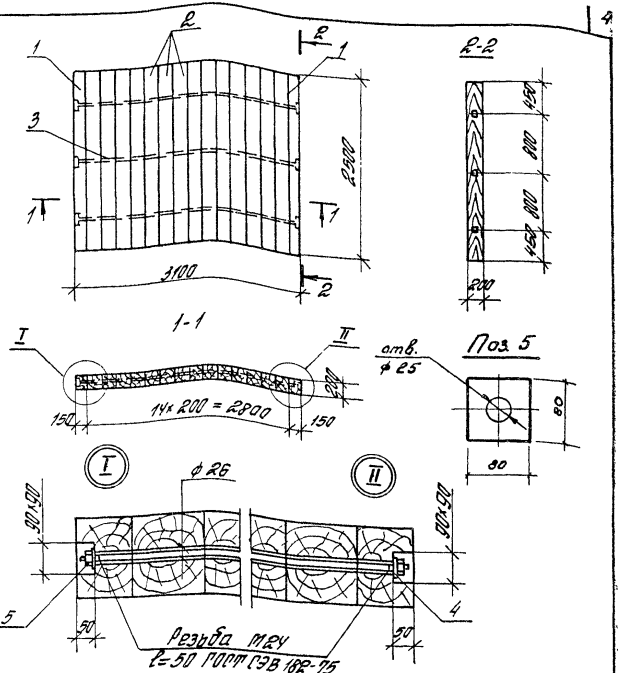

Материал подшаботной прокладки - дубовые брусья I сорта, антисептированные. При укладке отклонение от горизонтали не более 1 мм на 1 пог. м.

Инв. № подл. | Подпись и дата | Взам. инв. №

Нач. отд.	Болтухов		3.004-3.23-5.00.00 СБ
Гл. н. спец.	Бобришев		
Рук. гр.	Берлин		Подшаботная прокладка ПР сборочный чертеж
Инж.	Ус		Стадия: Р; Масса: 1275,4; Масштаб: 1:50; Лист; Листов: 1
Провер.	Казарцева		ЦНИИпромзданий

Позиция	Зона	Поз.	Обозначение	Наименование	Кол.	Примеч.
				Документация		
ДУ			3.004-3.23-6.00.00 СБ	Сборочный чертеж		
				Детали		
БУ		1	3.004-3.23-6.00.01	Дубовой брус 200×200		
				ГОСТ 8486-66; ℓ=1625	2	0,065 м³
		2	-01	Дубовой брус 200×200		
				ГОСТ 8486-66; ℓ=1625	12	0,065 м³
БУ		3	3.004-3.23-6.00.02	Стержень Ф24 АI		
				ГОСТ 5781-82 ℓ=2770	3	9,83 кг
БУ		4	-6.00.03	Полоса 80×8 ГОСТ 103-76 Вст3кп2 ТУ 14-1-3023-80		
				ℓ=80	6	0,4 кг
				Стандартные изделия		
		5		Гайка М24		
				ГОСТ 5915-70*	6	0,1 кг

			3.004-3.23-6.00.00		
Нач. отд.	Болтухов		Подшаботная прокладка ПЗ	Стадия	Лист	Листов
Отд. гл.	Бобрышев			Р		1
Рук. гр.	Ерлин			ЦНИИПРОМЗДАНИЙ		
Инж.	Ус					
Провер.	Казарцева					

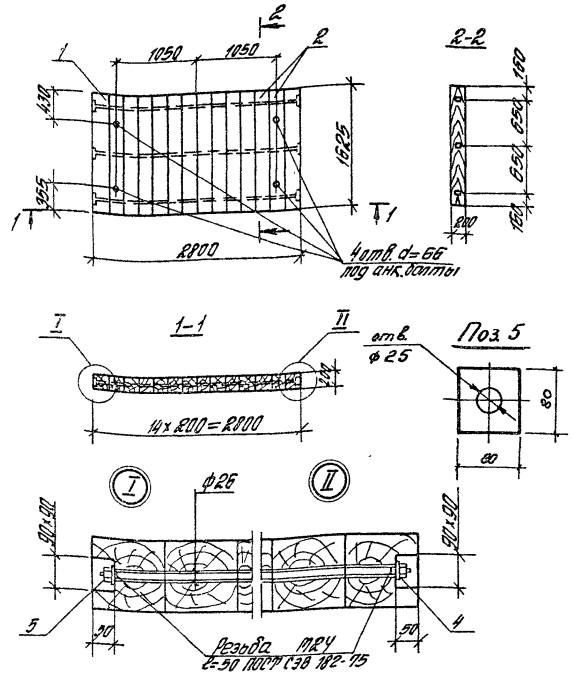

Материал подшаботной прокладки - дубовые брусья I сорта, антисептированные. При укладке отклонение от горизонтали не более 1мм на 1пог. м.

			3.004-3.23-6.00.00 СБ		
Нач. отд.	Болтухов		Подшаботная прокладка ПЗ сборочный чертеж	Стадия	Масса	Масштаб
Отд. гл.	Бобрышев			Р	761,0	1:50
Рук. гр.	Ерлин			Лист	Листов 1
Инж.	Ус			ЦНИИПРОМЗДАНИЙ	
Провер.	Казарцева				

Инв. № подл. | Подпись и дата | Взам. инв. №

Формат	Зона	Поз.	Обозначение	Наименование	Кол.	Примеч.
				Документация		
А4			3.004-3.23-7.00.00 СБ	Сборочный чертеж		
				Детали		
Б4		1	3.004-3.23-7.00.01	Уголок 50х5 ГОСТ 8509-72 / Вст3кп2 ТУ 14-1-3023-80		
				ℓ=5430	2	20.5 кг
Б4		2	-7.00.02	Стержень ф 18 АI		
				ГОСТ 5781-82 ℓ= 570	19	1,1 кг
Б4		3	-7.00.03	Полоса 70х8 ГОСТ 103-76 / Вст3кп2 ТУ 14-1-3023-80		
				ℓ=70	2	0,3 кг
Б4		4	-7.00.04	Полоса 100х8 ГОСТ 103-76 / Вст3кп2 ТУ 14-1-3023-80		
				ℓ=620	1	3,9 кг

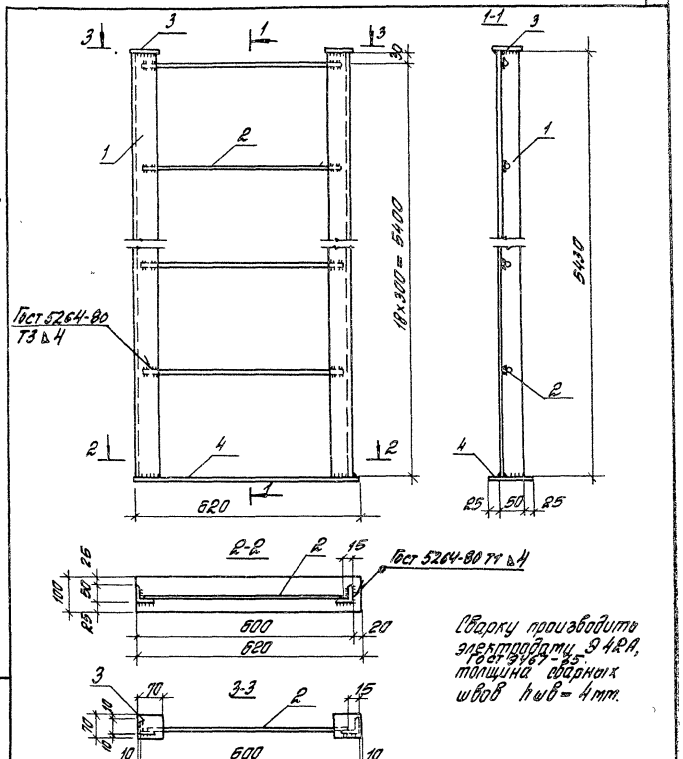

Сварку производить электродами Э42А, Гост 9467-75, толщина сварных швов $h_{шв}$ = 4 мм.

Нач. отд.	Болтухов		3.004-3.23-7.00.00				
Ст. н. сотр.	Бобришев		Лестница	Стадия	Лист	Листов	
Рук. гр.	Берлин			Р		1	
Инж.	Ус			ЦНИИПРОМЗДАНИЙ			
Провер.	Казарцева						

Инв. № подл. | Подпись и дата | Взам. инв. №

Нач. отд.	Болтухов		3.004-3.23-7.00.00 СБ				
Ст. н. сотр.	Бобришев		Лестница Сборочный чертеж	Стадия	Масса	Масштаб	
Рук. гр.	Берлин			Р	66,4	1:10	
Инж.	Ус			Лист	Листов 1		
Провер.	Казарцева			ЦНИИПРОМЗДАНИЙ			

Формат	Зона	Поз.	Обозначение	Наименование	Кол.	Примеч.
				Документация		
А4			3.004-3.23-8.00.00 СБ	Сборочный чертеж		
				Сборочные единицы		
А3		1	3.004-3.23-8.01.00	Корпус	1	42,2кг
				Детали		
А3		2	3.004-3.23-8.00.01	Резиновый элемент	16	1,2кг
				Стандартные изделия		
		3		Болт М30×180 ГОСТ 7798-70*		
		4		Гайка М30 ГОСТ 5915-70*	4	1,5кг

Нач. отд.	Болтухов		
Отд. сектор	Бобрышев		
Рук. гр.	Казарцева		
Инж.	Ус		
Провер.	Берлин		

3.004-3.23-8.00.00

Виброизолятор резиновый

Стадия	Лист	Листов
Р		1

ЦНИИпромзданий

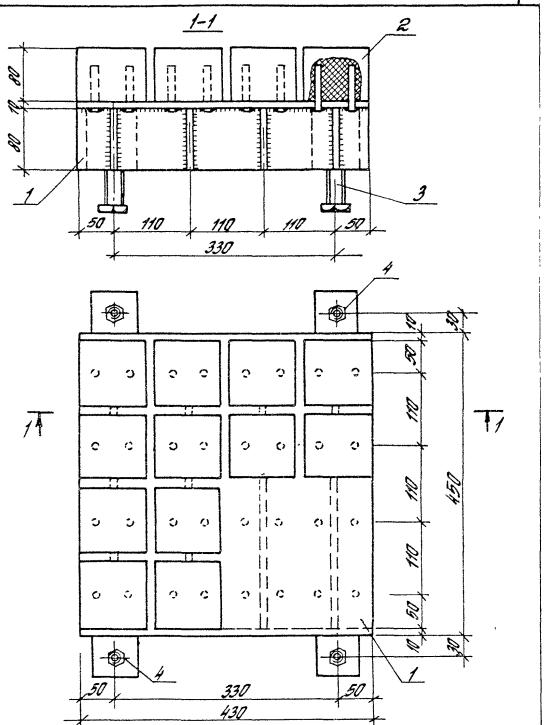

Инв. № подл. | Подпись и дата | Взам. инв. №

Нач. отд.	Болтухов		
Отд. сектор	Бобрышев		
Рук. гр.	Казарцева		
Инж.	Ус		
Провер.	Берлин		

3.004-3.23-8.00.00 СБ

Виброизолятор резиновый сборочный чертеж

Стадия	Масса	Масштаб
Р	61,5	1:5
Лист	Листов 1	

ЦНИИпромзданий

Формат	Зона	Поз.	Обозначение	Наименование	Кол.	Примеч.
				Документация		
А3			3.004-3.23-8.01.00 СБ	Оборочный чертеж		
				Детали		
БЧ		1	3.004-3.23-8.01.01	Лист 430х10 ГОСТ 82-70 / Вст3кп2 ТУ14-1-3023-80		отв d=12
				l=450	1	15,2 кг
БЧ		2	-8.01.02	Лист 80х10 ГОСТ 103-76 / Вст3кп2 ТУ14-1-3023-80		
				l=430	6	2,7 кг
БЧ		3	-8.01.03	Квадрат 60х60 ГОСТ 2591-71 / Вст3кп2 ТУ14-1-3023-80		Отв.
				l=80	4	2,3 кг
БЧ		4	-8.01.04	Стержень ф 10 А1		
				ГОСТ 5781-82 l=80	32	0,05 кг

Нач. отд.	Болтухов		
Ст. н. сотр.	Бобрищев		
Рук. гр.	Берлин		
Инж.	Ус		
Провер.	Казарцева		

3004-3.23-8.01.00

Корпус

Стадия	Лист	Листов
Р		1

ЦНИИПРОМЗДАНИЙ

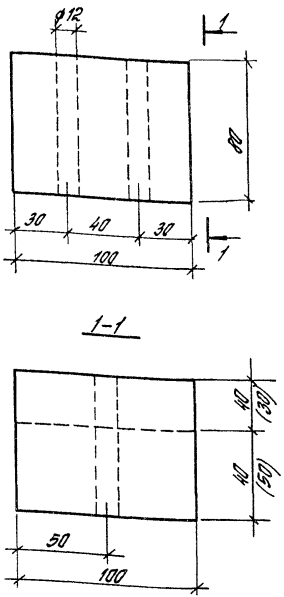

Резиновые элементы можно набирать из резиновых полос толщиной 40+40 мм или 50+30 мм.

Инв. № подл.	Подпись и дата	Взам. инв. №

Нач. отд.	Болтухов		
Ст. н. сотр.	Бобрищев		
Рук. гр.	Берлин		
Инж.	Ус		
Провер.	Казарцева		

3.004-3.23-8.00.01

Резиновый элемент

Стадия	Масса	Масшт.
Р	1,2	1:2

Лист | Листов 1

Резина марки ТМКЩ-М ГОСТ 7338-77

ЦНИИПРОМЗДАНИЙ

1-1

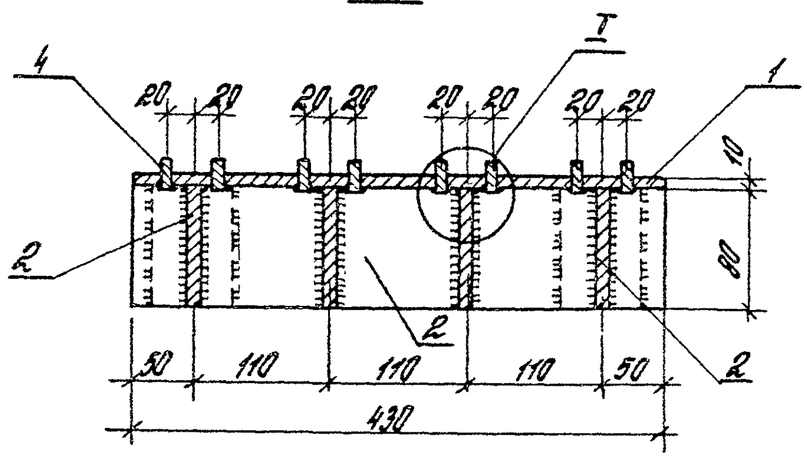

2-2

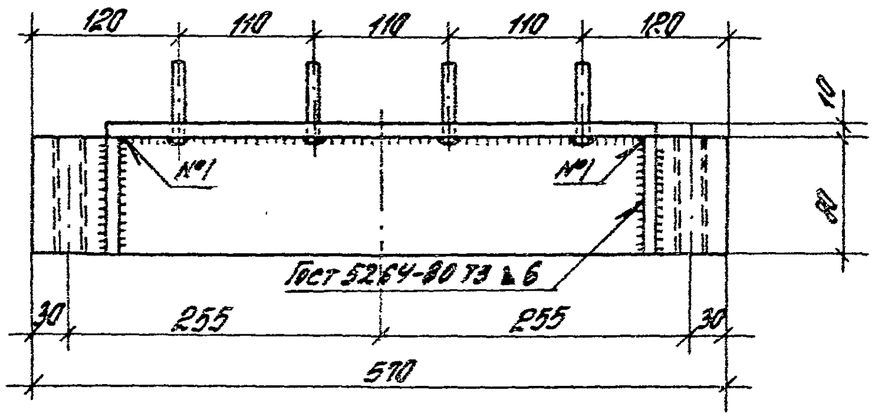

План

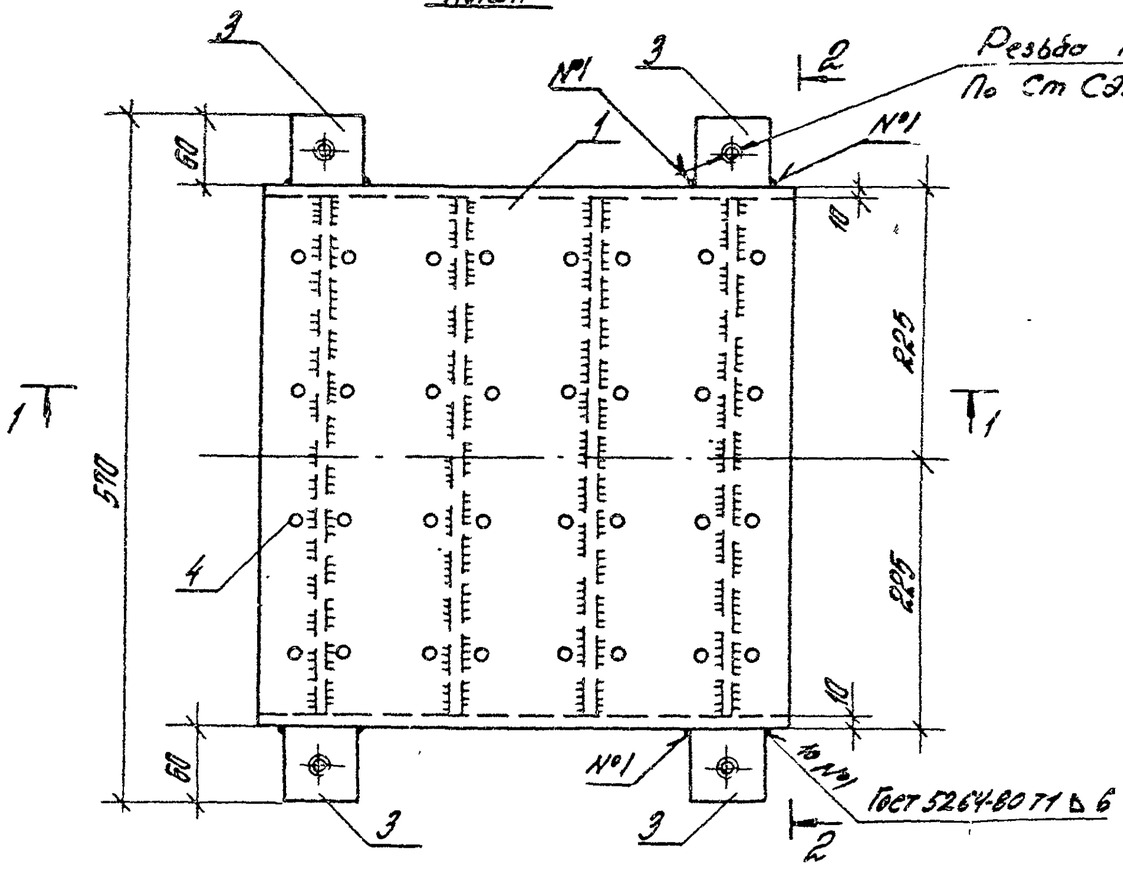

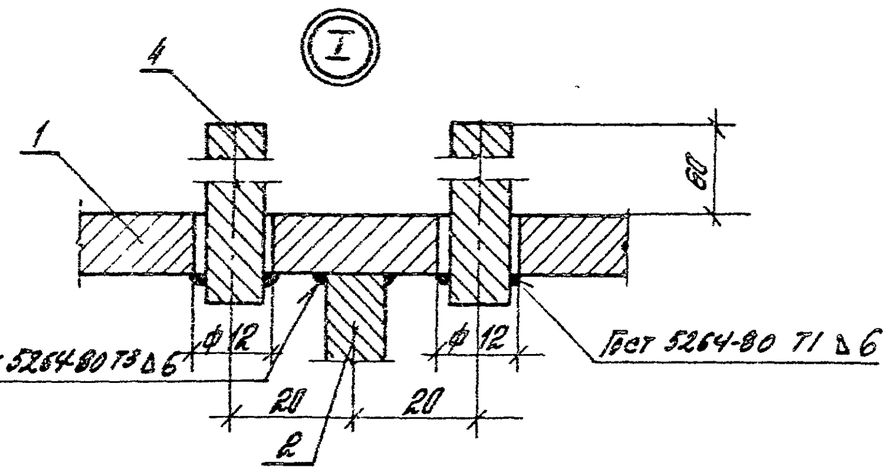

Сварку производить электродами Э42А Гост 9467-75.
Катет сварных швов $h_{шв}$ = 6 мм.

Нач.отд	Болтухов		
Гл.н.спр.	Бодрышев		
Рук.гр	Берлин		
Инж.	Ус		
Провер.	Казорцева		

3.004-3.23-8.01.00 СБ

Корпус
Сборочный чертеж

Стадия	Масса	Масштаб
Р	42.2	1:50
Лист	Листов 1	

ЦНИИПРОМЗДАНИЙ

Формат	Зона	Поз.	Обозначение	Наименование	Кол.	Приме-чание
				Документация		
А3			3.004-3.23-9.00.00 СБ	Сборочный чертеж		
				Сборочные единицы		
Б5		1	3.004-3.23-9.01.00	Крышка верхняя	1	
Б3		2	3.004-3.23-9.02.00	Крышка нижняя	1	
				Детали		
БУ		3	3.004-3.23-9.00.01	Полоса 50х10 ГОСТ 103-76 Вст3кп2 ТУ14-1-3023-80		
				ℓ = 50	4	0,2 кг
				Стандартные изделия		
		4		Пружина наружная изготавл. Людиновским лит-мех. заводом и Крюковским вагоностр. завод. Заводской № черт. 100-30-002-0	2	
		5		Пружина внутренняя заводской № черт. 100-30-003-0	2	
		6		Болт М24х120 ГОСТ 7798-70	4	Резьбу выполнить на длину по 2,8 кг

Нач. отд.	Вертухов		
Гл. н. спец.	Бабричев		
Рук. гр.	Казарцева		
Инж.	Ус		
Провер.	Берлин		

3.004-3.23-9.00.00

Виброизолятор пружинный

Стадия	Лист	Листов
Р		1

ЦНИИПРОМЗДАНИЙ

Формат	Зона	Поз.	Обозначение	Наименование	Кол.	Приме-чание
				Документация		
А3			3.004-3.23-9.01.00 СБ	Сборочный чертеж		
				Детали		
БУ		1	3.004-3.23-9.01.01	Полоса 73х20 ГОСТ 103-76 Вст3кп2 ТУ14-1-3023-80		
				ℓ = 448	2	10,6 кг
БУ		2	3.004-3.23-9.01.02	Полоса 85х14 ГОСТ 103-76 Вст3кп2 ТУ14-1-3023-80		
				ℓ = 400	2	7,5 кг
БУ		3	3.004-3.23-9.01.03	Полоса 85х14 ГОСТ 103-76 Вст3кп2 ТУ14-1-3023-80		
				ℓ = 448	2	8,4 кг
БУ		4	3.004-3.23-9.01.04	Полоса 822х8 ГОСТ 19903-74 Вст3кп2 ТУ14-1-3023-80		
				ℓ = 452	1	8,3 кг
БУ		5	3.004-3.23-9.01.05	Полоса 82х14 ГОСТ 103-76 Вст3кп2 ТУ14-1-3023-80		
				ℓ = 218	1	2,0 кг
БУ		6	3.004-3.23-9.01.06	Полоса 65х8 ГОСТ 103-76 Вст3кп2 ТУ14-1-3023-80		
				ℓ = 75	8	2,5 кг
БУ		7	3.004-3.23-9.01.07	Труба 83х6 ГОСТ 8732-78 Вст3кп2 ТУ14-1-3023-80		
				ℓ = 30	2	0,7 кг

Инв. № подл. | Подпись и дата | Взам. инв. №

Нач. отд.	Вертухов	
Гл. н. спец.	Бабричев	
Рук. гр.	Казарцева	
Инж.	Ус	
Провер.	Берлин	

3.004-3.23-9.01.00

Крышка верхняя

Стадия	Лист	Листов
Р		1

ЦНИИПРОМЗДАНИЙ

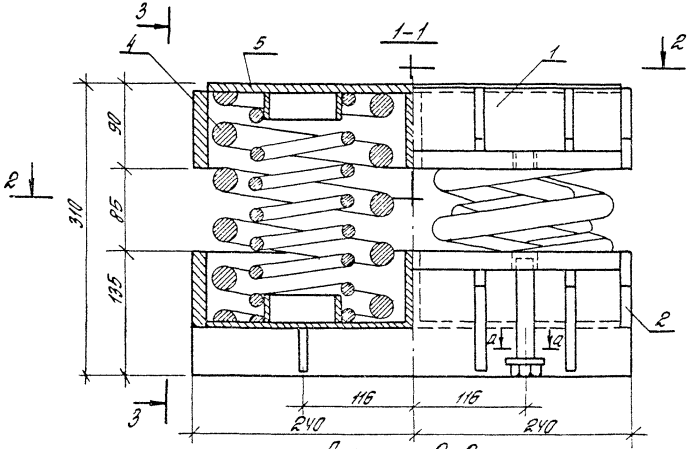

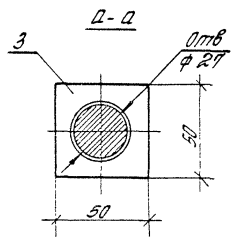

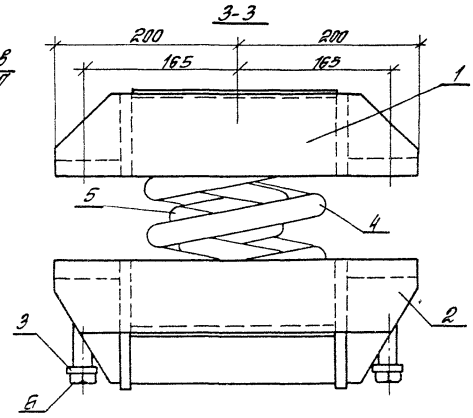

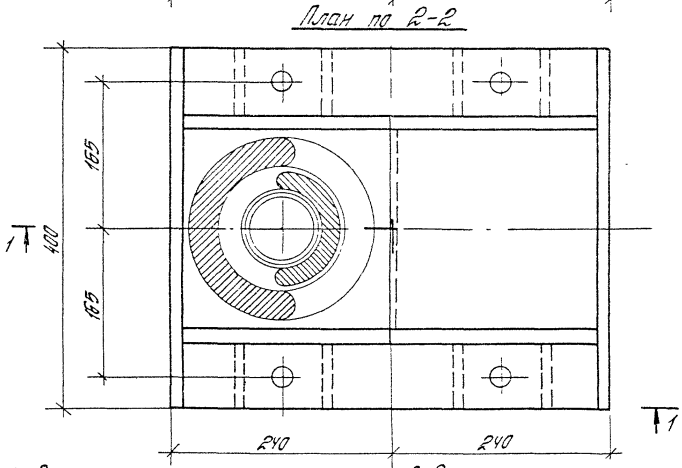

Технические требования на пружины

Характеристики	Наружная пружина	Внутренняя пружина
Пружины изготовлять по ГОСТ 1452-69		
Диаметр прутка	30 мм	19 мм
Средний диаметр пружины	170±2,5 мм	105 мм
Шаг пружины	54,7 мм	32,8 мм
Высота пружины в свободном состоянии	249 мм	249 мм
Число рабочих витков	4,0	7,0
Наибольшая расчетная нагрузка	3460 кг	1240 кг
Жесткость пружины	410 кгс/см	161 кгс/см
Масса пружины	15,7 кг	6,1 кг
Изготовлять из стали 60С2 ГОСТ 14959-79		

Пружины изготавливаются Люблинским литейно-механическим заводом, Крюковским вагоностроит. заводом (заводской № черт. 100-30-002-0; 100-30-003-0)

Наибольшая расчетная нагрузка на виброизолятор 9400 кгс
Жесткость виброизолятора 1142 кгс/см

				3.004-3.23-9.00.00 СБ			
Нач. отд.	Болтухов			Виброизолятор пружинный	Стадия	Масса	Масшт.
Ст. н. сотр.	Бобришев				Р		1:25
Рук. гр.	Казарцева			Сборочный чертеж	Лист	Листов 1	
Инж.	Ус				ЦНИИПРОМЗДАНИЙ		
Провер.	Берлин						

21758-05 52

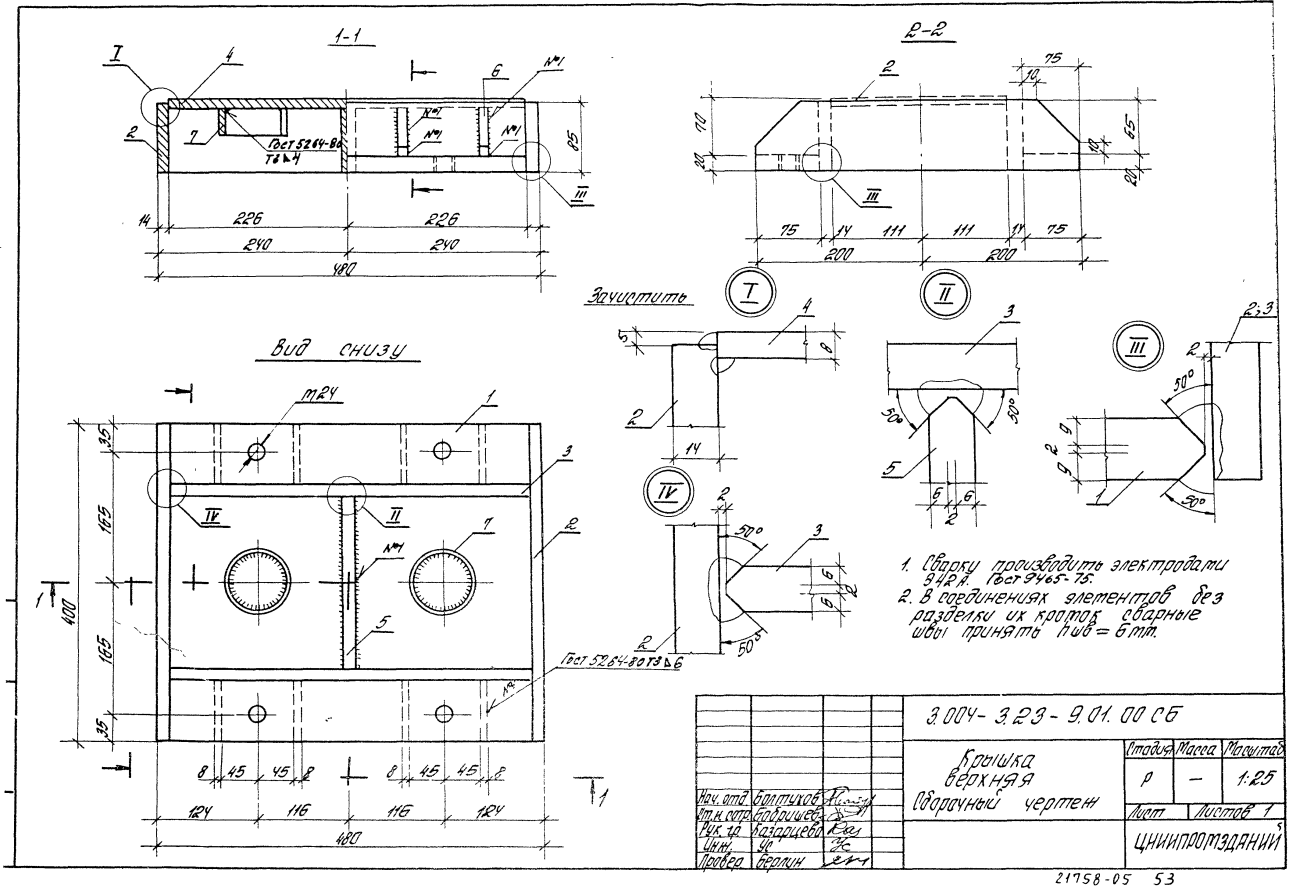
1-1
2-2
Вид снизу
Зачистить
Гост 5264-80 Т3 ▷4
Гост 5264-80 Т3 ▷6
М24
1. Сварку производить электродами 942А. Гост 9465-75.
2. В соединениях элементов без разделки их кромок сварные швы принять hшв = 6 мм.
3.004-3.23-9.01.00 СБ
Крышка верхняя
Сборочный чертеж
Стадия
Масса
Масштаб
Р
1:25
Лист
Листов 1
ЦНИИПРОМЗДАНИЙ
Нач. отд. Болтухов
Отн. н. сотр. Бобришев
Рук. гр. Казарцева
Инж. Ус
Провер. Берлин

Формат	Зона	Поз.	Обозначение	Наименование	Кол.	Примеч.
				Документация		
А3			3.004-3.23-9.02.00 СБ	Сборочный чертеж		
				Детали		
БЧ		1	3.004-3.23-9.02.01	Полоса 73×20 ГОСТ 103-76 / ВСт3кп2ТУ14-3023-80		
				ℓ = 448	2	10,6 кг
БЧ		2	3.004-3.23-9.02.02	Полоса 85×14 ГОСТ 103-76 / ВСт3кп2ТУ14-3023-80		
				ℓ = 400	2	7,5 кг
БЧ		3	3.004-3.23-9.02.03	Полоса 135×14 ГОСТ 103-76 / ВСт3кп2ТУ14-3023-80		
				ℓ = 448	2	13,3 кг
БЧ		4	3.004-3.23-9.02.04	Полоса 222×8 ГОСТ 19903-74 / ВСт3кп2ТУ14-3023-80		
				ℓ = 452	1	6,3 кг

Нач. отд.	Болтухов	
Ст. н. сотр.	Бобришев	
Рук. гр.	Казарцева	
Инж.	Ус	
Провер.	Берлин	

3.004-3.23-9.02.00

Крышка нижняя

Стадия	Лист	Листов
Р	1	2

ЦНИИПРОМЗДАНИЙ

Инв. № подл.	Подпись и дата	Взам. инв. №

Формат	Зона	Поз.	Обозначение	Наименование	Кол.	Примеч.
БЧ		5	3.004-3.23-9.02.05	Полоса 82×14 ГОСТ 103-76 / ВСт3кп2ТУ14-3023-80		
				ℓ = 218	1	2,0 кг
БЧ		6	3.004-3.23-9.02.06	Полоса 75×8 ГОСТ 103-76 / ВСт3кп2ТУ14-3023-80		
				ℓ = 110	8	4,1 кг
БЧ		7	3.004-3.23-9.02.07	Полоса 40×8 ГОСТ 103-76 / ВСт3кп2ТУ14-3023-80		
				ℓ = 222	2	1,1 кг
БЧ		8	3.004-3.23-9.02.08	Труба 83×6 ГОСТ 8732-78 / ВСт3кп2ТУ14-3023-80		
				ℓ = 30	2	0,7 кг

3.004-3.23-9.02.00 Лист 2

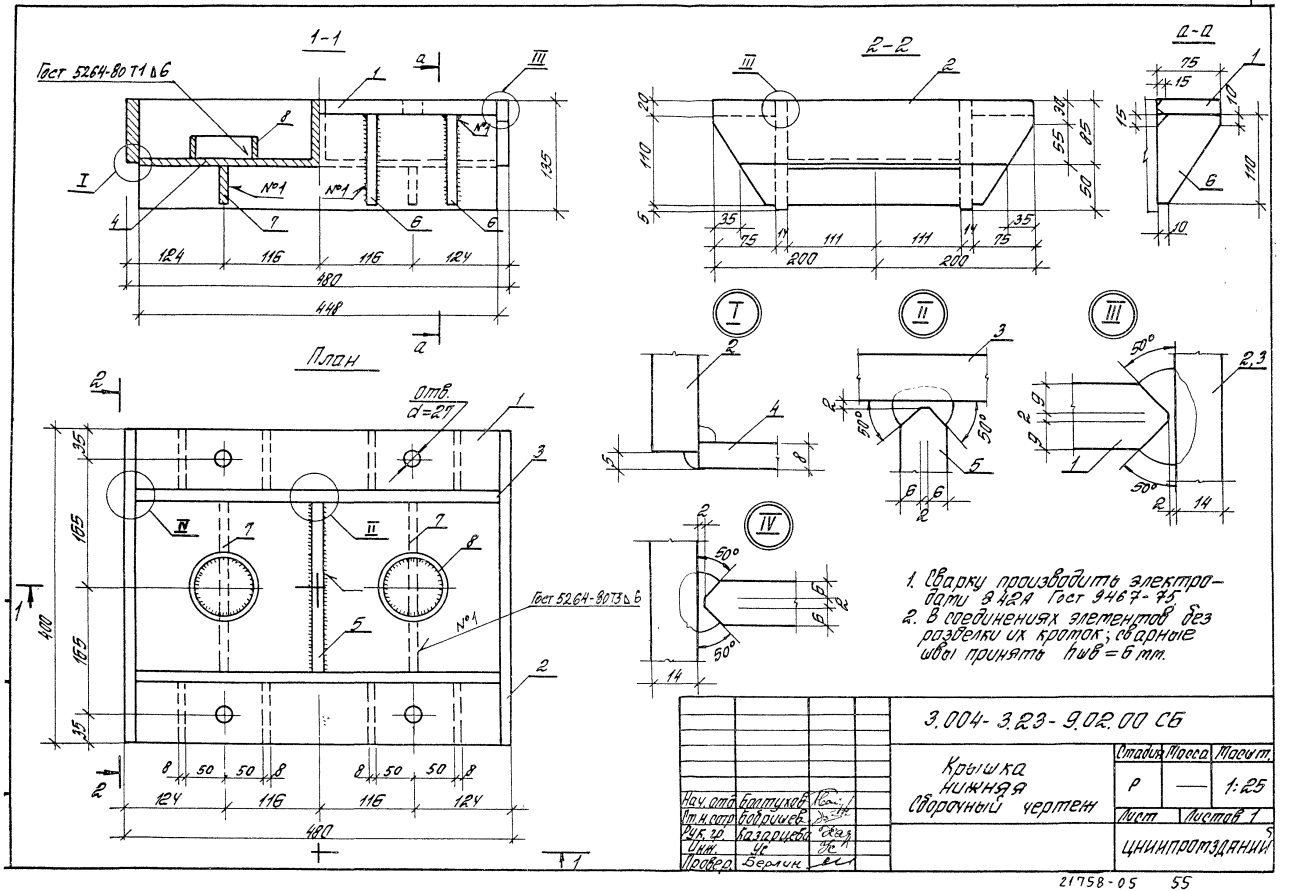
1-1
Гост 5264-80 Т1 Δ6
№1
План
Отв. d=27
Гост 5264-80 Т3 Δ6
2-2
а-а
I
II
III
IV
1. Сварку производить электродами Э42А Гост 9467-75.
2. В соединениях элементов без разделки их кромок; сварные швы принять hшв = 6 мм.
3.004-3.23-9.02.00 СБ
Крышка нижняя
Сборочный чертеж
Стадия
Масса
Масшт.
Р
1:25
Лист
Листов 1
ЦНИИПРОМЗДАНИЙ
Нач. отд. Болтухов
Ст. н. сотр. Бобрищев
Рук. гр. Казарцева
Инж. Ус
Провер. Берлин

Ведомость расхода стали, в кг

Наименование конструкции	Стержневая горячекатанная арматура													Прокат в ст 3 кп 2 ГОСТ 14-1-3023-80																		Наплавленный металл	Всего
	кл. AI					кл. AII		кл. AIII						Т-18 ГОСТ 19281-73	Т-22 ГОСТ 19281-73	150×5 ГОСТ 8509-72	δ=8	δ=10	δ=12	δ=14	δ=20	δ=30	δ=40	КВ 50×50×5 ГОСТ 8509-72	100×63×8 ГОСТ 8509-72	75×50×6 ГОСТ 8509-72	Труба 76×6	Труба 152×6	Полоса 100×8	Полоса 150×8	Полоса 200×8	Полоса 250×8	Полоса 300×8	Полоса 350×8	Труба 325×8	Труба 377×8		
	8	10	18	22	24	12	25	8	10	12	18	20	25																							
Фундаментный блок	24,0								35,7	470,3	4,0		2006,4			1639,4					235,6						6,7							2004	10238,0
Подфундаментный короб						205,2	357,6	110,4	2936,0			1057,7				1694,3			22,2							355,2									12662,0
Перекрытие короба			34,2	116										2302,4	1399,7	199,1	1890,5		1338,8			17,4			566,1,0		4,4			5,3	0,8				2343,3	13449,0
Виброизоляторы		25,6															1100,7	557,6		2808,3	1452,8			140,2				22356	228,0		0,3	6,4	3,2				9943,0
Подготовительная прокладка Лотница			20,9		141,1											41,0	14,9																		132,8	211,0
Всего	24,0	25,6	55,1	116	141,1	205,2	357,6	110,4	2971,7	470,3	4,0	1057,7	2006,4	2302,4	1399,7	360,5	6732,0	557,6	1385,0	2808,3	1452,8	235,6	17,4	140,2	566,1,0	355,2	6,7	4,4	22356	228,0	6,3	1,1	158,2	5,8	44,8	96,0	96,6	8,1	132,8	4,5	46503

Ведомость расхода материалов

Наименование конструкции	Бетон марки М200, м³	Бетон марки М50, м³	Сталь, кг	Дуб, м³	Кирпич красный М50, м³	Резина марки РТМКЦ-1 ГОСТ 7338-77, кг	Раствор марки М100, м³	Площадь под клеечн. шорох., м²	Площадь под отдуз. шорох., м²
Фундаментный блок	218,4	—	10238	—	—	—	—	—	—
Подфундаментный короб	161,2	10,8	12662	—	24,2	—	0,9	293	58,5
Перекрытие короба	—	—	13449	—	—	—	—	—	—
Виброизоляторы	—	—	9943	—	—	307,2	—	—	—
Подготовительная прокладка Лотница	—	—	211	5,05	—	—	—	—	—
Итого:	379,6	—	46503	—	—	—	—	—	—

Нач.отд	Болтухов		
Отв.стр	Бобрищев		
Рук.гр.	Берлин		
Исполн.	Ус		
Провер.	Казарцева		

3.004-3.23-0.00.00 ВМ

Ведомость расхода стали и материалов на фундамент

Стадия	Лист	Листов
Р		1

ЦНИИПРОМЗДАНИЙ

21758-05 (56)

Цуд 812 86г Цитр

gost.e-ecolog.ru