ГОСУДАРСТВЕННЫЙ КОМИТЕТ СОВЕТА МИНИСТРОВ СССР
ПО ДЕЛАМ СТРОИТЕЛЬСТВА
ГОССТРОЙ СССР

ТИПОВЫЕ КОНСТРУКЦИИ И УЗЛЫ ЗДАНИЙ И СООРУЖЕНИЙ

Серия 1.431-13

ПЕРЕГОРОДКИ ИЗ ПРОФИЛЬНОГО СТЕКЛА

ВЫПУСК I

УЗЛЫ И ДЕРЕВЯННЫЕ ОБВЯЗКИ

РАБОЧИЕ ЧЕРТЕЖИ

13826-02
ЦЕНА 1-04

gost.e-ecolog.ru

ЦЕНТРАЛЬНЫЙ ИНСТИТУТ ТИПОВОГО ПРОЕКТИРОВАНИЯ
ГОССТРОЯ СССР

Москва, А-445, Смольная ул., 22

Сдано в печать 197[illegible]г

Заказ № 10660 Тираж 650 экз.

ГОСУДАРСТВЕННЫЙ КОМИТЕТ СОВЕТА МИНИСТРОВ СССР
ПО ДЕЛАМ СТРОИТЕЛЬСТВА
ГОССТРОЙ СССР

ТИПОВЫЕ КОНСТРУКЦИИ И УЗЛЫ ЗДАНИЙ И СООРУЖЕНИЙ

Серия 1.431-13

ПЕРЕГОРОДКИ ИЗ ПРОФИЛЬНОГО СТЕКЛА

ВЫПУСК 1

УЗЛЫ И ДЕРЕВЯННЫЕ ОБВЯЗКИ

РАБОЧИЕ ЧЕРТЕЖИ

РАЗРАБОТАНЫ
ГПИ ПРОМСТРОЙПРОЕКТ
И ПЕТРОНИСЕЛЬХОЗ

УТВЕРЖДЕНЫ
И ВВЕДЕНЫ В ДЕЙСТВИЕ
ГОССТРОЕМ СССР с 1.01.77г
ПОСТАНОВЛЕНИЕ № 135 от 19.08.76г

№ листа		Стр.
		2

А;Е	Пояснительная записка	5;6
1	Узлы 1; 2; 3	7
2	Узлы 4; 5; 6	8
3	Узлы 7; 8; 9	9
4	Узлы 10; 11	10
5	Узлы 12; 13; 14	11
6	Узлы 15; 16; 17	12
7	Узлы 18; 19	13
8	Узлы 20; 21	14
9	Узел 22	15
10	Узлы 23; 24	16
11	Узлы 25; А, Б	17
12	Узлы 26; 27; 28; В	18
13	Узлы 29; 30; 31	19
14	Узлы 32; 33	20
15	Узлы 34; 35	21
16	Узлы 36; 37	22
17	Узлы 38; 39	23
18	Узлы 40; 41	24
19	Узлы 42; 43	25
20	Узлы 44; 45; 46	26
21	Узлы 47; 48; 49; 50	27
22	Узлы 51; 52; 53	28
23	Узел 54	29
24	Узел 55	30
25	Узлы 56; 57; 58, 59; 60	31
26	Узлы 61; 62; 63; 64	32
27	Узлы 65; 66	33

№ листа		Стр.
28	Узлы 67; 68; 69	34
29	Узел 70	35
30	Узлы 71; 72; 73	36
31	Узлы 74; 75; 76; 76А	37
32	Узлы 77; 78; 79	38
33	Узлы 80; 81; 82	39
34	Узлы 83; 84; 85	40
35	Узлы 86; 87; 88	41
36	Узлы 89; 90	42
37	Узлы 91; 92; 93	43
38	Узлы 94; Г	44
39	Узлы 95; 96	45
40	Узлы 97; 98; 99; 100; 101	46
41	Узлы 102; 103	47
42	Узлы 104; 105; 106	48
43	Узлы 107; 108; 109. Узел крепления обвязок к прямоугольным ригелям перекрытия	49
44	Узлы 110; 111; 112	50
45	Узлы 113; 114. Узел крепления деревянной обвязки к плитам перекрытия	51
46	Узлы 115; 116. Узел крепления деревянной обвязки к балке перекрытия	52
47	Узел 117	53
48	Узел 118	54
49	Узел 118А	55
50	Узлы 119; 120; 121	56
51	Узлы 122; 123	57
52	Узлы 124; 125, Д	58

53	Узлы 126; 127	59
54	Узел сопряжения перегородок в углах Узел сопряжения перегородок в местах пересечения. Узел Е	60
55	Узлы сопряжения стальных обвязок и сеток в углах и пересечениях перегородок	61
56	Узел сопряжения верхних деревянных обвязок в углах перегородок. Узел сопряжения нижних деревянных обвязок в углах перегородок. Узлы 128, 129	62
57	Узел 130	63
58	Деревянные обвязки тип 1 – тип 3; тип 1А; тип 2А и тип 3А	64
59	Расход древесины на одну обвязку Расход стали на изделия обвязок	65
60	Деревянные обвязки тип 4; тип 4А	66
61	Деревянные обвязки тип 5, тип 5А	67

1.1. Данный выпуск содержит рабочие чертежи узлов и деревянных обвязок перегородок из профильного стекла для производственных зданий промышленных и сельскохозяйственных предприятий.

1.2. Схемы перегородок и указания по их применению приведены в выпуске 0 настоящей серии.

1.3 Все стальные изделия перегородок выполняются в соответствии с требованиями СНиП II-В. 5-62.

1.4. Технические требования и методы испытания изделий должны соответствовать ГОСТ 10922-64.

1.5 Соединение элементов каркаса перегородок выполняется с помощью стальных изделий и монтажной сварки электродами типа Э42-Т диаметром 2-4 мм.

Видимые швы должны быть зачищены заподлицо с основным материалом.

1.6. Отклонения от проектных размеров стальных и деревянных элементов не должны превышать:

по длине элементов обвязок ±5мм

по высоте стоек ±3мм.

1.7. Стальные изделия на заводе-изготовителе должны быть огрунтованы за I раз грунтом ФЛ-03К ГОСТ 9102-59 и окрашены за два раза эмалью ХВ-124 ГОСТ 10144-62*.

1.8. Транспортировку и хранение элементов перегородок производить способом обеспечивающим их сохранность от механических повреждений и воздействия атмосферных осадков.

1.9. Способ защиты изделий от коррозии принимать в конкретном проекте с учетом требований СНиП II-28-73.

1.10. В узлах перегородок многоэтажных производственных зданий и одноэтажных производственных зданий сельскохозяйственных предприятий, сечения стальных обвязок (из гнутых швеллеров) показаны только для профильного стекла коробчатого типа марок КП-250; КП-300 и швеллерного - ШП-250.

Сечение стальных обвязок для перегородок многоэтажных зданий с применением профильного стекла швеллерного типа марки ШП-300 и ребристого - РП-600 см. листы 20 и 21 вып.0.

1.11. Бруски и доски для перегородок приняты по ГОСТ 9685-61.

13826-02

1

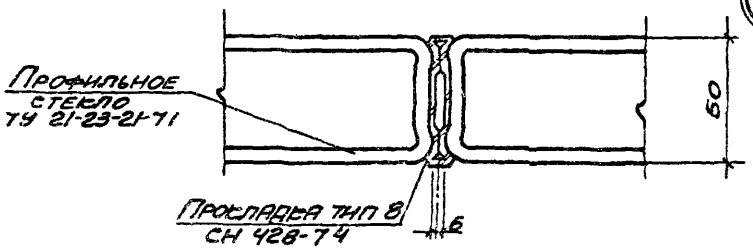

2

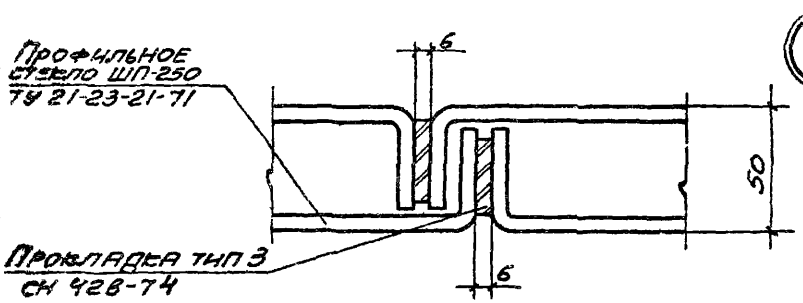

3

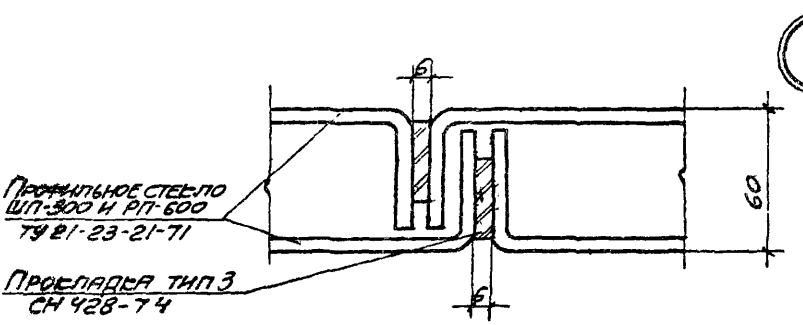

Проверил

ТД 1974

Узлы 1; 2; 3

Серия 1.431-13

Выпуск 1 | Лист 1

13826-02 8

4

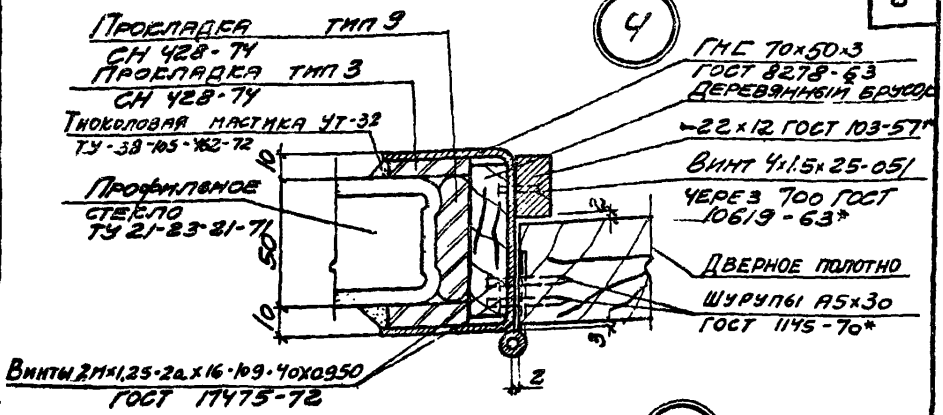

5

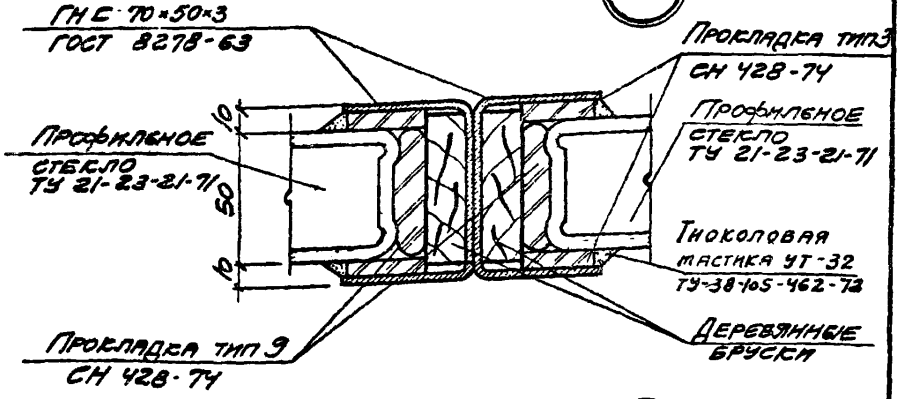

6

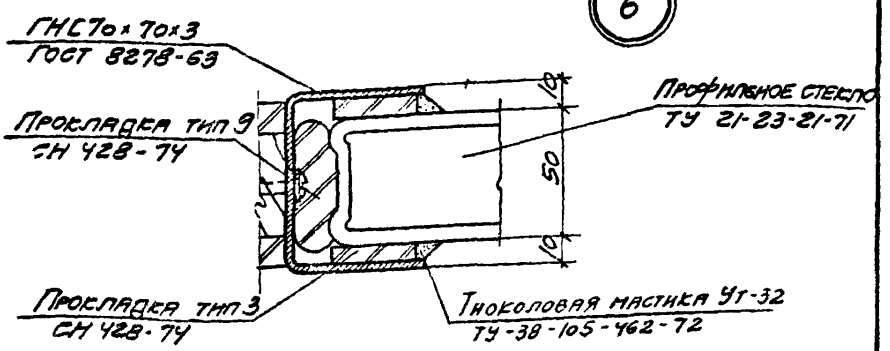

ТД 1974

Узлы 4; 5; 6

Серия 1.431-13
Выпуск 1
Лист 2

13826-02 3

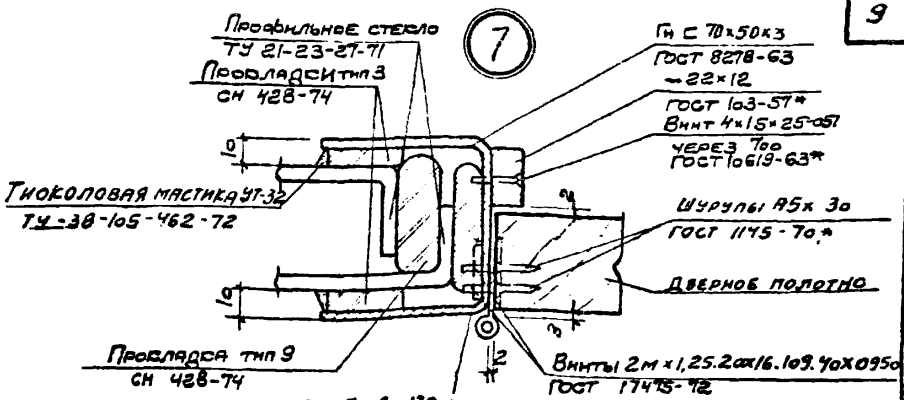

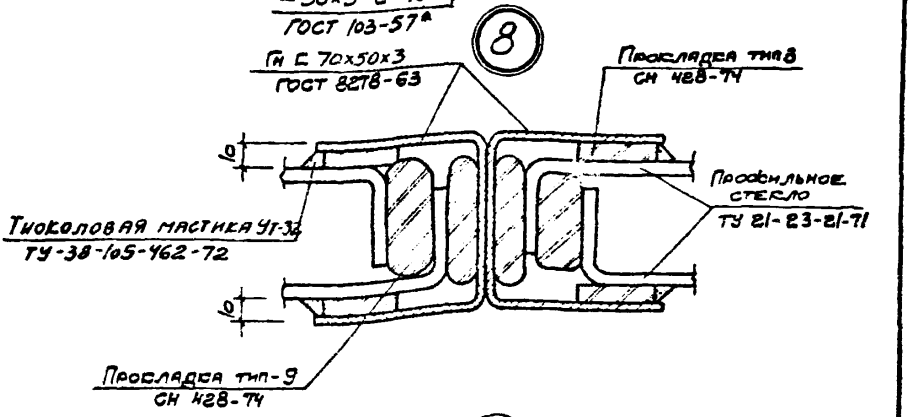

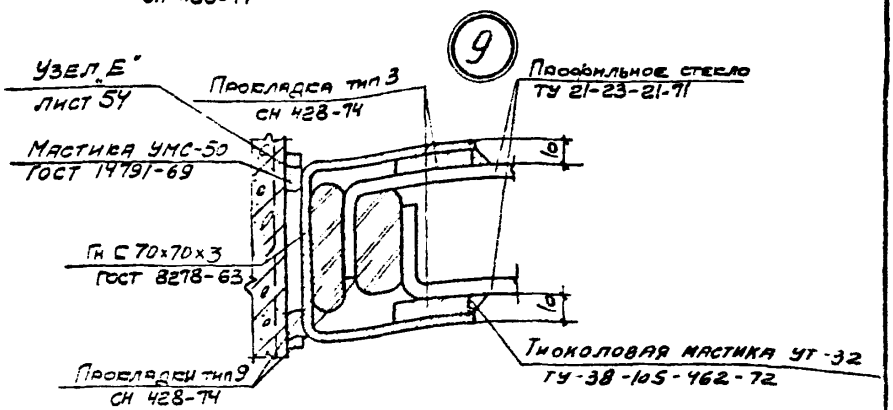

ТД 1974

Узлы 7; 8; 9

Серия 1.431-13
Выпуск 1
Лист 3

13826-02 10

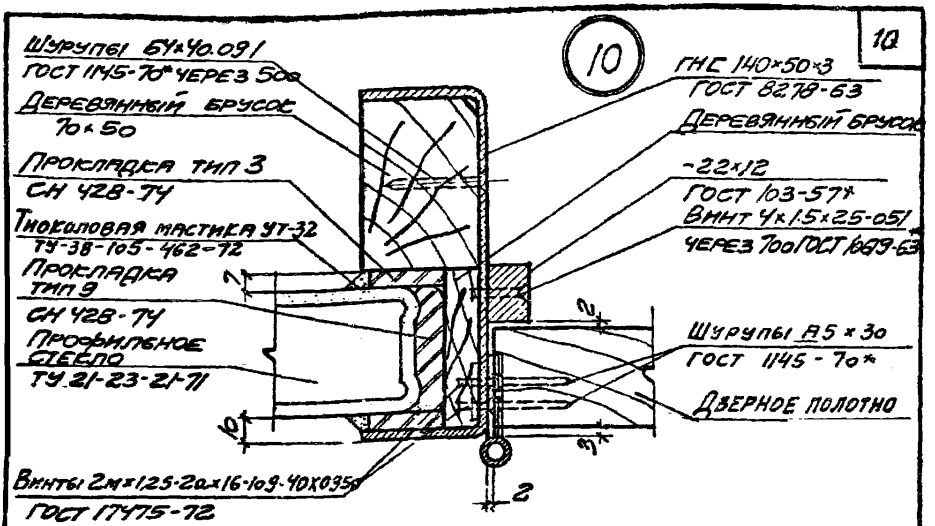

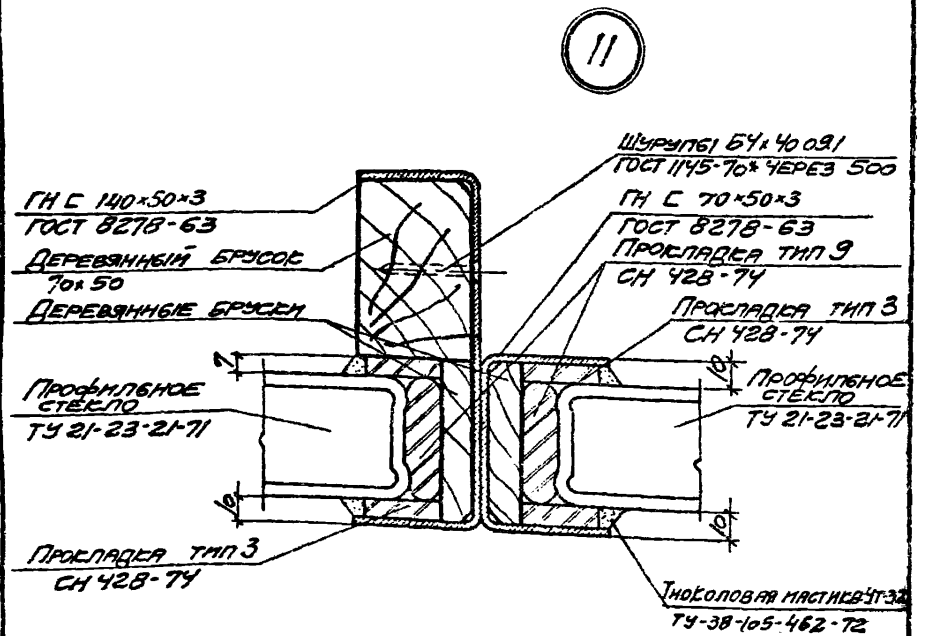

ТД 1974	Узлы 10; 11	Серия 1.431-13	
		Выпуск 1	Лист 4

13826-02 11

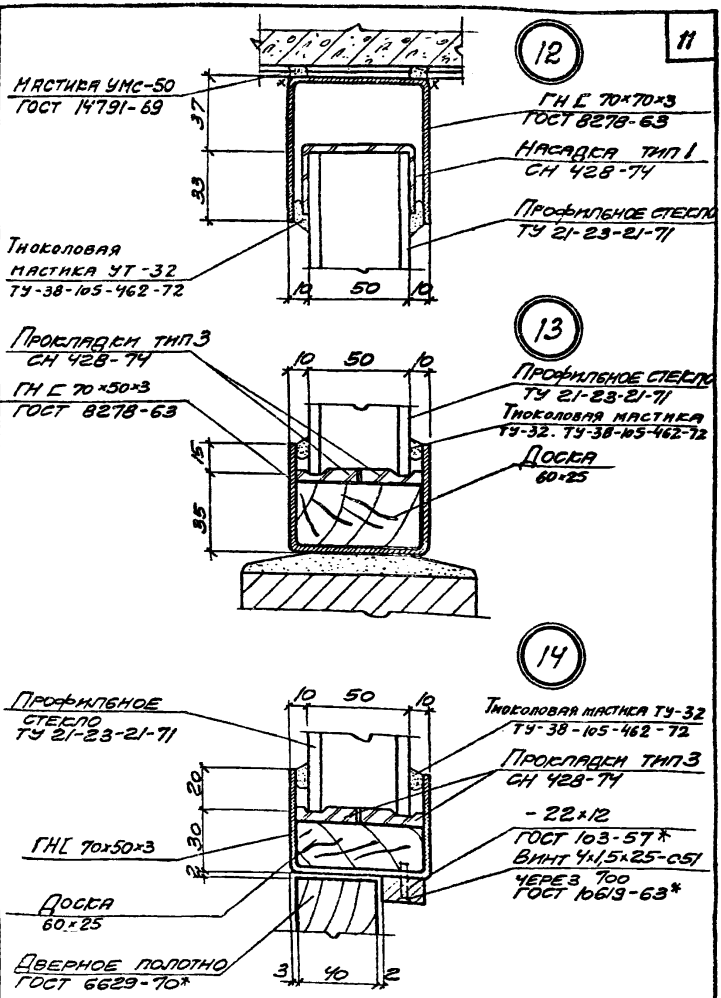

Инв. № подл. | Подпись и дата | Взам. инв. №

ТА 1974

Узлы 12; 13; 14

Серия 1.431-13
Выпуск 1
Лист 5

13825-02 12

15

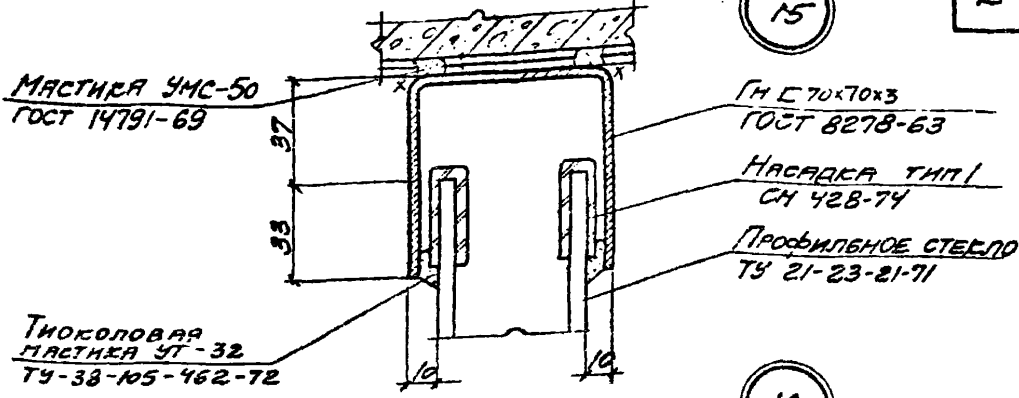
Мастика УМС-50
ГОСТ 14791-69
ГН С 70х70х3
ГОСТ 8278-63
Насадка тип 1
СН 428-74
Профильное стекло
ТУ 21-23-21-71
Тиоколовая
мастика УТ-32
ТУ-38-105-462-72
37
33
10
10

16

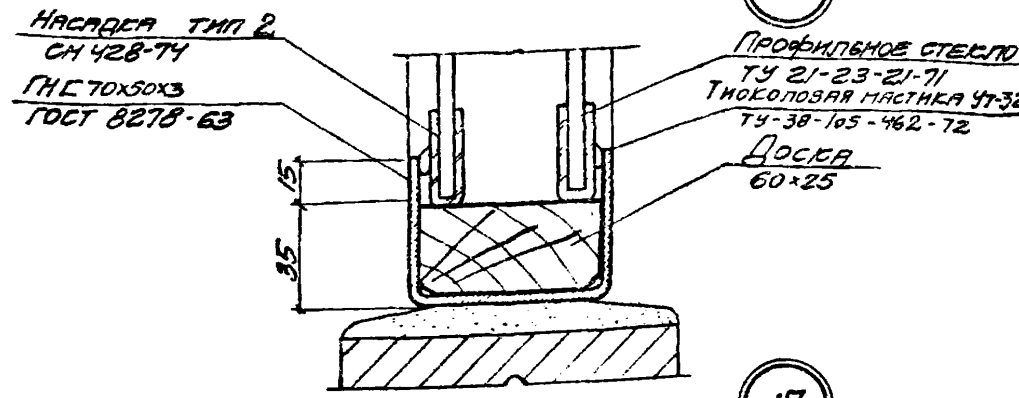
Насадка тип 2
СН 428-74
ГН С 70х50х3
ГОСТ 8278-63
Профильное стекло
ТУ 21-23-21-71
Тиоколовая мастика УТ-32
ТУ-38-105-462-72
Доска
60х25
15
35

17

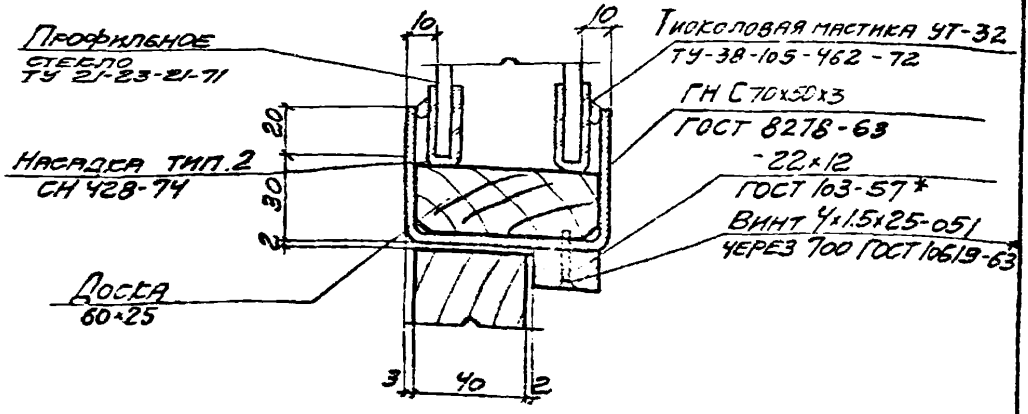
Профильное
стекло
ТУ 21-23-21-71
Насадка тип.2
СН 428-74
Доска
60х25
10
10
Тиоколовая мастика УТ-32
ТУ-38-105-462-72
ГН С 70х50х3
ГОСТ 8278-63
-22х12
ГОСТ 103-57*
Винт У1х1.5х25-051
через 700 ГОСТ 10619-63
20
30
2
3
40
2

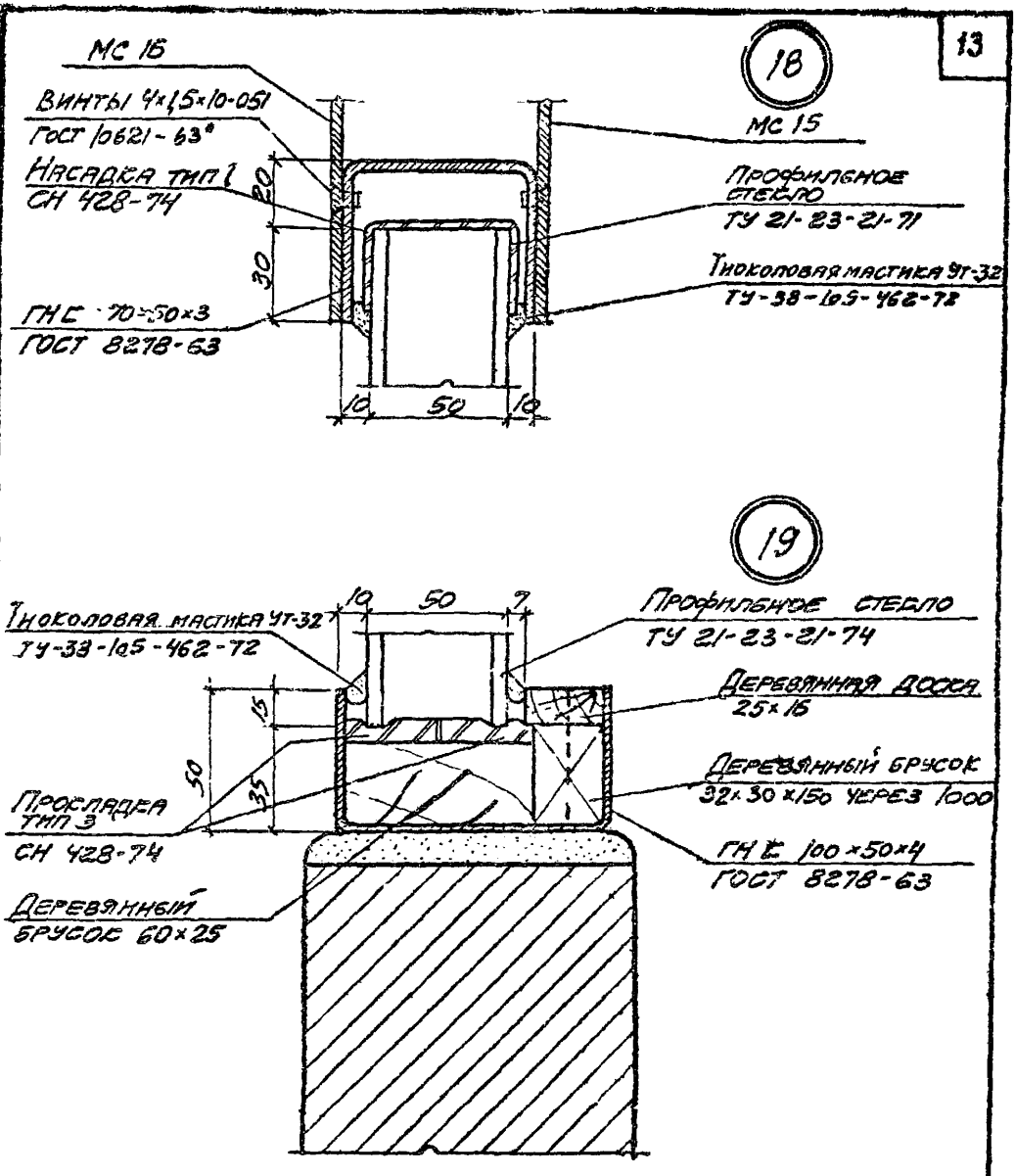

ТД 1974

Узлы 18; 19

Серия 1.439-13
Выпуск 1
Лист 7

13826-02 14

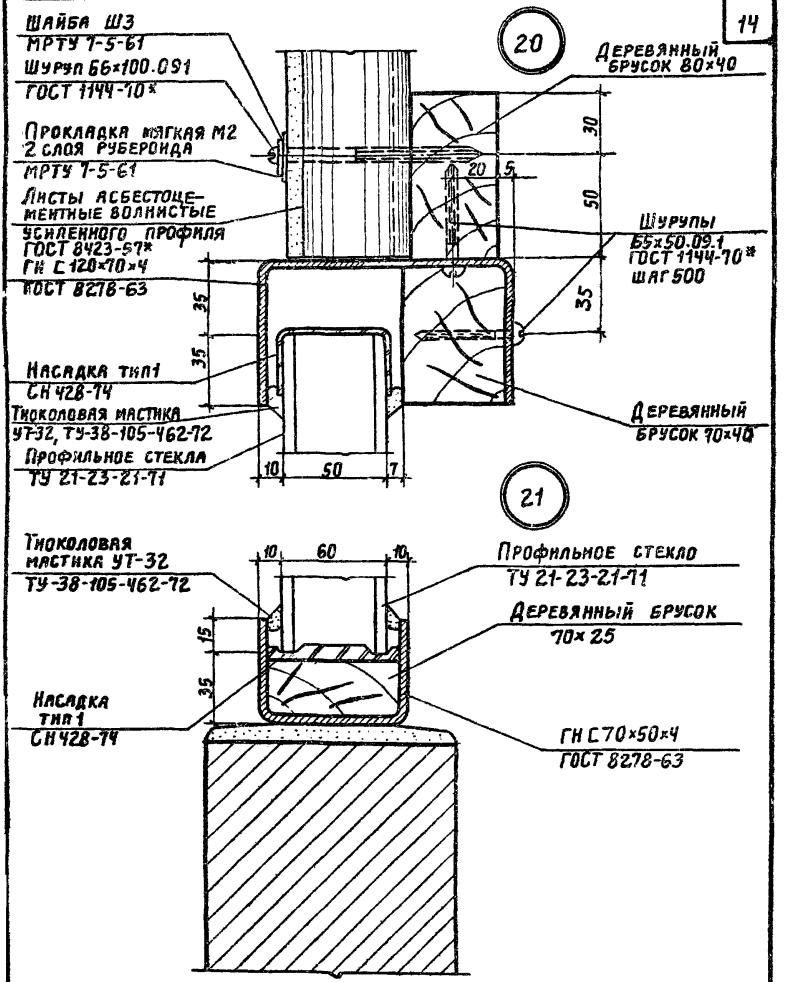

ТД 1974

Узлы 20; 21.

Серия 1.431-13
Выпуск 1
Лист 8

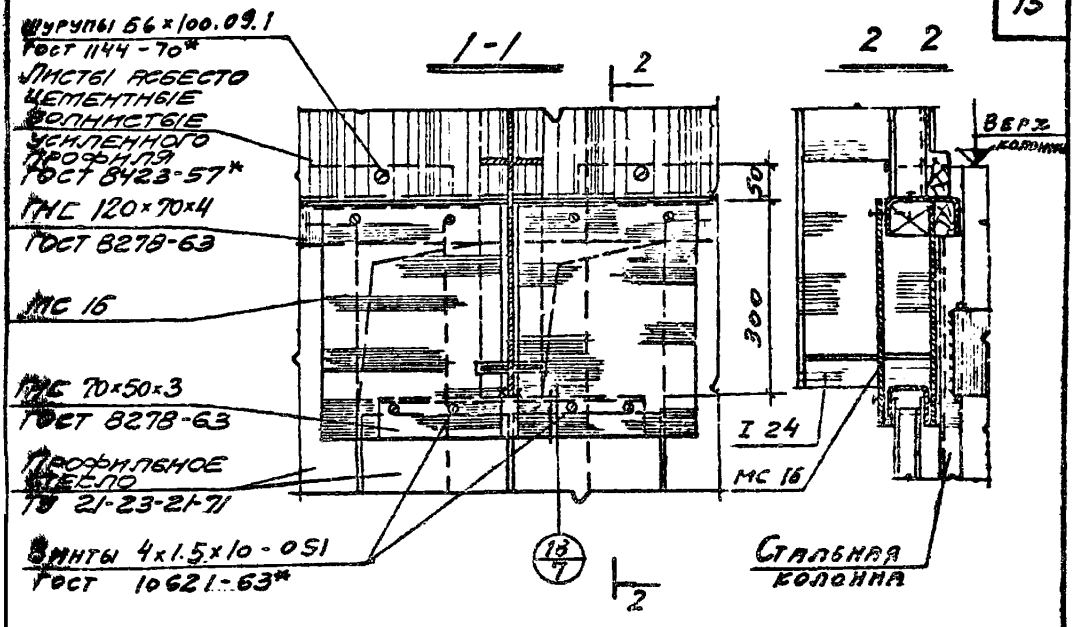

22

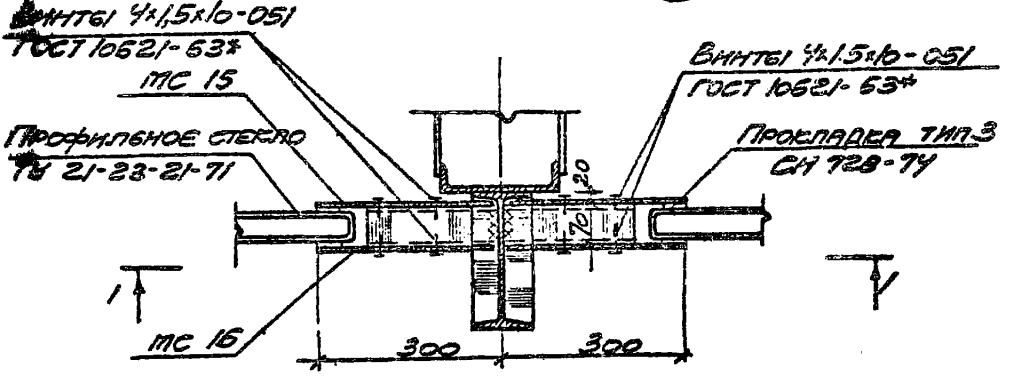

ТА 1974

Узел 22.

Серия 1.431-13
Выпуск 1
Лист 9

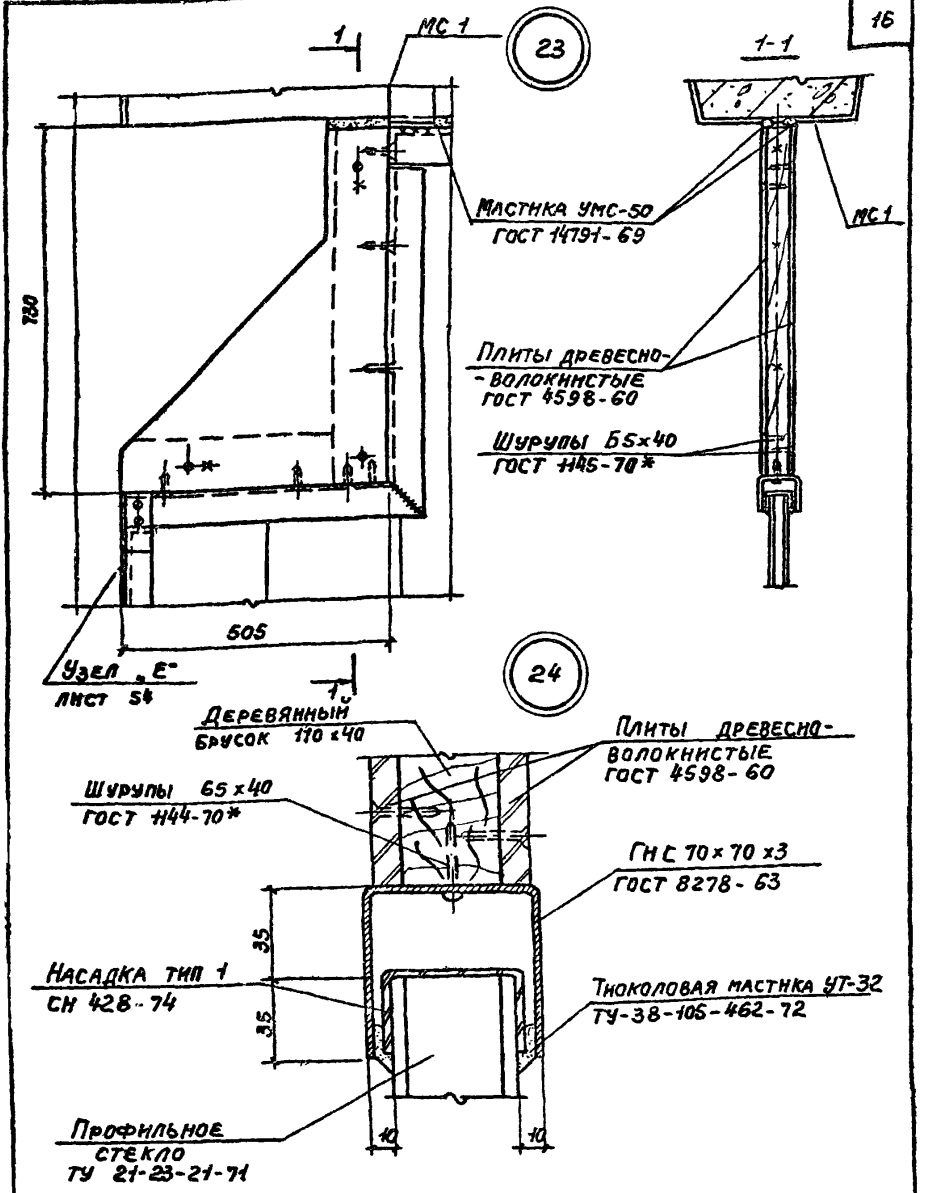

ТД 1974	Узлы 23; 24	Серия 1.431-13	
		Выпуск 1	Лист 10

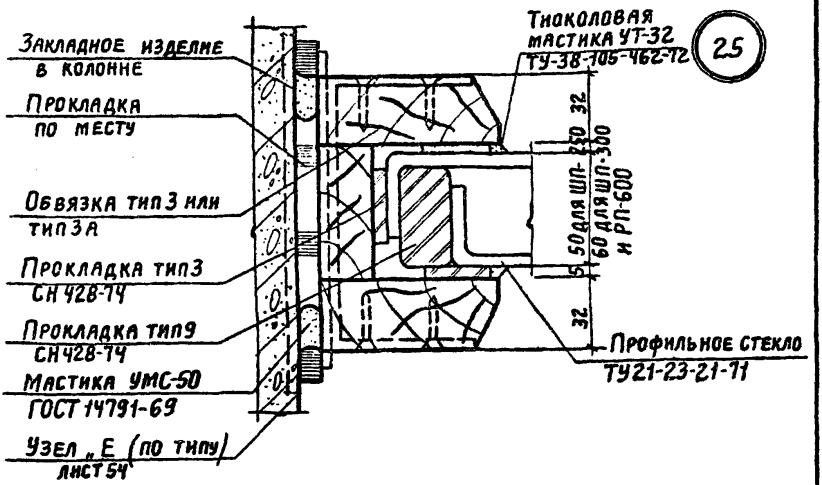

Узел А

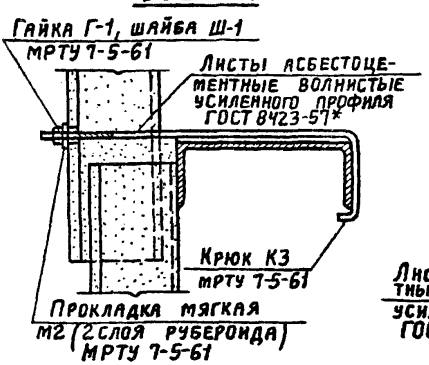

Узел Б

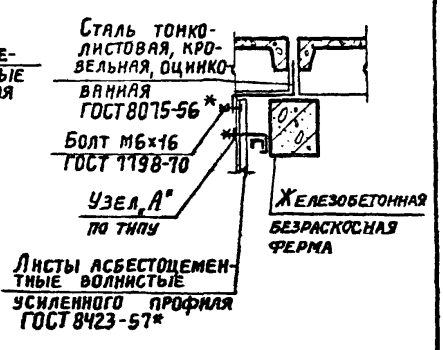

ТД 1974	Узлы 25; А; Б	Серия 1 431-13	
		Выпуск 1	Лист 11

Проверил | Смирницкая | Смирн

13826-02 11

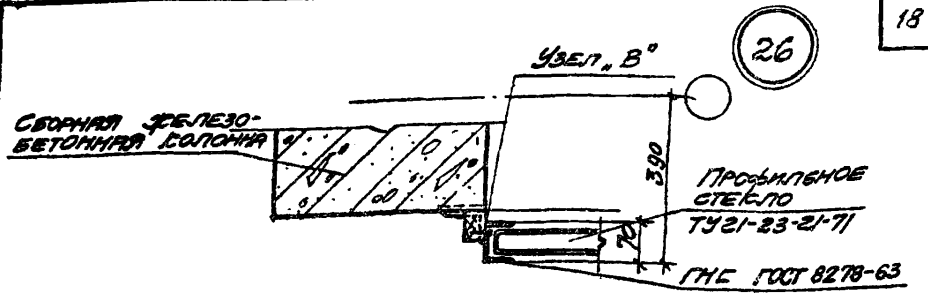
Узел „В"
26
Сборная железо-бетонная колонна
390
Профильное стекло ТУ 21-23-21-71
20
ГНС ГОСТ 8278-63

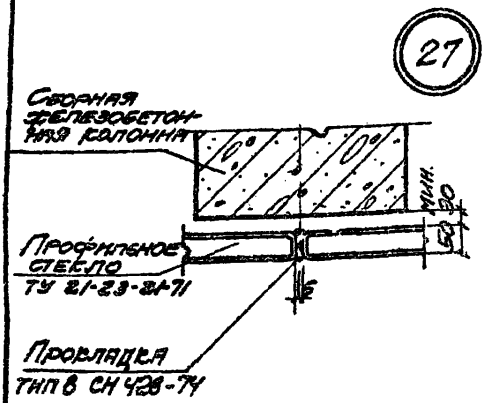
27
Сборная железобетонная колонна
мин. 30
50
Профильное стекло ТУ 21-23-21-71
Прокладка тип 8 СН 428-74

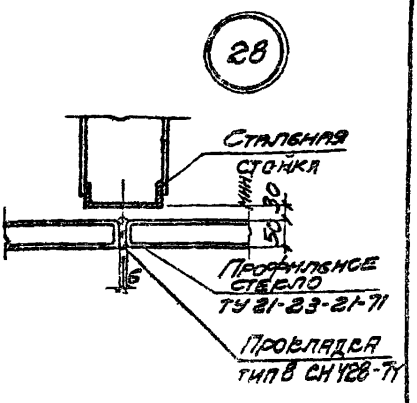
28
Стальная стойка
мин. 30
50
Профильное стекло ТУ 21-23-21-71
Прокладка тип 8 СН 428-74

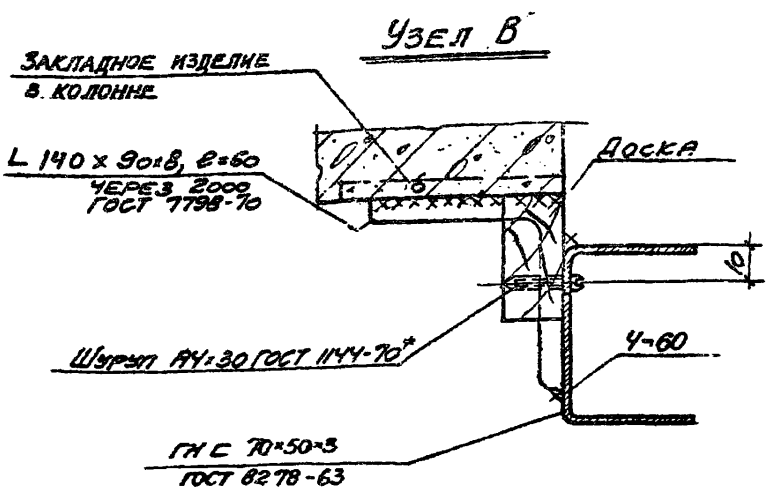
Узел В
Закладное изделие в колонне
L 140 × 90 × 8, ℓ = 60 через 2000 ГОСТ 7798-70
Доска
10
Шуруп 4×30 ГОСТ 1144-70*
4-60
ГНС 70×50×3 ГОСТ 8278-63

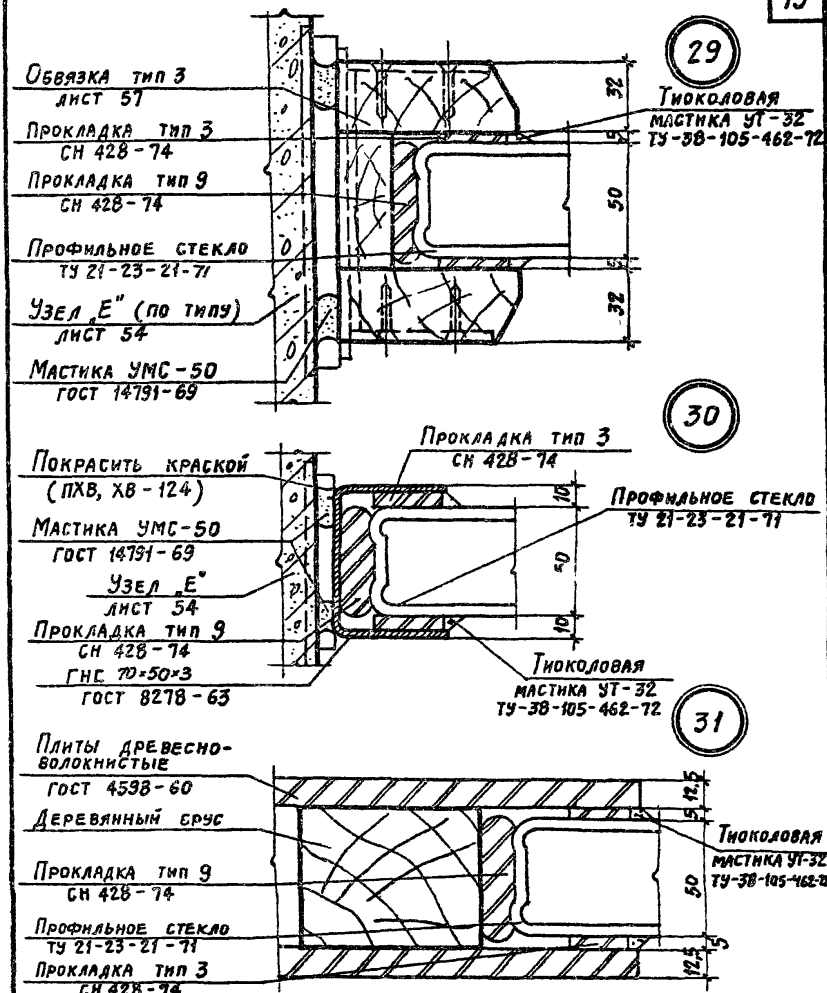

ТП 1974

Узлы 29; 30; 31

Серия 1.431-13
Выпуск 1
Лист 13

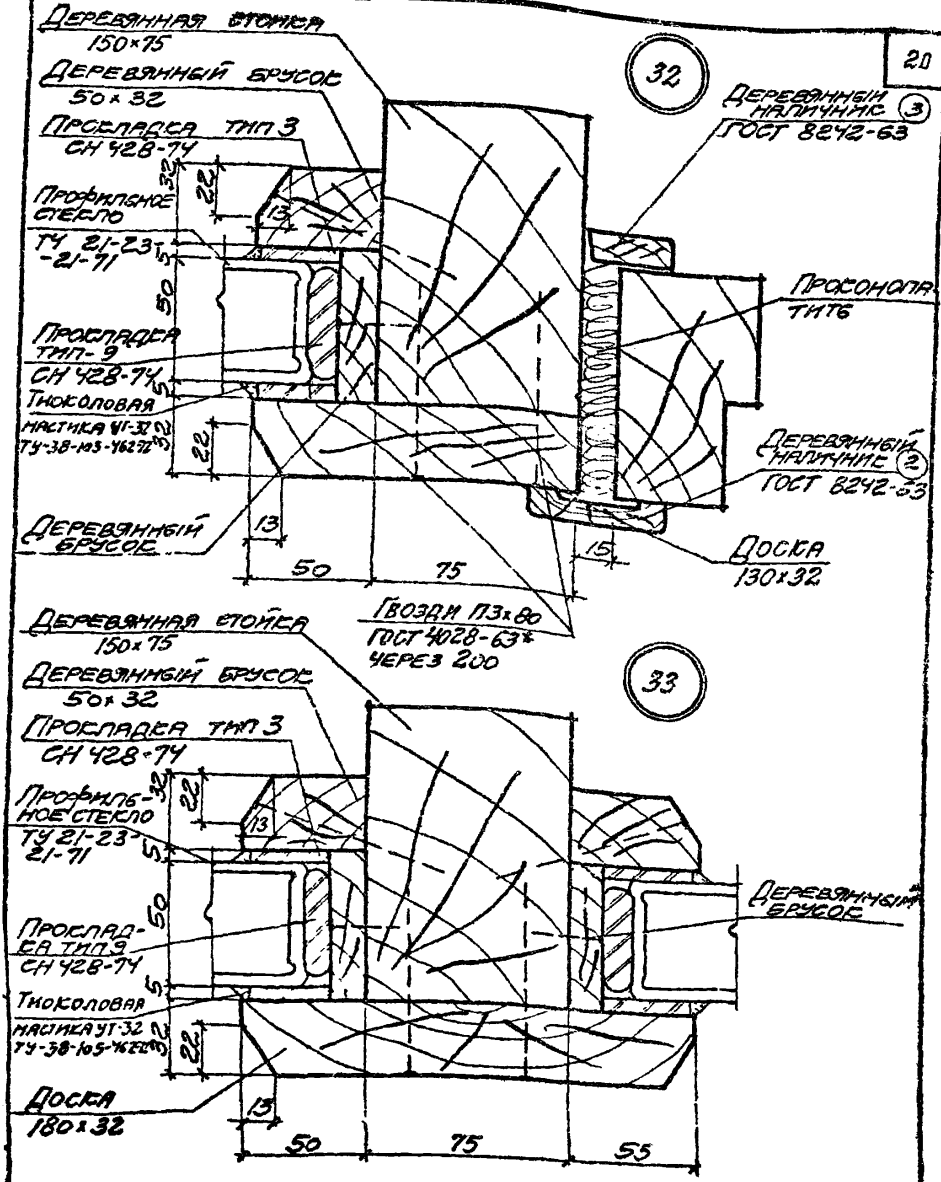

32

33

ТД 1974

Узлы 32,33

Серия 1.431-13

Выпуск 1

Лист 14

13826-02 21

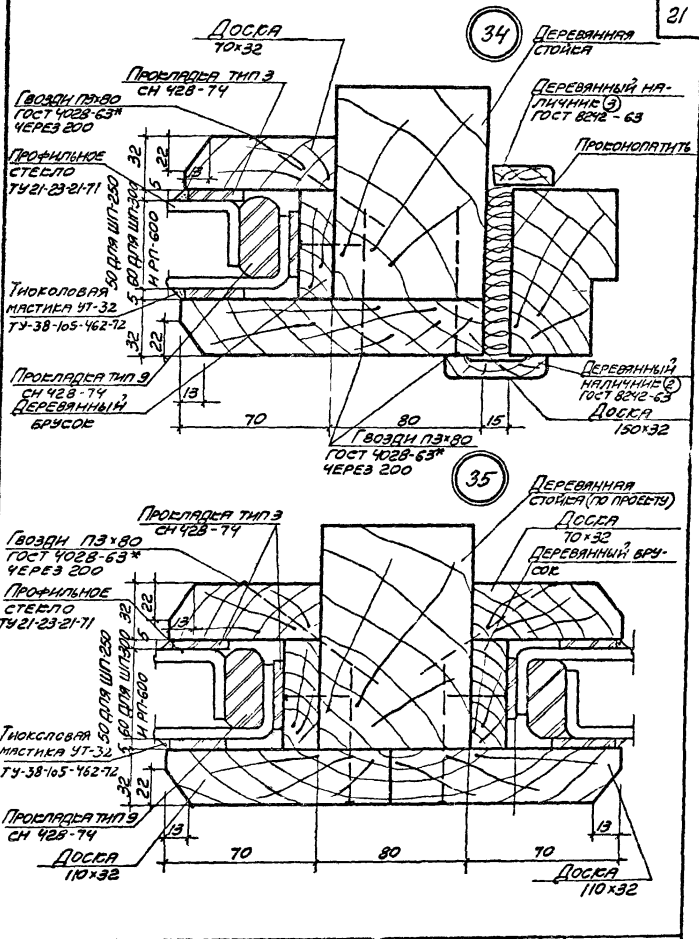

ТД 1974	Узлы 34, 35	Серия 1,431-13	
		Выпуск 1	Лист 15

Проверил Калинкина

13826-02 2

36

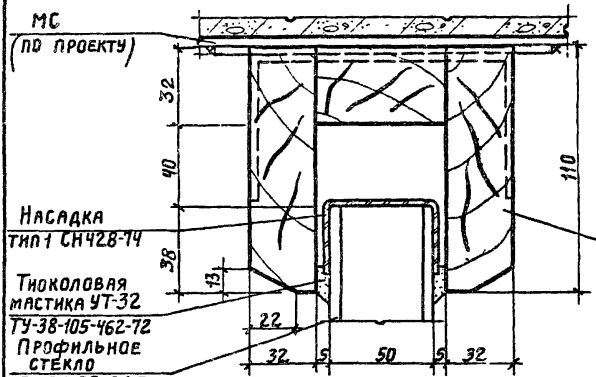

37

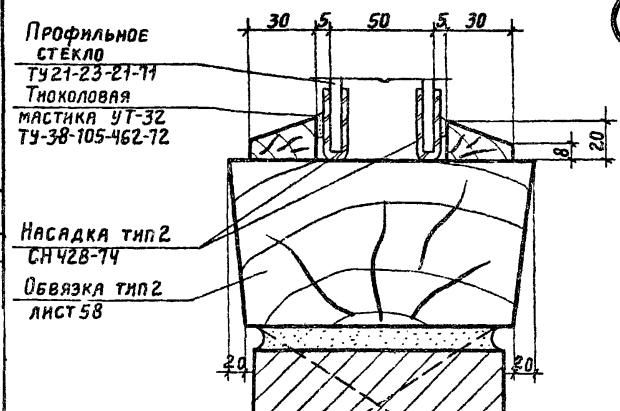

Стр. 22

ТД 1974

Узлы 36; 37

Серия 1.431-13

Выпуск 1 | Лист 16

38

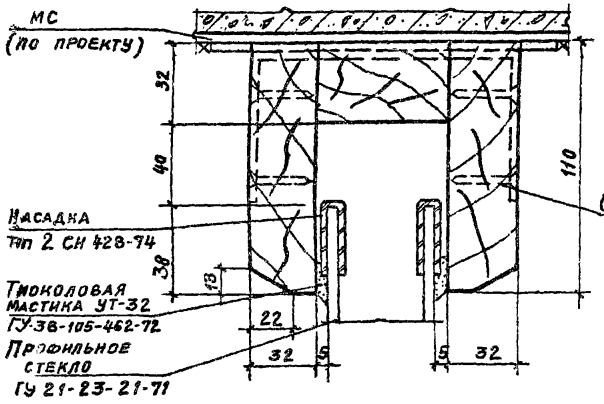
МС
(по проекту)
32
40
38
13
22
32
5
5
32
110
Насадка
Тип 2 СН 428-74
Тиоколовая
мастика УТ-32
ГУ-38-105-462-72
Профильное
стекло
ГУ 21-23-21-71
Обвязка тип 1,1А
лист 58

39

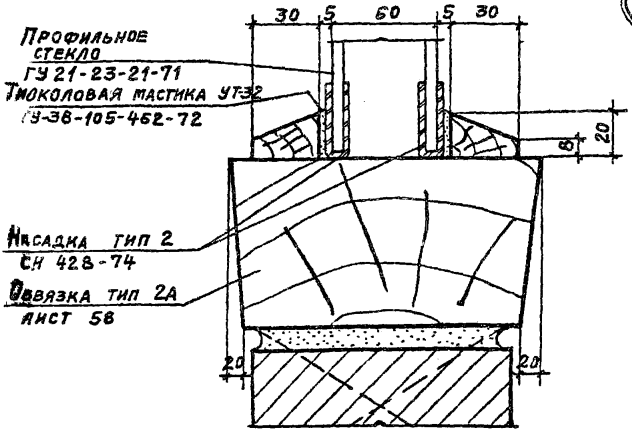
30
5
60
5
30
Профильное
стекло
ГУ 21-23-21-71
Тиоколовая мастика УТ-32
ГУ-38-105-462-72
8
20
Насадка тип 2
СН 428-74
Обвязка тип 2А
лист 58
20
20

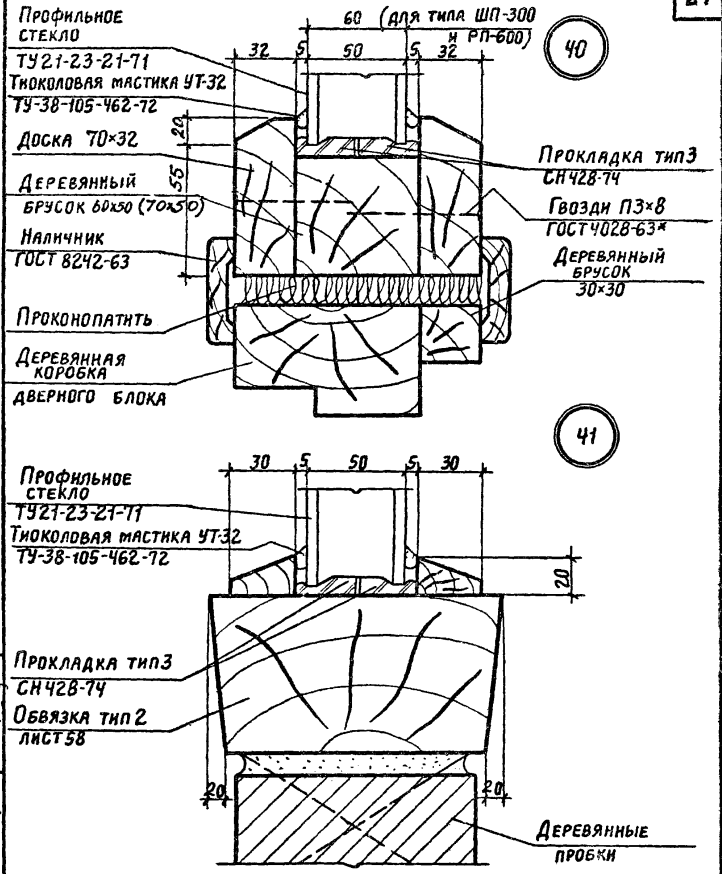

ТД 1974

Узлы 40; 41

Серия 1.431-13

Выпуск 1 | Лист 18

Проверил Смирницкая

42

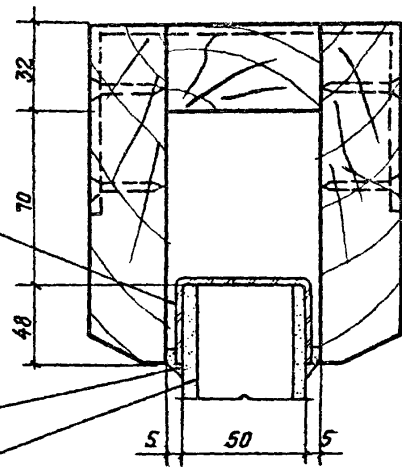

Насадка тип 1
СН 428 - 74

Тиоколовая мастика УТ-32
ТУ-38-105-462-72

Профильное стекло
ТУ-21-23-21-71

Обвязка тип 4 и 5 листы 60, 61

43

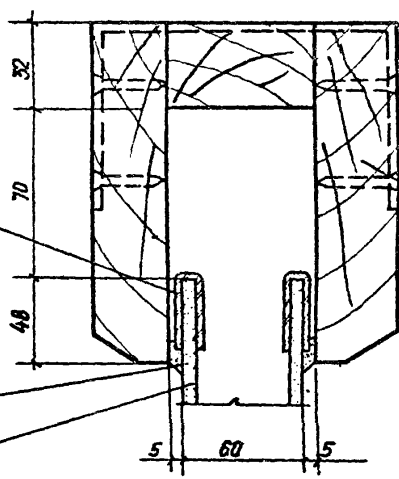

Насадка тип 2
СН 428 - 74

Тиоколовая мастика УТ-32
ТУ-38-105-462-72

Профильное стекло ШП 250
ТУ21-23-21-71

Обвязка тип 4А и 5А листы 60, 61

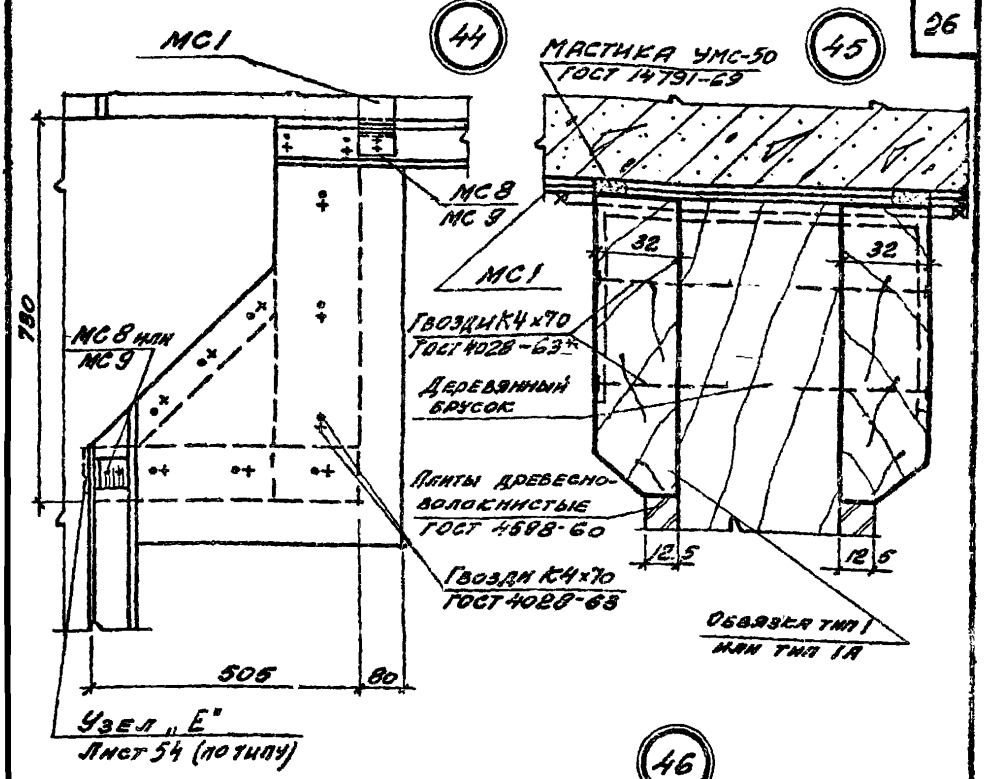

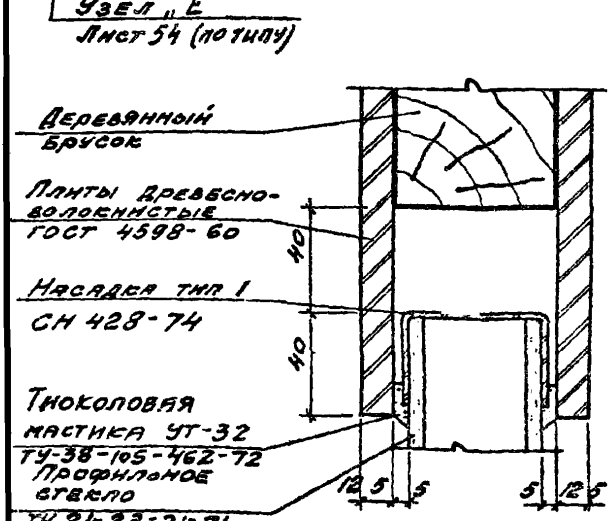

ТД 1979

Узлы 44, 45, 46

Серия 1.431-13
Выпуск 1
Лист 20

47

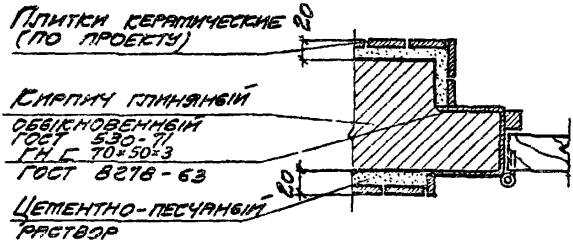

48

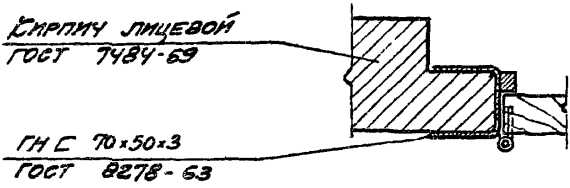

49

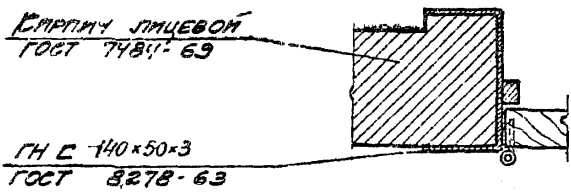

50

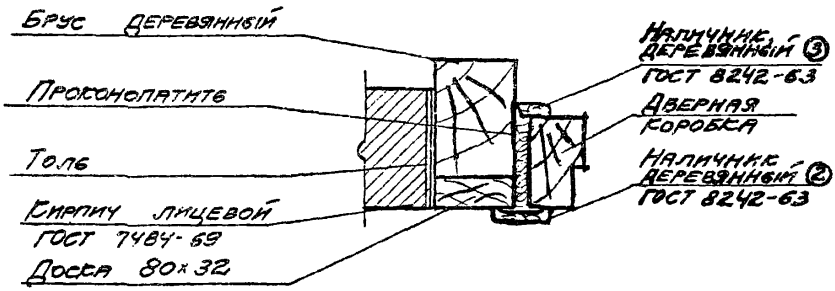

Инв. № подл. | Подпись и дата | Взам. инв. №

ТД 1974

Узлы 47; 48; 49; 50

Серия 1.431-13
Выпуск 1 | Лист 21

ГНС 100×50×4
ГОСТ 8278-63
Плитки керамические (по проекту)
Цементно-песчаный раствор
Кирпич глиняный обыкновенный ГОСТ 530-71

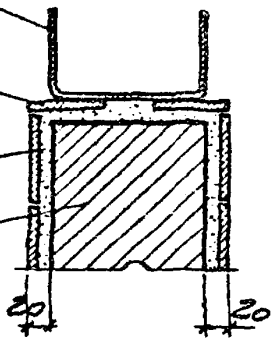

51

ГН С 70×50×3
ГОСТ 8278-63
Цементно-песчаный раствор
Плитки керамические (по проекту)
Кирпич глиняный обыкновенный ГОСТ 530-71

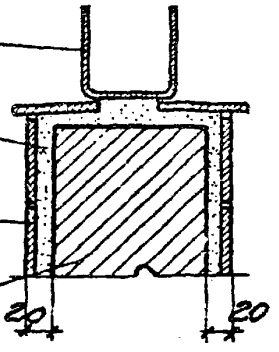

52

ГН С 70×50×4
ГОСТ 8278-63
Цементно-песчаный раствор (по проекту)
Кирпич лицевой ГОСТ 7484-69

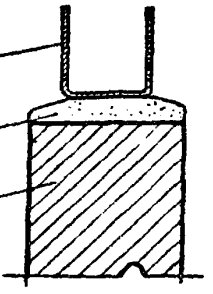

53

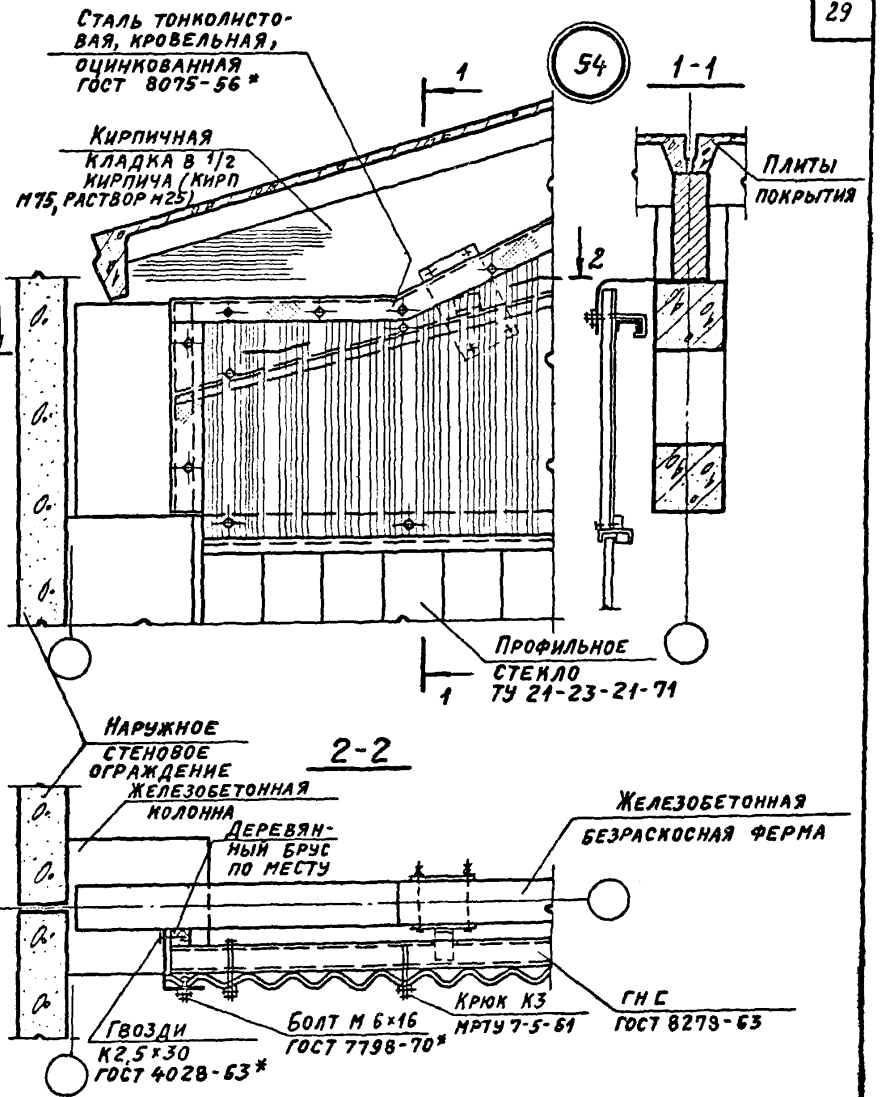

ТД 1974	Узел 54	Серия 1.431-13	
		Выпуск 1	Лист 23

Проверил Капинкина

55

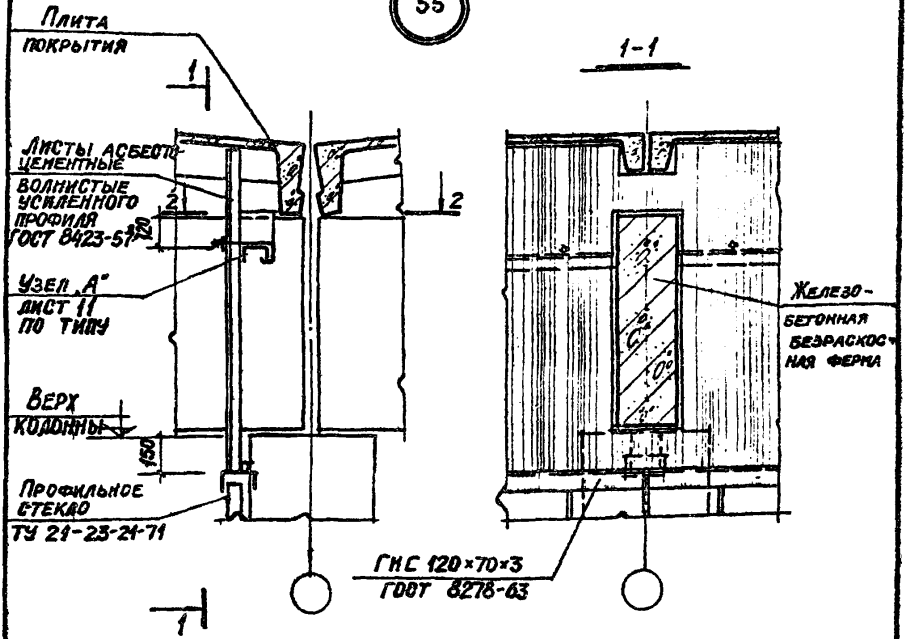

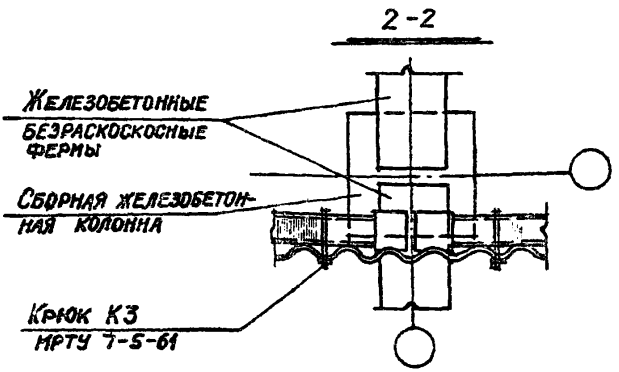

ТД 1974

Узел 55

Серия 1.431-13

Выпуск 1 | Лист 24

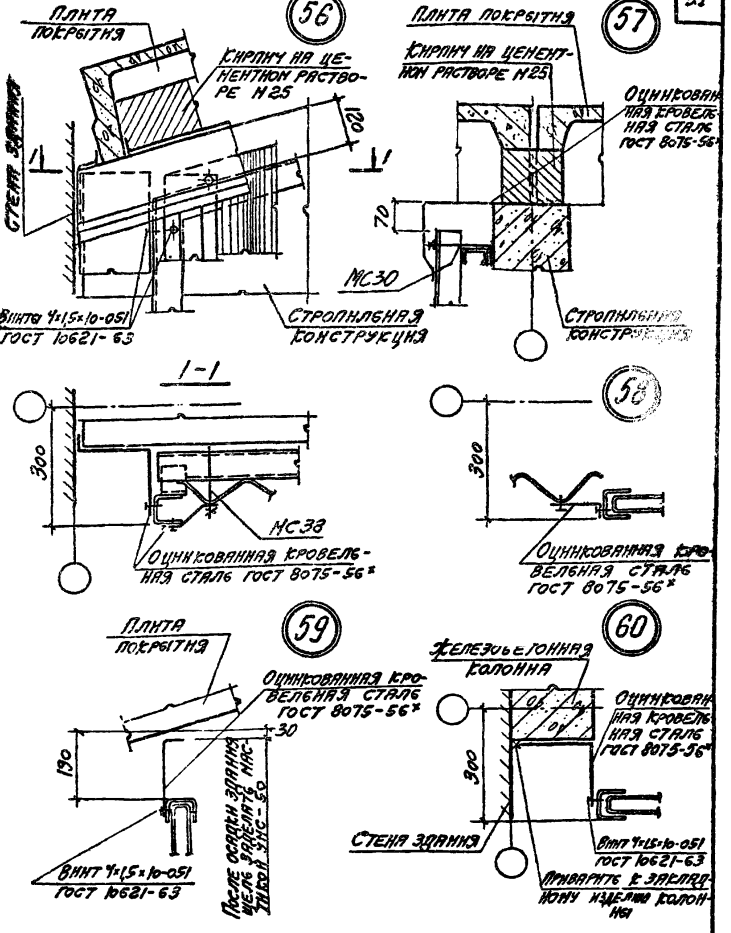

ТА 1974	Узлы 56; 57; 58; 59; 60	Серия 1.431-13	
		Выпуск 1	Лист 25

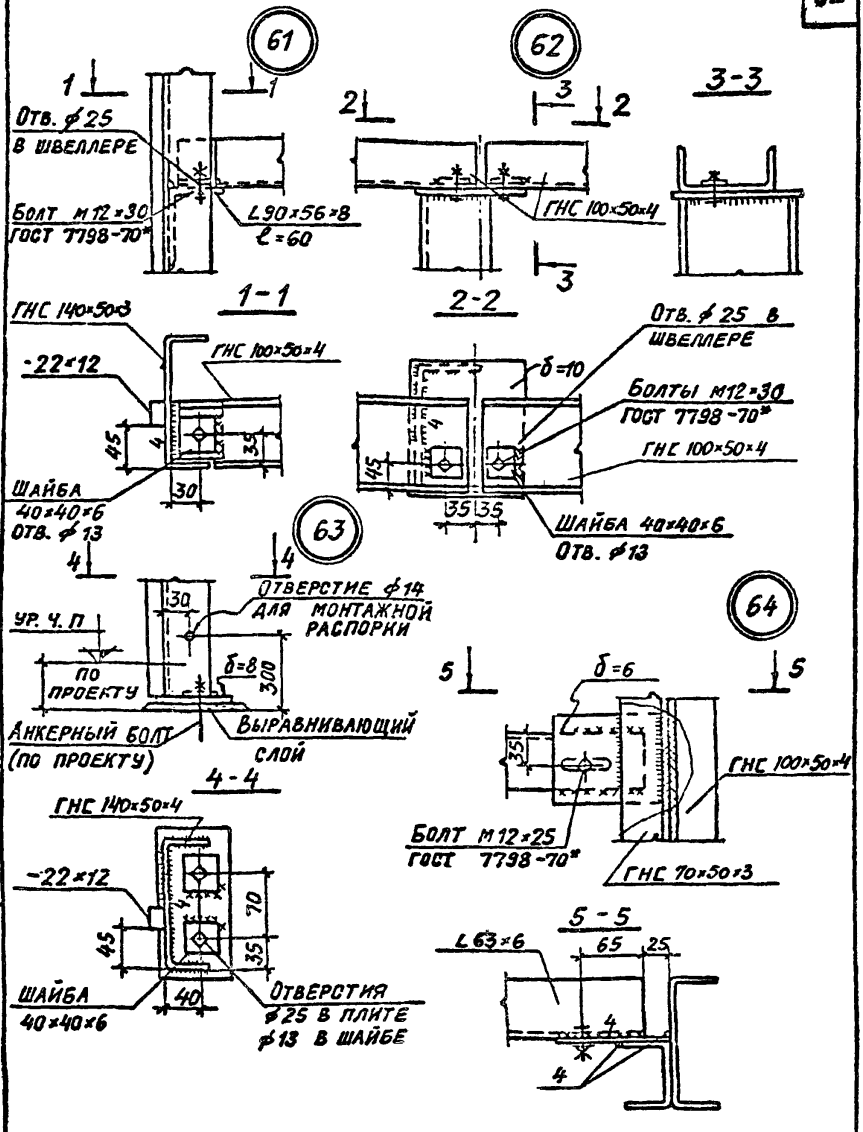

ТД 1974	Узлы 61; 62; 63; 64	Серия 1.431-13 Выпуск 1 / Лист 26

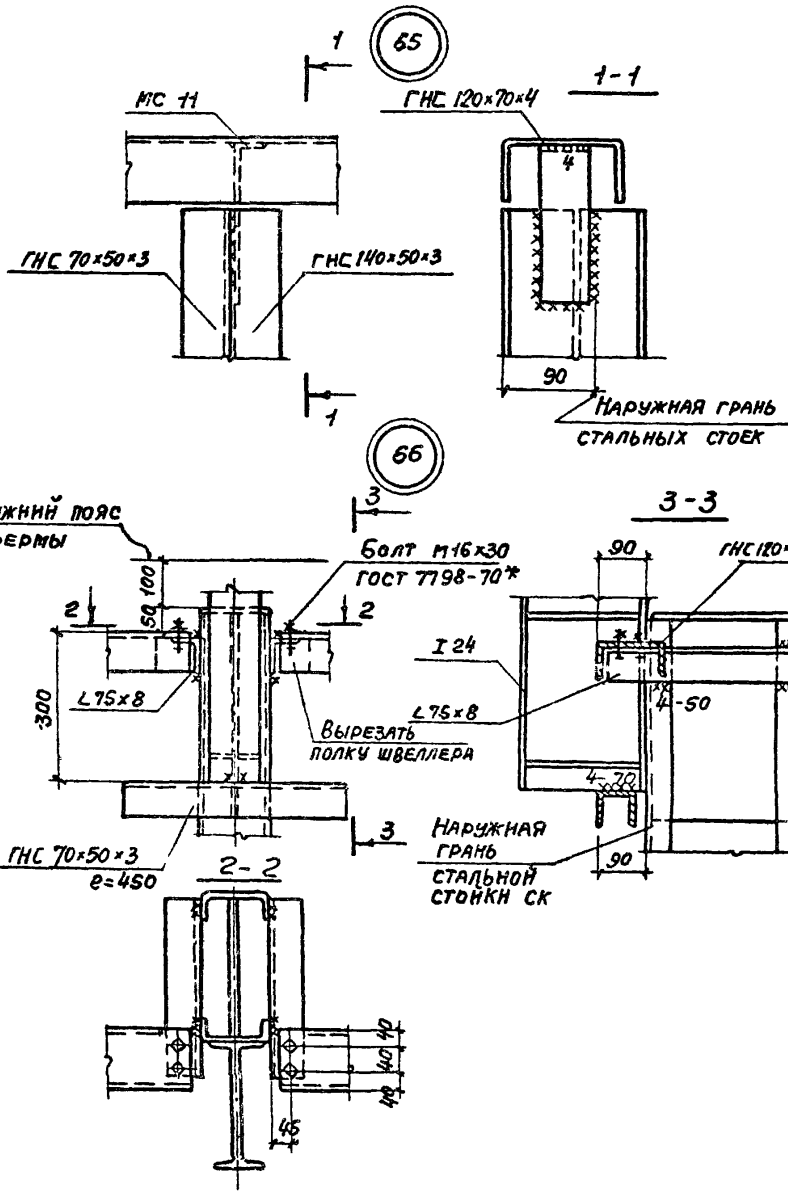

ТД 1974	Узлы 65; 66	Серия 1.431-13 Выпуск 1 / Лист 27

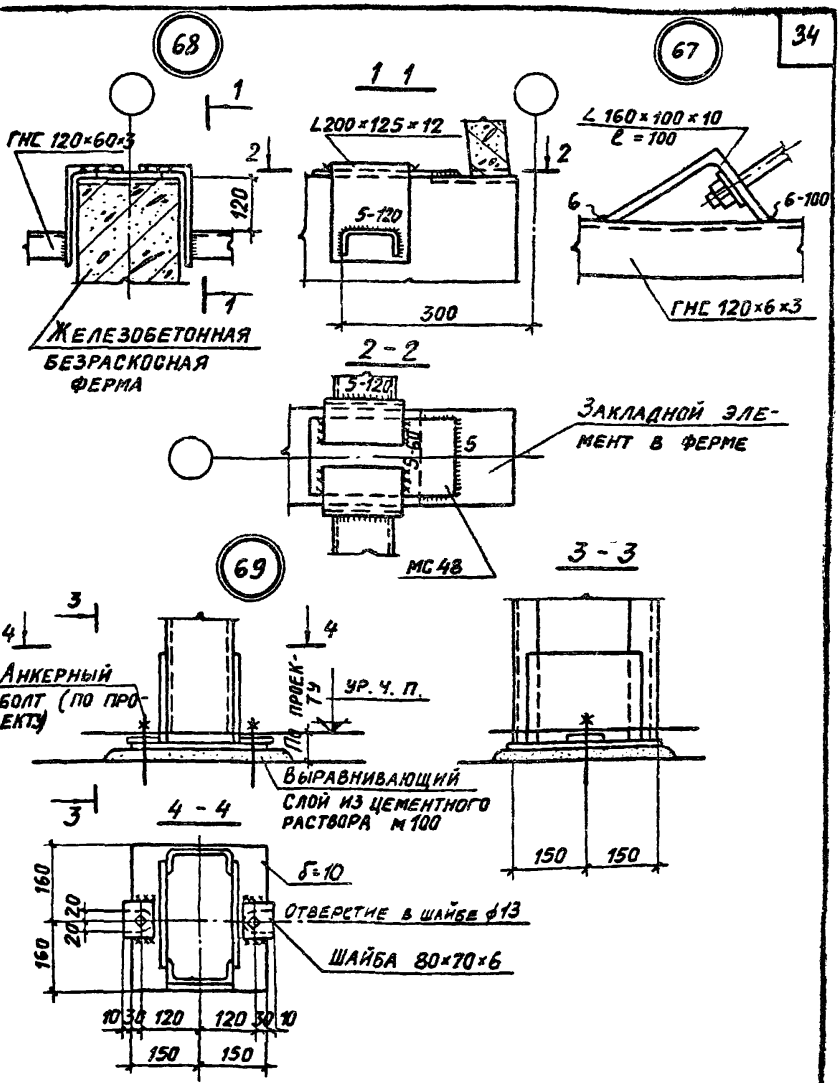

ТД 1974	Узлы 67, 68; 69	Серия 1.431-13	
		Выпуск 1	Лист 28

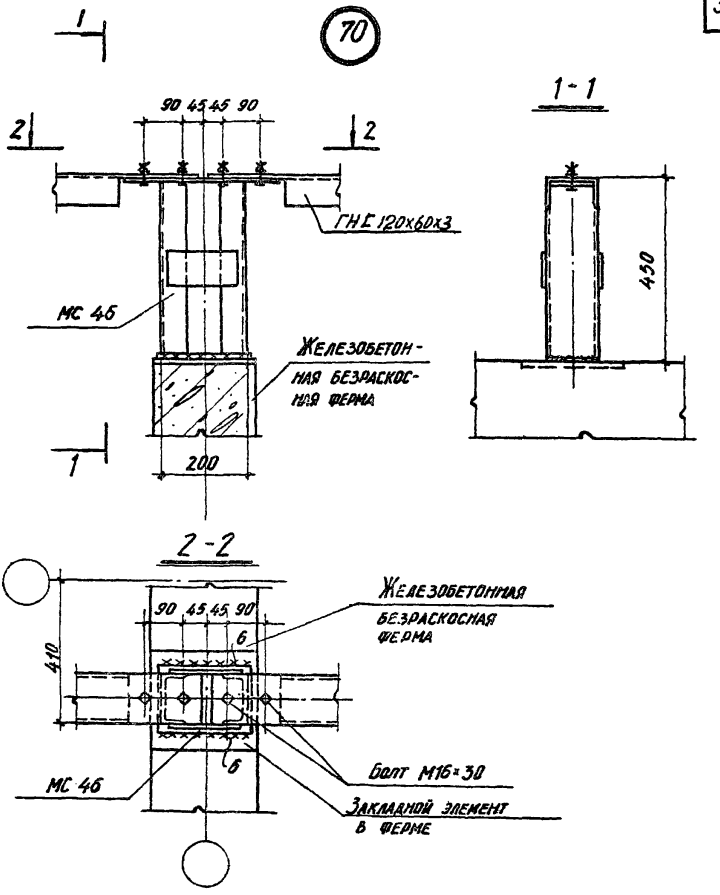

ТД 1974

Узел 70

Серия 1.431-13

Выпуск 1 | Лист 29

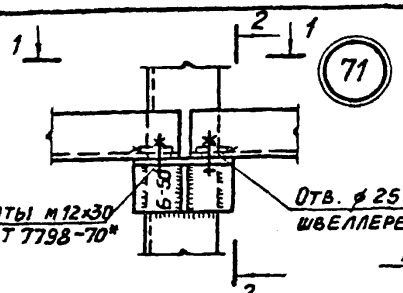
1
2
1
71
6-50
Болты М12×30
ГОСТ 7798-70*
Отв. ⌀25 в
швеллере
2
1-1

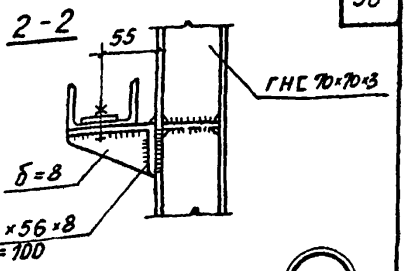
2-2
55
ГНС 70×70×3
б=8
∠90×56×8
ℓ=100

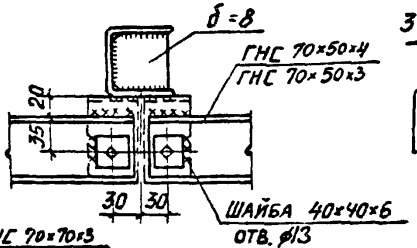
б=8
ГНС 70×50×4
ГНС 70×50×3
20
35
30
30
Шайба 40×40×6
отв. ⌀13

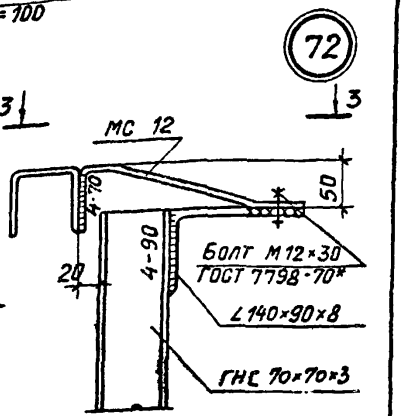
72
3
3
МС 12
50
4-70
4-90
20
Болт М12×30
ГОСТ 7798-70*
∠140×90×8
ГНС 70×70×3

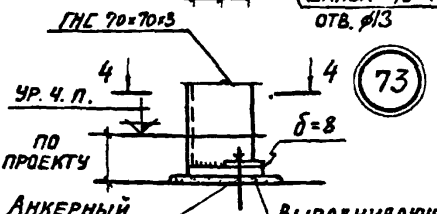
ГНС 70×70×3
4
4
73
Ур. ч. п.
По
проекту
б=8
Анкерный
болт (по
проекту)
Выравнивающий
слой из цементного
раствора М100

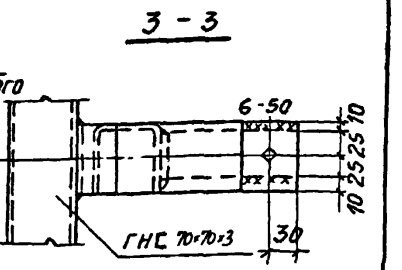
3-3
6-50
10
25
25
10
ГНС 70×70×3
30

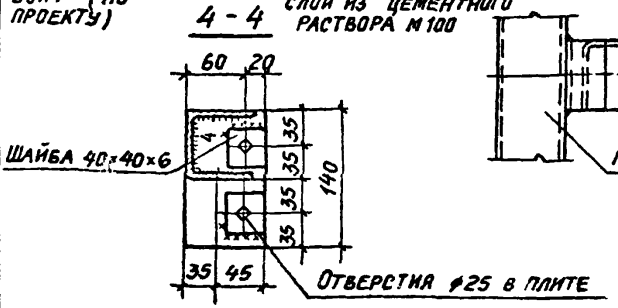
4-4
60
20
Шайба 40×40×6
4
35
35
35
35
140
35
45
Отверстия ⌀25 в плите

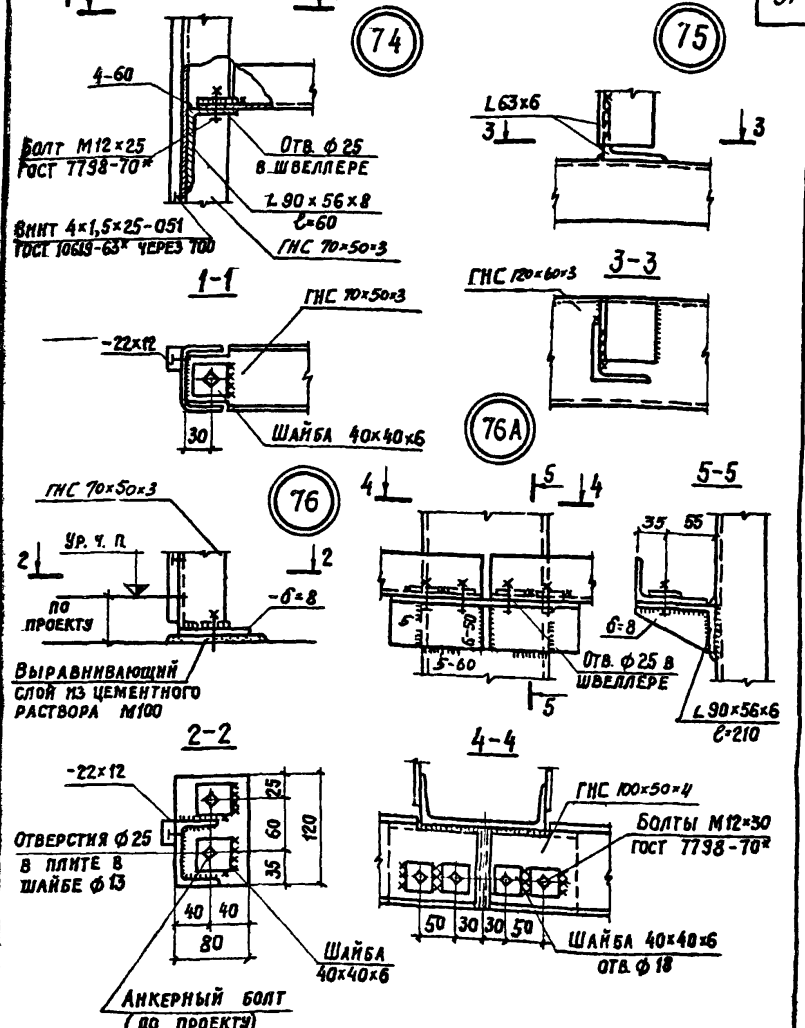

ТД 1974	Узлы 74; 75; 76; 76А	Серия 1.431-13	
		Выпуск 1	Лист 31

77

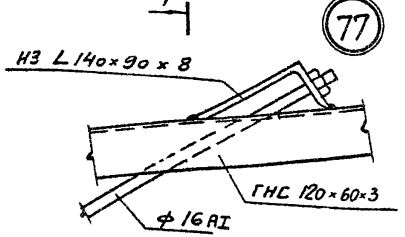

1-1

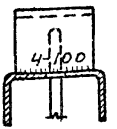

78

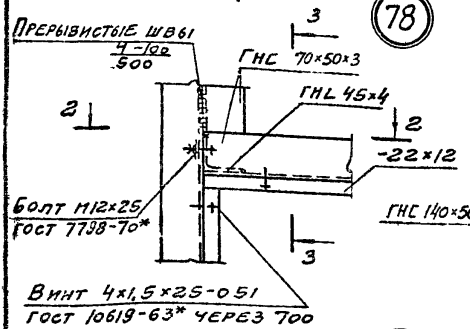

2-2

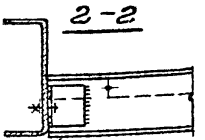

3-3

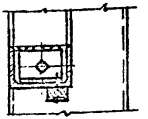

4-4

79

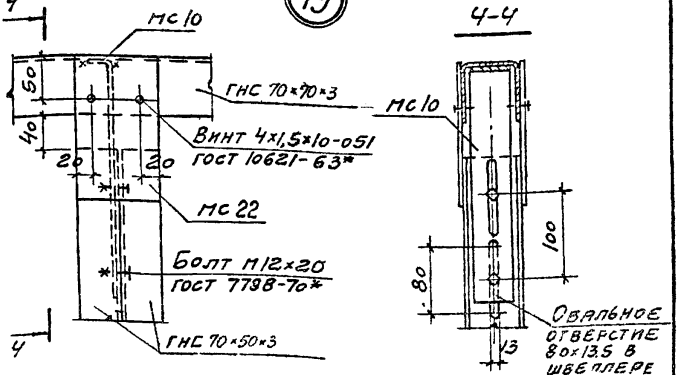

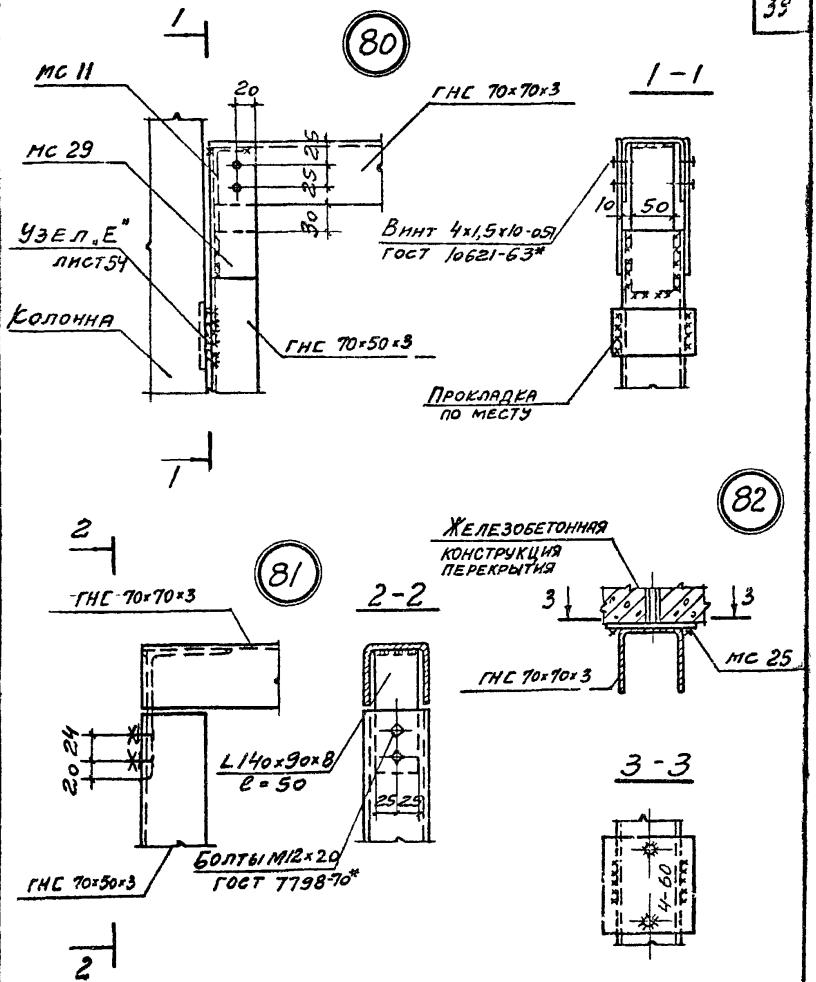

ТД 1974	Узлы 80; 81; 82	Серия 1.431-13	
		Выпуск 1	Лист 33

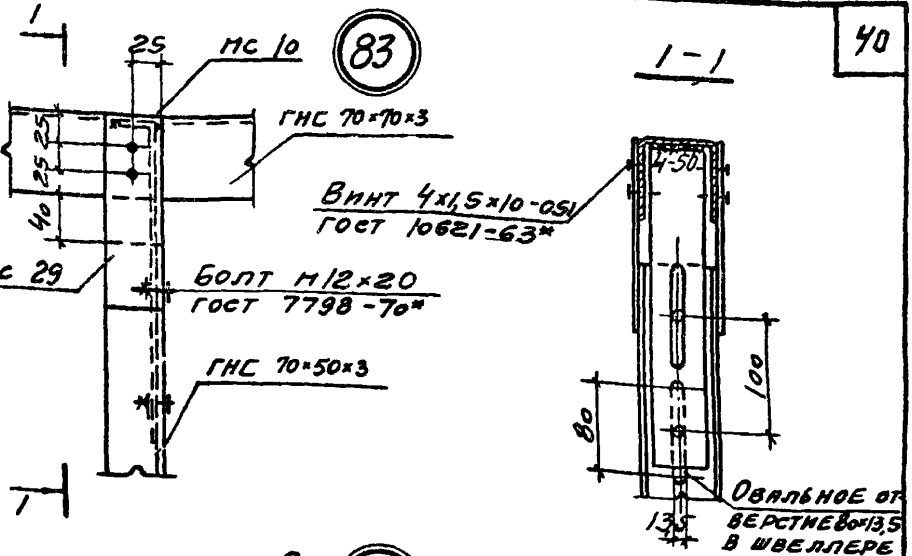

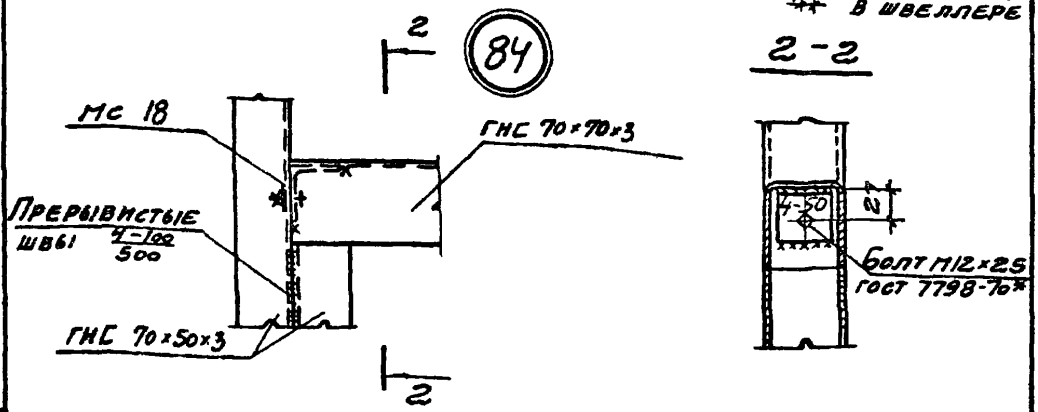

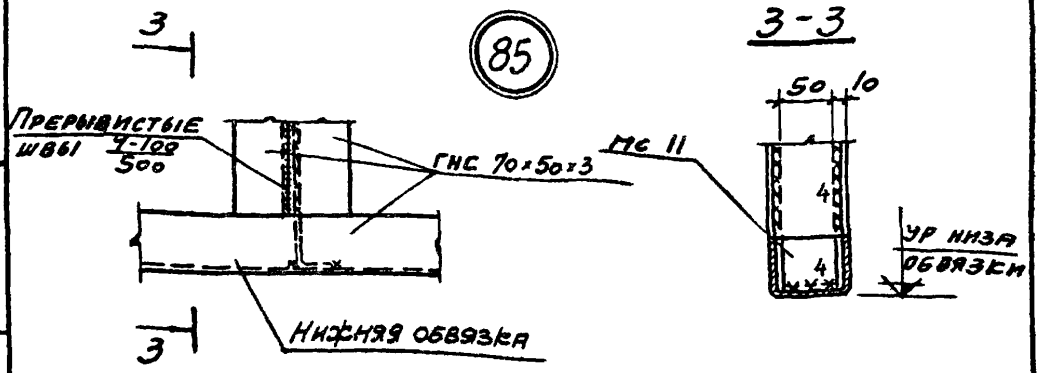

ТД 1974	Узлы 83; 84; 85	Серия 1.431-13	
		Выпуск 1	Лист 34

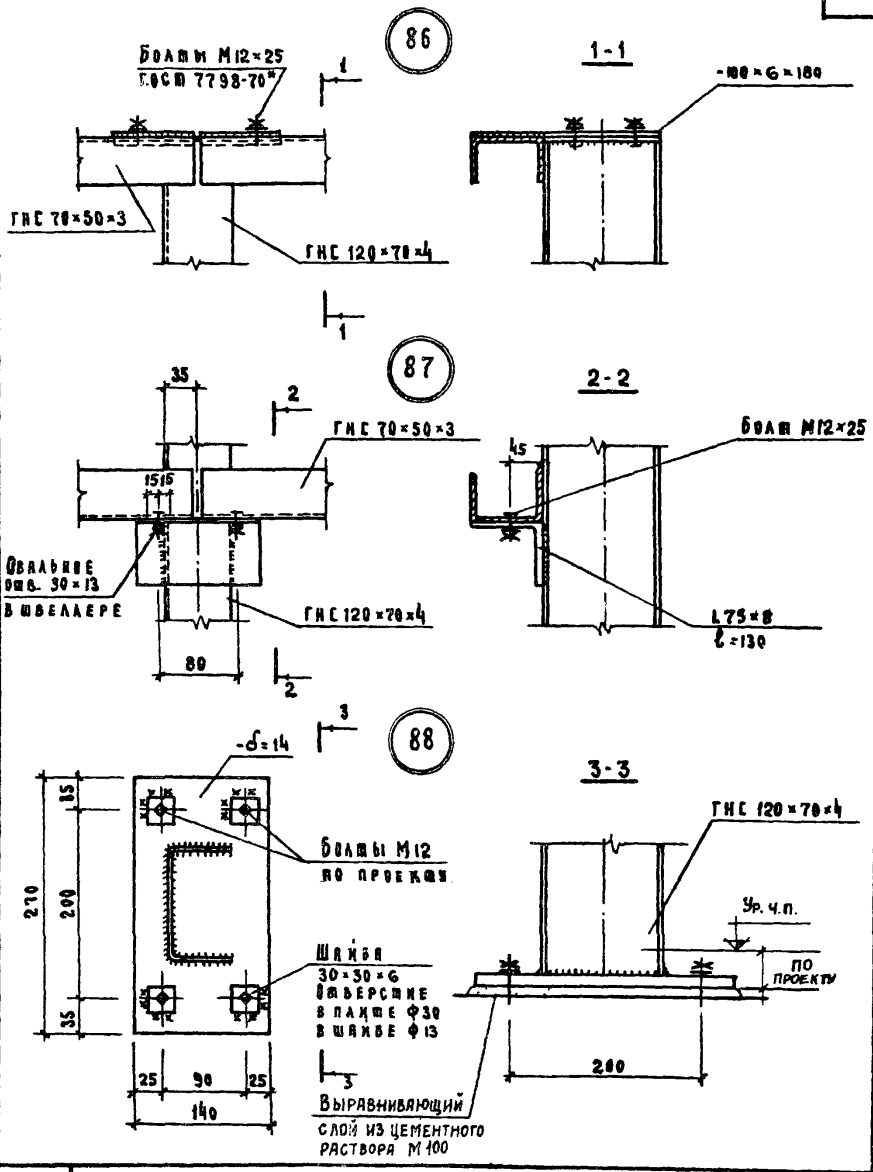

ТД 1974	Узлы 86, 87, 88	Серия 1.431-13	
		Выпуск 1	Лист 35

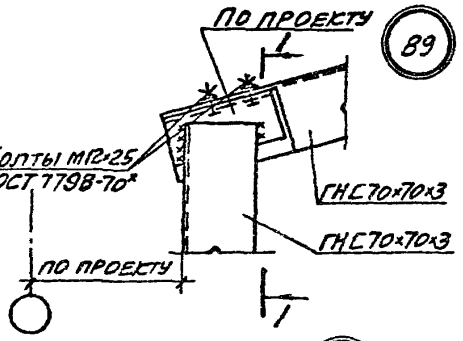

1-1

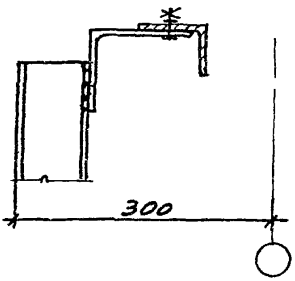

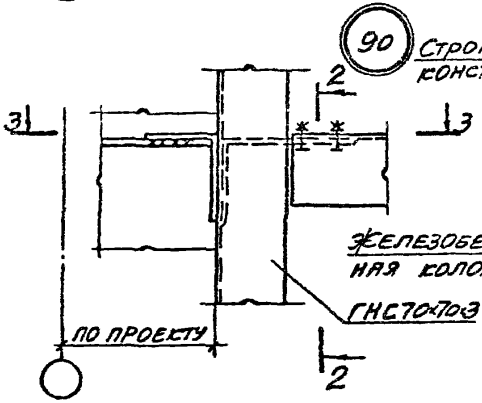

2-2

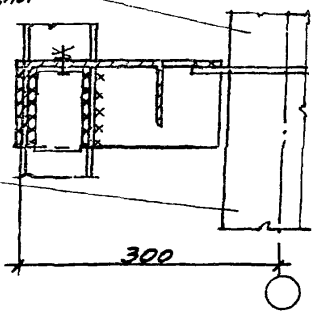

3-3

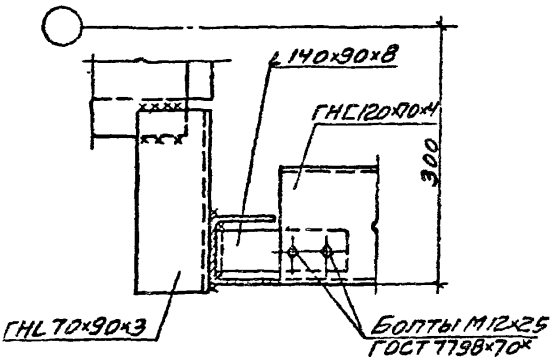

ТД 1974	Узлы 89; 90	Серия 1.431-13	
		Выпуск 1	Лист 36

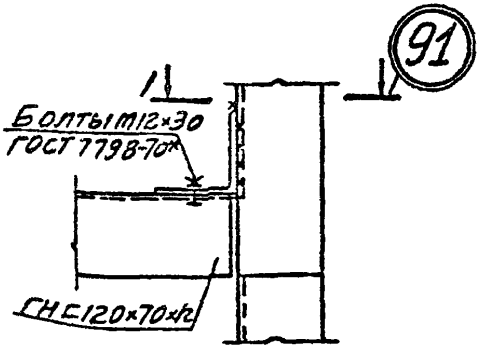

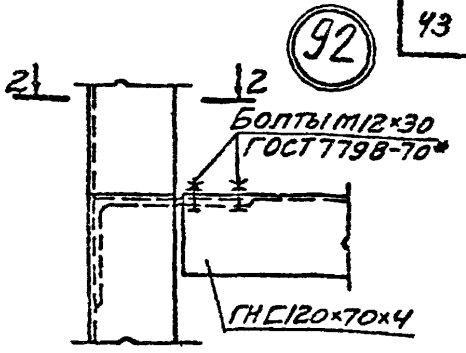

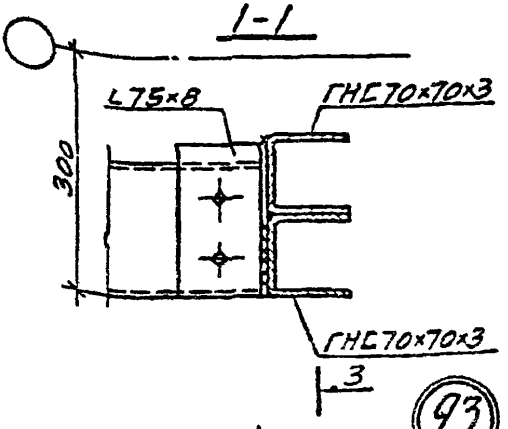

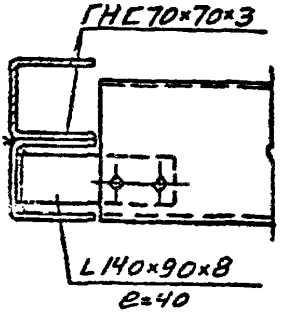

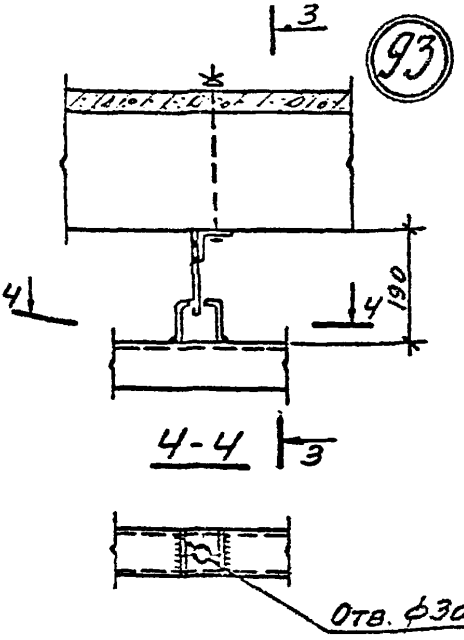

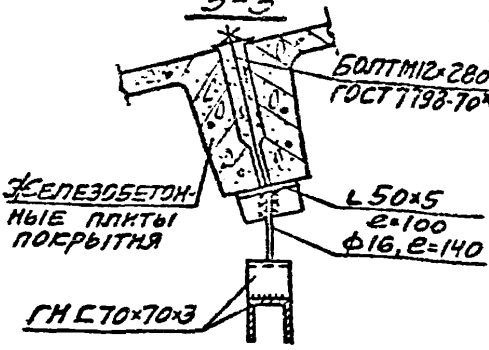

ТД 1974

Узлы 91; 92; 93

Серия 1.431-13
Выпуск 1
Лист 37

13826-12

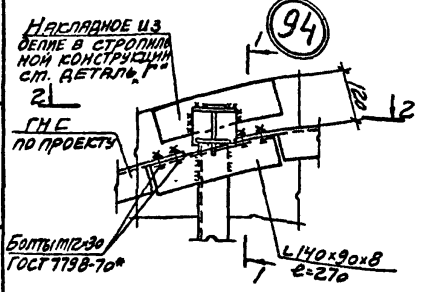

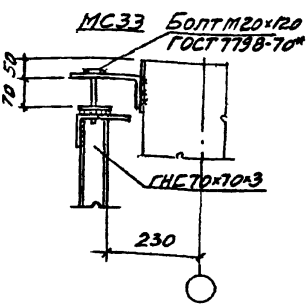

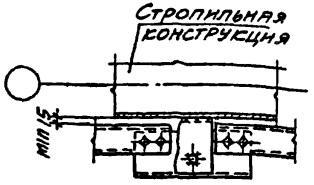

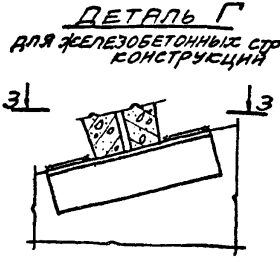

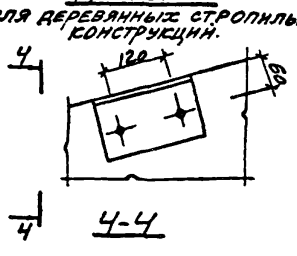

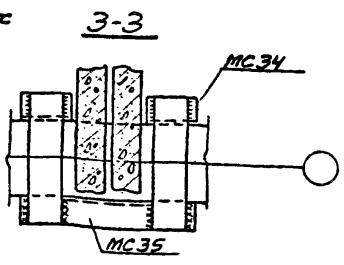

МС при деревянных стропильных конструкциях приварить к накладному изделию до монтажа.

ТД 1974	Узлы 94.Г	Серия 1.451-13
		Выпуск 1 / Лист 38

13826-02 45

95

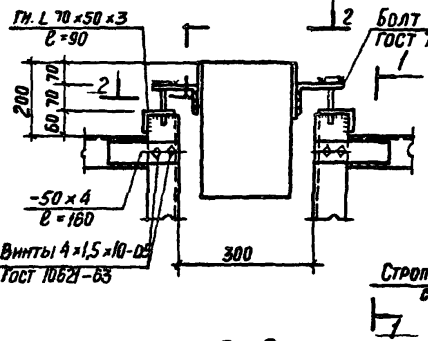

1-1

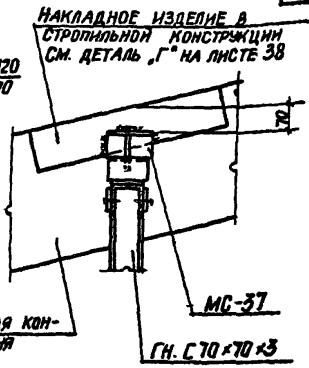

2-2

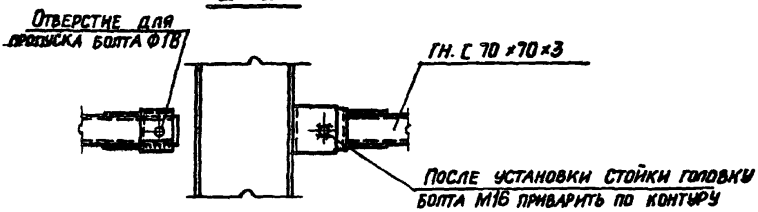

96

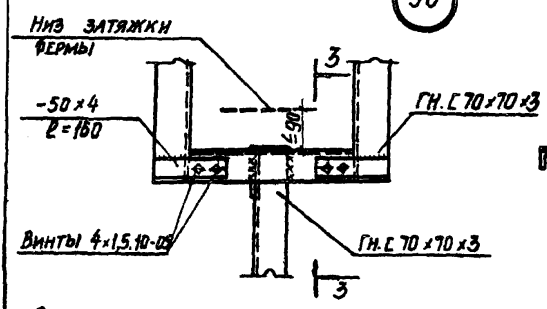

3-3

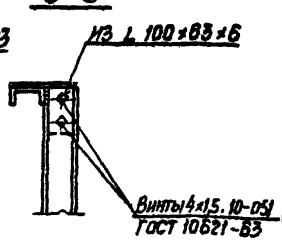

Отверстия в перегородках для пропуска стропильных конструкций заделывать асбестоцементными плитами.

ТД 1974	Узлы 95; 96	Серия 1.431-13	
		Выпуск 1	Лист 39

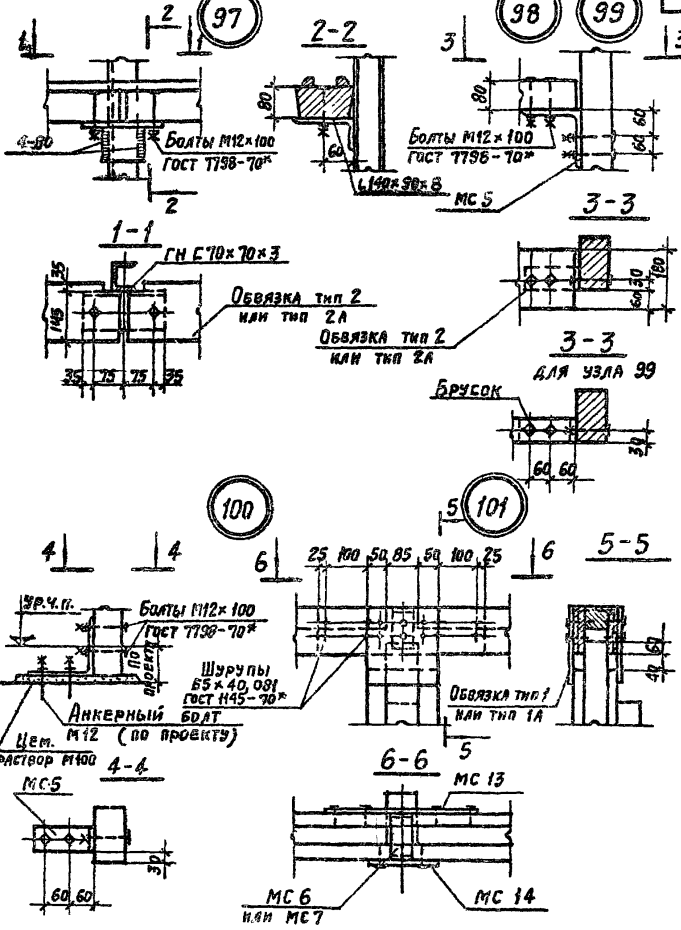

ТД 1974	Узлы 97, 98, 99, 100, 101	Серия 1.431-13	
		Выпуск 1	Лист 40

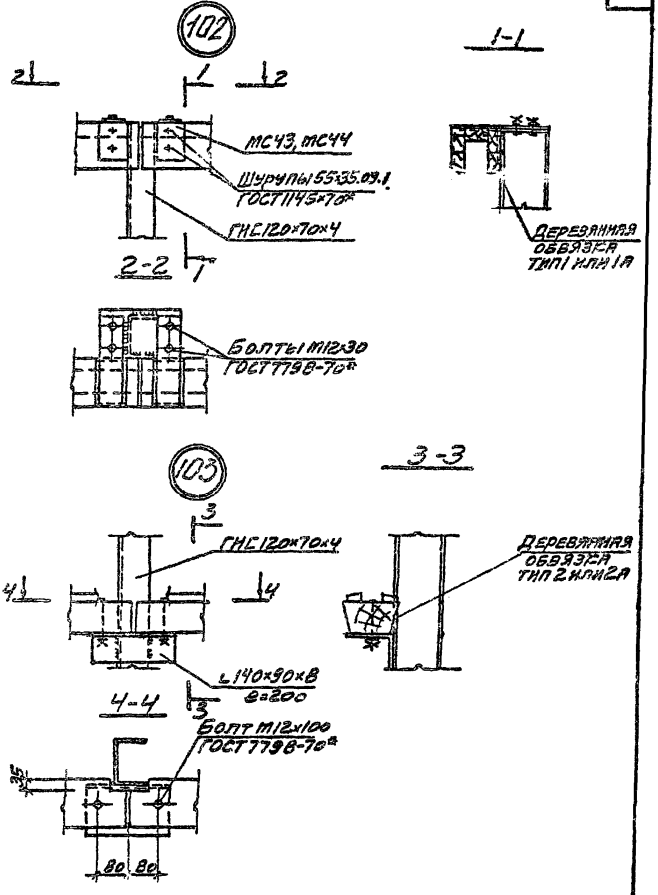

ТД 1974	Узлы 102; 103	Серия 1,431-13	
		Выпуск 1	Лист 41

13826-0

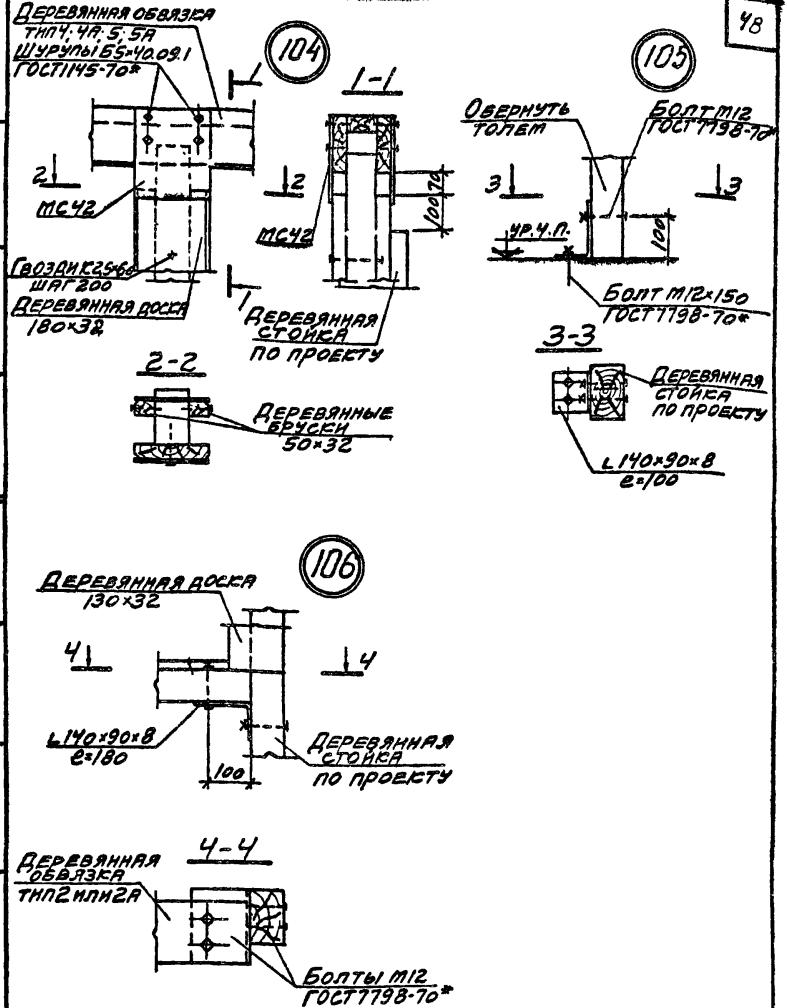

ТД 1974

Узлы 104; 105; 106

Серия 1.431-13

Выпуск 1 | Лист 42

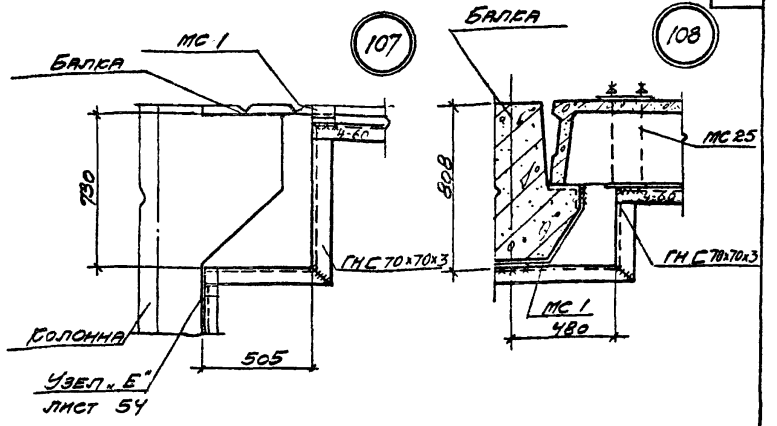

Узел крепления обвязок к прямоугольным ригелям перекрытия

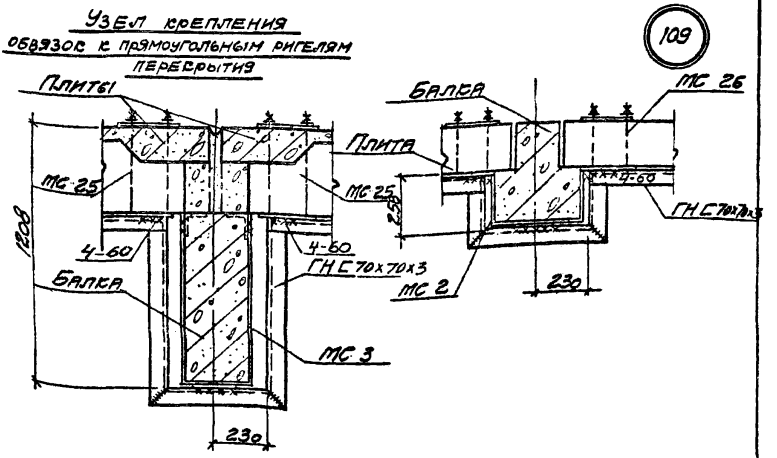

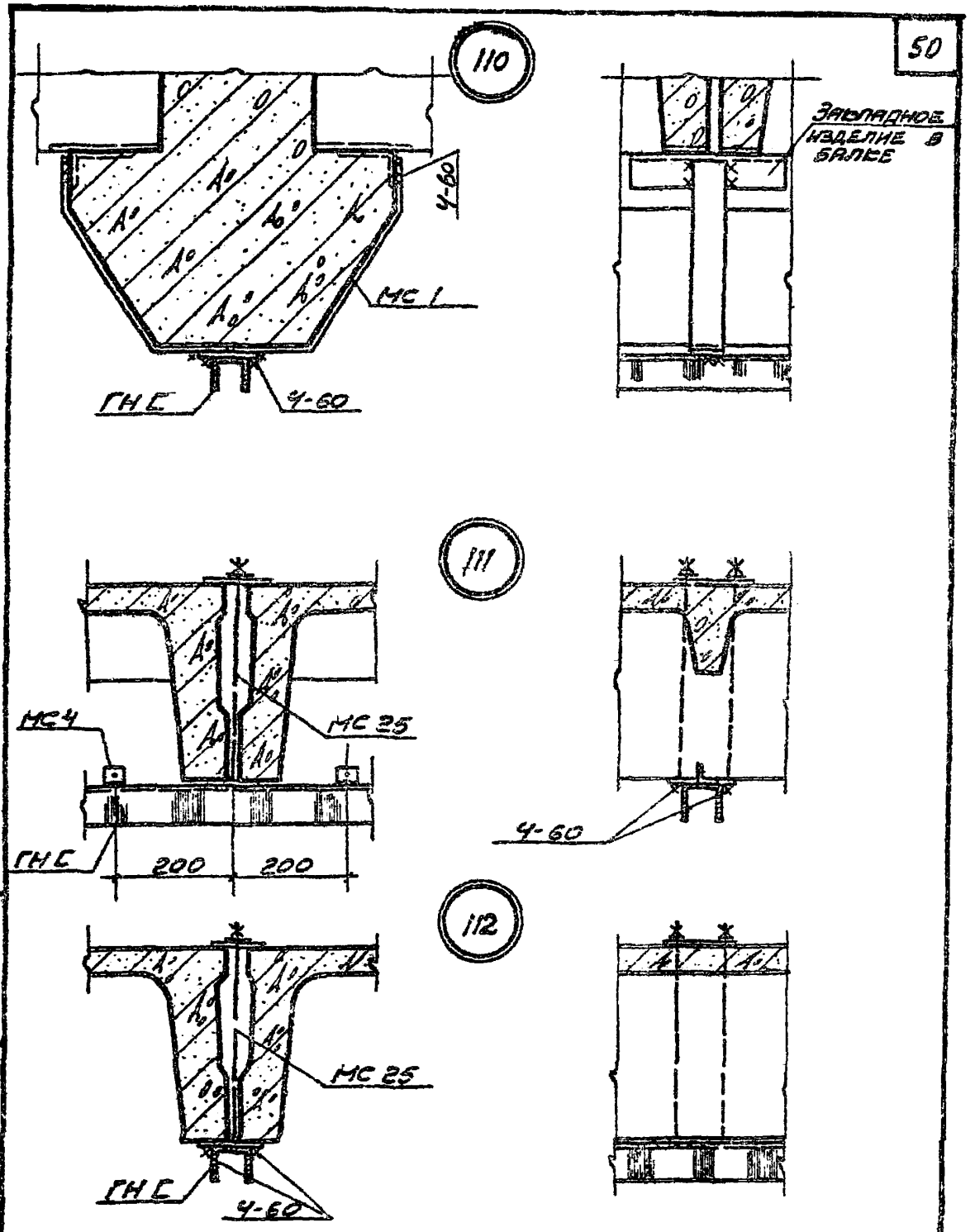

ТД 1974	Узл. 110; 111; 112	Серия 1.431-13
		Выпуск 1 Лист 14

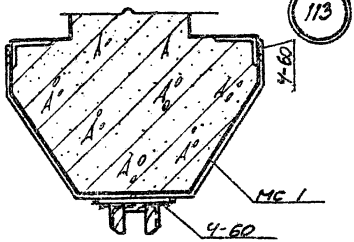

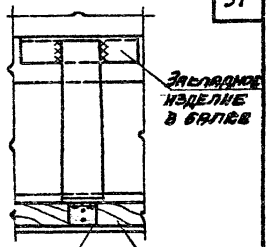

Узел крепления деревянной обвязки к плитам перекрытия

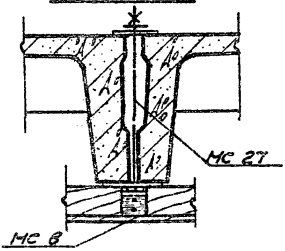

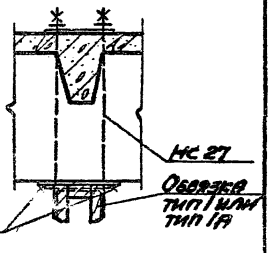



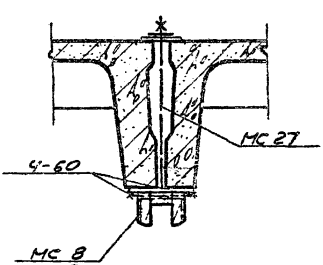

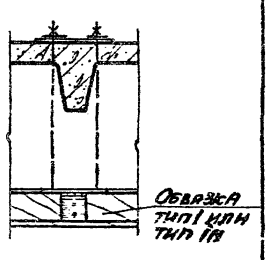

115

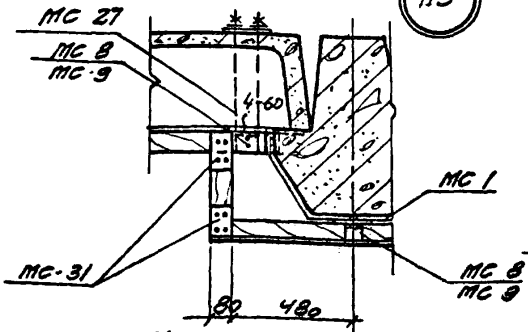

Узел крепления деревянной обвязки к балке перекрытия.

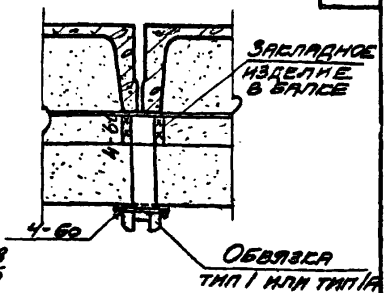

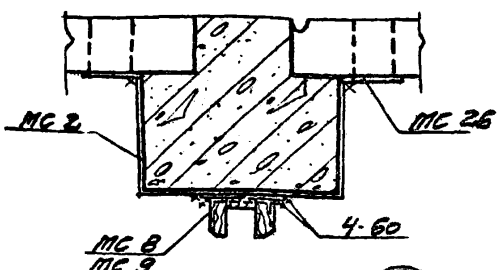

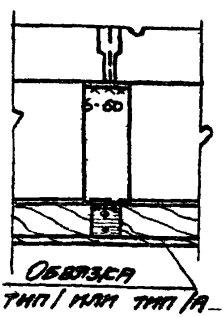

116

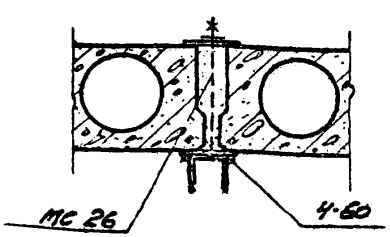

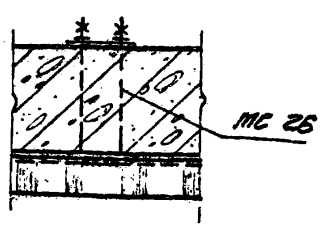

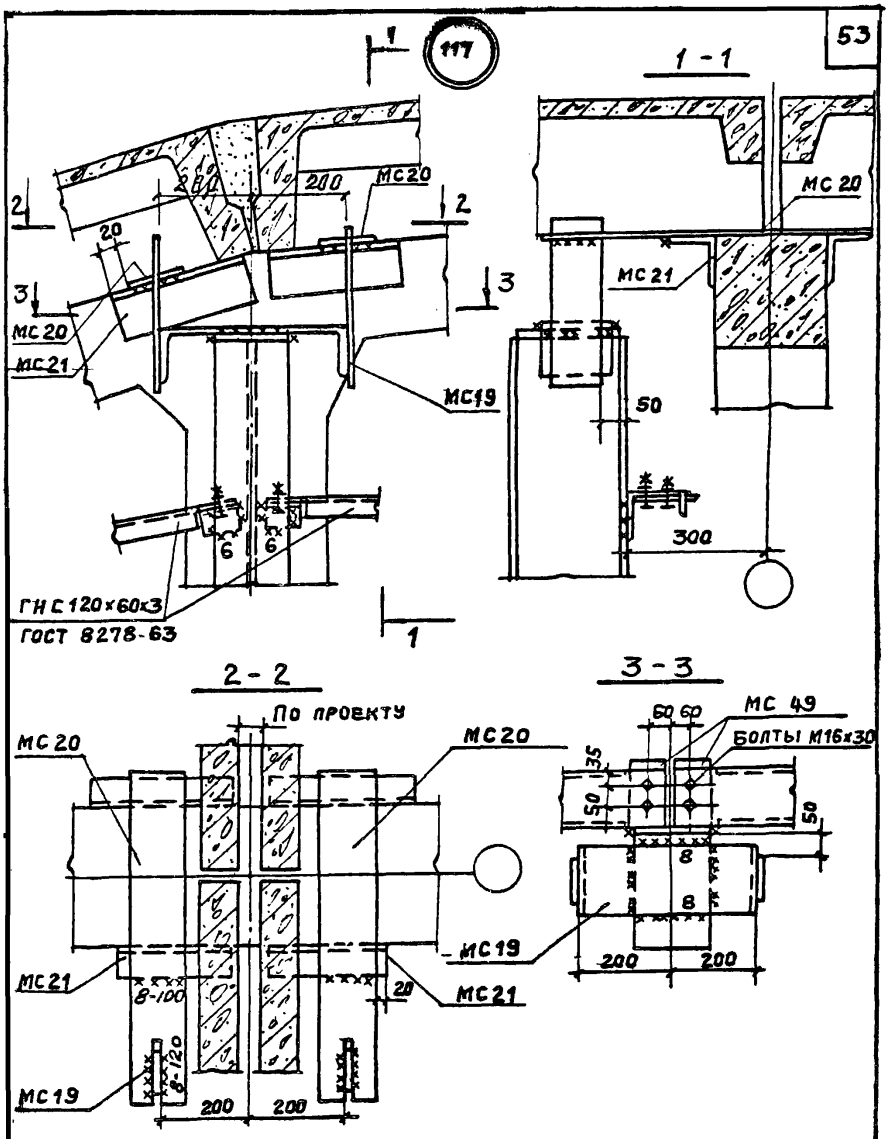

ТД 1974	Узел 117	Серия 1.431-13	
		Выпуск 1	Лист 47

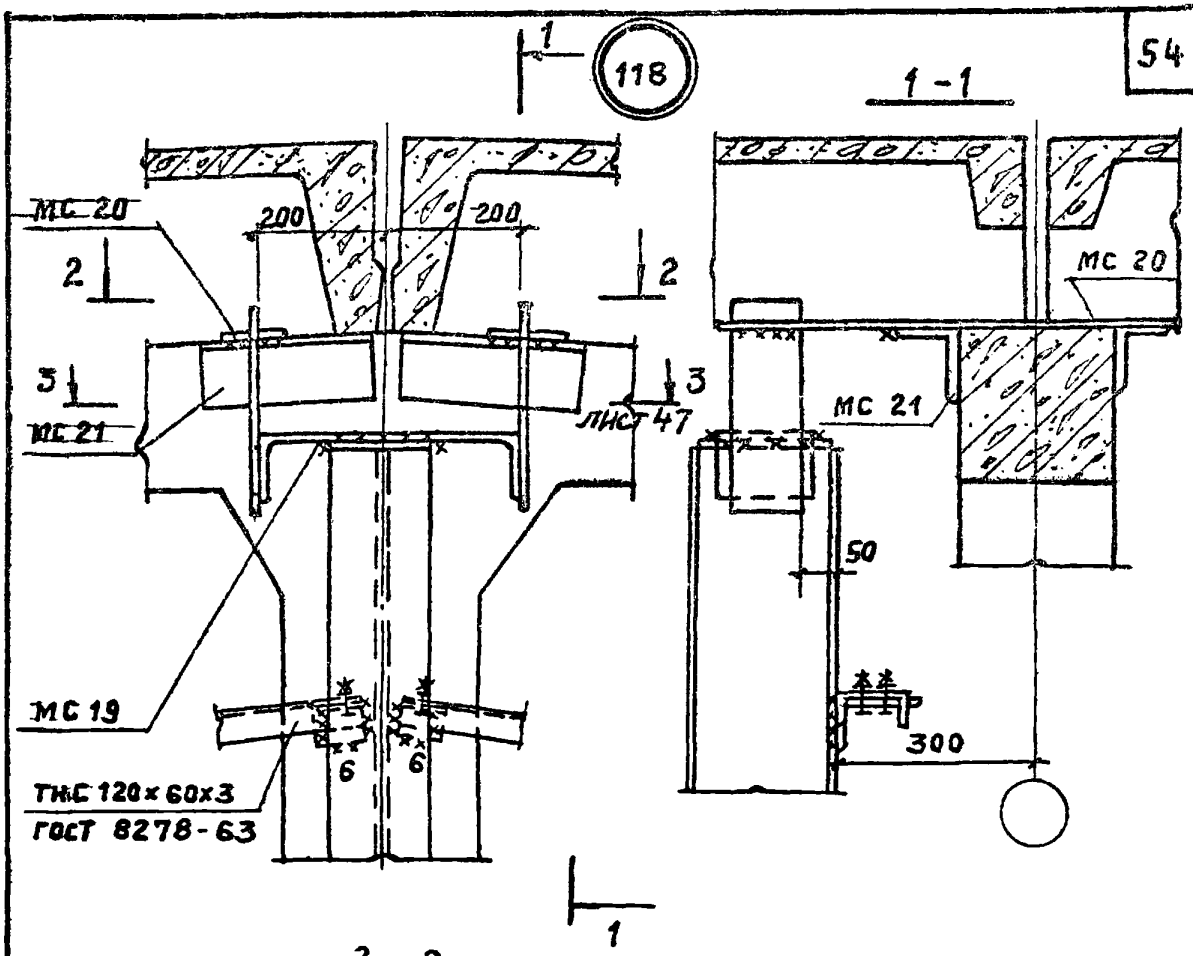

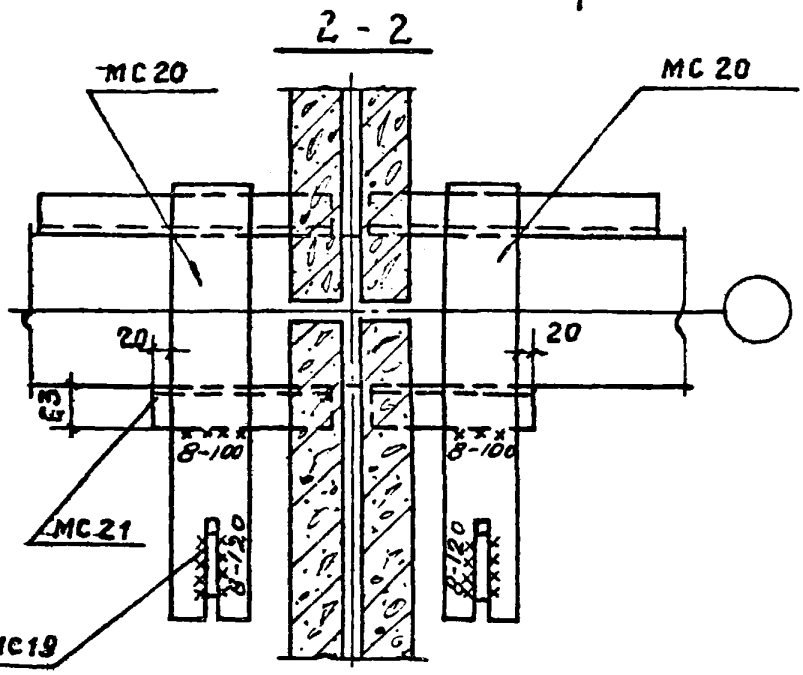

ТД 1974

Узел 118

Серия 1.431-13

Выпуск 1 | Лист 48

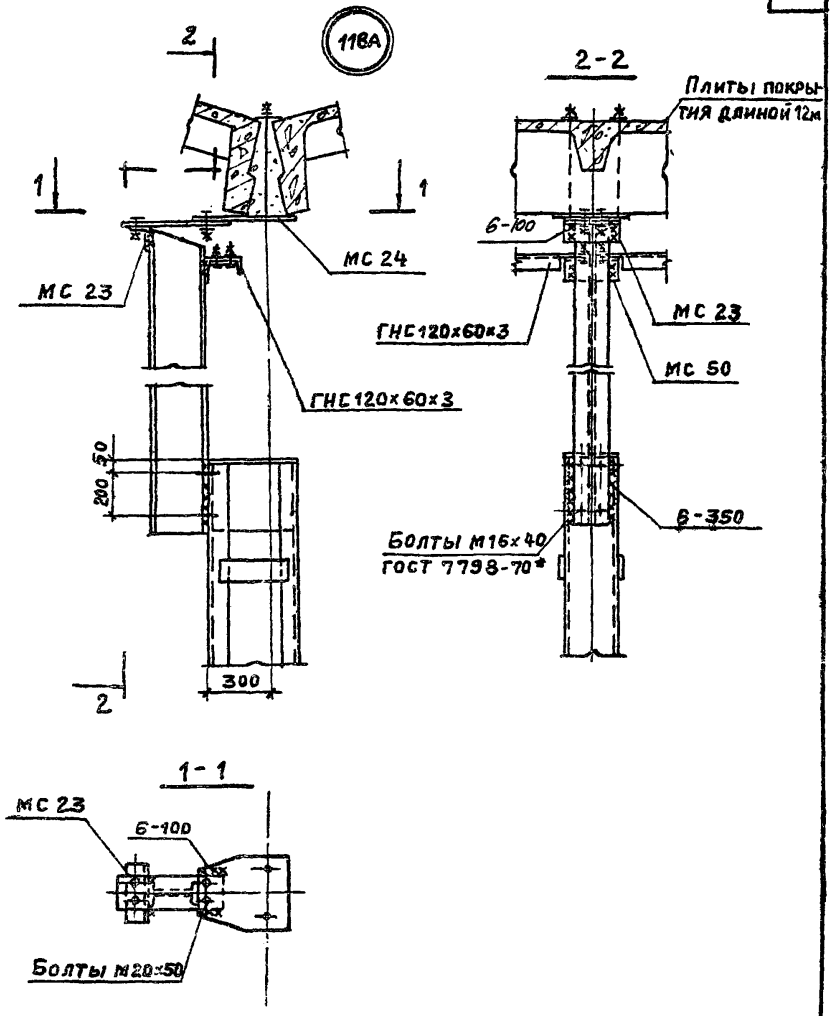

Узел 118А

Серия 1.431-13
Выпуск 1
Лист 49

1974

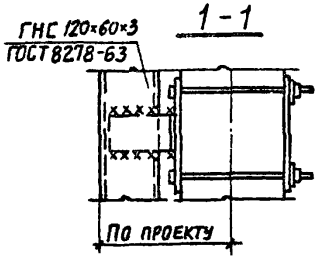

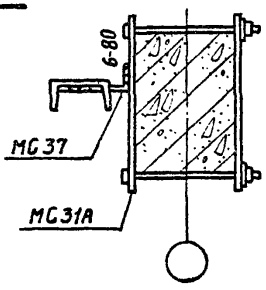

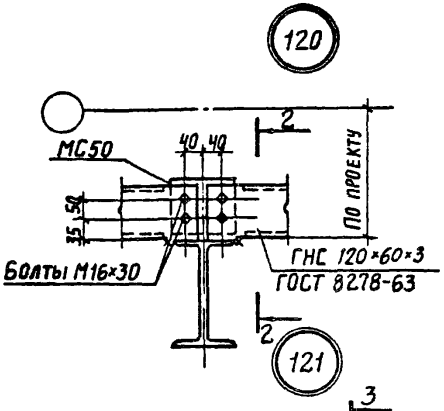

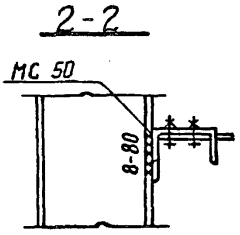

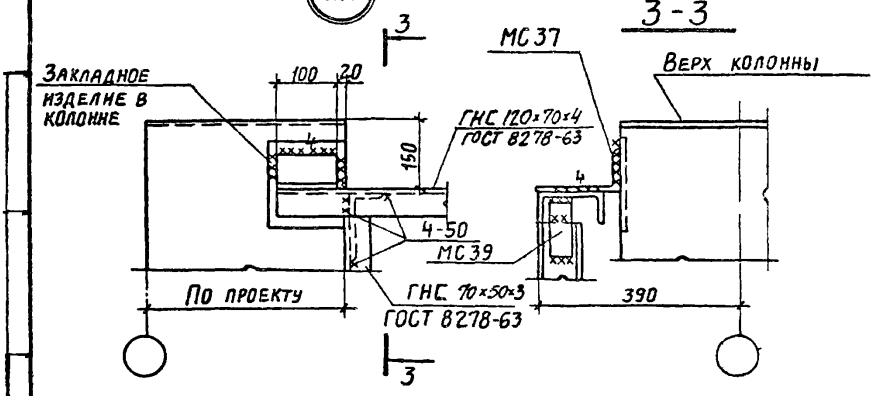

ТД 1974

Узлы 119; 120; 121

Серия 1.431-13
Выпуск 1
Лист 50

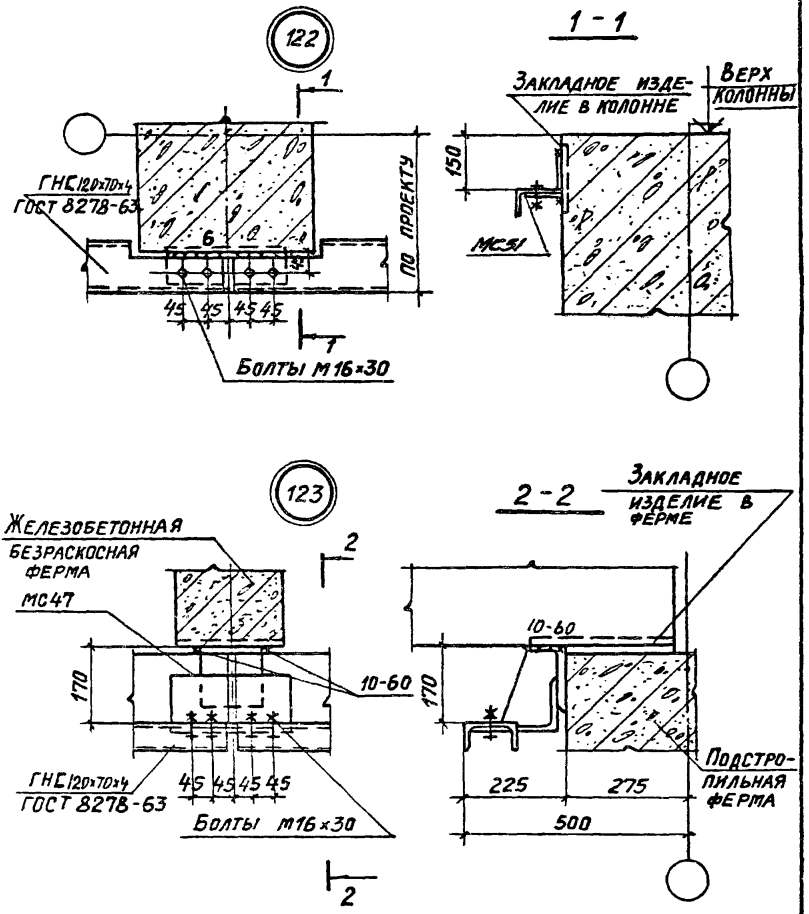
122
1
ГНЕ120×70×4
ГОСТ 8278-63
6
По проекту
45 45 45 45
Болты М16×30
1
1 - 1
Закладное изде-
лие в колонне
Верх
колонны
150
МС51
123
2
Железобетонная
безраскосная
ферма
МС47
170
10-60
ГНЕ120×70×4
ГОСТ 8278-63
45 45 45 45
Болты М16×30
2
2 - 2
Закладное
изделие в
ферме
10-60
170
Подстро-
лильная
ферма
225
275
500

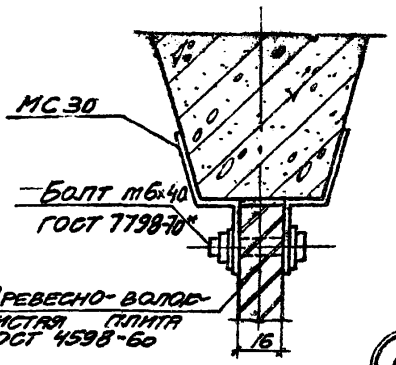
124
МС 30
Болт М6х40
ГОСТ 7798-70*
Древесно-волокнистая плита
ГОСТ 4598-60
16

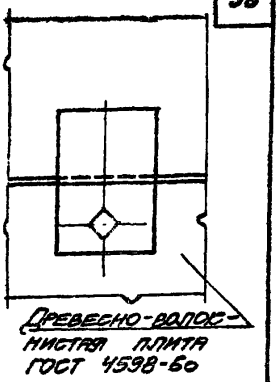
Древесно-волокнистая плита
ГОСТ 4598-60


125

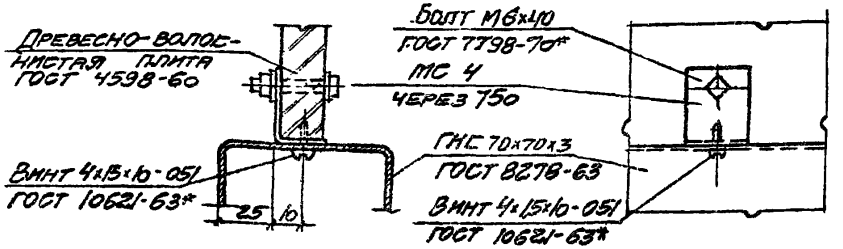
Древесно-волокнистая плита
ГОСТ 4598-60
Болт М6х40
ГОСТ 7798-70*
МС 4
через 750
ГНС 70х70х3
ГОСТ 8278-63
Винт 4х15х10-051
ГОСТ 10621-63*
25
10
Винт 4х15х10-051
ГОСТ 10621-63*

Узел Д

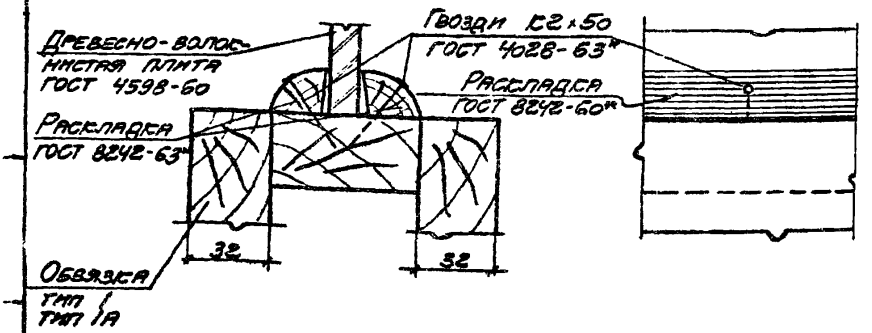
Древесно-волокнистая плита
ГОСТ 4598-60
Раскладка
ГОСТ 8242-63*
Обвязка
тип I
тип IA
Гвозди К2х50
ГОСТ 4028-63*
Раскладка
ГОСТ 8242-60*
32
32

126

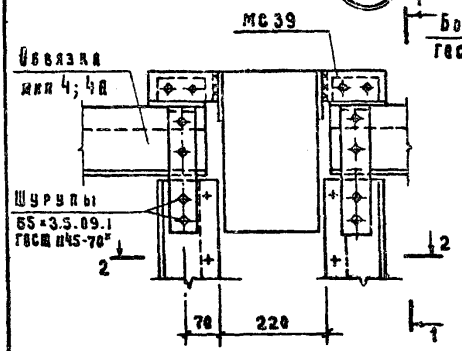

1-1

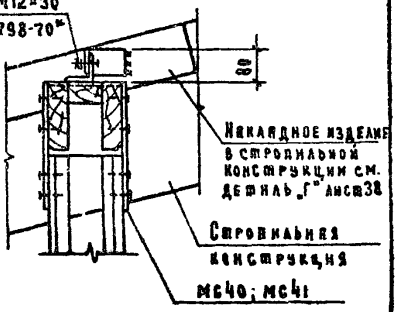

2-2

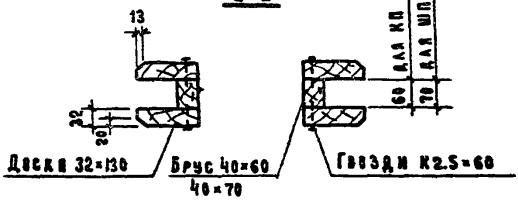

127

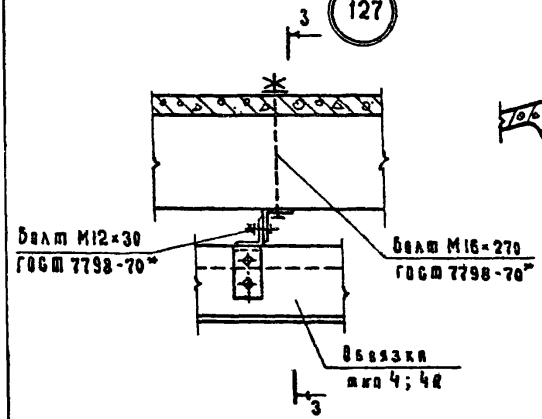

3-3

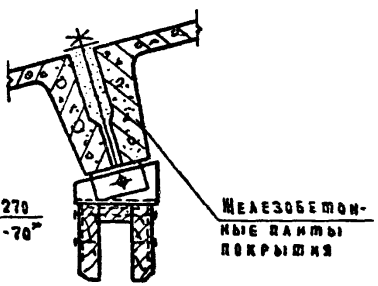

Отверстия в перегородках для пропуска строительных конструкций заделывать асбестоцементными плитами.

ТД 1974	Узлы 126; 127	Серия 1.431-13	
		Выпуск 1	Лист 53

Узел сопряжения перегородок в углах

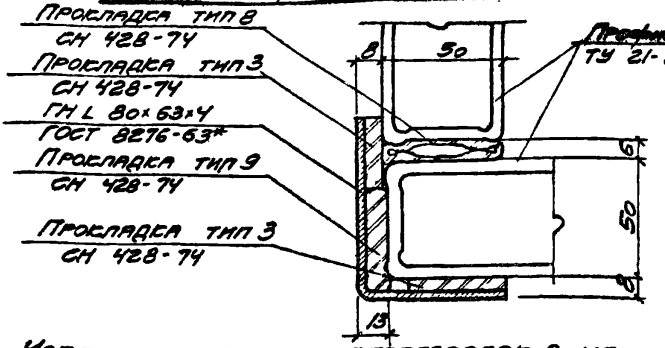

Узел сопряжения перегородок в местах пересечений

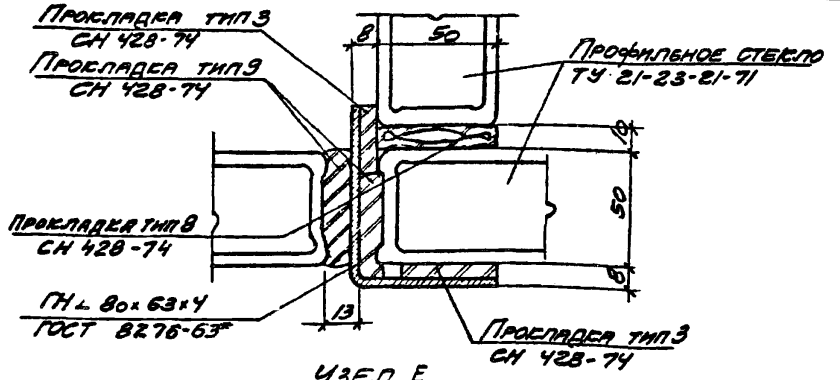

Узел Е

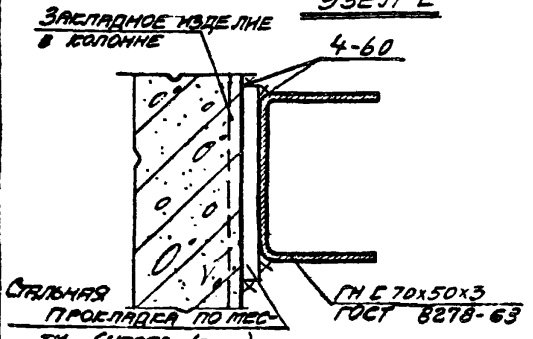

Инв. № подл. | Подпись и дата | Взам. инв. №

ТД 1974	Узел сопряжения перегородок в углах. Узел сопряжения перегородок в местах пересечений. Узел Е	Серия 1.431-13	
		Выпуск 1	Лист 54

13826-02 51

Узлы сопряжения стальных обвязок и стоек в углах и пересечениях перегородок

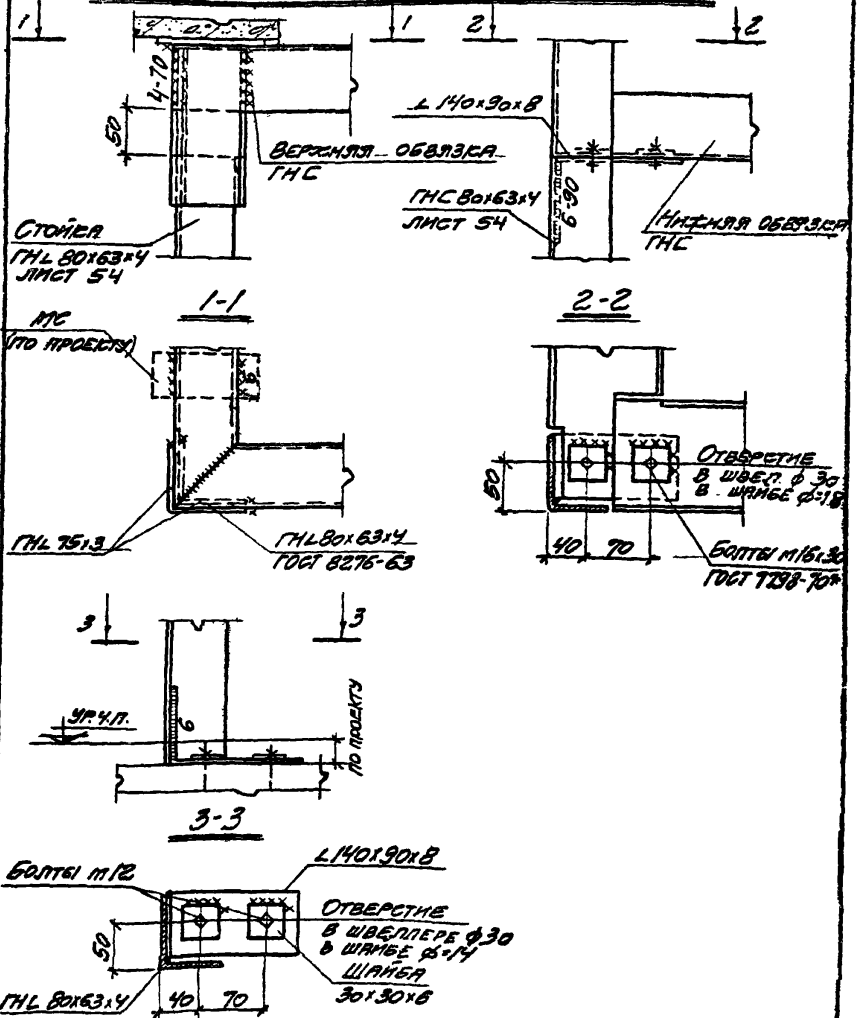

ТД 1974	Узлы сопряжения стальных обвязок и стоек в углах и пересечениях перегородок	Серия 1.431-13	
		Выпуск 1	Лист 55

Узел сопряжения верхних деревянных обвязок в углах перегородок

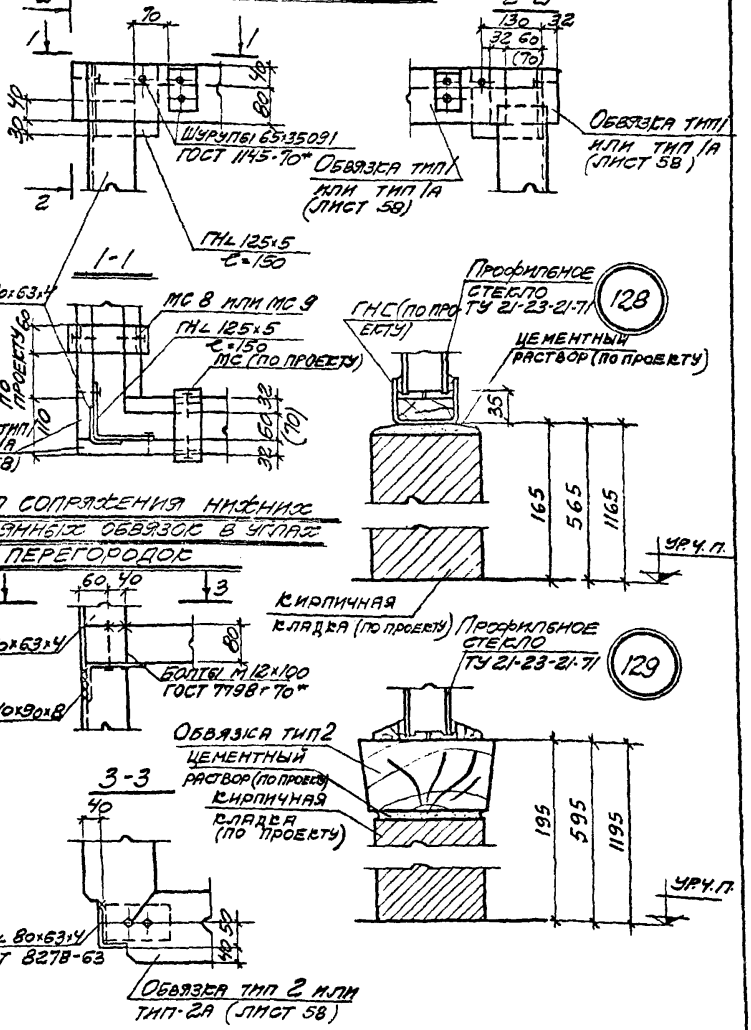

Узел сопряжения нижних деревянных обвязок в углах перегородок

ТА 1974	Узел сопряжения верхних деревянных обвязок в углу перегородок. Узел сопряжения нижних деревянных обвязок в углах перегородок. Узлы 128-129	Серия 1.431-13	
		Выпуск 1	Лист 56

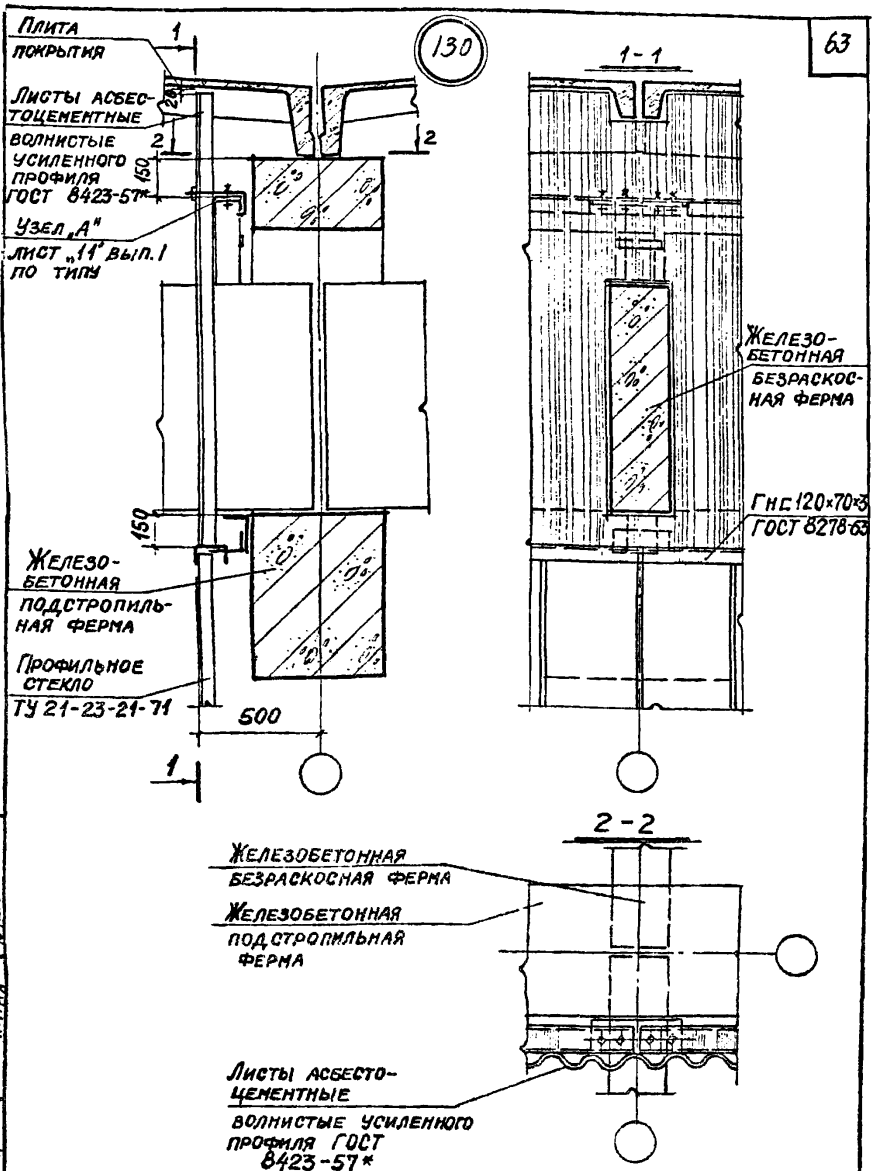

ТД 1974	Узел 130	Серия 1.431-13	
		Выпуск 1	Лист 57

Калинкина

13826-02 64

Тип 1 и тип 1А

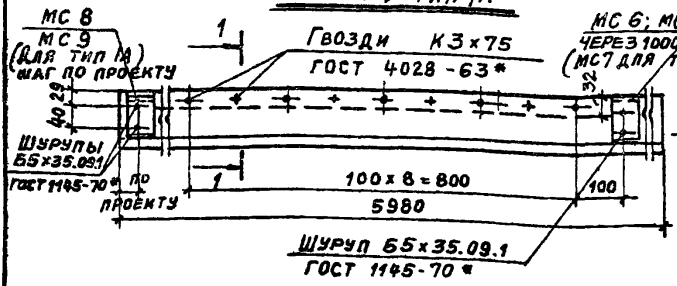

Тип 2 и тип 2А

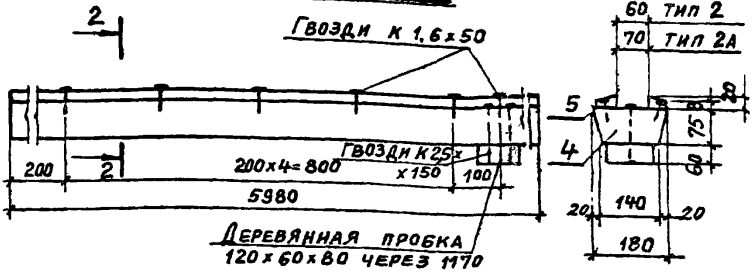

Тип 3 и Тип 3А

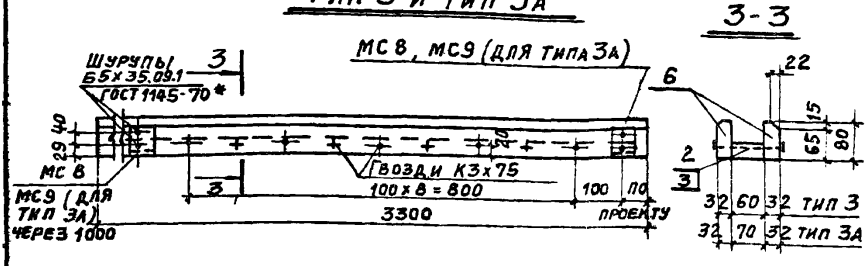

1. Расход деревянных и соединительных изделий на деревянные обвязки см. лист 59.
2. Деревянные обвязки тип 1А, тип 2А и тип 3А применяются для профильного стекла швеллерного типа ШП-300.

ТД 1974	Деревянные обвязки тип 1—тип 3; тип 1А; тип 2А и тип 3А	Серия 1.431-13
		Выпуск 1 / Лист 56

Расход древесины на одну обвязку.

Тип обвязки	№ поз.	Сечение мм	К-во штук	Объем м³ Поз.	Объем м³ Всех	Объем м³ Обвязки	Примечания
1	1	110×32	2	0,023	0,046	0,060	
	2	60×32	1	0,014	0,014		
1А	1	110×32	2	0,023	0,046	0,063	
	3	70×32	1	0,017	0,017		
2	4	180×75	1	0,081	0,081	0,089	
	5	30×20	2	0,004	0,008		
2А	4	180×75	1	0,081	0,081	0,089	
	5	30×20	2	0,004	0,008		
3	6	80×32	2	0,008	0,016	0,021	
	2	60×32	1	0,008	0,008		
3А	6	80×32	2	0,008	0,016	0,025	
	3	70×32	1	0,009	0,009		

Расход стали на изделия обвязок

Тип обвязки	Соединительные изделия	К-во шт.	Масса, кг Поз.	Масса, кг Всех	Масса, кг Изделия	Примечание
1	МС6	4	0,5	2,0	4,4	Гвоздей 0,35кг. Шурупов 0,05кг.
	МС8	3	0,8	2,4		
1А	МС7	4	0,5	2,0	4,4	Гвоздей 0,35кг. Шурупов 0,05кг.
	МС9	3	0,8	2,4		
3	МС8	3	0,8	2,4	2,4	Шурупов 0,03кг. Гвоздей 0,15кг.
3А	МС9	3	0,8	2,4	2,4	Шурупов 0,03кг. Гвоздей 0,15кг.

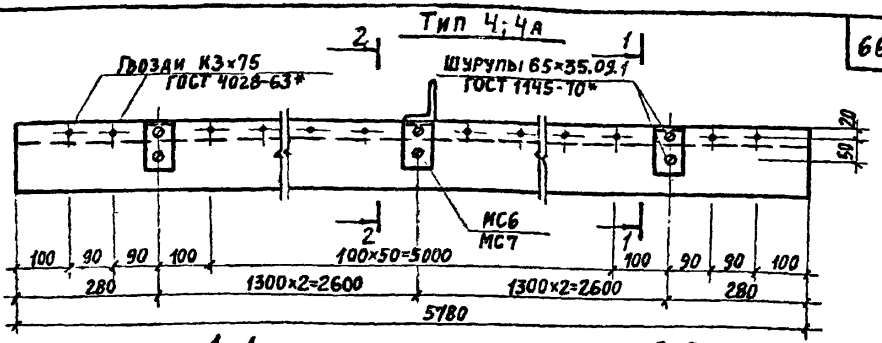

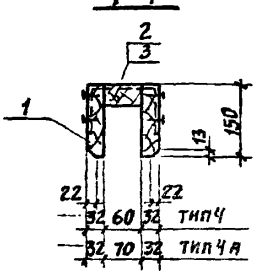

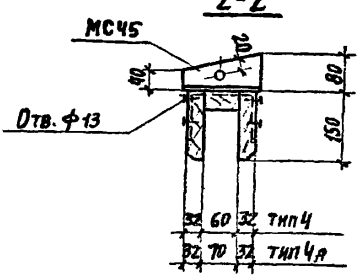

Расход древесины на одну обвязку

Тип обвязки	№ поз.	Сечение мм	К-во штук	Объем м³ Поз.	Объем м³ Всех	Объем м³ Обвязки	Примечание
Ч	1	150×32	2	0,026	0,052	0,064	ГОСТ 9685-61
	2	60×32	1	0,012	0,012		
ЧА	1	150×32	2	0,026	0,052	0,066	— и —
	3	70×32	1	0,014	0,014		

Расход стали на изделия обвязок

Тип обвязки	Соединительные изделия	Кол. шт	Масса, кг Поз	Масса, кг Всех	Масса, кг Обвязки	№ листа выпуска 2
Ч	МС6	5	0,5	2,5	3,1	
	МС45	1	0,6	0,6		
ЧА	МС7	5	0,5	2,5	3,1	
	МС45	1	0,6	0,6		

ТД 1974

Деревянные обвязки
тип Ч; тип ЧА

Серия 1.431-13
Выпуск 1 | Лист 60

Тип 5; 5А

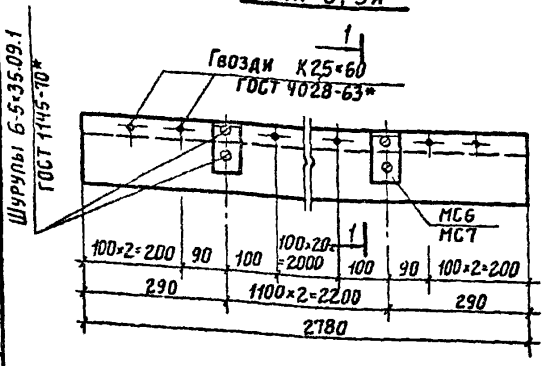

1-1

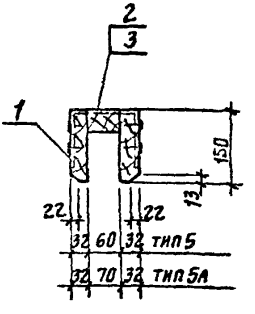

Расход древесины на одну обвязку

Тип обвязки	№ поз	Сечение мм	К-во штук	Объем м³			Примечание
				поз.	всех	обвязки	
5	1	150×32	2	0.012	0.024	0.029	ГОСТ 9685-61
	2	60×32	1	0.005	0.005		
5А	1	150×32	2	0.012	0.024	0.031	— " —
	3	70×35	1	0.007	0.007		

Расход стали на изделия обвязок

Тип обвязки	Соединительные изделия	Кол. шт.	Масса, кг			№ листа выпуска 2
			Поз.	Всех	Обвязки	
5	МС6	3	0,5	1,5	1,5	10
5А	МС7	3	0,5	1,5	1,5	10

Гл. конструктор
Гл. специалист
Герцева Э.С.
Москва

gost.e-ecolog.ru

ТД 1974	Деревянные обвязки тип 5; тип 5А	Серия 1.431-13	
		Выпуск 1	Лист 61