ГОСУДАРСТВЕННЫЙ КОМИТЕТ СОВЕТА МИНИСТРОВ СССР ПО ДЕЛАМ СТРОИТЕЛЬСТВА
/ГОССТРОЙ СССР/

ТИПОВЫЕ КОНСТРУКЦИИ И ДЕТАЛИ ЗДАНИЙ И СООРУЖЕНИЙ

Серия 1.431-11

ПЕРЕГОРОДКИ ДЛЯ КОНТОРСКИХ ПОМЕЩЕНИЙ

Выпуск 1

КОНСТРУКЦИИ, ИЗДЕЛИЯ И КОМПЛЕКТУЮЩИЕ МАТЕРИАЛЫ

12706-02
ЦЕНА 0-42

gost.e-ecolog.ru

Центральный институт типового проектирования просит дать Ваши замечания и предложения по улучшению качества направляемого Вам проекта

ТИПОВОЙ ПРОЕКТ _____
(номер проекта)

Наименование проекта _____

_____

_____

Проектная организация—автор проекта _____

Замечания о недостатках в проекте (нерациональные объемно-планировочные и конструктивные решения, ошибки, опечатки, полиграфические дефекты и т. п.) и предложения по их устранению _____

_____

Подпись должностного лица, наименование организации и ее адрес

_____

_____

_____

ЦЕНТРАЛЬНЫЙ ИНСТИТУТ ТИПОВОГО ПРОЕКТИРОВАНИЯ ГОССТРОЯ СССР

Москва, Б-66, Спартаковская ул., 2а, корпус В

Сдано в печать 4/ 1974 года

Заказ № 707 Тираж 1500 экз.

ГОСУДАРСТВЕННЫЙ КОМИТЕТ СОВЕТА МИНИСТРОВ СССР ПО ДЕЛАМ СТРОИТЕЛЬСТВА
/ ГОССТРОЙ СССР /

ТИПОВЫЕ КОНСТРУКЦИИ И ДЕТАЛИ ЗДАНИЙ И СООРУЖЕНИЙ

Серия 1.431-11

ПЕРЕГОРОДКИ ДЛЯ КОНТОРСКИХ ПОМЕЩЕНИЙ

Выпуск 1

КОНСТРУКЦИИ, ИЗДЕЛИЯ И КОМПЛЕКТУЮЩИЕ МАТЕРИАЛЫ

РАЗРАБОТАНЫ
ЦНИИПРОМЗДАНИЙ
ГОССТРОЯ СССР

ОДОБРЕНЫ
Отделом типового проектирования и организации проектно-изыскательских работ ГОССТРОЯ СССР для применения в строительстве
Письмо от 29 августа 1973 г. №2/2-353

Содержание

	Лист	Стр.
Пояснительная записка	С1, П1, П2	2-3
Глухая вставка В 10-11	1	4
Глухая вставка В 15-11	2	5
Стойки и фиксирующая планка	3	6
Верхние профили ВП-1 и ВП-2		
Вкладыш ВК	4	7
Нижние профили НП-1 и НП-2	5	8
Алюминиевые профили		
АП-1, АП-2, АП-3 и АП-4	6	9
Опорный башмак Б-1	7	10
Опорный башмак Б-2	8	10
Крышка стойки Кс	9	11
Пластмассовый ниппель	10	11
Поливинилхлоридные профили		
ПП-1 и ПП-2	11	12
Пластмассовая планка	11	12
Анкерный болт	11	12

Пояснительная записка.

В настоящем выпуске приведены рабочие чертежи вставок, опорных башмаков, крышки стоек, алюминиевые и поливинилхлоридные профили.

Указания по применению и расчету перегородок приведены в выпуске 0 данной серии.

Вставки представляют собой трехслойную клееную конструкцию, состоящую из деревянного каркаса, среднего слоя из текстолитового или бумажного сотопласта и наружных слоев из листовых материалов (бумажно-слоистого пластика, декоративной бакелизированной фанеры, древесно-волокнистых плит, строительной фанеры и др.). Каркас и сотопласт пропитываются антипиренами. Листовые материалы, не имеющие отделочного слоя, оклеиваются моющимися обоями или окрашиваются эмалями.

Наружные слои соединяются с деревянным каркасом и сотопластом при помощи феноло-формальдегидного и резорцино-формальдегидного клея. Марка клея определяется заводом-изготовителем.

Во вставках вместо сотопласта в качестве среднего слоя может быть применен пенопласт марки ФРП-1, вспениваемый в полости конструкции. При этом, в целях увеличения адгезии пенопласта с наружными слоями, на них с внутренних сторон наносят слой каучукового клея марки 88-Н.

Верх вставок окантовывается алюминиевыми профилями АП-3, низ - алюминиевыми профилями АП-2. На вертикальных торцах вставок, в верхней части, устанавливаются фиксирующие планки. Алюминиевые профили АП-2, АП-3 и фиксирующие планки крепятся к вставкам при помощи шурупов.

Алюминиевые профили АП-1 ÷ АП-4 изготавливаются из алюминиевого сплава АД31-Т1 методом прессования.

Опорные башмаки и крышки стоек изготавливаются из алюминиевого литьевого сплава АЛ-8 методом отливки.

Профили ПП изготавливаются из пластифицированного поливинилхлорида методом экструзии.

Для защиты алюминиевых профилей от коррозии и в целях придания им ровной матовой поверхности, все алюминиевые элементы перегородок (за исключением опорных башмаков и крышек стоек) анодируются бесцветной пленкой толщиной 15-20 микрон. Опорные башмаки и крышки стоек анодируются в черный цвет.

Все детали из углеродистой стали кадмируются.

Изготовление и подгонка всех элементов перегородок до полной их готовности производится в заводских условиях, в местах установки осуществляется только сборка (монтаж).

Точность изготовления конструкций и элементов определяется допусками, приведенными в таблице №1.

Для остекления перегородок применяется листовое оконное стекло по ГОСТ 111-65* или листовое узорчатое стекло по ГОСТ 5533-67.

Транспортировка элементов из алюминиевых сплавов с завода - изготовителя до строительной площадки осуществляется в жесткой упаковке с поштучной обертной бумагой.

Вставки транспортируются в положении „на ребро"; при этом, боковые поверхности должны быть защищены от повреждений.

Стекло транспортируется в жесткой упаковке в положении „на ребро."

На место монтажа перегородки поставляются комплектно.

Таблица №1

№№ п/п	Наименование	Допускаемые отклонения в мм
1	Габаритные размеры вставок по ширине и длине	± 1
2	Стрела кривизны элементов (при максимальной длине 2м)	1,5 на всю длину
3	Разность диагоналей	не более 3

Условные обозначения:

Буквенные Ст – стойка
В – вставка глухая
Б – башмак опорный
АП – алюминиевый профиль
ПП – поливинилхлоридный профиль
ВП – верхний профиль
НП – нижний профиль
Фп – фиксирующая планка.

Цифровые – в стойках – высота стоек в дециметрах
в глухих вставках:
I группа цифр - ширина вставок в дециметрах
II группа цифр - высота вставок в дециметрах

Пример маркировки

Ст 11 - стойка, высотой 1,1 м
В 10-14 - глухая вставка, шириной 1,0 м и высотой 1,4 м

ТК 1973	Перегородки для конторских помещений	Серия 1.431-11
	Пояснительная записка	Выпуск 1 / Лист П 2

МОСКВА 1973г. Дата выпуска

В10 – 11

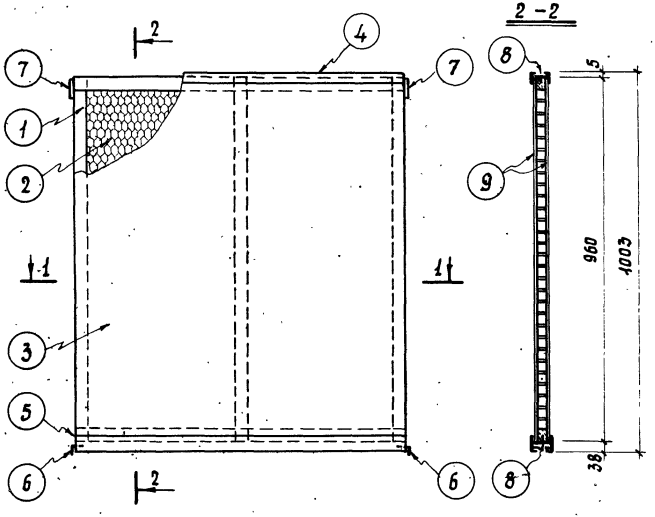

2 – 2

1 – 1

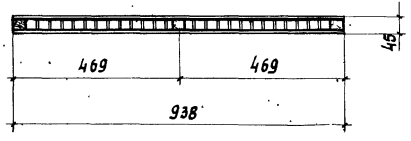

Спецификация материалов

№№ поз.	Наименование позиции	Материал ГОСТ, ТУ	Сечение, мм	Длина, мм	Кол., шт	Масса, кг одной поз.	Масса, кг всех поз.
1	Деревянный каркас	Древесина хвойных пород	42×42	4500	1	4,76	4,76
2	Заполнение	Сотопласт	42×410	880	2	1,36	2,72
3	Облицовка	Бутажно-слоистый пластик ГОСТ 9590-61	1,3×938	960	2	1,64	3,28
4	Верхний профиль	Алюминиевый сплав АД31-Т1	АП-3	938	1	0,51	0,51
5	Нижний профиль	То же	АП-2	938	1	1,01	1,01
6	Уголок	В Ст. 3кп, оцинкованный, ГОСТ 8276-63	50×50×4	37	2	0,11	0,22
7	Фиксирующая планка	Алюминиевый сплав АД31-Т1	АП-4	60	2	0,03	0,06
8	Шурупы	ГОСТ 1145-70	ф4	20	14	–	0,02
9	Клей	Фенолоформальдегидный и резорцино-формальдегидный					1,0
Итого масса вставки В10-11							13,6

Примечания:

1. Фиксирующие планки устанавливаются заподлицо с верхом деревянного каркаса
2. Бруски деревянного каркаса соединяются в „шип" на клею.
3. Деревянный каркас и сотопласт пропитываются антипиренами в соответствии с требованиями главы Гъ СНиП 1-В.28-62.

ТК	Перегородки для конторских помещений	Серия 1.431-11	
1973	Глухая вставка В10-11	Выпуск 1	Лист 1

Дата выпуска: 1973г

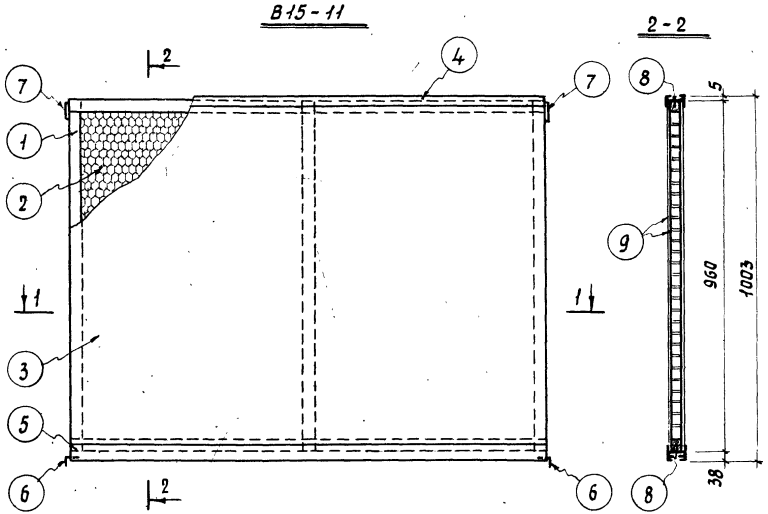

Спецификация материалов

NN поз.	Наименование позиции	Материал ГОСТ, ТУ	Сечение, мм	Длина, мм	Кол., шт	Масса, кг одной поз.	Масса, кг всех поз.
1	Деревянный каркас	Древесина хвойных пород	42×42	5500	1	5,82	5,82
2	Заполнение	Сотопласт	42×660	880	2	2,21	4,42
3	Облицовка	Бумажно-слоистый пластик ГОСТ 9590-61	1,3×1438	960	2	2,52	5,04
4	Верхний профиль	Алюминиевый сплав АД31-Т1	АП-3	1438	1	0,78	0,78
5	Нижний профиль	То же	АП-2	1438	1	1,55	1,55
6	Уголок	Ст3кп, оцинкованный ГОСТ 8276-63	50×50×4	37	2	0,11	0,22
7	Фиксирующая планка	Алюминиевый сплав АД31-Т1	АП-4	60	2	0,03	0,06
8	Шурупы	ГОСТ 1145-70	ф4	20	20	—	0,04
9	Клей	фенола-формальдегидный и резорцино-формальдегидный					1,5
Итого масса вставки В15-11							19,4

Примечания:

1. Фиксирующие планки устанавливаются заподлицо с верхом деревянного каркаса.
2. Бруски деревянного каркаса соединяются в „шип" на клею.
3. Деревянный каркас и сотопласт пропитываются антипиренами в соответствии с требованиями главы 28 СНиП 1-В. 28-62.

ТК	Перегородки для конторских помещений	Серия 1.431-11	
1973	Глухая вставка В15-11	Выпуск 1	Лист 2

Дата выпуска: 1973г.

Стойки СТ 11, СТ 14, СТ 18

М 1:2

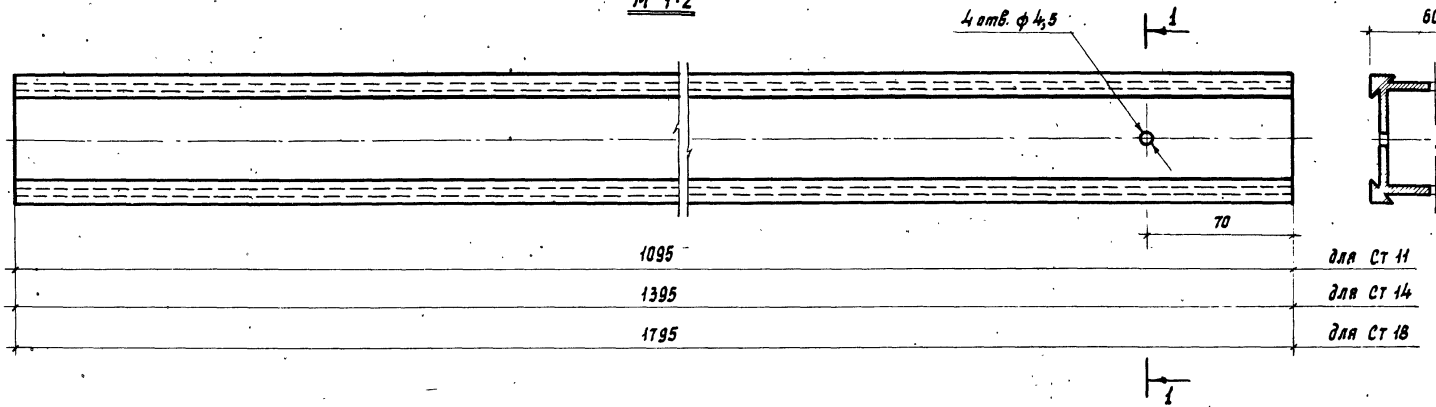

1-1

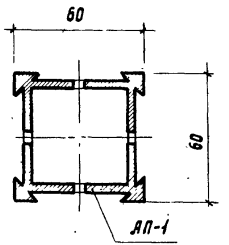

Фиксирующая планка Фп

М 1:1

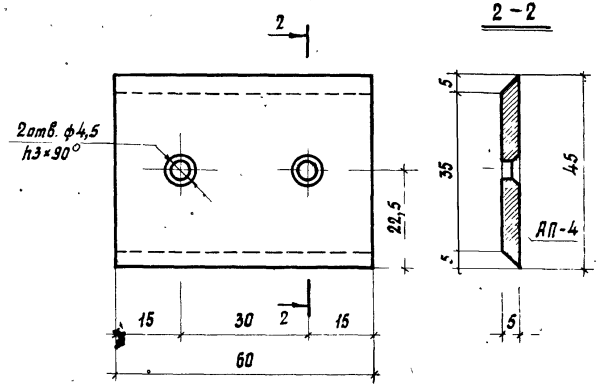

Спецификация

Марка	Материал	Сечение, мм	Длина, мм	Количество, шт.	Масса, кг
СТ 11	Алюминиевый сплав АД 31-Т1	Профиль АП-1 60 × 60	1095	1	2,95
СТ 14	То же	То же	1395	1	3,75
СТ 18	— » —	—»—	1795	1	4,83
Фп	— » —	Профиль АП-4 45×5	60	1	0,03

ТК	Перегородки для конторских помещений	Серия 1.431-11	
1973	Стойки и фиксирующая планка	Выпуск 1	Лист 3

1973г. Инв. № подл. Подпись и дата Взам. инв. № Инв. № дубл. Подпись и дата МОСКВА

Верхние профили ВП-1 и ВП-2

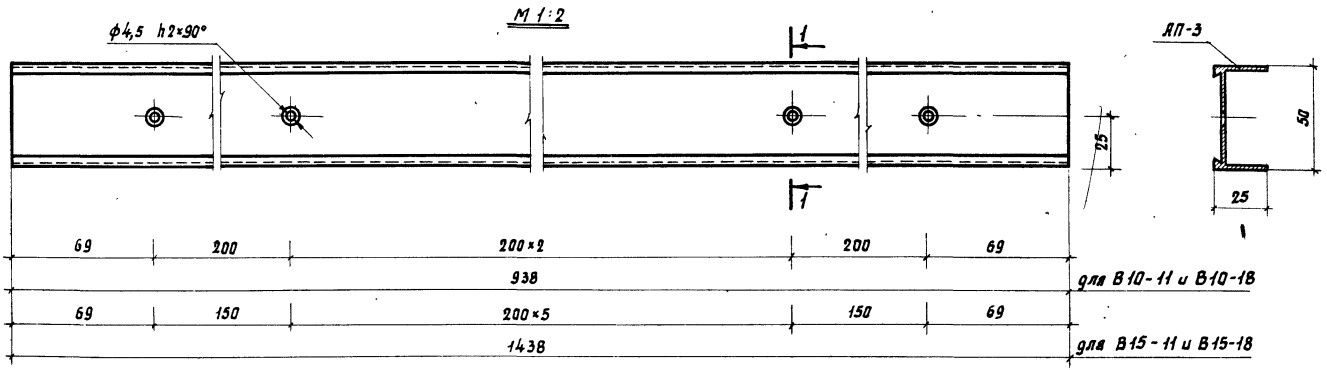

Вкладыш ВК

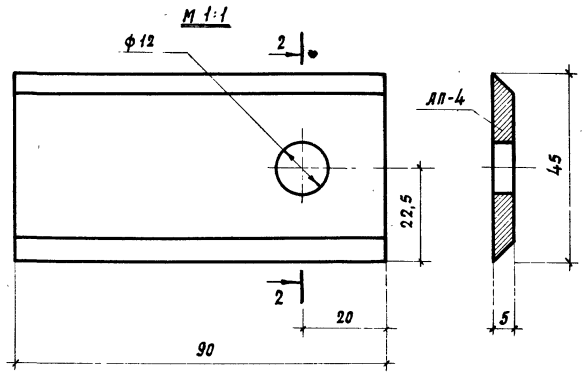

Спецификация

Марка	Материал	Сечение, мм	Длина, мм	Колич., шт.	Масса, кг
ВП-1	Алюминиевый сплав АД31-Т1	Профиль АП-3	938	1	0,51
ВП-2	То же	Профиль АП-3	1438	1	0,78
ВК	———"———	Профиль АП-4	90	1	0,05

ТК	Перегородки для конторских помещений	Серия 1.431-11	
1973	Верхние профили ВП-1 и ВП-2. Вкладыш ВК.	Выпуск 1	Лист 4

Нижние профили НП-1 и НП-2

М 1:2

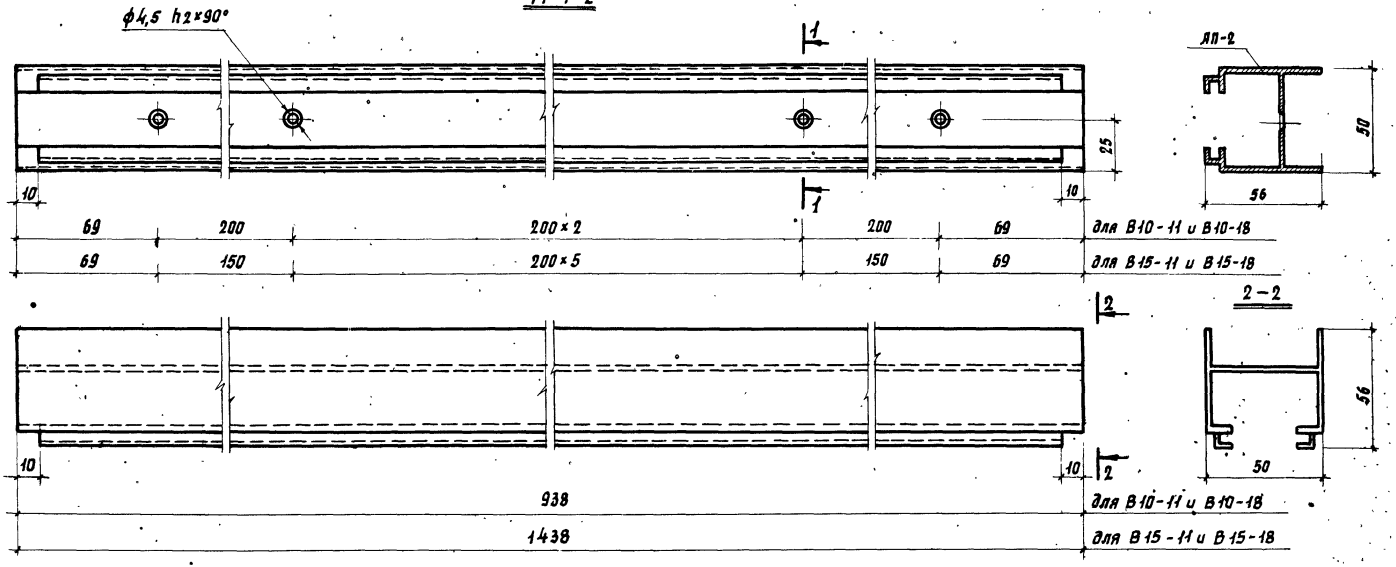

Спецификация

Марка	Материал	Сечение, мм	Длина, мм	Колич., шт	Масса, кг
НП-1	Алюминиевый сплав АД31-Т1	Профиль АП-2	938	1	1,01
НП-2	То же	Профиль АП-2	1438	1	1,55

ТК	Перегородки для конторских помещений	Серия 1.431-11	
1973	Нижние профили НП-1 и НП-2	Выпуск 1	Лист 5

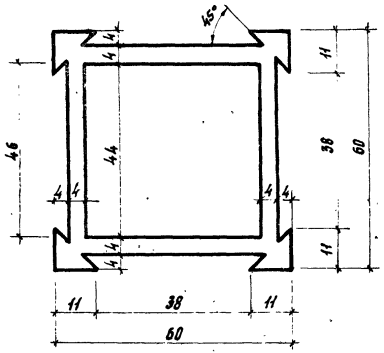

м 1:1

Изделие	Материал	Площадь сечения, см²	Масса 1 пог. м, кг
Профиль АП-1	Алюминиевый сплав АД31-Т1	9,92	2,69

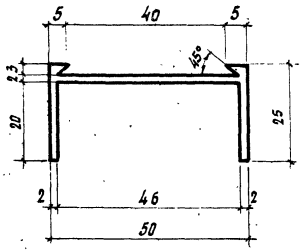

м 1:1

Изделие	Материал	Площадь сечения, см²	Масса 1 пог. м, кг
Профиль АП-3	Алюминиевый сплав АД31-Т1	2,01	0,54

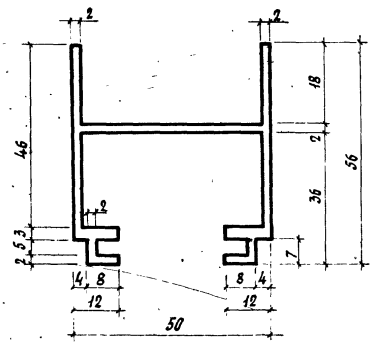

м 1:1

Изделие	Материал	Площадь сечения, см²	Масса 1 пог. м, кг
Профиль АП-2	Алюминиевый сплав АД31-Т1	4,0	1,08

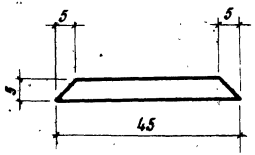

Примечание:
Профиль может быть изготовлен из алюминиевого листа δ=5 мм

м 1:1

Изделие	Материал	Площадь сечения, см²	Масса 1 пог. м, кг
Профиль АП-4	Алюминиевый сплав АД31-Т1	2,0	0,54

Инв. № подл. | Подпись и дата | Взам. инв. №

ТК 1973	Перегородки для конторских помещений. Алюминиевые профили АП-1, АП-2, АП-3 и АП-4.	Серия 1.431-11	Выпуск 1	Лист 6

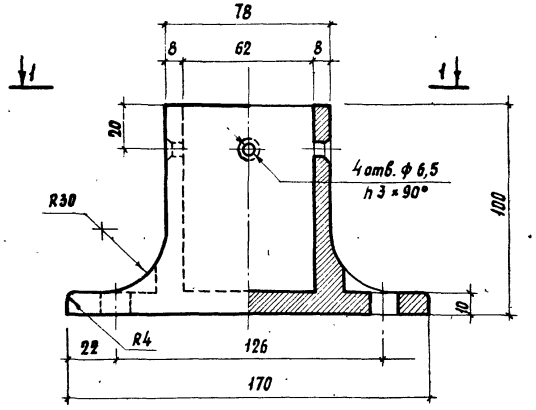

1 – 1

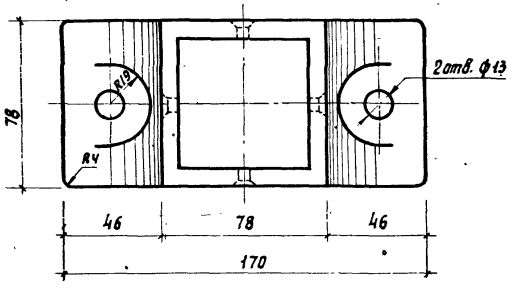

М 1:2

Изделие	Материал	Объем изделия, см³	Масса изделия, кг
Башмак Б-1	Алюминиевый сплав АЛ8	350,7	0,89

ТК	Перегородки для конторских помещений	Серия 1.431-11	
1973	Опорный башмак Б-1	Выпуск 1	Лист 7

Дата выпуска: 1973 г.

Рук. отдела ОК	М. Краснов	
Гл. архитект. пр	Н. Ермолин	
Рук. группы	Л. Алексеева	
Инженер	Г. Константинова	

Госстрой СССР ЦНИИПРОМЗДАНИЙ Москва

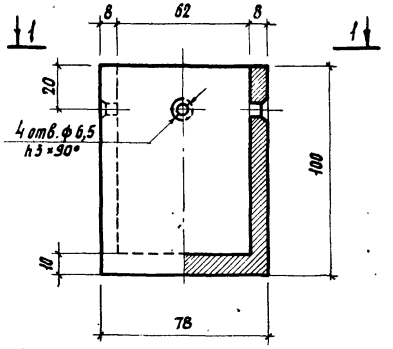

1 – 1

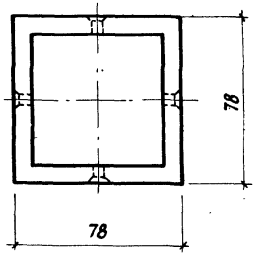

М 1:2

Изделие	Материал	Объем изделия, см³	Масса изделия, кг
Башмак Б-2	Алюминиевый сплав АЛ8	262,4	0,67

ТК	Перегородки для конторских помещений	Серия 1.431-11	
1973	Опорный башмак Б-2	Выпуск 1	Лист 8

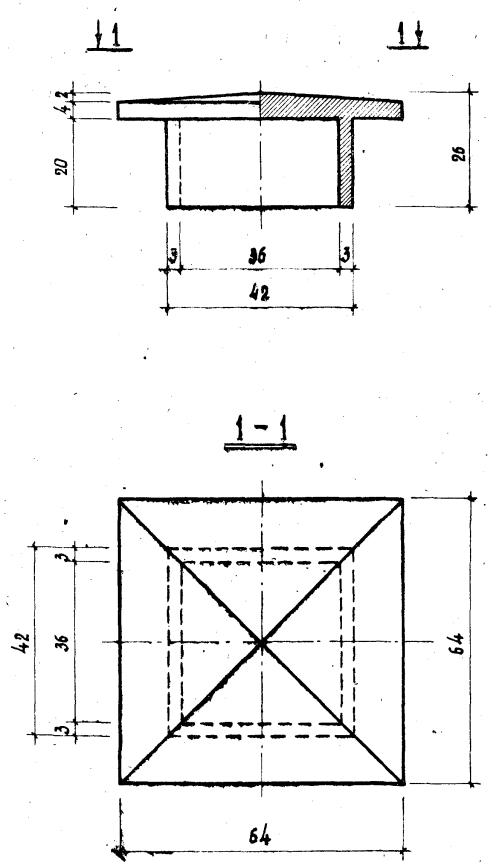

М 1:1

Изделие	Материал	Об'ем изделия, см³	Масса изделия, кг
Крышка Кс	Алюминиевый сплав АЛВ	28,5	0,07

ТК	Перегородки для конторских помещений	Серия 1.431-11	
1973	Крышка стойки Кс	Выпуск 1	Лист 9

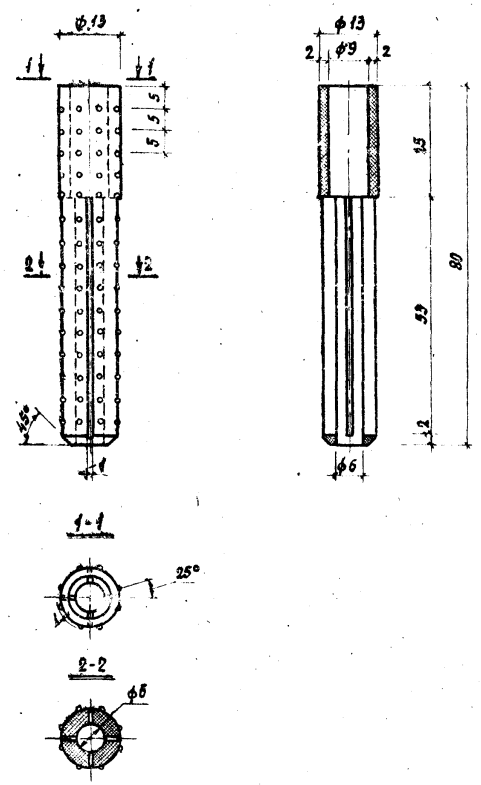

М 1:1

Изделие	Материал	Об'ем изделия, см³	Масса изделия, кг
Ниппель	Полиэтилен	29,9	0,028

ТК	Перегородки для конторских помещений	Серия 1.431-11	
1973	Пластмассовый ниппель	Выпуск 1	Лист 10

Госстрой СССР
ЦНИИПРОМЗДАНИЙ
Москва

Руков. отд. ОК — М. Краснов
Гл. архит. пр-та — Н. Ермолин
Руков. группы — Л. Алексеева
Дата выпуска: 1973 г.

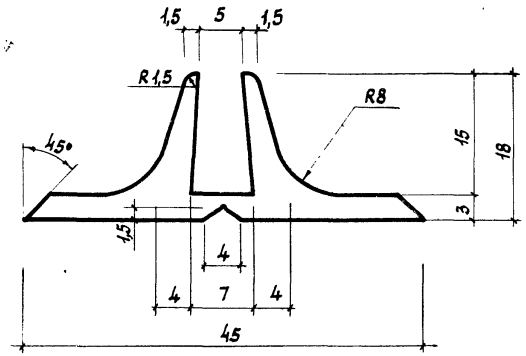

М 2:1

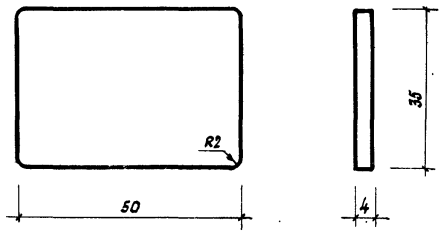

М 1:1

Изделие	Материал	Площадь сечения, см²	Масса 1 пог. м, кг
Профиль ПП-1	Пластифицированный поливинилхлорид	2,24	0,31

Изделие	Материал	Объем изделия, см³	Масса изделия, кг
Пластмассовая планка	Полиэтилен	7,0	0,006

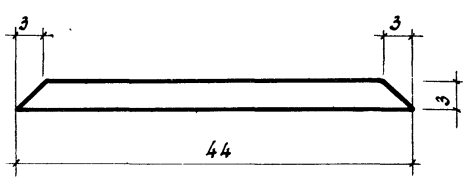

М 2:1

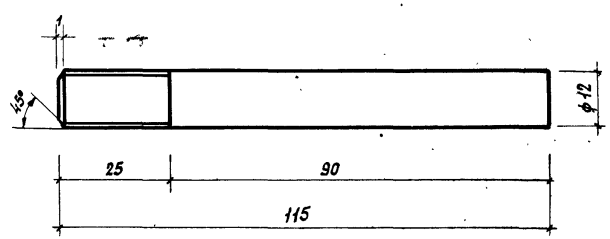

Примечание:

1. Шаг резьбы 1,75 по ГОСТ 9150-59
2. Класс точности резьбы 3

М 1:1

Изделие	Материал	Площадь сечения, см²	Масса 1 пог. м, кг
	Пластифицированный поливинилхлорид	1,23	0,17

Изделие	Материал	Объем изделия, см³	Масса изделия, кг
Болт анкерный	В Ст. 3 ГОСТ 380-71	12,98	0,10

gost.e-ecolog.ru