ГОСУДАРСТВЕННЫЙ КОМИТЕТ СОВЕТА МИНИСТРОВ СССР ПО ДЕЛАМ СТРОИТЕЛЬСТВА
/ ГОССТРОЙ СССР /

ТИПОВЫЕ КОНСТРУКЦИИ И ДЕТАЛИ ЗДАНИЙ И СООРУЖЕНИЙ

Серия 1.431-11

ПЕРЕГОРОДКИ ДЛЯ КОНТОРСКИХ ПОМЕЩЕНИЙ

Выпуск 0

МАТЕРИАЛЫ ДЛЯ ПРОЕКТИРОВАНИЯ

12706-01
ЦЕНА 0-45

gost.e-ecolog.ru

Центральный институт типового проектирования просит дать Ваши замечания и предложения по улучшению качества направляемого Вам проекта

ТИПОВОЙ ПРОЕКТ _____
(номер проекта)

Наименование проекта _____

_____

_____

Проектная организация—автор проекта _____

Замечания о недостатках в проекте (нерациональные объемно-планировочные и конструктивные решения, ошибки, опечатки, полиграфические дефекты и т. п.) и предложения по их устранению _____

_____

Подпись должностного лица, наименование организации и ее адрес

_____

_____

ЦЕНТРАЛЬНЫЙ ИНСТИТУТ ТИПОВОГО ПРОЕКТИРОВАНИЯ
ГОССТРОЯ СССР

Москва, Б-66, Спартаковская ул., 2а, корпус В

Сдано в печать 11 1974 года

Заказ № 706 Тираж 1500 экз.

ГОСУДАРСТВЕННЫЙ КОМИТЕТ СОВЕТА МИНИСТРОВ СССР ПО ДЕЛАМ СТРОИТЕЛЬСТВА
/ ГОССТРОЙ СССР /

ТИПОВЫЕ КОНСТРУКЦИИ И ДЕТАЛИ ЗДАНИЙ И СООРУЖЕНИЙ

Серия 1.431-11

ПЕРЕГОРОДКИ ДЛЯ КОНТОРСКИХ ПОМЕЩЕНИЙ

Выпуск 0

МАТЕРИАЛЫ ДЛЯ ПРОЕКТИРОВАНИЯ

РАЗРАБОТАНЫ
ЦНИИПРОМЗДАНИЙ
ГОССТРОЯ СССР

ОДОБРЕНЫ
Отделом типового проектирования и организации
проектно-изыскательских работ ГОССТРОЯ СССР
для применения в строительстве
Письмо от 29 августа 1973 г. №2/2-353

Рук отдела ОК		М. Красиов
Гл. арх пр-та		Н. Ермолин
Рук группы		Л. Алексеева
Дата выпуска:		1973г.

ЦНИИПРОМЗДАНИЙ
МОСКВА

12706-01

Содержание

	Лист	Стр.
Пояснительная записка	С1,П1-П3	2-4
Маркировочные схемы перегородок	1	5
Номенклатура глухих вставок и стекол	2	6
Номенклатура стоек, крышки стоек, опорных башмаков	3	7
Монтажные схемы перегородок	4	8
Разрезы 1-1 ÷ 4-4	5	9
Узлы 1,2	6	10
Узлы 3,4	7	11
Примыкание к колонне или стене. Узел 5	8	12
Крепление опорного башмака Б-1 (Варианты 1 и 2)	9	13

Пояснительная записка

1. Общая часть

Серия 1.431-11 „Перегородки для конторских помещений" состоит из двух выпусков:

а) выпуск 0 - материалы для проектирования;

б) выпуск 1 - конструкции, изделия и комплектующие материалы.

Конструкции перегородок серии 1.431-11 предназначены для разделения помещений зального типа на отдельные участки и рабочие места.

2. Конструкции перегородок

Перегородки сборно-разборные консольные состоят из стоек, выполненных из алюминиевых профилей, трехслойных вставок и стекла (оконного или узорчатого) и имеют высоту 1,1; 1,4 и 1,8 м.

Перегородки могут решаться глухими или остекленными и устанавливаться как по осям колонн, так и между колоннами.

Стойки перегородок устанавливаются с шагом 1,0 и 1,5 м в опорные башмаки и закрепляются в них самонарезающими винтами. Опорные башмаки запроектированы двух марок Б-1 и Б-2.

Опорные башмаки марки Б-1 могут прикрепляться к полу следующими двумя способами:

— при помощи анкерных болтов и эпоксидного клея. Крепление должно осуществляться в соответствии с временными техническими условиями РСН-218-70, утвержденными Госстроем УССР.

— при помощи шурупов, ввинчиваемых в пластмассовые ниппели.

Опорные башмаки марки Б-2 не имеют креплений и свободно устанавливаются на чистый пол.

Опорные башмаки марки Б-1 (закрепляемые к полу) устанавливаются в крайних стойках, а также во всех стойках прямых участков перегородок в тех случаях, когда к ним не примыкают поперечные перегородки.

Опорные башмаки марки Б-2 устанавливаются в угловых стойках и в стойках с Т-образным и крестообразным примыканием перегородок.

Глухие вставки представляют собой трехслойную конструкцию, состоящую из деревянного каркаса, среднего слоя из текстолитового или бумажного сотопласта и наружных слоев из листовых материалов (бумажно-слоистого пластика, декоративной бакелизированной фанеры, древесно-волокнистых плит, строительной фанеры и др.). Листовые материалы, не имеющие отделочного слоя, оклеиваются моющимися

ТК	Перегородки для конторских помещений	Серия 1.431-11	
1973	Содержание. Пояснительная записка.	Выпуск 0	Лист С1,П1

Дата выпуска: 1973г.

Москва

12706-01

обоями или окрашиваются эмалями.

Крепление глухих вставок к стойкам осуществляется: в верхней части с помощью фиксирующих планок, установленных на торцах вставок, в нижней части - при помощи стальных уголков, у которых одна полка вставляется в паз нижнего алюминиевого профиля вставки, другая - в опорный башмак.

Остекленные части перегородок могут быть выполнены из листового или узорчатого стекла.

Стекла крепятся к стойкам и вставкам с помощью профилей из поливинилхлорида.

Стойки и нижний профиль вставок имеют полости, позволяющие пропускать в них электрическую и телефонную проводку. Для закрепления ее в полости нижнего алюминиевого профиля вставки в пазы этого профиля устанавливаются подвижные планки из полиэтилена с шагом 150-200 мм. Это позволяет свободно осуществлять монтаж и демонтаж проводки.

Расчет элементов перегородок производился на ветровую нагрузку 10 кг/м², а также на сосредоточенную силу 50 кг, приложенную к стойке на высоте 1,5 м от уровня чистого пола.

3. Монтаж перегородок

Монтаж перегородок осуществляется в следующем порядке.

На полу производят разбивку осей перегородок и определяют места установки опорных башмаков марок Б-1 и Б-2.

Крепление опорных башмаков марки Б-1 производится в такой последовательности:

По варианту 1

а) в полу просверливают отверстие диаметром 20 мм, глубиной 90 мм;

б) в отверстие опускают нижнее фиксирующее кольцо;

в) при помощи пневмошприца в отверстие, на две трети его высоты, вводят эпоксидный клей;

г) медленно погружают болт до установки в нижнее фиксирующее кольцо;

д) устанавливают верхнее фиксирующее кольцо ниже отметки пола на 10 мм.

Фиксирующие кольца изготавливают из проволоки или круглой стали ф 2 мм с внутренним диаметром на 1-2 мм больше диаметра анкерного болта и наружным диаметром на 1-2 мм меньше диаметра отверстия.

Эпоксидный клей в отверстие зашприцовывается подогретым до 35-40°. Стержни болтов перед установкой также подогреваются до 150-200°.

Поверхности анкерных болтов не должны иметь коррозии и масляных включений.

Крепление опорных башмаков допускается через 72 часа после установки болтов.

По варианту 2

а) в полу просверливают отверстие диаметром 14 мм, глубиной 90 мм;

б) в отверстие вставляют пластмассовый ниппель диаметром 13 мм заподлицо с уровнем чистого пола;

в) через отверстия в башмаке шурупы ввертываются в пластмассовые ниппели.

Стойки устанавливаются в опорные башмаки и через алюминиевые прокладки закрепляются саморезающими винтами.

После установки стоек начинается монтаж вставок.

Стальные уголки заводятся в паз нижнего алюминиевого профиля вставки заподлицо с ее торцами. Вставка приподнимается на высоту фиксирующих планок и заводится между стойками. Стальные уголки выдвигаются до упора со стойками, и вставка опускается

Госстрой СССР
ЦНИИПромзданий
Москва

Рук. отдела арх. Красное
Гл. констр. пр-та Ермолин
Рук. группы Алексеева
Дата выпуска: 1973г.

в рабочее положение. При этом, фиксирующие планки должны войти в пазы стоек, а вертикальные полки стальных уголков — в гнезда, образованные пазами стоек и стенками опорных башмаков, после чего уголки закрепляются самонарезающими винтами к опорным башмакам.

В той же последовательности устанавливаются следующие стойки и вставки.

В остекленных перегородках после установки и закрепления вставок, в пазы стоек и верхнего алюминиевого профиля вставок устанавливают поливинилхлоридные профили.

Стекло заводят в пазы поливинилхлоридных профилей сверху.

Разборка перегородок производится в обратной последовательности.

4. Транспортировка перегородок

Транспортировка элементов из алюминиевых сплавов с завода-изготовителя до строительной площадки осуществляется в жесткой упаковке с пошучной оберткой бумагой.

Вставки транспортируются в положении „на ребро"; при этом, боковые поверхности должны быть защищены от повреждений.

Стекло транспортируется в жесткой упаковке в положении „на ребро".

На место монтажа перегородки поставляются комплектно.

Условные обозначения

Буквенные — Ст — стойка
В — вставка глухая
С — стекло
Б — башмак опорный
ПП — поливинилхлоридный профиль
ВП — верхний профиль
НП — нижний профиль
Фп — фиксирующая планка
Кс — Крышка стойки.

Цифровые — в стойках: высота стоек в дециметрах
в глухих вставках и стеклах:
I группа цифр — ширина вставок и стекол в дециметрах
II группа цифр — высота вставок и стекол в дециметрах



номер узла
номер листа, где изображен или замаркирован узел

Пример маркировки

Ст 14 — стойка, высотой 1,4 м
В 15-11 — вставка глухая, шириной 1,5 м и высотой 1,1 м
С 10-7 — стекло, шириной 1,0 м и высотой 0,7 м

ТК 1973	Перегородки для конторских помещений. Пояснительная записка.	Серия 1.431-11	
		Выпуск 0	Лист ПЗ

Маркировочная схема перегородок с шагом стоек 1,0 м

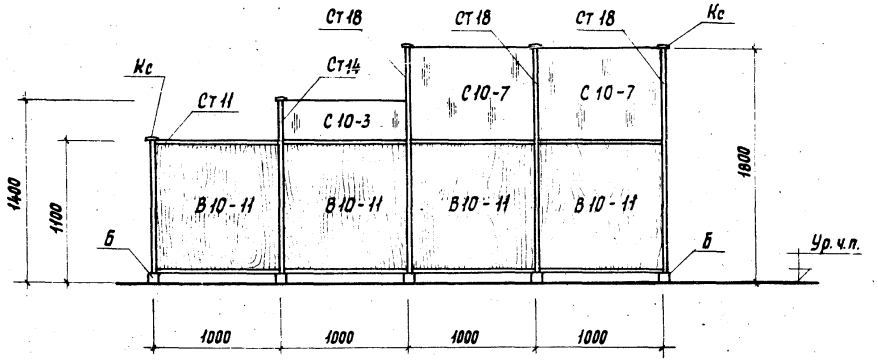

Маркировочная схема перегородок с шагом стоек 1,5 м

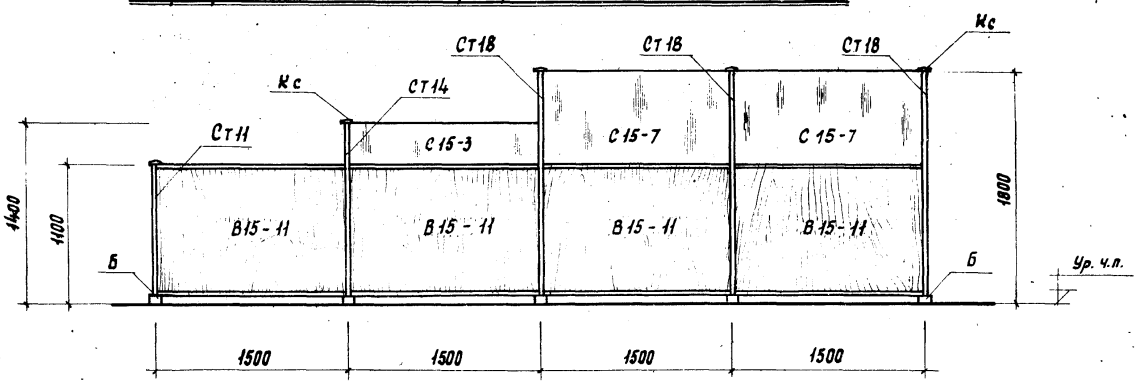

ТК	Перегородки для конторских помещений	Серия 1.431-11	
1973	Маркировочные схемы перегородок	Выпуск 0	Лист 1

Руков. отдела ок.		М. Краснов
Гл. архитект. пр.		Н. Ермолин
Руков. группы		Л. Алексеева
Инженер		Г. Константинова
Дата выпуска		1973 г.

ГОССТРОЙ СССР
ЦНИИПРОМЗДАНИЙ
МОСКВА

12706-01

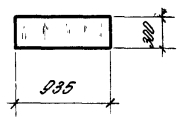

	Эскиз	Марка	Масса, кг	Материал
Стекло	300 / 935	С10-3	4,4	Стекло оконное листовое, б=6мм ГОСТ 111-65* или стекло листовое узорчатое, б=6мм ГОСТ 5533-67
	700 / 935	С10-7	10,2	
	300 / 1435	С15-3	6,7	
	700 / 1435	С15-7	15,7	

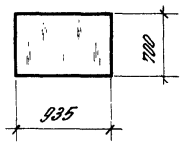

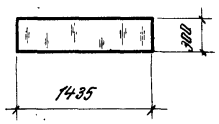

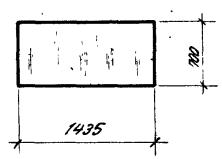

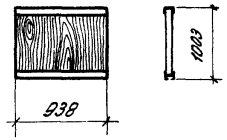

	Эскиз	Марка	Масса, кг	Материал	Вид отделки
Глухие вставки	1003 / 938	В10-11	13,6	Деревянный каркас с заполнением текстолитовым или бумажным сотопластом (каркас и сотопласт пропитываются антипиренами).	Бумажно-слоистый пластик б=1,3мм вставка сверху и снизу окантована алюминиевыми профилями.
	1003 / 1438	В15-11	19,4		

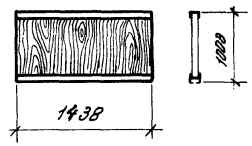

ТК	Перегородки для конторских помещений	Серия 1.431-11	
1973	Номенклатура глухих вставок и стекол.	Выпуск 0	Лист 2

12706-01

Дата выпуска 1973г

МОСКВА

	Эскиз	Марка	Масса, кг	Материал	Вид отделки
Стойки перегородок	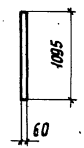	СТ 11	2,95	Алюминиевый сплав АД 31-Т1	Анодируются бесцветной пленкой
	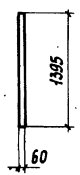	СТ 14	3,75		
	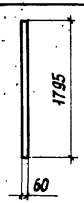	СТ 18	4,83		

	Эскиз	Марка	Масса, кг	Материал	Вид отделки
Крышка стоек	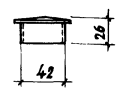	КС	0,07	Алюминиевый сплав АЛ8	Анодируются в черный цвет
Опорные башмаки	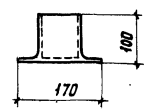	Б-1	0,89		
	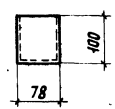	Б-2	0,67		

ТК 1973	Перегородки для конторских помещений	Серия 1.431-11	
	Номенклатура стоек, крышки стоек, опорных башмаков.	Выпуск 0	Лист 3

ГОССТРОЙ СССР ЦНИИПРОМЗДАНИЙ Москва
Рук. отдела И. Краснов
Гл. архит. пр. Н. Фомалин
Рук. группы А. Алексеева
Инженер Г. Константинова
Дата выпуска 1973 г.

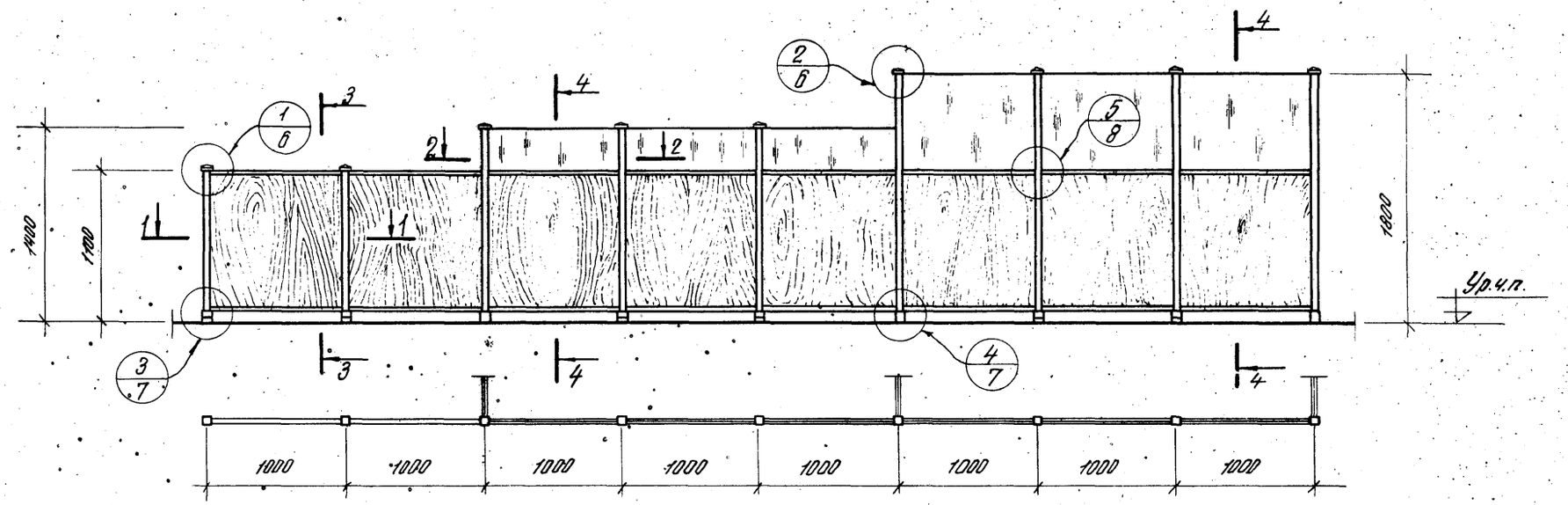

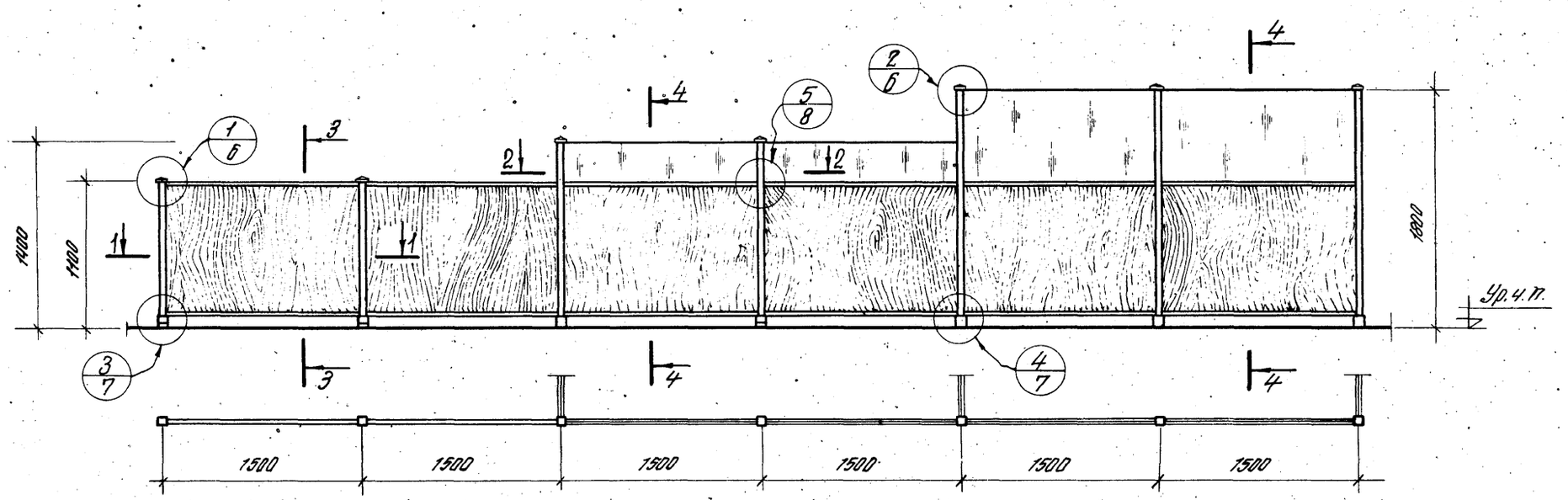

Примечание

Разрезы см. на листе 5.

ТК	Перегородки для конторских помещений	Серия 1.431-11	
1973	Монтажные схемы перегородок.	Выпуск 0	Лист 4

Рук. отдела ОК — М. Красной
Гл. арх. пр-та — Н. Ермолин
Рук. группы — Л. Алексеева
Инженер — Г. Константинова
Дата выпуска — 1973 г.

ГОССТРОЙ СССР
ЦНИИПРОМЗДАНИЙ
МОСКВА

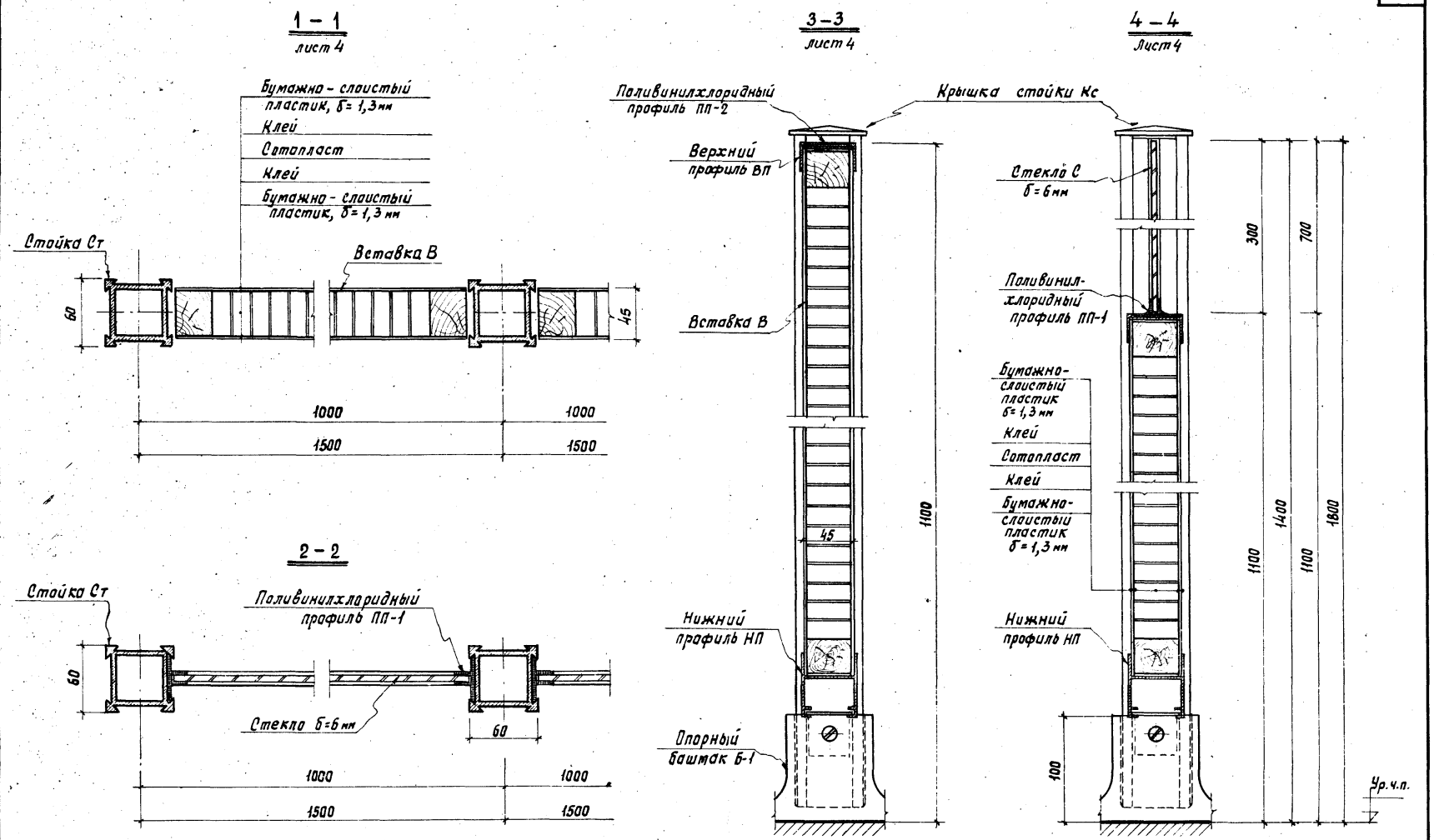

ТК	Перегородки для конторских помещений	Серия 1.431-11	
1973	Разрезы 1-1 ÷ 4-4	Выпуск 0	Лист 5

12706-01

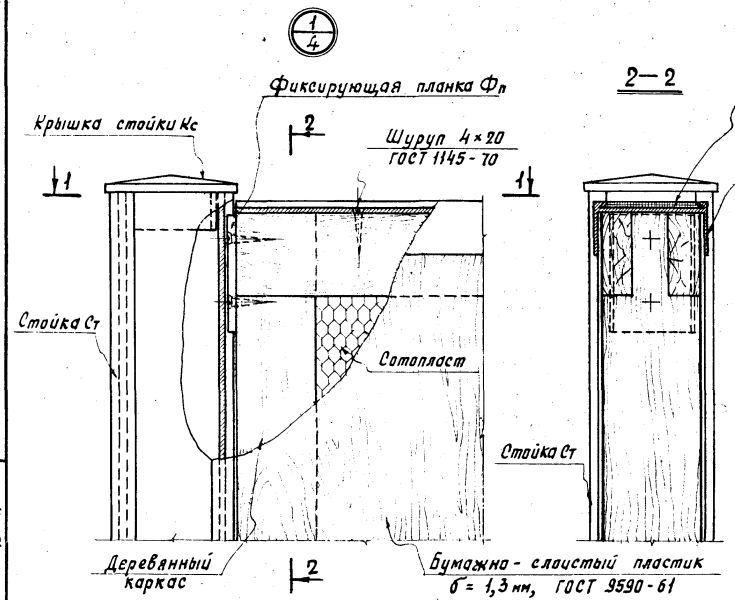

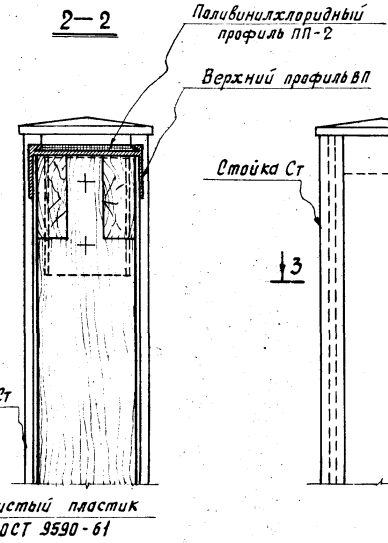

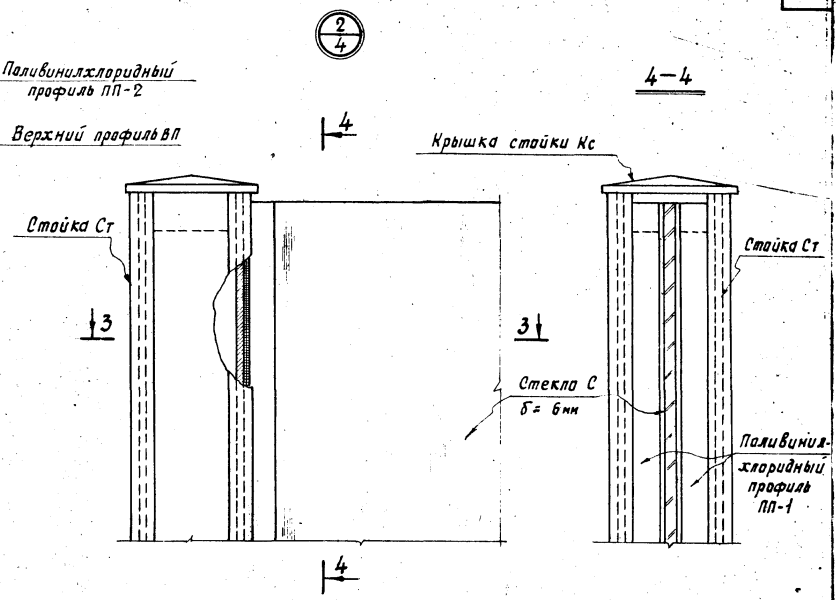

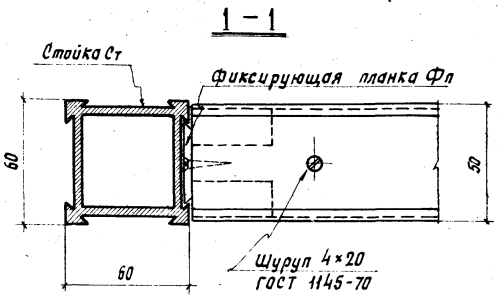

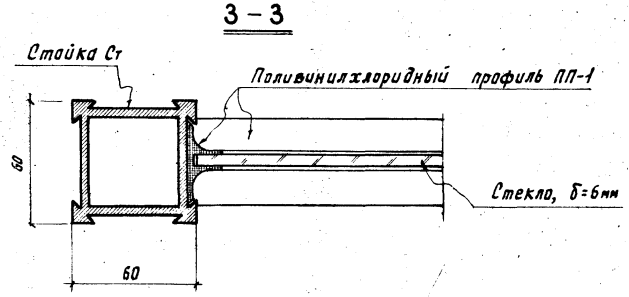

Примечание. В узле 1 и сечении 1-1 поливинилхлоридный профиль ПП-2 условно не показан.

ТК	Перегородки для конторских помещений	Серия 1.431-11	
1973	Узлы 1,2	Выпуск 0	Лист 6

ЦНИИПРОМЗДАНИЙ Госстроя СССР, Москва

Рук. отдела	М. Краснов	
Гл. архитектор пр.	Н. Ермолин	
Рук. группы	Л. Алексеева	
Инженер	Г. Константинова	
Дата выпуска	1973г.	

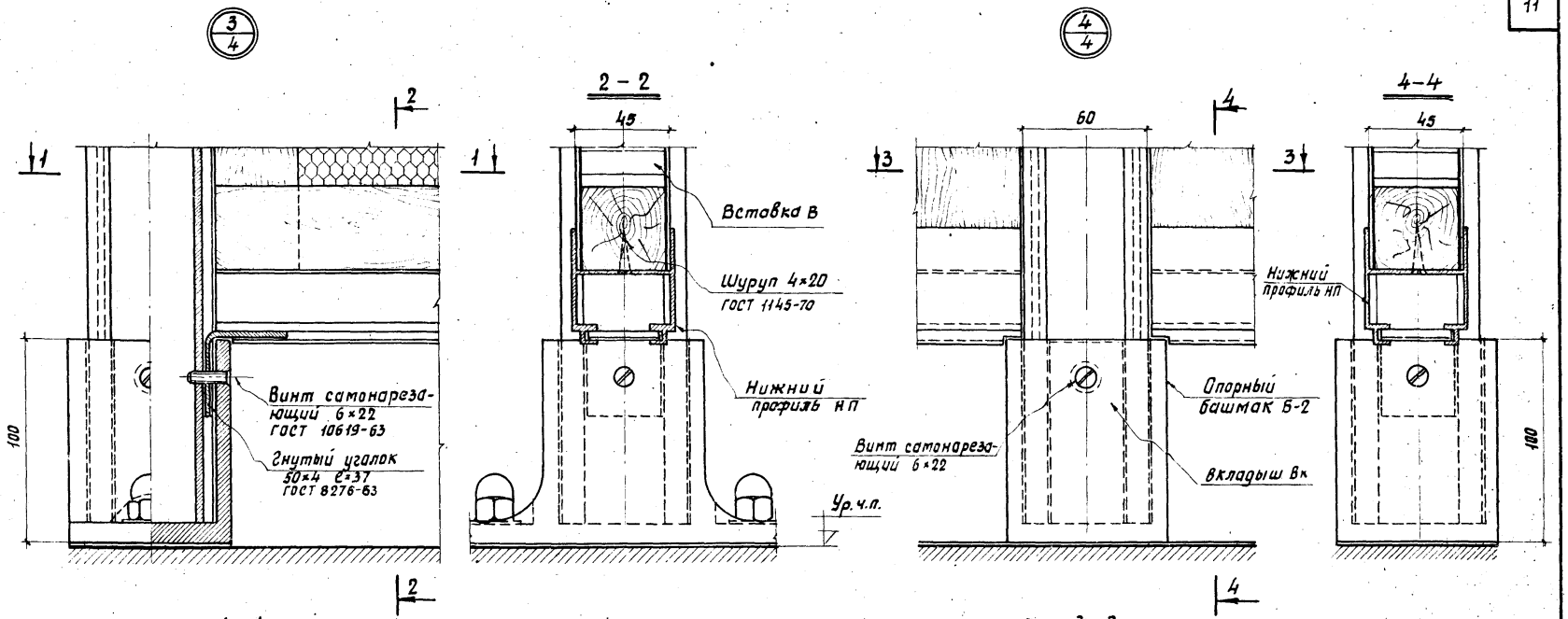

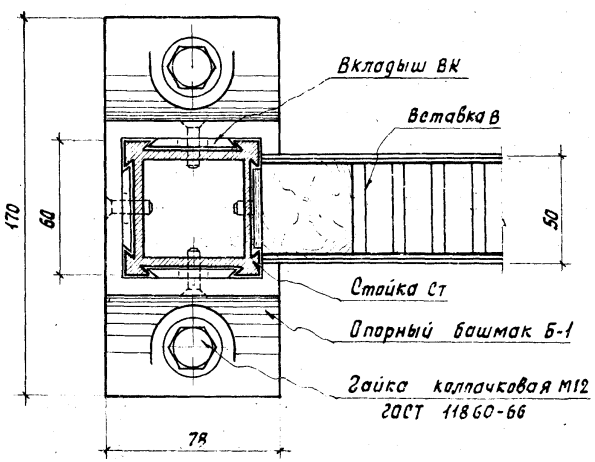

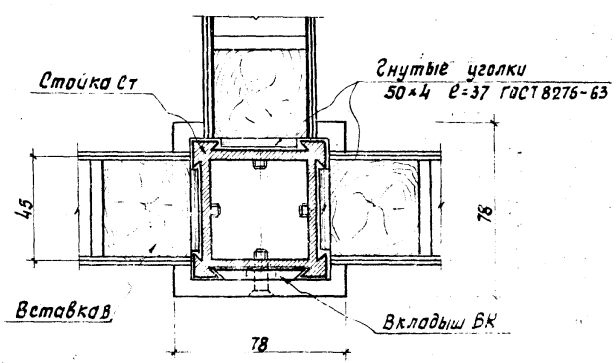

ТК	Лестницы для конторских помещений	Серия 1.431-11	
1973	Узлы 3.4	Выпуск 3	Лист 7

Примыкание к колонне или стене

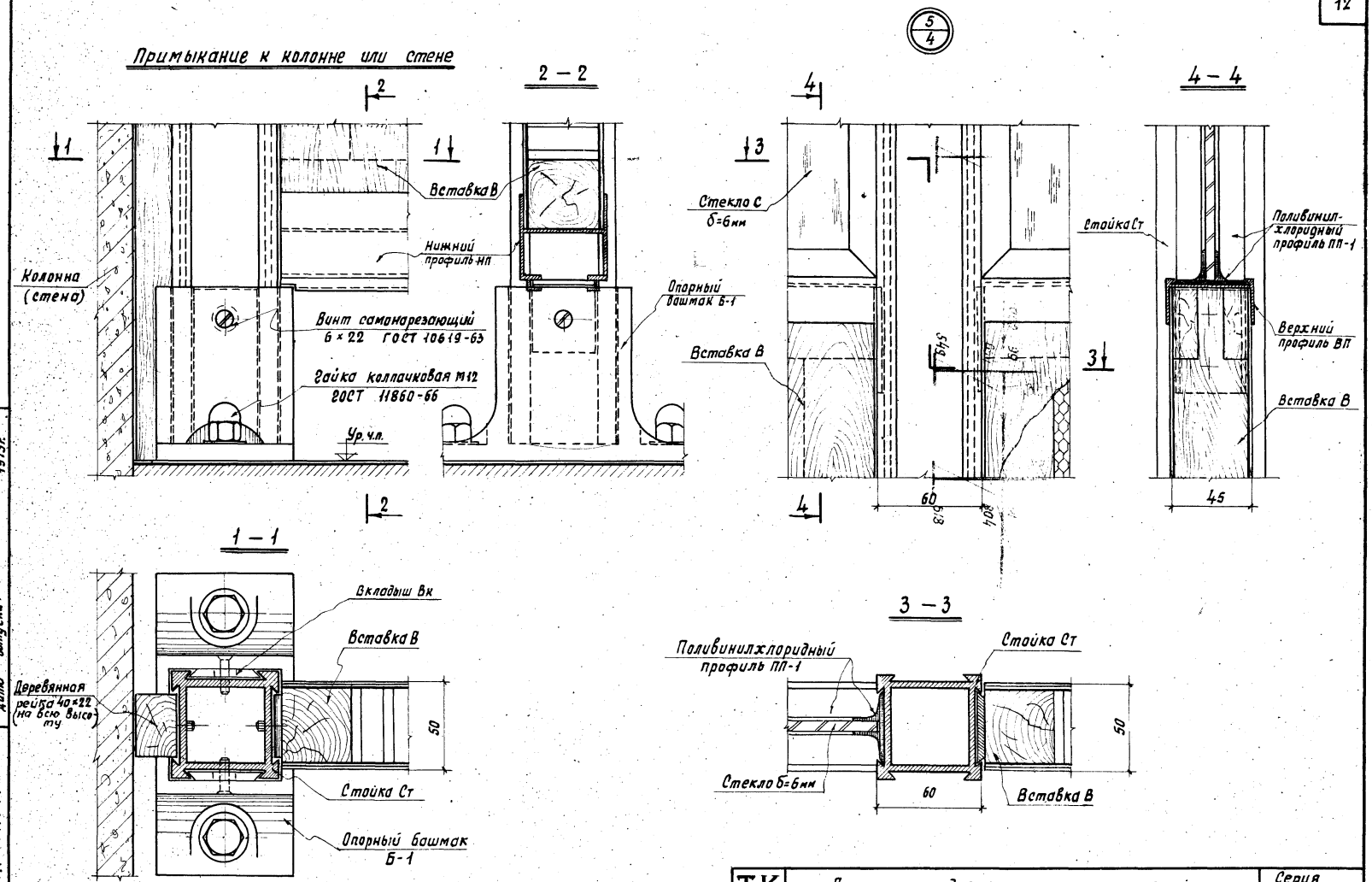

ТК	Перегородки для конторских помещений	Серия 1.431-11	
1973	Примыкание к колонне или стене. Узел 5.	Выпуск 0	Лист 8

ГОССТРОЙ СССР ЦНИПРОМЗДАНИЙ МОСКВА

Гл. архитект. пр. Н. Ермолин
Руковод. группы Л. Алексеева
Инженер Г. Константинова
Дата выпуска: 1973 г.

12706-01 13

Деталь крепления опорного башмака Б-1

Вариант 1

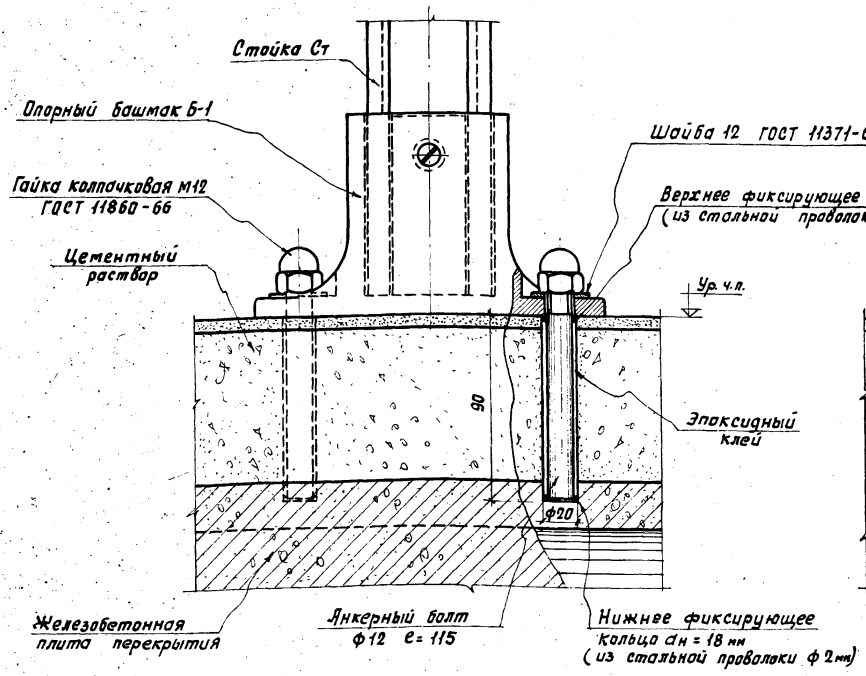

Вариант 2

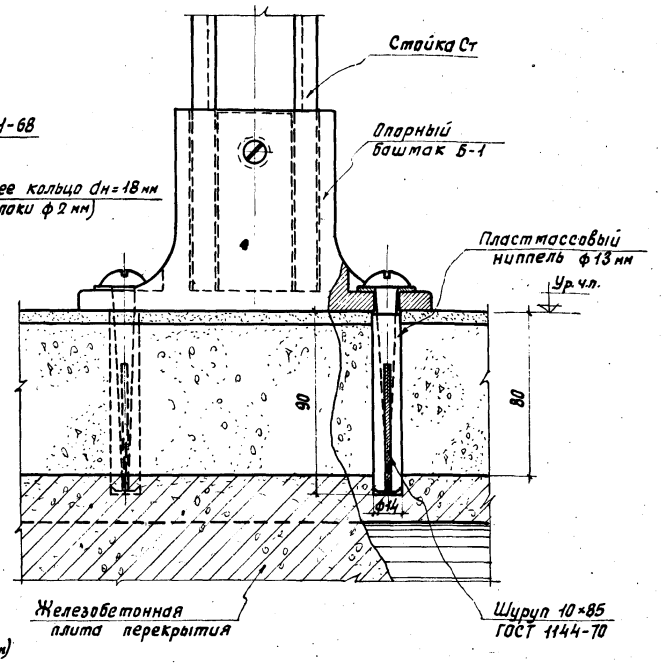

Примечание:

Состав эпоксидного клея следует принимать в соответствии с временными техническими 1и РСН 218-70 (Госстрой УССР)

ТК	Перегородки для конторских помещений	Серия 1.431-11
1973	Крепление опорного башмака Б-1 (Варианты 1,2)	Выпуск 6 / Лист 9

12706-0

gost.e-ecolog.ru