ТИПОВЫЕ КОНСТРУКЦИИ, ИЗДЕЛИЯ И УЗЛЫ ЗДАНИЙ И СООРУЖЕНИЙ

Серия 1.430.8-3/86

ПЕРЕГОРОДКИ ИЗ АСБЕСТОЦЕМЕНТНЫХ ЭКСТРУЗИОННЫХ ПАНЕЛЕЙ ДЛЯ МНОГОЭТАЖНЫХ ЗДАНИЙ ПРОМЫШЛЕННЫХ ПРЕДПРИЯТИЙ

РАБОЧИЕ ЧЕРТЕЖИ

22185
ЦЕНА 1-18

gost.e-ecolog.ru

ЦЕНТРАЛЬНЫЙ ИНСТИТУТ ТИПОВОГО ПРОЕКТИРОВАНИЯ
ГОССТРОЯ СССР

Москва, А-445, Смольная 22

Сдано в печать VIII 8, года

Заказ №9071 Тираж 650 экз

ТИПОВЫЕ КОНСТРУКЦИИ, ИЗДЕЛИЯ И УЗЛЫ ЗДАНИЙ И СООРУЖЕНИЙ

Серия 1.430.8-3/86

ПЕРЕГОРОДКИ ИЗ АСБЕСТОЦЕМЕНТНЫХ ЭКСТРУЗИОННЫХ ПАНЕЛЕЙ ДЛЯ МНОГОЭТАЖНЫХ ЗДАНИЙ ПРОМЫШЛЕННЫХ ПРЕДПРИЯТИЙ

РАБОЧИЕ ЧЕРТЕЖИ

РАЗРАБОТАНЫ

ЦНИИПРОМЗДАНИЙ

Зам. директора ин-та по научн. работе — С.М.Гликин

Зав. отделом внутренних ограждений и эксплуатации строительных констр. — А.Э.Бутлицкий

Главный архитектор проекта — Н.С.Ермолин

при участии ЦНИИСК им. Кучеренко

Утверждены Главоргпроектом Госстроя СССР письмом от 29.09.86 г. №2/5-33

Обозначение	Наименование	Стр.
1.430.8-3/86-00ПЗ	Пояснительная записка	4
-01	Пример решения поперечной перегородки в зданиях с каркасом по серии 1.420-12 (ригель с полками).	27
-02	Пример решения продольной перегородки в зданиях с каркасом по серии 1.420-12 (ригель с полками)	28
-03	Пример решения продольной перегородки в зданиях с каркасом по серии 1.420-6 (ребристые плиты перекрытия)	29
-04	Пример решения поперечной перегородки в зданиях с каркасом по серии 1.020-1/83 (многопустотные плиты перекрытия)	30
-05	Пример решения продольной перегородки в зданиях с каркасом по серии 1.020-1/83 (многопустотные плиты перекрытия).	31
-06	Узел 1	32
-07	Узел 2	34
-08	Узел 3	35
-09	Узел 4	36
-10	Узел 5	37
-11	Узел 6	40
-12	Узел 7	42
-13	Узел 8	43

Зав.отд.	Бутлицкий		
Н. контр.	Ермолин		
Гл. арх.пр.	Ермолин		
Инжен.	Песочникова		

1.430.8-3/86-00

Содержание

Стадия	Лист	Листов
Р	1	2

ЦНИИПРОМЗДАНИЙ

Обозначение	Наименование	Стр.
1.430.8-3/86-14	Узел 9	44
-15	Пример устройства двери в перегородке	45
-16	Узел 10	46
-17	Узел 11	48
-18	Узел 12	50
-19	Узлы крепления соединительных изделий МС к ригелям и плитам перекрытия	51
-20	Изделие соединительное МС (МС1...МС10).	52
-21	Изделие соединительное МС 11	54
-22	Изделие соединительное МС (МС12; МС13)	55
-23	Изделие соединительное МС (МС14; МС15)	56
-24	Изделие соединительное МС 16	57
-25	Изделие соединительное МС 17	58
-26	Изделие соединительное МС 18	59
-27	Стойка СТ	60

1. Общая часть.

1.1. Настоящая серия содержит рабочие чертежи перегородок из асбестоцементных панелей, изготовляемых методом экструзии.

2. Назначение и область применения.

2.1. Перегородки разработаны для многоэтажных производственных зданий с каркасами по сериям 1.420-12 (с сеткой колонн 6х6; 9х6 м и высотой этажей 3,6; 4,8; 6,0 м), 1.420-6 (с сеткой колонн 12х6м и высотой этажей 4,8; 6,0м), 1.020-1/83 (с сеткой колонн 6х6м, (6+3+6)х6м, 9х6 м и высотой этажей 3,3; 3,6; 4,2; 4,8; 5,4; 6,0м), возводимых в районах с расчетной сейсмичностью не более 6 баллов.

Перегородки могут применяться в помещениях с относительной влажностью воздуха до 75% и наличии неагрессивных, слабо- и средне-агрессивных газовых сред. При применении перегородок в помещениях с влажностью воздуха более 60% и наличии агрессивных газовых сред необходимо предусматривать антикоррозийную защиту асбестоцементных панелей и стальных элементов в соответствии с требованиями главы СНиП2.03.11-85 „Защита строительных конструкций от коррозии."

2.2. Перегородки, разработанные в данной серии, имеют предел огнестойкости 0,5 часа. Предел распространения огня равен нулю.

Звукоизолирующая способность перегородок 28дБ.

При необходимости отделения помещений с пожароопасными производствами от других помещений предел огнестойкости перегоро-

Инв. № подл. | Подпись и дата | Взам. инв. №

			1.430.8-3/86-00ПЗ
Зав. отд.	Бутлицкий		Пояснительная записка
Н. контр.	Ермолин		Стадия: Р; Лист: 1; Листов: 23
Гл. арх. пр.	Ермолин		ЦНИИПромзданий
Инженер	Пелевинкова		

док может быть доведен до Q75 кгс/м. Для этого необходимо пустоты асбестоцементных панелей заполнить минераловатными плитами по ГОСТ9573-82, а стальные элементы перегородок покрыть одним из следующих специальных материалов: фосфатным покрытием ФЛ-2НМ толщиной 10мм по ГОСТ23791-79 или вспучивающимся покрытием ВПМ-2 толщиной 4мм по ГОСТ25131-82.

2.3. Устройство перегородок предусмотрено после монтажа наружных ограждающих конструкций здания.

3. Нагрузки и расчет конструкций.

3.1. Нагрузки на перегородки приняты:

а) вертикальные - от собственного веса перегородок;

б) горизонтальные - от ветра (для зданий с открывающимися проемами).

Вертикальные нагрузки в эксплуатационном случае приняты с коэффициентом перегрузки $n=1,1$, горизонтальные - $n=1,0$.

Расчетная ветровая нагрузка в соответствии со СНиП II-6-74 принята 11 кгс/м^2, что соответствует скоростному напору ветра IV района.

3.2. Расчет панелей перегородок и их креплений произведен на длительное действие вертикальной нагрузки и кратковременное действие горизонтальной (ветровой) нагрузки в соответствии с п. 3.1.

3.3. Расчетное сопротивление панелей принято $R_{изг}=45$ кгс/см^2 при длительном действии вертикальной нагрузки и $R_{изг}=75$ кгс/см^2 при кратковременном действии горизонтальной нагрузки.

3.3. В зданиях с высотой этажей до 4,8 м перегородки выполняются из панелей толщиной 60мм, а в зданиях с высотой этажей более 4,8 м - 80мм.

Расчет перегородок произведен лабораторией асбестоцементных конструкций ЦНИИПК им. Кучеренко.

4. Конструктивные решения перегородок

4.1. Расположение перегородок в плане принято по осям колонн и в пролете.

4.2. Перегородки решены по самонесущей конструктивной схеме.

4.3. Перегородки сборно-разборные состоят из асбестоцементных панелей толщиной 60и 80мм, устанавливаемых вертикально на всю высоту помещения.

4.4. Низ панелей устанавливается в паз, предварительно устроенный в бетонной подготовке пола. Крепление верха панелей к ригелям и плитам перекрытия (покрытия) осуществляется при помощи соединительных изделий.

4.5. Образование отверстий в железобетонных конструкциях под пластмассовые дюбели следует осуществлять спиральными сверлами и бурилами с пластинами твердого сплава марок ВК-15 и ВК-8 или ВК-6В и ВК-6.

Сверление осуществляется электроперфораторами типа И3-4709; И3-4710 и И3-4712 по ГОСТ 25988-83; ГОСТ 19475-80.

4.6. Диаметр рабочего инструмента (сверл и бурилов) для сверления отверстий под дюбели марки 6878 (Д35-5/8) должен быть равен 8мм, а под дюбели марки 6856 (Д25-4/6) - 6мм.

4.7. При сверлении должна быть обеспечена перпендикулярность оси отверстия к плоскости конструкций, в которых сверлятся отверстия.

4.8. Не допускается пробивка отверстий под дюбели с по-

мощью шлямбуров и пробойников вручную.

4.9. После окончания сверления отверстия должны быть очищены от буровой пыли.

4.10. После сверления и очистки, в отверстие конической стороной вставляется дюбель и легким постукиванием молотка забивается в отверстие. После этого с помощью шурупов к дюбелям крепятся соединительные изделия.

4.11. При сверлении отверстий в железобетонных элементах каркаса здания не допускается повреждение рабочей арматуры.

4.12. При креплении элементов перегородок к асбестоцементным панелям в них необходимо предварительно сверлить отверстия на 2 мм меньше диаметра винта или шурупа.

4.13. В стыках между панелей, а также в местах примыкания перегородок к конструкциям перекрытия, стенам и колоннам устанавливаются уплотняющие пористые резиновые прокладки по ГОСТ 19177-81. К асбестоцементным панелям (до их монтажа) прокладки приклеиваются при помощи каучуковой мастики КН-2 по ГОСТ 24064-80.

4.14. Примеры решения продольных и поперечных перегородок приведены в документах 1.430.8-3/86-01.... 1.430.8-3/86-05.

4.15. Конструкции перегородок предусматривают устройство в них однопольных и двупольных дверей. Дверные коробки крепятся к специальным стальным стойкам устанавливаемым на всю высоту перегородок. Расположение дверей в плане определяется конкретным проектом.

4.16. Проемы над дверями и между ребрами плит перекрытий заделываются плоскими асбестоцементными листами толщ. 10 мм по деревянному каркасу с заполнением среднего слоя минераловатными плитами по ГОСТ 9573-82.

4.17. При необходимости пропуска через перегородку различных коммуникаций в перегородках устраиваются отверстия, имеющие металлические обрамления. Расположение, размер и конструкция обрамления отверстий принимаются в конкретном проекте.

4.18. Панели изготовляются из асбестоцемента плотностью не менее 1600 кг/м^3 по экструзионной технологии и имеют сечение 595х60 мм; 295х60 мм; 595х80 мм; 295х80 мм. Номенклатура панелей приведена в табл. 1.

4.19. Панели обозначаются марками состоящими из буквенно-цифровых групп.

Буквенная группа содержит обозначение типа панели.

Цифровая группа содержит габаритные размеры панели: длину, ширину и толщину в сантиметрах, значения которых округляются до целого числа.

Пример условного обозначения (марки) панели перегородки типа ПГЭА, длиной 2600 мм, шириной 595 мм и толщиной 60 мм:

ПГЭА 260.60.6

То же, панели перегородки типа ПГЭА, длиной 2750 мм шириной 295 мм и толщиной 60 мм:

ПГЭА 275.30.6

То же, панели перегородки типа ПГЭА, длиной 5300 мм, шириной 295 мм и толщиной 80 мм: угловой.

ПГЭА 530.30.8-У

4.20. Принятая в перегородках форма деревянного плинтуса позволяет осуществлять скрытую проводку электротелефонных коммуникаций

4.21. Соединительные изделия выполняются из стали по ГОСТ 19903-74* марки ВСт. 3кп.2 по ГОСТ 380-71*.

4.22. Монтажную сварку производить электродами Э-42 по ГОСТ 9467-75.

4.23. Ключ для подбора панелей перегородок приведен в таблице 2.

5. Монтаж перегородок

Монтаж перегородок следует осуществлять в соответствии с разработанными ЦНИИОМТП рекомендациями по монтажу ограждающих конструкций из особтяжелых экструзионных панелей (ВНИИС, Москва, 1982) и производить в следующей последовательности:

- определить места устройства перегородок;
- устройство в бетонной подготовке пола пазов и установка с шагом 1,0м деревянных пробок;
- разбивка и сверление отверстий в ригелях и плитах перекрытий;
- установка в просверленные отверстия пластмассовых дюбелей;
- установка и крепление к ригелям и плитам перекрытий (при помощи шурупов) соединительных изделий МС 1... МС 10;
- крепление МС 14 и МС 15 к соединительным изделиям МС 1... МС 10 при помощи винтов;

Перед монтажем к одному из торцов каждой панели приклеивается мастикой КН-2 уплотняющая прокладка;

- установка и крепление первой панели в рабочем положении. При этом низ панели устанавливается в паз пола, а верх прикладывается к соединительным изделиям МС 14 или МС 15 и закрепляется МС 16.
- вторая и последующие панели устанавливаются и крепятся в том же порядке

установка и крепление стальных стоек СТ и дверных коробок; Низ стоек устанавливается в паз пола, а верх крепится при помощи соединительного изделия МС 18, болтов и сварки. После выставки стоек паз в полу заполняется цементным раствором.

-устройство деревянного каркаса над дверями и под ребристыми плитами перекрытий;

-обшивка деревянного каркаса асбестоцементными листами с установкой между обшивкой минераловатных плит;

-заливка мастикой зазоров между панелями и краем паза пола;

-установка между верхом панелей и конструкциями перекрытия уплотняющей прокладки;

-заделка участков перегородок „по месту" (между панельной частью и колонной);

-установка и крепление плинтусов к деревянным пробкам;

-установка и крепление в местах примыкания перегородок к колоннам, ригелям и плитам перекрытий деревянных нащельников.

Демонтаж перегородок осуществляется в обратной последовательности

Асбестоцементные экструзионные панели приняты по рабочим чертежам серии 1.000.8-1.

Инв. № подл. | Подпись и дата | Взам. инв. №

Номенклатура панелей перегородок

Таблица 1

Марка	Сечение	Масса 1 п.м.
ПГЭАL.60.6	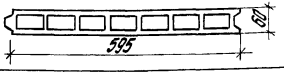	31,69
ПГЭАL.30.6	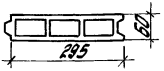	16,35
ПГЭАL.30.6-У		14,00
ПГЭАL.60.8	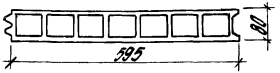	35,31
ПГЭАL.30.8	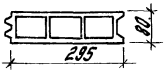	18,42
ПГЭАL.30.8-У		17,08

L – длина панели принимается по проекту

Инв.№ подл. | Подпись и дата | Взам.инв.№

Схема расположения перегородок

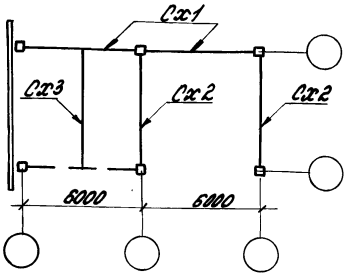

Таблица 2

Ключ для подбора панелей перегородок

Серия	Н этажа, м	Шаг колонн, м	Сечение колонн, мм	Системы расположения перегородок	Конструкция перекрытия (покрытия)	Пролет	Марка	Масса кг
1.420-12	3,6	6	400×400 600×400	1	Ребристая плита перекрытия h=400	Крайний и средний	ПГЭА330.60.6	105
					Ребристая плита покрытия h=300		ПГЭА 335.60.6	106
			400×400	2	Ригель с полками	Крайний	ПГЭА 270.60.6	86
						Средний	ПГЭА270.60.6	
					Прямоугольный ригель покрытия h=600	Крайний	ПГЭА 260.60.6	82
						Средний	ПГЭА260.60.6	
				3	Ребристая плита перекрытия h=400	Крайний	ПГЭА 310.60.6	98
							ПГЭА310.30.6	51
						Средний	ПГЭА310.60.6	98
							ПГЭА 310.30.6	51
					Ребристая плита покрытия h=300	Крайний	ПГЭА 320.60.6	101
							ПГЭА 320.30.6	52
						Средний	ПГЭА320.60.6	101
							ПГЭА320.30.6	52

Продолжение таблицы 2

Серия	Этажность	Шаг колонн, м	Сечение колонн	Условное обозначение	Конструкция перекрытия (покрытия)	Пролет	Марка	Масса кг
1.420-12	36	6	600×600	2	Ригель с полками	Крайний	ПГЭА 270.60.6	86
							ПГЭА 270.30.6	44
						Средний	ПГЭА 270.60.6	86
					Прямоугольный ригель покрытия h=600	Крайний	ПГЭА 260.60.6	82
							ПГЭА 260.30.6	43
						Средний	ПГЭА 260.60.6	82
				3	Ребристая плита перекрытия h=400	Крайний	ПГЭА 310.60.6	98
							ПГЭА 310.30.6	51
						Средний	ПГЭА 310.60.6	98
							ПГЭА 310.30.6	51
					Ребристая плита покрытия h=300	Крайний	ПГЭА 320.60.6	101
							ПГЭА 320.30.6	52
						Средний	ПГЭА 320.60.6	101
							ПГЭА 320.30.6	52
		9	400×400	2	Ригель с полками	Крайний	ПГЭА 270.60.6	86
						Средний	ПГЭА 270.60.6	
					Прямоугольный ригель покрытия h=600	Крайний	ПГЭА 260.60.6	82
						Средний	ПГЭА 260.60.6	
				3	Ребристая плита перекрытия h=400	Крайний	ПГЭА 310.60.6	98
						Средний	ПГЭА 310.60.6	
							ПГЭА 310.30.6	51
					Ребристая плита покрытия h=300	Крайний	ПГЭА 320.60.6	101
						Средний	ПГЭА 320.60.6	
							ПГЭА 320.30.6	52
			600×400	2	Ригель с полками	Крайний	ПГЭА 270.60.6	86
							ПГЭА 270.30.6	44
						Средний	ПГЭА 270.60.6	86
					Прямоугольный ригель покрытия h=600	Крайний	ПГЭА 260.60.6	82
							ПГЭА 260.30.6	43
						Средний	ПГЭА 260.60.6	82

Инв. № подл. | Подпись и дата | Взам. инв. №

Продолжение таблицы 2

Серия	Изгибная м	Шаг колонн, м	Сечение колонн, мм	№ схемы расположения перегородок	Конструкция перекрытия (покрытия)	Пролет	Марка	Масса кг
1.420-12	3,6	6,0	600×400	3	Ребристая плита перекрытия h = 400	Крайний	ПГЭА 310.60.6	98
						Средний	ПГЭА 310.60.6	
							ПГЭА 310.30.6	51
					Ребристая плита покрытия h = 300	Крайний	ПГЭА 320.60.6	101
						Средний	ПГЭА 320.60.6	
							ПГЭА 320.30.6	52
	4,8		400×400 600×400	1	Ребристая плита перекрытия h = 400	Крайний и Средний	ПГЭА 450.60.6	143
					Ребристая плита покрытия h = 300		ПГЭА 457.60.6	145
			400×400	2	Ригель с полками	Крайний	ПГЭА 390.60.6	124
						Средний	ПГЭА 390.60.6	
					Прямоугольный ригель покрытия h = 600	Крайний	ПГЭА 380.60.6	120
						Средний	ПГЭА 380.60.6	
					Прямоугольный ригель h = 800	Крайний	ПГЭА 350.60.6	111
						Средний	ПГЭА 350.60.6	
				3	Ребристая плита перекрытия h = 400	Крайний	ПГЭА 430.60.6	136
							ПГЭА 430.30.6	70
						Средний	ПГЭА 430.60.6	136
							ПГЭА 430.30.6	70
					Ребристая плита покрытия h = 300	Крайний	ПГЭА 440.60.6	139
							ПГЭА 440.30.6	72
						Средний	ПГЭА 440.60.6	139
							ПГЭА 440.30.6	72
			600×400	2	Ригель с полками	Крайний	ПГЭА 390.60.6	124
							ПГЭА 390.30.6	64
						Средний	ПГЭА 390.60.6	124
					Прямоугольный ригель покрытия h = 600	Крайний	ПГЭА 380.60.6	120
							ПГЭА 380.30.6	62
						Средний	ПГЭА 380.60.6	120

Продолжение таблицы 2

Серия	Нагрузка N	Шаг колонн, м	Ригели по колоннам, N	Число этажей в здании, для которых предназначены	Конструкция перекрытия (покрытия)	Пролет	Марка	Масса кг
1.420-12	4,8	6,0	600×400	2	Прямоугольный ригель h = 800	Крайний	ПГЗА 350.60.6	111
							ПГЗА 350.30.6	
						Средний	ПГЗА 350.60.6	111
				3	Ребристая плита перекрытия h = 400	Крайний	ПГЗА 430.60.6	136
							ПГЗА 430.30.6	70
						Средний	ПГЗА 430.60.6	136
							ПГЗА 430.30.6	70
					Ребристая плита покрытия h = 300	Крайний	ПГЗА 440.60.6	139
							ПГЗА 440.30.6	72
						Средний	ПГЗА 440.60.6	139
							ПГЗА 440.30.6	72
			400×400	2	Ригель с полками	Крайний	ПГЗА 390.60.6	124
						Средний	ПГЗА 390.30.6	64
					Прямоугольный ригель покрытия h = 600	Крайний	ПГЗА 380.60.6	120
						Средний	ПГЗА 380.60.6	
				3	Ребристая плита перекрытия h = 400	Крайний	ПГЗА 430.60.6	136
						Средний	ПГЗА 430.60.6	
							ПГЗА 430.30.6	70
					Ребристая плита покрытия h = 300	Крайний	ПГЗА 440.60.6	139
						Средний	ПГЗА 440.60.6	
							ПГЗА 440.30.6	72
		9,0	600×400	2	Ригель с полками	Крайний	ПГЗА 390.60.6	124
							ПГЗА 390.30.6	64
						Средний	ПГЗА 390.60.6	124
					Прямоугольный ригель покрытия h = 600	Крайний	ПГЗА 380.60.6	120
							ПГЗА 380.30.6	62
						Средний	ПГЗА 380.60.6	120
				3	Ребристая плита перекрытия h = 400	Крайний	ПГЗА 430.60.6	136
						Средний	ПГЗА 430.60.6	
							ПГЗА 430.30.6	70

Инв. № подл. | Подпись и дата | Взам. инв. №

Продолжение таблицы 2

Серия	Н этажа м	Шаг колонн, м	Сечение колонн, мм	№ схемы расположения	Конструкция перекрытия (покрытия)	Пролет	Марка	Масса кг
1.420-12	4,8	9,0	600×400	3	Ребристая плита покрытия h = 300	Крайний	ПГЭА 440.60.6	139
						Средний	ПГЭА 440.60.6	
							ПГЭА 440.30.6	72
	6,0	6,0	400×400 600×400	1	Ребристая плита перекрытия h = 400	Крайний и средний	ПГЭА 570.60.8	201
					Ребристая плита покрытия h = 300		ПГЭА 575.60.8	203
			400×400	2	Ригель с полками	Крайний	ПГЭА 510.60.8	180
						Средний	ПГЭА 510.60.8	
					Прямоугольный ригель покрытия h = 600	Крайний	ПГЭА 500.60.8	177
						Средний	ПГЭА 500.60.8	
					Прямоугольный ригель h = 800	Крайний	ПГЭА 470.60.8	166
						Средний	ПГЭА 470.60.8	
				3	Ребристая плита перекрытия h = 400	Крайний	ПГЭА 550.60.8	194
							ПГЭА 550.30.8	101
						Средний	ПГЭА 550.60.8	194
							ПГЭА 550.30.8	101
					Ребристая плита покрытия h = 300	Крайний	ПГЭА 560.60.8	198
							ПГЭА 560.30.8	103
						Средний	ПГЭА 560.60.8	198
							ПГЭА 560.30.8	103
			600×400	2	Ригель с полками	Крайний	ПГЭА 510.60.8	180
							ПГЭА 510.30.8	94
						Средний	ПГЭА 510.60.8	180
					Прямоугольный ригель покрытия h = 600	Крайний	ПГЭА 500.60.8	177
							ПГЭА 500.30.8	92
						Средний	ПГЭА 500.60.8	177
					Прямоугольный ригель h = 800	Крайний	ПГЭА 470.60.8	166
							ПГЭА 470.30.8	87
						Средний	ПГЭА 470.60.8	166

Продолжение таблицы 2

Серия	Каталог	Шаг колонн L, м	Сочетание временных расчетных нагрузок	Конструкция перекрытия (покрытия)	Пролет	Марка	Масса кг
1.420-12	60	6,0	1	Ребристая плита перекрытия h=400	Крайний	ПГЭА 550.60.8	194
						ПГЭА 550.30.8	
					Средний	ПГЭА 550.60.8	194
						ПГЭА 550.30.8	101
				Ребристая плита покрытия h=300	Крайний	ПГЭА 560.60.8	198
						ПГЭА 560.30.8	103
					Средний	ПГЭА 560.60.8	198
						ПГЭА 560.30.8	103
			2	Ригель с полками	Крайний	ПГЭА 510.60.8	180
					Средний	ПГЭА 510.60.8	
				Прямоугольный ригель покрытия h=600	Крайний	ПГЭА 500.60.8	177
					Средний	ПГЭА 500.60.8	
			3	Ребристая плита перекрытия h=400	Крайний	ПГЭА 550.60.8	194
					Средний	ПГЭА 550.60.8	
						ПГЭА 550.30.8	101
				Ребристая плита покрытия h=300	Крайний	ПГЭА 560.60.8	198
					Средний	ПГЭА 560.60.8	
						ПГЭА 560.30.8	103
	90	6,0	1	Ребристая плита перекрытия h=400	Крайний	ПГЭА 550.60.8	194
						ПГЭА 550.30.8	
					Средний	ПГЭА 550.60.8	194
						ПГЭА 550.30.8	101
				Ребристая плита покрытия h=300	Крайний	ПГЭА 560.60.8	198
						ПГЭА 560.30.8	103
					Средний	ПГЭА 560.60.8	198
						ПГЭА 560.30.8	103
			2	Ригель с полками	Крайний	ПГЭА 510.60.8	180
						ПГЭА 510.30.8	94
					Средний	ПГЭА 510.60.8	180
				Прямоугольный ригель покрытия h=600	Крайний	ПГЭА 500.60.8	177
						ПГЭА 500.30.8	92
					Средний	ПГЭА 500.60.8	177
			3	Ребристая плита перекрытия h=400	Крайний	ПГЭА 550.60.8	194
					Средний	ПГЭА 550.60.8	
						ПГЭА 550.30.8	101
				Ребристая плита покрытия h=300	Крайний	ПГЭА 560.60.8	198
					Средний	ПГЭА 560.60.8	
						ПГЭА 560.30.8	103

Инв. № подл. | Подпись и дата | Взам. инв. №

Продолжение таблицы 2

Серия	Н этажа м	Шаг колонн м	Сечение колонн мм	Но схемы расположения перекрытий	Конструкция перекрытия (покрытия)	Пролет	Марка	Масса кг
1.420-6	4,8	6	400×400 600×400	1	Многопустотная плита перекрытия	Крайний и средний	ПГЭА 450.60.6	143
					Ребристая плита перекрытия h=300		ПГЭА 457.60.6	145
		12	400×400	2	Ригель с полками	Крайний	ПГЭА 390.60.6	124
						Средний	ПГЭА 390.60.6	
				3	Ребристая плита перекрытия h=300	Крайний	ПГЭА 440.60.6	139
						Средний	ПГЭА 440.60.6	
							ПГЭА 440.30.6	72
					Многопустотная плита перекрытия	Крайний	ПГЭА 450.60.6	143
						Средний	ПГЭА. 450.60.6	
							ПГЭА 450.30.6	74
			600×400	2	Ригель с полками	Крайний	ПГЭА.390.60.6	124
							ПГЭА 390.30.6	64
						Средний	ПГЭА 390.60.6	124
				3	Ребристая плита перекрытия h=300	Крайний	ПГЭА 440.60.6	139
						Средний	ПГЭА 440.60.6	
							ПГЭА 440.30.6	72
					Многопустотная плита перекрытия	Крайний	ПГЭА 450.60.6	143
						Средний	ПГЭА 450.60.6	
							ПГЭА 450.30.6	74
	6,0	6	400×400 600×400	1	Многопустотная плита перекрытия	Крайний и средний	ПГЭА 570.60.8	201
					Ребристая плита перекрытия h=300		ПГЭА 575.60.8	203
		12	400×400	2	Ригель с полками	Крайний	ПГЭА 510.60.8	180
						Средний	ПГЭА.510.60.8	
				3	Ребристая плита перекрытия h=300	Крайний	ПГЭА.560.60.8	198
						Средний	ПГЭА.560.60.8	
							ПГЭА.560.30.8	103

Продолжение таблицы 2

Серия	Н этажа, м	Шаг колонн, м	Сечение колонн, мм	№ схемы расположения перекрытия	Конструкция перекрытия (покрытия)	Пролет	Марка	Масса, кг
1.420-6	6,0	12,0	400×400	3	Многопустотная плита перекрытия	Крайний	ПГЭА 570.60.8	201
						Средний	ПГЭА 570.60.8	
							ПГЭА 570.30.8	105
			600×400	2	Ригель с полками	Крайний	ПГЭА 510.60.8	180
							ПГЭА 510.30.8	94
						Средний	ПГЭА 510.60.8	180
				3	Ребристая плита перекрытия h = 300	Крайний	ПГЭА 560.60.8	198
						Средний	ПГЭА 560.60.8	
							ПГЭА 560.30.8	103
					Многопустотная плита перекрытия	Крайний	ПГЭА 570.60.8	201
						Средний	ПГЭА 570.60.8	
							ПГЭА 570.30.8	105
1.020-1/83	3,3	6,0	300×300	1	Многопустотная плита перекрытия	Крайний	ПГЭА 298.60.6	94
						Средний	ПГЭА 298.30.6	49
					Ребристая плита перекрытия	Крайний	ПГЭА 305.60.6	97
						Средний	ПГЭА 305.30.6	50
			400×400		Многопустотная плита перекрытия	Крайний и средний	ПГЭА 298.60.6	94
					Ребристая плита перекрытия	Крайний и средний	ПГЭА 305.60.6	97
		3,0	300×300	2	Ригель с полками (h = 450)	Крайний	ПГЭА 275.60.6	87
						Средний	ПГЭА 275.30.6	45
					Ригель с полками (h = 600)	Крайний	ПГЭА 260.60.6	82
						Средний	ПГЭА 260.30.6	43
				3	Многопустотная плита перекрытия	Крайний	ПГЭА 298.60.6	94
						Средний	ПГЭА 298.30.6	49
					Ребристая плита перекрытия	Крайний	ПГЭА 290.60.6	92
						Средний	ПГЭА 290.30.6	47
			400×400	2	Ригель с полками (h = 450)	Крайний и средний	ПГЭА 275.60.6	87
					Ригель с полками (h = 600)	Крайний и средний	ПГЭА 260.60.6	82

Продолжение таблицы 2

Серия	Этажность	Шаг колонн, м	Грузовая площадь, м²	Количество перекрытий	Конструкция перекрытия (покрытия)	Пролет	Марка	Масса кг
1.020-1/83	3,5	3,0	4,00×4,00	3	Многопустотная плита перекрытия	Крайний	ПГЭА 298.60.6	94
						Средний	ПГЭА 298.30.6	49
					Ребристая плита перекрытия	Крайний	ПГЭА 290.60.6	92
						Средний	ПГЭА 290.30.6	47
		6,0	3,00×3,00	2	Ригель с полками (h = 450)	Крайний	ПГЭА 275.60.6	87
						Средний	ПГЭА 275.30.6	45
					Ригель с полками (h = 600)	Крайний	ПГЭА 260.60.6	82
						Средний	ПГЭА 260.30.6	43
				3	Многопустотная плита перекрытия	Крайний	ПГЭА 298.60.6	94
						Средний	ПГЭА 298.30.6	49
					Ребристая плита перекрытия	Крайний	ПГЭА 290.60.6	92
						Средний	ПГЭА 290.30.6	47
			4,00×4,00	2	Ригель с полками (h = 450)	Крайний и средний	ПГЭА 275.60.6	87
					Ригель с полками (h = 600)	Крайний и средний	ПГЭА 260.60.6	82
				3	Многопустотная плита перекрытия	Крайний	ПГЭА 298.60.6	94
						Средний	ПГЭА 298.30.6	49
					Ребристая плита перекрытия	Крайний	ПГЭА 290.60.6	92
						Средний	ПГЭА 290.30.6	47
	3,6	6,0	3,00×3,00	1	Многопустотная плита перекрытия	Крайний	ПГЭА 330.60.6	105
						Средний	ПГЭА 330.30.6	54
					Ребристая плита перекрытия	Крайний	ПГЭА 335.60.6	106
						Средний	ПГЭА 335.30.6	55
			4,00×4,00		Многопустотная плита перекрытия	Крайний и средний	ПГЭА 330.60.6	105
					Ребристая плита перекрытия	Крайний и средний	ПГЭА 335.60.6	106
		6,0	3,00×3,00	2	Ригель с полками (h = 450)	Крайний	ПГЭА 305.60.6	97
						Средний	ПГЭА 305.30.6	50
					Ригель с полками (h = 600)	Крайний	ПГЭА 290.60.6	92
						Средний	ПГЭА 290.30.6	47

Инв. № подл. | Подпись и дата | Взам. инв. №

Продолжение таблицы

Серия	Нэтажа м	Шаг колонн м	Сечение колонн мм	Пр. схемы расположения перекрытий	Конструкция перекрытия (покрытия)	Пролет	Марка	Масса кг
1.020-1/83	3,6	3,0	300×300	3	Многопустотная плита перекрытия	Крайний	ПГЭА 330.60.6	105
						Средний	ПГЭА 330.30.6	54
					Ребристая плита перекрытия	Крайний	ПГЭА 320.60.6	101
						Средний	ПГЭА 320.30.6	52
			400×400	2	Ригель с полками (h=450)	Крайний и средний	ПГЭА 305.60.6	97
					Ригель с полками (h=600)		ПГЭА 290.60.6	92
				3	Многопустотная плита перекрытия	Крайний	ПГЭА 330.60.6	105
						Средний	ПГЭА 330.30.6	54
					Ребристая плита перекрытия	Крайний	ПГЭА 320.60.6	101
						Средний	ПГЭА 320.30.6	52
		6,0	300×300	2	Ригель с полками (h=450)	Крайний	ПГЭА 305.60.6	97
						Средний	ПГЭА 305.30.6	50
					Ригель с полками (h=600)	Крайний	ПГЭА 290.60.6	92
						Средний	ПГЭА 290.30.6	47
				3	Многопустотная плита перекрытия	Крайний	ПГЭА 330.60.6	105
						Средний	ПГЭА 330.30.6	54
					Ребристая плита перекрытия	Крайний	ПГЭА 320.60.6	101
						Средний	ПГЭА 320.30.6	52
			400×400	2	Ригель с полками (h=450)	Крайний и средний	ПГЭА 305.60.6	97
					Ригель с полками (h=600)		ПГЭА 290.60.6	92
				3	Многопустотная плита перекрытия	Крайний	ПГЭА 330.60.6	105
						Средний	ПГЭА 330.30.6	54
					Ребристая плита перекрытия	Крайний	ПГЭА 320.60.6	101
						Средний	ПГЭА 320.30.6	52
		9,0		2	Ригель с полками (h=450)	Крайний и средний	ПГЭА 305.60.6	97
					Ригель с полками (h=600)		ПГЭА 290.60.6	92
				3	Многопустотная плита покрытия	Крайний	ПГЭА 330.60.6	105
						Средний	ПГЭА 330.30.6	54
					Ребристая плита перекрытия	Крайний	ПГЭА 320.60.6	101
						Средний	ПГЭА 320.30.6	52
	4,2	6,0	300×300	1	Многопустотная плита перекрытия	Крайний	ПГЭА 388.60.6	123
						Средний	ПГЭА 388.30.6	63

Продолжение таблицы 12

Серия	Нагрузка, кгс/м²	Шаг ригелей, м	Сечение колонн, мм	Количество этажей	Конструкция перекрытия (покрытия)	Пролет	Марка	Масса, кг
1.020-1/83	4.2	6.0	400×400	1	Ребристая плита перекрытия	Крайний	ПГЭА 359.60.6	114
						Средний	ПГЭА 395.30.6	65
					Многопустотная плита перекрытия	Крайний и средний	ПГЭА 388.60.6	123
					Ребристая плита перекрытия	Крайний и средний	ПГЭА 395.60.6	125
		3.0	300×300	2	Ригель с полками (h = 450)	Крайний	ПГЭА 365.60.6	116
						Средний	ПГЭА 365.30.6	60
					Ригель с полками (h = 600)	Крайний	ПГЭА 350.60.6	111
						Средний	ПГЭА 350.30.6	57
				3	Многопустотная плита перекрытия	Крайний	ПГЭА 388.60.6	123
						Средний	ПГЭА 388.30.6	63
					Ребристая плита перекрытия	Крайний	ПГЭА 380.60.6	120
						Средний	ПГЭА 380.30.6	62
			400×400	2	Ригель с полками (h = 450)	Крайний и средний	ПГЭА 365.60.6	116
					Ригель с полками (h = 600)	Крайний и средний	ПГЭА 350.60.6	111
				3	Многопустотная плита перекрытия	Крайний	ПГЭА 388.60.6	120
						Средний	ПГЭА 388.30.6	63
					Ребристая плита перекрытия	Крайний	ПГЭА 380.60.6	120
						Средний	ПГЭА 380.30.6	62
		6.0	300×300	2	Ригель с полками (h = 450)	Крайний	ПГЭА 365.60.6	116
						Средний	ПГЭА 365.30.6	60
					Ригель с полками (h = 600)	Крайний	ПГЭА 350.60.6	111
						Средний	ПГЭА 350.30.6	57
				3	Многопустотная плита перекрытия	Крайний	ПГЭА 388.60.6	123
						Средний	ПГЭА 388.30.6	63
					Ребристая плита перекрытия	Крайний	ПГЭА 380.60.6	120
						Средний	ПГЭА 380.30.6	62

Инв. № подл. | Подпись и дата | Взам. инв. №

Продолжение таблицы 2

Серия	Н этажа м	Шаг колонн, м	Сечение колонн, мм	Расчетный распрод. перегород	Конструкция перекрытия (покрытия)	Пролет	Марка	Масса кг
1.020-1/83	4,2	6,0	400×400	2	Ригель с полками (h=450)	Крайний и средний	ПГЭА 365.60.6	116
					Ригель с полками (h=600)	Крайний и средний	ПГЭА 350.60.6	111
				3	Многопустотная плита перекрытия	Крайний	ПГЭА 388.60.6	123
						Средний	ПГЭА 388.30.6	63
					Ребристая плита перекрытия	Крайний	ПГЭА 380.60.6	120
						Средний	ПГЭА 380.30.6	62
		9,0		2	Ригель с полками (h=450)	Крайний и средний	ПГЭА 365.60.6	116
					Ригель с полками (h=800)	Крайний и средний	ПГЭА 350.60.6	111
				3	Многопустотная плита перекрытия	Крайний	ПГЭА 388.60.6	123
						Средний	ПГЭА 388.30.6	63
					Ребристая плита перекрытия	Крайний	ПГЭА 380.60.6	120
						Средний	ПГЭА 380.30.6	62
	4,8	3,0	400×400	2	Ригель с полками (h=450)	Крайний и средний	ПГЭА 425.60.6	135
					Ригель с полками (h=600)	Крайний и средний	ПГЭА 410.60.6	130
				3	Многопустотная плита перекрытия	Крайний	ПГЭА 450.60.6	143
						Средний	ПГЭА 450.30.6	74
					Ребристая плита перекрытия	Крайний	ПГЭА 440.60.6	139
						Средний	ПГЭА 440.30.6	72
		6,0		1	Многопустотная плита перекрытия	Крайний и средний	ПГЭА 450.60.6	143
					Ребристая плита перекрытия	Крайний и средний	ПГЭА 457.60.6	145
				2	Ригель с полками (h=450)	Крайний и средний	ПГЭА 425.60.6	135

Продолжение таблицы 2

Серия	Н. этажа м	Шаг колонн, м	Сечение колонн мм	№ схемы расположения перекрытия	Конструкция перекрытия (покрытия)	Пролет	Марка	Масса кг
1.020-1/83	4,8	6,0	400×400	2	Ригель с полками (h=600)	Крайний и средний	ПГЭА 410.60.6	130
				3	Многопустотная плита перекрытия	Крайний	ПГЭА 450.60.6	143
						Средний	ПГЭА 450.30.6	74
					Ребристая плита перекрытия	Крайний	ПГЭА 440.60.6	139
						Средний	ПГЭА 440.30.6	72
		9,0		2	Ригель с полками (h=450)	Крайний и средний	ПГЭА 425.60.6	135
					Ригель с полками (h=600)	Крайний и средний	ПГЭА 410.60.6	130
				3	Многопустотная плита перекрытия	Крайний	ПГЭА 450.60.6	143
						Средний	ПГЭА 450.30.6	74
					Ребристая плита перекрытия	Крайний	ПГЭА 440.60.6	139
						Средний	ПГЭА 440.30.6	72
	5,4	3,0		2	Ригель с полками (h=450)	Крайний и средний	ПГЭА 485.60.8	171
					Ригель с полками (h=600)	Крайний и средний	ПГЭА 470.60.8	166
				3	Многопустотная плита перекрытия	Крайний	ПГЭА 508.60.8	179
						Средний	ПГЭА 508.30.8	94
					Ребристая плита перекрытия	Крайний	ПГЭА 500.60.8	177
						Средний	ПГЭА 500.30.8	92
		6,0		1	Многопустотная плита перекрытия	Крайний и средний	ПГЭА 508.30.8	94
					Ребристая плита перекрытия	Крайний и средний	ПГЭА 515.60.8	182
				2	Ригель с полками (h=450)	Крайний и средний	ПГЭА 485.60.8	171
					Ригель с полками (h=600)	Крайний и средний	ПГЭА 470.60.8	166

Инв. № подл. | Подпись и дата | Взам. инв. №

Продолжение таблицы 2

Серия	Ступень м	Шаг колонн, м	Сечение колонн, мм	Количество ригелей, опираемых на консоль колонны	Конструкция перекрытия (покрытия)	Пролет	Марка	Масса кг
1.020-1/83	5,4	6,0	400×400	3	Многопустотная плита перекрытия	Крайний	ПГЭА 508.60.8	179
						Средний	ПГЭА 508.30.8	94
					Ребристая плита перекрытия	Крайний	ПГЭА 500.60.8	177
						Средний	ПГЭА 500.30.8	92
		3,0		2	Ригель с полками (h = 450)	Крайний и средний	ПГЭА 485.60.8	171
					Ригель с полками (h = 600)	Крайний и средний	ПГЭА 470.60.8	166
	6,0	6,0		3	Многопустотная плита перекрытия	Крайний	ПГЭА 508.60.8	179
						Средний	ПГЭА 508.30.8	94
					Ребристая плита перекрытия	Крайний	ПГЭА 500.60.8	177
						Средний	ПГЭА 500.30.8	92
		3,0		2	Ригель с полками (h = 450)	Крайний и средний	ПГЭА 545.60.8	192
					Ригель с полками (h = 600)	Крайний и средний	ПГЭА 530.60.8	187
		6,0		3	Многопустотная плита перекрытия	Крайний	ПГЭА 568.60.8	201
						Средний	ПГЭА 568.30.8	105
					Ребристая плита перекрытия	Крайний	ПГЭА 560.60.8	198
						Средний	ПГЭА 560.30.8	103
				1	Многопустотная плита перекрытия	Крайний и средний	ПГЭА 568.60.8	201
					Ребристая плита перекрытия	Крайний и средний	ПГЭА 575.60.8	203
				2	Ригель с полками (h = 450)	Крайний и средний	ПГЭА 545.60.8	192
					Ригель с полками (h = 600)	Крайний и средний	ПГЭА 530.60.8	187

Продолжение таблицы 2

Серия	Н этажа м	Шаг колонн, м	Сечение колонн, мм	№ схемы расположения перегородок	Конструкция перекрытия (покрытия)	Пролет	Марка	Масса кг
1.020-1/83	6,0	6,0	400×400	3	Многопустотная плита перекрытия	Крайний	ПГЭА 568.60.8	201
						Средний	ПГЭА 568.30.8	105
					Ребристая плита перекрытия	Крайний	ПГЭА 560.60.8	198
						Средний	ПГЭА 560.30.8	103
		9,0		2	Ригель с полками (h=450)	Крайний и средний	ПГЭА 545.60.8	192
					Ригель с полками (h=600)	Крайний и средний	ПГЭА 530.60.8	187
				3	Многопустотная плита перекрытия	Крайний	ПГЭА 568.60.8	201
						Средний	ПГЭА 568.30.8	105
					Ребристая плита перекрытия	Крайний	ПГЭА 560.60.8	198
						Средний	ПГЭА 560.30.8	103

Инв. № подл. | Подпись и дата | Взам. инв. №

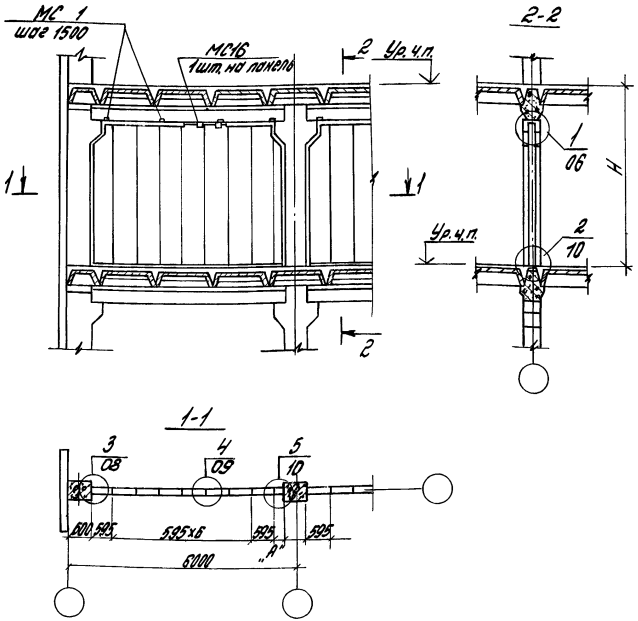

В ссылках на узлы в обозначении документа, где они приведены, условно опущено обозначение серии

					1.430.8-3/86-01		
Зав.отд.	Бутлицкий			Пример решения поперечной перегородки в здании с каркасом по серии 1.420-12 (ригель с полками)	Стадия	Лист	Листов
Н.контр.	Ермолин				Р		1
Гл.арх.пр.	Ермолин				ЦНИИПРОМЗДАНИЙ		
Инженер	Лесничий						

Инв.№ подл. | Подпись и дата | Взам.инв.№

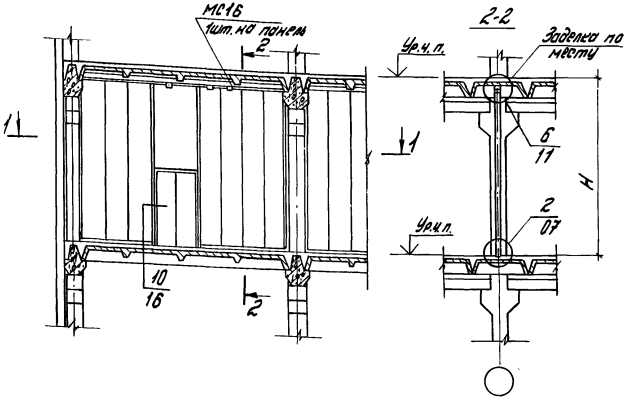

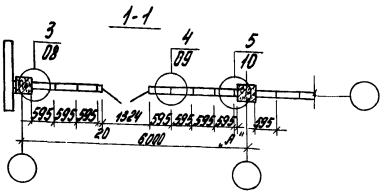

В ссылках на узлы в обозначении документа, где они приведены, условно опущено обозначение серии.

				1.430.8-3/86-02			
Зав. отд.	Бутлицкий			Пример решения продольной перегородки в зданиях с каркасом по серии 1.420-12 (ребристые плиты перекрытия)	Стадия	Лист	Листов
Н. контр.	Ермолин				Р		1
Гл. арх. пр.	Ермолин				ЦНИИПРОМЗДАНИЙ		
Инжен.	Песочникова						

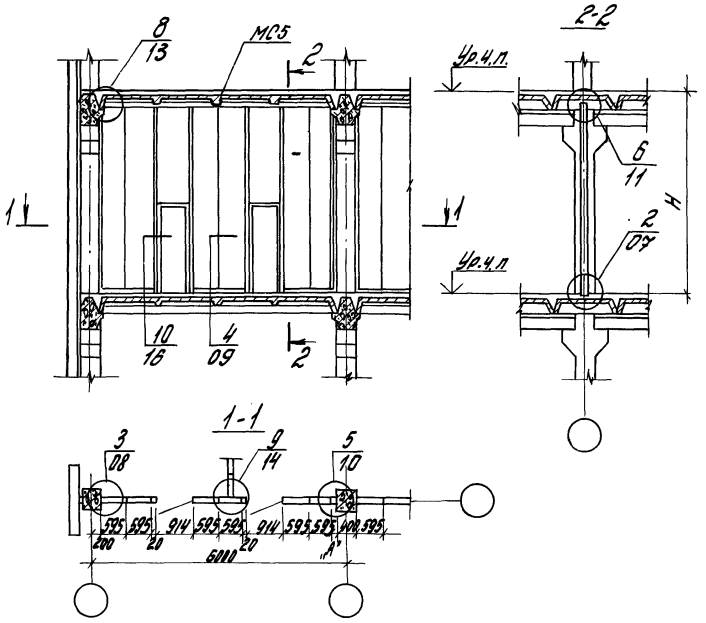

В ссылках на узлы в обозначении документа, где они приведены, условно опущено обозначение серии.

				1.430.8 - 3/86-03			
Зав. отд.	Бутлицкий			Пример решения продольной перегородки в зданиях с каркасом по серии 1.420-6 (ребристые плиты перекрытия)	Стадия	Лист	Листов
Н.контр.	Ермолин				Р		1
Гл.арх.пр.	Ермолин				ЦНИИПРОМЗДАНИЙ		
Инжен.	Песочникова						

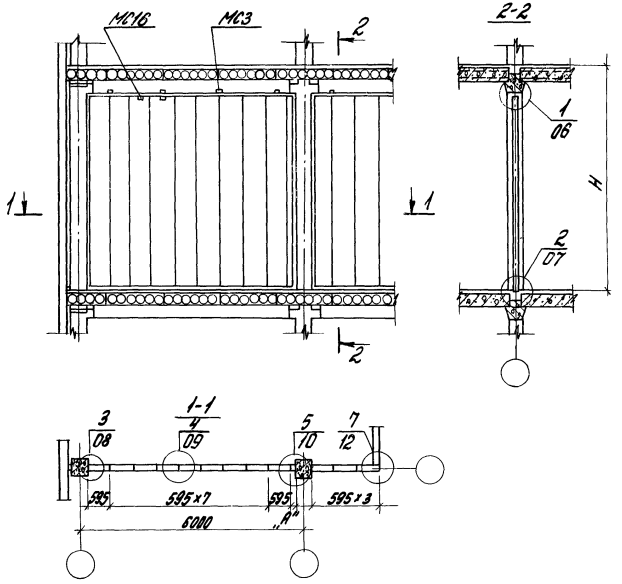

В ссылках на узлы в обозначении документа, где они приведены, условно опущено обозначение серии.

				1430.8-3/86-04		
Зав.отд.	Бутлицкий		Пример решения поперечной перегородки в зданиях с каркасом по серии 1.020-1/83 (ригель с полками)	Стадия	Лист	Листов
				Р		1
Н.контр.	Ермолин			ЦНИИПРОМЗДАНИЙ		
Гл.орх.пр.	Ермолин					
Инжен.	Лесникова					

Инв.№ подл. | Подпись и дата | Взам.инв.№

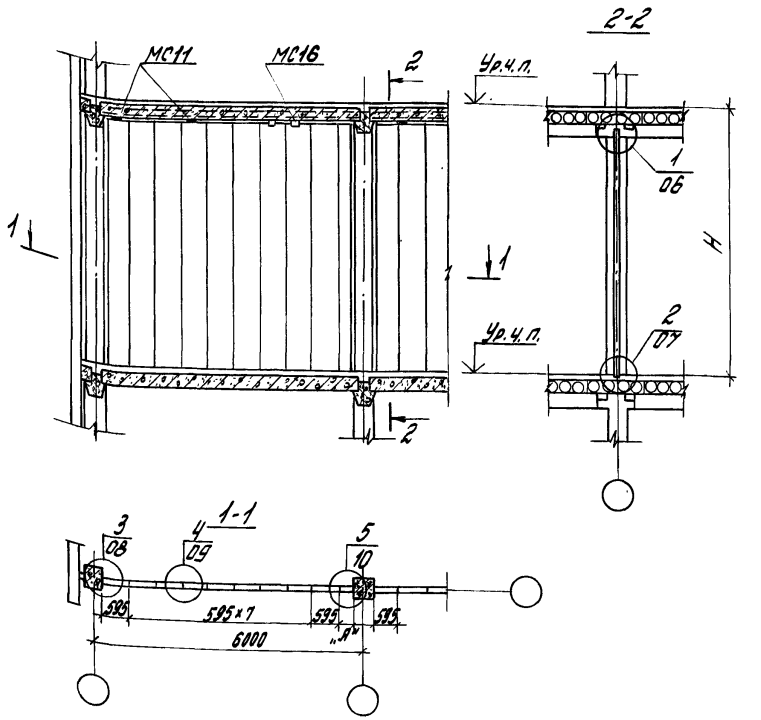

В ссылках на узлы в обозначении документа, где они приведены, условно опущено обозначение серии.

				1.430.8-3/86-05	
Зав.отд.	Бутлицкий			Стадия	Лист	Листов
Н.контр.	Ермолин		Пример решения продольной перегородки в здании с каркасом по серии 1.020-1/83 (многопустотные плиты перекрытия)	Р		1
Гл.арх.пр.	Ермолин			ЦНИИПРОМЗДАНИЙ		
Инженер	Песчникова					

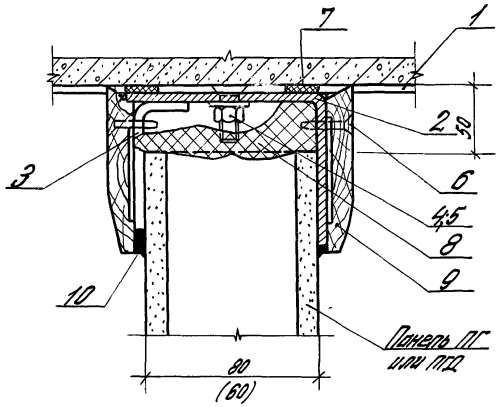

Марка поз.	Обозначение	Наименование	Кол.	Масса ед. кг	Примеч.
1	1.430.8-3/86-20	Изделие соединительное МС1	1	1,2	Серия 1.420-12
2	1.430.8-3/86-23	Изделие соединительное МС14	1	2,7	При толщ. 60 мм
	-01	То же МС15	1	4,79	При толщ. 80 мм
3	1.430.8-3/86-24	Изделие соединительное МС16	1	0,11	Одна на панель

Инв.№ подл. | Подпись и дата | Взам. инв.№

1.430.8-3/86-06

Зав. отд.	Бутницкий		
Н. контр.	Ермолин		
Гл. спец. по.	Ермолин		
Инженер.	Лесникова		

Узел 1

Стадия	Лист	Листов
Р	1	2

ЦНИИПромзданий

Марка поз.	Обозначение	Наименование	Кол.	Масса ед. кг	Примеч.
		Стандартные изделия			
4		Гайка М8 ГОСТ 5915-70*	1	0,005	
5		Шайба 8.01 ГОСТ 6958-78	1	0,002	
6		Винт 4х25 ГОСТ 10619-80	2	0,002	Шаг 600
		Материалы			
7		Прокладка пенополиурета-			
		новая сеч. 10х12 ГОСТ 10174-72	2	0,0001	м³
8		Прокладки резиновые по-			
		ристые уплотняющие			
		сеч. 30х40 ГОСТ 19177-81	2	0,0012	м³
9		Нащельник деревянный			
		сеч. 75х13 ГОСТ 8242-75	2	0,001	м³
10		Мастика герметизирующая			
		строительная ГОСТ 14791-79		0,06	м

Инв. № подл. | Подпись и дата | Взам. инв. №

1.430.8-3/86-06

Лист 2

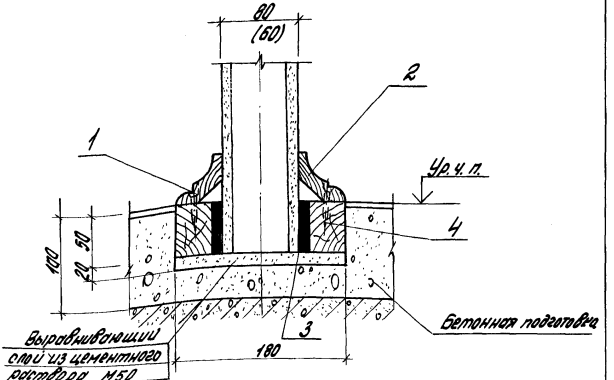

Марка поз.	Обозначение	Наименование	Кол.	Масса ед. кг	Примеч.
		Стандартные изделия			
1		Шуруп 1-4х45 ГОСТ 1145-80*		0,003	Шаг 500
		Материалы			
2		Плинтус деревянный сеч. 38х38 ГОСТ 8242-75	2	0,001	м3
3		Мастика ГОСТ 15836-79		0,02	
4		Прокладка деревянная антисептированная сеч. 40х50х100	2	0,0002	м3 Шаг 1,0 м

Зав. отд.	Бутлицкий		
Н. контр.	Ермолин		
Гл. арх. пр.	Ермолин		
Инжен.	Лесочникова		

1.430.8-3/86-07

Узел 2

Стадия	Лист	Листов
Р		1

ЦНИИПРОМЗДАНИЙ

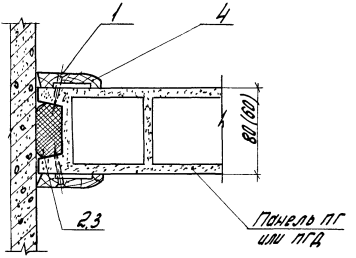

Марка поз.	Обозначение	Наименование	Кол.	Масса ед. кг	Примеч.
		Стандартные изделия			
1		Шуруп 1-4х45 ГОСТ 1145-80*		0,003	Шаг 300
		Материалы			
2		Прокладки резиновые пористые			
		уплотняющие сеч. 50х30 ГОСТ 19177-81	1	0,002	м² при толщ. 80 мм.
3		То же сеч. 40х30	1	0,01	м³ при толщ. 60 мм
4		Нащельник деревянный			
		сеч. 75х13 ГОСТ 8242-75	2	0,001	м 3

				1.430.8-3/86-08
Зав. отд.	Бутлицкий			Узел 3
Н. контр.	Ермолин			
Гл. арх. пр.	Ермолин			
Инжен.	Песочникова			

Стадия	Лист	Листов
Р		1

ЦНИИПРОМЗДАНИЙ

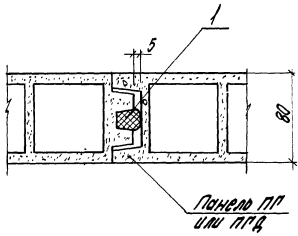

Марка поз.	Обозначение	Наименование	Кол.	Масса ед. кг	Примеч.
		Материалы			
1		Прокладки резиновые гори			
		тые уплотняющиеся 20х15			
		ГОСТ 19177-81	1	0,0003	м 3

Инв. № подл. | Подпись и дата | Взам. инв. №

Зав. отд.	Бутлицкий		
Н. контр.	Ермолин		
Гл. арх. пр.	Ермолин		
Инженер	Песчинская		

1.430.8-3/86-09

Узел 4

Стадия	Лист	Листов
Р		1

ЦНИИПромзданий

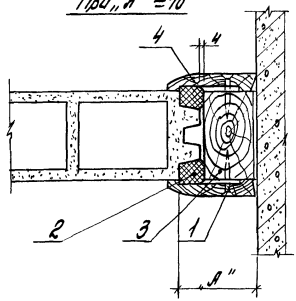

Марка поз.	Обозначение	Наименование	Кол.	Масса ед., кг	Примеч.
		Стандартные изделия			
1		Шуруп 1-4х35 ГОСТ1145-80*		0,0026	шаг 300мм
		Материалы			
2		Прокладки резиновые по-			
		ристые уплотняющие			
		сеч. 20х15 ГОСТ19177-81	2	0,0003	м3
3		Брусок деревянный	1		Сечение по проекту
4		Нащельник деревянный			
		сеч. 75х13 ГОСТ8242-75	2	0,001	м3

Зав. отд.	Бутлицкий		
Н. контр.	Ермолин		
Гл. арх. пр.	Ермолин		
Инжен.	Песочников		

1.430.8-3/86-10

Узел 5

Стадия	Лист	Листов
Р	1	3

ЦНИИПРОМЗДАНИЙ

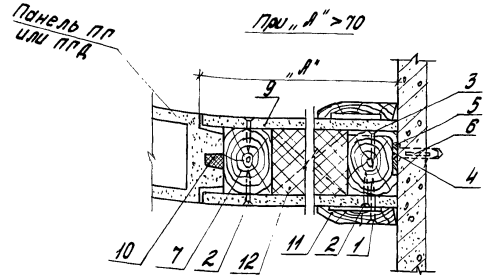

Марка поз.	Обозначение	Наименование	Кол.	Масса ед., кг	Примеч.
		Детали			
5	1.430.8-3/86-25	Изделие соединительное МС 17	1	0,08	Шаг 1,5м
		Стандартные изделия			
1		Шуруп 1-4х40 ГОСТ 1145-80*		0,003	Шаг 300
2		Шуруп 1-4х30 ГОСТ 1145-80*		0,002	Шаг 250
3		Шуруп 1-4х25 ГОСТ 1145-80*		0,002	

Инв. № подл. | Подпись и дата | Взам. инв. №

Марки поз.	Обозначение	Наименование	Кол.	Масса ед. кг	Примеч.
4		Шуруп 1-5х60 ГОСТ1145-80*		0,007	
6		Дюбель пластмассовый			
		У678 (Д35-5/8)			
		ТУ36-944-79		0,07	
		Материалы			
7		Брусок деревянный сеч. 40х60	2		при толщ. 80 мм
8		То же сеч. 40х40	2		при толщ. 60 мм
9		Лист асбестоцементный			
		толщ. 10мм ГОСТ18124-75	2		размер по проекту
10		Прокладки резиновые			
		пористые уплотняющие			
		сеч. 20х15 ГОСТ19777-81	1	0,0003	м3
11		Нащельник деревянный			
		сеч. 75х13 ГОСТ8242-75	2	0,001	м3
12		Плиты минераловатные			
		ГОСТ9573-82			Объем по проекту

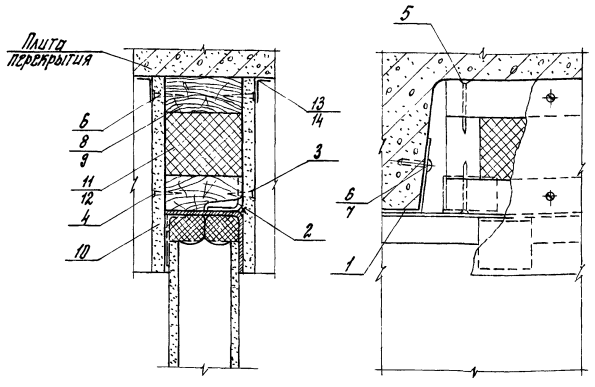

Марка поз.	Обозначение	Наименование	Кол.	Масса ед. кг	Примеч.
1	1.430.8-3/86-20	Изделие соединительное МС5		0,5	
		Детали			
2		Уголок $\frac{40\times40\times2,5\ ГОСТ\ 19772-74^*}{8\ Ст\ 3\ кп2\ ГОСТ\ 16523-70^*}$		0,09	ℓ=60мм
		Стандартные изделия			
3		Шуруп 1-4×25 ГОСТ 1144-80*		0,002	
4		Шуруп 1-4×30 ГОСТ 1144-80*		0,002	
5		Гвоздь К2,5×60 ГОСТ 4028-63*		0,002	

1.430.8-3/86-11

Зав. отд.	Бутлицкий		
Н. контр.	Ермолин		
Гл. арх. пр.	Ермолин		
Инж. инж.	Королева		

Узел 6

Стадия	Лист	Листов
Р	1	2

ЦНИИПРОМЗДАНИЙ

Взам. инв. №

Подпись и дата

Инв. № подл.

Марка поз.	Обозначение	Наименование	Кол.	Масса ед. кг	Примеч.
6		Дюбель пластмассовый			
		У656 (Д 25-4/6) ТУ36-904-79	2		
7		Шуруп 1-3,5х30 ГОСТ1144-80*	2		
		Материалы			
8		Брусок деревянный 90х40			
9		Брусок деревянный 70х40			
10		Лист асбестоцементный			
		толщ. 10мм ГОСТ18124-75			
11		Плиты минераловатные ПТ5			
		толщ. 70мм ГОСТ9573-82	0,07		м3
12		Плиты минераловатные ПТ5			
		толщ. 90мм ГОСТ9573-82	0,09		м3
13		Мастика или бязь шир. 80см.			
14		Клей бустилат ТУ-400-2-50-75		0,734	м2

Вариант решения угла без панелей ПГ3А Ц.30.6(8)-4

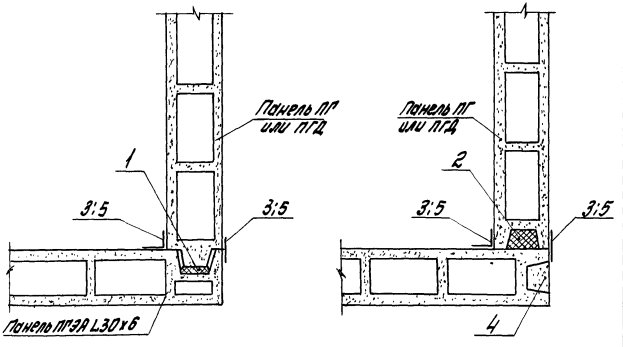

Марка поз.	Обозначение	Наименование	Кол.	Масса ед. кг	Примеч.
		Материалы			
1		Прокладки резиновые пористые			
		уплотняющие сеч. 30х8 ГОСТ 19177-81	1		
2		То же сеч. 30х40	1		
3		Марля или бязь шир. 80	2		Расход по проекту
4		Цементный раствор М50		0,002	м³
5		Клей бутилат ТУ400-2-50.75		0,734	м²

Инв.№ подл. | Подпись и дата | Взам.инв.№

1.430.8-3/86-12

			Стадия	Лист	Листов
Зав.отд.	Бутылицин		Р		1
Н.контр.	Ермолин				
Гл.спец.	Ермолин				
Инжен.	Песочникова				

Узел 7

ЦНИИПромзданий

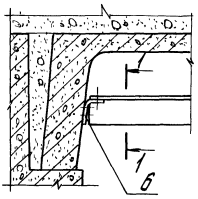

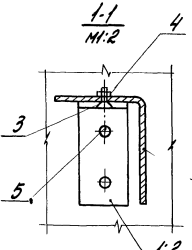

Марка поз.	Обозначение	Наименование	Кол.	Масса ед.кг	Примеч.
1	1.430.8-3/86-22	Изделие соединительное МС12	1	0,11	для плит 1.442.1-1
2	-01	То же МС13	1	0,11	для плит 1.042.1-4
		Стандартные изделия			
3		Винт В1.М8-8дх25.ГОСТ17475-80*	1	0,01	
4		Гайка М8 ГОСТ5915-70*	1	0,005	
5		Шуруп 3,5х30 ГОСТ1144-80*	2	0,002	
6		Дюбель пластмассовый			
		4658 (Д25-4/6) ТУ36-944-79	2	0,07	

Инв.№ подл. | Подпись и дата | Взам.инв.№

			1.430.8-3/86-13		
Зав.отд.	Бутлицкий		Узел 8	Стадия: Р	Лист	Листов: 1
Н.контр.	Ермолин			ЦНИИПромзданий		
Гл.арх.пр.	Ермолин					
Инженер	Пронченкова					

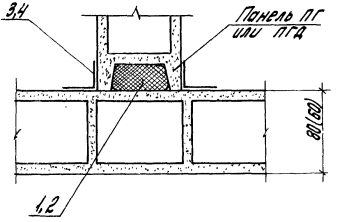

Марка поз.	Обозначение	Наименование	Кол.	Масса ед. кг	Примеч.
		Материалы			
1		Прокладка резиновая пористая			
		уплотняющая сеч. 50х30 ГОСТ 19177-81	1	0,002	на 8 панелей 80мм
2		То же сеч. 40х30	1	0,001	на 8 панелей 500мм
3		Марля или бязь шир. 80мм	2		Расход по проекту
4		Клей бутилат ТУ400-2-50-75		0,734	м²

			1.430.8-3/85-14		
				Стадия	Лист	Листов
				Р		1
Зав. отд.	Бутлицкий		Узел 9	ЦНИИПромзданий		
Н. контр.	Ермолин					
Гл. арх. пр.	Ермолин					
Инженер.	Логинникова					

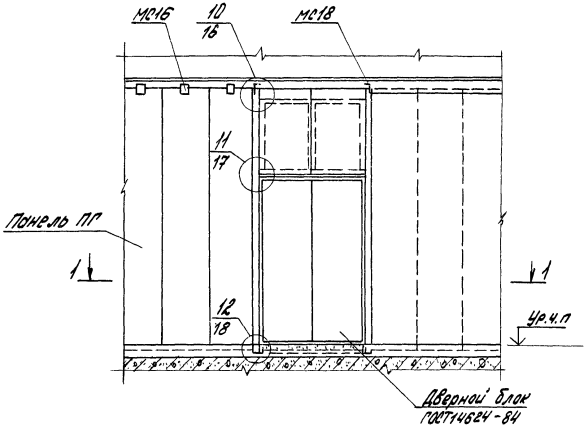

1-1

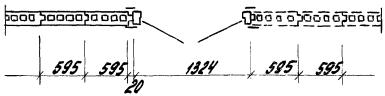

Зав. отд.	Бутлицкий		
Н. инстр.	Ермолин		
Гл. арх. пр.	Ермолин		
Инженер	Пирочникова		

1.430.8-3/86-15

Пример устройства двери в перегородке

Стадия	Лист	Листов
Р		1

ЦНИИПромзданий

Инв. № подл. | Подпись и дата | Взам. инв. №

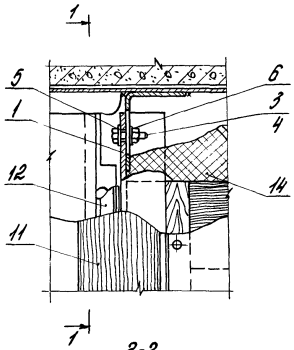

1-1

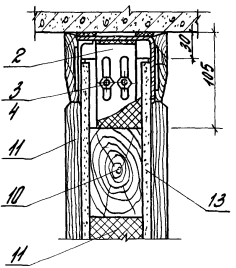

2-2

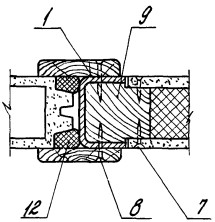

				1.430.8-3/86-16			
					Стадия	Лист	Листов
Зав.отд.	Бутлицкий			Узел 10	Р	1	2
Н.контр.	Ермолин				ЦНИИПРОМЗДАНИЙ		
Гл.арх.пр.	Ермолин						
Инжен.	Песочникова						

Марка поз.	Обозначение	Наименование	Кол.	Масса ед. кг	Примеч.
1	1.430.8-3/86-27	Стойка СТ	1	5,18	М
2	1.430.8-3/86-26	Изделие соединительное МС18	1	0,24	М
		Стандартные изделия			
3		Болт М8х25 ГОСТ7798-70	2	0,015	
4		Гайка М8 ГОСТ5915-70	2	0,005	
5		Шайба 8.01 ГОСТ11371-78*	2	0,002	
6		Шайба пружинная 8 ГОСТ6402-70*	2	0,001	шае 250
7		Шуруп 2-3х30 ГОСТ1145-80*		0,001	шае 300
8		Шуруп 2-4х45 ГОСТ1145-80*		0,003	
		Материалы			
9		Брусок деревянный сеч. 120х70мм	1	0,005	М3
10		То же сеч. 70х60 мм	1	0,004	М3
11		Наличник деревянный сеч. 90х16 мм ГОСТ8242-75	2		
12		Прокладки резиновые пористые уплотняющие сердцевинные	2	0,0003	М3
13		Лист асбестоцементный толщ. 10мм ГОСТ18124-75	2		Размер по проекту
14		Плита минераловатная ГОСТ9573-82			Объем по проекту

Инв.№ подл. | Подпись и дата | Взам.инв.№

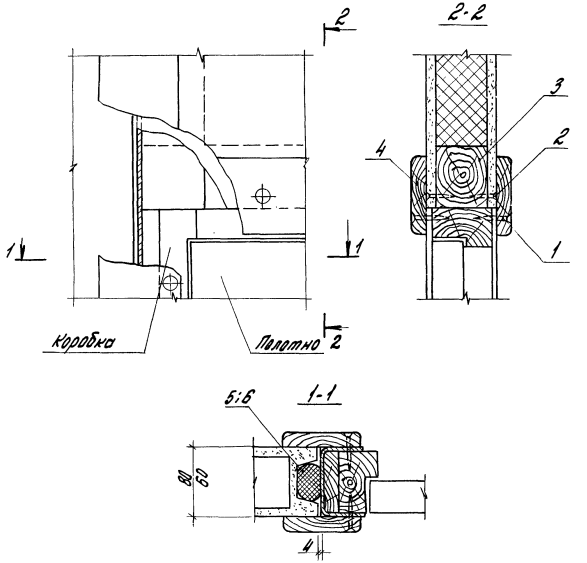

				1.430.8-3/86-17			
Зав.отд.	Бутлицкий			Узел 11	Стадия	Лист	Листов
Н.контр.	Ермолин				Р	1	2
Гл.арх.пр.	Ермолин				ЦНИИПРОМЗДАНИЙ		
Инжен.	Песочникова						

Инв. № подл. | Подпись и дата | Взам. инв. №

Марка поз.	Обозначение	Наименование	Кол.	Масса ед. кг	Примеч.
		Стандартные изделия			
1					
2		Шуруп 2-4х45 ГОСТ 1145-80*	2	0,003	Шаг 500
		Шуруп 2-3х30 ГОСТ 1145-80*	2	0,001	Шаг 250
		Материалы			
3					
4		Брусок деревянный сеч. 70х60	1		
		Наличник деревянный			
5		сеч. 90х16 ГОСТ 8242-75	1		
		Прокладка резиновая пористая уплотняющая сеч. 30х30			
6		ГОСТ 19177-81	1	0,002	из 2 полотен 80 мм
		То же сеч. 40х30	1	0,001	из 2 полотен 80 мм

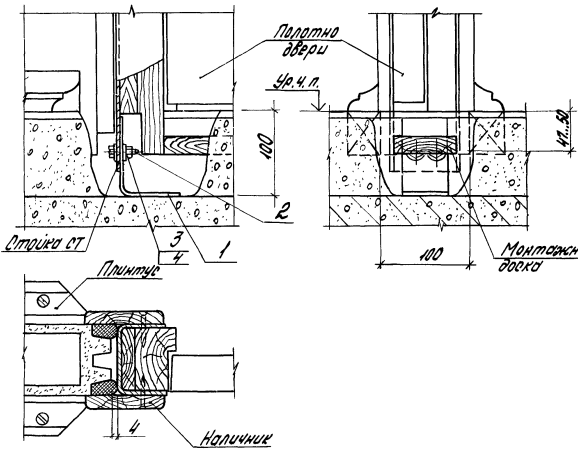

Марка поз.	Обозначение	Наименование	Кол.	Масса ед. кг	Примеч.
		Детали			
1	1.430.8-3/86-26	Изделие соединительное №18	1	0,24	
		Стандартные изделия			
2		Болт М8 х 25 ГОСТ 7798-70	2	0,015	
3		Гайка М8 ГОСТ 5915-70*	2	0,005	
4		Шайба 8.01 ГОСТ 11371-78*	4	0,002	

			1.430.8-3/86-18		
Зав. отд.	Битницкий			Стадия	Лист	Листов
Н. контр.	Ермолин		Узел 12	Р		1
Гл. арх. пр.	Ермолин			ЦНИИПромзданий		
Инженер	Королева					

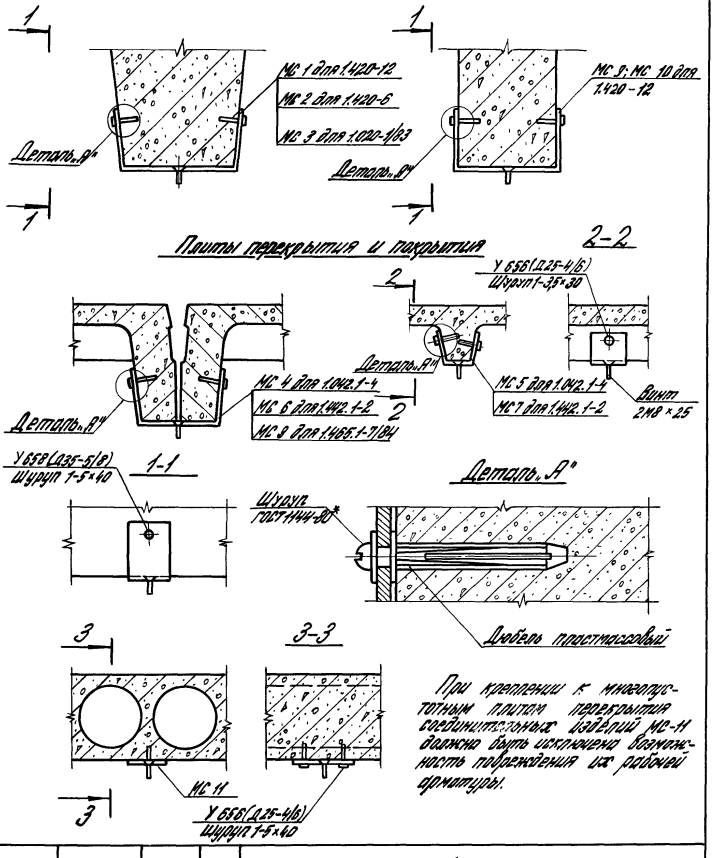

При креплении к многопустотным плитам перекрытия соединительных изделий МС-11 должно быть исключено возможность повреждения их рабочей арматуры.

			1.430.8-3/86-19			
Зав. отд.	Бутлицкий		Узлы крепления соединительных изделий МС к ригелям и плитам перекрытий	Стадия	Лист	Листов
Н. контр.	Ермолин			Р		1
Гл. арх. пр.	Ермолин			ЦНИИПРОМЗДАНИЙ		
Инженер	Королева					

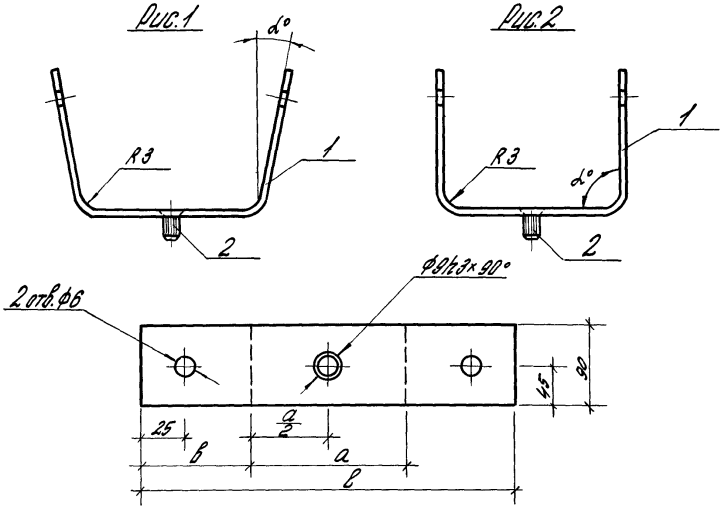

Обозначение	Марка	Рис.	l, мм	a, мм	в, мм	α°	Масса, кг
1.430.8-3/86-20	МС 1	1	580	304	138	29	1,2
-01	МС 2		660	384	138	4,5	1,4
-02	МС 3		800	524	138	5,5	1,7
-03	МС 4		465	185	138	8	1,0
-04	МС 5		230	64	83	11	0,5
-05	МС 6		465	185	138	6	1,0
-06	МС 7		220	54	83	9	0,5
-07	МС 8		425	149	138	7	0,9
-08	МС 9	2	580	304	138	90	1,2
-09	МС 10		480	204	138	90	1,0

Взам.инв.№ | Подпись и дата | Инв.№ подл.

Зав.отд.	Бутлицкий		
Н.контр.	Ермолин		
Гл.инж.пр.	Ермолин		
Инженер	Королева		

1.430.8-3/86-20

Изделие соединительное МС /МС1... МС10/

Стадия	Масса	Масштаб
Р	См.табл.	

Лист 1 | Листов 2

Лист Б-ПН-3 ГОСТ 19903-74* / В СТ3 кп 2 ГОСТ 16523-70*

ЦНИИПРОМЗДАНИЙ

Формат	Зона	Поз.	Обозначение	Наименование	Кол.	Примеч.
А4		1	1.430.8-3/86-20	Изделие соединительное МС1.МС10		
				Лист $\frac{Б-ПН-3\ ГОСТ\ 19903-74*}{В\ ст.3\ кп2\ ГОСТ\ 16523-70*}$	1	
				Стандартные изделия		
Б.4.		2		Винт 2М8×25 (для стально-		
				го каркаса)	1	0,01 кг

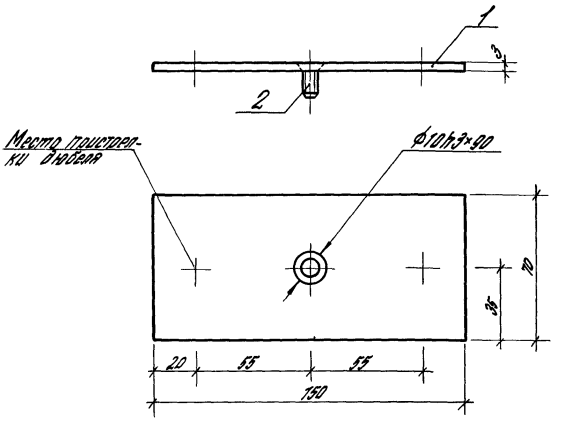

Формат	Зона	Поз.	Обозначение	Наименование	Кол.	Примеч.
А4		1	1.430.8-3/86-21	Изделие соединительное МС 11		
				Лист Б-ПН-3 ГОСТ 19903-74* / В ст 3 кп 2 ГОСТ 16523-70*	1	
				Стандартные изделия		
Б.Ч.		2		Винт 2М8×25 ГОСТ 17475-80*	1	0,01 кг

		1.430.8-3/86-21	
Изделие соединительное МС 11		Стадия	Масса	Масштаб
		Р	0,26	1:2
		Лист	Листов 1
Зав. отд. Бутлицкий		Лист Б-ПН-3 ГОСТ 19903-74* / В ст 3 кп 2 ГОСТ 16523-70*	ЦНИИПРОМЗДАНИЙ
Н. контр. Ермолин			
Гл. арх. пр. Ермолин			
Инженер Кондратьева			

Инв. № подл. | Подпись и дата | Взам. инв. №

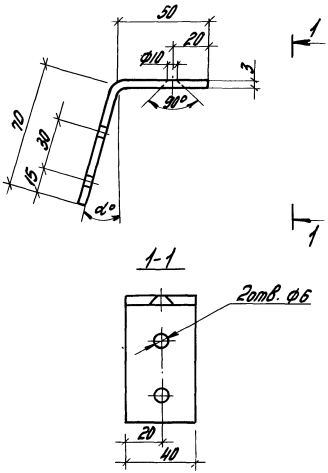

Обозначение	Марка	α°
1.430.8-3/86-22	МС12	7
-01	МС13	18

			1.430.8-3/86-22
			Изделие соединительное МС (МС12, МС13)
Зав. отд.	Бутлицкий		
Н. контр.	Ермолин		
Гл. арх. пр.	Ермолин		
Инжен.	Песочникова		

Стадия	Масса	Масштаб
Р	0,11	1:2
Лист	Листов 1	

Уголок 70×50×3 ГОСТ 19772-74* / 8 Ст.3 кп2 ГОСТ 16523-70*

ЦНИИПРОМЗДАНИЙ

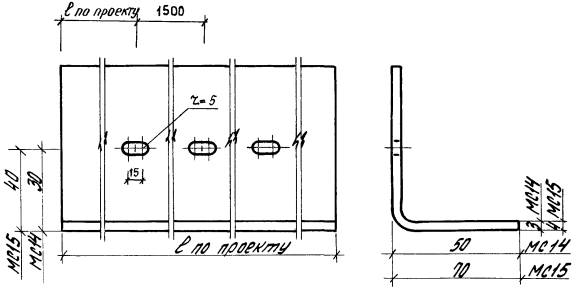

Обозначение	Марка	ГОСТ	Масса, кг
1.430.8-3/86-23	МС14	19772-74	2,7
-01	МС15	19772-74	4,79

Инв.№ подл. | Подпись и дата | Взам.инв.№

				1.430.8-3/86-23		
				Изделие соединительное МС (МС14; МС15)	Стадия: Р	Масса: см.табл.	Масштаб: 1:2
					Лист	Листов 1
Зав.отд.	Бутыцкий			Уголок 70×50×3; 90×70×4 ГОСТ 19772-74* 8 Ст.3кп2 ГОСТ 16523-70*	ЦНИИПРОМЗДАНИЙ	
Н.контр.	Ермолин					
Гл.спец.пр.	Ермолин					
Инженер	Перфильева					

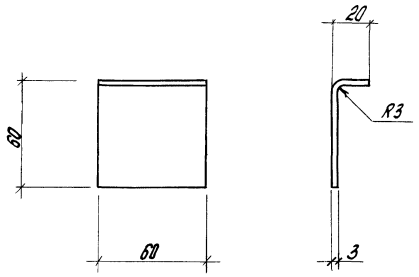

				1.430.8-3/86-24		
				Изделие соединительное МС 16	Стадия: Р	Масса: 0,11 / Масштаб: 1:2
					Лист	Листов 1
Зав.сто	Бутницкий			Уголок. 60х40х3 ГОСТ 19772-74* / ВСт.3кп2 ГОСТ 16523-70	ЦНИИПромзданий	
Н.контр.	Ермолин					
Гл.инж.пр.	Ермолин					
Инженер	Королева					

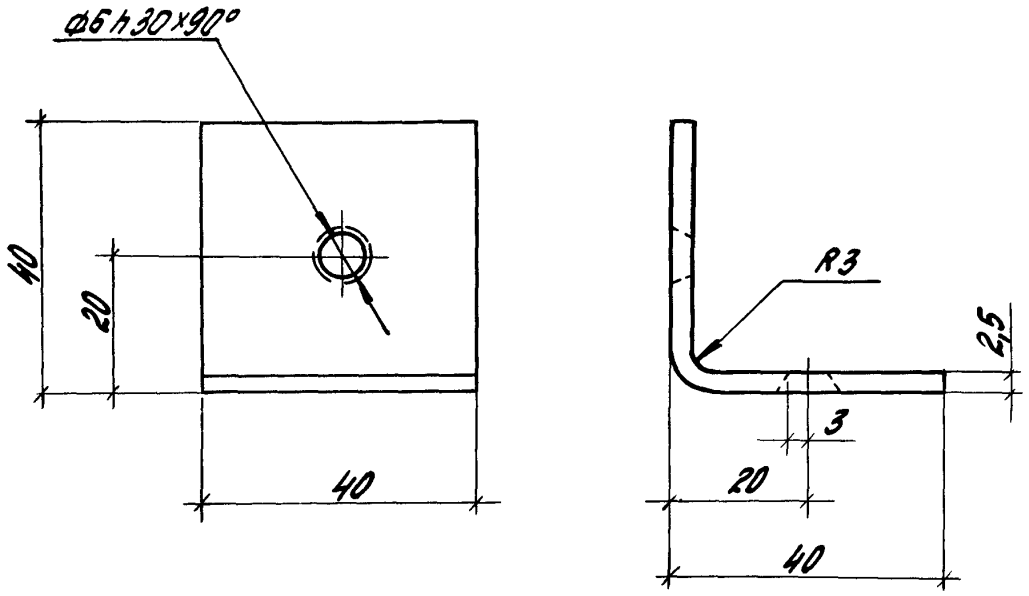

Инв. № подл.	Подпись и дата	Взам. инв. №	

Зав. отд.	Бутлицкий		
Н. контр.	Ермолин		
Гл. инж. пр.	Ермолин		
Инжен.	Королева		

1.430.8-3/86-25

Изделие соединительное МС 17

Стадия	Масса	Масштаб
Р	0,06	1:1
Лист	Листов 1	

Уголок $\frac{40\times40\times2.5\ ГОСТ\ 19772\text{-}74^{*}}{Ст.\ 3кп2\ ГОСТ\ 16523\text{-}70}$

ЦНИИпромзданий

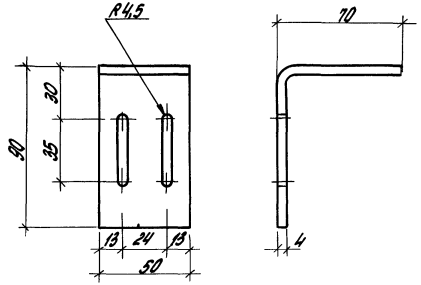

				1.430.8-3/86-26	
				Изделие соединительное МС18	Стадия: Р; Масса: 0,24; Масштаб: 1:2
					Лист; Листов 1
Зав.отд.	Бутлицкий			Уголок 90х70х4 ГОСТ 19772-74* Ст.3 кп2 ГОСТ 16523-70*	ЦНИИПРОМЗДАНИЙ
Н.контр.	Ермолин				
Гл.арх.пр.	Ермолин				
Инженер	Песочникова				

Инв.№ подл. | Подпись и дата | Взам.инв.№

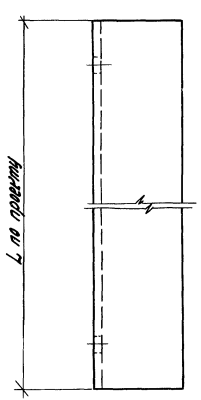

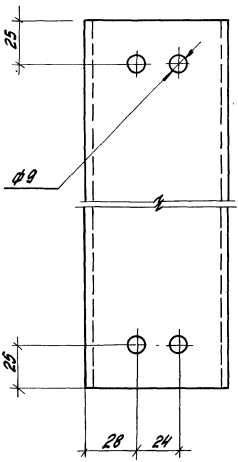

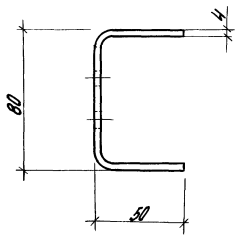

gost.e-ecolog.ru

			1.430.8-3/86-27		
			Стойки СТ	Стадия: Р	Масса: 5,18кг/м	Масштаб: 1:2
				Лист	Листов 1
Зав.отд.	Бутлицкий		Швеллер 80×60×4 ГОСТ8278-83 Ст.3кп ГОСТ16523-70*	ЦНИИПромзданий	
Н.контр.	Ермолин				
Гл.арх.пр.	Ермолин				
Инженер	Королева				