ТИПОВАЯ ДОКУМЕНТАЦИЯ НА СТРОИТЕЛЬНЫЕ СИСТЕМЫ И ИЗДЕЛИЯ ЗДАНИЙ И СООРУЖЕНИЙ

СЕРИЯ 1.430.8-2

СТЕНЫ ГОРИЗОНТАЛЬНОЙ РАЗРЕЗКИ ИЗ АСБЕСТОЦЕМЕНТНЫХ ЭКСТРУЗИОННЫХ ПАНЕЛЕЙ ДЛЯ ОДНОЭТАЖНЫХ ПРОМЫШЛЕННЫХ ЗДАНИЙ

ВЫПУСК 2

ИЗДЕЛИЯ СОЕДИНИТЕЛЬНЫЕ РАБОЧИЕ ЧЕРТЕЖИ

17641-03
ЦЕНА 0-34

gost.e-ecolog.ru

ЦЕНТРАЛЬНЫЙ ИНСТИТУТ ТИПОВОГО ПРОЕКТИРОВАНИЯ
ГОССТРОЯ СССР

Москва А-445 Смольная ул 22

Сдано в печать III 1982 года

Заказ № 2191 Тираж 3850 экз

ТИПОВАЯ ДОКУМЕНТАЦИЯ НА СТРОИТЕЛЬНЫЕ СИСТЕМЫ И ИЗДЕЛИЯ ЗДАНИЙ И СООРУЖЕНИЙ

СЕРИЯ 1.430.8-2

СТЕНЫ ГОРИЗОНТАЛЬНОЙ РАЗРЕЗКИ ИЗ АСБЕСТОЦЕМЕНТНЫХ ЭКСТРУЗИОННЫХ ПАНЕЛЕЙ ДЛЯ ОДНОЭТАЖНЫХ ПРОМЫШЛЕННЫХ ЗДАНИЙ

ВЫПУСК 2

ИЗДЕЛИЯ СОЕДИНИТЕЛЬНЫЕ РАБОЧИЕ ЧЕРТЕЖИ

Разработаны ЦНИИПромзданий

Зам директора по научной работе С.М Гликин
Рук ОКОК В.Н Макарцев
Гл инж проекта Ю В Гутникова

Утверждены Госстроем СССР протокол от 12 июня 1981г №46, введены в действие 1 ноября 1981г.

17641-03 2

Обозначение	Наименование	Стр
	Содержание	
1.430 8-2 2 ООПТО	Техническое описание	3-5
1.430.8-2 2 100	Изделие соединительное МС1 (МС2)	6,7
1.430.8-2.2 100 СБ	Изделие соединительное МС1 (МС2)	
	Сборочный чертеж	8
14308-2 2 110	Пластина П1	9
14308-2 2 120	Пластина П2	10
1.430.8-2.2 130	Скоба С1	11
1430.8-2.2 140	Скоба С2 (С3)	12
14308-2 2 150	Крюк К1 (К2)	13
1.4308-2 2 200	Изделие соединительное МС3 (МС4)	14,15
1.4308-2 2 200 СБ	Изделие соединительное МС3 (МС4)	
	Сборочный чертеж	16

1. Общая часть и область применения

1.1. Серия 1.430.8-2 содержит рабочие чертежи стен горизонтальной разрезки из асбестоцементных экструзионных панелей для одноэтажных промышленных зданий.

- Выпуск 0. Материалы для проектирования
- Выпуск 1. Узлы. Рабочие чертежи
- Выпуск 2. Изделия соединительные. Рабочие чертежи.

1.2. Настоящий выпуск содержит рабочие чертежи стальных соединительных изделий, предназначенных для крепления неутепленных и утепленных экструзионных стеновых панелей в зданиях, возводимых в I-IV районах по скоростному напору ветра с относительной влажностью воздуха помещений до 60% и средне-агрессивной средой при наличии защитно-декоративного заводского покрытия по п. 3.4.

1.3. Рабочие чертежи разработаны на следующие соединительные изделия, для которых приняты обозначения: МС1, МС2, МС3, МС4.

Инв.№ подл. | Подпись и дата | Взам.инв.№

Рук.отд.	Макарцев		
Гл.инж.пр.	Гутникова		

1.430.8-2.2 ОООТО

Техническое описание

Стадия	Лист	Листов
Р	1	3

ЦНИИПРОМЗДАНИЙ

17641-03 4

2. Краткая характеристика и назначение

2.1. Крепления представляют собой комплекты строительных изделий, состоящие из отдельных деталей - скоб, пластин, крюков, гаек и прокладок.

2.2. Крепления предназначены:

МС1 - для крепления панелей к колонне или стойке фахверка,

МС2 - для крепления панелей к стальным насадкам колонн или стоек фахверка;

МС3 - для крепления панелей у проемов и к угловой стойке;

МС4 - для крепления угловых панелей.

3. Технические требования

3.1. Общие.

3.1.1. Изделия для крепления асбестоцементных экструзионных панелей должны соответствовать требованиям настоящих рабочих чертежей.

3.1.2. Предприятие-изготовитель должно поставлять крепежные изделия полной готовности с нанесенными защитными покрытиями.

3.2. Материалы.

3.2.1. Применение материалов при изготовлении деталей должно производиться в соответствии с чертежами.

3.3. Детали и комплекты.

3.3.1. Стальные детали креплений не должны иметь дефектов внешнего вида и защитного слоя. Поверхность

деталей должна быть гладкой, а кроя и обрезы ровно оправлены. Наличие заусенцев, острых режущих ребер не допускается.

3.3.2. Чистота обработки деталей должна быть не ниже R_z 160 по ГОСТ 2789-73.

3.3.3. Предельные отклонения размеров отверстий Н14, остальных $\pm \frac{IT14}{2}$

3.3.4. Метрическая резьба должна выполняться в соответствии с требованиями ГОСТ 16093-70.*

3.3.5. Поступающие на сборку детали должны очищаться от загрязнений, стружки, окалины, масла

3.4. Защитно-декоративные покрытия

3.4.1. Стальные детали должны иметь заводское защитное покрытие. Скобы и детали без нарезки должны быть защищены способом горячего цинкования толщиной слоя цинка не менее 50 мк или металлизацией толщиной слоя цинка не менее 170 мк, а резьбовые детали-способом гальванического цинкования толщиной слоя цинка 20 мк с последующим хроматированием.

Инв. № подл. | Подпись и дата | Взам. инв. №

Формат	Зона	Поз	Обозначение	Наименование	Кол на исполнение 14308-2.2 100-									Примечание
					–	01	02	03	04	05	06	07	08	
				Документация										
11			14308-2 2 100СБ	Сборочный чертеж	×	×	×	×	×	×	×	×	×	
11			14308-2 2 00ОТО	Техническое описание	×	×	×	×	×	×	×	×	×	
				Детали										
11		1	1.4308-22 110	Пластина П1	1	1	1	1	1					
11		2	1.4308-2.2 120	Пластина П2	1	1	1	1	1					
11		3	14308-2.2 130	Скоба С1	1	1	1	1	1	1	1	1	1	
11		4	1.4308-2.2 140	Скоба С2						1	1	1	1	

Рук ОКОК	Макарцев	
Гл инж пр	Гутникова	
Нач констр	Проскурякова	
Рук групп	Проскурякова	
Ст инж	Доезжова	

1.430.8-2.2 100

Изделие соединительное МС1(МС2)

Стадия	Лист	Листов
Р	1	2

ЦНИИПРОМЗДАНИЙ

Копировала Левина

Формат 11

Инв. № подл.	Подпись и дата	Взам. инв. №

Формат	Зона	Поз.	Обозначение	Наименование	Кол на исполнение 1430.8-22 100-									Примечание
					–	01	02	03	04	05	06	07	08	
11		5	14308-22 150	Крюк К1-1						1				
			-01	Крюк К1-2							1			
			-02	Крюк К1-3								1		
			-03	Крюк К1-4	1								1	
			-04	Крюк К1-5		1								
			-05	Крюк К1-6			1							
			-06	Крюк К1-7				1						
			-07	Крюк К1-8					1					
				Стандартные изделия										
		6		Шайба 8.01 ГОСТ 11371-78	3	3	3	3	3	2	2	2	2	
		7		Гайка М8.01 ГОСТ 5915-70*	3	3	3	3	3	2	2	2	2	

17841-03 8

Изм.	Лист	№ докум.	Подпись	Дата	1430.8-22 100	Лист 2

Копировала: Левина Формат 11

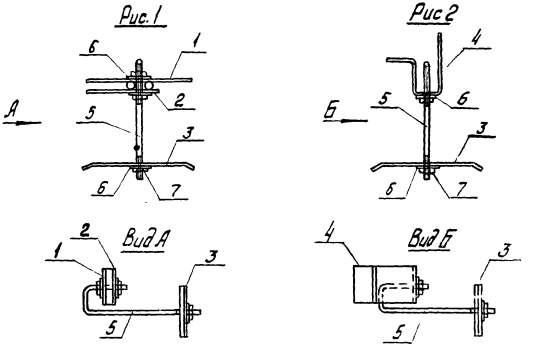

Обозначение	Марка	Рис	Масса, кг
1.4308-22 100	МС1-1	1	1,37
-01	МС1-2		1,38
-02	МС1-3		1,39
-03	МС1-4		1,40
-04	МС1-5		1,41
-05	МС2-1	2	1,07
-06	МС2-2		1,08
-07	МС2-3		1,09
-08	МС2-4		1,10

Рук ОКОК	Макарцев		
Гл инж пр	Гутникова	Гутник	
Норм контр	Проскурякова	Проск	
Рук групп	Проскурякова	Проск	
Ст инж	Дроздова	Дроздова	

1.4308-22 100СБ

Изделие соединительное МС1/МС2
Сборочный чертеж

Стадия	Масса	Масштаб
Р	см таблицу	—
Лист	Листов 1	

ЦНИИПРОМЗДАНИЙ

Инв № подл | Подпись и дата | Взам инв №

17641-03 9

R_z 160 (▽)

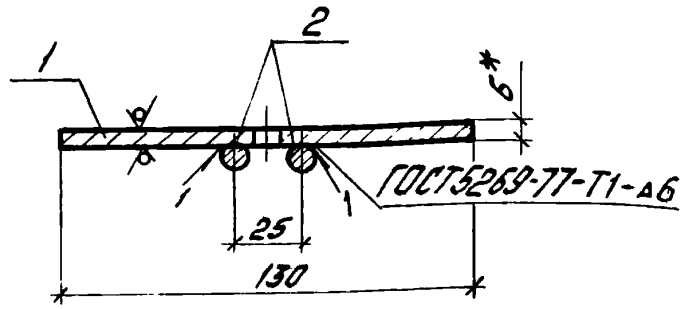

А

Вид А

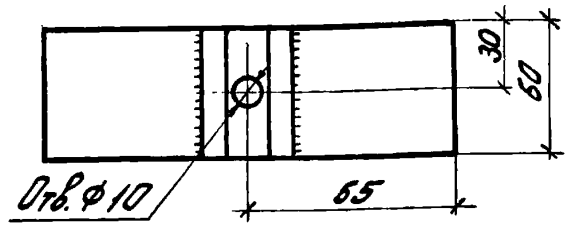

1.* Размер для справок

2. Предельные отклонения размеров: отверстий H14, остальных ± IT14/2

Формат	Зона	Поз.	Обозначение	Наименование	Кол-во	Примечание
				Детали		
Б/4		1	1.430.8-2.2 111	Основание		
				Лист В6ГОСТ19903-74* / Ст.3КПГОСТ14637-79	1	0,37 кг
Б/4		2	1.430.8-2.2 112	Стержень		
				Круг Ф10ГОСТ2590-71* / Ст3ГОСТ535-79	2	0,12 кг

Рук.ОПОК	Макарцев	
Гл.инж.пр.	Гутникова	
Норм.контр.	Проскурякова	
Рук.групп	Проскурякова	
Ст.инж.	Дразгова	

1.430.8-2.2 110

Пластина П1

Стадия	Масса	Масштаб
Р	0,49	1:2,5
Лист	Листов 1	

см. таблицу

ЦНИИПРОМЗДАНИЙ

17641-03 10

R_z 160 (V)

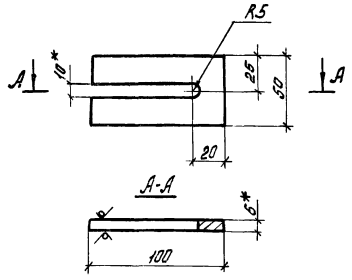

1. *Размер для справок
2. Предельные отклонения размеров: отверстий Н14, остальных $\pm \frac{IT14}{2}$

				14308-2.2 120			
				Пластина П2	Стадия	Масса	Масштаб
					Р	0,25	1:2,5
Рук ОКОК	Макарцев				Лист	Листов 1	
Гл инж пр	Путникова						
Норм контр	Проскурякова						
Рук ерпп	Проскурякова			Лист	В6 ГОСТ 19903-74*	ЦНИИПРОМЗДАНИЙ	
Ст инж.	Дроздова				В ст.3кп ГОСТ 14637-79		

Инв № подл | Подпись и дата | Взам. инв. №

17641-03 11

R_z 160 (V)

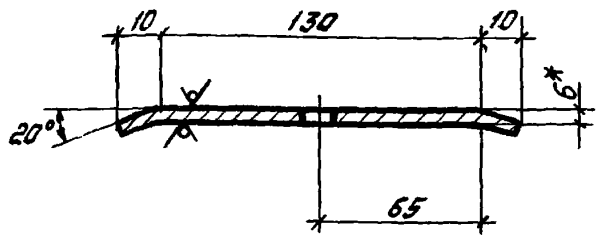

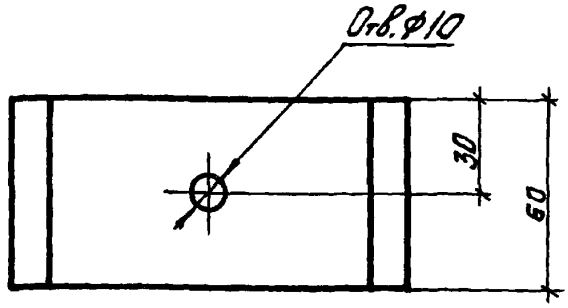

1 *Размер для справок

2. Предельные отклонения размеров:
отверстий H14, остальных $\pm \frac{IT14}{2}$

				1.430.8-2.2 130		
				Скоба С1	Стадия: Р	Масса: 0,45
					Масштаб: 1:2,5	
Рук.ОБОК	Токарцев				Лист	Листов 1
Гл.инж.пр	Гутникова			Лист: В6 ГОСТ 19903-74* / Вст3кп ГОСТ 14637-79	ЦНИИПРОМЗДАНИЙ	
Нач.конт	Проскурякова					
Рук.группы	Проскурякова					
Т.инж.	Дроздова					

R_z 160 ▽(▽)

Рис 1

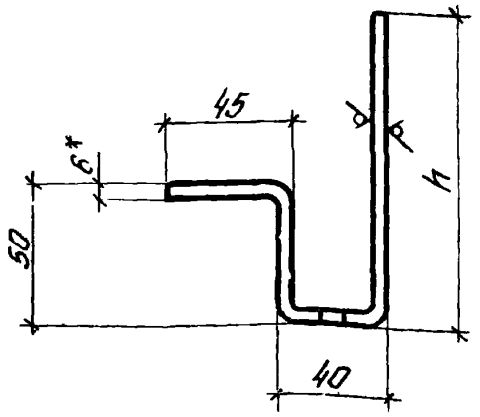

Рис 2

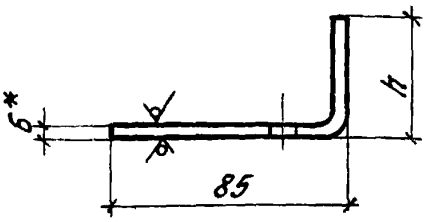

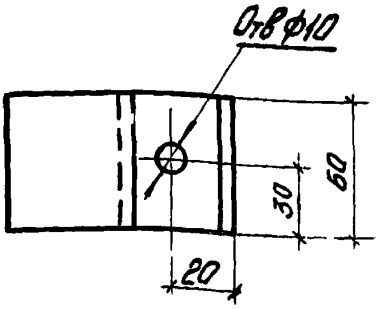

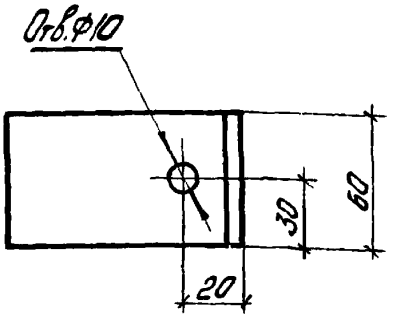

Обозначение	Марка	Рис	h мм	Длина развертки мм	Масса кг
1.430 8-2.2 140	C_2	1	80	200	0,56
-01	C_3	2	40	130	0,36
-02	C_4		60	150	0,42

1. *Размер для справок
2. Радиусы гиба $R = 1,2\,\delta$
3. Предельные отклонения размеров отверстий H14, остальных $\pm \frac{IT14}{2}$

Рук. ОКОК	Макарцев		
Гл. инж. пр	Гутникова		
Норм. контр	Проскурякова		
Рук. группы	Проскурякова		
Ст. инж.	Сразбова		

1.430.8-2 2 140

Скоба С2/С3)

Стадия	Масса	Масштаб
Р	см. таблицу	1:2,5
Лист	Листов 1	

Лист Бб ГОСТ 19903-74*
Вст3кп ГОСТ 14637-79

ЦНИИПРОМЗДАНИЙ

Рис 1

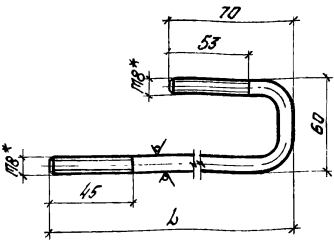

Рис 2 R_z 160 √(√)

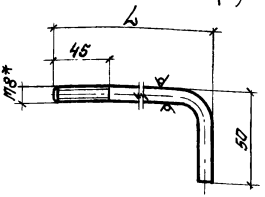

Обозначение	Марка	Рис	L, мм	Масса, кг	Обозначение	Марка	Рис	L, мм	Масса, кг
14308-22 150	К1-1		120	0,09	-08	К2-1		80	0.05
-01	К1-2		140	0,10	-09	К2-2		120	0,07
-02	К1-3		160	0,11	-10	К2-3		140	0,08
-03	К1-4		180	0,12	-11	К2-4		160	0,08
-04	К1-5	1	200	0,13	-12	К2-5	2	180	0,09
-05	К1-6		220	0,14	-13	К2-6		200	0,10
-06	К1-7		240	0,15	-14	К2-7		220	0,11
-07	К1-8		260	0,16	-15	К2-8		240	0,12
					-16	К2-9		260	0,13

1 *Размер для справок
2 Радиусы гиба R = 1,2б
3. Предельные отклонения размеров ± $\frac{IT14}{2}$

Рук ОКОК	Макарцев	Bleay	
Гл инж пр	Гутникова	Гутн.	
Норм контр	Проскурякова	Проск	
Рук группы	Проскурякова	Проск	
Ст инж.	Дроздова	Дроздова	

1430.8-2.2 150

Крюк К1 (К2)

Стадия	Масса	Масштаб
Р	см таблицу	1:2,5
Лист	Листов 1	

Круг $\frac{\text{Ф8 ГОСТ 2590-71*}}{\text{В ст 3 кп ГОСТ 535-79}}$

ЦНИИПРОМЗДАНИЙ

Инв. № подл.	Подпись и дата	Взам. инв. №

Формат	Зона	Поз.	Обозначение	Наименование	Кол. на исполнение 1.430.8-2.2 200-										Примечание
					-	01	02	03	04	05	06	07	08	09	
				Документация											
11			1.430.8-2.2 200СБ	Сборочный чертеж	X	X	X	X	X	X	X	X	X	X	
11			1.430.8-2.2 000ТО	Техническое описание	X	X	X	X	X	X	X	X	X	X	
				Детали											
11		1	1.430.8-2.2 140 -01	Скоба С3	1										
11			-02	Скоба С4		1									
11		2	1.430.8-2.2 130	Скоба С1			1	1	1	1	1	1	1	1	
11		3	1.430.8-2.2 150 -08	Крюк К2-1	1	1									
			-09	Крюк К2-2			1								
			-10	Крюк К2-3				1							
			-11	Крюк К2-4					1						

Рук. ОКОК	Макарцев		
Гл. инж. пр.	Гутникова		
Норм. контр.	Проскурякова		
Рук. группы	Проскурякова		
Ст. инж.	Дроздова		

1.430.8-2.2 200

Изделие соединительное МС3 (МС4)

Стадия	Лист	Листов
Р	1	2

ЦНИИПРОМЗДАНИЙ

17641-03 15

Формат	Зона	Поз.	Обозначение	Наименование	Кол на исполнение 1.430.8-2.2 200-										Примечание
					-	01	02	03	04	05	06	07	08	09	
				Детали											
11		3	1430 8-2.2 150 -12	Крюк К2-5						1					
			-13	Крюк К2-6							1				
			-14	Крюк К2-7								1			
			-15	Крюк К2-8									1		
			-16	Крюк К2-9										1	
				Стандартные изделия											
11		4		Шайба 8.01 ГОСТ 11371-78	1	1	1	1	1	1	1	1	1	1	
11		5		Гайка М8.01 ГОСТ 5915-70*	1	1	1	1	1	1	1	1	1	1	

91 ЕО-1761

Изм.	Лист	№ докум.	Подпись	Дата	1430.8-2.2 200	Лист 2

Рис 1

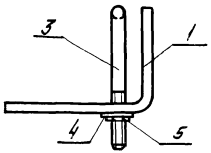

Рис 2

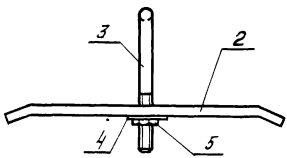

Обозначение	Марка	Рис	Масса, кг
1430.8-2.2 200	МС3-1	1	0,36
-01	МС3-2		0,39
-02	МС4-1	2	0,60
-03	МС4-2		0,63
-04	МС4-3		0,64
-05	МС4-4		0,65
-06	МС4-5		0,66
-07	МС4-6		0,67
-08	МС4-7		0,68
-09	МС4-8		0,70

				1430.8-2 2 200СБ			
				Изделие соединительное МС3(МС4) Сборочный чертеж	Стадия	Масса	Масштаб
					Р	см таблицу	—
					Лист	Листов 1	
Рук ОКОК	Макарцев				ЦНИИПРОМЗДАНИЙ		
Гл инж пр	Гутникова						
Норм контр	Проскурякова						
Рук эруппы	Проскурякова						
Ст инж	Дроздова						

gost.e-ecolog.ru