ТИПОВАЯ ДОКУМЕНТАЦИЯ НА СТРОИТЕЛЬНЫЕ СИСТЕМЫ И ИЗДЕЛИЯ ЗДАНИЙ И СООРУЖЕНИЙ

СЕРИЯ 1.430.8-2

СТЕНЫ ГОРИЗОНТАЛЬНОЙ РАЗРЕЗКИ ИЗ АСБЕСТОЦЕМЕНТНЫХ ЭКСТРУЗИОННЫХ ПАНЕЛЕЙ ДЛЯ ОДНОЭТАЖНЫХ ПРОМЫШЛЕННЫХ ЗДАНИЙ

ВЫПУСК 1

Узлы

РАБОЧИЕ ЧЕРТЕЖИ

17641-02

ЦЕНА 1-46

gost.e-ecolog.ru

ЦЕНТРАЛЬНЫЙ ИНСТИТУТ ТИПОВОГО ПРОЕКТИРОВАНИЯ
ГОССТРОЯ СССР

Москва, А-445, Смольная ул., 22

Сдано в печать III 1982 года

Заказ № 2192 Тираж 3850 экз.

ТИПОВАЯ ДОКУМЕНТАЦИЯ НА СТРОИТЕЛЬНЫЕ СИСТЕМЫ И ИЗДЕЛИЯ ЗДАНИЙ И СООРУЖЕНИЙ

СЕРИЯ 1.430.8-2

СТЕНЫ ГОРИЗОНТАЛЬНОЙ РАЗРЕЗКИ ИЗ АСБЕСТОЦЕМЕНТНЫХ ЭКСТРУЗИОННЫХ ПАНЕЛЕЙ ДЛЯ ОДНОЭТАЖНЫХ ПРОМЫШЛЕННЫХ ЗДАНИЙ

ВЫПУСК 1

Узлы
РАБОЧИЕ ЧЕРТЕЖИ

Разработаны ЦНИИпромзданий

Зам директора по научной работе С.М. Гликин
Рук. ОКОК В.Н. Макарцев
Гл. инж. проекта Ю.В. Гутникова

Утверждены Госстроем СССР протокол от 12 июня 1981 г. №46, введены в действие 1 ноября 1981 г

Обозначение	Наименование	Стр.
	Содержание	
1.430.8-2.1 00 ПЗ	Пояснительная записка	7
1.430.8-2.1 01	Узел 1. Крепление панелей к колонне или стойке фахверка у цоколя. Спецификация	8-10
1.430.8-2.1 01У	Узел 1. Крепление панелей к колонне или стойке фахверка у цоколя	11,12
1.430.8-2.1 02	Узел 2. Рядовое крепление панелей к колонне или стойке фахверка. Спецификация	13
1.430.8-2.1 02У	Узел 2. Рядовое крепление панелей к колонне или стойке фахверка	14
1.430.8-2.1 03	Узел 3. Крепление панелей к колонне или стойке фахверка в местах установки опорных столиков. Спецификация	15,16
1.430.8-2.1 03У	Узел 3. Крепление панелей к колонне или стойке фахверка в местах установки опорных столиков	17
1.430.8-2.1 04	Узлы 4 и 5. Крепление панелей к стальной насадке. Спецификация	18
1.430.8-2.1 04У	Узлы 4 и 5. Крепление панелей к стальной насадке	19
1.430.8-2.1 05	Узлы 6 и 7. Крепление насадок к несущим конструкциям покрытий. Спецификация	20
1.430.8-2.1 05У	Узлы 6 и 7. Крепление насадок к несущим конструкциям покрытий	21
1.430.8-2.1 06	Узел 8. Крепление панелей продольной стены к конструкциям покрытия типа „ЦНИИСК"	22
1.430.8-2.1 07	Узел 9. Крепление панелей торцовой стены к конструкциям покрытия типа „ЦНИИСК"	23
1.430.8-2.1 08	Узел 10. Крепление панелей продольной стены к конструкциям каркаса типа „Плауэн"	24

Обозначение	Наименование	Стр.
1.430.8-2.1 09	Узел 11. Крепление панелей торцовой стены к конструкциям каркаса типа „Плауэн"	25
1.430.8-2.1 10	Узел 12. Крепление панелей продольной стены к конструкциям покрытия из ферм по серии 1.460-5	26
1.430.8-2.1 11	Узел 13. Крепление панелей торцовой стены к конструкциям покрытия из ферм по серии 1.460-5	27
1.430.8-2.1 12	Узел 14. Крепление стального переплета по серии 1.436.2-15 к цоколю Спецификация	28
1.430.8-2.1 12У	Узел 14. Крепление стального переплета по серии 1.436.2-15 к цоколю	29
1.430.8-2.1 13	Узел 15. Крепление верха стального перепл. по серии 1.436.2-15 к ветровому ригелю при установке переплета на цоколь	30
1.430.8-2.1 13У	Узел 15. Крепление верха стального перепл. по серии 1.436.2-15 к ветровому ригелю при установке переплета на цоколь	31
1.430.8-2.1 14	Узел 16. Крепление верха стального переплета по серии 1.436.2-15 к ветровому ригелю. Спецификация	32
1.430.8-2.1 14У	Узел 16. Крепление верха стального переплета по серии 1.436.2-15 к ветровому ригелю	33
1.430.8-2.1 15	Узел 17. Крепление низа стального перепл. по серии 1.436.2-15 к ветровому ригелю. Спецификация	34
1.430.8-2.1 15У	Узел 17. Крепление низа стального переплета по серии 1.436.2-15 к ветровому ригелю	35

Инв.№ подл. | Подп. и дата | Взам.инв.№

Обозначение	Наименование	Стр.
1.430.8-2.1 16	Узел 18. Крепление панелей к колонне или стойке фахверка у оконного проема	36
1.430.8-2.1 17	Узел 19. Крепление панелей в углу здания с конструкциями покрытия типа „ЦНИИСК"	37, 38
1.430.8-2.1 17У	Узел 19. Крепление панелей в углу здания с конструкциями покрытия типа „ЦНИИСК"	39
1.430.8-2.1 18	Узел 20. Крепление панелей в углу здания с конструкциями каркаса типа „Плауэн"	40, 41
1.430.8-2.1 19	Узел 21. Крепление панелей в углу здания с конструкциями покрытия из ферм по серии 1.460-5	42, 43
1.430.8-2.1 20	Узел 22. Продольный температурный шов в зданиях с конструкциями покрытия типа „ЦНИИСК"	44
1.430.8-2.1 21	Узел 23. Поперечный температурный шов в зданиях с конструкциями каркаса типа „Плауэн"	45
1.430.8-2.1 22	Узел 24. Сопряжение панелей и цоколя из легкобетонных панелей	46
1.430.8-2.1 23	Узел 25. Сопряжение панелей и цоколя из кирпича	47
1.430.8-2.1 24	Узел 26. Устройство горизонтального стыка панелей	48
1.430.8-2.1 25	Узел 27. Устройство вертикального стыка панелей с применением стального нащельника. Спецификация	49
1.430.8-2.1 25У	Узел 27. Устройство вертикального стыка панелей с применением стального нащельника	50
1.430.8-2.1 26	Узел 28. Вариант устройства вертикального стыка	

Инв. № подл. | Подп. и дата | Взам. инв. №

Обозначение	Наименование	Стр.
	панелей с применением алюминиевого	
	нащельника	51
1.430.8-2.1 27	Узел 29. Сопряжение стального перепле-	
	та по серии 1.436.2-15 с цоколем. Спецификац	52
1.430.8-2.1 27У	Узел 29. Сопряжение стального перепле-	
	та по серии 1.436.2-15 с цоколем	53
1.430.8-2.1 28	Узел 30. Сопряжение низа стального пере-	
	плета по серии 1.436.2-15 с панелью	54
1.430.8-2.1 29	Узлы 31 и 32. Сопряжение верха стального	
	переплета по серии 1.436.2-15 с панелью.	
	Спецификация	55,56
1.430.8-2.1 29У	Узлы 31 и 32. Сопряжение верха стального	
	переплета по серии 1.436.2-15 с панелью	57
1.430.8-2.1 30	Узел 33. Сопряжение стального переплета	
	по серии 1.436.2-15 с панелью. Спецификация	58,59
1.430.8-2.1 30У	Узел 33. Сопряжение стального переплета	
	по серии 1.436.2-15 с панелью	60
1.430.8-2.1 31	Узел 34. Заделка швов между панелями	
	в углу здания с конструкциями	
	покрытия типа „ЦНИИСК"	61
1.430.8-2.1 32	Узел 35. Заделка угла здания с конструк-	
	циями каркаса типа „Плауэн". Спецификация	62
1.430.8-2.1 32У	Узел 35. Заделка угла здания с кон-	
	струкциями каркаса типа „Плауэн"	63
1.430.8-2.1 33	Узел 36. Заделка угла здания с конструк-	
	циями покрытия из ферм по серии 1.460-5.	64
	Спецификация	
1.430.8-2.1 33У	Узел 36. Заделка угла здания с кон-	
	струкциями покрытия из ферм по	

Инв. № подл. | Подп. и дата | Взам. инв. №

Обозначение	Наименование	Стр.
	серии 1460-5	65
1.430.8-2.1 34	Узел 34. Сопряжение панели и рамы	
1.430.8-2.1 35	Ворот	66
1.430.8-2.1 36	Накладка НС	67-69
1.430.8-2.1 37	Стальной элемент С	70.71
1.430.8-2.1 38	Сухарь М	72
1.430.8-2.1 39	Опорный столик	73
1.430.8-2.1 40	Фасонный элемент	74
	Нащельник Н9	75

Инв. № подл. | Подп. и дата | Взам. инв. №

1. Настоящий альбом - выпуск 1 содержит рабочие чертежи монтажных и архитектурных узлов стен с горизонтальной разрезкой из асбестоцементных экструзионных панелей для одноэтажных отапливаемых производственных зданий с легкими несущими конструкциями покрытий типа „ЦНИИСК" (серия 1.460-6), „Плауэн" (серия 10107 км), стропильных ферм из круглых труб пролетами 18 и 24 м (серия 1.460-5), стальных конструкций с применением широкополочных тавров (серия 1.460-8) и ферм с поясами из широкополочных двутавров (серия 1.460.2-11).

2. Выпуск 1 следует рассматривать совместно с выпуском 0 - „Материалы для проектирования," в котором приводится номенклатура асбестоцементных экструзионных панелей, схемы расположения панелей, их креплений и узлов стен и выпуском 2 - „Изделия соединительные".

3. Узлы стен в настоящем выпуске приведены для панелей толщиной 120 мм. Для панелей толщиной 140, 160 и 180 мм узлы выполняются аналогично.

4. Для устройства углов здания при отсутствии угловых панелей могут применяться стальные профилированные листы с утеплителем по аналогии с конструкцией, разработанной для зданий с покрытием из стропильных ферм по серии 1.460-5 (см. узел 36).

Условное обозначение

ᴍᴍᴍ - утеплитель

				1.430.8-2.1 ООПЗ			
				Пояснительная записка	Стадия	Лист	Листов
					Р		1
Рук.о.к.о.п.	Макарцев				ЦНИИПРОМЗДАНИЙ		
Гл.инж.пр.	Гутникова						

Инв.№ подл. | Подп. и дата | Взам. инв.№

Инв. № подл.	Подп. и дата	Взам. инв. №

Формат	Зона	Поз.	Обозначение	Наименование	Количество на исполнение 1.430.8-2.1 01 —										Примечание
					—	01	02	03	04	05	06	07			
				Документация											
11			1.430.8-2.1 201У	Сборочный чертеж	×	×	×	×	×	×	×	×			
				Сборочные единицы											
11		1	1.430.8-2.2 200-05	Изделие соединительное МС4-4	1										
			-06	Изделие соединительное МС4-5		1			1						
			-07	Изделие соединительное МС4-6			1			1					
			-08	Изделие соединительное МС4-7				1			1				
			-09	Изделие соединительное МС4-8								1			
				Детали											
11		2	1.430.8-2.1 39-02	Фасонный элемент Ф1	2,1	2,1	2,1	2,1	2,1	2,1	2,1	2,1			кг/м
11		3	1.430.8-2.1 36	Стальной элемент С1	1	1	1	1	1	1	1	1			
11		4	-03	Стальной элемент С4	1	1	1	1	1	1	1	1			

Рук. окол.	Макарцев	[signature]	
Гл. инж. пр.	Сутникова	[signature]	
Н. контр.	Проскурякова	[signature]	
Рук. гр. утв.	Проскурякова	[signature]	
Ст. инж.	Дроздова	[signature]	

1.430.8-2.1 01

Узел 1 Крепление панелей к колонне или стойке фахверка у цоколя

Стадия	Лист	Листов
Р	1	3

ЦНИИПРОМЗДАНИЙ

Инв. № подл.	Подп. и дата	Взам. инв. №

Позиция	Зона	Поз	Обозначение	Наименование	Количество на исполнение 1.430.8-21 01- —	01	02	03	04	05	06	07			Примечание
				Стандартные изделия											
		5		Шуруп 2,84×20, ГОСТ 1145-70*	2	2	2	2	2	2	2	2			
				Материалы											
		6		Антисептированный деревянный брусок											
				ГОСТ 8486-66, 40×80	0,003				0,003						м3
				40×100		0,004				0,004					м3
				40×120			0,005				0,005				м3
				40×140				0,006				0,006			м3
		7		Губчатая резина, δ=8 мм											
				ГОСТ 7338-77*											м
		8		Плиты древесно-волокнистые											
				изоляционно-отделочные											
				δ=20, ГОСТ 4598-74*											м2 по проекту

1.430.8-21 01

Лист 2

Формат	Зона	Поз.	Обозначение	Наименование	Количество на исполнение 1.4308-21 01-										Примечание
					—	01	02	03	04	05	06	07			
				Материалы											
		9		Клей 88-Н											
				ТУ6-02-38-105-1051-76	0,15	0,15	0,15	0,15	0,15	0,15	0,15	0,15			кг/м²
		10		Цементный раствор М100											м³ по проекту
		11		Рубероид ГОСТ 10923-76											м² по проекту

Спецификация дана на узел

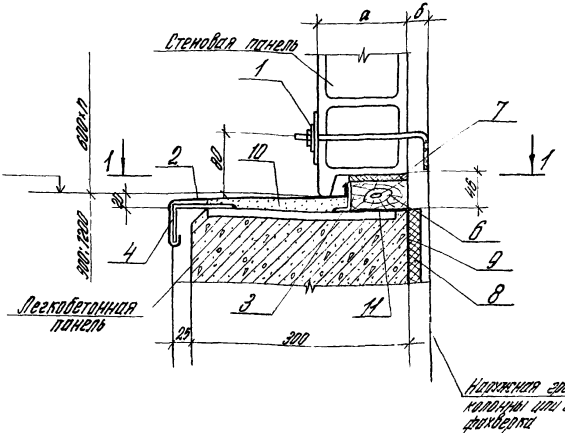

Обозначение	Размеры, мм	
	а	б
1.430 8-2.1 01	120	30
-01	140	
-02	160	
-03	180	
-04	120	50
-05	140	
-06	160	
-07	180	

1. б = 50 мм - для зданий с конструкциями каркаса типа „Плоцк"
2. Сварные швы h = 4мм
3. Сварку производить электродами типа Э42 по ГОСТ 9467-75

Инв. № подл.	Подп. и дата	Взам. инв. №		
Гл. инж. пр.	Мягашев		1.430 8-2.1 01У	
Гл. инж. пр.	Гутников			
Н. контр.	Плоскурова		Узел 1. Крепление панелей к колонне или стойке фахверка у цоколя	Стадия: Р; Лист: 1; Листов: 2
Рук. группы	Плоскурова			ЦНИИПРОМЗДАНИЙ
Ст. инж.	Дорогова			

1-1
(повернуто)

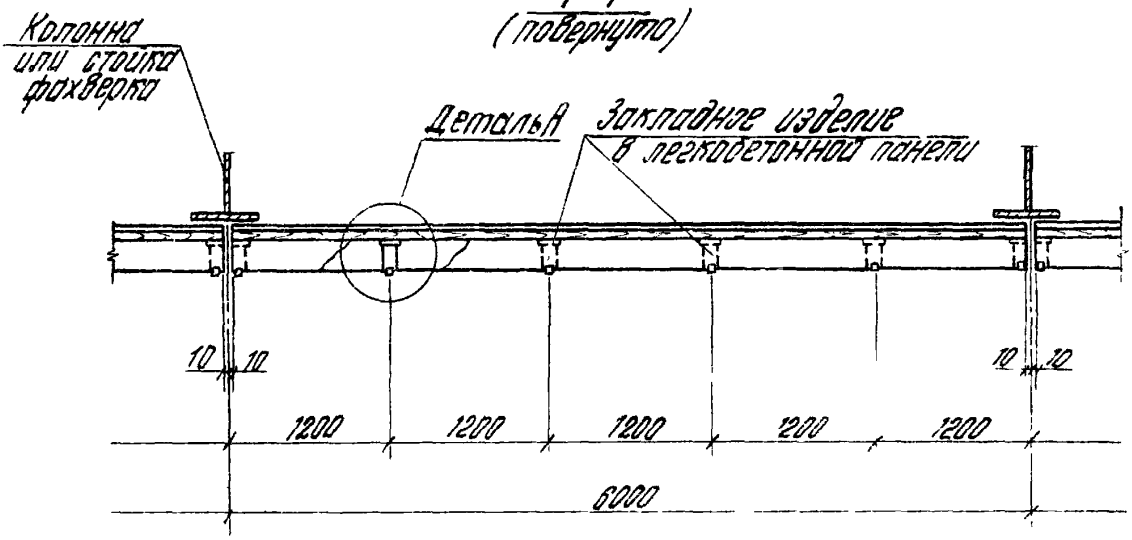

Деталь А

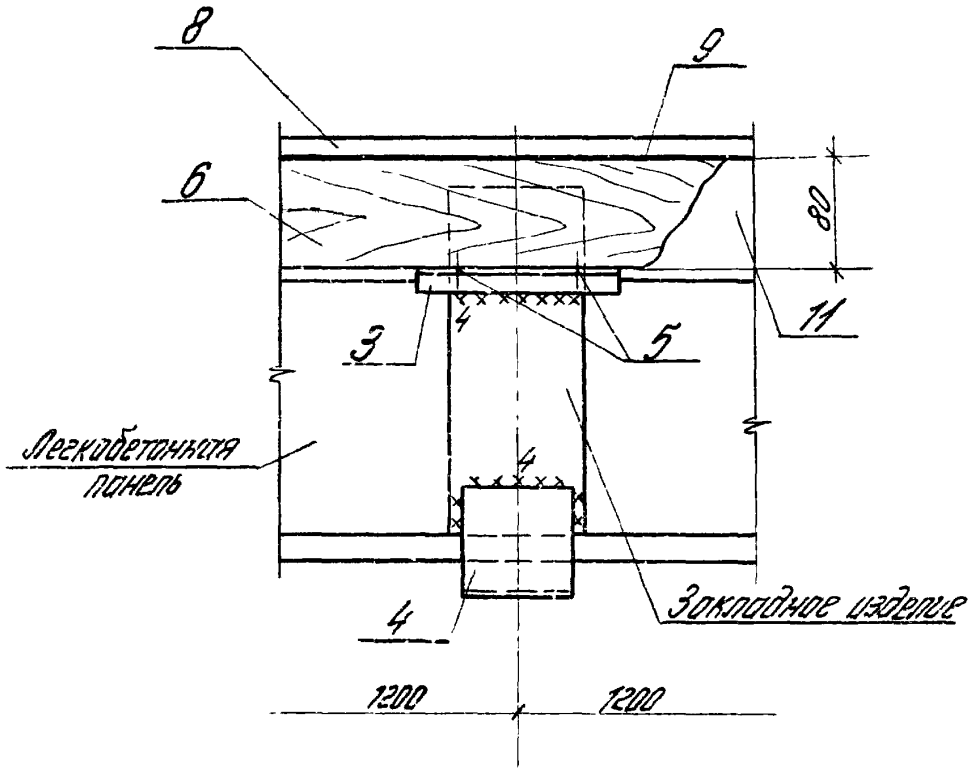

В узле „А" фасонный элемент Ф1 (поз.2) и цементный раствор (поз.10) условно не показаны

Инв. № подл.	Подп. и дата	Взам. инв. №

Формат	Зона	Поз.	Обозначение	Наименование	Количество на исполнение 1.430.8-2.1 02-										Примечание
					—	01	02	03	04	05	06	07			
				Документация											
11			1.430.8-2.1 02 У	Сборочный чертеж	×	×	×	×	×	×	×	×			
				Сборочные единицы											
11		1	1.430.8-2.2 100	Изделие соединительное МС1-1	1										
			-01	Изделие соединительное МС1-2		1			1						
			-02	Изделие соединительное МС1-3			1			1					
			-03	Изделие соединительное МС1-4				1			1				
			-04	Изделие соединительное МС1-5								1			

Спецификация дана на узел

				1.430.8-2.1 02			
Рук. окол.	Макарцев	[signature]		Узел 2. Рядовое крепление панелей к колонне или стойке фахверка	Стадия	Лист	Листов
Гл. инж. пр.	Гутникова	[signature]			Р		1
Н. контр.	Проскурякова	[signature]			ЦНИИПРОМЗДАНИЙ		
Рук. группы	Проскурякова	[signature]					
Ст. инж.	Дроздова	[signature]					

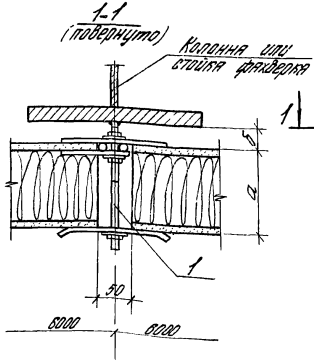

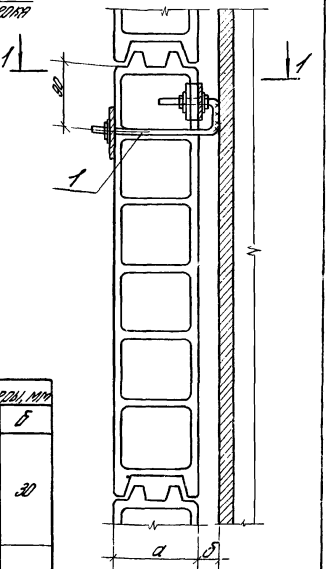

Обозначение	Размеры, мм	
	а	б
1.430.8 – 2.1 02	120	30
-01	140	
-02	160	
-03	180	
-04	120	50
-05	140	
-06	160	
-07	180	

1. б = 50мм – для зданий с конструкциями каркаса типа „Плахэн"
2. Сварные швы hш = 4мм
3. Сварку производить электродами типа Э42 по ГОСТ 9467-75

Рук. окон.	Макарцев		
Гл. инж.	Сутникова		
Н. контр.	Проскурякова		
Рук. групп.	Проскурякова		
Ст. инж.	Дроздова		

1.430.8-2.1 02.У

Узел 2. Рядовое крепление панелей к колонне или стойке фахверка

Стадия	Лист	Листов
Р		1

ЦНИИПРОМЗДАНИЙ

Инв. № подл.	Подп. и дата	Взам. инв. №

Формат	Зона	Поз.	Обозначение	Наименование	Количество на исполнение 1.430.8-2.1 03-										Примечание
					—	01	02	03	04	05	06	07			
				Документация											
11			1.430.8-2.1 03 У	Сборочный чертеж	X	X	X	X	X	X	X	X			
				Сборочные единицы											
11		1	1.430.8-2.2 100	Изделие соединительное МС1-1	1										
			-01	Изделие соединительное МС1-2		1			1						
			-02	Изделие соединительное МС1-3			1			1					
			-03	Изделие соединительное МС1-4				1							
			-04	Изделие соединительное МС1-5							1				
11		2	1.430.8-2.2 200-05	Изделие соединительное МС4-4	1							1			
			-06	Изделие соединительное МС4-5		1			1						
			-07	Изделие соединительное МС4-6			1			1					
			-08	Изделие соединительное МС4-7				1			1				
			-09	Изделие соединительное МС4-8								1			

Рук. окок	Макарцев	Вдаш	
Гл. инж. пр.	Гутникова	Гутник	
Н. контр.	Проскурякова	Проск	
Рук. группы	Проскурякова	Проск	
Ст. инж.	Дроздова	Дроздова	

1.430.8-2.1 03

Узел 3. крепление панелей к колонне или стойке фахверка в местах установки опорных столиков

Стадия	Лист	Листов
Р	1	2

ЦНИИПРОМЗДАНИЙ

Формат	Зона	Поз.	Обозначение	Наименование	Количество на исполнение 1.430.8-2.1 03-										Примечание
					–	01	02	03	04	05	06	07			
				Детали											
11		3	1.430.8-2.1 38	Опорный столик						1	1	1			
			1.430.8-2.1 36-02	Фиксирующая прокладка					1	1	1	1			
			-09	Фиксирующая прокладка	1	1	1	1							
				Стандартные изделия											
		3		Опорный столик											
				L100×65 ГОСТ 8509-72, ℓ=270	1	1	1	1	1						

Спецификация дана на узел

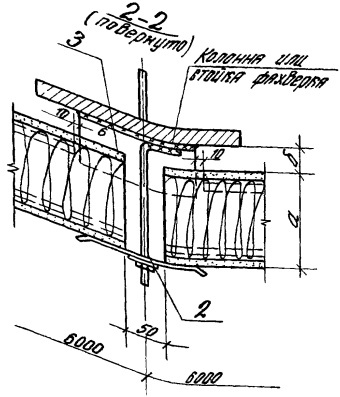

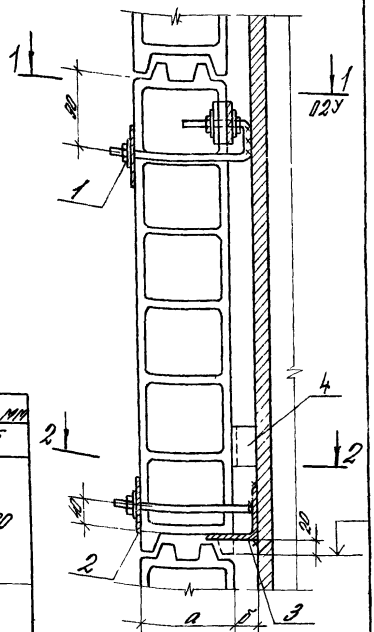

Обозначение	Размеры, мм	
	а	б
1.430.8-2.1 03	120	30
-01	140	
-02	160	
-03	180	
-04	120	50
-05	140	
-06	160	
-07	180	

1. δ=50 мм - для зданий с конструкциями каркаса типа „Плаузн"
2. Сварные швы h=4мм, кроме оговоренных
3. Сварку производить электродами типа Э42 по ГОСТ 9467-75

Рук. окок	Макарцев		
Гл.инж.пр.	Сутникова		
Н. контр.	Проскуракова		
Рук. групп.	Проскуракова		
Ст. инж.	Дроздова		

1.430.8-2.1 03У

Узел 3. Крепление панелей к колонне или стойке фахверка в местах установки опорных столиков

Стадия	Лист	Листов
Р		1

ЦНИИПРОМЗДАНИЙ

Инв. № подл. | Подп. и дата | Взам. инв. №

Формат	Зона	Поз.	Обозначение	Наименование	Количество на исполнение 1.430.8-2.1 04-										Примечание
					—	01	02	03	04	05	06	07			
				Документация											
А1			1.430.8-2.1 04 У	Сборочный чертеж	×	×	×	×	×	×	×	×			
				Сборочные единицы											
А1		1	1.430.8-2.2 100-05	Изделие соединительное МС2-1	1										
			-06	Изделие соединительное МС2-2		1									
			-07	Изделие соединительное МС2-3			1								
			-08	Изделие соединительное МС2-4				1							
		2	1.430.8-2.2 200-02	Изделие соединительное МС4-1					1						
			-03	Изделие соединительное МС4-2						1					
			-04	Изделие соединительное МС4-3							1				
			-05	Изделие соединительное МС4-4								1			
				Детали											
		3	1.430.8-2.1 36-01	Фиксирующая прокладка С2	2	2	2	2	2	2	2	2			

Спецификация дана на узел

Рук. отдела	Макарцев		1.430.8-21. 04
Гл. инж. пр.	Гутников		
Н. контр.	Прокурякова		Узлы 4 и 5. Крепление панелей к стальной насадке
Рук. группы	Прокуряков		Стадия: Р; Лист: ; Листов: 1
Ст. инж.	Лозовой		ЦНИИПРОМЗДАНИЙ

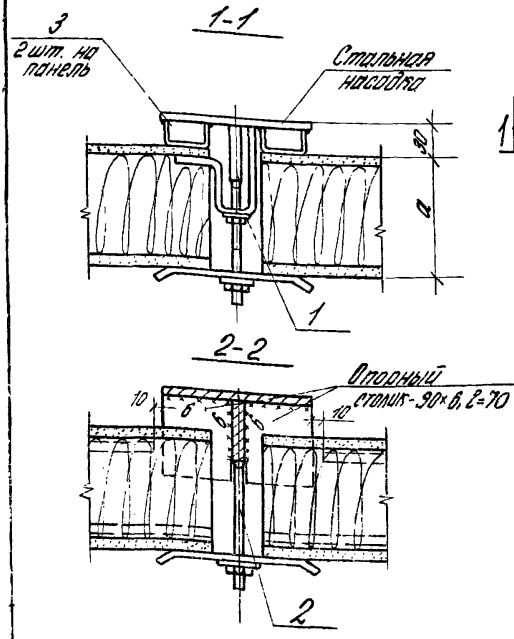

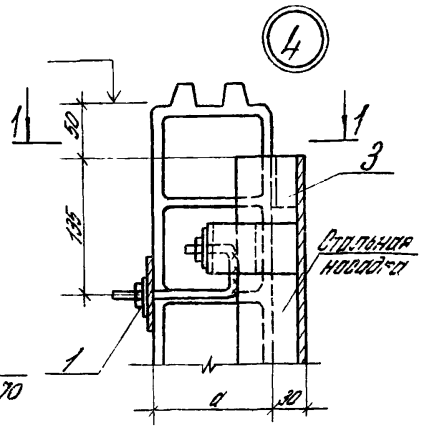

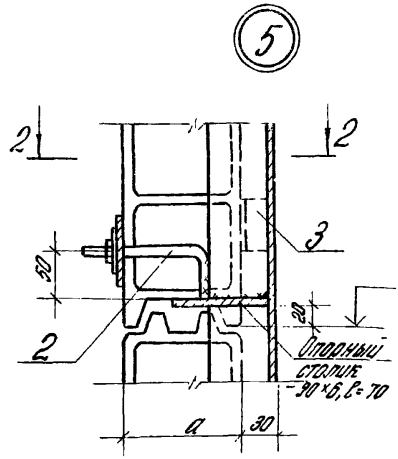

Обозначение	Номер узла	a мм
1.430.8-2.1 04	4	120
-01		140
-02		160
-03		180
-04	5	120
-05		140
-06		160
-07		180

1. В разрезе 2-2 фиксирующая прокладка (поз.3) условно не показана
2. Сварные швы h=4мм, кроме оговоренных
3. Сварку производить электродами типа Э45 по ГОСТ 9467-75

Рук.окон.	Макарцев	[signature]	
Гл.инж.пр.	Гутникова	[signature]	
Н.контр.	Проскурякова	[signature]	
Рук.группы	Проскурякова	[signature]	
Ст.инж.	Дроздова	[signature]	

1.430.8-2.1 04У

Узлы 4 и 5. Крепление панелей к стальной насадке

Стадия	Лист	Листов
Р		1

ЦНИИПРОМЗДАНИЙ

Инв. № подл. | Подп. и дата | Взам. инв. №

Инв. N подл.	Подп. и дата	Взам. инв. N

Формат	Зона	Поз.	Обозначение	Наименование	Колич на исполнение 1.430.8-2.1 05 -										Примечание
					—	01									
				Документация											
11			1.430.8-2.1 05Y	Сборочный чертеж	X	X									
				Сборочные единицы											
11		1	1.430.8-2.1 35	Насадка НС1-1	1										
			-01	Насадка НС1-2	1										
			-02	Насадка НС1-3	1										
			-03	Насадка НС1-4	1										
			-04	Насадка НС1-5	1										
11		2	-05	Насадка НС2		1									

Спецификация дана на узел

Рук. окон	Макарцев	Вл	
Гл. инж. пр.	Гутникова	Гут	
Н. контр.	Проскурякова	Проск	
Рук. группы	Проскурякова	Проск	
Ст. инж.	Дроздова	Дрозд	

1.430.8-2.1 05

Узлы 6 и 7. Крепление насадок к несущим конструкциям покрытий

Стадия	Лист	Листов
Р		1

ЦНИИПРОМЗДАНИЙ

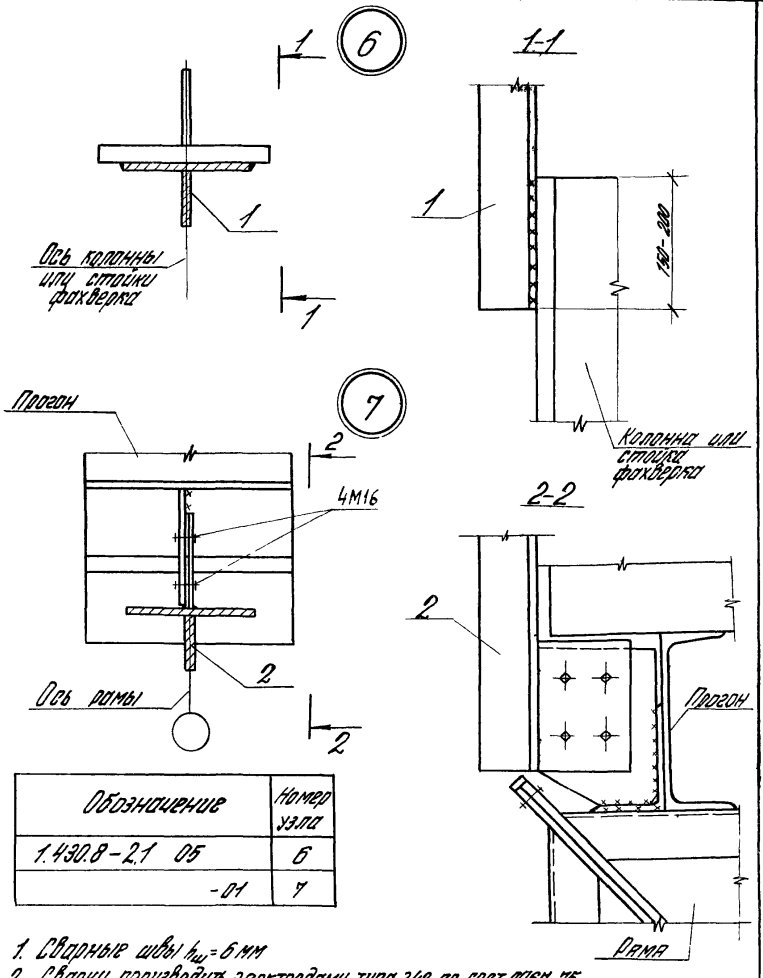

Обозначение	Номер узла
1.430.8-2.1 05	6
-01	7

1. Сварные швы $h_ш$ = 6 мм
2. Сварку производить электродами типа Э42 по ГОСТ 9467-75

Рук. окол.	Макарцев	Вдеан		1.430.8-2.1 05У			
Гл. инж. пр.	Гутникова	Гутник		Узлы 6 и 7. Крепление насадок к несущим конструкциям покрытий	Стадия	Лист	Листов
Н. контр.	Проскурякова	Проск			Р		1
Рук. группы	Проскурякова	Проск			ЦНИИПРОМЗДАНИЙ		
Ст. инж.	Дроздова	Дроздова					

Инв. № подл. | Подпись и дата | Взам. инв. №

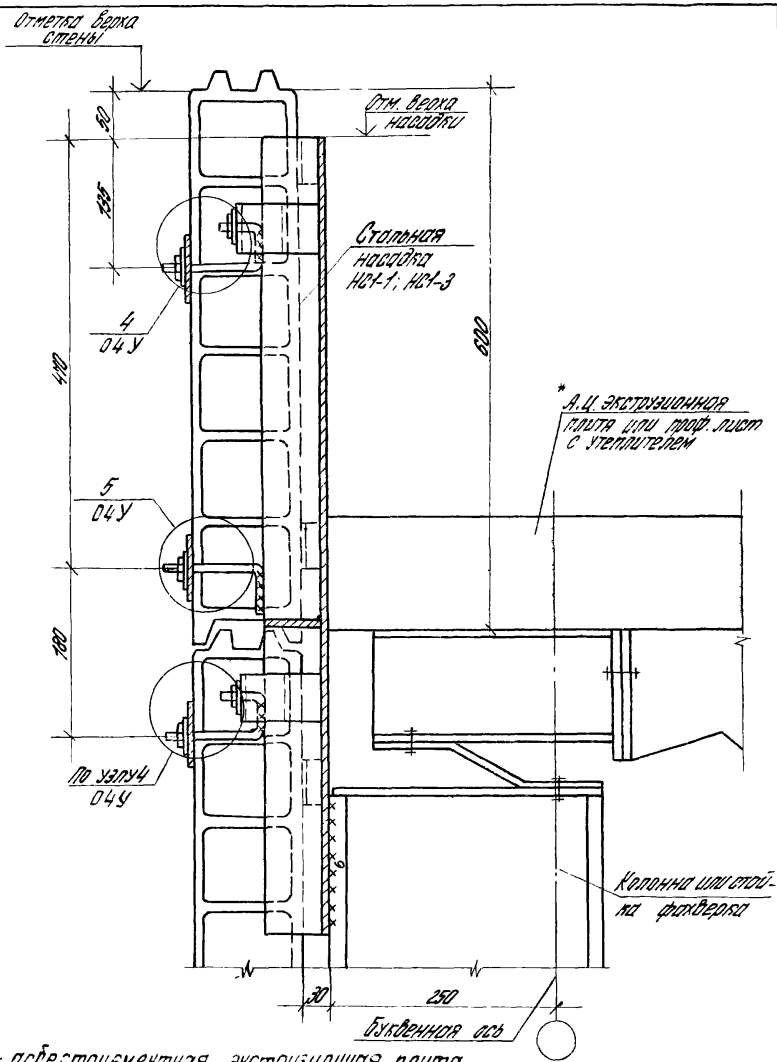

* – асбестоцементная экструзионная плита

				1.4308-2.1 06		
Рук. обоб.	Макарцев		Узел 8. Крепление панелей продольной стены к конструкциям покрытия типа „ЦНИИПРОМЗДАНИЙ"	Стадия	Лист	Листов
Гл. инж. пр.	Сутникова			Р		1
Н. контр.	Проскурякова			ЦНИИПРОМЗДАНИЙ		
Рук. группы	Проскурякова					
Ст. инж.	Дроздова					

Инв. № подл. | Подпись и дата | Взам. инв. №

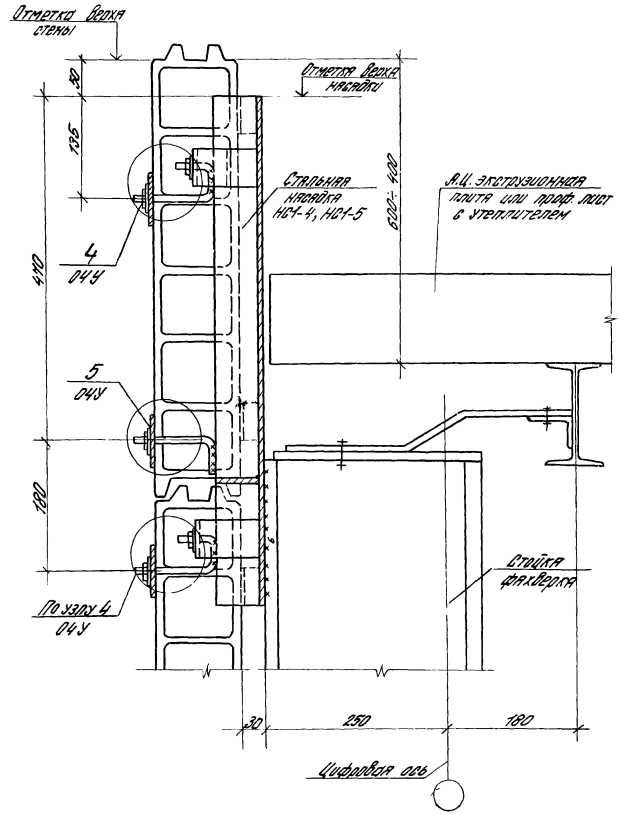

				1.4308-2.1 07	
Рук. отд.	Макаров		Узел 9 Крепление панелей торцовой стены к конструкциям покрытия типа „ЦНИИСК"	Стадия	Лист	Листов
Гл. инж. пр.	Этингоф			Р		1
Н. контр.	Трескунова			ЦНИИПРОМЗДАНИЙ		
Рук. сект.	Трескунова					
Ст. инж.	Дорофеев					

Инв. № подл. | Подп. и дата | Взам. инв. №

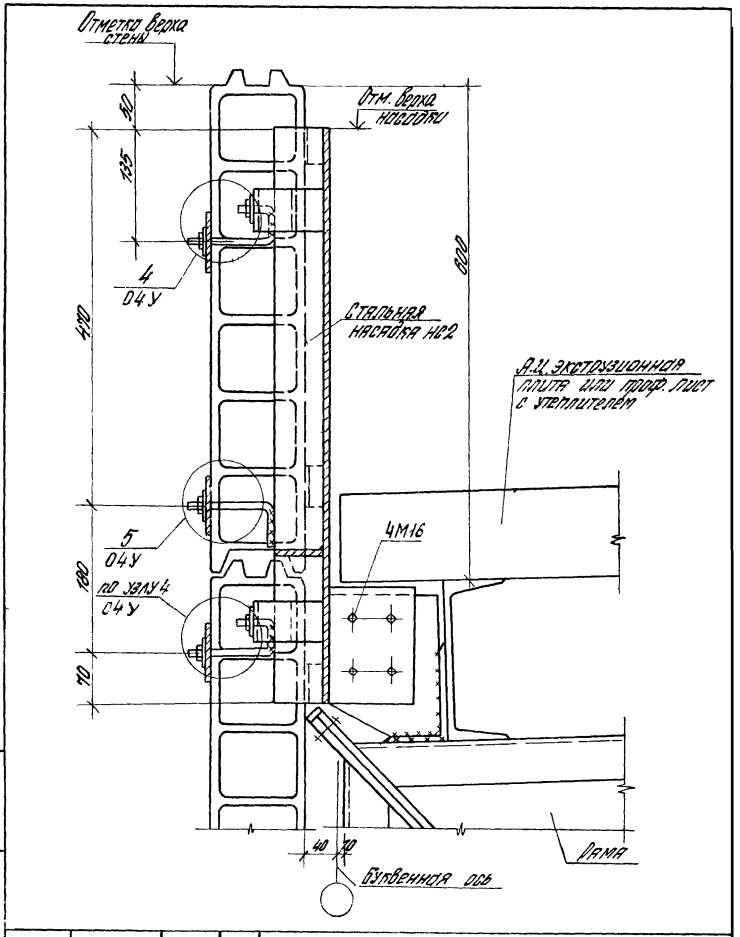

				1.430.8-2.1 08			
Рук. пкок.	Макарцев			Узел 10. Крепление панелей продольной стены к конструкциям каркаса типа „Плауэн"	Стадия	Лист	Листов
Ст. инж. пр.	Сутникова				Р		1
Н. контр.	Проскурякова				ЦНИИПРОМЗДАНИЙ		
Рук. группы	Проскурякова						
Ст. инж.	Дроздова						

Инв. N | Подп. | Подп. и дата | Взам. инв. N

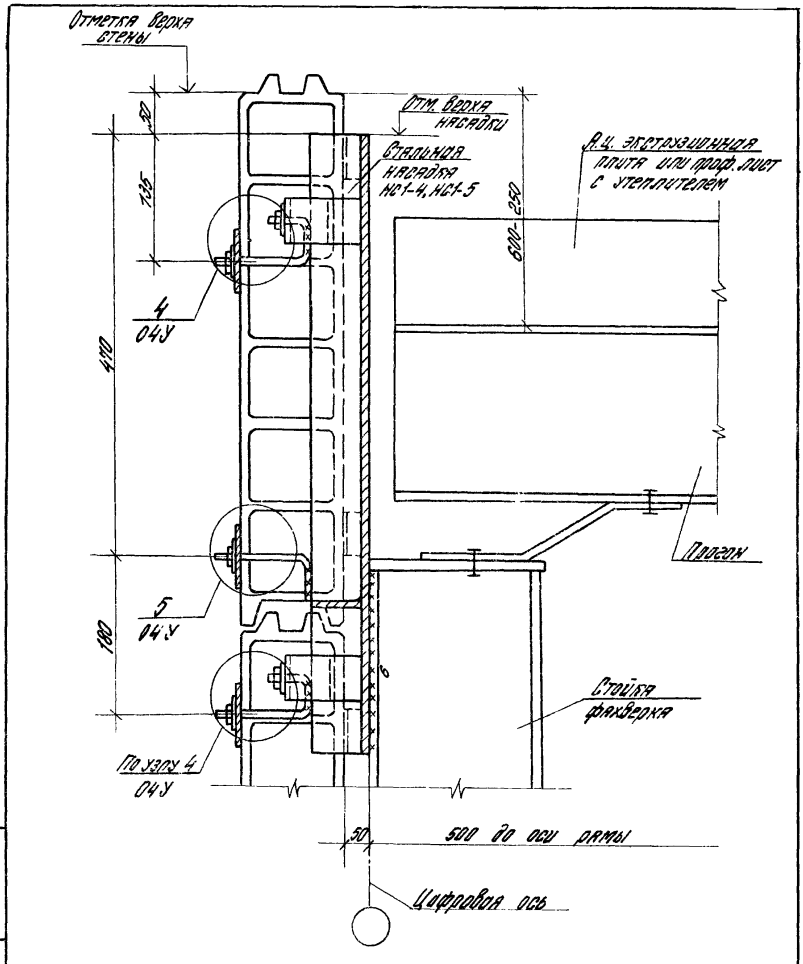

Инв. № подл.	Подп. и дата	Взам. инв. №			1.430.8-2.1 09		
			Рук. окол.	Макарцев	Узел 11. Крепление панелей торцовой стены к конструкциям каркаса типа „Плаузн"	Стадия	Лист	Листов
			Гл. инж. пр.	Гутникова		Р		1
			Н. контр.	Проскуряков		ЦНИИПРОМЗДАНИЙ		
			Рук. групп.	Проскурякова				
			Ст. инж.	Дроздова				

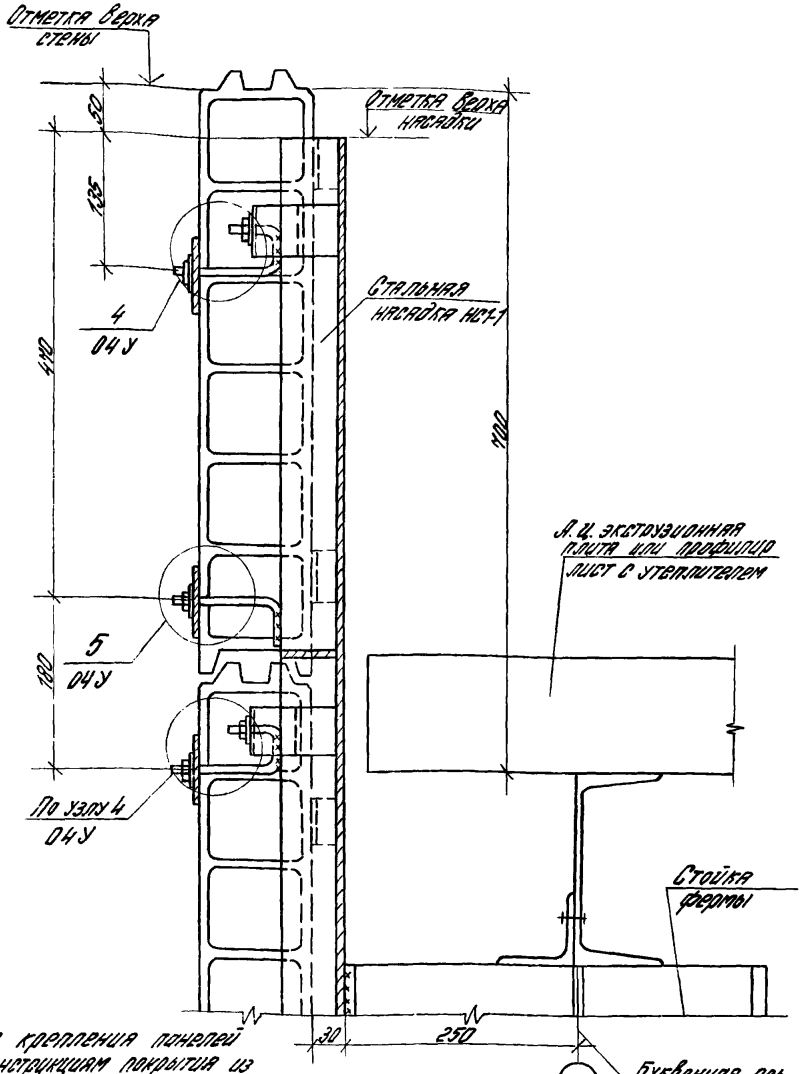

Узел крепления панелей к конструкциям покрытия из ферм по сериям 1.460-8 и 1.460.2-11 решается аналогично

			1.4308-2.1 10		
Рук. отд.	Макарцев		Узел 12. Крепление панелей продольной стены к конструкциям покрытия из ферм по серии 1.460-5	Стадия	Лист	Листов
Гл. инж. пр.	Сытникова			Р		1
Н. контр.	Проскурякова			ЦНИИПРОМЗДАНИЙ		
Рук. группы	Проскурякова					
Ст. инж.	Полозова					

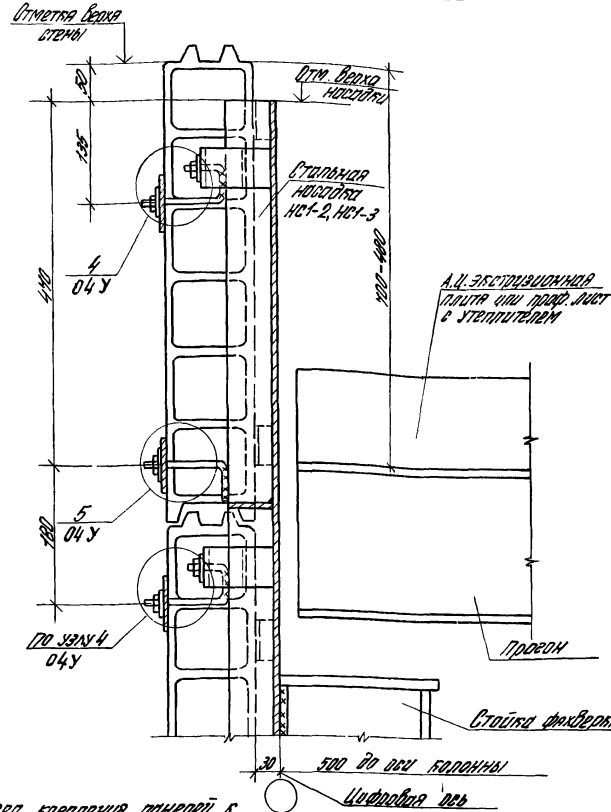

Узел крепления панелей к конструкциям покрытия из ферм по сериям 1460-8 и 1460 2-11 решается аналогично

				1.430.8-2.1 11			
Рук. окоп.	Мякарцев			Узел 13. Крепление панелей торцовой стены к конструкциям покрытия из ферм по серии 1.460-5	Стадия	Лист	Листов
Гл. инж. пр.	Гутникова				Р		1
Н. контр.	Проскурякова				ЦНИИПРОМЗДАНИЙ		
Рук. группы	Проскурякова						
Ст. инж.	Дроздова						

Инв. № подл. | Подп. и дата | Взам. инв. №

Поз.	Обозначение	Наименование	Кол. во	Масса ед. кг	Примечание
		Детали			
1	1.430.8-2.1 36-23	Стальной элемент К	1		через 1200
2	-03	Стальной элемент С4	1		через 1200
		Материалы			
3		Плиты древесно-волокнист			
		изоляционно-отделочные			
		δ=20 ГОСТ 4598-74*			м² по проекту
4		Клей 88-Н ТУ6-02-38-105-1061-76		0,15	кг/м²

Спецификация дана на узел

				1.430.8-2.1 12			
Рук. окок	Макарцев	Blay		Узел 14. Крепление стального переплета по серии 1.436.2-15 к цоколю	Стадия	Лист	Листов
Гл. инженер	Гутникова	Гутн			Р		1
Н. контр.	Гроскурякова	Прост			ЦНИИПРОМЗДАНИЙ		
Рук. группы	Проскурякова	Прост					
Ст. инж.	Дроздова	Дроздов					

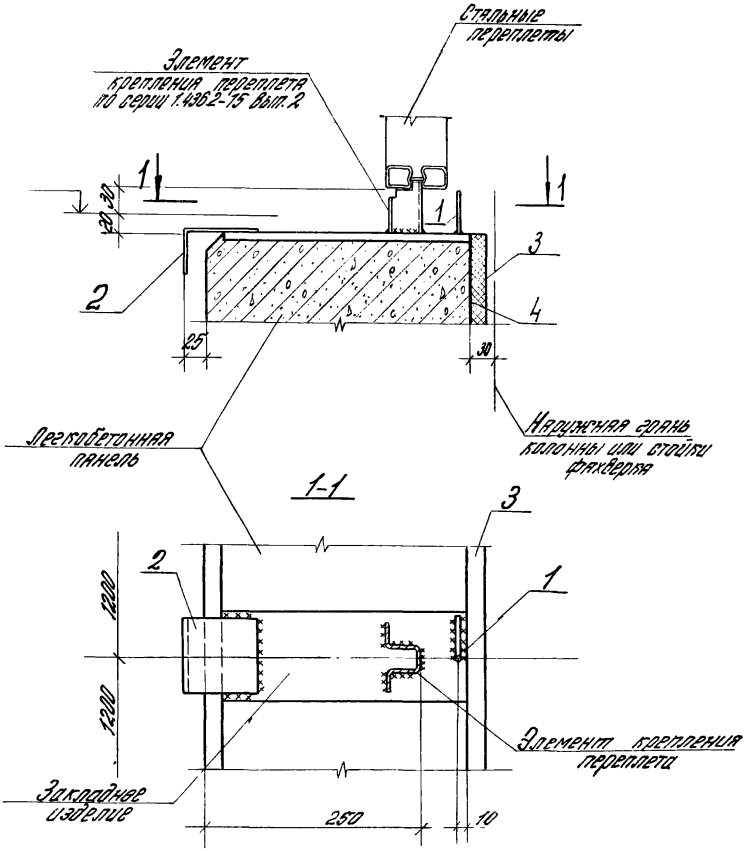

1. Сварные швы $h_ш = 4$ мм
2. Сварку производить электродами типа Э42 по ГОСТ 9467-75

				1.430.8-2.1 12 У			
Рук. окон.	Макарцев			Узел 14. Крепление стального переплета по серии 1.436.2-15 к цоколю	Стадия	Лист	Листов
Гл. инж. пр.	Гутникова				Р		1
Н. контр.	Проскурякова				ЦНИИПРОМЗДАНИЙ		
Рук. груп.	Проскурякова						
	Поздова						

Инв. N подл. | Подп. и дата | Взам. инв. N

Формат	Зона	Поз.	Обозначение	Наименование	Количество на исполн. 1.430.8-2.1 13-										Примечание
					—	01	02	03							
11			1.430.8-2.1 13У	Документация											
				Сборочный чертеж	X	X	X	X							
11		1	1.430.8-2.1 36-05	Детали											
				Стальной элемент С6	1										через 1200
			-06	Стальной элемент С7		1									"
			-07	Стальной элемент С8			1								"
			-08	Стальной элемент С9				1							"
11		2	1.430.8-2.1 36-18	Стальной элемент С19	1										через 1200
			-19	Стальной элемент С20		1									"
			-20	Стальной элемент С21			1								"
			-21	Стальной элемент С22				1							"
				Стандартные изделия											
		3		Самонарезающий болт М6×25											
				ОСТ 3413-016-77	2	2	2	2							
		4		L63×6, ℓ=100 ГОСТ 8509-72	1	1	1	1							через 1200

Спецификация дана на узел

Рук. окоб.	Макарцев	Вл.	
Гл. инж. пр.	Гутникова	Гутник.	
Н. контр.	Проскурякова	Проск.	
Рук. группы	Проскурякова	Проск.	
Ст. инж.	Дроздова	Дроздова	

1.430.8-2.1 13

Узел 15. Крепление верха стального переплета по серии 1.436.2-15 к ветровому ригелю при установке переплета на цоколь

Стадия	Лист	Листов
Р		1

ЦНИИПРОМЗДАНИЙ

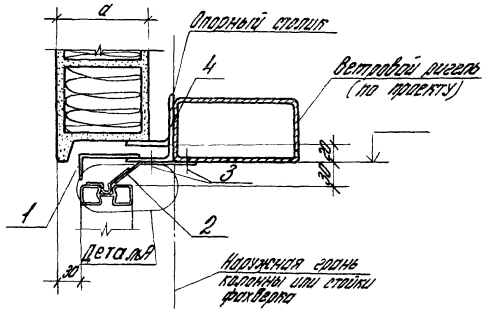

Деталь А

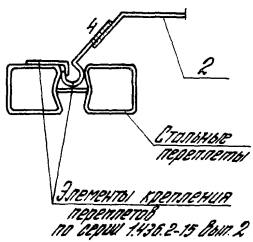

Обозначение	a мм
1.430.8-2.1 13	120
-01	140
-02	160
-03	180

Стальной элемент (поз.1) приварить к уголку (поз.4) до монтажа, $h_ш = 4$ мм

Инв.№ подл.	Подп. и дата	Взам. инв.№			
Рук.окок	Мякарцев				
Гл.инж.пр.	Гутникова				
Н.контр.	Проскурякова				
Рук.группы	Проскурякова				
Ст.инж.	Дроздова				

1430.8-2.1 13У

Узел 15. Крепление верха стального переплета по серии 1.436.2-15 к ветровому ригелю при установке переплета на цоколь

Стадия	Лист	Листов
Р		1

ЦНИИПРОМЗДАНИЙ

17641-02 32

Формат	Зона	Поз.	Обозначение	Наименование	Количество на исполнение 1.430.8-2.1 14-										Примечание
					—	01	02	03							
				Документация											
11			1.430.8-2.1 14 У	Сборочный чертеж	X	X	X	X							
				Детали											
11		1	1.430.8-2.1 36-18	Стальной элемент С19	1										через 1200
			-19	Стальной элемент С20		1									"
			-20	Стальной элемент С21			1								"
			-21	Стальной элемент С22				1							"
				Стандартные изделия											
		2		Самонарезающий болт М6×25											
				ОСТ 3413-016-77	2	2	2	2							
		3		L 63×6 ГОСТ 8509-72	1	1	1	1							через 1200

Спецификация дана на узел

Рук. окол.	Макарцев	[signature]	
Гл. инж. пр.	Гутникова	[signature]	
Н. контр.	Проскурякова	[signature]	
Рук. груп.	Проскурякова	[signature]	
Ст. инж.	Дроздова	[signature]	

1.430.8-2.1 14

Узел 16. Крепление верха стального переплета по серии 1.436.2-15 к ветровому ригелю

Стадия	Лист	Листов
Р		1

ЦНИИПРОМЗДАНИЙ

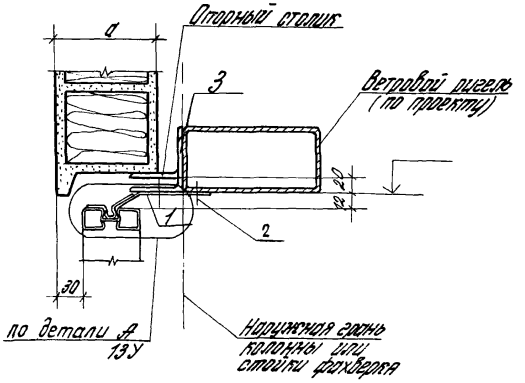

Обозначение	a мм
1.430.8-21 14	120
-01	140
-02	160
-03	180

Инв. № подл. | Подп. и дата | Взам. инв. №

Рук. отд.	Макарцев		
Гл. инж. пр.	Сутнякова		
Н. контр.	Проскурякова		
Рук. группы	Проскурякова		
Ст. инж.	Погодаева		

1.430.8-21 14У

Узел 16. Крепление верха стального переплета по серии 1.436.2-15 к ветровому ригелю

Стадия	Лист	Листов
Р		1

ЦНИИПРОМЗДАНИЙ

Зона	Поз.	Обозначение	Наименование	Колич. на исполнение 1.430.8-2.1 15 —										Примечание
				—	01	02	03							
			Документация											
		1.430.8-2.1 15У	Сборочный чертеж	X	X	X	X							
			Материалы											
	1		Лист 100×5 ℓ=170 ГОСТ 14637-74* / Ст.3 ГОСТ 14637-79	0,7										кг
			Лист 120×5 ℓ=190 ГОСТ 14637-74* / Ст.3 ГОСТ 14637-79		0,9									кг
			Лист 140×5 ℓ=210 ГОСТ 14637-74* / Ст.3 ГОСТ 14637-79			1,1								кг
			Лист 160×5 ℓ=230 ГОСТ 14637-74* / Ст.3 ГОСТ 14637-79				1,4							кг
			Детали											
	2	1.430.8-2.1 3Т	Сухарь М	1	1	1	1							4 отв. 3 г.200

Спецификация дана на узел

| | | | | | | | | | | |

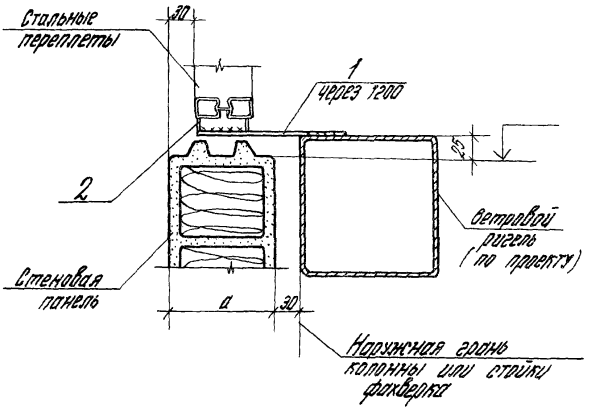

Обозначение	a мм
1.430.8-2.1 15	120
-01	140
-02	160
-03	180

1. Сварные швы $h_ш$=4мм
2. Сварку производить электродами типа Э42 по ГОСТ 9467-75

				1.430.8-2.1 15У			
Рук.отдел	Макарцев	[signature]		Узел 17. Крепление низа стального переплета по серии 1.436.2-15 к ветровому ригелю	Стадия	Лист	Листов
Гл.инжпр	Гутникова	[signature]			Р		1
Н.контр.	Проскурякова	[signature]			ЦНИИПРОМЗДАНИЙ		
Рук.группы	Проскурякова	[signature]					
Ст.инж.	Олездова	[signature]					

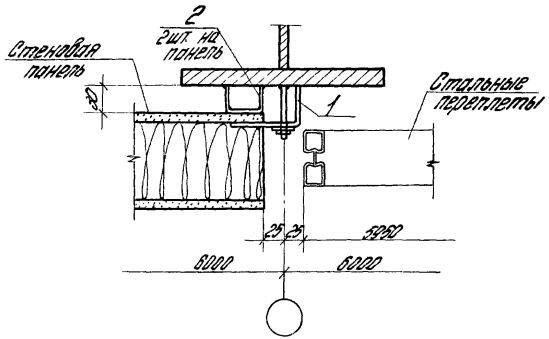

Поз.	Обозначение	Наименование	Кол-во	Масса ед, кг	Примечание
		Сборочные единицы			
1	1.430.8-2.2 200	Изделие соединительное МСЭ-1	1	0,35	
		Детали			
2	1.430.8-2.1 36-01	Фиксирующая прокладка С2	1	0,10	

1. Сварные швы $h_ш$=4мм
2. Сварку производить электродами типа Э42 по ГОСТ 9467-75
3. Спецификация дана на узел

Рук.окоп	Макарцев	Ballay		1.430.8-2.1 16
Гл.инжнр	Сутникова	Гутн		Узел 18. Крепление панелей к колонне или стойке фахверка у оконного проема
Н.контр.	Проскурякова	Просб		
Рук.группы	Проскурякова	Просб		
Ст.инжн	Прозлова	Прозл		

Стадия	Лист	Листов
Р		1

ЦНИИПРОМЗДАНИЙ

Инв. N подл.	Подп. и дата	Взам. инв. N

Формат	Зона	Поз.	Обозначение	Наименование	Количество на исполнение 1.430.8-2.1 17-										Примечание
					—	01	02	03							
				Документация											
11			1.430.8-2.1 17У	Сборочный чертеж	×	×	×	×							
				Изделия											
12		1	1.430.8-2.0 10	Угловая панель ПАЭ-СТ$_у$6×0,37×0,12	1										
			1.430.8-2.0 11	Угловая панель ПАЭ-СТ$_у$6×0,39×0,14		1									
			1.430.8-2.0 12	Угловая панель ПАЭ-СТ$_у$6×0,41×0,16			1								
			1.430.8-2.0 13	Угловая панель ПАЭ-СТ$_у$6×0,43×0,18				1							
				Сборочные единицы											
11		2	1.430.8-2.2 100	Изделие соединительное МС1-1	2										
			-01	Изделие соединительное МС1-2		2									
			-02	Изделие соединительное МС1-3			2								
			-03	Изделие соединительное МС1-4				2							

Рук. обоб.	Мякарцев	[signature]	
Гл. инжен.	Сутникова	[signature]	
Н. контр.	Проскуряков	[signature]	
Рук. группы	Проскуряков	[signature]	
Ст. инж.	Дроздова	[signature]	

1.430.8-2.1 17

Узел 19 Крепление панелей в углу здания с конструкциями покрытия типа „ЦНИИСК"

Стадия	Лист	Листов
Р	1	2

ЦНИИПРОМЗДАНИЙ

Инв. № подл.	Подпись и дата	Взам. инв. №

Формат	Зона	Поз.	Обозначение	Наименование	Количество на исполнение 1.430.8-2.1 17									Примечание
					–	01	02	03						
				Сборочные единицы										
11		3	1.430.8-2.2 200-03	Изделие соединительное МС4-2	2									
			-04	Изделие соединительное МС4-3		2								
			-05	Изделие соединительное МС4-4			2							
			-06	Изделие соединительное МС4-5				2						
				Стандартные изделия										
		4		Фиксатор L50×5, ℓ=100	1	1	1	1						
				ГОСТ 8509-72*										
		5		Опорный столик L100×63×6,	1	1	1	1						
				ГОСТ 8510-72*										
		6	Межвидовая номенклатура	Доборная панель ПАЭ-ст6×0,25×0,12	1									
				Доборная панель ПАЭ-ст6×0,25×0,14		1								
				Доборная панель ПАЭ-ст6×0,25×0,16			1							
				Доборная панель ПАЭ-ст6×0,25×0,18				1						

17641-02 39

1.430.8-2.1 17

Лист 2

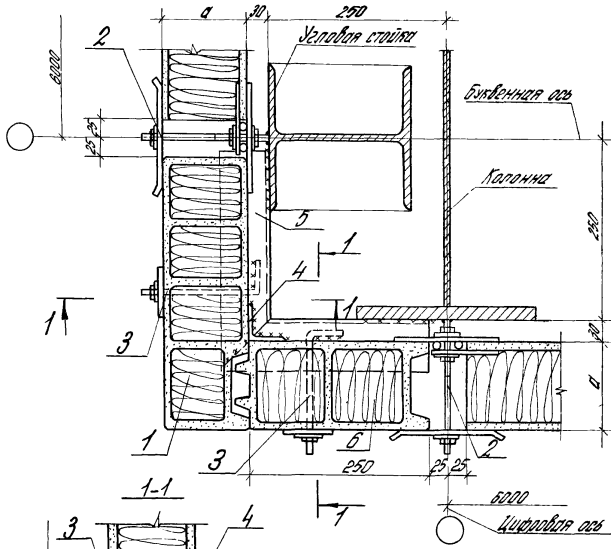

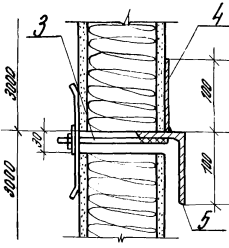

Обозначение	a мм
1.430.8-2.1 17	120
-01	140
-02	160
-03	180

1. Толщина связных швов $h_ш = 4$ мм
2. Сварку производить электродами типа 342 по ГОСТ 9467-75
3. Монтаж угловых элементов производить после монтажа стеновых панелей
4. Фиксатор (поз.4) и крепление (поз3) приварить к опорному столику до монтажа угловых элементов

Инв. N подл.	Подп. и дата	Взам. инв. N	

Рук. отдел	Мякарцев		
Гл. инж. пр.	Бутникова		
Н. контр.	Проскуряков		
Рук. группы	Проскуряков		
Ст. инж.	Дроздова		

1.430.8-2.1 17У

Узел 19. Крепление панелей в углу здания с конструкциями покрытия типа „ЦНИИСК"

Стадия	Лист	Листов
Р		1

ЦНИИПРОМЗДАНИЙ

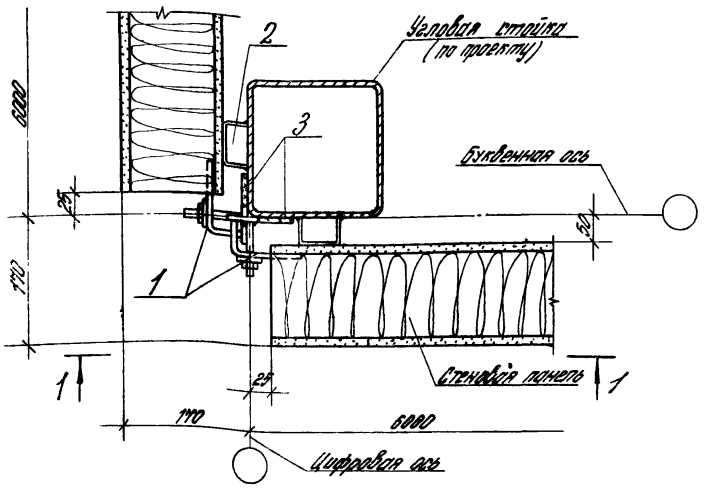

Поз.	Обозначение	Наименование	Кол-во	Масса ед. кг	Примечание
		Сборочные единицы			
1	1.430.8-2.2 200-01	Соединительное изделие МС3-2	2	0,39	
		Детали			
2	1.430.8-2.1 36-02	Прокладка фиксирующая С3	2	0,12	
		Материал			
3		Лист 75х75х8 ГОСТ 19903-74 / ст 3 ГОСТ 14637-79	2	0,2	

1. Спецификация дана на узел
2. Фиксирующие прокладки (поз 2) приварить до монтажа панелей, $h_{ш}$ = 4 мм

Рук. окоб.	Макарцев	Вдаук	
Гл. инж. пр.	Гутникова	Гутн.	
Н. контр.	Проскуряковa	Проскуряк	
Рук. группы	Проскурякова	Проск	
Ст. инж.	Дроздова	Дроздова	

1.430.8-2.1 18

Узел 20. Крепление панелей в углу здания с конструкциями каркаса типа „Плауэн"

Стадия	Лист	Листов
Р	1	2

ЦНИИПРОМЗДАНИЙ

Инв. № подл. | Подп. и дата | Взам. инв. №

1-1

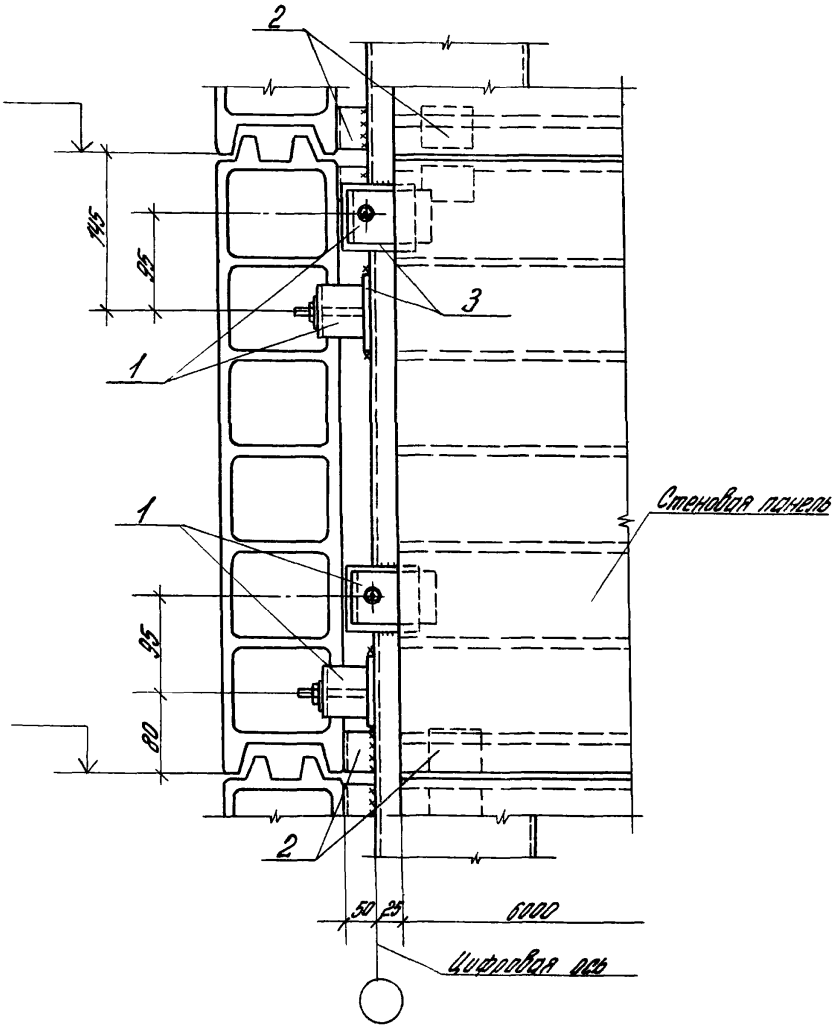

Инв. № подл. | Подп. и дата | Взам. инв. №

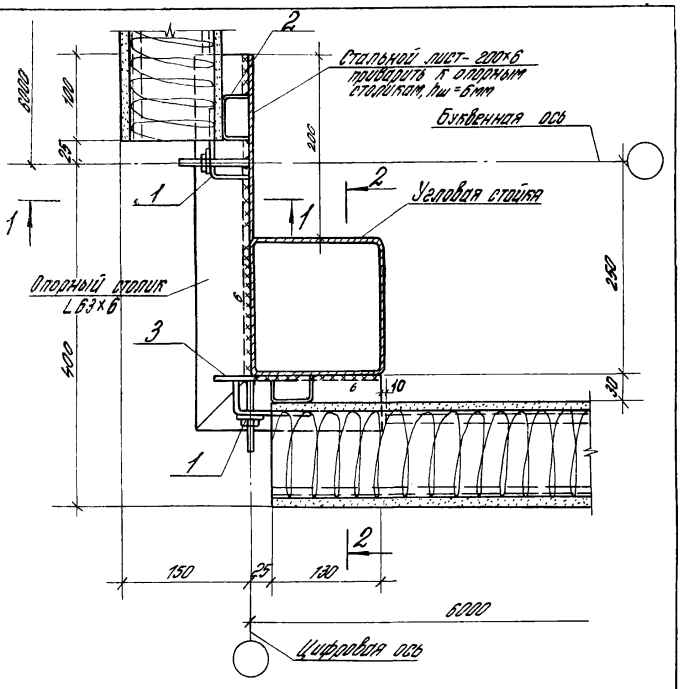

Поз.	Обозначение	Наименование	Кол-во	Масса ед., кг	Примечание
		Сборочные единицы			
1	1.430.8-2.2 200	Соединительное изделие МС7-1	2	0,36	
		Детали			
2	1.430.8-2.1 36-09	Прокладка фиксирующая С2	2	0,1	
		Материал			
3		Лист 100×75×6 ГОСТ 19903-74* Ст 3 ГОСТ 14637-79	1	0,35	кг

Спецификация дана на узел

1.430.8-21 19

Рук. отд.	Макарцев		
Гл. инж. пр.	Гутникова		
Н. контр.	Проскурякова		
Ст. инж.	Дроздова		
Инж. группы	Проскурякова		

Узел 21. Крепление потолей в углу здания с конструкциями покрытия из ферм по серии 1.460-5

Стадия	Лист	Листов
Р	1	2

ЦНИИПРОМЗДАНИЙ

1-1

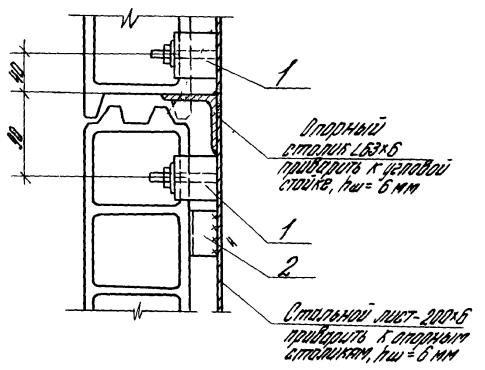

2-2

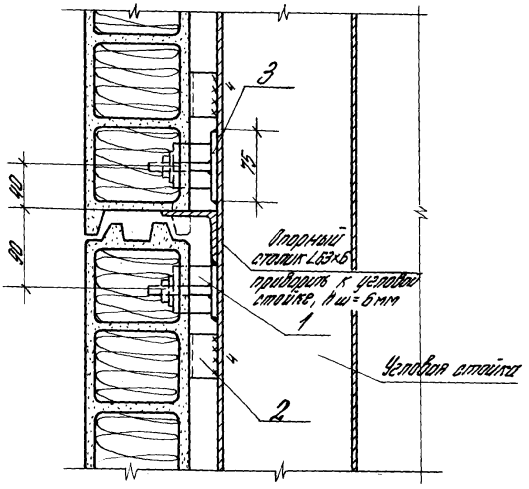

Сварку производить электродами типа Э42 по ГОСТ 9467-75

Инв. № подл.	Подп. и дата	Взам. инв. №

1.430.8-2.1 19

Лист 2

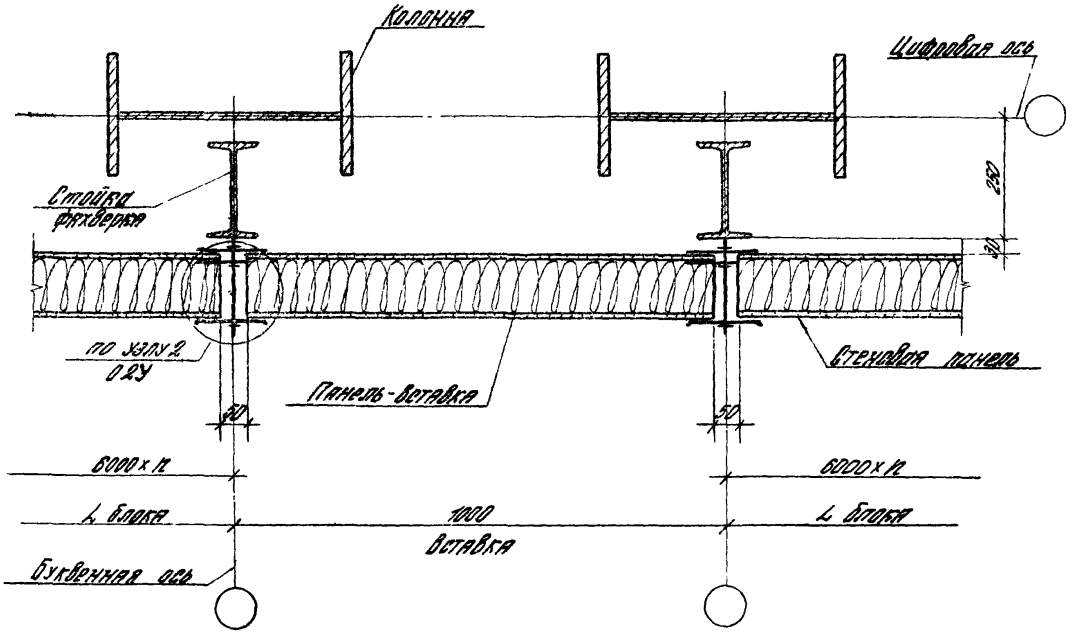

1.430.8-2.1 20

Узел 22 Продольный температурный шов в здании с конструкциями покрытия типа „Шиповка"

Рук. отдел	Накалцев		
Гл. инженер	Сутникова		
Н. контр.	Пересунова		
Рук. эрмит.	Пересунова		
Ст. инж.	Лазарева		

Стадия	Лист	Листов
Р		1

ЦНИИПРОМЗДАНИЙ

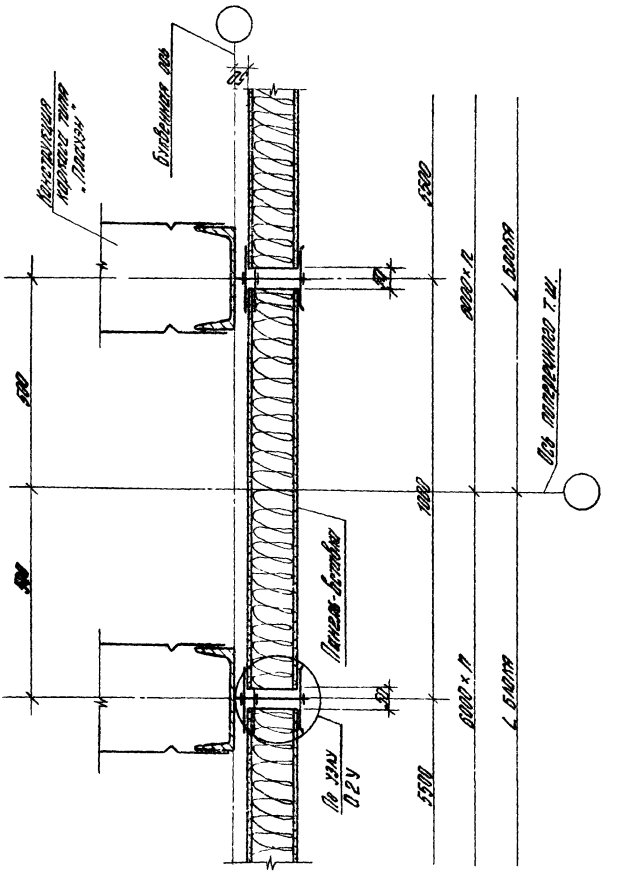
Колонна каркаса типа „Планум"
Балка покрытия
Панель-вкладыш
Ось пролета т.и.
6000
6000
6000
6000
1500
1500
1500

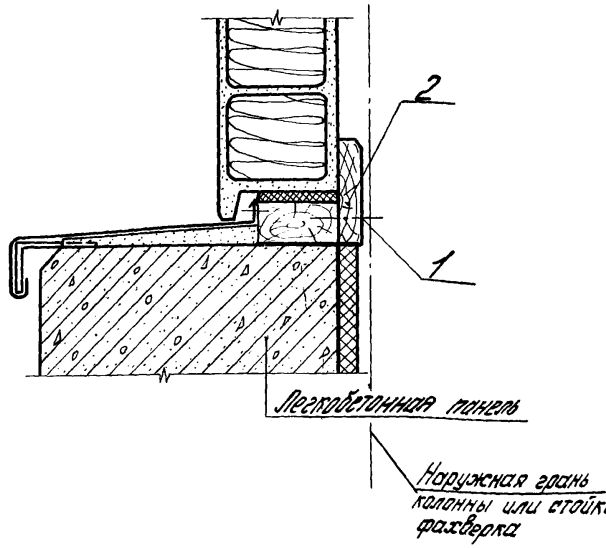

Поз	Обозначение	Наименование	Кол-во	Масса ед., кг	Примечание
		Стандартные изделия			
1		Шуруп 2А6×40 гост 1145-70*	5		через 200
		Материалы			
2		Деревянная доска 25×100	2,5		дм³

Спецификация дана на 1м шва

				1.430.8-2.1 22			
Рук. окон	Макарцев	[signature]		Узел 24. Сопряжение панелей и цоколя из легкобетонных панелей	Стадия	Лист	Листов
Гл. инж. пр.	Гутникова	[signature]			Р		1
Н. контр.	Проскурякова	[signature]			ЦНИИПРОМЗДАНИЙ		
Рук. группы	Проскурякова	[signature]					
Ст. инж.	Дроздова	[signature]					

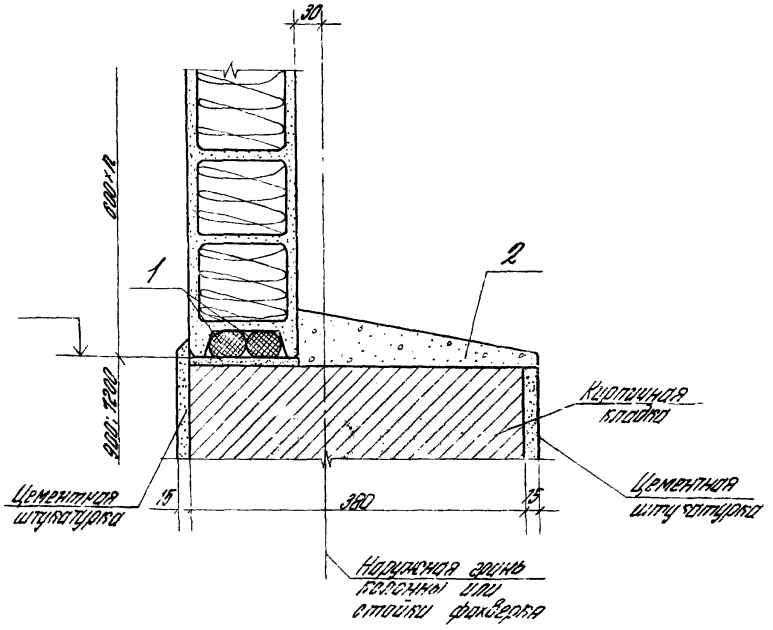

Поз.	Обозначение	Наименование	Кол-во	Масса ед., кг	Примечание
		Материалы			
1		Гернит Ф40 ГОСТ 5.1011-71	2		м
2		Цементно-песчаный			
		раствор М50	0,01		м³

Спецификация дана на 1 м шва

Рук. окон	Макарцев	[signature]		1.430.8-2.1 23
Гл. инж. пр.	Гутникова	[signature]		
Н. контр.	Проскурякова	[signature]		Узел 25. Сопряжение панелей и цоколя из кирпича.
Рук. группы	Проскурякова	[signature]		
Ст. инж.	Дроздова	[signature]		

Стадия	Лист	Листов
Р		1

ЦНИИПРОМЗДАНИЙ

Инв. № подл. | Подп. и дата | Взам. инв. №

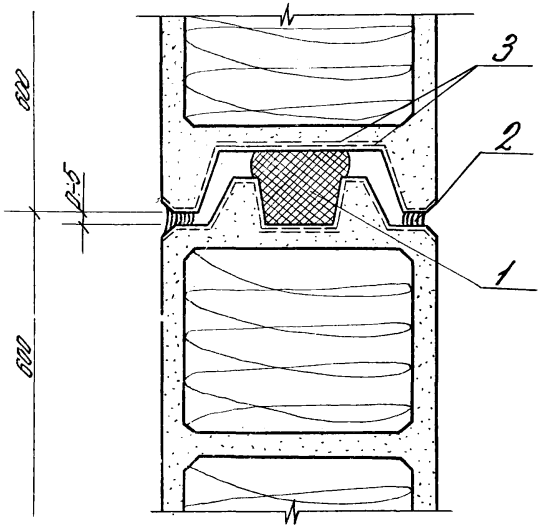

Поз.	Обозначение	Наименование	Кол-во	Масса ед., кг	Примечание
		Материалы			
1		Гернит Ф40 ГОСТ 5.1011-71	1		м
2		Мастика герметизирующая			кг
3		Мастика КН-2 или КН-3			
		ГОСТ 24064-80			кг

Спецификация дана на 1м стыка

				1.430.8-2.1 24
Рук. окоп.	Макарцев	Bleak		Узел 26. Устройство горизонтального стыка панелей
Гл. инж. пр.	Гутникова	Гутник		
Н. контр.	Проскурякова	Проск		
Рук. группы	Проскурякова	Проск		
Ст. инж.	Дроздова	Дроздова		

Стадия	Лист	Листов
Р		1

ЦНИИПРОМЗДАНИЙ

Инв. № подл.	Подп. и дата	Взам. инв. №

Формат	Зона	Поз.	Обозначение	Наименование	Количество на исполнение 1.430.8-2.1 25-										Примечание
					—	01									
				Документация											
11			1.430.8-2.1 25У	Сборочный чертеж	×	×									
				Детали											
11		1	1.430.8-2.1 39	Нащельник НС1	1,4	1,4									кг
				Материалы											
		2		Вкладыш из теплоизоляцион-											
				ного материала	0,01	0,01									м3
		3		Гернит Ф40 ГОСТ 5101-71	2,0										м
				Пороизол Ф60 ГОСТ 19177-73		2,0									м
		4		Мастика герметизирующая											
				НГМС ТУ 21-29-92-81											кг

Спецификация дана на 1м шва

Рук. отдела	Макарцев	Вдаков	
Гл. инж. пр.	Гутникова	Гутник	
Н. контр.	Проскурякова	Проскур	
Рук. группы	Проскурякова	Проскур	
Ст. инж.	Дроздова	Дроздов	

1.430.8-2.1 25

Узел 27. Устройство вертикального стыка панелей с применением стального нащельника

Стадия	Лист	Листов
Р		1

ЦНИИПРОМЗДАНИЙ

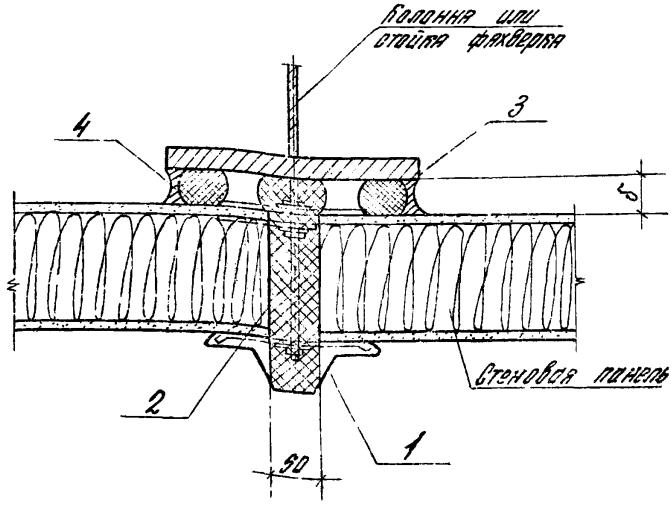

Обозначение	δ мм
1.430.8-2.1 25	30
—01	50

δ=50 мм - для зданий с конструкциями каркаса типа „Плауэн".

				1.430.8-2.1 25У			
Гл. о.кон.	Макарцев	Bleang		Узел 27. Устройство вертикального стыка панелей с применением стального нащельника	Стадия	Лист	Листов
Гл. инж.пр.	Гутникова	Гутн			Р		1
Контр.	Проскуракова	Просй			ЦНИИПРОМЗДАНИЙ		
Гл. групп.	Проскуракова	Просй					
Гл. инж.	Дроз						

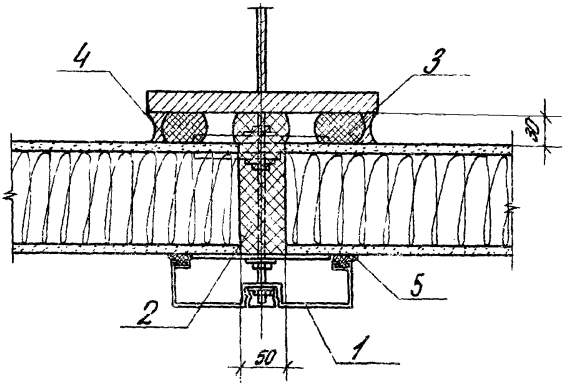

Поз	Обозначение	Наименование	Кол-во	Масса ед, кг	Примечание
		Детали			
1	1.430.8-2.1 40	Нащельник на	1		м
		Материалы			
2		Вкладыш из теплоизоляционного материала	0,01		м³
3		Гернит ф 40 ГОСТ 5.1011-71	2		м
4		Мастика НГМС ТУ21-29-92-81			кг
5		Губчатая резина, δ=3мм			
		ширина 10мм, ГОСТ 7338-77*	1		м

Спецификация дана на 1м стыка

				1.430.8-2.1 26			
Рук. отдел	Макарцев	[signature]		Узел 28. Вариант устройства вертикального стыка панелей с применением алюминиевого нащельника	Стадия	Лист	Листов
Гл. инж. пр.	Гутникова	[signature]			Р		1
Н. контр.	Проскурякова	[signature]			ЦНИИПРОМЗДАНИЙ		
Рук. группы	Проскурякова	[signature]					
Ст. инж.	Дроздова	[signature]					

Поз	Обозначение	Наименование	Кол-во	Масса ед, кг	Примечан
		Детали			
1	1.430.8-2.1 39	Фасонный элемент Ф1		2,1	
		Стандартные изделия			
2		Шуруп 2.А4×20 ГОСТ 1145-70*	2		через 500
3		Гайка М6.01 ГОСТ 5915-70*	1		
		Материалы			
4		Лист $\frac{70\times30\times3 \text{ ГОСТ } 19903-74^*}{8 \text{ СТ } 3 \text{ кп ГОСТ } 16523-70^*}$		0,11	
5		Антисептированная дере-			
		вянная доска 45×130 мм	5,2		дм³
6		Губчатая резина δ=8мм ГОСТ 7338-77*	1		м
7		Цементный раствор М 100			м³ по проекту
8		Рубероид ГОСТ 10923-76			м² по проекту

Спецификация дана на 1м шва

Рук.окон	Макарцев		
Гл.инж.пр.	Гутникова		
Н.контр.	Проскурякова		
Рук.групп.	Проскурякова		

1.430.8-2.1 27

Узел 29. Сопряжение стального переплета по серии 1.436.2-15 с цоколем

Стадия	Лист	Листов
Р		1

ЦНИИПРОМЗДАНИЙ

Взам. инв.н | Подп. и дата | Инв.н подл.

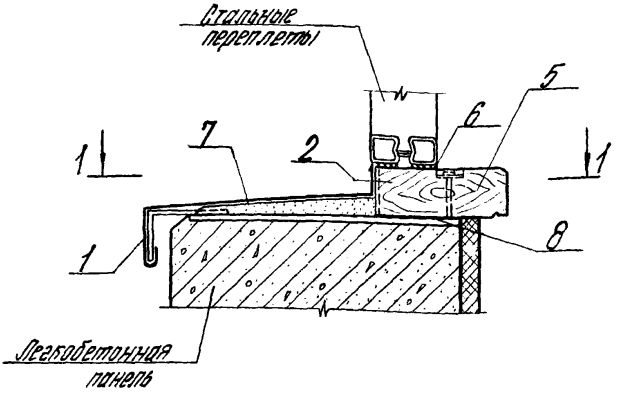

1-1

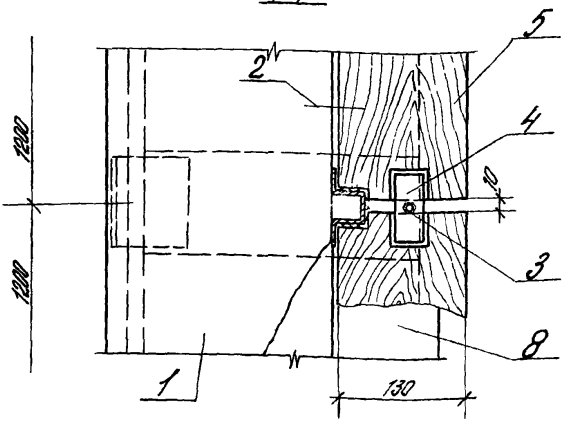

				1.430.8-2.1 27У			
Рук. окоп.	Макарцев			Узел 29 Сопряжение стального переплета по серии 1.436.2-15 с цоколем	Стадия	Лист	Листов
Гл. инж. пр.	Сутникова				Р		1
Н. контр.	Проскурякова				ЦНИИПРОМЗДАНИЙ		
Ст. инж.	Дроздова						
Рук. группы	Проскурякова						

Инв. № подл. | Подп. и дата | Взам. инв. №

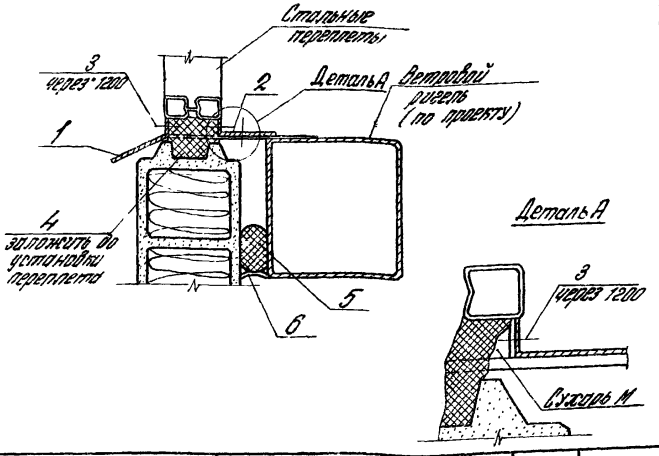

Поз	Обозначение	Наименование	Кол-во	Масса ед., кг	Примечание
		Детали			
1	1.430.8-2.1 36-22	Стальной элемент С23		1,1	
2	-04	Стальной элемент С5		0,9	
		Стандартные изделия			
3		Самонарезающий болт М6×25			
		ОСТ 3413-016-77	1		
		Материалы			
4		Пороизоловая прокладка			
		40×60 ГОСТ 19177-73	1		м
5		Гернит Ф40 ГОСТ 5.1011-71	1		м
6		Мастика НГМС ТУ 21-29-92-81			кг

Спецификация дана на 1м шва

Рук. окор.	Макарцев	[signature]		
Гл. инж. пр.	Гутникова	[signature]		
Н. контр.	Проскуряков	[signature]		
Рук. группы	Проскурякова	[signature]		
Ст. инж.	Дроздова	[signature]		

1.430.8-2.1 28

Узел 30. Сопряжение низа стального переплета по серии 1.436.2-15 с панелью

Стадия	Лист	Листов
Р		1

ЦНИИПРОМЗДАНИЙ

Взам. инв. №

Подп. и дата

Инв. № подл.

Инв. № подл.	Подп. и дата	Взам. инв. №

Формат	Зона	Поз.	Обозначение	Наименование	Количество на исполнение 1.430.8-2.1 29										Примечание
					—	01	02	03	04	05	06	07			
				Документация											
11			1.430.8-2.1 29У	Сборочный чертеж	X	X	X	X	X	X	X	X			
				Детали											
11		1	1.430.8-2.1 39 -03	Фасонный элемент Ф2	1,0										
			-04	Фасонный элемент Ф3		1,0									
			-05	Фасонный элемент Ф4			1,2								м кг
			-06	Фасонный элемент Ф5				1,3							
			-07	Фасонный элемент Ф6					0,9						
			-08	Фасонный элемент Ф7						1,0					
			-09	Фасонный элемент Ф8							1,1				
11		2	1.430.8-2.1 36-09 -10	Фасонный элемент Ф9								1,2			
		3		Стальной элемент С10	1,5	1,5	1,5	1,5							
				Стандартные изделия											
				Самонарезающий болт М6×25											
				ОСТ 3413-016-77	2	2	2	2	1	1	1	1			через 500

Рук. окон	Макарцев	[illegible]	
Гл. инж. пр.	Гутникова	[illegible]	
Н. контр.	Проскурякова	[illegible]	
Рук. группы	Проскурякова	[illegible]	
Ст. инж.	Дроздова	[illegible]	

1.430.8-2.1 29

Узлы 31 и 32. Сопряжение верха стального переплета по серии 1.436.2-15 с панелью

Стадия	Лист	Листов
Р	1	2

ЦНИИПРОМЗДАНИЙ

Инв. № подл.	Подп. и дата	Взам. инв. №

Формат	Зона	Поз.	Обозначение	Наименование	Количество на исполнение 14308-2.1 29-										Примечание
					—	01	02	03	04	05	06	07			
				Материалы											
		4		Гернит Ф 40 ГОСТ 5.1014-71	1	1	1	1	1	1	1	1			м
		5		Мастика НГМС ТУ 21-29-92-81											кг
		6		Вкладыш из теплоизоляционного материала	0,01	0,01	0,01	0,01	0,005	0,005	0,005	0,005			$м^3$

Спецификация дана на 1м шва

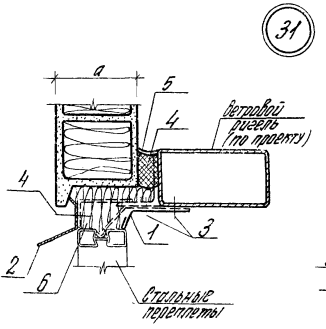

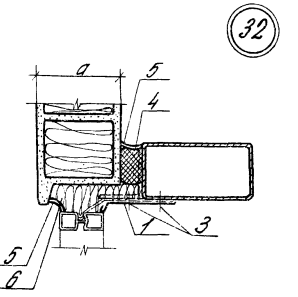

Обозначение	Номер узла	a мм
1.430.8-2.1 29	31	120
-01		140
-02		160
-03		180
-04	32	120
-05		140
-06		160
-07		180

				1.430.8-2.1 29У			
Рук. отдел	Макарцев			Узлы 31 и 32. Сопряжение верхн. стального переплета по серии 1.436.2-15 с панелью	Стадия	Лист	Листов
Гл. инж. пр.	Гутникова				Р		1
Н. контр.	Проскурякова				ЦНИИПРОМЗДАНИЙ		
Рук. группы	Проскурякова						
Ст. инж.	Дроздова						

Инв. № подл. | Подп. и дата | Взам. инв. №

Формат	Зона	Поз.	Обозначение	Наименование	Количество на исполнение 1.430.8-2.1 30-										Примечание
					—	01	02	03							
				Документация											
11			1.430.8-2.1 30У	Сборочный чертеж	×	×	×	×							
				Детали											
11		1	1.430.8-2.1 36-10	Стальной элемент С11	1,4										кг
			-11	Стальной элемент С12		1,7									кг
			-12	Стальной элемент С13			2,0								кг
			-13	Стальной элемент С14				2,2							кг
11		2	1.430.8-2.1 39-01	Фасонный элемент НС2	1,1	1,1	1,1	1,1							кг/м
				Стандартные изделия											
		3		Самонарезающий болт											
				М6×25 ОСТ 3413-016-77	4	4	4	4							через 500

Рук. окон	Макарцев	Blak	
Гл. инж. пр.	Гутникова	Гутн	
Н. контр.	Проскуракова	Проскур	
Рук. группы	Проскуракова	Проск	
Ст. инж.	Дроздова	Дроздова	

1.430.8-2.1 30

Узел 33. Сопряжение стального переплета по серии 1.436.2-15 с панелью

Стадия	Лист	Листов
Р	1	2

ЦНИИПРОМЗДАНИЙ

Инв. N подл.	Подп. и дата	Взам. инв. N

Формат	Зона	Поз.	Обозначение	Наименование	Количество на исполн. 1.430.8-2.1 30-										Примечание
					—	01	02	03							
				Материалы											
		4		Вкладыш из теплоизоля-											
				ционного материала	0,01	0,01	0,01	0,01							м3
		5		Гернит Ф40 ГОСТ 5 1011-71	1	1	1	1							м
		6		Мастика НГМС											
				ТУ 21-29-92-81											кг
		7		Губчатая резина б=3мм											
				ГОСТ 7338-77*	1	1	1	1							м

Спецификация дана на 1м шва

1.430.8-2.1 30

Лист 2

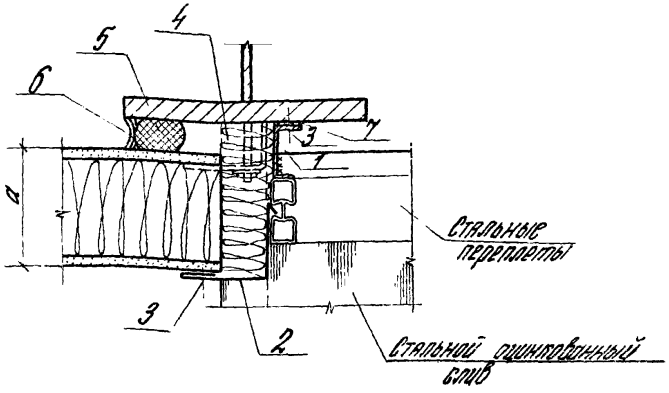

Обозначение	a мм
1.430.8-2.1 30	120
-01	140
-02	160
-03	180

				1.430.8-2.1 30У		
	Макарцев			Узел 33. Сопряжение стального переплета по серии 1.436.2-15 с панелью	Стадия	Лист	Листов
	Сутникова				Р		1
	Поскурякова				ЦНИИПРОМЗДАНИЙ		
	Поскурякова						
	Гут						

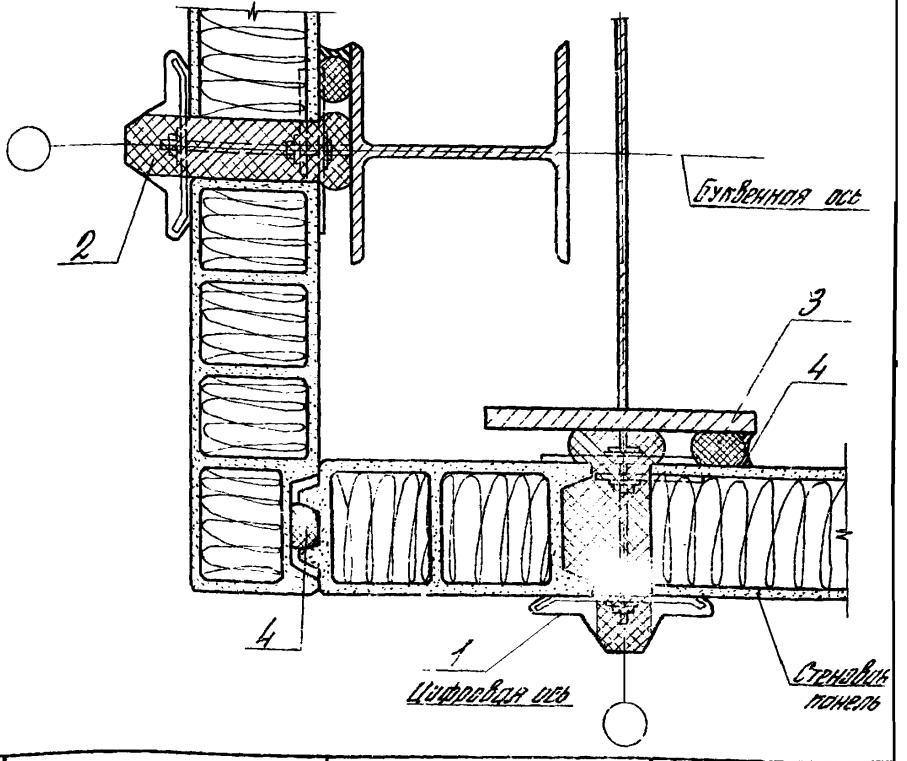

Поз	Обозначение	Наименование	Кол-во	Масса ед., кг	Примечание
		Детали			
1	1 4308-21 39	Нащельник НС1	2	1,4	кг/м
		Материалы			
2		Вкладыш из теплоизоляционного материала	0,01		м³
3		Гернит Ф40 ГОСТ 5 1011-71	3,0		м
4		Мастика НГМС ТУ21-29-92-51			кг

Рук. окон	Макарцев	Blay	
Гл. инж. пр.	Гутникова	Гутн	
Н. контр.	Проскурякова	[illegible]	
Рук. группы	Проскурякова	[illegible]	
	Поздова	Поздова	

1.4308-21 31

Узел 34 Заделка швов между панелями в углу здания с конструкциями покрытия типа „ЦНИИСК"

1

ЦНИИПРОМЗДАНИЙ

Взам. инв. N | Подп. и дата | Инв. N подл.

Поз	Обозначение	Наименование	Кол-во	Масса ед. кг.	Примечан
		Стандартные изделия			
1		Л.Ц. угловая деталь РУ-2			
		ГОСТ 16233-77	1		
2		L75×5, ℓ=100 ГОСТ 8509-72*	1		
3		Болт М6×80 ГОСТ 7798-70*	1		
4		Самонарезающий болт М6×25			
		ОСТ 3413-016-77	2		
5		Шуруп Б4×25 ГОСТ 1144-70*	2		через 600
6		Шуруп Б4×50 ГОСТ 1144-70*	2		через 600
		Материалы			
7		Лист 100×100×6 ГОСТ 19903-74* / ст. 3 ГОСТ 14637-79*		0,47	
8		Доска деревян. 150×50 мм	7,5		дм³
9		Брус деревян. 100×75 мм	7,5		дм³
10		Гернит ф40 ГОСТ 5.1011-71	2,0		м
11		Мастика НГМС ТУ 21-29-92-31			кг
12		Вкладыш из теплоизоляц			
		материала	0,013		м³

Спецификация дана на 1 м шва

Рук. окон.	Макарцев		
Гл. инж. пр.	Гутникова		
Н. контр.	Проскурякова		
Рук. груп.	Проскурякова		
Ст. инж.	Дроздова		

1.430.8-2.1 32

Узел 35 Заделка угла здания с конструкциями каркаса типа „Плауэн"

Стадия	Лист	Листов
Р		1

ЦНИИПРОМЗДАНИЙ

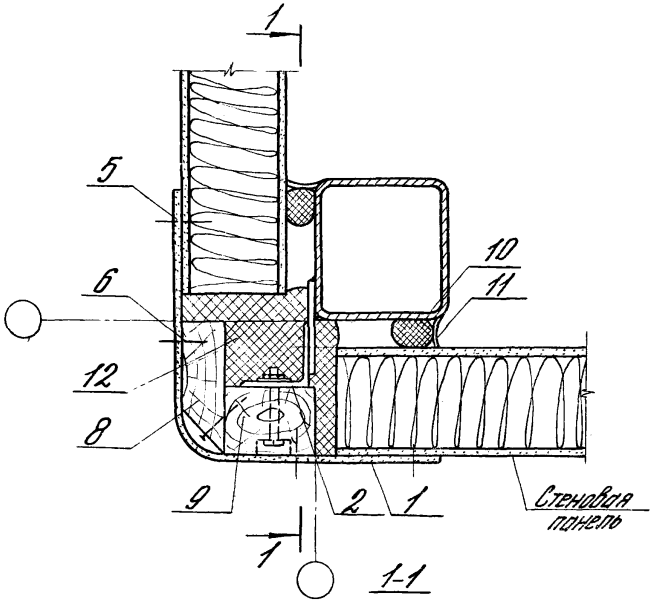

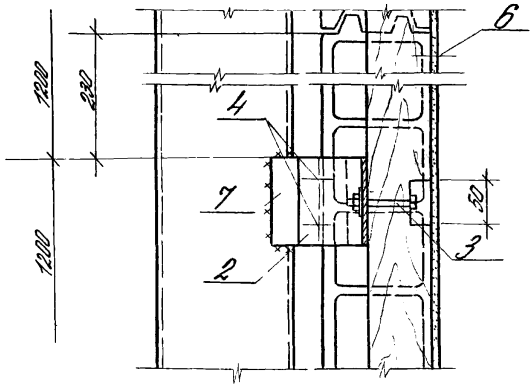

В разрезе 1-1 утеплитель условно не показан

				1.430.8-2.1 32 У			
Рук.окон	Макарцев			Узел 35. Заделка угла здания с конструкциями каркаса типа „Плауэн"	Стадия	Лист	Листов
Гл.инж.пр.	Гутникова				Р		1
Н.кон.тр.	Проскурякова				ЦНИИПРОМЗДАНИЙ		
Рук.группы	Проскурякова						
Ст.инж.	Дроздова						

Инв.№ подл. | Подп. и дата | Взам.инв.№

Поз.	Обозначение	Наименование	Кол.	Масса, ед., кг	Примечание
		Стандартные изделия			
1		Стальной профилированный			
		лист ТУ34-5831-71		7,0	
2		L75×5, ℓ=100 ГОСТ 8509-72*	2	0,58	
3		Самонарезающий болт М6×25			
		ОСТ 3413-016-77	4		
4		Болт М6×70 ГОСТ 7798-70*	2		
5		Шуруп 5Н×20 ГОСТ 11444-70*	2		через 600
6		Шуруп 5Н×50 ГОСТ 11444-70*	2		через 600
		Материалы			
7		Лист 125×100×6 ГОСТ 19903-74* Ст3 ГОСТ 16523-70*		0,47	
8		Доска обрезная 130×50			
		ГОСТ 8486-66	0,013		м3
9		Минераловатные полужесткие			
		плиты, ГОСТ 9573-72*	0,05		м3
10		Гернит ФНО ГОСТ 5.1011-71	2		м
11		Мастика НГМС ТУ21-29-92-81			кг

Спецификация дана на 1м шва

			1.430.8-2.1 33		
Рук. ЖИ	Макорцев		Узел 36. Заделка угла здания с конструкциями покрытия из ферм по серии 1.460-5	Стадия	Лист	Листов
Гл. инж. пр.	Гутникова			Р		1
Н. контр.	Проскурякова			ЦНИИПРОМЗДАНИЙ		
Рук. гр.	Проскурякова					
Ст. инж.	Дозобеда					

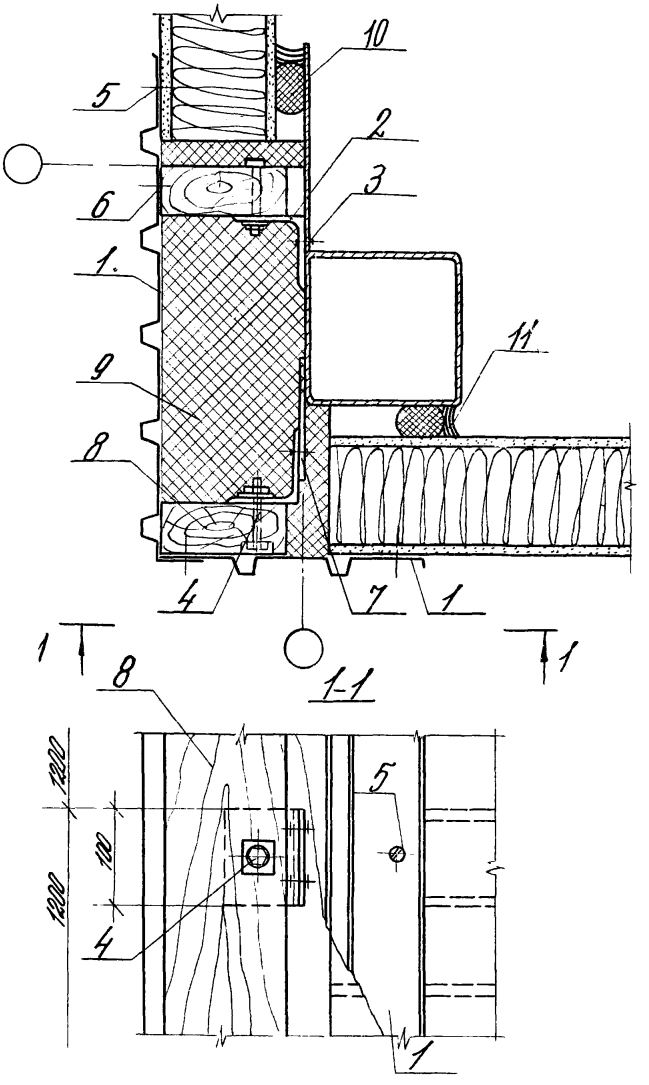

				1.430.8-2.1 ЗЗУ			
Рук. окоп.	Макарцев			Узел 36. Заделка угла здания с конструкциями покрытия из ферм. по серии 1.460.5	Стадия	Лист	Листов
Гл. инж. пр.	Гутникова				Р		1
Н. контр.	Проскурякова				ЦНИИПРОМЗДАНИЙ		
Рук. группы	Проскурякова						

Инв. № подл. | Подп. и дата | Взам. инв. №

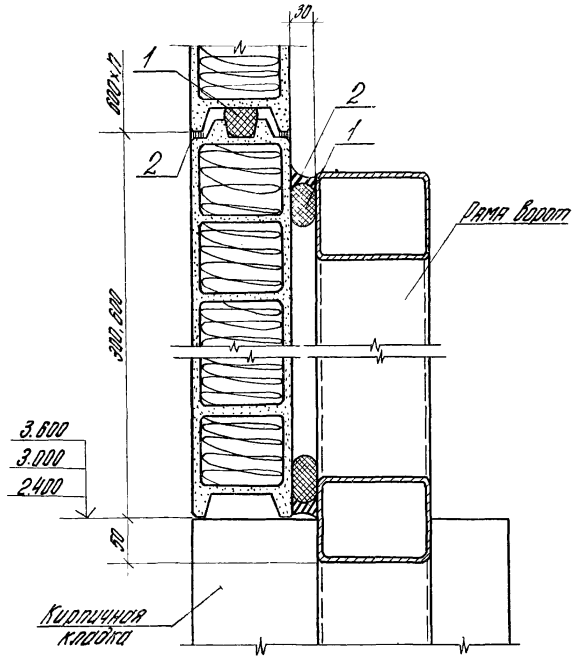

Поз.	Обозначение	Наименование	Кол-во	Масса ед., кг	Примечание
		Материалы			
1		Гернит Ф40 гост 5.1011-71	3		
2		Мастика герметизирующая			

Спецификация дана на узел

				1.430.8-2.1 34
Рук. окон	Макарцев			Узел 37. Сопряжение панели и рамы ворот
Гл. инж. пр.	Гутникова			
Н. контр.	Проскурякова			
Рук. группы	Проскурякова			
Ст. инж.	Дроздова			

Стадия	Лист	Листов
Р		1

ЦНИИПРОМЗДАНИЙ

Инв. № подл.	Подпись и дата	Взам. инв. №

Формат	Зона	Поз.	Обозначение	Наименование	Количество на исполнение 1.430.8-21 35- –	01	02	03	04	05					Примечание
				Документация											
11			1.430.8-21 35 СБ	Сборочный чертеж	×	×	×	×	×	×					
				Сборочные единицы											
Б4		1	1 430 8-21 35	Лист $\frac{150\times10,\ell=1050\ ГОСТ\ 19903-74}{В\ ст\ 3\ кп2\ ГОСТ\ 380-71*}$	12,0										кг
				ℓ = 1000 мм		11,7									кг
				ℓ = 900 мм			10,5								кг
				ℓ = 800 мм				9,4							кг
				ℓ = 650 мм					7,6						кг
				ℓ = 720 мм						8,4					кг

Рук. ОКОГ	Макарцев		
Гл. инж. пр.	Сутникова		
Н. контр.	Прокуратова		
Рук. гр.	Прокуратова		
Ст. инж.	Дроздова		

1.430.8-21 35

Насадка НС

Стадия	Лист	Листов
Р	1	2

ЦНИИПРОМЗДАНИЙ

№ подл.	Подпись и дата	Взам. инв. №

Зона	Поз.	Обозначение	Наименование	Количество на исполнение 1.430.8-2.1 35-										Примечание
				-	01	02	03	04	05					
			Материал											
	2		Лист 60×14, ℓ=1050 ГОСТ 19903-74 / Вст.3кп2 ГОСТ 380-71*	6,9										кг
			ℓ = 1000 мм		6,5									кг
			ℓ = 900 мм			5,9								кг
			ℓ = 800 мм				5,2							кг
			ℓ = 650 мм					7,6						кг
			ℓ = 720 мм						4,7					кг
	3		Лист 110×10, ℓ=150 ГОСТ 19903-74* / Вст.3кп2 ГОСТ 380-71*						1,3					кг

Рис.1

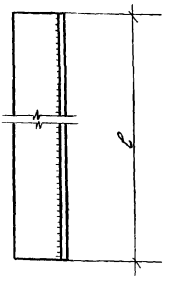

Рис.2

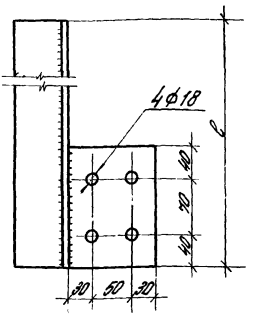

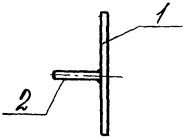

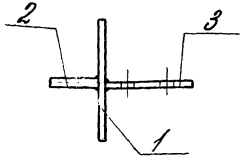

Обозначение	Рис	Марка	ℓ мм	Масса ед. кг
1.430.8-21 35	1	НС1-1	1050	18,9
-01		НС1-2	1000	18,2
-02		НС1-3	900	16,4
-03		НС1-4	800	14,6
-04		НС1-5	650	11,9
-05	2	НС2	720	14,4

1. Сварные швы $h_ш = 6$ мм
2. Сборку производить электродами типа Э42 по ГОСТ 9467-75

Инв.№ подл.	Подп. и дата	Взам.инв.№			

1.430.8-21 35 СБ

Рук. ОКОК	Макарцев	
Гл.инж.пр.	Рулишкова	
Н.контр.	Проскурякова	
Рук.группы	Проскурякова	
Вт.инж.	Дроздова	

Насосная НС
Сборочный чертеж

Стадия	Масса	Масштаб
Р	См. табл.	—
Лист 1	Листов 2	

ЦНИИПРОМЗДАНИЙ

17641-02 ТО

Рис.1

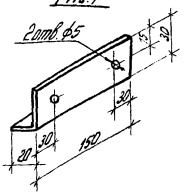

Рис.2

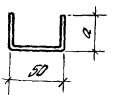

Рис.3

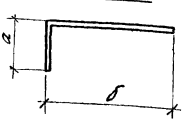

Обозначение	Марка	Рис.	Размеры, мм			Наименование	Масса кг
			а	б	длина L, мм		
1.430.8-2.1 36	С1	1			150	Лист Б2 ГОСТ 19903-74* / В ст.3 кп ГОСТ 16523-70*	0,12
-01	С2	2	20		50	—"—	0,10
-02	С3	2	50		50	—"—	0,12
-03	С4	3	50	80	80	—"—	0,16
-04	С5	3	18	70	1000	Лист Б1,8 ГОСТ 19903-74* / В ст.3 кп ГОСТ 16523-70*	1,2
-05	С6	3	30	100	100	Лист Б2 ГОСТ 19903-74* / В ст.3 кп ГОСТ 16523-70*	0,20
-06	С7	3	30	120	100	—"—	0,23
-07	С8	3	30	140	100	—"—	0,26
-08	С9	3	30	160	100	—"—	0,30
-09	С10	2	30		50		0,10

Рук.ОКОК	Макарцев		
Гл.инж.пр	Гутникова		
Н.кон.тр.	Проскурякова		
Рук.группы	Проскурякова		
Ст.инж.	Дроздова		

1.430 8-2 1 36

Стальной элемент С

Стадия	Масса	Масшт.
Р	см таблицу	—
Лист 1	Листов 2	

См. таблицу

ЦНИИПРОМЗДАНИЙ

Рис.4

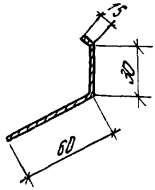

Рис.5

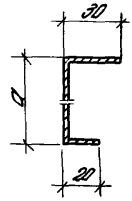

Рис.6

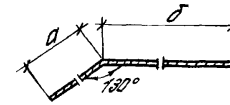

Рис.7

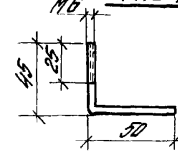

Обозначение	Марка	Рис.	Размеры, мм			Наименование	Масса кг
			а	б	Длина L, мм		
1.430.8-2.1 36-09	С10	4			по проекту	Лист Б1.8 ГОСТ 19903-74* В ст.3 кп ГОСТ 10629-70*	
-10	С11	5	45		—"—	—"—	
-11	С12	5	67		—"—	—"—	
-12	С13	5	87		—"—	—"—	
-13	С14	5	107		—"—	—"—	
-14	С15	6	40	85	50	—"—	0,09
-15	С16	6	40	100	50	—"—	0,10
-16	С17	6	40	120	50	—"—	0,11
-17	С18	6	40	135	50	—"—	0,12
-18	С19	6	30	85	50	—"—	0,09
-19	С20	6	30	100	50	—"—	0,09
-20	С21	6	30	120	50	—"—	0,11
-21	С22	6	30	135	50	—"—	0,13
-22	С23	6	60	18		—"—	
-23	К	7			95	Круг Ф6 ГОСТ 2590-71* Вст.3 ГОСТ 535-79	0,03

Инв.№ подл. | Подпись и дата | Взам.инв.№

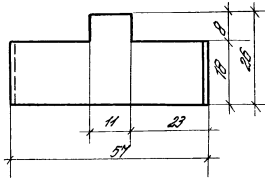

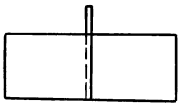

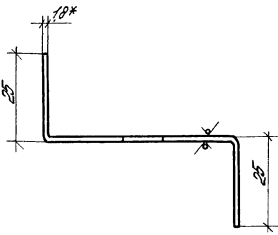

1* Размер для справок
2. Радиусы гиба R=1,2б

Рук.окок	Макарцев			1.430.8-2.1 37			
Гл.инж.пр	Гутникова			Сухарь М	Стадия	Масса	Масштаб
Н.контр	Проскурякова				Р	0,027	1:1
Рук.группы	Проскурякова				Лист		Листов 1
Ст.инж	Дроздова			Лист Б1.8 ГОСТ 19904-74 / В ст. 10 кп ГОСТ 16523-70*	ЦНИИПРОМЗДАНИЙ		

Инв.№ подл. | Подп. и дата | Взам.инв.№

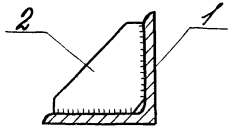

Поз.	Сечение	Длина мм	Масса, кг			Примечание
			Поз	Номера	Марки	
1	∠100×6,5	320	3,2	3,2	3,5	ГОСТ 8509-72*
2	−80×6,5	80	0,3	0,3		Лист 80×80×6 ГОСТ 19903-74*
						Вст. 3 кп ГОСТ 14637-79

1. Сварные швы h=6 мм
2. Сварку производить электродами типа Э42 по ГОСТ 9467-75

Рук. ОКОК	Макарцев	[signature]		1.430.8-2.1 38			
Гл. инж. пр.	Гутникова	[signature]		Опорный столик	Стадия	Масса	Масштаб
Н. контр.	Проскурякова	[signature]			Р	См. таблицу	—
Рук. ср. Упр.	Проскурякова	[signature]			Лист	Листов 1	
				См. таблицу	ЦНИИПРОМЗДАНИЙ		

Взам. инв. №

Подп. и дата

Инв. № подл.

Рис.1

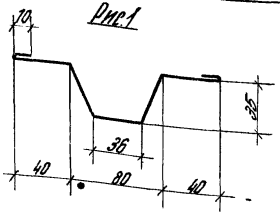

Рис.2

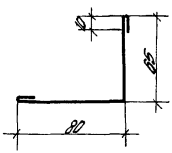

Рис.3

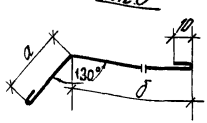

Рис.4

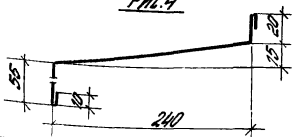

Обозначение	Марка	Рис	Размеры, мм		Ширина развернутая, мм	Масса, кг
			а	б		
1.4308-2.1 39	НС1	1			225	1,4
-01	НС2	2			175	1,1
-02	Ф1	4			335	2,1
-03	Ф2	3	30	100	155	1,0
-04	Ф3	3	30	110	165	1,0
-05	Ф4	3	30	130	185	1,2
-06	Ф5	3	30	145	200	1,3
-07	Ф6	3	20	100	145	0,9
-08	Ф7	3	20	110	155	1,0
-09	Ф8	3	20	130	175	1,1
-10	Ф9	3	20	145	190	1,2

Инв. № подл. | Подп. и дата | Взам. инв. №

1.4308-2.1 39

Фасонный элемент

Стадия	Масса	Масштаб
Р	см. таблицу	—
Лист	Листов 1	

ЦНИИПРОМЗДАНИЙ

Рук. ОКОК	Макарцев	
Гл. инж. пр.	Гутнинова	
Н. контр.	Проскурякова	
Нач. группы	Проскурякова	
Ст. инж.	Лизалов	

Лист 5.08 ГОСТ 19903-74*
ВСТ.3 ГОСТ 16523-70*

Нащельник НА

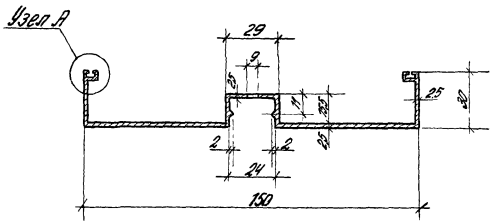

Узел А

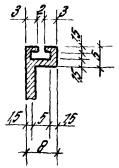

НА-1

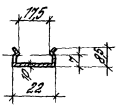

Взам. инв. №				1.430.8-2.1 40			
Подп. и дата				Нащельник НА	Стадия	Масса	Масштаб
					Р	1,8 1 м.п.	—
					Лист	Листов 1	
Инв. № подл.	Рук. отд.	Макарцев		АД 31-Т1 по гост. стан. № *	ЦНИИПРОМЗАНИЙ		
	Гл. ин. пр.	Гутникова					
	Н. контр.	Проскуракова					
	Рук. груп.	Проскуракова					

gost.e-ecolog.ru