Типовой проект
903-1-270.89

Котельная

с 4 котлами

Е-10-1,4Р

Золошлакоудаление механическое

Топливо-каменные и бурые угли

Система теплоснабжения закрытая

Альбом 14
часть 2

23935-25
цена 7-30

gost.e-ecolog.ru

ЦЕНТРАЛЬНЫЙ ИНСТИТУТ ТИПОВОГО ПРОЕКТИРОВАНИЯ
ГОССТРОЯ СССР

Москва, А-445, Смольная ул., 22

Сдано в печать V 1990 года

Заказ № 4960 Тираж 600 экз

5128550.001

√(√)

Б12В550.001

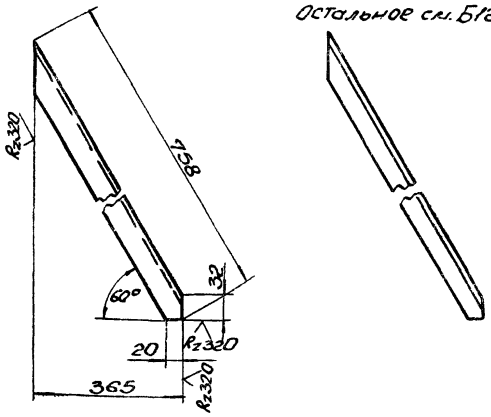

Б12В550.001-01

Остальное см. Б12В550.001

Предельные отклонения размеров $\pm \frac{IT16}{2}$.

Изм.	Лист	N докум.	Подп.	Дата
Разраб.		Гончаренко		
Пров.		Извекова		
Т.контр.		Севрюков		
Нач.отд.		Коверченко		
Н.контр.		Севрюков		
Утв.				

Б12В550.001

Подкос

Уголок УП 35х35 ТУ36.1113-75

Лит.	Масса	Масшт.
У	1,06	1:5

Госстрой СССР Харьковский Сантехпроект

Формат А4

Формат	Зона	Поз.	Обозначение	Наименование	Кол.	Примечание
				Документация		
А3			Б12В550.010 СБ	Сборочный чертеж		
				Детали		
А4		1	Б12В550.001	Подкос	1	
А4		2	Б12В550.001-01	Подкос	1	
А4		3	Б12В547.003-02	Балка	1	
Б4		4	Б12В547.008	Балка		
				Уголок УП35х35 ТУ36.1113-75		
				L=400	2	0,56кг
Б4		5	Б12В550.002	Балка		
				Уголок УП35х35 ТУ36.1113-75		
				L=500	1	0,7кг
Б4		6	Б12В550.003	Плита		
				Лист 3 ГОСТ 19903-74		
				ВСт3 ГОСТ 16523-70		
				290х340	1	2,35кг
Б4		7	Б12В550.004	Планка		
				Полоса ПЛ30 ТУ36.1113-75		
				L=480	4	0,3кг
Б4		8	Б12В547.004	Стойка		
				Уголок УП35х35 ТУ36.1113-75		
				L=1400	2	1,96кг
				Материалы		
				Металл наплавленный		0,19кг

Инв.№подл. | Подп. и дата | Взам.инв.№ | Инв.№дубл. | Подп. и дата

Изм.	Лист	N докум.	Подп.	Дата
Разраб.		Гончаренко		
Пров.		Извекова		
Нач.отд.		Коверченко		
Н.контр.		Севрюков		
Утв.				

Б12В550.010

Рама

Лит.	Лист	Листов
У		1

Госстрой СССР Харьковский Сантехпроект

Формат А4

Формат	Зона	Поз.	Обозначение	Наименование	Кол.	Примечание
				Документация		
А3			Б12В551.000 СБ	Сборочный чертеж		
				Сборочные единицы		
А4		1	Б12В551.010	Рама	1	
				Стандартные изделия		
		2		Болт М8х30.58 ГОСТ 7798-70	16	0,017кг
		3		Гайка М8.5 ГОСТ 5915-70	16	0,006кг
		4		Шайба 8.65Г ГОСТ 6402-70	16	0,001кг
		5		Подставка АСС		
				ТУ36.1227-72	1	1,3кг
		6		Ролик РПМ 66х26		
				ТУ36.1130-74	4	

Изм.	Лист	N докум.	Подп.	Дата
Разраб.		Гончаренко		
Пров.		Извекова		
Нач.отд.		Коверченко		
Н.контр.		Севрюков		
Утв.				

Б12В551.000

Стенд I

Лит.	Лист	Листов
У		1

Госстрой СССР Харьковский Сантехпроект

Формат А4

Формат	Зона	Поз.	Обозначение	Наименование	Кол.	Примечание
				Документация		
А3			Б12В551.010 СБ	Сборочный чертеж		
				Детали		
А4		1	Б12В547.001	Стойка	1	
А4		2	Б12В547.002	Упор	2	
А4		3	Б12В547.003-03	Балка	4	
А4		4	Б12В547.001-01	Стойка	1	
Б4		5	Б12В551.001	Плита		
				Лист 3 ГОСТ 19903-74		
				ВСт3 ГОСТ 16523-70		
				340х880	1	7,06кг
Б4		6	Б12В547.004	Стойка		
				Уголок УП35х35 ТУ36.1113-75		
				L=1400	2	1,96кг
Б4		7	Б12В551.002	Коллектор		
				Труба 50х3,5 ГОСТ 10704-76		
				ВСт3сп5 ГОСТ 10705-80		
				L=1000	1	4,0кг
Б4		8	Б12В551.003	Балка		
				Уголок УП35х35 ТУ36.1113-75		
				L=900	1	1,26кг
Б4		9	Б12В547.008	Балка		
				Уголок УП35х35 ТУ36.1113-75		
				L=400	2	0,56кг
Б4		10	Б12В551.004	Планка		
				Полоса ПЛ30 ТУ36.1113-75		
				L=880	2	0,6кг
				Материалы		
				Металл наплавленный		0,24кг

Инв.№подл. | Подп. и дата | Взам.инв.№ | Инв.№дубл. | Подп. и дата

Изм.	Лист	N докум.	Подп.	Дата
Разраб.		Гончаренко		
Пров.		Извекова		
Нач.отд.		Коверченко		
Н.контр.		Севрюков		
Утв.				

Б12В551.010

Рама

Лит.	Лист	Листов
У	1	

Госстрой СССР Харьковский Сантехпроект

Формат А4

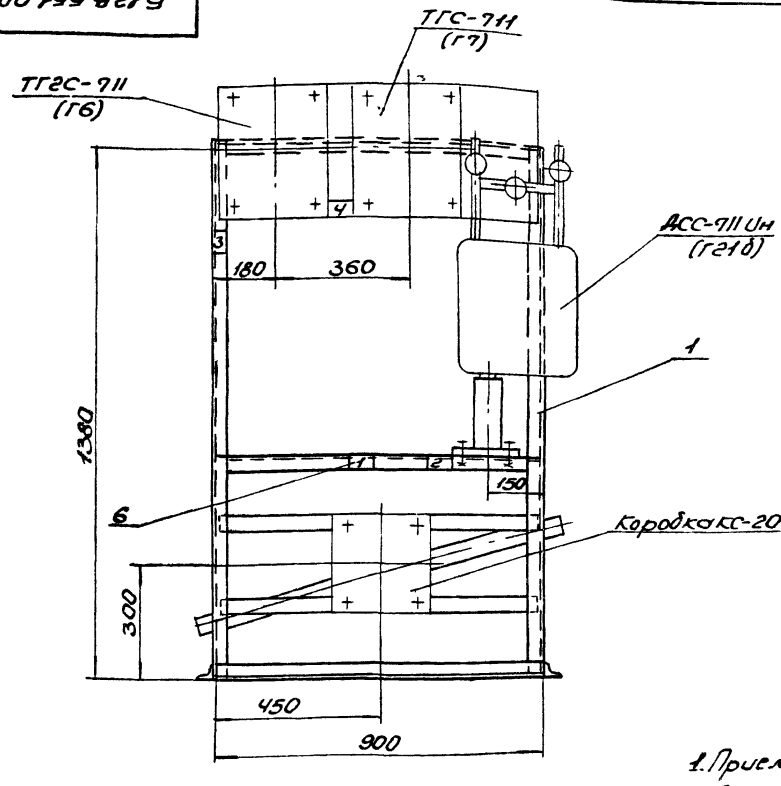

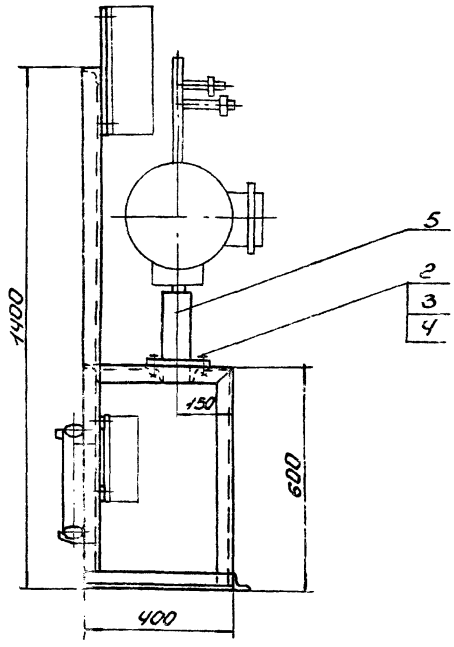

N строки	Надпись в рамке	Кол
1	Установка горячего водоснабжения стотив I	1
2	Расход воды на горячее водоснабжение	1
3	Температура прямой и обратной воды горячего водоснабжения	1
4	Температура исходной воды	1

1. Приемные отверстия в сливном коллекторе выполнить по месту.
2. Масса бака без учета массы приборов.

Изм.	Лист	N докум.	Подп.	Дата
Разраб.		Гончаренко		
Пров.		Узбекова		
Т. контр.		Себроков		
Нач. отд.		Гончаренко		
Н. контр.		Себроков		
Утв.				

Б128551.000СБ

Стотив I
Сборочный чертеж

Лит.	Масса	Масштаб
И	28,4	1:10

Лист | Листов 1

Госстрой СССР Харьковский Сантехпроект

Формат А3

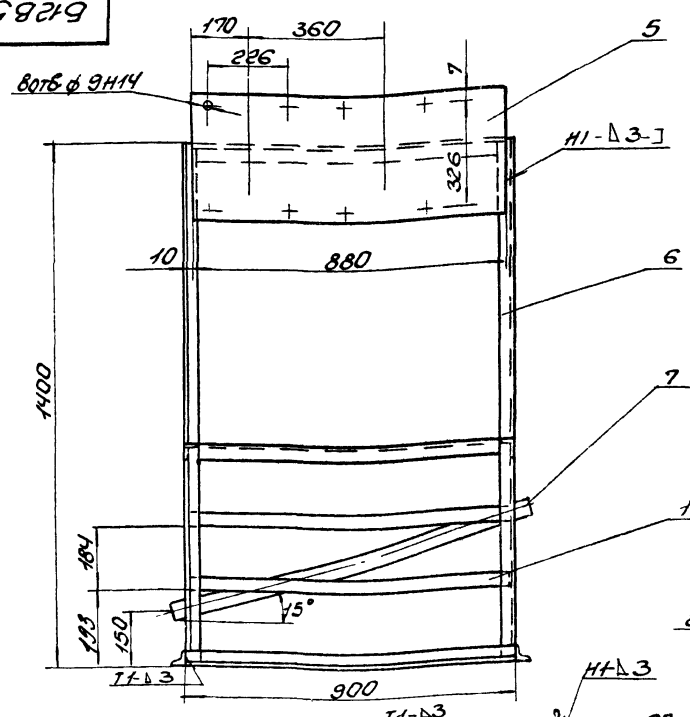

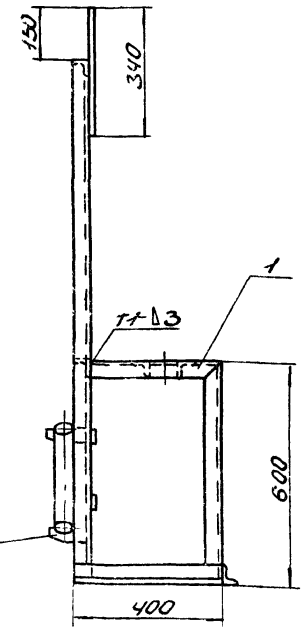

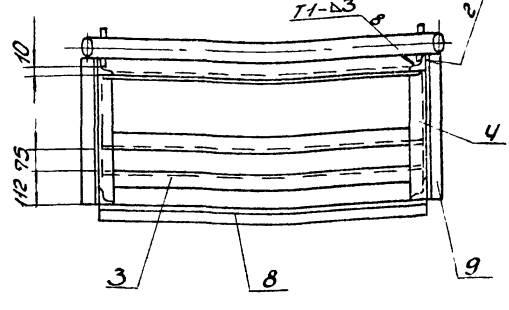

1. Сварку производить электродами Э-42 ГОСТ 9467-75. Сварные швы по ГОСТ 5264-80.
2. Предельные отклонения размеров $\pm \frac{IT16}{2}$.
3. Кромки реза деталей Б4-$^{Ra\,320}$.

Изм.	Лист	N докум.	Подп.	Дата
Разраб.		Гончаренко		
Пров.		Узбекова		
Т. контр.		Себроков		
Нач. отд.		Хаберкина		
Н. контр.		Себроков		
Утв.				

Б128551.010СБ

Рама
Сборочный чертеж

Лит.	Масса	Масштаб
И	26,7	1:10

Лист | Листов 1

Госстрой СССР Харьковский Сантехпроект

Б12В552.020СБ

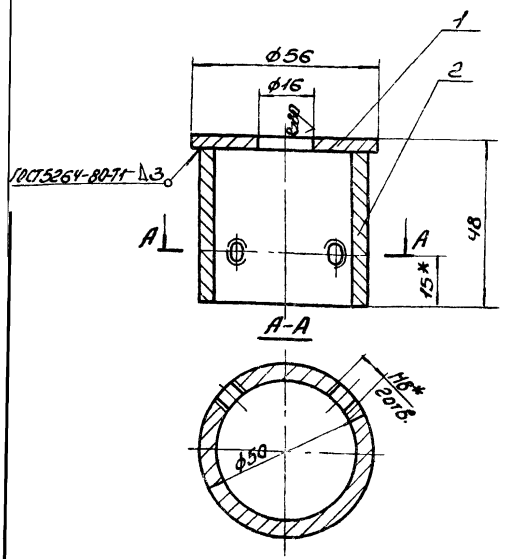

1. Сварку производить электродами Э-42 ГОСТ9467-75.
2. Предельные отклонения размеров ± IT16/2.
3. *Размеры для справки.

Изм.	Лист	№ докум.	Подп.	Дата
Разраб.		Гончаренко		
Пров.		Извекова		
Т.контр.		Севрюков		
Нач.отд.		Ковтуненко		
Н.контр.		Севрюков		
Утв.				

Б12В552.020СБ

Кронштейн
Сборочный чертеж

Лит.	Масса	Масшт.
У	0,4	1:1

Лист	Листов 1
	Госстрой СССР Харьковский Сантехпроект

Формат А4

Б12В552.011

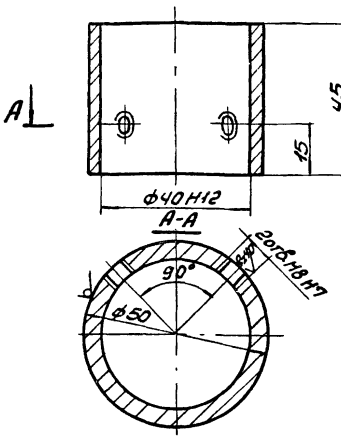

Неуказанные предельные отклонения размеров ± IT14/2.

Изм.	Лист	№ докум.	Подп.	Дата
Разраб.		Гончаренко		
Пров.		Извекова		
Т.контр.		Севрюков		
Нач.отд.		Ковтуненко		
Н.контр.		Севрюков		
Утв.				

Б12В552.011

Втулка

Лит.	Масса	Масшт.
У	0,3	1:1

Лист	Листов 1
	Госстрой СССР Харьковский Сантехпроект

Труба 50х6 ГОСТ 8734-75 / В20 ГОСТ 8733-74

Формат А4

Инв.№ подл. | Подп. и дата | Взам.инв.№ | Инв.№ дубл. | Подп. и дата

Формат	Зона	Поз.	Обозначение	Наименование	Кол.	Примечание
				Документация		
А2			Б12В552.000СБ	Сборочный чертеж		
				Сборочные единицы		
А4		1	Б12В552.010	Рама	1	
А4		2	Б12В552.020	Кронштейн	1	
				Стандартные изделия		
		3		Болт М5х16.58 ГОСТ 7798-70	20	0,0036кг
		4		Гайка М5.5 ГОСТ 5915-70	20	0,0018кг
		5		Шайба 5Б5Г ГОСТ 6402-70	20	0,0003кг
		6		Болт М8х30.58 ГОСТ 7798-70	10	0,017кг
		7		Гайка М8.5 ГОСТ 5915-70	10	0,006кг
		8		Шайба 8.65Г ГОСТ 6402-70	10	0,001кг
		9		Болт М14х1,5х20,58 ГОСТ 7808-70	1	0,051кг
		10		Болт М8х14.58 ГОСТ 7798-70	2	0,014кг

Изм.	Лист	N докум.	Подп.	Дата
Разраб.		Гончаренко		
Пров.		Извекова		
Нач.отд.		Ковтуненко		
Н.контр.		Севрюков		
Утв.				

Б12В552.000

Котлоагрегат
Стапив лестный

Лит.	Лист	Листов
У		1

Госстрой СССР Харьковский Сантехпроект

Формат А4

Инв.№ подл. | Подп. и дата | Взам.инв.№ | Инв.№ дубл. | Подп. и дата

Формат	Зона	Поз.	Обозначение	Наименование	Кол.	Примечание
				Документация		
А4			Б12В552.020СБ	Сборочный чертеж		
				Детали		
Б4		1	Б12В552.009	Шайба		
				Лист 3 ГОСТ 19903-74		
				ВСт3 ГОСТ 16523-70		
				ф56	1	0,07кг
А4		2	Б12В552.011	Втулка	1	
				Материалы		
				Металл наплавленный		0,03кг

Изм.	Лист	N докум.	Подп.	Дата
Разраб.		Гончаренко		
Пров.		Извекова		
Нач.отд.		Ковтуненко		
Н.контр.		Севрюков		
Утв.				

Б12В552.020

Кронштейн

Лит.	Лист	Листов
У		1

Госстрой СССР Харьковский Сантехпроект

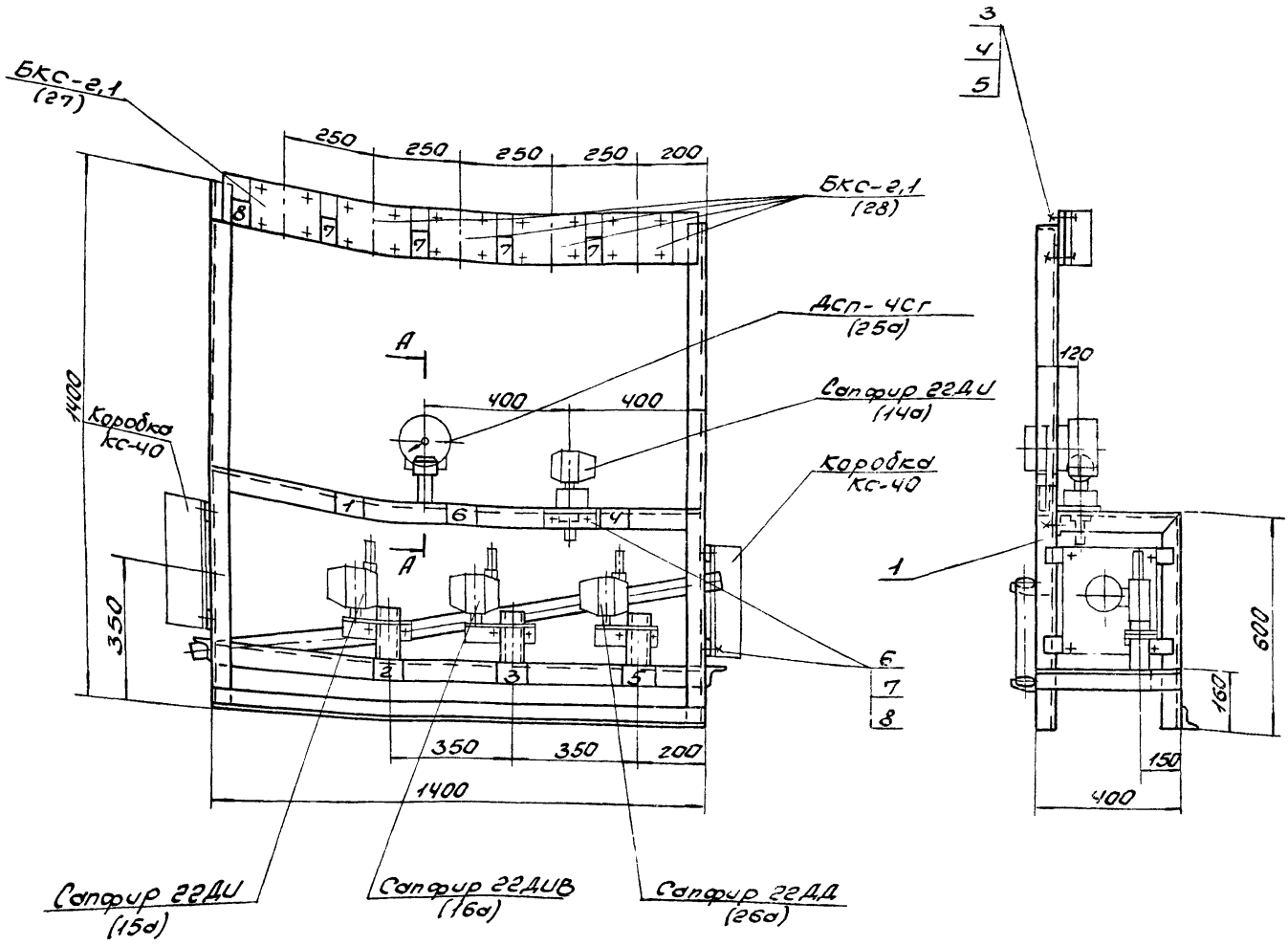

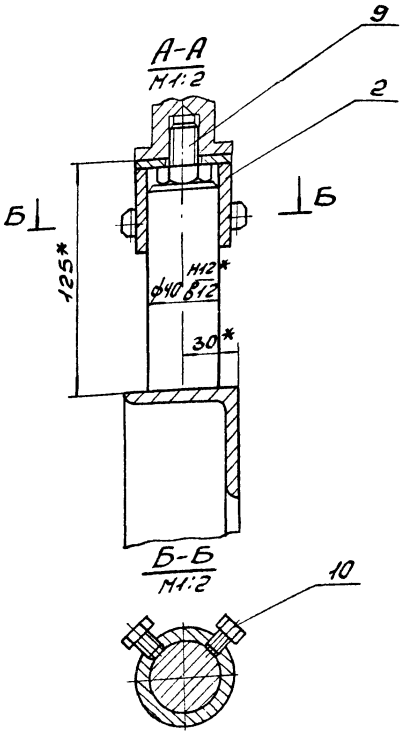

N рамки	Надпись в рамке	Кол.
1	Котлоагрегат. Статив местный	1
2	Давление воздуха	1
3	Разрежение в топке	1
4	Давление пара в барабане	1
5	Уровень в барабане	1
6	Уровень в барабане. Сигнализация	1
7	Уровень в бункере котла высокий	4(3)
8	Уровень в бункере котла низкий	1

1. Приемные отверстия в сливном коллекторе выполнить по месту.
2. Масса дана без учета массы приборов.
3. Для котлов №1,2 и 3 приборов поз. 28 поставить 4 штуки, для котла №4 - 3 штуки.
4. * Размеры для справки.

Изм.	Лист	N докум.	Подп.	Дата	Б12В552.000СБ		
Разраб.	Пономаренко				Котлоагрегат Статив местный Сборочный чертеж	Лит.	Масса	Масштаб
Пров.	Изъюрова					У	42,4	1:10
Т. контр.	Севрюкова					Лист	Листов	
Нач. отд.	Коверченко					Госстрой СССР Харьковский Сантехпроект		
Н. контр.	Севрюкова							
Утв.								

Форм.	Зона	Поз.	Обозначение	Наименование	Кол.	Примечание
А3			Б12В.552.010СБ	**Документация**		
				Сборочный чертеж		
				Детали		
А4		1	Б12В.552.001	Стойка	1	
А4		2	Б12В.552.001-01	Стойка	1	
А4		3	Б12В.547.003-04	Балка	3	
А4		4	Б12В 547.002-01	Упор	2	
А4		5	Б12В 552.002	Штырь	1	
Б4		6	Б12В 552.003	Стойка		
				Уголок УП60х60 ТУ36.1113-75		
				L = 1400	4	2,94кг
Б4		7	Б12В.552.004	Плита		
				Лист 3 ГОСТ 19903-74		
				Вст3 ГОСТ 16523-70		
				145х1380	1	4,7кг
Б4		8	Б12В.552.005	Коллектор		
				Труба 50х3,5 ГОСТ 10704-76		
				Вст3сп5 ГОСТ 10705-80		
				L = 1500	1	6,0кг
Б4		9	Б12В.552.006	Патрубок		
				Труба 50х3,5 ГОСТ 10704-76		
				Вст3сп5 ГОСТ 10705-80		
				L = 150	3	0,6кг
Б4		10	Б12В552.007	Планка		
				Полоса ПЗ0 ТУ36.1113-75		
				L = 380	4	0,26кг

Инв.№подл. | Подп. и дата | Взам.инв.№ | Инв.№дубл. | Подп. и дата

Изм.	Лист	N докум.	Подп.	Дата
Разраб.		Гончаренко		
Пров.		Извекова		
Нач.отд.		Ковриченко		
Н.контр.		Скворцов		
Утв.				

Рама — Б12В.552.010 — Лит. У | Лист 1 | Листов 2 — Госстрой СССР Харьковский Сантехпроект

Формат А4

Форм.	Зона	Поз.	Обозначение	Наименование	Кол.	Примечание
Б4		11	Б12В 552.008	Балка		
				Уголок УП60х60 ТУ36.1113-75		
				L = 400	2	0,84кг
				Материалы		
				Металл наплавленный		0,5кг

Изм. | Лист | N докум. | Подп. | Дата — Б12В.552.010 — Лист 2

Формат А4

Б12В552.010СБ

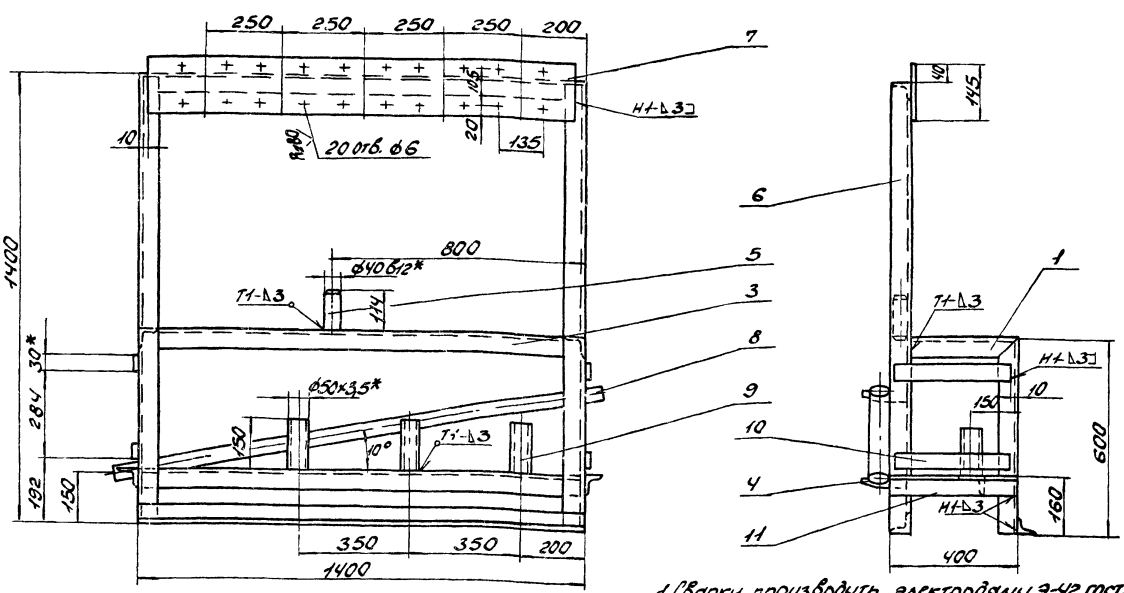

1. Сварку производить электродами Э-42 ГОСТ 9467-75. Сварные швы по ГОСТ 5264-80.
2. Предельные отклонения размеров ± IT16/2.
3. Кромки реза деталей Б4 - $R_z 320$.
4. * Размеры для справки.

Изм.	Лист	N докум.	Подп.	Дата
Разраб.		Гончаренко		
Пров.		Извекова		
Контр.		Скворцов		
Нач.отд.		Ковриченко		
Н.контр.		Скворцов		
Утв.				

Рама — Сборочный чертеж — Б12В.552.010СБ — Лит. У | Масса 44,5 | Масштаб 1:10 — Лист | Листов 1 — Госстрой СССР Харьковский Сантехпроект

Б12В551.001

Б12В552.001

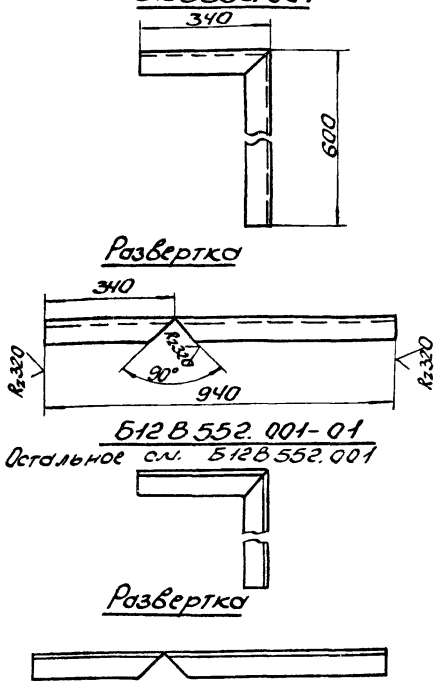

Предельные отклонения размеров ± $\frac{IT16}{2}$.

Изм.	Лист	N Докум.	Подп.	Дата	Стойка	Лит.	Масса	Масшт.
Разраб.		Гончаренко				И	1,97	1:10
Пров.		Извекова				Лист	Листов 1	
Т.контр.		Севрюков			Уголок УП60×60 ТУ36.1113-75	Госстрой СССР, Харьковский Сантехпроект		
Нач.отд.		Коверченко						
Н.контр.		Севрюков						
Утв.								

Формат А4

Б12В552.002

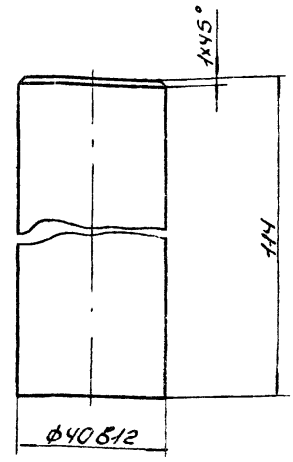

Неуказанные предельные отклонения размеров ± $\frac{IT14}{2}$.

Изм.	Лист	N Докум.	Подп.	Дата	Штырь	Лит.	Масса	Масшт.
Разраб.		Гончаренко				И	1,12	1:1
Пров.		Извекова				Лист	Листов 1	
Т.контр.		Севрюков			Круг 40 ГОСТ 2590-71 / ВСТ3 ГОСТ 535-79	Госстрой СССР, Харьковский Сантехпроект		
Нач.отд.		Коверченко						
Н.контр.		Севрюков						
Утв.								

Инв.№ подл. | Подп. и дата | Взам. инв.№ | Инв.№ дубл. | Подп. и дата

Формат А4

Б3Ж105.010СБ

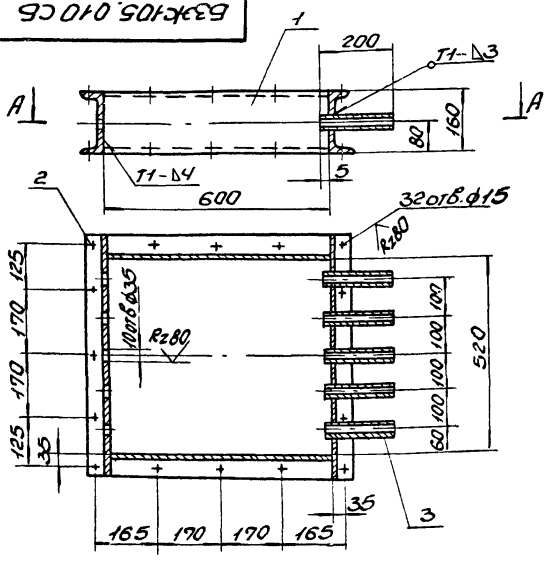

1. Предельные отклонения размеров ± $\frac{IT16}{2}$.
2. Кромки реза - Rz320, остальное - ✓.
3. Сварные швы по ГОСТ 5264-80.
Электроды Э-42 ГОСТ 9467-75.

Изм.	Лист	N Докум.	Подп.	Дата	Рама Сборочный чертеж	Лит.	Масса	Масшт.
Разраб.		Извекова				И	65	1:10
Провер.		Гончаренко				Лист	Листов 1	
Т.контр.		Севрюков				Госстрой СССР, Харьковский Сантехпроект		
Нач.отд.		Коверченко						
Н.контр.		Севрюков						
Утв.								

Формат А4

Б3Ж105.020СБ

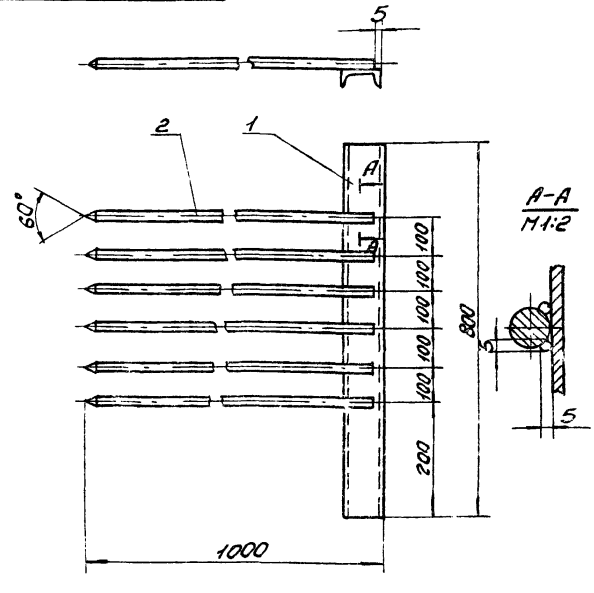

1. Кромки реза деталей Б4 - Rz320, остальное - ✓.
2. Электроды Э-42 ГОСТ 9467-75

Изм.	Лист	N Докум.	Подп.	Дата	Затвор Сборочный чертеж	Лит.	Масса	Масшт.
Разраб.		Извекова				И	22,2	1:10
Провер.		Гончаренко				Лист	Листов 1	
Т.контр.		Севрюков				Госстрой СССР, Харьковский Сантехпроект		
Нач.отд.		Коверченко						
Н.контр.		Севрюков						
Утв.								

Инв.№ подл. | Подп. и дата | Взам. инв.№ | Инв.№ дубл. | Подп. и дата

Формат А4

Б15М067.005

Rz320

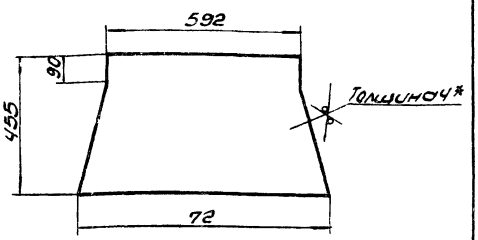

1. Предельные отклонения размеров ± IT16/2.
2. *Размер для справки.

Изм.	Лист	№ докум.	Подп.	Дата	Б15М067.005			
Разраб.		Извекова			Стенка	Лит.	Масса	Масшт.
Провер.		Ничаренко				У	9,7	1:10
Т.контр.		Севрюков				Лист	Листов 1	
Нач.отд.		Коверченко			Лист Б-ПН-Ч ГОСТ 19903-74 Вст3-I ГОСТ 14637-79	Госстрой СССР Харьковский Сантехпроект		
Н.контр.		Севрюков						
Утв.								

Формат А4

Б15М067.006

Rz320

Развертка

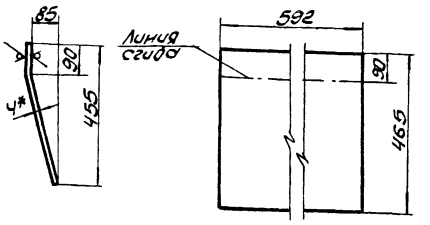

1. Предельные отклонения размеров ± IT16/2.
2. *Размер для справки.

Изм.	Лист	№ докум.	Подп.	Дата	Б15М067.006			
Разраб.		Извекова			Стенка	Лит.	Масса	Масшт.
Провер.		Ничаренко				У	8,6	1:10
Т.контр.		Севрюков				Лист	Листов 1	
Нач.отд.		Коверченко			Лист Б-ПН-Ч ГОСТ 19903-74 Вст3-I ГОСТ 14637-79	Госстрой СССР Харьковский Сантехпроект		
Н.контр.		Севрюков						
Утв.								

Формат А4

Инв.№ подл. | Подп. и дата | Взам.инв.№ | Инв.№ дубл. | Подп. и дата

Формат	Зона	Поз.	Обозначение	Наименование	Кол.	Примеч.
				Документация		
А2			Б15М067.000СБ	Сборочный чертеж		
				Детали		
Б4		1	Б15М067.001	Балка		
				Уголок Б-63х63х6 ГОСТ 8509-86		
				Вст3-I ГОСТ 535-79		
				ℓ = 726	2	4,15кг
Б4		2	Б15М067.002	Балка		
				Уголок Б-63х63х6 ГОСТ 8509-86		
				Вст3-I ГОСТ 535-79		
				ℓ = 600	2	3,4кг
Б4		3	Б15М067.003	Балка		
				Уголок Б-50х50х5 ГОСТ 8509-86		
				Вст3-I ГОСТ 535-79		
				ℓ = 870	2	3,3кг
Б4		4	Б15М067.004	Балка		
				Уголок Б-50х50х5 ГОСТ 8509-86		
				Вст3-I ГОСТ 535-79		
				ℓ = 600	2	2,3кг
А4		5	Б15М067.005	Стенка	2	
А4		6	Б15М067.006	Стенка	2	
				Материалы		
				Металл наплавленный		0,6кг

Изм.	Лист	№ докум.	Подп.	Дата	Б15М067.000			
Разраб.		Извекова			Воронка тип I.	Лит.	Лист	Листов
Провер.		Ничаренко				У		1
Нач.отд.		Коверченко				Госстрой СССР Харьковский Сантехпроект		
Н.контр.		Севрюков						
Утв.								

Формат А4

Формат	Зона	Поз.	Обозначение	Наименование	Кол.	Примеч.
				Документация		
А3			Б15М068.000СБ	Сборочный чертеж		
				Детали		
Б4		1	Б15М068.001	Балка		
				Уголок Б63х63х6 ГОСТ 8509-86		
				Вст3-I ГОСТ 535-79		
				ℓ = 1260	2	9,2кг
Б4		2	Б15М068.002	Балка		
				Уголок Б63х63х6 ГОСТ 8509-86		
				Вст3-I ГОСТ 535-79		
				ℓ = 1236	2	9,05кг
А4		3	Б15М068.003	Стенка	2	
А4		4	Б15М068.004	Стенка	2	
А4		5	Б15М068.005	Планка		
				Лист Б-ПН-Ч ГОСТ 19903-74		
				Вст3-I ГОСТ 535-79		
				142х1550	2	6,9кг
Б4		6	Б15М068.006	Планка		
				Лист Б-ПН-Ч ГОСТ 19903-74		
				Вст3-I ГОСТ 535-79		
				142х1115	2	5,0кг
Б4		7	Б15М068.007	Планка		
				Лист Б-ПН-Ч ГОСТ 19903-74		
				Вст3-I ГОСТ 535-79		
				50х1392	2	2,2кг
				Материалы		
				Металл наплавленный		1,0кг

Изм.	Лист	№ докум.	Подп.	Дата	Б19М068.000			
Разраб.		Извекова			Воронка тип II.	Лит.	Лист	Листов
Провер.		Ничаренко				У		1
Нач.отд.		Коверченко				Госстрой СССР Харьковский Сантехпроект		
Н.контр.		Севрюков						
Утв.								

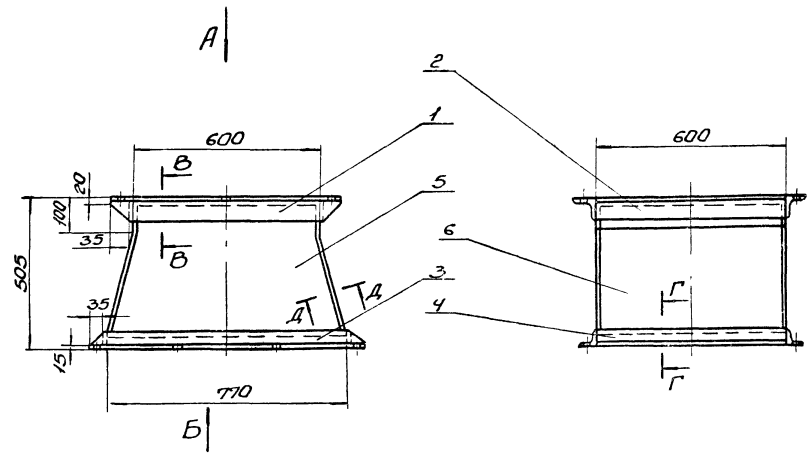

Вид А

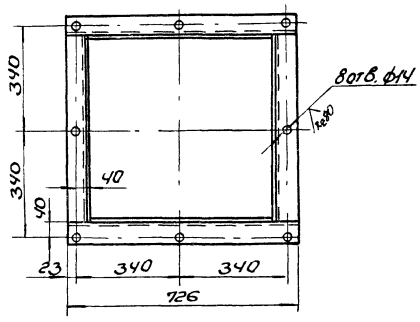

Вид Б

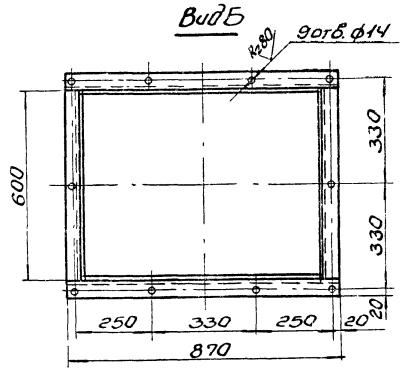

В-В
М1:5

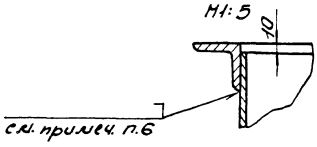

Д-Д
М1:2

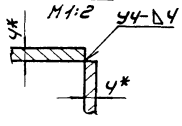

Г-Г
М1:5

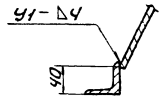

1.* Размеры для справок.

2. Предельные отклонения размеров $\pm \frac{IT16}{2}$.

3. Кромки реза $\overset{Ra\,320}{\nabla}$, отверстия-$\overset{Ra\,80}{\nabla}$, остальное-$\nabla$.

4. Сварные швы по ГОСТ 5264-80 по контуру прилегания деталей.

5. Электроды типа Э-42 ГОСТ 9467-75.

6. Верхний фланец поз. 1; 2 приваривать при монтаже воронки в приемном устройстве.

				Б15М067.000СБ	
Изм.	Лист	N докум.	Подп.	Дата	Воронка тип I. Сборочный чертеж	Лит.	Масса	Масшт.
Разраб.		Узбеков				У	63,5	1:10
Пров.		Финоренко				Лист	Листов 1
Т.контр.		Севрюков					Госстрой СССР, Харьковский Сантехпроект
Нач.отд.		Кобрушкин			
Н.контр.		Севрюков			
Утв.					

Альбом 1442

615М068.003

Rz320 √(√)

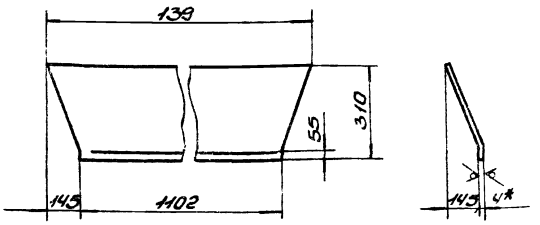

1. Длина развернутой детали 348мм.
2. Предельные отклонения размеров ± IT16/2.
3. *Размер для справки.

Изм.	Лист	№ докум.	Подп.	Дата
Разраб.		Извеков		
Провер.		Гончаренко		
Т.контр.		Сверюков		
Нач.отд.		Ковреченко		
Н.контр.		Сверюков		
Утв.				

Стенка

Лит.	Масса	Масшт.
У	13,6	1:10
Лист	Листов 1	

Лист Б-ПН-Ч ГОСТ 19903-74 ВСт3-I ГОСТ 14637-79

Госстрой СССР Харьковский Сантехпроект

Формат А4

615М068.004

Rz320 √(√)

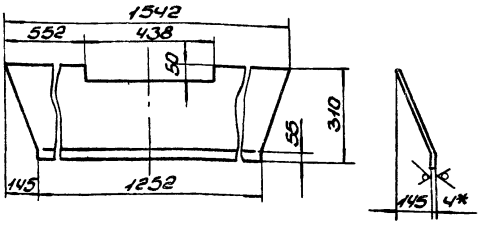

1. Длина развернутой детали-348мм.
2. Предельные отклонения размеров ± IT16/2.
3. *Размер для справки.

Изм.	Лист	№ докум.	Подп.	Дата
Разраб.		Извеков		
Провер.		Гончаренко		
Т.контр.		Сверюков		
Нач.отд.		Ковреченко		
Н.контр.		Сверюков		
Утв.				

Стенка

Лит.	Масса	Масшт.
У	14,6	1:10
Лист	Листов 1	

Лист Б-ПН-Ч ГОСТ 19903-74 ВСт3-I ГОСТ 14637-79

Госстрой СССР Харьковский Сантехпроект

Формат А4

Инв.№подл. | Подп. и дата | Взам.инв.№ | Инв.№дубл. | Подп. и дата

615М068.000СБ

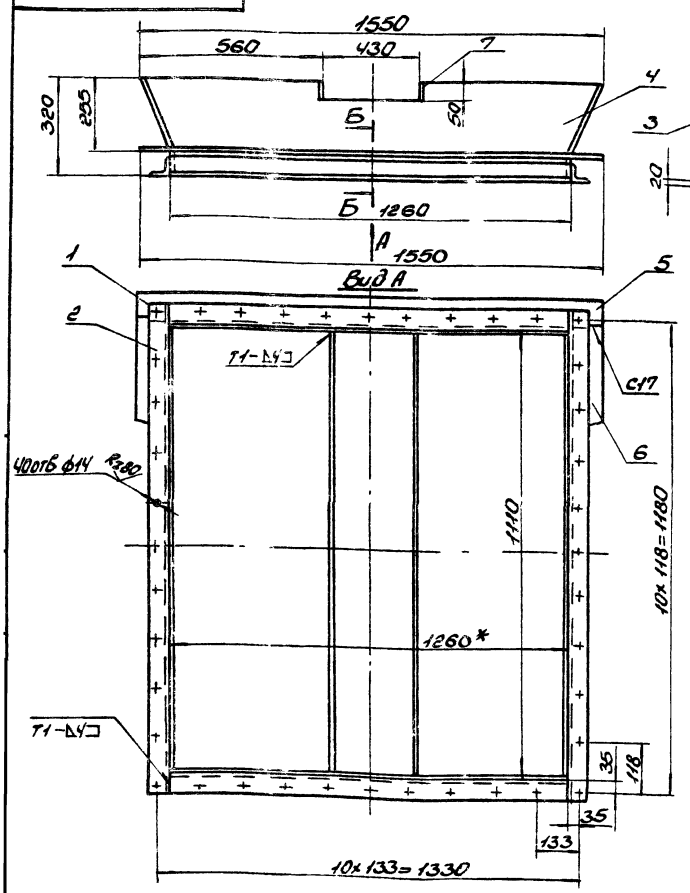

1*. Размеры для справок.
2. Предельные отклонения размеров ± IT16/2.
3. Кромки реза деталей Б4-Rz320, остальное-√.
4. Сварные швы по ГОСТ 5264-80. Электроды Э-42 ГОСТ 9467-75.

Изм.	Лист	№ докум.	Подп.	Дата
Разраб.		Извеков		
Провер.		Гончаренко		
Т.контр.		Сверюков		
Нач.отд.		Ковреченко		
Н.контр.		Сверюков		
Утв.				

Воронка тип II. Сборочный чертеж

Лит.	Масса	Масшт.
У	114,0	1:10
Лист	Листов 1	

Госстрой СССР Харьковский Сантехпроект

Б15М069.000СБ

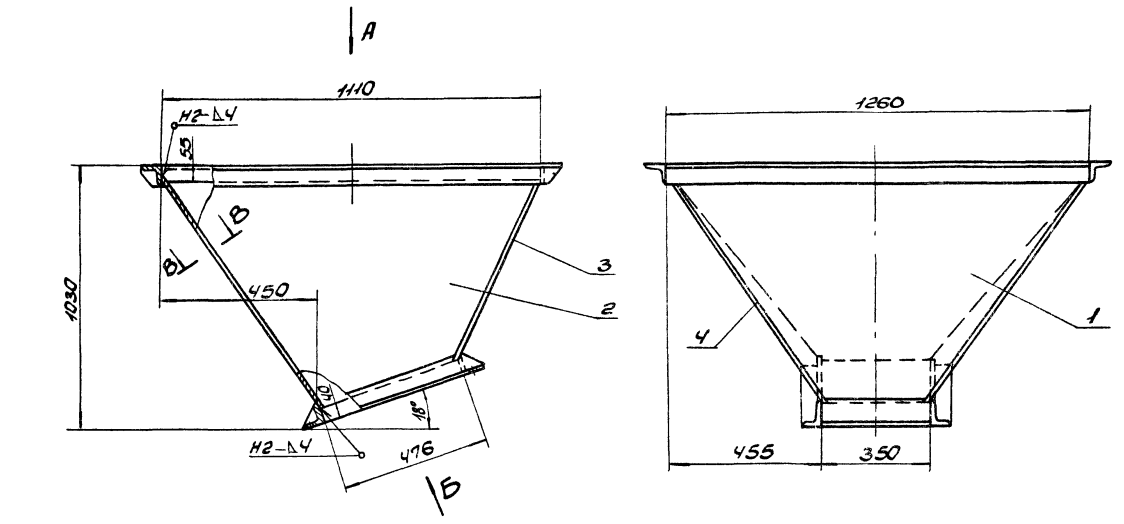

Вид А

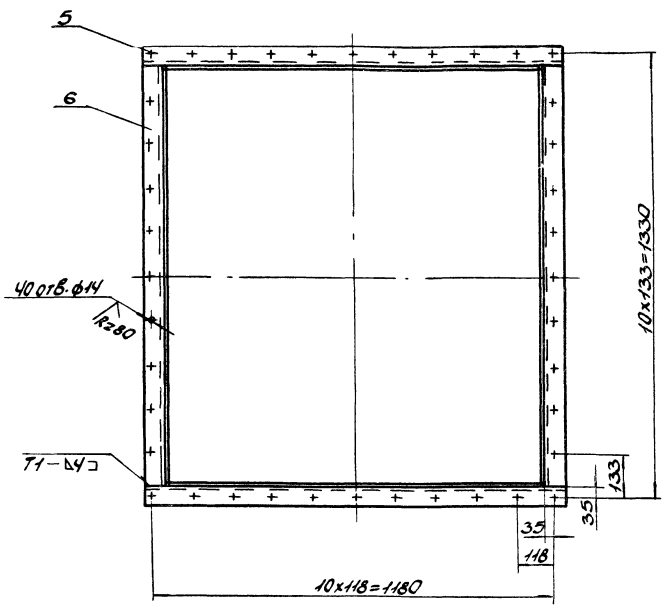

Вид Б

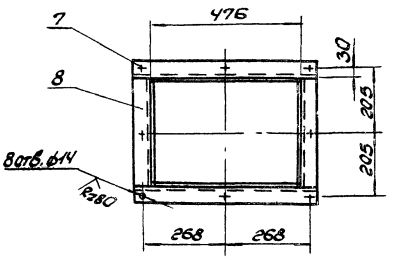

1. Предельные отклонения размеров $\pm \frac{IT16}{2}$.
2. Кромки реза деталей Б4-$\overset{R=320}{\vee}$, остальное ∿.
3. Сварные швы по ГОСТ 5264-80. Электроды Э-42 ГОСТ 9467-75.
4.* Размеры для справки.
5. Боковины (поз. 2.4) подогнуть по месту.

В-В
М1:1

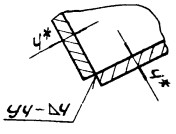

					Б15М069.000СБ			
Изм.	Лист	№ докум.	Подп.	Дата	Воронка тип III Сборочный чертеж	Лит.	Масса	Масшт.
Разраб.		Извекова				И	121,0	1:10
Провер.		Гончаренко				Лист	Листов 1	
Т. контр.		Севрюков				Госстрой СССР Харьковский Сантехпроект		
Нач. отд.		Коверченко						
Н. контр.		Севрюков						
Утв.								

Форм.	Зона	Поз.	Обозначение	Наименование	Кол.	Примеч.
				Документация		
А2			Б15М 069.000 СБ	Сборочный чертеж		
				Детали		
А4		1	Б15М 069.001	Стенка	1	
А4		2	Б15М 069.002	Боковина	1	
А4		3	Б15М069.003	Стенка	1	
А4		4	Б15М 069.004	Боковина	1	
Б4		5	Б15М 069.005	Балка		
				Уголок Б-63×63×6 ГОСТ 8509-86		
				ВСт3-I ГОСТ 535-79		
				ℓ = 1236	2	7,05кг
Б4		6	Б15М 069.006	Балка		
				Уголок Б-63×63×6 ГОСТ 8509-86		
				ВСт3-I ГОСТ 535-79		
				ℓ = 1260	2	7,2кг
Б4		7	Б15М069.007	Балка		
				Уголок Б-50×50×5 ГОСТ 8509-86		
				ВСт3-I ГОСТ 535-79		
				ℓ = 576	2	2,17кг
Б4		8	Б15М069.008	Балка		
				Уголок Б-50×50×5 ГОСТ 8509-86		
				ВСт3-I ГОСТ 535-79		
				ℓ = 350	2	1,3кг
				Материалы		
				Металл наплавленный		0,8кг

Б15М 069.000

Воронка тип III

Изм.	Лист	N Докум.	Подп.	Дата
Разраб.		Извекова		
Провер.		Гончаренко		
Нач.отд.		Коверченко		
Н.контр.		Севрюков		
Утв.				

Лит.	Лист	Листов
И		1

Госстрой СССР Харьковский Сантехпроект

Формат А4

Б15М 069.001

Rz320 √(√)

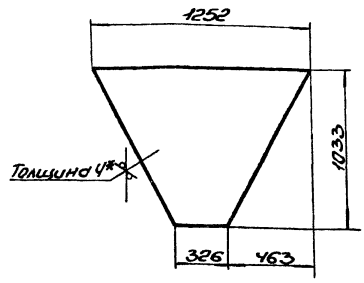

1. Предельные отклонения размеров ± $\frac{IT16}{2}$.
2.* Размер для справки.

Б15М069.001

Стенка

Изм.	Лист	N Докум.	Подп.	Дата
Разраб.		Извекова		
Провер.		Гончаренко		
Т.контр.		Севрюков		
Нач.отд.		Коверченко		
Н.контр.		Севрюков		
Утв.				

Лит.	Масса	Масшт.
И	25,6	1:20

Лист Б-ПН-4 ГОСТ 19903-74 ВСт3-1 ГОСТ 14637-79

Лист Листов 1

Госстрой СССР Харьковский Сантехпроект

Формат А4

Инв. N подл. | Подп. и дата | Взам. инв. N | Инв. N дубл. | Подп. и дата

Б15М 069.002

Rz320 √(√)

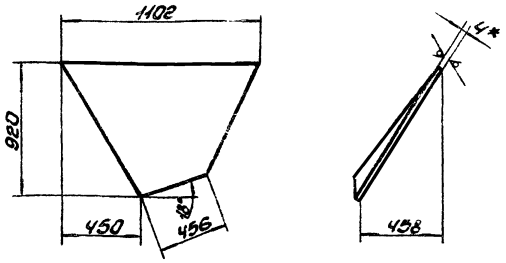

1. Предельные отклонения размеров ± $\frac{IT16}{2}$.
2.* Размер для справки.

Б15М069.002

Боковина

Изм.	Лист	N Докум.	Подп.	Дата
Разраб.		Извекова		
Провер.		Гончаренко		
Т.контр.		Севрюков		
Нач.отд.		Коверченко		
Н.контр.		Севрюков		
Утв.				

Лит.	Масса	Масшт.
И	20,0	1:20

Лист Б-ПН-4 ГОСТ 19903-74 ВСт3-I ГОСТ 14637-79

Лист Листов 1

Госстрой СССР Харьковский Сантехпроект

Формат А4

Б15М 069.003

Rz320 √(√)

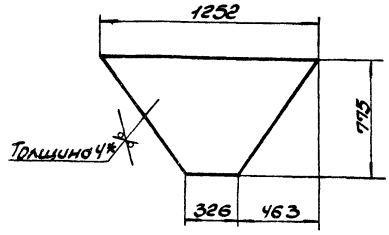

1. Предельные отклонения размеров ± $\frac{IT16}{2}$.
2.* Размер для справки.

Б15М 069.003

Стенка

Изм.	Лист	N Докум.	Подп.	Дата
Разраб.		Извекова		
Провер.		Гончаренко		
Т.контр.		Севрюков		
Нач.отд.		Коверченко		
Н.контр.		Севрюков		
Утв.				

Лит.	Масса	Масшт.
И	19,2	1:20

Лист Б-ПН-4 ГОСТ 19903-74 ВСт3-I ГОСТ 14637-79

Лист Листов 1

Госстрой СССР Харьковский Сантехпроект

Формат А4

Инв. N подл. | Подп. и дата | Взам. инв. N | Инв. N дубл. | Подп. и дата

Формат	Зона	Поз.	Обозначение	Наименование	Кол.	Примеч.
				Документация		
А3			Б15М070.000СБ	Сборочный чертеж		
				Детали		
А4		1	Б15М070.001	Стенка	2	
А4		2	Б15М070.002	Боковина	2	
Б4		3	Б15М070.003	Планка		
				Полоса 6×70 ГОСТ 103-76 Вст3-I ГОСТ 535-79		
				ℓ=600	2	2,0 кг
Б4		4	Б15М070.004	Планка		
				Полоса 6×70 ГОСТ 103-76 Вст3-I ГОСТ 535-79		
				ℓ=660	2	2,2 кг
Б4		5	Б15М070.005	Балка		
				Уголок Б-63×63×6 ГОСТ 8509-86 Вст3-I ГОСТ 535-79		
				ℓ=726	2	4,15 кг
Б4		6	Б15М070.006	Балка		
				Уголок Б-63×63×6 ГОСТ 8509-86 Вст3-I ГОСТ 535-79		
				ℓ=600	2	3,4 кг
				Материалы		
				Металл наплавленный		0,3 кг

Изм.	Лист	№ докум.	Подп.	Дата
Разраб.		Извекова		
Провер.		Гончаренко		
Нач. отд.		Хоперченко		
Н. контр.		Сафрюков		
Утв.				

Б15М070.000

Воронка тип IV

Лит.	Лист	Листов
У		1

Госстрой СССР Харьковский Сантехпроект

Формат А4

Инв. № подл. | Подп. и дата | Взам. инв. № | Инв. № дубл. | Подп. и дата

Б15М069.004

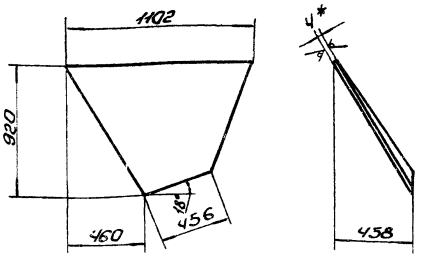

Rz 320 (√)

1. Предельные отклонения размеров ± IT16/2.
2.* Размер для справки.

Изм.	Лист	№ докум.	Подп.	Дата
Разраб.		Извекова		
Провер.		Гончаренко		
Т. контр.		Сафрюков		
Нач. отд.		Хоперченко		
Н. контр.		Сафрюков		
Утв.				

Боковина

Лит.	Масса	Масштаб
У	2,80	1:20

Лист	Листов 1

Госстрой СССР Харьковский Сантехпроект

Лист Б-ЛН-4 ГОСТ 19903-74 Вст3-I ГОСТ 14637-79

Формат А4

Б15М070.000СБ

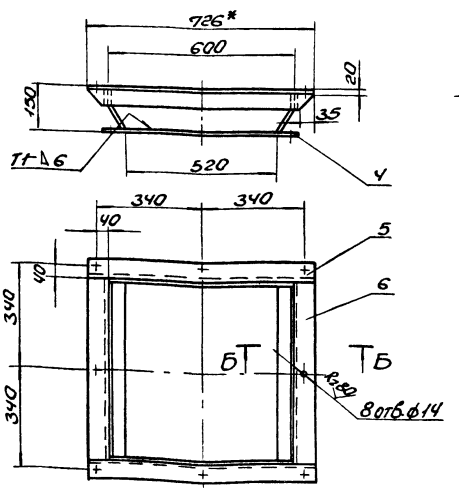

Вид А

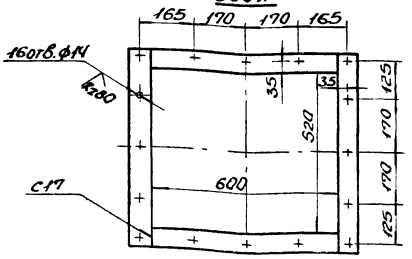

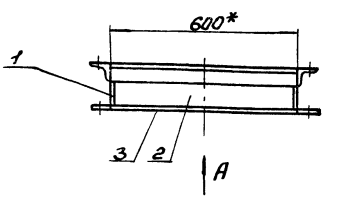

Б-Б
М1:5

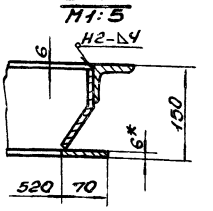

1. Предельные отклонения размеров ± IT16/2.
2. Обработка поверхностей реза деталей Б4 – Rz 320 (√), остальное √.
3. Сварные швы по ГОСТ 5264-80. Электроды Э-42 ГОСТ 9467-75.
4.* Размеры для справки.

Изм.	Лист	№ докум.	Подп.	Дата
Разраб.		Извекова		
Провер.		Гончаренко		
Т. контр.		Сафрюков		
Нач. отд.		Хоперченко		
Н. контр.		Сафрюков		
Утв.				

Воронка тип IV

Сборочный чертеж

Б15М070.000СБ

Лит.	Масса	Масштаб
У	34,0	1:10

Лист	Листов 1

Госстрой СССР Харьковский Сантехпроект

Б15М070.001

Rz320 √(√)

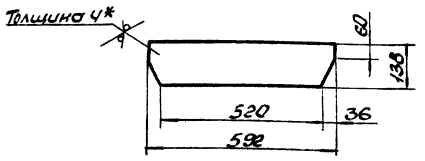

1. Предельные отклонения размеров ± $\frac{IT16}{2}$.
2. *Размер для справки.

Изм.	Лист	N Докум.	Подп.	Дата
Разраб.		Извекова		
Провер.		Гончаренко		
Т.контр.		Севрюков		
Нач.отд.		Коверченко		
Н.контр.		Севрюков		
Утв.				

Стенка

Б15М070.001

Лит.	Масса	Масшт.
U	2,4	1:10

Лист | Листов 1

Лист Б-ПН-4 ГОСТ 19903-74 / ВСт3-I ГОСТ 14637-79

Госстрой СССР, Харьковский Сантехпроект

Формат А4

Б15М070.002

Rz320 √(√)

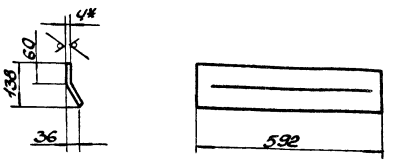

1. Длина развернутой детали – 145.
2. Предельные отклонения размеров ± $\frac{IT16}{2}$.
3. *Размер для справки.

Изм.	Лист	N Докум.	Подп.	Дата
Разраб.		Извекова		
Провер.		Гончаренко		
Т.контр.		Севрюков		
Нач.отд.		Коверченко		
Н.контр.		Севрюков		
Утв.				

Боковина

Б15М070.002

Лит.	Масса	Масшт.
U	2,7	1:10

Лист | Листов 1

Лист Б-ПН-4 ГОСТ 19903-74 / ВСт3-I ГОСТ 14637-79

Госстрой СССР, Харьковский Сантехпроект

Формат А4

Форм.	Зона	Поз.	Обозначение	Наименование	Кол.	Примеч.
				Документация		
А3			Б15М071.000 СБ	Сборочный чертеж		
				Сборочные единицы		
А4		1	Б14И064.260	Дверца	1	смотри альбом
				Детали		
Б4		2	Б15М071.001	Балка		
				Уголок Б-50х50х5 ГОСТ 8509-86		
				ВСт3-I ГОСТ 535-79		
				ℓ = 1280	2	4,8кг
Б4		3	Б15М071.002	Балка		
				Уголок Б-50х50х5 ГОСТ 8509-86		
				ВСт3-I ГОСТ 535-79		
				ℓ = 500	2	1,9кг
А4		4	Б15М071.003	Боковина	1	
А4		5	Б15М071.004	Стенка	2	
А4		6	Б15М071.005	Стенка	1	
				Материалы		
				Металл наплавленный		1,1кг

Изм.	Лист	N Докум.	Подп.	Дата
Разраб.		Извекова		
Провер.		Гончаренко		
Нач.отд.		Коверченко		
Н.контр.		Севрюков		
Утв.				

Воронка типV.

Б15М071.000

Лит.	Лист	Листов
U		1

Госстрой СССР, Харьковский Сантехпроект

Формат А4

Б15М071.003

Rz320 √(√)

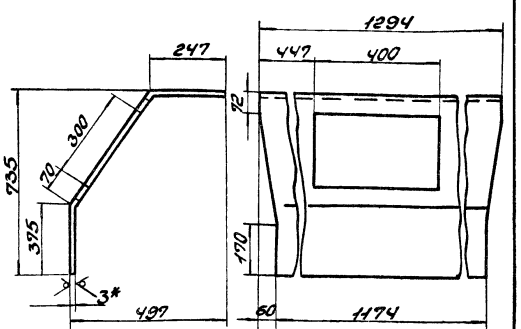

1. Длина развернутой детали – 1065.
2. Предельные отклонения размеров ± $\frac{IT16}{2}$.
3. *Размер для справки.

Изм.	Лист	N Докум.	Подп.	Дата
Разраб.		Извекова		
Провер.		Гончаренко		
Т.контр.		Севрюков		
Нач.отд.		Коверченко		
Н.контр.		Севрюков		
Утв.				

Боковина

Б15М071.003

Лит.	Масса	Масшт.
U	28,0	1:10

Лист | Листов 1

Лист Б-ПН-3 ГОСТ 19903-74 / ВСт3-I ГОСТ 16523-70

Госстрой СССР, Харьковский Сантехпроект

Формат А4

615М071.000СБ

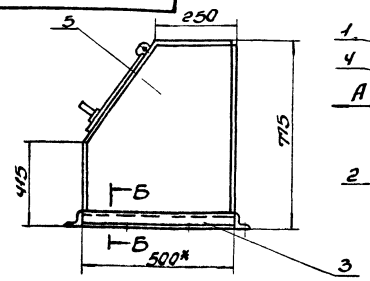

Б-Б
М1:2

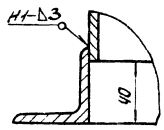

В-В
М1:1

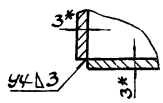

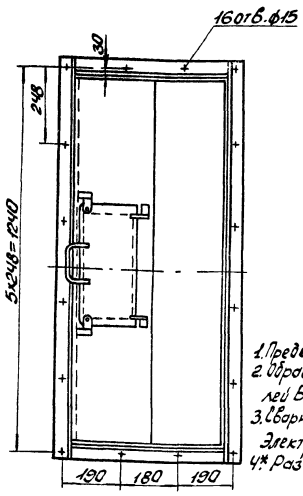

Вид А

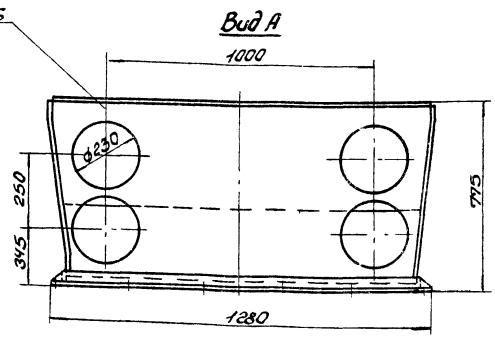

1. Предельные отклонения размеров $\pm \frac{IT16}{2}$.
2. Обработка поверхностей реза деталей Б4 Rz320, остальное ∨.
3. Сварные швы по ГОСТ 5264-80.
   Электроды Э-42 ГОСТ 9467-75.
4*. Размеры для справки.

					615М071.000СБ		
Изм.	Лист	№ докум.	Подп.	Дата	Воронка тип V. Сборочный чертеж.	Лит.	Масса	Масштаб
Разраб.		Извекова				У	78,2	1:10
Провер.		Янчаренко				Лист	Листов 1
Т.контр.		Сверюков				Госстрой СССР Харьковский Сантехпроект	
Нач.отд.		Коверченко					
Н.контр.		Сверюков					
Утв.							

Формат А3

615М071.004

Rz320 √(√)

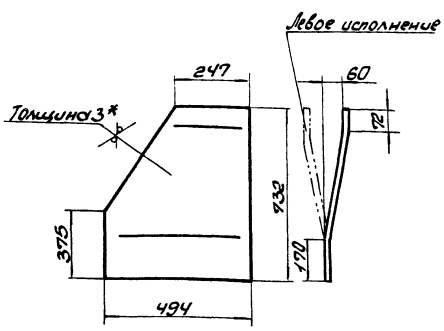

1. Длина развернутой детали 735 мм.
2. Предельные отклонения размеров $\pm \frac{IT16}{2}$.
3*. Размер для справки.
4. По настоящему чертежу выполнить две стенки – одну в правой и одну в левой исполнениях.

					615М071.004		
Изм.	Лист	№ докум.	Подп.	Дата	Стенка	Лит.	Масса	Масштаб
Разраб.		Извекова				У	9,4	1:10
Провер.		Янчаренко				Лист	Листов 1
Т.контр.		Сверюков				Госстрой СССР Харьковский Сантехпроект	
Нач.отд.		Коверченко					
Н.контр.		Сверюков					
Утв.							

Лист Б-ЛН-3 ГОСТ 19903-74
ВСт3 1 ГОСТ 16523-70

Формат А4

615М071.005

Rz320 √(√)

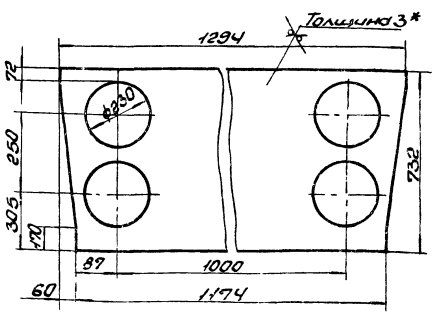

1. Предельные отклонения размеров $\pm \frac{IT16}{2}$.
2*. Размер для справки.

					615М071.005		
Изм.	Лист	№ докум.	Подп.	Дата	Стенка	Лит.	Масса	Масштаб
Разраб.		Извекова				У	15,6	1:10
Провер.		Янчаренко				Лист	Листов 1
Т.контр.		Сверюков				Госстрой СССР Харьковский Сантехпроект	
Нач.отд.		Коверченко					
Н.контр.		Сверюков					
Утв.							

Лист Б-ЛН-3 ГОСТ 19903-74
ВСт3 1 ГОСТ 16523-70

Инв.№ подл. | Подп. и дата | Взам.инв.№ | Инв.№ дубл. | Подп. и дата

Форм.	Зона	Поз.	Обозначение	Наименование	Кол.	Примеч.
				Документация		
А3			Б15М 072.000 СБ	Сборочный чертеж		
				Детали		
А4		1	Б15М072.001	Стенка	1	
А4		2	Б15М072.002	Стенка	1	
А4		3	Б15М072.003	Боковина	1	
А4		4	Б15М072.004	Боковина	1	
Б4		5	Б15М072.005	Балка		
				Уголок Б-50х50х5 ГОСТ 8509-86		
				ВСт3-I ГОСТ 535-79		
				ℓ = 350	2	1,3 кг
Б4		6	Б15М072.006	Балка		
				Уголок Б-50х50х5 ГОСТ 8509-86		
				ВСт3-I ГОСТ 535-79		
				ℓ = 576	2	2,17 кг
Б4		7	Б15М072.007	Балка		
				Уголок Б-50х50х5 ГОСТ 8509-86		
				ВСт3-I ГОСТ 535-79		
				ℓ = 1280	2	4,8 кг
Б4		8	Б15М072.008	Балка		
				Уголок Б-50х50х5 ГОСТ 8509-86		
				ВСт3-I ГОСТ 535-79		
				ℓ = 500	2	1,9 кг
				Материалы		
				Металл наплавленный		0,7 кг

Изм.	Лист	№ докум.	Подп.	Дата
Разраб.		Извекова		
Провер.		Гончаренко		
Нач.отд.		Коверченко		
Н.контр.		Севрюков		
Утв.				

Б15М072.000

Воронка тип VI.

Лит.	Лист	Листов
И		1

Госстрой СССР, Харьковский Сантехпроект

Формат А4

Б15М072.001

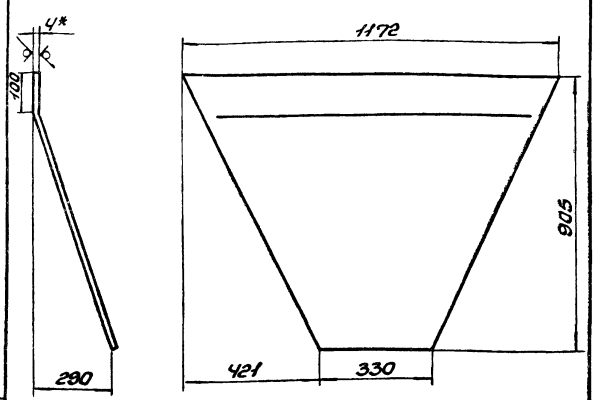

1. Длина развернутой детали 955 мм.
2. Предельные отклонения размеров ± $\frac{IT16}{2}$.
3. *Размер для справки.

Изм.	Лист	№ докум.	Подп.	Дата
Разраб.		Извекова		
Провер.		Гончаренко		
Т.контр.		Севрюков		
Нач.отд.		Коверченко		
Н.контр.		Севрюков		
Утв.				

Стенка

Лит.	Масса	Масшт.
И	21,2	1:10

Лист 1 Листов 1

Лист Б-ПН-4 ГОСТ 19903-74 / ВСт3-I ГОСТ 14637-79

Госстрой СССР, Харьковский Сантехпроект

Формат А4

Б15М072.000СБ

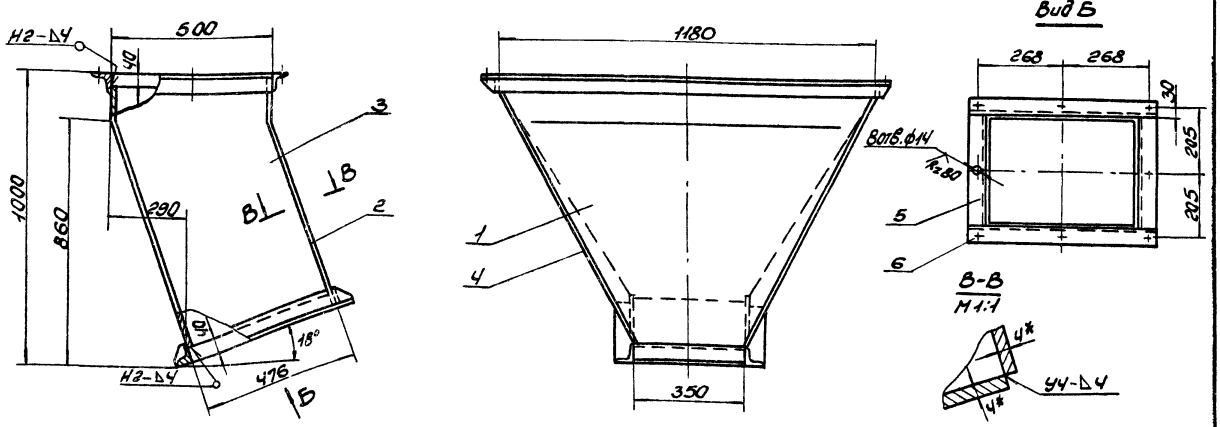

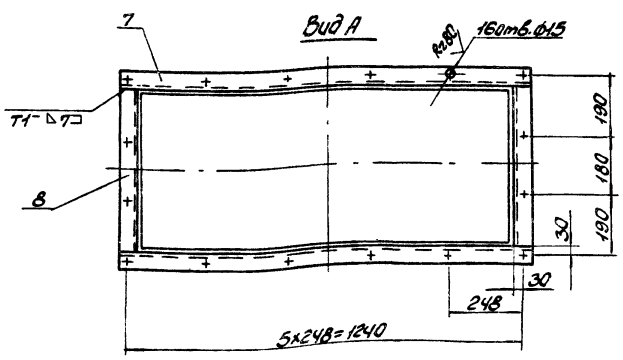

1. Предельные отклонения размеров ± $\frac{IT16}{2}$.
2. Обработка поверхностей реза деталей Б4 – Rz320, остальное – ∨.
3. Сварные швы по ГОСТ 5264-80. Электроды Э-42 ГОСТ 9467-75.
4. *Размеры для справки.
5. Боковины (поз. 3, 4) подогнуть по месту.

Б15М072.000СБ

Изм.	Лист	№ докум.	Подп.	Дата
Разраб.		Извекова		
Провер.		Гончаренко		
Т.контр.		Севрюков		
Нач.отд.		Коверченко		
Н.контр.		Севрюков		
Утв.				

Воронка тип VI. Сборочный чертеж.

Лит.	Масса	Масшт.
И	87,0	1:10

Лист 1 Листов 1

Госстрой СССР, Харьковский Сантехпроект

Б15М072.002

Rz320

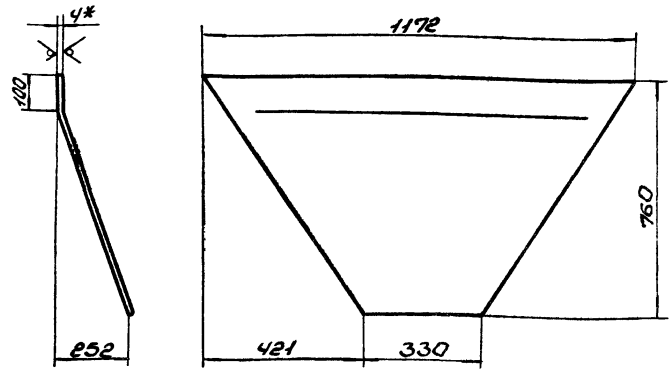

1. Длина развернутой детали 798 мм.
2. Предельные отклонения размеров ± IT16/2.
3. *Размер для справки.

Изм. Лист	N докум.	Подп.	Дата	Б15М072.002			
Разраб.	Извекова			Стенка	Лит.	Масса	Масштаб
Провер.	Гончаренко				У	16,4	1:10
Т.контр.	Севрюков				Лист	Листов 1	
Нач.отд.	Ковтуненко			Лист Б-ПН-4 ГОСТ 19903-74 Вст3-I ГОСТ 14637-79	Госстрой СССР, Харьковский Сантехпроект		
Н.контр.	Севрюков						
Утв.							

Формат А4

Б15М072.003

Rz320

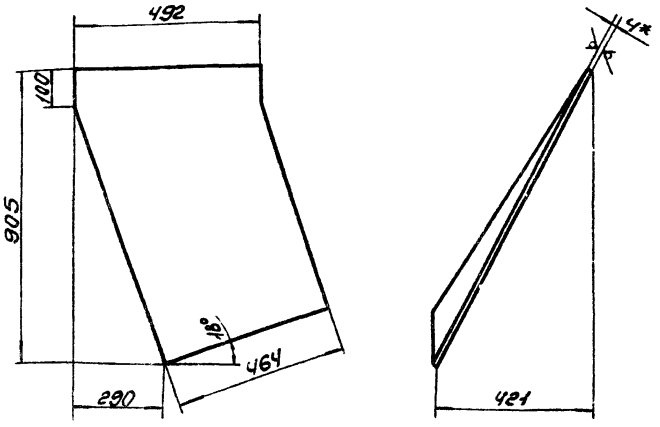

1. Предельные отклонения размеров ± IT16/2.
2. *Размер для справки.

Изм. Лист	N докум.	Подп.	Дата	Б15М072.003			
Разраб.	Извекова			Боковина	Лит.	Масса	Масштаб
Провер.	Гончаренко				У	14,2	1:10
Т.контр.	Севрюков				Лист	Листов 1	
Нач.отд.	Ковтуненко			Лист Б-ПН-4 ГОСТ 19903-74 Вст3-I ГОСТ 14637-79	Госстрой СССР, Харьковский Сантехпроект		
Н.контр.	Севрюков						
Утв.							

Формат А4

Б15М072.004

Rz320

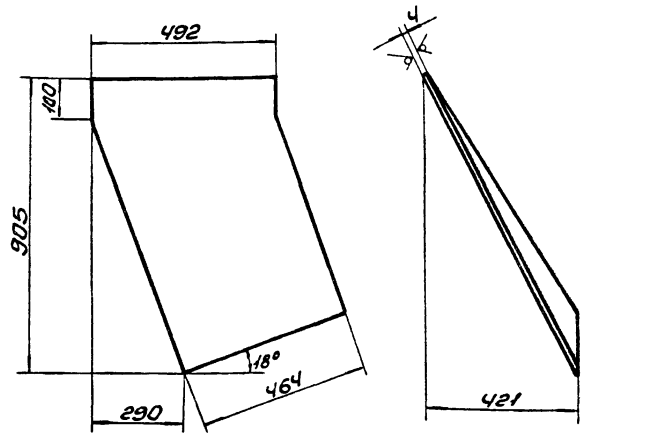

1. Предельные отклонения размеров ± IT16/2.
2. *Размер для справки.

Изм. Лист	N докум.	Подп.	Дата	Б15М072.004			
Разраб.	Извекова			Боковина	Лит.	Масса	Масштаб
Провер.	Гончаренко				У	14,2	1:10
Т.контр.	Севрюков				Лист	Листов 1	
Нач.отд.	Ковтуненко			Лист Б-ПН-4 ГОСТ 19903-74 Вст3-I ГОСТ 14637-79	Госстрой СССР, Харьковский Сантехпроект		
Н.контр.	Севрюков						
Утв.							

Формат А4

Формат	Зона	Поз.	Обозначение	Наименование	Кол.	Примеч.
				Документация		
А3			Б3Ж105.000 СБ	Сборочный чертеж		
				Сборочные единицы		
А4		1	Б3Ж105.010	Рама	1	
А4		2	Б3Ж105.020	Затвор	1	

Изм. Лист	N докум.	Подп.	Дата	Б3Ж105.000			
Разраб.	Извекова			Затвор шлюковой	Лит.	Масса	Масштаб
Провер.	Гончаренко				У		
Т.контр.	Севрюков				Лист	Листов 1	
Нач.отд.	Ковтуненко				Госстрой СССР Харьковский Сантехпроект		
Н.контр.							
Утв.							

БЗЖ098.000СБ

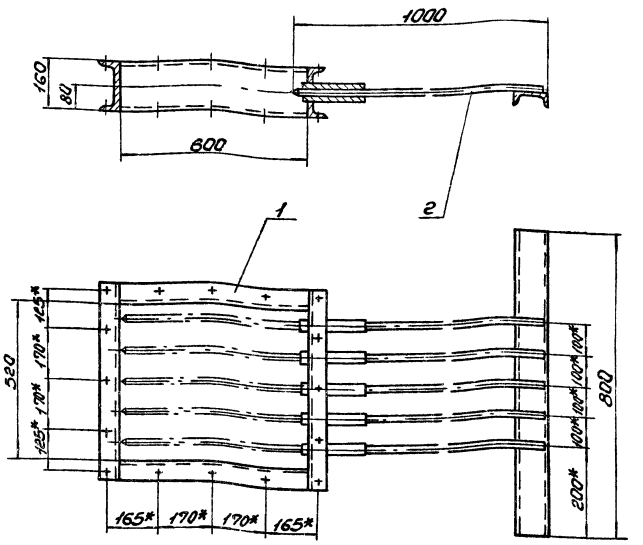

*Размеры для справки.

БЗЖ105.000СБ

Изм.	Лист	№ докум.	Подп.	Дата
Разраб.		Извекова		
Провер.		Гончаренко		
Т.контр.		Гаврюков		
Нач.отд.		Коверченко		
Н.контр.		Гаврюков		
Утв.				

Затвор шлюковой. Сборочный чертеж.

Лит.	Масса	Масштаб
У	87,0	1:10
Лист	Листов 1	

Госстрой СССР Харьковский Сантехпроект

Формат А3

Формат	Зона	Поз.	Обозначение	Наименование	Кол.	Примеч.
				Документация		
А4			БЗЖ105.010СБ	Сборочный чертеж		
				Детали		
Б4		1	БЗЖ105.001	Балка		
				Швеллер 16 ГОСТ 8240-72		
				Ст3-I ГОСТ 535-79		
				ℓ=600	2	8,5кг
Б4		2	БЗЖ105.002	Балка		
				Швеллер 16 ГОСТ 8240-72		
				Ст3-I ГОСТ 535-79		
				ℓ=648	2	9,2кг
Б4		3	БЗЖ105.003	Втулка		
				Труба 25х3,2 ГОСТ 3262-75		
				ℓ=200	5	0,48кг
				Материалы		
				Металл наплавленный		1,0кг

Изм.	Лист	№ докум.	Подп.	Дата
Разраб.		Извекова		
Провер.		Гончаренко		
Нач.отд.		Коверченко		
Н.контр.		Гаврюков		
Утв.				

БЗЖ105.010

Рама

Лит.	Лист	Листов
У		1

Госстрой СССР Харьковский Сантехпроект

Формат А4

Инв.№подл. | Подп. и дата | Взам.инв.№ | Инв.№дубл. | Подп. и дата

Формат	Зона	Поз.	Обозначение	Наименование	Кол.	Примеч.
				Документация		
А4			БЗЖ105.020СБ	Сборочный чертеж		
				Детали		
Б4		1	БЗЖ105.004	Балка		
				Швеллер 10 ГОСТ 8240-72		
				Ст3-I ГОСТ 535-79		
				ℓ=800	1	6,9кг
Б4		2	БЗЖ105.005	Стержень		
				Круг В22 ГОСТ 2590-71		
				Ст3-I ГОСТ 535-79		
				ℓ=995	5	3,0кг
				Материалы		
				Металл наплавленный		0,3кг

Изм.	Лист	№ докум.	Подп.	Дата
Разраб.		Извекова		
Провер.		Гончаренко		
Нач.отд.		Гаврюков		
Н.контр.		Гаврюков		
Утв.				

БЗЖ105.020

Затвор

Лит.	Лист	Листов
У		1

Госстрой СССР, Харьковский Сантехпроект

Б14Ж 098.000 СБ

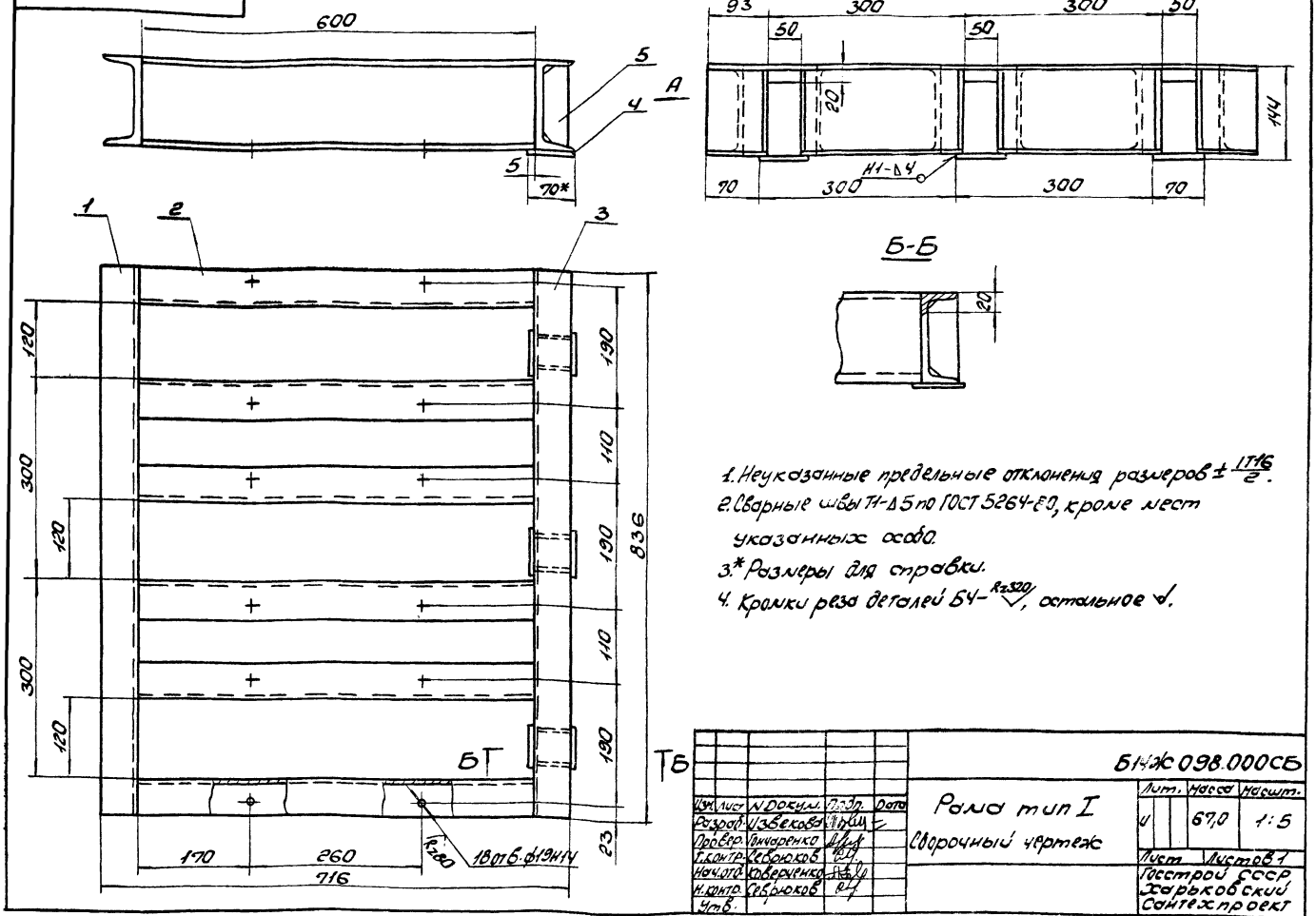

1. Неуказанные предельные отклонения размеров $\pm \frac{IT16}{2}$.
2. Сварные швы Т1-Δ5 по ГОСТ 5264-80, кроме мест указанных особо.
3.* Размеры для справки.
4. Кромки реза деталей Б4- Rz320 ✓, остальное ✓.

Изм.	Лист	N Докум.	Подп.	Дата	Б14Ж 098.000СБ	Лит.	Масса	Масшт.
Разраб.		Извекова			Рама тип I	И	67,0	1:5
Провер.		Гончаренко			Сборочный чертеж	Лист	Листов 1	
Т.контр.		Севрюков				Госстрой СССР Харьковский Сантехпроект		
Нач.отд.		Коверченко						
Н.контр.		Севрюков						
Утв.								

Формат А3

Форм.	Зона	Поз.	Обозначение	Наименование	Кол.	Примеч.
				Документация		
А3			Б14Ж098.000СБ	Сборочный чертеж		
				Детали		
Б4		1	Б14Ж098.001	Балка		
				Швеллер 14 ГОСТ 8240-72		
				Ст3 ГОСТ 535-79		
				ℓ=836	1	10,3кг
Б4		2	Б14Ж098.002	Балка		
				Швеллер 14 ГОСТ 8240-72		
				Ст3 ГОСТ 535-79		
				ℓ=600	6	7,7кг
Б4		3	Б14Ж098.003	Балка		
				Швеллер 14 ГОСТ 8240-72		
				Ст3 ГОСТ 535-79		
				ℓ=836	1	9,6кг
Б4		4	Б14Ж098.004	Платик		
				Лист Б-ПН-4 ГОСТ 19903-74		
				ВСт3пс ГОСТ 14637-79		
				70×90	3	0,15кг
А4		5	Б14Ж098.005	Ребро	6	
				Материалы		
				Металл наплавленный		0,8кг

Изм.	Лист	N Докум.	Подп.	Дата	Б14Ж 098.000	Лит.	Лист	Листов
Разраб.		Извекова			Рама тип I	И		1
Провер.		Гончаренко				Госстрой СССР Харьковский Сантехпроект		
Нач.отд.		Коверченко						
Н.контр.		Севрюков						
Утв.								

Формат А4

Б14Ж 098.005

Rz320 ✓(✓)

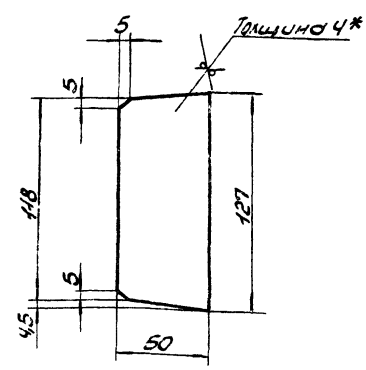

1. Предельные отклонения размеров $\pm \frac{IT16}{2}$.
2.* Размер для справки.

Изм.	Лист	N Докум.	Подп.	Дата	Б14Ж 098.005	Лит.	Масса	Масшт.
Разраб.		Извекова			Ребро	И	0,24	1:2
Провер.		Гончаренко				Лист	Листов 1	
Т.контр.		Севрюков			Лист Б-ПН-4 ГОСТ 19903-74 ВСт3пс ГОСТ 14637-79	Госстрой СССР Харьковский Сантехпроект		
Нач.отд.		Коверченко						
Н.контр.		Севрюков						
Утв.								

Инв. N подл. | Подп. и дата | Взам. инв. N | Инв. N дубл. | Подп. и дата

23935-25 19 Формат А4

Б14Ж099.000СБ

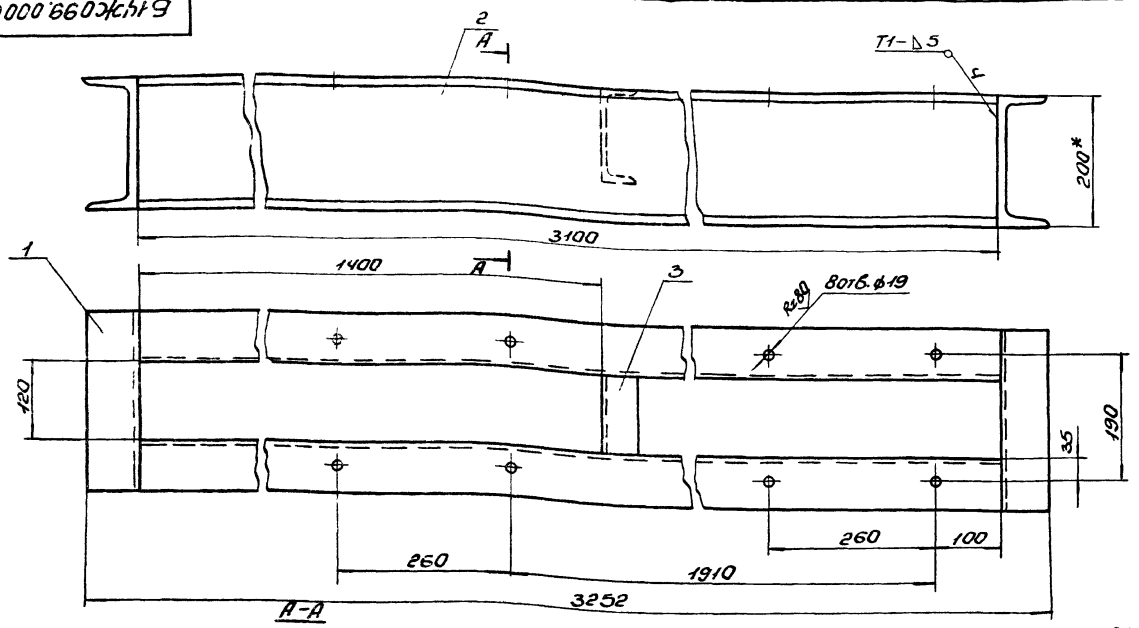

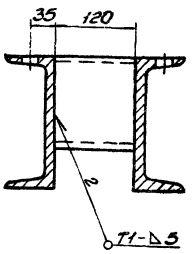

1. Неуказанные предельные отклонения размеров ± IT16/2.
2. Сварные швы по ГОСТ 5264-80. Электроды Э-42 ГОСТ 9467-75.
3. Кромки реза деталей Б4- Rz320, остальное ∀.
4. *Размер для справки.

Изм.	Лист	N докум.	Подп.	Дата
Разраб.		Узбекова		
Провер.		Гончаренко		
Т. контр.		Севрюков		
Нач. отд.		Коверченко		
Н. контр.		Севрюков		
Утв.				

Б14Ж099.000СБ

Рама тип II

Сборочный чертеж

Лит.	Масса	Масшт.
У	122,0	1:10

Лист	Листов 1

Госстрой СССР Харьковский Сантехпроект

Формат А3

Формат	Зона	Поз.	Обозначение	Наименование	Кол.	Примеч.
				Документация		
А3			Б14Ж099.000СБ	Сборочный чертеж		
				Детали		
Б4		1	Б14Ж099.001	Связь		
				Швеллер 20 ГОСТ 8240-72 / Ст3 ГОСТ 535-79		
				ℓ=242	2	5,0кг
Б4		2	Б14Ж099.002	Балка		
				Швеллер 20 ГОСТ 8240-72 / Ст3 ГОСТ 535-79		
				ℓ=3100	2	56,4кг
Б4		3	Б14Ж099.003	Связь		
				Швеллер 14 ГОСТ 8240-72 / Ст3 ГОСТ 535-79		
				ℓ=120	1	1,5кг
				Материалы		
				Металл наплавленный		0,7кг

Изм.	Лист	N докум.	Подп.	Дата
Разраб.		Узбекова		
Провер.		Гончаренко		
Т. контр.		Севрюков		
Нач. отд.		Коверченко		
Н. контр.		Севрюков		
Утв.				

Б14Ж099.000

Рама тип II

Лит.	Лист	Листов
У		1

Госстрой СССР Харьковский Сантехпроект

Формат А4

Б14Д048.022

∀(√)

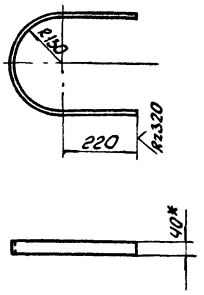

1. Предельные отклонения размеров ± IT16/2.
2. Длина развернутой детали – 854 мм.
3. *Размер для справки.

Инв. № подл. | Подп. и дата | Взам. инв. № | Инв. № дубл. | Подп. и дата

Изм.	Лист	N докум.	Подп.	Дата
Разраб.		Узбекова		
Провер.		Гончаренко		
Т. контр.		Севрюков		
Нач. отд.		Коверченко		
Н. контр.		Севрюков		
Утв.				

Б14Д048.022

Связь

Лит.	Масса	Масшт.
У	1,06	1:10

Полоса 4х40 ГОСТ 103-76 / Ст3 ГОСТ 535-79

Лист	Листов 1

Госстрой СССР Харьковский Сантехпроект

Формат А4

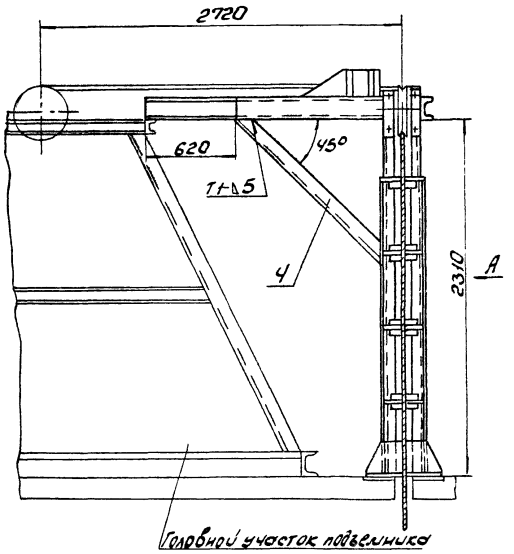

Вид А

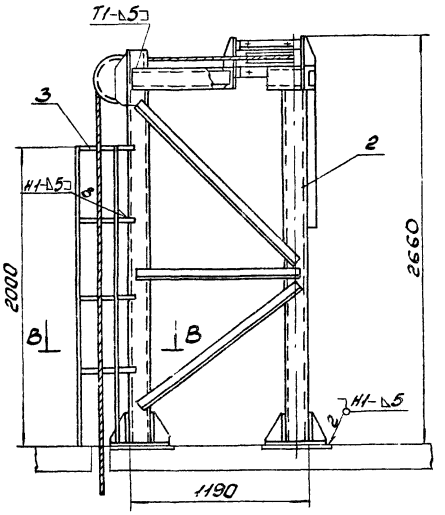

В-В
М1:5

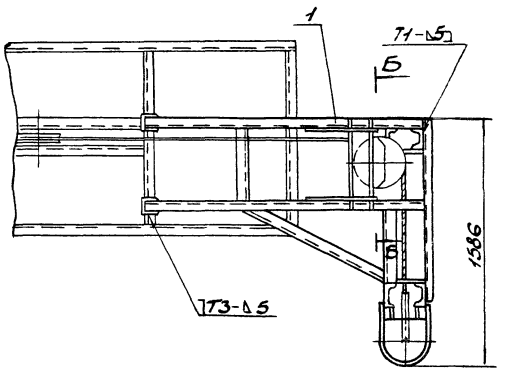

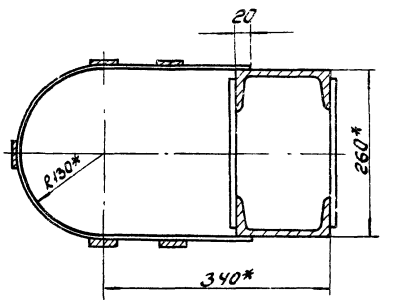

Б-Б повернуто
М1:5

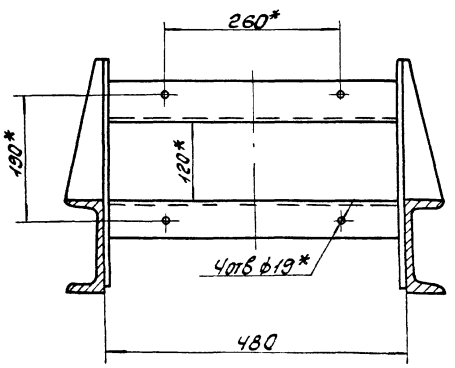

1. Сварные швы по ГОСТ 5264-80.
Электроды Э-42 ГОСТ 9467-75.
2. * Размеры для справки.

							Б14Д 048.000СБ		
Изм.	Лист	N докум.	Подп.	Дата	Опора блоков Сборочный чертеж		Лит.	Масса	Масшт.
Разраб.		Извекова					У	437,0	1:20
Провер.		Гончаренко							
Т.контр.		Себроков						Лист	Листов 1
Нач.отд.		Коверченко						Госстрой СССР Харьковский Сантехпроект	
Н.контр.		Себроков							
Утв.									

Б14Д 047.010 СБ

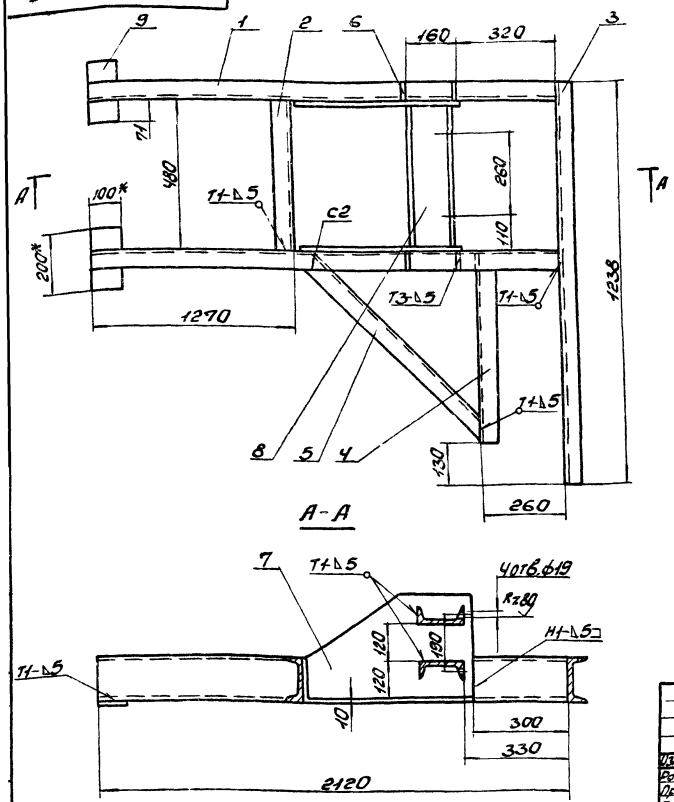

1. Неуказанные предельные отклонения размеров $\pm \frac{IT16}{2}$.
2. Сварные швы по ГОСТ 5264-80. Электроды Э-42 ГОСТ 9467-75.
3. * Размеры для справки.
4. Кромки реза деталей Б4 - Rz320, остальное - ⌀.

Изм.	Лист	№ докум.	Подп.	Дата	Б14Д 048.010СБ	Лит.	Масса	Масшт.
Разраб.		Извекова			Рама	U	116,0	1:10
Провер.		Гончаренко			Сборочный чертеж	Лист	Листов 1	
Т. контр.		Севрюков				Госстрой СССР Харьковский Сантехпроект		
Нач. отд.		Коверченко						
Н. контр.		Севрюков						
Утв.								

Формат А3

Форм.	Зона	Поз.	Обозначение	Наименование	Кол.	Примеч.
				Документация		
А2			Б14Д 048.000СБ	Сборочный чертеж		
				Сборочные единицы		
А4		1	Б14Д 048.010	Рама	1	
А4		2	Б14Д 048.020	Опора	1	
А4		3	Б14Д 048.030	Ограждение	1	
				Детали		
А4		4	Б14Д 048.001	Связь	1	
				Материалы		
				Металл наплавленный		0,6кг

Изм.	Лист	№ докум.	Подп.	Дата	Б14Д 048.000	Лит.	Лист	Листов
Разраб.		Извекова			Опора блоков	U		1
Провер.		Гончаренко				Госстрой СССР Харьковский Сантехпроект		
Нач. отд.		Коверченко						
Н. контр.		Севрюков						
Утв.								

Формат А4

Форм.	Зона	Поз.	Обозначение	Наименование	Кол.	Примеч.
				Документация		
А3			Б14Д 048.010 СБ	Сборочный чертеж		
				Детали		
Б4		1	Б14Д 048.002	Балка		
				Швеллер 14 ГОСТ 8240-72		
				Ст3 ГОСТ 535-79		
				ℓ=2120	2	26,0кг
Б4		2	Б14Д 048.003	Стяжка		
				Швеллер 14 ГОСТ 8240-72		
				Ст3 ГОСТ 535-79		
				ℓ=480	1	5,9кг
Б4		3	Б14Д 048.004	Балка		
				Швеллер 14 ГОСТ 8240-72		
				Ст3 ГОСТ 535-79		
				ℓ=1238	1	15,2кг
А4		4	Б14Д 048.005	Балка	1	
А4		5	Б14Д 048.006	Подкос	1	
А4		6	Б14Д 048.007	Ребро	4	
А4		7	Б14Д 048.008	Плита	2	
Б4		8	Б14Д 048.009	Балка		
				Швеллер 14 ГОСТ 8240-72		
				Ст3 ГОСТ 535-79		
				ℓ=460	2	5,65кг
Б4		9	Б14Д 048.011	Платик		
				Лист Б-ПН-10 ГОСТ 19903-74		
				ВСт3пс ГОСТ 14637-79		
				100×200	2	1,6кг
				Материалы		
				Металл наплавленный		1,4кг

Инв. № подл. | Подп. и дата | Взам. инв. № | Инв. № дубл. | Подп. и дата

Изм.	Лист	№ докум.	Подп.	Дата	Б14Д 048.010	Лит.	Лист	Листов
Разраб.		Извекова			Рама	U		1
Провер.		Гончаренко				Госстрой СССР Харьковский Сантехпроект		
Нач. отд.		Коверченко						
Н. контр.		Севрюков						
Утв.								

Формат А4

Б14Д 048.005

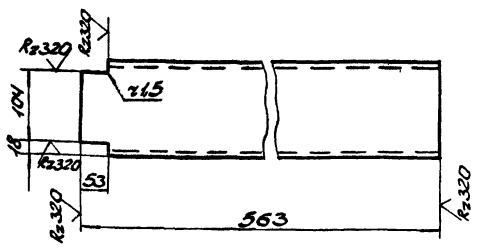

Предельные отклонения размеров ± $\frac{IT16}{2}$.

Изм.	Лист	№ докум.	Подп.	Дата	Б14Д 048.005			
Разраб.		Извекова			Балка	Лит	Масса	Масшт.
Провер.		Гончаренко				И	6,9	1:5
Т.контр.		Севрюков				Лист	Листов 1	
Нач.отд.		Коверченко			Швеллер 14 ГОСТ 8240-72 / Ст.3 ГОСТ 535-79	Госстрой СССР Харьковский Сантехпроект		
Н.контр.		Севрюков						
Утв.								

Формат А4

Б14Д 048.006

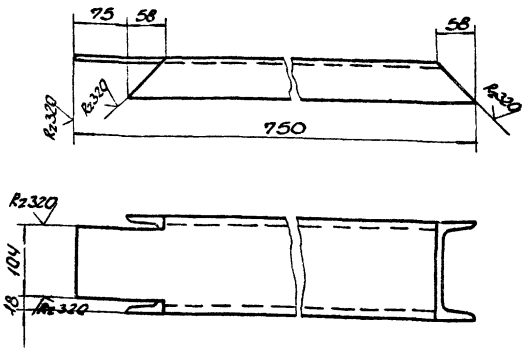

Предельные отклонения размеров ± $\frac{IT16}{2}$.

Изм.	Лист	N докум.	Подп.	Дата	Б14Д 048.006			
Разраб.		Извекова			Подкос	Лит.	Масса	Масшт.
Провер.		Гончаренко				И	9,2	1:5
Т.контр.		Севрюков				Лист	Листов 1	
Нач.отд.		Коверченко			Швеллер 14 ГОСТ 8240-72 / Ст3 ГОСТ 535-79	Госстрой СССР Харьковский Сантехпроект		
Н.контр.		Севрюков						
Утв.								

Инв. N подл. | Подп. и дата | Взам. инв. N | Инв. N подл. | Подп. и дата

Формат А4

Б14Д 048.007

Rz320

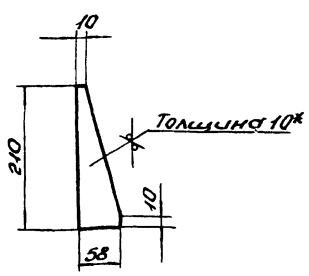

1. Предельные отклонения размеров ± $\frac{IT16}{2}$.
2. *Размер для справки.

Изм.	Лист	№ докум.	Подп.	Дата	Б14Д 048.007			
Разраб.		Извекова			Ребро	Лит.	Масса	Масштаб
Провер.		Гончаренко				И	0,5	1:5
Т.контр.		Севрюков				Лист	Листов 1	
Нач.отд.		Коверченко			Лист Б-ПН-10 ГОСТ 19903-74 / ВСТ3пс ГОСТ 14637-79	Госстрой СССР Харьковский Сантехпроект		
Н.контр.		Севрюков						
Утв.								

Формат А4

Б14Д 048.008

Rz320

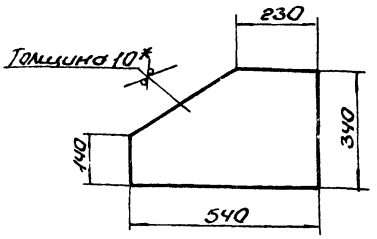

1. Предельные отклонения размеров ± $\frac{IT16}{2}$.
2. *Размер для справки.

Изм.	Лист	N докум.	Подп.	Дата	Б14Д 048.008			
Разраб.		Извекова			Плита	Лит.	Масса	Масшт.
Провер.		Гончаренко				И	1,5	1:5
Т.контр.		Севрюков				Лист	Листов 1	
Нач.отд.		Коверченко			Лист Б-ПН-10 ГОСТ 19903-74 / ВСТ3пс ГОСТ 14637-79	Госстрой СССР Харьковский Сантехпроект		
Н.контр.		Севрюков						
Утв.								

Инв. N подл. | Подп. и дата | Взам. инв. N | Инв. N подл. | Подп. и дата

Формат А4

Б14Д048.020СБ

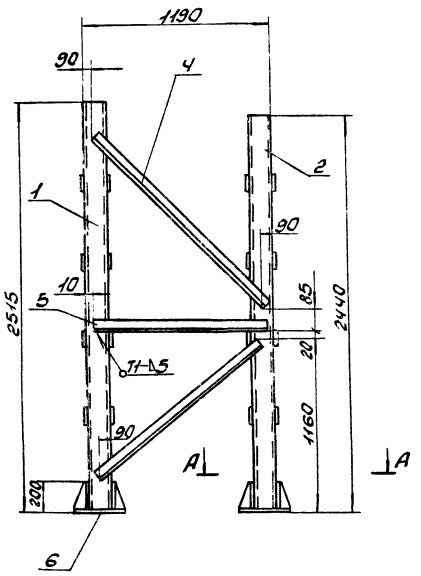

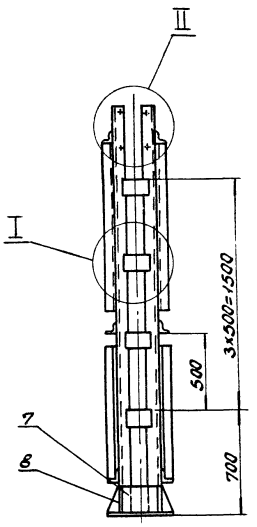

II
M1:5

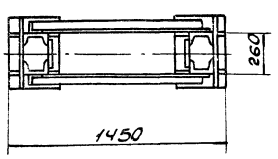

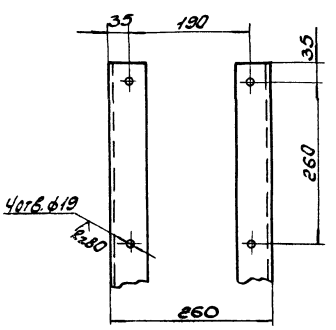

A-A
M1:5

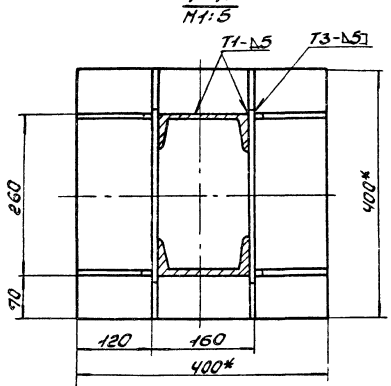

I
M1:5

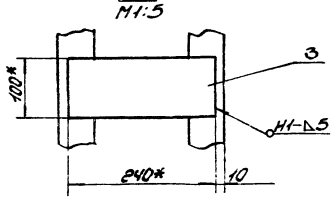

1. Неуказанные предельные отклонения размеров $\pm \frac{IT16}{2}$.
2. Сварные швы по ГОСТ 5264-80. Электроды Э-42 ГОСТ 9467-75.
3.* Размеры для справки.
4. Кромки реза деталей Б4 Rz320, остальное ✓.

					Б14Д048.020СБ			
Изм.	Лист	N докум.	Подп.	Дата	Опора Сборочный чертеж	Лит.	Масса	Масшт.
Разраб.		Извекова				И	293,0	1:20
Провер.		Гончаренко				Лист	Листов 1	
Т. контр.		Севрюков				Госстрой СССР, Харьковский Сантехпроект		
Нач. отд.		Коверченко						
Н. контр.		Севрюков						
Утв.								

Б14Д048.018

Rz320 √(√)

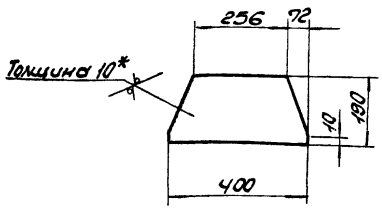

1. Предельные отклонения размеров ± IT16/2.
2.* Размер для справки.

Изм.	Лист	N докум.	Подп.	Дата
Разраб.		Извекова		
Провер.		Гончаренко		
Т.контр.		Севрюков		
Нач.отд.		Ковтуненко		
Н.контр.		Севрюков		
Утв.				

Б14Д048.018

Косынка

Лит.	Масса	Масшт.
У	4,9	1:10

Лист Б-ПН-10 ГОСТ 19903-74
Вст3пс ГОСТ 14637-79

Госстрой СССР Харьковский Сантехпроект

Формат А4

Б14Д048.019

Rz320 √(√)

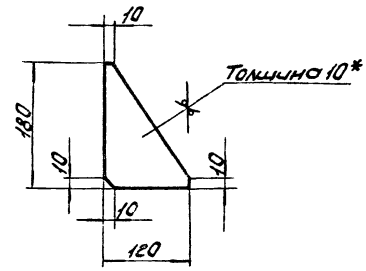

1. Предельные отклонения размеров ± IT16/2.
2.* Размер для справки.

Инв.N подл. | Подп. и дата | Взам.инв.N | Инв.N дубл. | Подп. и дата

Изм.	Лист	N докум.	Подп.	Дата
Разраб.		Извекова		
Провер.		Гончаренко		
Т.контр.		Севрюков		
Нач.отд.		Ковтуненко		
Н.контр.		Севрюков		
Утв.				

Б14Д048.019

Косынка

Лит.	Масса	Масшт.
У	0,8	1:5

Лист Б-ПН-10 ГОСТ 19903-74
Вст3пс ГОСТ 14637-79

Госстрой СССР, Харьковский Сантехпроект

Формат А4

Б14Д048.001

А (√)

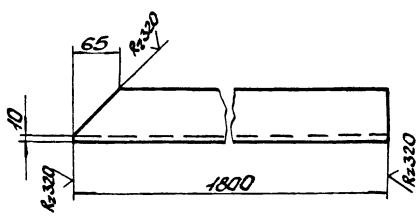

Предельные отклонения размеров ± IT16/2.

Изм.	Лист	N докум.	Подп.	Дата
Разраб.		Извекова		
Провер.		Гончаренко		
Т.контр.		Севрюков		
Нач.отд.		Ковтуненко		
Н.контр.		Севрюков		
Утв.				

Б14Д048.001

Связь

Лит.	Масса	Масшт.
У	10,4	1:5

Уголок 525х75х5 ГОСТ 8509-86
Ст3 ГОСТ 535-79

Госстрой СССР Харьковский Сантехпроект

Формат А4

Фор.	Зона	Поз.	Обозначение	Наименование	Кол.	Примеч.
				Документация		
А2			Б14Д048.020СБ	Сборочный чертеж		
				Детали		
Б4		1	Б14Д048.012	Стойка		
				Швеллер 14 ГОСТ 8240-72		
				Ст3 ГОСТ 535-79		
				ℓ=2505	2	30,7кг
Б4		2	Б14Д048.013	Стойка		
				Швеллер 14 ГОСТ 8240-72		
				Ст3 ГОСТ 535-79		
				ℓ=2430	2	29,8кг
Б4		3	Б14Д048.014	Накладка		
				Лист Б-ПН-10 ГОСТ 19903-74		
				Вст3пс ГОСТ 14637-79		
				100х240	16	1,9кг
Б4		4	Б14Д048.015	Связь		
				Уголок Б-75х75х8 ГОСТ 8509-86		
				Ст3 ГОСТ 535-79 ℓ=1500	4	13,5кг
Б4		5	Б14Д048.016	Связь		
				Уголок 525х75х8 ГОСТ 8509-86		
				Ст3 ГОСТ 535-79 ℓ=1170	2	10,5кг
Б4		6	Б14Д048.017	Плита		
				Лист Б-ПН-10 ГОСТ 19903-74		
				Вст3пс ГОСТ 14637-79 400х400	2	12,6кг
А4		7	Б14Д048.018	Косынка	4	
А4		8	Б14Д048.019	Косынка	8	
				Материал		
				Металл наплавленный		1,8кг

Инв.N подл. | Подп. и дата | Взам.инв.N | Инв.N дубл. | Подп. и дата

Изм.	Лист	N докум.	Подп.	Дата
Разраб.		Извекова		
Провер.		Гончаренко		
Нач.отд.		Ковтуненко		
Н.контр.		Севрюков		
Утв.				

Б14Д048.020

Опора

Лит.	Масса	Масшт.
У		

Лист 1 Листов 1

Госстрой СССР Харьковский Сантехпроект

Б14Д 048.030 СБ

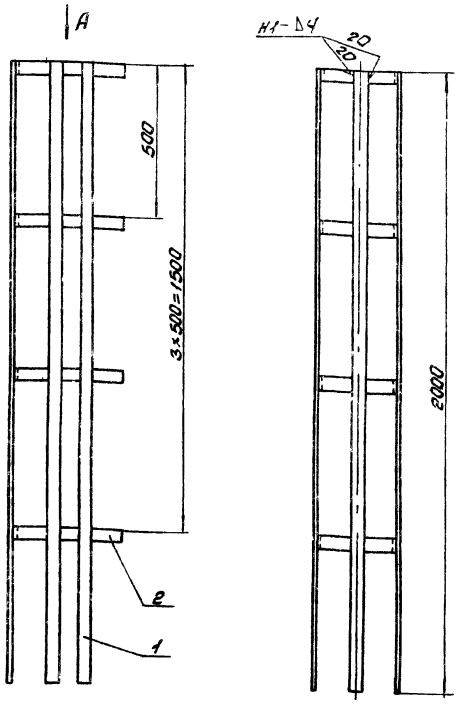

Вид А
М1:5

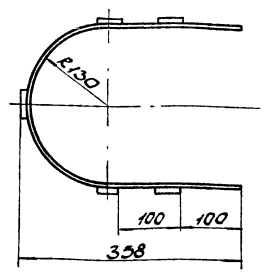

1. Неуказанные предельные отклонения размеров ± $\frac{IT16}{2}$.
2. Электроды Э-42 ГОСТ 9467-75.
3. Кромки реза деталей Б4- Rz320, остальное- ∨.

					Б14Д 048.030 СБ		
Изм.	Лист	N Докум.	Подп.	Дата	Ограждение Сборочный чертеж	Лит.	Масса	Масшт.
Разраб.		Извекова				И	17,0	1:10
Провер.		Гончаренко				Лист	Листов 1	
Т. контр.		Севрюков				Госстрой СССР Харьковский Сантехпроект		
Нач. отд.		Коверченко						
Н. контр.		Севрюков						
Утв.								

Формат А4

Форм.	Зона	Поз.	Обозначение	Наименование	Кол.	Примеч.
				Документация		
А3			Б14Д 048.030СБ	Сборочный чертеж		
				Детали		
Б4		1	Б14Д 048.021	Планка		
				Полоса 4×40 ГОСТ 103-76		
				Ст3 ГОСТ 535-79		
				ℓ=2000	5	2,5кг
А4		2	Б14Д 048.022	Связь	4	
				Материалы		
				Металл наплавленный		0,26кг

					Б14Д 048.030		
Изм.	Лист	N Докум.	Подп.	Дата	Ограждение	Лит.	Лист	Листов
Разраб.		Извекова				И		1
Провер.		Гончаренко				Госстрой СССР Харьковский Сантехпроект		
Т. контр.		Севрюков						
Нач. отд.		Коверченко						
Утв.								

Формат А4

Б12В 564.001

Rz320 (∨)

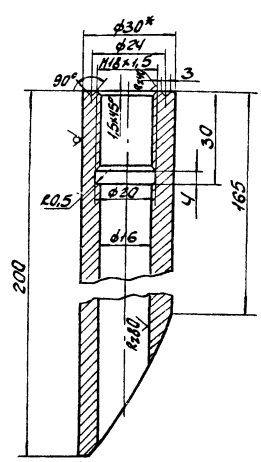

1. Предельные отклонения размеров ± $\frac{IT14}{2}$.
2.* Размер для справки.

					Б12В 564.001		
Изм.	Лист	N Докум.	Подп.	Дата	Бобышка	Лит.	Масса	Масшт.
Разраб.		Извекова				И	1,2	1:1
Провер.		Гончаренко				Лист	Листов 1	
Т. контр.		Севрюков				Госстрой СССР Харьковский Сантехпроект		
Нач. отд.		Коверченко						
Н. контр.		Севрюков						
Утв.								

Круг 30 ГОСТ 2590-71 / Сталь 20 ГОСТ 1050-74

Инв. N подл. | Подп. и дата | Взам. инв. N | Инв. N дубл. | Подп. и дата

Б12В564.000СБ

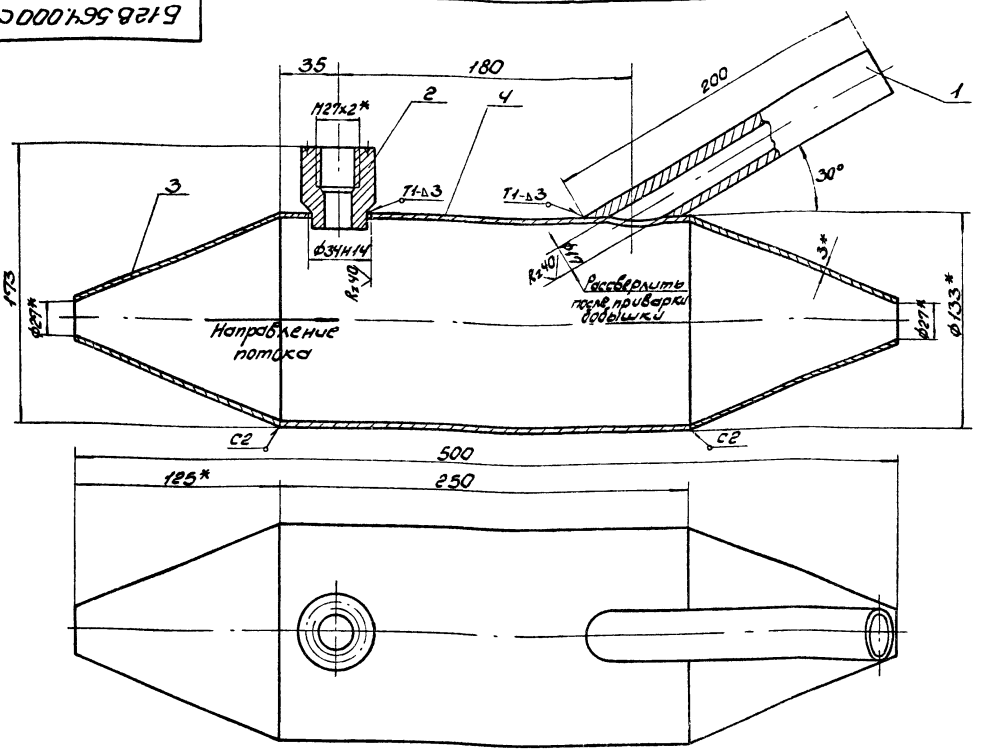

1. Сварку произвести электродами Э-42 ГОСТ 9467-75. Сварные швы по ГОСТ 5264-80.
2.* Размеры для справки.

Изм.	Лист	N Докум.	Подп.	Дата	Б12В564.000СБ			
Разраб.		Извекова			Закладная конструкция для установки термометра. Сборочный чертеж	Лит.	Масса	Масшт.
Провер.		Гончаренко				И	4,5	1:2
Т.контр.		Севрюков				Лист	Листов 1	
Нач.отд.		Коверченко				Госстрой СССР Харьковский Сантехпроект		
Н.контр.		Севрюков						
Утв.								

Формат А3

Б12В564.002

Rz80 (✓)

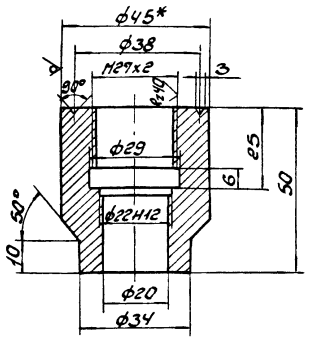

1. Предельные отклонения размеров $\pm \frac{IT14}{2}$.
2.* Размер для справки.

Изм.	Лист	N Докум.	Подп.	Дата	Б12В564.002			
Разраб.		Извекова			Бобышка	Лит.	Масса	Масшт.
Провер.		Гончаренко				И	0,4	1:1
Т.контр.		Севрюков				Лист	Листов 1	
Нач.отд.		Коверченко			Круг В-45 ГОСТ 2590-71 Сталь 20 ГОСТ 1950-74	Госстрой СССР Харьковский Сантехпроект		
Н.контр.		Севрюков						
Утв.								

Формат А4

Форм.	Зона	Поз.	Обозначение	Наименование	Кол.	Примеч.
				Документация		
А3			Б12В564.000СБ	Сборочный чертеж		
				Детали		
А4		1	Б12В564.001	Бобышка	1	
А4		2	Б12В564.002	Бобышка	1	
А4		3	Б12В564.003	Конус	2	
Б4		4	Б12В564.004	Корпус		
				Труба ф133х3,2 ГОСТ 10704-76		
				l=250	1	2,54кг
				Материалы		
				Металл наплавленный		0,1кг

Инв. N подл. | Подп. и дата | Взам. инв. N | Инв. N дубл. | Подп. и дата

Изм.	Лист	N Докум.	Подп.	Дата	Б12В564.000			
Разраб.		Извекова			Закладная конструкция для установки термометра	Лит.	Лист	Листов
Провер.		Гончаренко				И	1	
Нач.отд.		Коверченко				Госстрой СССР Харьковский Сантехпроект		
Н.контр.		Севрюков						
Утв.								

2 9 5-2 27 Формат А4

Формат	Зона	Поз.	Обозначение	Наименование	Кол.	Примеч.
				Документация		
			Б12А188.000СБ	Сборочный чертеж		
				Стандартные изделия		
		1	К314УХЛ2	Стойка	1	
		2	УСЭК 56У3; L=220	Полоса перфорированная	2	
		3	УСЭК 56У3; L=210	Полоса перфорированная	1	
		4	УСЭК 56У3; L=150	Полоса перфорированная	2	
		5		Винт М8х16 ГОСТ17473-80	2	
		6		Винт М6х25 ГОСТ17473-80	2	
		7		Винт М5х12 ГОСТ17473-80	3	
		8		Гайка М8 исп.1 ГОСТ5915-70*	2	
		9		Гайка М6 исп.1 ГОСТ5915-70*	2	
		10		Гайка М5 исп.1 ГОСТ5915-70*	3	
		11		Шайба 8 исп.2 ГОСТ11371-78	2	
		12		Шайба 6 исп.1 ГОСТ11371-78	2	
		13		Шайба 5 ГОСТ11371-78	3	
		14		Шайба 8 ГОСТ6402-70	2	
		15		Шайба 6 ГОСТ6402-70	2	
		16		Шайба 5 ГОСТ6402-70	3	

Изм.	Лист	N докум.	Подп.	Дата
Разраб.	Шевченко			
Провер.	Борцев			
Нач.отд.	Ебушенков			
Т.контр.	Борцев			
Утв.	Андросов			

Б12А188.000

Стенд 1

Лит.	Лист	Листов
У	1	2

Госстрой СССР Харьковский Сантехпроект

Формат А4

Формат	Зона	Поз.	Обозначение	Наименование	Кол.	Примеч.
				Документация		
			Б12А189.000СБ	Сборочный чертеж		
				Стандартные изделия		
		1	К314УХЛ2	Стойка	2	
		2	К243У2; L=670	Швеллер перфорированный	4	
		3		Винт М8х16 ГОСТ17473-80	4	
		4		Винт М5х12 ГОСТ17473-80	6	
		5		Гайка М8 исп.1 ГОСТ5915-70*	4	
		6		Гайка М5 исп.1 ГОСТ5915-70*	6	
		7		Шайба 8 исп.2 ГОСТ11371-78	4	
		8		Шайба 5 исп.1 ГОСТ11371-78	6	
		9		Шайба 8 ГОСТ6402-70	4	
		10		Шайба 5 ГОСТ6402-70	6	
				Прочие изделия		
		11	ПКЕ 212-2У2	Кнопка управления	2	
		12	У614А У2	Коробка клеммная	2	

Изм.	Лист	N докум.	Подп.	Дата
Разраб.	Шевченко			
Провер.	Борцев			
Нач.отд.	Ебушенков			
Т.контр.	Борцев			
Утв.	Андросов			

Б12А189.000

Стенд 2

Лит.	Лист	Листов
У		1

Госстрой СССР Харьковский Сантехпроект

Формат А4

Инв.№подл. | Подп. и дата | Взам.инв.№ | Инв.№дубл. | Подп. и дата

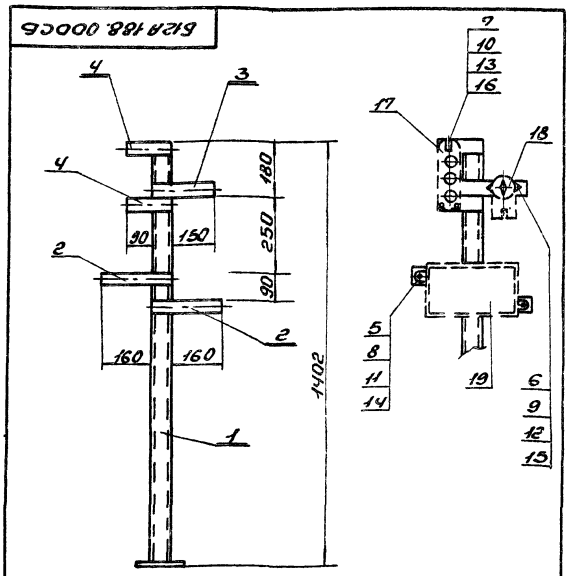

Изм.	Лист	N докум.	Подп.	Дата
Разраб.	Шевченко			
Провер.	Борцев			
Т.контр.	Дымнер			
Нач.отд.	Ебушенков			
Н.контр.	Борцев			
Утв.	Андросов			

Б12А188.000СБ

Стенд 1

Сборочный чертеж

Лит.	Масса	Масшт.
У	4,0	1:10

Лист	Листов 1

Госстрой СССР Харьковский Сантехпроект

Формат А4

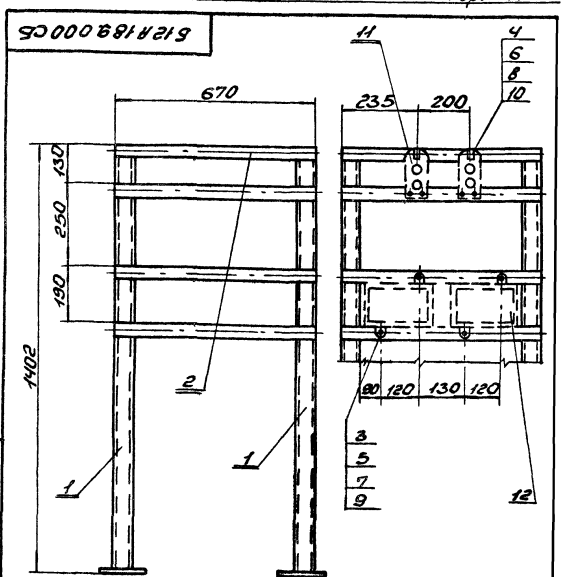

Изм.	Лист	N докум.	Подп.	Дата
Разраб.	Шевченко			
Провер.	Борцев			
Т.контр.	Дымнер			
Нач.отд.	Ебушенков			
Н.контр.	Борцев			
Утв.	Андросов			

Б12А189.000СБ

Стенд 2

Сборочный чертеж

Лит.	Масса	Масшт.
У	12,6	1:10

Лист	Листов 1

Госстрой СССР Харьковский Сантехпроект

Формат	Зона	Поз.	Обозначение	Наименование	Кол.	Примеч.
				Прочие изделия		
		17	ПКЕ212-3У2	Кнопка управления	1	
		18	ПВ2-10/У3	Пакетный выключатель	1	
		19	У615А У2	Коробка клеммная	1	

Изм. Лист N докум. Подп. Дата

Б12А188.000 Лист 2

Формат А4

Б12В564.003

Rz320 (V)

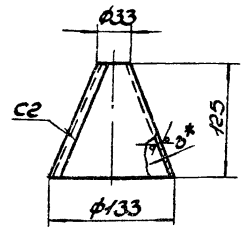

Развертка

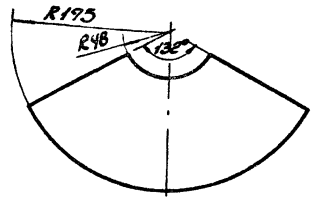

1. Предельные отклонения размеров ± IT16/2.
2. Сварку производить электродами Э42 ГОСТ 9467-75. Сварные швы по ГОСТ 5264-80.

Инв.№ подл. | Подп. и дата | Взам.инв.№ | Инв.№ дубл. | Подп. и дата

Изм.	Лист	N докум.	Подп.	Дата
Разраб.	Извекова			
Провер.	Гончаренко			
Т.контр.	Ефроков			
Нач.отд.	Ковернченко			
Н.контр.	Ефроков			
Утв.				

Конус

Лит. У | Масса 0,11 | Масштаб 1:4

Лист | Листов

Лист 3 ГОСТ 19903-74
Вст.3 ГОСТ 16523-70

Госстрой СССР Харьковский Сантехпроект

Формат А4

Б12А190.000

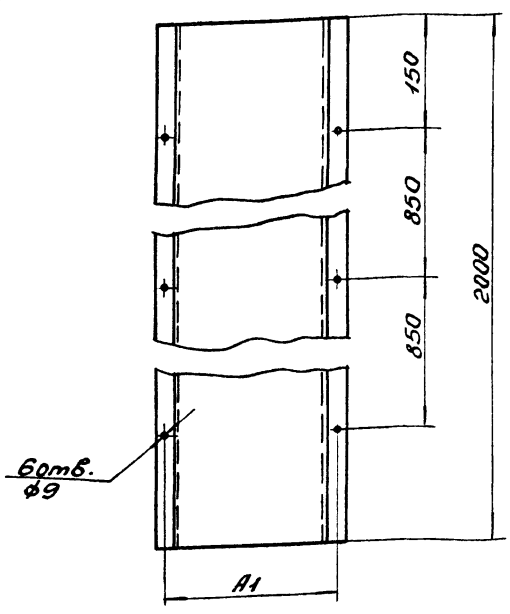

Исполн.	Размеры, мм. А	А1	Б	Размеры заготовки	Масса кг
1	150	200	50	300×2000	9,02
2	250	300	150	600×2000	14,04
3	450	500	150	800×2000	18,72
4	600	650	300	1250×2000	29,25
5	900	950	300	1550×2000	36,27
6	1200	1250	300	1850×2000	44,46
7	600	650	500	1650×2000	38,85
8	900	950	500	1950×2000	46,80
9	1200	1250	500	2250×2000	53,82

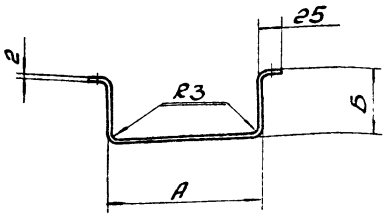

Б12А190.000

Изм.	Лист	N докум.	Подп.	Дата
Разраб.	Шевченко		Шев	
Провер.	Борщев			
Т.контр.	Дыбчер			
Нач.отд.	Ефроков			
Н.контр.	Борщев			
Утв.				

Кожух

Лит. — | Масса — | Масштаб б/м

Лист | Листов 1

Лист 1,5 ГОСТ 19903-74

Госстрой СССР Харьковский Сантехпроект

23935-25 29 Формат А3

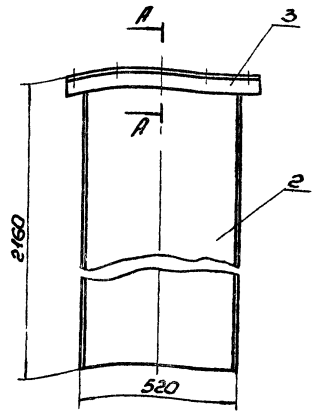

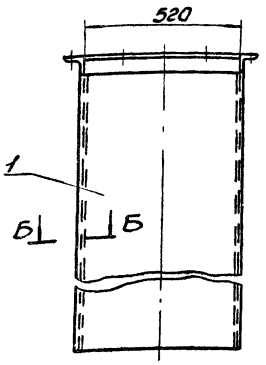

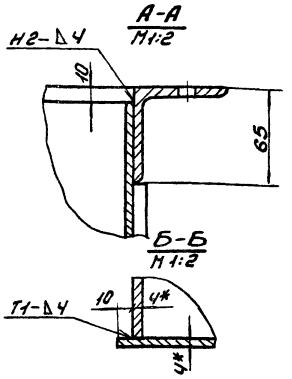

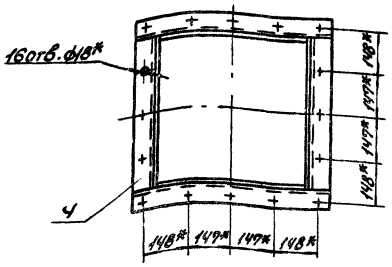

1. Предельные отклонения размеров ± IT16/2.
2. Кромки реза деталей Б4 Rz320, остальное √.
3. Сварку производить электродами Э42 ГОСТ 9467-75. Сварные швы по ГОСТ 5264-80.
4.* Размеры для справки.

						Б15М.077.000СБ		
Изм.	Лист	N докум.	Подп.	Дата	Золоспуск	Лит.	Масса	Масшт.
Разраб.		Извекова				У	153,0	1:10
Провер.		Гончаренко			Сборочный чертеж	Лист	Листов 1	
Т.контр.		Севрюков				Госстрой СССР Харьковский Сантехпроект		
Нач.отд.		Ковтунец						
Н.контр.		Севрюков						
Утв.								

Формат А3

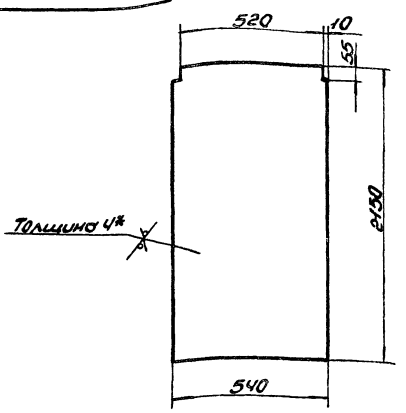

1. Предельные отклонения размеров ± IT16/2.
2.* Размер для справки.

						Б15М 077.001		
Изм.	Лист	N докум.	Подп.	Дата	Стенка	Лит.	Масса	Масшт.
Разраб.		Извекова				У	36,3	1:10
Провер.		Гончаренко				Лист	Листов 1	
Т.контр.		Севрюков			Б-ПН-Ч ГОСТ 19903-74	Госстрой СССР Харьковский Сантехпроект		
Нач.отд.		Ковтунец			Лист Вст-3-I ГОСТ 14637-79			
Н.контр.		Севрюков						
Утв.								

Формат А4

Формат	Зона	Поз.	Обозначение	Наименование	Кол.	Примеч.
				Документация		
А3			Б15М 077.000СБ	Сборочный чертеж		
				Детали		
А4		1	Б15М 077.001	Стенка	2	
Б4		2	Б15М 077.002	Боковина		
				Лист Б-ПН-Ч ГОСТ 19903-74		
				Вст-3-I ГОСТ 14637-79		
				512х2150	2	34,5кг
Б4		3	Б15М 077.003	Балка		
				Уголок Б56х56х5 ГОСТ 8509-86		
				Ст3 ГОСТ 535-79		
				ℓ=632	2	26кг
Б4		4	Б15М 077.004	Балка		
				Уголок Б56х56х5 ГОСТ 8509-86		
				Ст3 ГОСТ 535-79		
				ℓ=520	2	2,2кг
				Материалы		
				Металл наплавленный		1,4кг

Инв.№ подл. | Подп. и дата | Взам.инв.№ | Инв.№ дубл. | Подп. и дата

						Б15М 077.000		
Изм.	Лист	N докум.	Подп.	Дата	Золоспуск	Лит.	Масса	Масшт.
Разраб.		Извекова				У		1
Провер.		Гончаренко				Госстрой СССР Харьковский Сантехпроект		
Нач.отд.		Ковтунец						
Н.контр.		Севрюков						
Утв.								

Формат	Зона	Поз.	Обозначение	Наименование	Кол.	Примеч.
				Документация		
А3			Б15М078.000 СБ	Сборочный чертеж		
				Сборочные единицы		
А4		1	Б15М078.010	Фланец	1	
				Детали		
А4		2	Б15М078.001	Боковина	1	
А4		3	Б15М078.002	Стенка	2	
А4		4	Б15М078.001-01	Боковина	1	
Б4		5	Б15М078.003	Ребро		
				Полоса 5х50 ГОСТ 103-76		
				Ст3 ГОСТ 535-79		
				ℓ = 1099	4	2,1 кг
				Материалы		
				Металл наплавленный		1,3 кг

Изм.	Лист	N докум.	Подп.	Дата
Разраб.		Узбекова		
Провер.		Ончуренко		
Нач. отд.		Ковреченко		
Н. контр.		Евроков		
Утв.				

Б15М078.000

Шлакоспуск

Лит.	Лист	Листов
У		

Госстрой СССР Харьковский Сантехпроект

Формат А4

Формат	Зона	Поз.	Обозначение	Наименование	Кол.	Примеч.
				Документация		
А4			Б15М078.010 СБ	Сборочный чертеж		
				Детали		
Б4		1	Б15М078.004	Балка		
				Уголок Б 63х63х5 ГОСТ 8509-86		
				Ст3 ГОСТ 535-79		
				ℓ = 570	2	2,7 кг
Б4		2	Б15М078.005	Балка		
				Уголок Б-63х63х5 ГОСТ 8509-86		
				Ст3 ГОСТ 535-79		
				ℓ = 1646	2	7,9 кг
				Материалы		
				Металл наплавленный		0,1 кг

Инв. № подл. | Подп. и дата | Взам. инв. № | Инв. № дубл. | Подп. и дата

Изм.	Лист	N докум.	Подп.	Дата
Разраб.		Узбекова		
Провер.		Ончуренко		
Нач. отд.		Ковреченко		
Н. контр.		Евроков		
Утв.				

Б15М078.010

Фланец

Лит.	Лист	Листов
У		

Госстрой СССР Харьковский Сантехпроект

Формат А4

Б15М078.000СБ

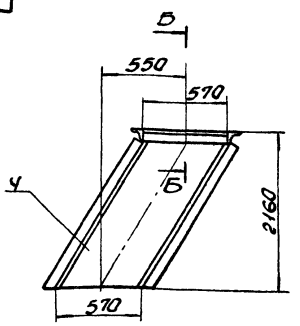

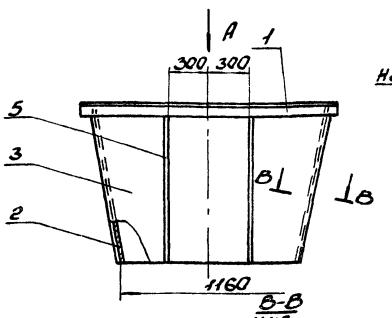

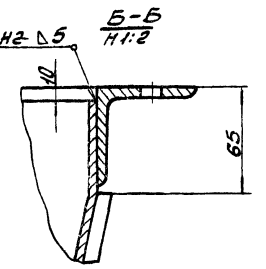

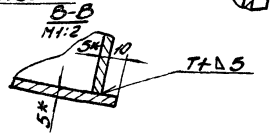

Вид А

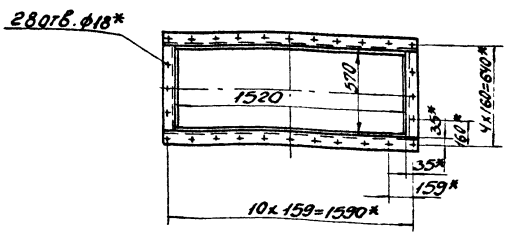

1. Предельные отклонения размеров $\pm \frac{IT16}{2}$.
2. Сварку производите электродами Э-42. ГОСТ 9467-75. Сварные швы по ГОСТ 5264-80.
3* Размеры для справки.

Изм.	Лист	N докум.	Подп.	Дата
Разраб.		Узбекова		
Провер.		Ончуренко		
Т. контр.		Евроков		
Нач. отд.		Ковреченко		
Н. контр.		Евроков		
Утв.				

Б15М078.000СБ

Шлакоспуск
Сборочный чертеж

Лит.	Масса	Масшт.
У	363,0	1:20

Лист	Листов 1

Госстрой СССР Харьковский Сантехпроект

Б15М 078.001

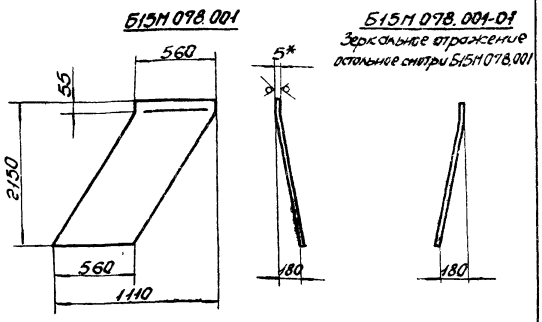

1. Предельные отклонения размеров ± $\frac{IT16}{2}$.
2. Длина развернутой детали - 2158.
3.* Размер для справки.

Изм.	Лист	N Докум.	Подп.	Дата
Разраб.		Извекова		
Провер.		Гончаренко		
Т.контр.		Севрюков		
Нач.отд.		Коверченко		
Н.контр.		Севрюков		
Утв.				

Б15М 078.001

Боковина

Лит.	Масса	Масшт.
U	47,5	1:20

Лист | Листов 1

Лист Б-ПН-5 ГОСТ 19903-74, ВСТ3-I ГОСТ 14637-79

Госстрой СССР Харьковский Сантехпроект

Формат А4

Б15М 078.002

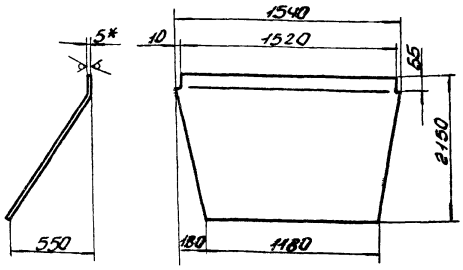

1. Предельные отклонения размеров ± $\frac{IT16}{2}$.
2. Длина развернутой детали - 2221.
3.* Размер для справки.

Изм.	Лист	N Докум.	Подп.	Дата
Разраб.		Извекова		
Провер.		Гончаренко		
Т.контр.		Севрюков		
Нач.отд.		Коверченко		
Н.контр.		Севрюков		
Утв.				

Б15М 078.002

Стенка

Лит.	Масса	Масшт.
U	118,5	1:20

Лист | Листов 1

Лист Б-ПН-5 ГОСТ 19903-74, ВСЗ-I ГОСТ 14637-79

Госстрой СССР Харьковский Сантехпроект

Формат А4

Б15М 078.010СБ

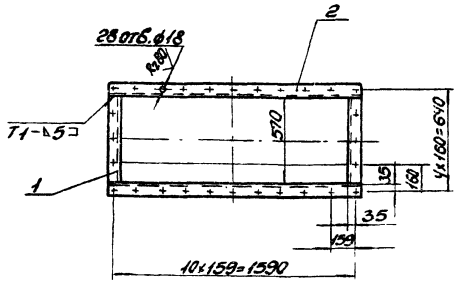

1. Предельные отклонения размеров ± $\frac{IT16}{2}$.
2. Сварку производить электродами Э-42. ГОСТ 9467-75. Сварные швы по ГОСТ 5264-80.
3. Кромки реза деталей Б4-Rz320, остальное-∇.

Изм.	Лист	N Докум.	Подп.	Дата
Разраб.		Извекова		
Провер.		Гончаренко		
Т.контр.		Севрюков		
Нач.отд.		Коверченко		
Н.контр.		Севрюков		
Утв.				

Б15М 078.010СБ

Фланец
Сборочный чертеж

Лит.	Масса	Масшт.
U	21,3	1:20

Лист | Листов 1

Госстрой СССР Харьковский Сантехпроект

Формат А4

Форм.	Зона	Поз.	Обозначение	Наименование	Кол.	Примеч.
				Документация		
А3			Б15М 079.000СБ	Сборочный чертеж		
				Сборочные единицы		
А4		1	Б15М 079.010	Фланец	1	
				Детали		
А4		2	Б15М 079.001	Стенка	1	
А4		3	Б15М 079.002	Боковина	1	
А4		4	Б15М 079.003	Стенка	1	
А4		5	Б15М 079.004	Боковина	1	
				Материалы		
				Металл наплавленный		1,3кг

Изм.	Лист	N Докум.	Подп.	Дата
Разраб.		Извекова		
Провер.		Гончаренко		
Т.контр.		Севрюков		
Нач.отд.		Коверченко		
Утв.				

Б15М 079.000

Желоб для угля

Лит.	Лист	Листов
U		1

Госстрой СССР Харьковский Сантехпроект

Формат А4

Инв.№ подл. | Подп. и дата | Взам.инв.№ | Инв.№ дубл. | Подп. и дата

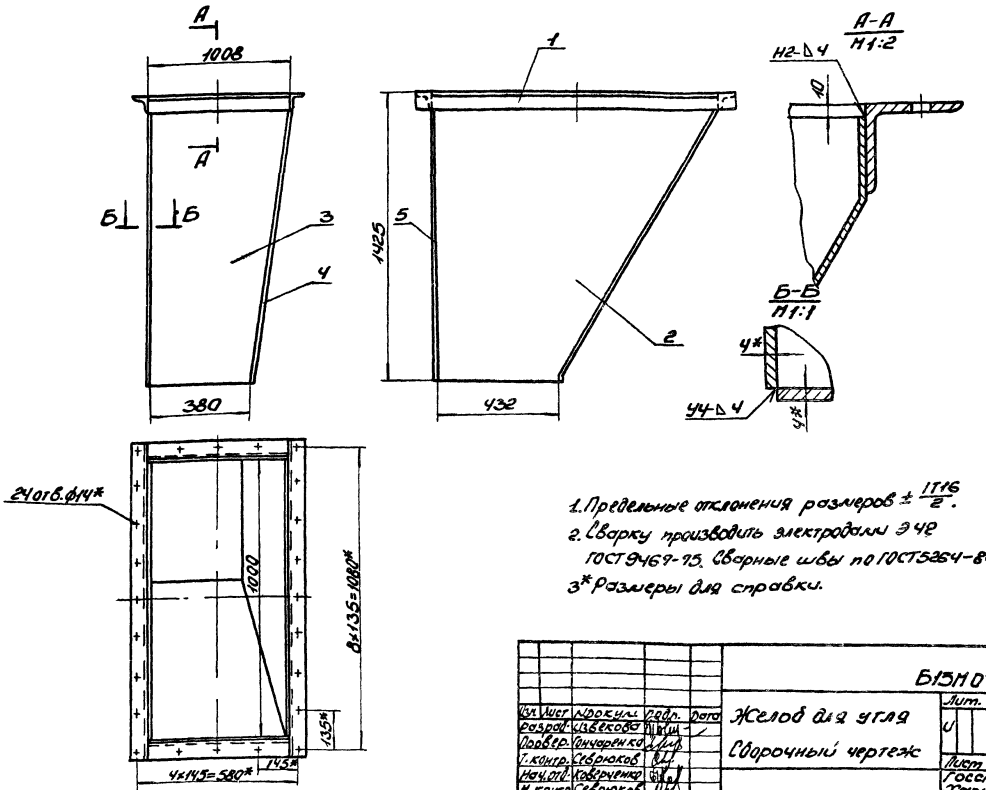

1. Предельные отклонения размеров $\pm \frac{IT16}{2}$.
2. Сварку производить электродами Э42 ГОСТ 9467-75. Сварные швы по ГОСТ5264-80.
3* Размеры для справки.

Изм.	Лист	N докум.	Подп.	Дата
Разраб.		Узбекова		
Провер.		Гончаренко		
Т.контр.		Севрюков		
Нач.отд.		Ковтуненко		
Н.контр.		Севрюков		
Утв.				

Желоб для угля

Сборочный чертеж

Б15М079.000СБ

Лит.	Масса	Масштаб
У	150,0	1:10

Лист | Листов 1

Госстрой СССР Харьковский Сантехпроект

Формат А3

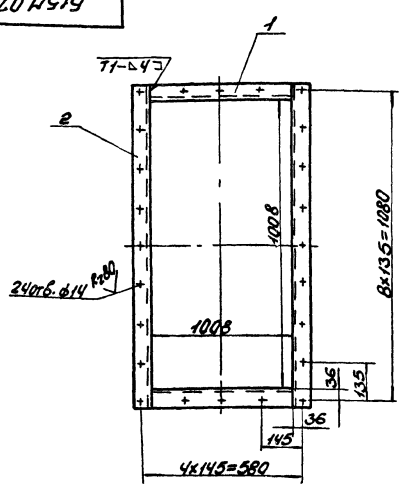

1. Предельные отклонения размеров $\pm \frac{IT16}{2}$.
2. Сварку производить электродами Э-42. ГОСТ 9467-75. Сварные швы по ГОСТ5264-80.
3. Кромки реза деталей Б4 - Rz 320, остальное ▽.

Изм.	Лист	N докум.	Подп.	Дата
Разраб.		Узбекова		
Провер.		Гончаренко		
Т.контр.		Севрюков		
Нач.отд.		Ковтуненко		
Н.контр.		Севрюков		
Утв.				

Фланец

Сборочный чертеж

Б15М079.010СБ

Лит.	Масса	Масштаб
У	20,6	1:10

Лист | Листов 1

Госстрой СССР Харьковский Сантехпроект

Формат А4

Формат	Зона	Поз.	Обозначение	Наименование	Кол.	Примеч.
				Документация		
А4			Б15М079.010СБ	Сборочный чертеж		
				Детали		
Б4	1		Б15М079.005	Балка		
				Уголок Б-63х63х5 ГОСТ8509-86		
				Ст3 ГОСТ 535-79		
				ℓ = 1008	2	4,8кг
Б4	2		Б15М079.006	Балка		
				Уголок Б-63х63х5 ГОСТ8509-86		
				Ст3 ГОСТ 535-79		
				ℓ = 1134	2	5,45кг
				Материалы		
				Металл наплавленный		0,1кг

Инв.№ подл. | Подп. и дата | Взам.инв.№ | Инв.№ дубл. | Подп. и дата

Изм.	Лист	N докум.	Подп.	Дата
Разраб.		Узбекова		
Провер.		Гончаренко		
Нач.отд.		Ковтуненко		
Н.контр.		Севрюков		
Утв.				

Фланец

Б15М079.010

Лит.	Лист	Листов
У		1

Госстрой СССР Харьковский Сантехпроект

615М079.001

Rz320 (√)

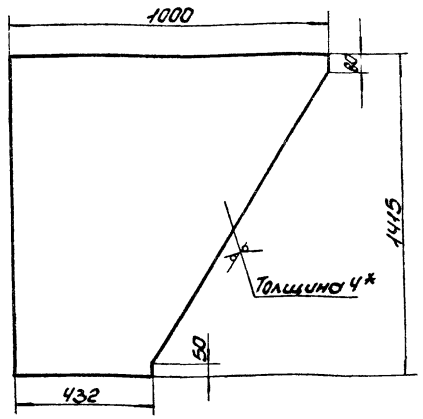

1. Предельные отклонения размеров ± IT16/2.
2. * Размер для справки.

Изм.	Лист	N докум.	Подп.	Дата
Разраб.		Извекова		
Провер.		Гончаренко		
Т. контр.		Севрюков		
Нач. отд.		Ковтуненко		
Н. контр.		Севрюков		
Утв.				

615М079.001

Стенка

Лит.	Масса	Масштаб
У	31,8	1:10

Лист | Листов 1

Лист Б-ЛН-4 ГОСТ 19903-74 Вст3-I ГОСТ 14637-79

Госстрой СССР Харьковский Сантехпроект

Формат А4

615М079.002

Rz320 (√)

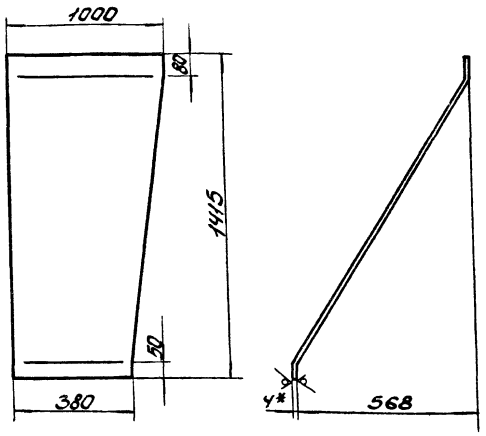

1. Предельные отклонения размеров ± IT16/2.
2. Длина развернутой детали – 1535.
3. * Размер для справки.

Инв. № подл. | Подп. и дата | Взам. инв. № | Инв. № дубл. | Подп. и дата

Изм.	Лист	N докум.	Подп.	Дата
Разраб.		Извекова		
Провер.		Гончаренко		
Т. контр.		Севрюков		
Нач. отд.		Ковтуненко		
Н. контр.		Севрюков		
Утв.				

615М079.002

Боковина

Лит.	Масса	Масштаб
У	33,2	1:20

Лист | Листов 1

Лист Б-ЛН-4 ГОСТ 19903-74 Вст3-I ГОСТ 14637-79

Госстрой СССР Харьковский Сантехпроект

Формат А4

615М079.003

Rz320 (√)

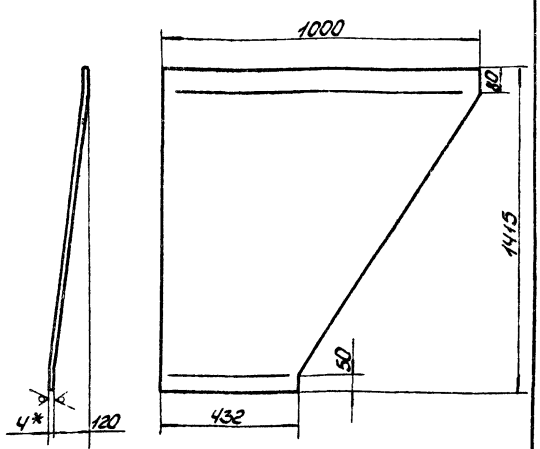

1. Предельные отклонения размеров ± IT16/2.
2. Длина развернутой детали – 1420.
3. * Размер для справки.

Изм.	Лист	N докум.	Подп.	Дата
Разраб.		Извекова		
Провер.		Гончаренко		
Т. контр.		Севрюков		
Нач. отд.		Ковтуненко		
Н. контр.		Севрюков		
Утв.				

615М079.003

Стенка

Лит.	Масса	Масштаб
У	31,8	1:10

Лист | Листов 1

Лист Б-ЛН-4 ГОСТ 19903-74 Вст3-I ГОСТ 14637-79

Госстрой СССР Харьковский Сантехпроект

Формат А4

615М079.004

Rz320 (√)

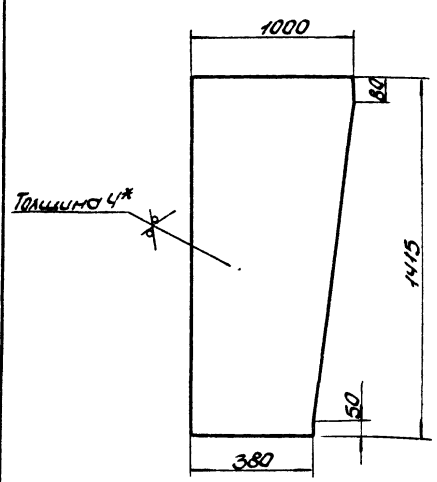

1. Предельные отклонения размеров ± IT16/2.
2. * Размер для справки.

Инв. № подл. | Подп. и дата | Взам. инв. № | Инв. № дубл. | Подп. и дата

Изм.	Лист	N докум.	Подп.	Дата
Разраб.		Извекова		
Провер.		Гончаренко		
Т. контр.		Севрюков		
Нач. отд.		Ковтуненко		
Н. контр.		Севрюков		
Утв.				

615М079.004

Боковина

Лит.	Масса	Масштаб
У	30,6	1:20

Лист | Листов 1

Лист Б-ЛН-4 ГОСТ 19903-74 Вст3-I ГОСТ 14637-79

Госстрой СССР Харьковский Сантехпроект

Б15М080.000СБ

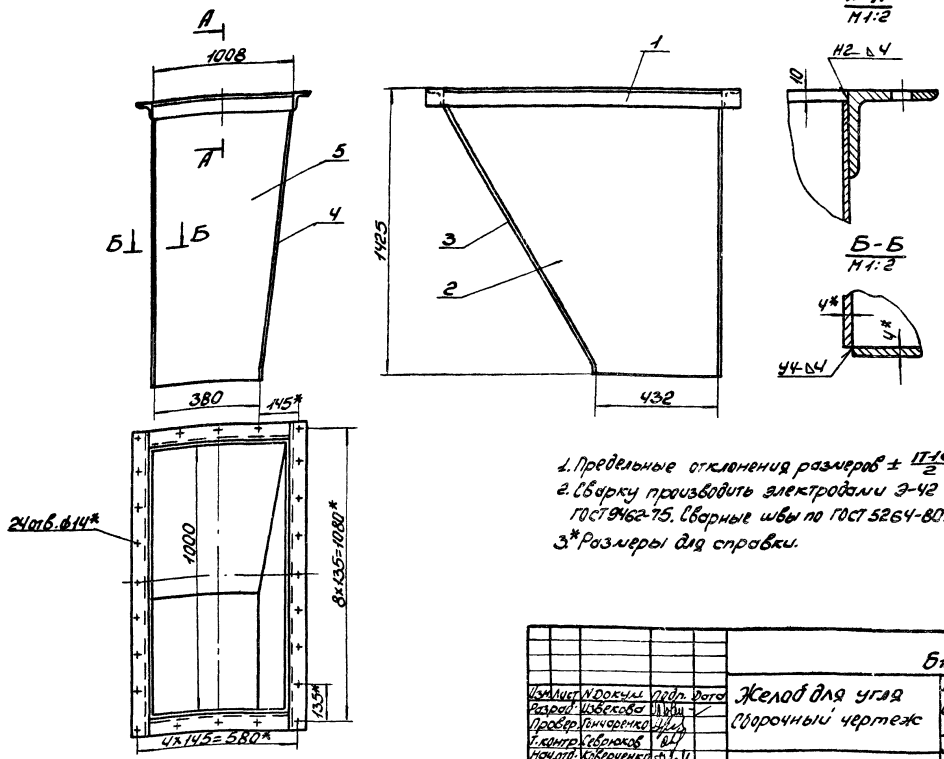

1. Предельные отклонения размеров ± IT16/2.
2. Сварку производить электродами Э-42 ГОСТ9467-75. Сварные швы по ГОСТ 5264-80.
3*Размеры для справки.

Изм.	Лист	N докум.	Подп.	Дата	Б15М080.000СБ			
Разраб.		Узбекова			Желоб для угла сборочный чертеж	Лит.	Масса	Масштаб
Провер.		Гончаренко				У	1500	1:10
Т.контр.		Сабрюков				Лист	Листов 1	
Нач.отд.		Кабрученко				Госстрой СССР, Харьковский Сантехпроект		
Н.контр.		Сабрюков						
Утв.								

Формат А4

Б15М081.022

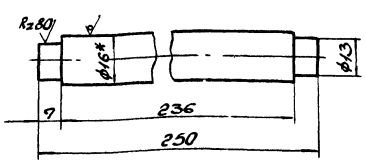

1. Предельные отклонения размеров ± IT16/2.
2*Размер для справки.

Изм.	Лист	N докум.	Подп.	Дата	Вороток	Лит.	Масса	Масштаб
Разраб.		Узбекова				У	0,4	1:1
Провер.		Гончаренко				Лист	Листов 1	
Т.контр.		Сабрюков			Круг В16 ГОСТ2590-71 / ВСт3-I ГОСТ535-79	Госстрой СССР Харьковский Сантехпроект		
Нач.отд.		Кабрученко						
Н.контр.		Сабрюков						
Утв.								

Формат А4

Формат	Зона	Поз.	Обозначение	Наименование	Кол.	Примечание
				Документация		
А3			Б15М080.000СБ	Сборочный чертеж		
				Сборочные единицы		
А4		1	Б15М080.010	Фланец	1	
				Детали		
А4		2	Б15М079.001	Стенка	1	
А4		3	Б15М080.001	Боковина	1	
А4		4	Б15М080.002	Стенка	1	
А4		5	Б15М079.004	Боковина	1	
				Материалы		
				Металл наплавленный		1,3кг

Инв.№подл. | Подп. и дата | Взам.инв.№ | Инв.№дубл. | Подп. и дата

Изм.	Лист	N докум.	Подп.	Дата	Б15М080.000			
Разраб.		Узбекова			Желоб для угла	Лит.	Масса	Масштаб
Провер.		Гончаренко				У		
Нач.отд.		Кабрученко				Лист	Листов 1	
Н.контр.		Сабрюков				Госстрой СССР, Харьковский Сантехпроект		
Утв.								

Б15М080.001

Rz320 (√)

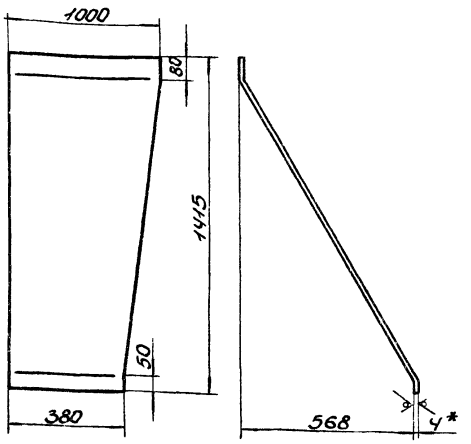

1. Предельные отклонения размеров $\pm \frac{IT16}{2}$.
2. Длина развернутой детали – 1535.
3. *Размер для справки.

Изм.	Лист	N докум.	Подп.	Дата
Разраб.		Узбекова		
Провер.		Гончаренко		
Т.контр.		Себрюков		
Нач.отд.		Коверченко		
Н.контр.		Себрюков		
Утв.				

Б15М080.001 — Боковина

Лит.	Масса	Масштаб
У	33,2	1:10

Лист Б-ПН-4 ГОСТ 19903-74
Вст3-I ГОСТ 14637-79

Госстрой СССР Харьковский Сантехпроект

Лист 1 Листов 1

Формат А4

Б15М080.002

Rz320 (√)

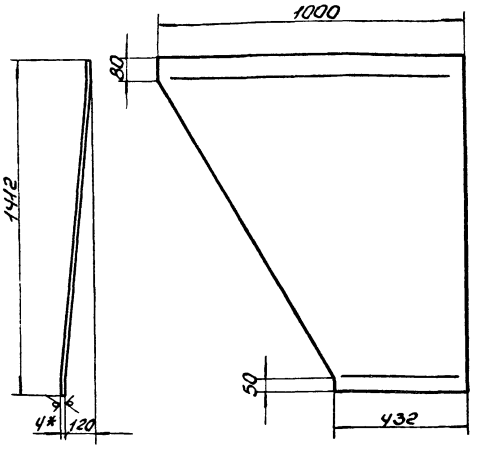

1. Предельные отклонения размеров $\pm \frac{IT16}{2}$.
2. Длина развернутой детали – 1420.
3. *Размер для справки.

Изм.	Лист	N докум.	Подп.	Дата
Разраб.		Узбекова		
Провер.		Гончаренко		
Т.контр.		Себрюков		
Нач.отд.		Коверченко		
Н.контр.		Себрюков		
Утв.				

Б15М080.002 — Стенка

Лит.	Масса	Масштаб
У	31,8	1:10

Лист Б-ПН-4 ГОСТ 19903-74
Вст3-I ГОСТ 14637-79

Госстрой СССР Харьковский Сантехпроект

Лист 1 Листов 1

Формат А4

Инв.№подл. | Подп. и дата | Взам.инв.№ | Инв.№дубл. | Подп. и дата

Б15М084.001

Rz80 (√)

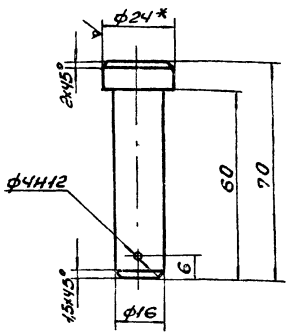

1. Предельные отклонения размеров $\pm \frac{IT14}{2}$.
2. *Размер для справки.

Изм.	Лист	N докум.	Подп.	Дата
Разраб.		Узбекова		
Провер.		Гончаренко		
Т.контр.		Себрюков		
Нач.отд.		Коверченко		
Н.контр.		Себрюков		
Утв.				

Б15М081.001 — Палец

Лит.	Масса	Масштаб
У	0,13	1:1

Круг В-24 ГОСТ 2590-71
Ст3 ГОСТ 535-79

Госстрой СССР Харьковский Сантехпроект

Лист 1 Листов 1

Формат А4

Формат	Зона	Поз.	Обозначение	Наименование	Кол.	Примеч.
				Документация		
А2			Б15М081.000 СБ	Сборочный чертеж		
А3			Б15М081.000 ВС	Ведомость спецификаций		
А3			Б15М081.000 ВП	Ведомость покупных изделий		
				Сборочные единицы		
А4		1	Б15М081.010	Фланец	1	
А4		2	Б15М081.020	Рама	1	
А4		3	Б15М081.030	Крышка	1	
А4		4	Б15М081.040	Замок	2	
				Детали		
А4		5	Б15М081.001	Палец	2	
А4		6	Б15М081.002	Палец	2	
				Стандартные изделия		
		7		Болт М16х45.46 ГОСТ 7798-70	2	0,11кг
		8		Гайка М16.5 ГОСТ 5915-70	2	0,034кг
		9		Шайба 16.05 ГОСТ 11371-78	8	0,027кг
		10		Шплинт 4х25 ГОСТ 397-79	4	0,01кг

Инв.№подл. | Подп. и дата | Взам.инв.№ | Инв.№дубл. | Подп. и дата

Изм.	Лист	N докум.	Подп.	Дата
Разраб.		Узбекова		
Провер.		Гончаренко		
Нач.отд.		Коверченко		
Н.контр.		Себрюков		
Утв.				

Б15М081.000 — Люк 500х600

Лит.	Масса	Масштаб
У		

Госстрой СССР Харьковский Сантехпроект

Лист 1 Листов 1

№ строки	Обозначение	Наименование	Куда входит: Обозначение	Куда входит: кол.	Масса ед. кг	Примечание
1	Б15М081.000	Люк 500×600				
2	Б15М081.010	Фланец	Б15М081.000	1	1	
3	Б15М081.020	Рама	Б15М081.000	1	1	
4	Б15М081.030	Крышка	Б15М081.000	1	1	
5	Б15М081.040	Замок	Б15М081.000	2	2	
6	Б15М081.050	Вилка	Б15М081.040	1	2	
7	Б15М081.060	Ключ	Б15М081.040	1	2	

Изм.	Лист	N докум.	Подп.	Дата
Разраб.		Извекова		
Провер.		Гончаренко		
Нач.отд.		Собченко		
Н.контр.		Гедрюков		
Утв.				

Б15М081.000ВС

Люк 500×600
Ведомость спецификаций

Лит.	Лист	Листов
У		1

Госстрой СССР, Харьковский Сантехпроект

Формат А3

№ строки	Наименование	Обозначение документа на поставку	Поставщик	Куда входит (обозначение)	Количество: на изделие	в комплекте	на регулировку	Всего	Примечание
1	Болт М16×45.46	ГОСТ 7798-70		Б15М081.000	2			2	
2	Болт М20×100.46	ГОСТ 7798-70		Б15М081.030	2			2	
3									
4	Гайка М16.5	ГОСТ 5915-70		Б15М081.000	2			2	
5	Гайка М20	ГОСТ 5915-70		Б15М081.030	2			2	
6									
7	Шайба 16.05	ГОСТ 11371-78		Б15М081.000	8			8	
8	Шайба 12.05	ГОСТ 11371-78		Б15М081.030	2			2	
9									
10	Штлинт 4×25	ГОСТ 397-79		Б15М081.000	4			4	

Изм.	Лист	N докум.	Подп.	Дата
Разраб.		Извекова		
Провер.		Гончаренко		
Нач.отд.		Собченко		
Н.контр.		Гедрюков		
Утв.				

Б15М081.000ВП

Люк 500×600
Ведомость покупных изделий

Лит.	Лист	Листов
У		1

Госстрой СССР, Харьковский Сантехпроект

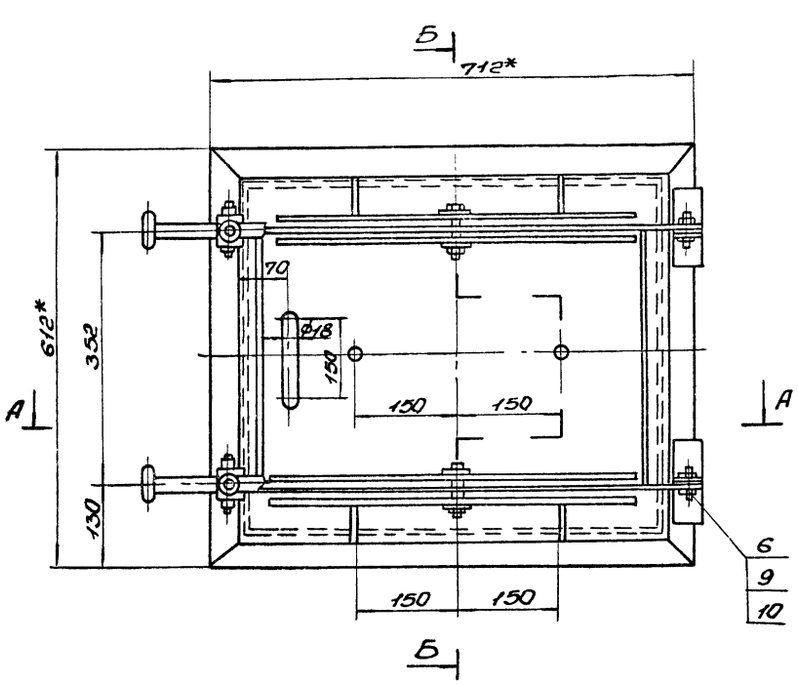

Б-Б

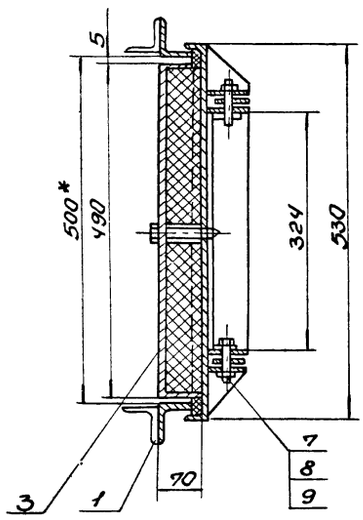

А-А

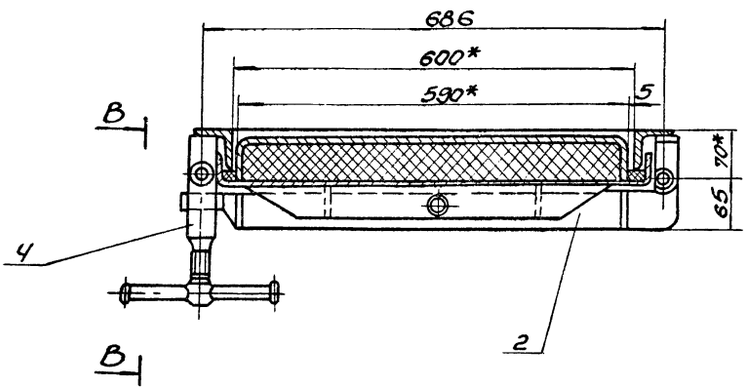

В-В
М1:2

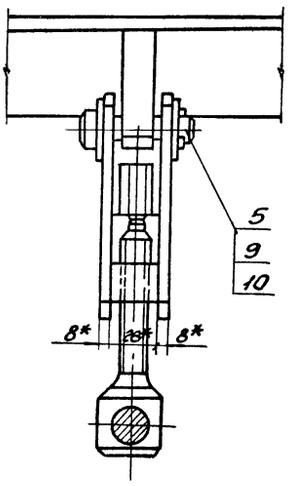

*Размер для справки.

						615М081.000СБ	
Изм.	Лист	N докум.	Подп.	Дата		Лит.	Масса	Масштаб
Разраб.		Узбековой			Люк 500×600 Сборочный чертеж	У	68,6	1:5
Провер.		Гончаренко						
Т.контр.		Сабрыгов				Лист	Листов 1	
Нач.отд.		Коверников				Госстрой СССР Харьковский Сантехпроект		
Н.контр.		Сабанков						
Утв.								

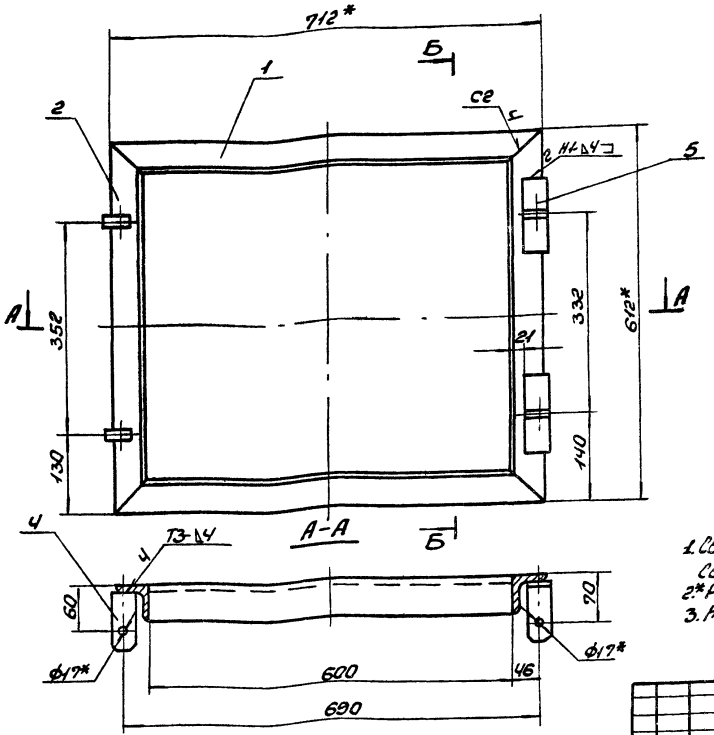

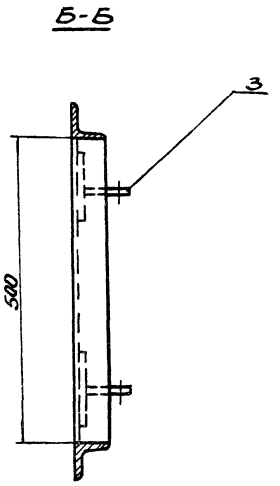

1. Сварку произвести электродами Э-42 ГОСТ 9467-75. Сварные швы по ГОСТ 5264-80.
2. *Размеры для справок.
3. Несоосность ф17 не более 0,4 мм.

Изм.	Лист	N докум.	Подп.	Дата
Разраб.		Извекова		
Провер.		Гончаренко		
Т. контр.		Севрюков		
Нач. отд.		Коверченко		
Н. контр.		Севрюков		
Утв.				

Б15М 081.010СБ

Фланец

Сборочный чертеж

Лит.	Масса	Масшт.
У	13,0	1:5

Лист | Листов

Госстрой СССР Харьковский Сантехпроект

Формат А3

(Ч)Ф

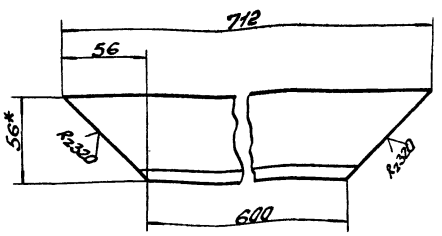

1. Предельные отклонения размеров $\pm \frac{IT16}{2}$.
2. *Размер для справки.

Изм.	Лист	N докум.	Подп.	Дата
Разраб.		Извекова		
Провер.		Гончаренко		
Т. контр.		Севрюков		
Нач. отд.		Коверченко		
Н. контр.		Севрюков		
Утв.				

Б15М 081.003

Боковина

Лит.	Масса	Масшт.
У	2,7	1:2

Уголок Б56х56х5 ГОСТ 8509-86 Ст3 ГОСТ 535-79

Лист | Листов 1

Госстрой СССР Харьковский Сантехпроект

Формат А4

Формат	Зона	Поз.	Обозначение	Наименование	Кол.	Примечание
				Документация		
А3			Б15М 081. 010 СБ	Сборочный чертеж		
				Детали		
А4		1	Б15М 081. 003	Боковина	2	
А4		2	Б15М 081. 004	Боковина	2	
А4		3	Б15М 081. 006	Ушко	2	
А4		4	Б15М 081. 006	Ушко	2	
Б4		5	Б15М 081. 007	Пластина		
				Лист Б-ПН-6 ГОСТ 19903-74		
				ВСт3-I ГОСТ 14637-79		
				50х100	2	0,23 кг
				Материалы		
				Металл наплавленный		0,58 кг

Инв. N подл. | Подп. и дата | Взам. инв. N | Инв. N дубл. | Подп. и дата

Изм.	Лист	N докум.	Подп.	Дата
Разраб.		Извекова		
Провер.		Гончаренко		
Нач. отд.		Коверченко		
Н. контр.		Севрюков		
Утв.				

Б15М 081.010

Фланец

Лит.	Лист	Листов
		1

Госстрой СССР Харьковский Сантехпроект

615М081.004

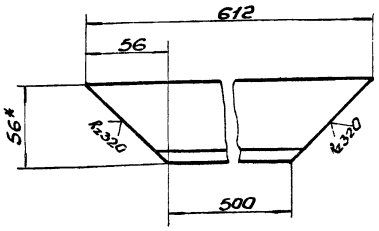

1. Предельные отклонения размеров $\pm \frac{IT16}{2}$.
2. *Размер для справки.

Изм.	Лист	N докум.	Подп.	Дата
Разраб.		Извекова		
Провер.		Гончаренко		
Т.контр.		Севрюков		
Нач.отд.		Ковбиченко		
Н.контр.		Севрюков		
Утв.				

Боковина

Лит.	Масса	Масшт.
У	2,4	1:2
Лист	Листов 1	

Уголок Б-56х56х5 ГОСТ 8509-86 / Ст3 ГОСТ 535-79

Госстрой СССР Харьковский Сантехпроект

Формат А4

615М081.005

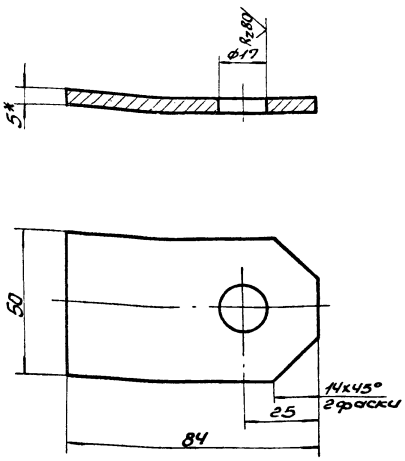

1. Предельные отклонения размеров $\pm \frac{IT16}{2}$.
2. *Размер для справки.

Изм.	Лист	N докум.	Подп.	Дата
Разраб.		Извекова		
Провер.		Гончаренко		
Т.контр.		Севрюков		
Нач.отд.		Ковбиченко		
Н.контр.		Севрюков		
Утв.				

Ушко

Лит.	Масса	Масшт.
У	0,18	1:1
Лист	Листов 1	

Лист Б-ПН-6 ГОСТ 19903-74 / Лист Вст3-I ГОСТ 14637-79

Госстрой СССР Харьковский Сантехпроект

Формат А4

Инв.№подл. | Подп. и дата | Взам.инв.№ | Инв.№дубл. | Подп. и дата

615М081.006

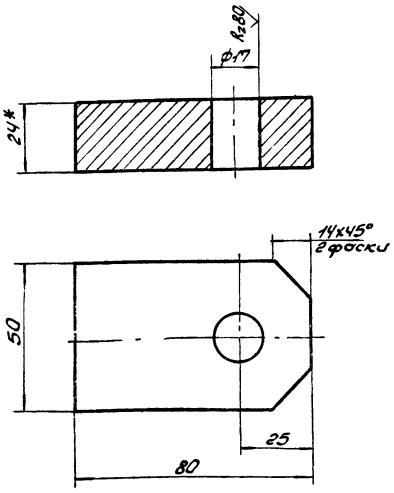

1. Предельные отклонения размеров $\pm \frac{IT16}{2}$.
2. *Размер для справки.

Изм.	Лист	N докум.	Подп.	Дата
Разраб.		Извекова		
Провер.		Гончаренко		
Т.контр.		Севрюков		
Нач.отд.		Ковбиченко		
Н.контр.		Севрюков		
Утв.				

Ушко

Лит.	Масса	Масшт.
У	0,7	1:1
Лист	Листов 1	

Лист Б-ПН-24 ГОСТ 19903-74 / Вст3-I ГОСТ 14637-79

Госстрой СССР Харьковский Сантехпроект

Формат А4

Формат	Зона	Поз.	Обозначение	Наименование	Кол.	Примеч.
				Документация		
А3			Б15М081.020СБ	Сборочный чертеж		
				Детали		
А4		1	Б15М081.008	Упор	2	
А4		2	Б15М081.009	Коромысло	2	
А4		3	Б15М081.011	Стяжка		
				Лист Б-ПН-6 ГОСТ 19903-74 / Вст3-I ГОСТ 14637-79		
				45х346	2	0,73кг
				Материалы		
				Металл наплавленный		0,14кг

Инв.№подл. | Подп. и дата | Взам.инв.№ | Инв.№дубл. | Подп. и дата

Изм.	Лист	N докум.	Подп.	Дата
Разраб.		Извекова		
Провер.		Гончаренко		
Т.контр.		Севрюков		
Н.контр.		Севрюков		
Утв.				

Рама

Б15М081.020

Лит.	Лист	Листов
		1

Госстрой СССР Харьковский Сантехпроект

Б15М081.020СБ

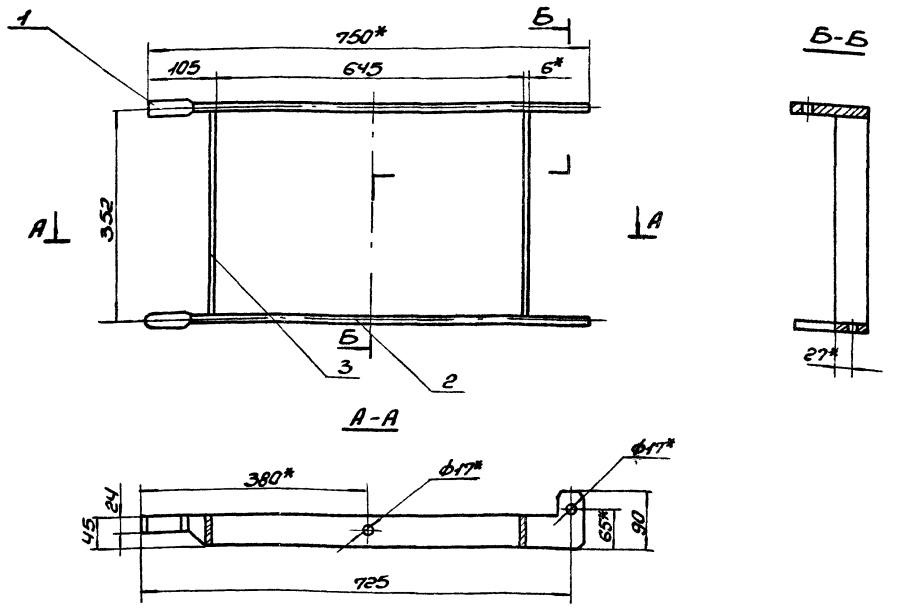

1. Сварку произвести электродами Э-42 ГОСТ9467-75 Сварные швы по ГОСТ 5264-80.
2*. Размеры для справок.
3. Несоосность отв. ф17 не более 0,1 мм.

Изм.	Лист	N докум.	Подп.	Дата
Разраб.		Узбекова		
Провер.		Гончаренко		
Т.контр.		Севрюков		
Нач.отд.		Коверченко		
Н.контр.		Севрюков		
Утв.				

Рама
Сборочный чертеж

Лит.	Масса	Масшт.
У	52	1:5

Лист | Листов 1

Госстрой СССР Харьковский Сантехпроект

Формат А3

Б15М081.008

$R_z 320$ (√)

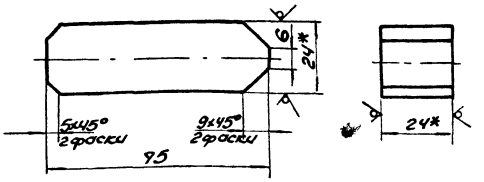

1. Предельные отклонения размеров ± IT16/2.
2*. Размер для справки.

Изм.	Лист	N докум.	Подп.	Дата
Разраб.		Узбекова		
Провер.		Гончаренко		
Т.контр.		Севрюков		
Нач.отд.		Коверченко		
Н.контр.		Севрюков		
Утв.				

Упор

Лит.	Масса	Масшт.
У	0,3	1:1

Лист | Листов 1

Квадрат 24 ГОСТ 2591-71 / Ст3 ГОСТ 535-79

Госстрой СССР Харьковский Сантехпроект

Формат А4

Б15М081.009

$R_z 320$ (√)

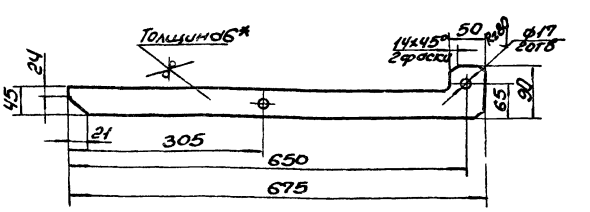

1. Предельные отклонения размеров ± IT16/2.
2*. Размер для справки.

Инв.№ подл. | Подп. и дата | Взам.инв.№ | Инв.№ дубл. | Подп. и дата

Изм.	Лист	N докум.	Подп.	Дата
Разраб.		Узбекова		
Провер.		Гончаренко		
Т.контр.		Севрюков		
Нач.отд.		Коверченко		
Н.контр.		Севрюков		
Утв.				

Коромысло

Лит.	Масса	Масшт.
У	1,5	1:5

Лист | Листов 1

Лист Б-ПЧ-6 ГОСТ 19903-74 / Ас3-I ГОСТ 14637-79

Госстрой СССР Харьковский Сантехпроект

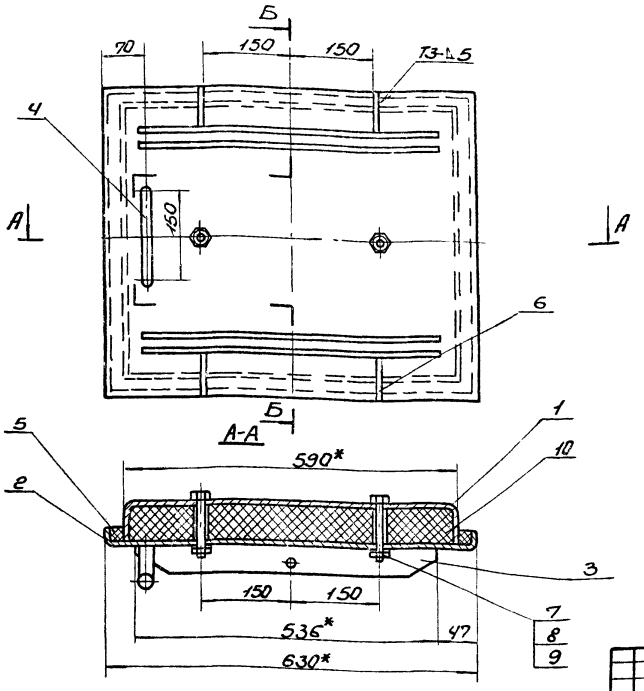

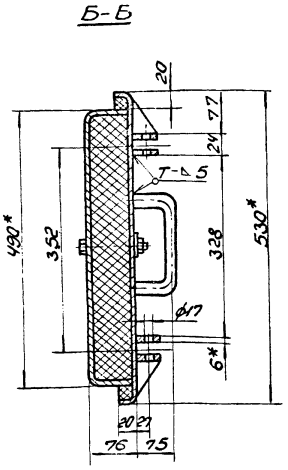

1. Предельные отклонения размеров ± IT16/2.
2. Сварку производить электродами Э-42 ГОСТ 9467-75. Сварные швы по ГОСТ 5264-80.
3. *Размер для справки.

Изм.	Лист	N докум.	Подп.	Дата
Разраб.		Узбекова		
Провер.		Янчаренко		
Т. контр.		Свроков		
Нач. отд.		Кобрусенко		
Н. контр.		Свроков		
Утв.				

Б15М 081.030СБ

Крышка
Сборочный чертеж

Лит.	Масса	Масшт.
У	45,0	1:5

Лист | Листов 1

Госстрой СССР Харьковский Сантехпроект

Формат А3

Rz320 (√)

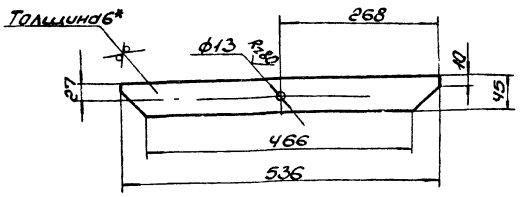

1. Предельные отклонения размеров ± IT16/2.
2. *Размеры для справки.

Изм.	Лист	N докум.	Подп.	Дата
Разраб.		Узбекова		
Провер.		Янчаренко		
Т. контр.		Свроков		
Нач. отд.		Кобрусенко		
Н. контр.		Свроков		
Утв.				

Б15М081.014

Ребро

Лит.	Масса	Масшт.
У	1,1	1:5

Лист | Листов 1

Госстрой СССР Харьковский Сантехпроект

Копировал | Формат А4

Формат	Зона	Поз.	Обозначение	Наименование	Кол.	Примечание
				Документация		
А4			Б15М 081.030 СБ	Сборочный чертеж		
				Детали		
А4		1	Б15М 081.012	Короб	1	
А4		2	Б15М 081.013	Рамка	1	
А4		3	Б15М 081.014	Ребро	4	
А4		4	Б15М 081.015	Ручка	1	
А4		5	Б15М 081.016	Прокладка	1	
А4		6	Б15М 081.017	Ребро	4	
				Стандартные изделия		
		9		Болт М20х100.46 ГОСТ 7798-70	2	0,2кг
		8		Гайка М12.5 ГОСТ 5915-70	2	0,034кг
		9		Шайба 12 ГОСТ 11371-78	2	0,012кг
				Материалы		
		10		Теплоизоляция		
				Минеральная вата ВР		
				ПЛ-100 СТУ 35-462-63		3,8кг
				Металл наплавленный		0,35кг

Инв. № подл. | Подп. и дата | Взам. инв. № | Инв. № дубл. | Подп. и дата

Изм.	Лист	N докум.	Подп.	Дата
Разраб.		Узбекова		
Провер.		Янчаренко		
Нач. отд.		Кобрусенко		
Н. контр.		Свроков		
Утв.				

Б15М 081.030

Крышка

Лит.	Лист	Листов
У		1

Госстрой СССР Харьковский Сантехпроект

R_z320 √(√)

Развертка

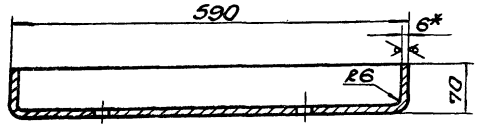

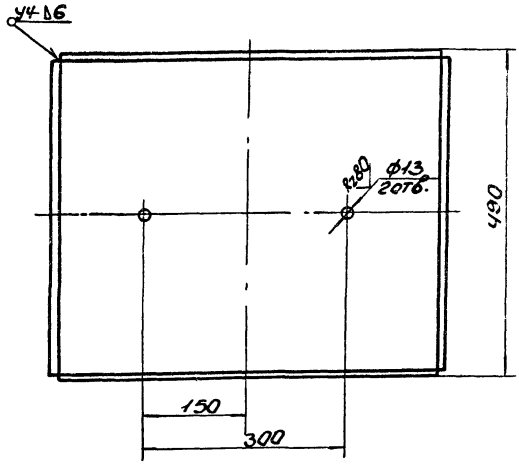

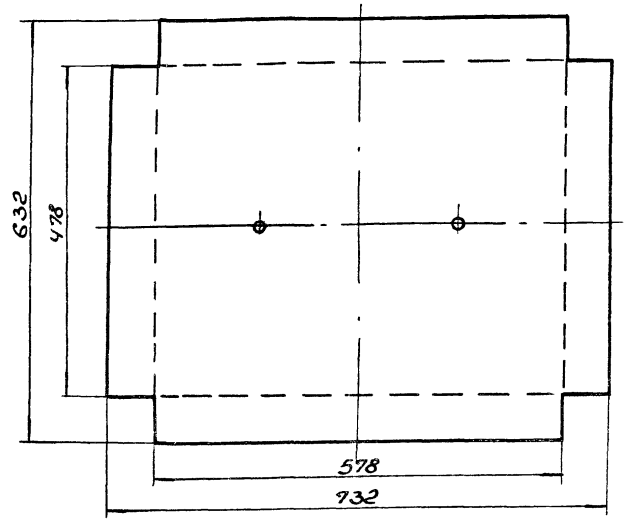

1. Предельные отклонения размеров ± IT16/2.
2. Сварку производить электродами Э42 ГОСТ 9467-75. Сварные швы по ГОСТ 5264-80.
3. *Размер для справки.

Изм.	Лист	N докум.	Подп.	Дата	Б15М081.012			
Разраб.		Извекова			Короб	Лит.	Масса	Масшт.
Провер.		Гончаренко				У	21,0	1:5
Т.контр.		Севрюков				Лист	Листов 1	
Нач.отд.		Ковриченко			Лист Б-ПН-6 ГОСТ 19903-74 Вст3-I ГОСТ 14637-79	Госстрой СССР Харьковский сантехпроект		
Н.контр.		Севрюков						
Утв.								

Формат А3

R_z320 √(√)

Развертка

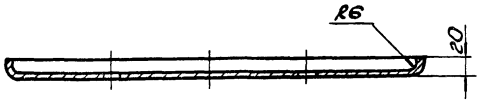

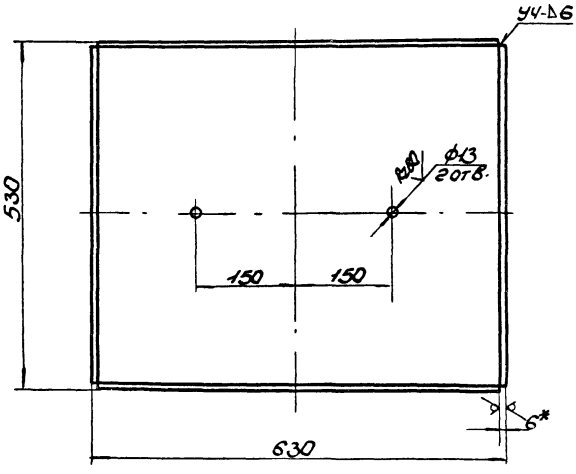

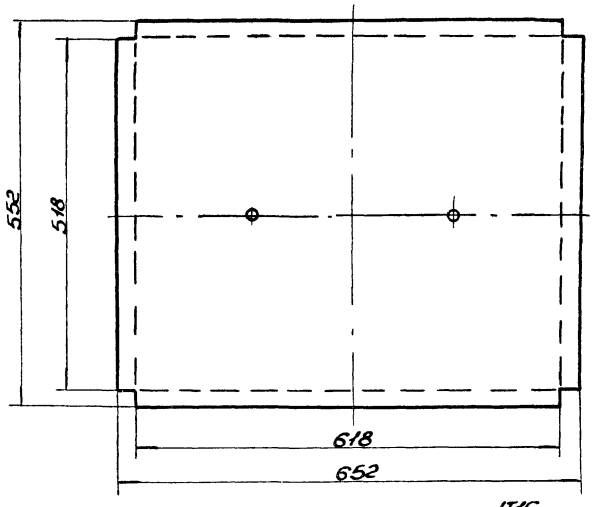

1. Предельные отклонения размеров ± IT16/2
2. Сварку производить электродами Э42 ГОСТ 9467-75. Сварные швы по ГОСТ 5264-80.
3. *Размер для справки.

Изм.	Лист	N докум.	Подп.	Дата	Б15М081.013			
Разраб.		Извекова			Рамка	Лит.	Масса	Масшт.
Провер.		Гончаренко				У	17,2	1:5
Т.контр.		Севрюков				Лист	Листов 1	
Нач.отд.		Ковриченко			Лист Б-ПН-6 ГОСТ 19903-74 Вст3-I ГОСТ 14637-79	Госстрой СССР Харьковский сантехпроект		
Н.контр.		Севрюков						
Утв.								

Б15М081.015

Rz320 (√)

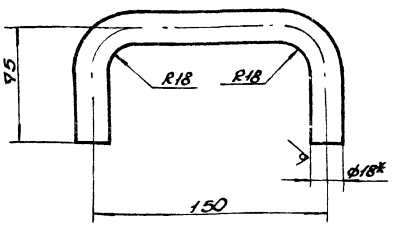

1. Предельные отклонения размеров ± $\frac{IT16}{2}$.
2. Длина развернутой детали-277.
3* Размер для справки.

Изм.	Лист	N Докум.	Подп.	Дата
Разраб.		Извекова		
Провер.		Гончаренко		
Т.контр.		Севрюков		
Нач.отд.		Коверченко		
Н.контр.		Севрюков		
Утв.				

Б15М081.015

Ручка

Лит.	Масса	Масшт.
И	0,55	1:2

Лист | Листов 1

Круг В18 ГОСТ 2590-71 / Ст3 ГОСТ 535-79

Госстрой СССР Харьковский Сантехпроект

Формат А4

Б15М081.016

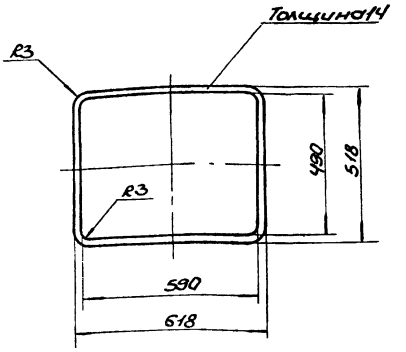

Прокладку разрешается выполнить из отдельных частей.

Изм.	Лист	N Докум.	Подп.	Дата
Разраб.		Извекова		
Провер.		Гончаренко		
Т.контр.		Севрюков		
Нач.отд.		Коверченко		
Н.контр.		Севрюков		
Утв.				

Б15М081.016

Прокладка

Лит.	Масса	Масшт.
И	0,6	1:10

Лист | Листов 1

Резина-пластина I, лист ПМБ-М-14 ГОСТ 7338-77

Госстрой СССР Харьковский Сантехпроект

Формат А4

Инв. N подл. | Подп. и дата | Взам. инв. N | Инв. N дубл. | Подп. и дата

Б15М081.017

Rz320 (√)

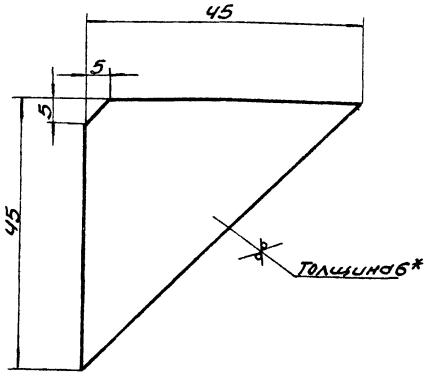

1. Предельные отклонения размеров ± $\frac{IT16}{2}$.
2.* Размер для справки.

Изм.	Лист	N Докум.	Подп.	Дата
Разраб.		Извекова		
Провер.		Гончаренко		
Т.контр.		Севрюков		
Нач.отд.		Коверченко		
Н.контр.		Севрюков		
Утв.				

Б15М081.017

Ребро

Лит.	Масса	Масшт.
И	0,1	2:1

Лист | Листов 1

Лист Б-ПН-6 ГОСТ 3903-71 / Вст3-I ГОСТ 14Е37-79

Госстрой СССР Харьковский Сантехпроект

Формат А4

Форм.	Зона	Поз.	Обозначение	Наименование	Кол.	Примеч.
				Документация		
А3			Б15М081.040СБ	Сборочный чертеж		
				Сборочные единицы		
А4		1	Б15М081.050	Вилка	1	
А4		2	Б15М081.060	Ключ	1	

Изм.	Лист	N Докум.	Подп.	Дата
Разраб.		Извекова		
Провер.		Гончаренко		
Т.контр.		Севрюков		
Нач.отд.		Коверченко		
Н.контр.		Севрюков		

Б15М081.040

Замок

Лит.	Лист	Листов
И		1

Госстрой СССР Харьковский Сантехпроект

Инв. N подл. | Подп. и дата | Взам. инв. N | Инв. N дубл. | Подп. и дата

Б15М081.040СБ

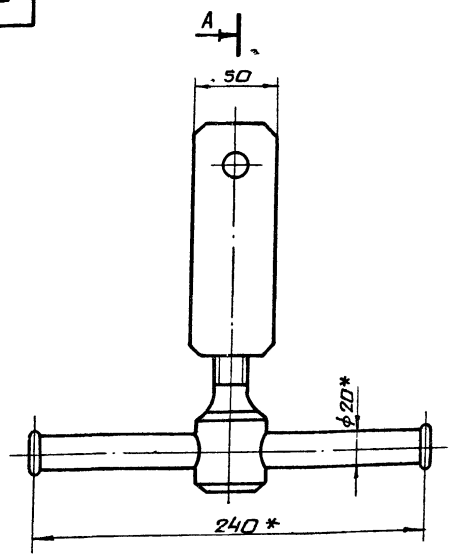

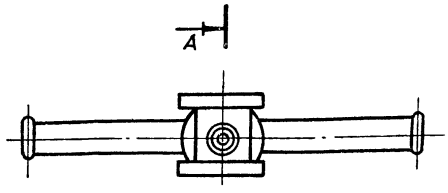

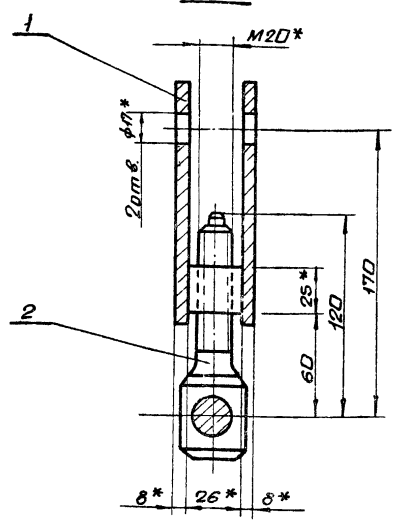

* Размеры для справок.

Изм.	Лист	N докум.	Подп.	Дата	Б15М081.040СБ			
Разраб.		Извекова			Замок сборочный чертеж	Лит.	Масса	Масшт.
Пров.		Гончаренко				У	2.25	1:2
Т.контр.		Севрюков				Лист	Листов 1	
Нач.отд.		Каверченко				Госстрой СССР Харьковский Сантехпроект		
Н.контр.		Севрюков						
Утв.								

Формат А3

Форм.	Зона	Поз.	Обозначение	Наименование	Кол.	Прим.
				Документация		
А4			Б15М 081.050СБ	Сборочный чертеж		
				Детали		
А4		1	Б15М 081.018	Ушко	2	
А4		2	Б15М 081.019	Бонка	1	
				Материалы		
				Металл наплавленный		

Изм.	Лист	N докум.	Подп.	Дата	Б15М081.050			
Разраб.		Извекова			Вилка	Лит.	Лист	Листов
Пров.		Гончаренко				У	1	
Т.контр.		Каверченко				Госстрой СССР Харьковский Сантехпроект		
Н.контр.		Севрюков						
Утв.								

Формат А4

Форм.	Зона	Поз.	Обозначение	Наименование	Кол.	Примеч.
				Документация		
А4			Б15М 081.060СБ	Сборочный чертеж		
				Детали		
А4		1	Б15М 081.021	Винт	1	
А4		2	Б15М 081.022	Воротак	1	
А4		3	Б15М 081.023	Стопор	2	
				Материалы		
				Металл наплавленный		0,1 кг

Инв.№подл. | Подп. и дата | Взам.инв.№ | Инв.№дубл. | Подп. и дата

Изм.	Лист	N докум.	Подп.	Дата	Б15М081.060			
Разраб.		Извекова			Ключ	Лит.	Лист	Листов
Пров.		Гончаренко				У	1	
Т.контр.		Каверченко				Госстрой СССР Харьковский Сантехпроект		
Н.контр.		Севрюков						
Утв.								

Формат А4

Б15М081.050СБ

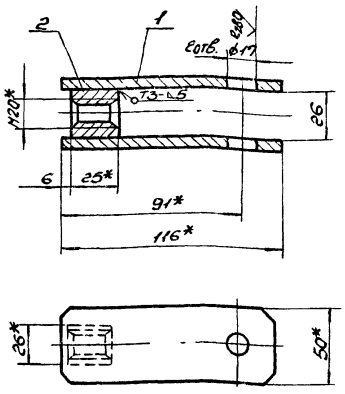

1. Сварку производить электродами Э-42 ГОСТ 9467-75. Сварные швы по ГОСТ 5264-80.
2.* Размеры для справки.

Изм.	Лист	N докум.	Подп.	Дата
Разраб.		Узбекова		
Провер.		Гончаренко		
Т.контр.		Севрюков		
Нач.отд.		Кобрченко		
Н.контр.		Севрюков		
Утв.				

Б15М081.050СБ

Вилка
Сборочный чертеж

Лит.	Масса	Масшт.
У	0,84	1:2

Лист | Листов 1

Госстрой СССР Харьковский Сантехпроект

Формат А4

Б15М081.018

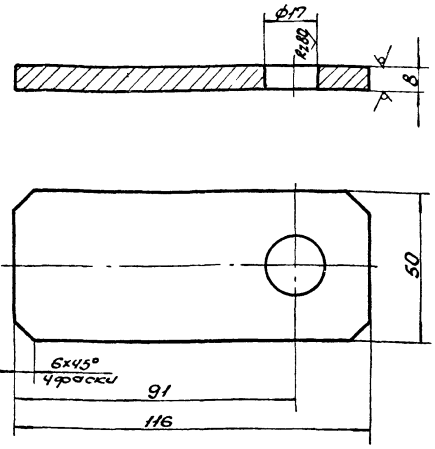

1. Предельные отклонения размеров $\pm \frac{IT16}{2}$.
2.* Размеры для справки.

Изм.	Лист	N докум.	Подп.	Дата
Разраб.		Узбекова		
Провер.		Гончаренко		
Т.контр.		Севрюков		
Нач.отд.		Кобрченко		
Н.контр.		Севрюков		
Утв.				

Б15М081.018

Ушко

Лист Б-ОН-8 ГОСТ 19903-74
Вст3-I ГОСТ 14637-79

Лит.	Масса	Масшт.
У	0,35	1:1

Лист | Листов 1

Госстрой СССР Харьковский Сантехпроект

Формат А4

Инв. № подл. | Подп. и дата | Взам. инв. № | Инв. № дубл. | Подп. и дата

Б15М081.019

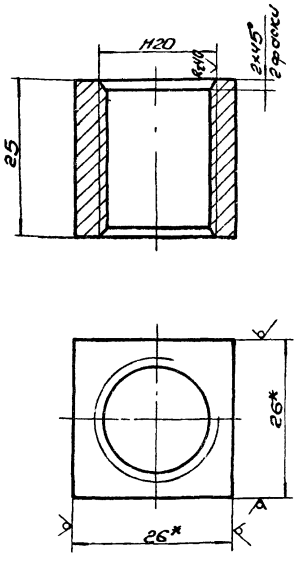

1. Предельные отклонения размеров $\pm \frac{IT16}{2}$.
2.* Размеры для справки.

Изм.	Лист	N докум.	Подп.	Дата
Разраб.		Узбекова		
Провер.		Гончаренко		
Т.контр.		Севрюков		
Нач.отд.		Кобрченко		
Н.контр.		Севрюков		
Утв.				

Б15М081.019

Бонка

Сводрот 26 ГОСТ 2591-71
Ст3 ГОСТ 535-79

Лит.	Масса	Масшт.
У	0,14	2:1

Лист | Листов 1

Госстрой СССР Харьковский Сантехпроект

Формат А4

Б15М081.060СБ

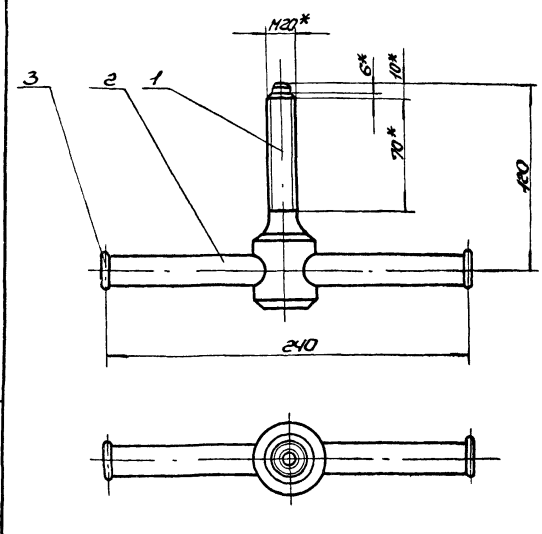

1. После сборки деталь поз.2 расклепать с 2-х сторон.
2.* Размеры для справки.

Изм.	Лист	N докум.	Подп.	Дата
Разраб.		Узбекова		
Провер.		Гончаренко		
Т.контр.		Севрюков		
Нач.отд.		Кобрченко		
Н.контр.		Севрюков		
Утв.				

Б15М081.060СБ

Ключ
Сборочный чертеж

Лит.	Масса	Масшт.
У	1,4	1:2

Лист | Листов 1

Госстрой СССР Харьковский Сантехпроект

Инв. № подл. | Подп. и дата | Взам. инв. № | Инв. № дубл. | Подп. и дата

Б15М081.021

R_z80 (√)

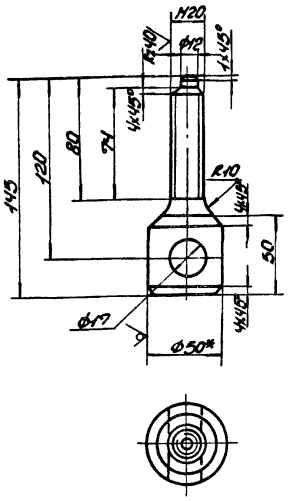

1. Предельные отклонения размеров ± $\frac{IT16}{2}$.
2.* Размер для справки.

Изм.	Лист	N докум.	Подп.	Дата	Б15М081.021			
Разраб.		Извекова			Винт	Лит.	Масса	Масшт.
Провер.		Гончаренко				и	1,0	1:2
Т.контр.		Севрюков				Лист	Листов 1	
Нач.отд.		Коверченко			Круг В50 ГОСТ 2590-71 / Ст3 ГОСТ 535-79	Госстрой СССР Харьковский Сантехпроект		
Н.контр.		Севрюков						
Утв.								

Формат А4

Б15М081.002

R_z80 (√)

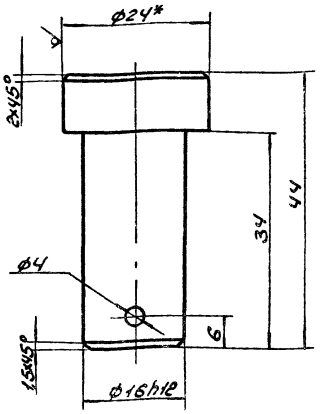

1. Предельные отклонения размеров ± $\frac{IT16}{2}$.
2.* Размер для справки.

Изм.	Лист	N докум.	Подп.	Дата	Б15М081.002			
Разраб.		Гончаренко			Палец	Лит.	Масса	Масшт.
Пров.		Извекова				и	0,09	2:1
Т.контр.		Севрюков				Лист	Листов 1	
Н.контр.		Коверченко			Круг В24 ГОСТ 2590-71 / Ст3 ГОСТ 535-79	Госстрой СССР Харьковский Сантехпроект		
Н.контр.		Севрюков						
Утв.								

Формат А4

Инв. N подл. | Подп. и дата | Взам. инв. N | Инв. N дубл. | Подп. и дата

Б15М081.023

R_z320 (√)

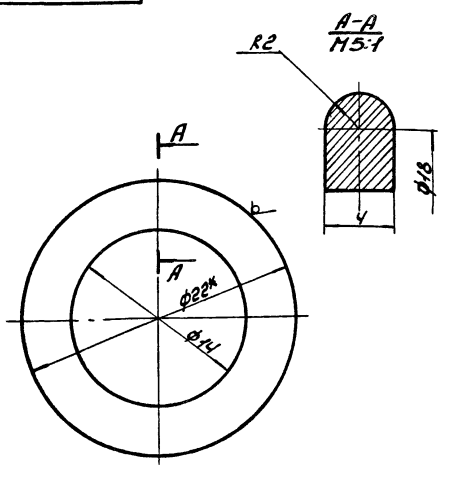

1. Предельные отклонения размеров ± $\frac{IT16}{2}$.
2.* Размер для справки.

Изм.	Лист	N докум.	Подп.	Дата	Б15М081.023			
Разраб.		Извекова			Стопор	Лит.	Масса	Масшт.
Провер.		Гончаренко				и	0,007	4:1
Т.контр.		Севрюков				Лист	Листов 1	
Нач.отд.		Коверченко			Круг В22 ГОСТ 2590-71 / Ст3 ГОСТ 535-79	Госстрой СССР Харьковский Сантехпроект		
Н.контр.		Севрюков						
Утв.								

Формат А4

gost.e-ecolog.ru