Типовой проект
903-1-270.89

Котельная

с 4 котлами

Е-10-1,4Р

Золошлакоудаление механическое

Топливо-каменные и бурые угли

Система теплоснабжения закрытая

Альбом 14
Часть 1

23935-24
Цена 7-30

gost.e-ecolog.ru

ЦЕНТРАЛЬНЫЙ ИНСТИТУТ ТИПОВОГО ПРОЕКТИРОВАНИЯ
ГОССТРОЯ СССР

Москва, А-445, Смольная ул., 22

Сдано в печать V 1990 года

Заказ № 4959 Тираж 600 экз

ТИПОВОЙ ПРОЕКТ
903-1-270.89

КОТЕЛЬНАЯ С 4 КОТЛАМИ Е-10-1.4Р. ЗОЛОШЛАКОУДАЛЕНИЕ МЕХАНИЧЕСКОЕ. ТОПЛИВО-КАМЕННЫЕ И БУРЫЕ УГЛИ. СИСТЕМА ТЕПЛОСНАБЖЕНИЯ ЗАКРЫТАЯ.

АЛЬБОМ 14 ч.1
ПЕРЕЧЕНЬ АЛЬБОМОВ

АЛЬБОМ 1		ПОЯСНИТЕЛЬНАЯ ЗАПИСКА
АЛЬБОМ 2 ч.1	ТМ	РЕШЕНИЯ ТЕПЛОМЕХАНИЧЕСКИЕ РАСПОЛОЖЕНИЕ ОБОРУДОВАНИЯ
	ТМ1	РЕШЕНИЯ ТЕПЛОМЕХАНИЧЕСКИЕ КОТЛОАГРЕГАТЫ
	ТП	ТОПЛИВОПОДАЧА
	ЗШ	ЗОЛОШЛАКОУДАЛЕНИЕ
	ГСВ	ГАЗОСНАБЖЕНИЕ. ВНУТРЕННИЕ УСТРОЙСТВА
АЛЬБОМ 2 ч.2		РЕШЕНИЯ ТЕПЛОМЕХАНИЧЕСКИЕ
	ТМ2	ДЕАЭРАЦИОННО-ПИТАТЕЛЬНАЯ УСТАНОВКА ОБЩЕКОТЕЛЬНЫЕ ТРУБОПРОВОДЫ
	ТМ3	ВОДОПОДОГРЕВАТЕЛЬНАЯ УСТАНОВКА
	ТМ4	УСТАНОВКА ГОРЯЧЕГО ВОДОСНАБЖЕНИЯ
	ТМ5	ВОДОПОДГОТОВИТЕЛЬНАЯ УСТАНОВКА
АЛЬБОМ 3	А	АВТОМАТИЗАЦИЯ
АЛЬБОМ 4 ч.1	ЭМ	ЭЛЕКТРООБОРУДОВАНИЕ СИЛОВОЕ
	ЭО	ЭЛЕКТРООСВЕЩЕНИЕ ВНУТРЕННЕЕ
	СС	СВЯЗЬ И СИГНАЛИЗАЦИЯ
АЛЬБОМ 4 ч.2	ЭМ	ЭЛЕКТРООБОРУДОВАНИЕ СИЛОВОЕ УПРАВЛЕНИЕ ЭЛЕКТРОПРИВОДАМИ
АЛЬБОМ 5	АР	РЕШЕНИЯ АРХИТЕКТУРНЫЕ
	АЗ	ЗАЩИТА АНТИКОРРОЗИОННАЯ КОНСТРУКЦИЙ
	ГП	ГЕНЕРАЛЬНЫЙ ПЛАН
	ОС	ОРГАНИЗАЦИЯ СТРОИТЕЛЬСТВА
АЛЬБОМ 6 ч.1,2	КЖ	КОНСТРУКЦИИ ЖЕЛЕЗОБЕТОННЫЕ
АЛЬБОМ 7	КМ	КОНСТРУКЦИИ МЕТАЛЛИЧЕСКИЕ
АЛЬБОМ 8 ч.1,2	КЖИ	СТРОИТЕЛЬНЫЕ ИЗДЕЛИЯ
АЛЬБОМ 9	ОВ	ОТОПЛЕНИЕ И ВЕНТИЛЯЦИЯ
	ВК	ВОДОПРОВОД И КАНАЛИЗАЦИЯ ВНУТРЕННИЕ
АЛЬБОМ 10 ч.1-7		БЛОКИ ТЕПЛОМЕХАНИЧЕСКОГО ОБОРУДОВАНИЯ КОНСТРУКТОРСКАЯ ДОКУМЕНТАЦИЯ
АЛЬБОМ 11		КОНВЕЙЕР ЛЕНТОЧНЫЙ КОНСТРУКТОРСКАЯ ДОКУМЕНТАЦИЯ
АЛЬБОМ 12		ГАЗОПРОВОДЫ КОТЛОАГРЕГАТА КОНСТРУКТОРСКАЯ ДОКУМЕНТАЦИЯ
АЛЬБОМ 13		ВОЗДУХОВОДЫ КОТЛОАГРЕГАТА КОНСТРУКТОРСКАЯ ДОКУМЕНТАЦИЯ
АЛЬБОМ 14 ч.1-2		МОНТАЖНЫЕ ИЗДЕЛИЯ КОНСТРУКТОРСКАЯ ДОКУМЕНТАЦИЯ
АЛЬБОМ 15		ЩИТЫ УПРАВЛЕНИЯ ЗАДАНИЕ ЗАВОДУ-ИЗГОТОВИТЕЛЮ
АЛЬБОМ 16		НИЗКОВОЛЬТНЫЕ КОМПЛЕКТНЫЕ УСТРОЙСТВА ЗАДАНИЕ ЗАВОДУ-ИЗГОТОВИТЕЛЮ
АЛЬБОМ 17 ч.1,2		СПЕЦИФИКАЦИЯ ОБОРУДОВАНИЯ ПОСТАВКА ЗАКАЗЧИКА
АЛЬБОМ 18		СПЕЦИФИКАЦИЯ ОБОРУДОВАНИЯ ПОСТАВКА ПОДРЯДЧИКА
АЛЬБОМ 19		ОПРОСНЫЕ ЛИСТЫ
АЛЬБОМ 20		ВЕДОМОСТИ ПОТРЕБНОСТИ В МАТЕРИАЛАХ
АЛЬБОМ 21 ч.1,2		СМЕТЫ НА ТЕПЛОМЕХАНИЧЕСКОЕ ОБОРУДОВАНИЕ
АЛЬБОМ 22		СМЕТЫ НА РАБОТЫ ПО АВТОМАТИЗАЦИИ, СВЯЗИ И СИГНАЛИЗАЦИИ
АЛЬБОМ 23		СМЕТЫ НА ЭЛЕКТРООБОРУДОВАНИЕ И ЭЛЕКТРОМОНТАЖНЫЕ РАБОТЫ
АЛЬБОМ 24 ч.1,2		СМЕТЫ НА СТРОИТЕЛЬНЫЕ РАБОТЫ
АЛЬБОМ 25		СМЕТЫ НА САНИТАРНО-ТЕХНИЧЕСКИЕ РАБОТЫ
АЛЬБОМ 26		ТЕХНИКО-ЭКОНОМИЧЕСКИЕ ПОКАЗАТЕЛИ ОБЪЕКТНЫЕ СМЕТЫ.

ПРИМЕНЯЕМЫЕ МАТЕРИАЛЫ

ТИПОВОЙ ПРОЕКТ 709-9-101.89	СКЛАД МОКРОГО ХРАНЕНИЯ ХЛОРИСТОГО НАТРИЯ ЕМКОСТЬЮ 40 $м^3$
ТИПОВОЙ ПРОЕКТ 903-9-29.89	БЛОК КОТЕЛЬНО-ВСПОМОГАТЕЛЬНЫХ ПОМЕЩЕНИЙ
ТИПОВОЙ ПРОЕКТ 709-9-100.89	СКЛАД УГЛЯ С ЖЕЛЕЗНОДОРОЖНОЙ ЭСТАКАДОЙ
ТИПОВОЙ ПРОЕКТ 907-2-208	ТРУБА ДЫМОВАЯ КИРПИЧНАЯ Н=45М., $Д_о$=2,1М С НАДЗЕМНЫМ ПРИМЫКАНИЕМ ГАЗОХОДОВ ДЛЯ КОТЕЛЬНЫХ УСТАНОВОК
ТИПОВОЙ ПРОЕКТ 907-02-222	СВЕТОВЫЕ ОГРАЖДЕНИЯ ВЫСОТНЫХ ДЫМОВЫХ ТРУБ
СЕРИЯ 3.407-108 В.1,2,3	МОЛНИЕПРИЕМНИК „УНИФИЦИРОВАННЫЕ ПРОЖЕКТОРНЫЕ МАЧТЫ И ОТДЕЛЬНО СТОЯЩИЕ МОЛНИЕОТВОДЫ."

РАЗРАБОТАН
ИНСТИТУТОМ ХАРЬКОВСКИЙ САНТЕХПРОЕКТ
ГЛАВНЫЙ ИНЖЕНЕР ИНСТИТУТА
В.А. СЛЮСАРЕВ
ГЛАВНЫЙ ИНЖЕНЕР ПРОЕКТА
А.И. ЛЕВОНТИН

УТВЕРЖДЕН
И ВВЕДЕН В ДЕЙСТВИЕ
ГПКНИИ „САНТЕХНИИПРОЕКТ"
ПРОТОКОЛ ОТ 12.07.1989г. N10

© ЦИТП Госстроя СССР, 1990

Содержание альбома

Обозначение	Наименование	Стр.
	Содержание	2÷4
Б16Е564.000	Оборудование бака для сбора герметика V=4,0м³	5
Б16Е564.010	Воздушник	
Б16Е564.020	Коллектор	
Б16Е564.030	Коллектор	
Б16Е564.000СБ	Оборудование бака для сбора герметика V=4,0м³. Сборочный чертеж	6
Б16Е564.000ВП	Ведомость покупных изделий	7
Б16Е564.002	Накладка	
Б16Е564.003	Ребро	
Б16Е564.010СБ	Воздушник. Сборочный чертеж	8
Б16Е564.001	Накладка	
Б16Е564.005	Патрубок	
Б16Е564.006	Патрубок	
Б16Е564.020СБ	Коллектор. Сборочный чертеж	9
Б16Е564.030СБ	Коллектор. Сборочный чертеж	
Б16Е564.004	Прокладка	10
Б16Е564.007	Полукольцо	
Б16Е564.011	Полукольцо	
Б16Е564.040СБ	Патрубок. Сборочный чертеж	
Б16Е564.040	Патрубок	11
Б16Е565.000	Оборудование бака-аккумулятора V=250м³	
Б16Е565.000СБ	Оборудование бака-аккумулятора V=250м³. Сборочный чертеж	12-13
Б16Е565.010СБ	Устройство для задержания герметика в баке. Сборочный чертеж	13
Б16Е565.000ВП	Ведомость покупных изделий	14
Б16Е565.007	Крышка	
Б16Е565.009	Фланец	
Б16Е565.010	Устройство для задержания герметика в баке	15
Б16Е565.020	Воздушник	
Б16Е565.030	Трубопровод перелива	
Б16Е565.020СБ	Воздушник. Сборочный чертеж	16
Б16Е565.012	Ребро	
Б16Е565.014	Ребро	
Б16Е565.016	Патрубок	
Б16Е565.030СБ	Трубопровод перелива. Сборочный чертеж	17
Б16Е565.017	Патрубок	
Б16Е565.022	Ребро	
Б16Е565.023	Ребро	
Б12Г852.000	Сочленение привода МЭО100/25-0,25р с клапаном 9с-3-3-2	18
Б12Г852.010	Тяга	
Б12Г852.020	Штанга	
Б12Г852.030	Вилка	
Б12Г852.000СБ	Сочленение привода МЭО100/25-0,25р с клапаном 9с-3-3-2. Сборочный чертеж	19
Б12Г852.000ВС	Ведомость спецификаций	20
Б12Г852.001	Ось	
Б12Г852.002	Гайка левая	
Б12Г852.010СБ	Тяга. Сборочный чертеж	21
Б12Г852.020СБ	Штанга. Сборочный чертеж	
Б12Г852.003	Палец	22
Б12Г852.004	Ушко	
Б12Г852.005	Рычаг	
Б12Г852.006	Бобышка	

Обозначение	Наименование	Стр.
Б12Г852.030СБ	Вилка. Сборочный чертеж	23
Б12Г852.007	Ушко	
Б12Г852.008	Втулка	
Б12Г852.040	Стяжка	
Б12Г852.050	Рама	24
Б12Г852.050СБ	Рама Сборочный чертеж	
Б12Г853.000	Сочленение привода МЭО100/25-0,25р с направляющим аппаратом дымососа ДН-10У	25
Б12Г853.010	Тяга	
Б12Г853.020	Штанга	
Б12Г852.001	Косынка	
Б12Г853.000СБ	Сочленение привода МЭО100/25-0,25Р с направляющим аппаратом дымососа ДН-10У. Сборочный чертеж	26
Б12Г853.000ВС	Ведомость спецификаций	27
Б12Г852.040СБ	Стяжка. Сборочный чертеж	
Б12Г852.009	Шпилька	
Б12Г853.010СБ	Тяга. Сборочный чертеж	28
Б12Г853.020СБ	Штанга. Сборочный чертеж	
Б12Г853.030	Кронштейн	29
Б12Г854.000	Сочленение привода МЭО100/25-0,25р с клапаном 300×500	
Б12Г854.010	Тяга	
Б12Г854.020	Штанга	
Б12Г854.000СБ	Сочленение привода МЭО100/25-0,25р с клапаном 300×500. Сборочный чертеж	30
Б12Г854.000ВС	Ведомость спецификаций	31
Б12Г853.001	Кронштейн	
Б12Г853.002	Палец	
Б12Г854.010СБ	Тяга. Сборочный чертеж	32
Б12Г854.020СБ	Штанга. Сборочный чертеж	
Б12Г854.001	Вал	33
Б12Г854.002	Рычаг	
Б12Г854.003	Рычаг	
Б12Г854.030СБ	Кронштейн. Сборочный чертеж	
Б12Г855.000	Установка привода МЭО100/25-0,25р к забрасывателю ПМЗ-600	34
Б12Г855.010	Кронштейн	
Б12Г855.010СБ	Кронштейн. Сборочный чертеж	
Б12Г855.002	Стойка	
Б12Г855.000СБ	Установка привода МЭО100/25-0,25р к забрасывателю ПМЗ-600 Сборочный чертеж	35
Б12Г855.000ВС	Ведомость спецификаций	36
Б12Г855.000ВП	Ведомость покупных изделий	
Б12Г855.004	Ребро	37
Б12Г855.020	Коромысло	
Б12Г855.020СБ	Коромысло. Сборочный чертеж	
Б12Г855.005	Ушко	
Б12Г855.006	Трубка	38
Б12Г855.007	Планка	
Б12Г855.008	Ступица	
Б12Г855.030	Тяга	
Б12Г855.009	Штанга	39
Б12Г855.011	Палец	
Б12Г855.030СБ	Тяга. Сборочный чертеж	
Б12Г855.001	Ось	40
Б12Г854.004	Втулка	
Б12В547.000	Водоподогревательная установка. Статив местный I	

Обозначение	Наименование	Стр.
5128547.010	Рама	40
5128547.000 СБ	Водоподогревательная установка Статив местный I. Сборочный чертеж	41
5128547.010 СБ	Рама. Сборочный чертеж	
5128547.001	Стойка	42
5128547.002	Упор	
5128547.003	Балка	
5128548.000	Водоподогревательная установка Статив местный II	
5128548.000 СБ	Водоподогревательная установка Статив местный II. Сборочный чертеж	43
5128548.010 СБ	Рама. Сборочный чертеж	
5128548.010	Рама.	44
5128549.000	Статив местный I	
5128549.010	Рама	
5128550.000	Статив местный II	
5128549.000 СБ	Статив местный I. Сборочный чертеж	45
5128549.010 СБ	Рама. Сборочный чертеж	
5128550.000 СБ	Статив местный II. Сборочный чертеж	46
5128550.010 СБ	Рама. Сборочный чертеж	
5128550.001	Подкос	47
5128550.010	Рама	
5128551.000	Статив I	
5128551.010	Рама	
5128551.000 СБ	Статив I. Сборочный чертеж	48
5128551.010 СБ	Рама. Сборочный чертеж	
5128552.020СБ	Кронштейн. Сборочный чертеж	49
5128552.011	Втулка	
5128552.000	Котлоагрегат Статив местный	
5128552.020	Кронштейн	
5128552.000 СБ	Котлоагрегат. Статив местный. Сборочный чертеж	50
5128552.010	Рама	51
5128552.010 СБ	Рама. Сборочный чертеж	
5128552.001	Стойка	52
5128552.002	Штырь	
53Ж105.010СБ	Рама. Сборочный чертеж	
53Ж105.020СБ	Затвор. Сборочный чертеж	
5115М067.000	Воронка тип I	53
5115М067.005	Стенка	
5115М067.006	Стенка	
5115М068.000	Воронка тип II	
5115М067.000СБ	Воронка тип I. Сборочный чертеж	54
5115М068.000 СБ	Воронка тип II. Сборочный чертеж	55
5115М068.003	Стенка	
5115М068.004	Стенка	
5115М069.000 СБ	Воронка тип III. Сборочный чертеж	56
5115М069.000	Воронка тип III	57
5115М069.001	Стенка	
5115М069.002	Боковина	
5115М069.003	Стенка	
5115М070.000	Воронка тип IV	58
5115М070.000 СБ	Воронка тип IV. Сборочный чертеж	
5115М069.004	Боковина	
5115М070.001	Стенка	59
5115М070.002	Боковина	
5115М071.000	Воронка тип V	
5115М071.003	Боковина	

Обозначение	Наименование	Стр.
5115М071.000 СБ	Воронка тип V. Сборочный чертеж	60
5115М071.004	Стенка	
5115М071.005	Стенка	
5115М072.000	Воронка тип VI	61
5115М072.000 СБ	Воронка тип VI. Сборочный чертеж	
5115М072.001	Стенка	62
5115М072.002	Стенка	
5115М072.003	Боковина	
5115М072.004	Боковина	
53Ж105.000	Затвор шлюковой	
53Ж105.000 СБ	Затвор шлюковой. Сборочный чертеж	63
53Ж105.010	Рама	
53Ж105.020	Затвор	
514Ж098.000	Рама тип I	64
514Ж098.000 СБ	Рама тип I. Сборочный чертеж	
514Ж098.005	Ребро	
514Ж099.000	Рама тип II	65
514Ж099.000 СБ	Рама тип II Сборочный чертеж	
514Д048.022	Связь	
514Д048.000 СБ	Опора блоков. Сборочный чертеж	66
514Д048.010 СБ	Рама. Сборочный чертеж	67
514Д048.000	Опора блоков	
514Д048.010	Рама	
514Д048.005	Балка	68
514Д048.006	Подкос	
514Д048.007	Ребро	
514Д048.008	Плита	
514Д048.020 СБ	Опора. Сборочный чертеж	69
514Д048.018	Косынка	70
514Д048.019	Косынка	
514Д048.001	Связь	
514Д048.020	Опора	
514Д048.030	Ограждение	71
514Д048.030 СБ	Ограждение. Сборочный чертеж	
5128564.001	Бобышка	72
5128564.000	Закладная конструкция для установки термометра	
5128564.000 СБ	Закладная конструкция для установки термометра. Сборочный чертеж	
5128564.002	Бобышка	
512А188.000	Статив 1	73
512А189.000	Статив 2	
512А188.000СБ	Статив 1. Сборочный чертеж	
512А189.000СБ	Статив 2. Сборочный чертеж	
512А190.000	Кожух	74
5128564.003	Конус	
5115М079.000СБ	Золоспуск. Сборочный чертеж	75
5115М079.000	Золоспуск	
5115М079.001	Стенка	
5115М098.000	Шлакоспуск	76
5115М098.010	Фланец	
5115М098.000 СБ	Шлакоспуск. Сборочный чертеж	
5115М098.001	Боковина	77
5115М098.002	Стенка	
5115М098.010 СБ	Фланец. Сборочный чертеж	
5115М099.000	Желоб для угля	
5115М079.000 СБ	Желоб для угля. Сборочный чертеж	78
5115М079.010	Фланец	
5115М099.010 СБ	Фланец. Сборочный чертеж	

Обозначение	Наименование	Стр.
Б15М079.001	Стенка	79
Б15М079.002	Боковина	
Б15М079.003	Стенка	
Б15М079.004	Боковина	
Б15М080.000 СБ	Желоб для угля. Сборочный чертеж	80
Б15М080.000	Желоб для угля	
Б15М081.022	Вороток	
Б15М080.001	Боковина	81
Б15М080.002	Стенка	
Б15М081.001	Палец	
Б15М081.000	Люк 500х600	
Б15М081.000 ВС	Ведомость спецификаций	82
Б15М081.000 ВП	Ведомость покупных изделий	
Б15М081.000 СБ	Люк 500х600. Сборочный чертеж	83
Б15М081.010 СБ	Фланец. Сборочный чертеж	84
Б15М081.003	Боковина	
Б15М081.010	Фланец	
Б15М081.004	Боковина	85
Б15М081.005	Ушко	
Б15М081.006	Ушко	
Б15М081.020	Рама	
Б15М081.020 СБ	Рама. Сборочный чертеж	86
Б15М081.008	Упор	
Б15М081.009	Коромысло	
Б15М081.030 СБ	Крышка. Сборочный чертеж	87
Б15М081.014	Ребро	
Б15М081.030	Крышка	
Б15М081.012	Короб	88
Б15М081.013	Рамка	
Б15М081.015	Ручка	89
Б15М081.016	Прокладка	
Б15М081.017	Ребро	
Б15М081.040	Замок	
Б15М081.040 СБ	Замок. Сборочный чертеж	90
Б15М081.050	Вилка	
Б15М081.060	Ключ	
Б15М081.050 СБ	Вилка. Сборочный чертеж	91
Б15М081.018	Ушко	
Б15М081.019	Бонка	
Б15М081.060 СБ	Ключ. Сборочный чертеж	
Б15М081.021	Винт	92
Б15М081.023	Стопор	
Б15М081.002	Палец	

Форм.	Зона	Поз.	Обозначение	Наименование	Кол.	Примечание
				Документация		
А2			Б16Е564.000СБ	Сборочный чертеж		
А3			Б16Е564.000ВП	Ведомость покупных изделий		
				Сборочные единицы		
А4		1	Б16Е564.010	Воздушник	1	
А4		2	Б16Е564.020	Коллектор	1	
А4		3	Б16Е564.030	Коллектор	1	
А4		4	Б16Е564.040	Патрубок	2	
				Детали		
А4		5	Б16Е564.001	Накладка	1	
А4		6	Б16Е564.002	Накладка	3	
А4		7	Б16Е564.003	Ребро	2	
А4		8	Б16Е564.004	Прокладка	4	
				Стандартные изделия		
		9		Болт М16х65,58 ГОСТ 7798-70	32	0,137кг
		10		Гайка М16,5 ГОСТ 5915-70	32	0,033кг
		11		Шайба 16,65Г ГОСТ 6402-70	32	0,008кг
		12		Фланец 1-100-10 Ст25 ГОСТ 12821-80	5	4,7кг
				Материалы		
				Металл наплавленный		0,5кг

Б16Е564.000

Изм.	Лист	N Докум.	Подп.	Дата
Разраб.		Гончаренко		
Пров.		Извекова		
Нач.отд.		Коверченко		
Н.контр.		Севрюков		
Утв.				

Оборудование бака для сбора герметика $V = 4{,}0\ м^3$

Лит.	Лист	Листов
И		1

Госстрой СССР Харьковский Сантехпроект

Формат А4

Форм.	Зона	Поз.	Обозначение	Наименование	Кол.	Примечание
				Документация		
А4			Б16Е564.010СБ	Сборочный чертеж		
			Переменные	данные для исполнений Б16Е564.010		
				Детали		
А4		1	Б16Е564.005	Патрубок	1	
А4		2	Б16Е564.006	Патрубок	1	
				Стандартные изделия		
		3		Фланец 1-100-10 Ст25 ГОСТ 12821-80	1	4,7кг
				Б16Е564.010-01		
				Детали		
А4		1	Б16Е564.005-01	Патрубок	1	
А4		2	Б16Е564.006-01	Патрубок	1	
				Стандартные изделия		
		3		Фланец 1-250-10 Ст25 ГОСТ 12821-80	1	14,64кг
				Материалы		
				Металл наплавленный		0,17кг

Б16Е564.010

Изм.	Лист	N Докум.	Подп.	Дата
Разраб.		Гончаренко		
Пров.		Извекова		
Нач.отд.		Коверченко		
Н.контр.		Севрюков		
Утв.				

Воздушник

Лит.	Лист	Листов
И		1

Госстрой СССР Харьковский Сантехпроект

Формат А4

Форм.	Зона	Поз.	Обозначение	Наименование	Кол.	Примечание
				Документация		
А3			Б16Е564.020СБ	Сборочный чертеж		
				Детали		
А4		1	Б16Е564.007	Полукольцо	1	
Б4		2	Б16Е564.008	Патрубок		
				Труба 114х4 ГОСТ 10704-76 ВСт3сп5 ГОСТ 10705-80 L=150	1	1,63кг
Б4		3	Б16Е564.009	Заглушка		
				Лист 4 ГОСТ 19903-74 ВСт3 ГОСТ 14637-79 ф105	1	0,27кг
				Стандартные изделия		
		4		Отвод 90°114х6 ГОСТ 17375-83	1	4,6кг
				Материалы		
				Металл наплавленный		0,3кг

Б16Е564.020

Изм.	Лист	N Докум.	Подп.	Дата
Разраб.		Гончаренко		
Пров.		Извекова		
Нач.отд.		Коверченко		
Н.контр.		Севрюков		
Утв.				

Коллектор

Лит.	Лист	Листов
И		1

Госстрой СССР Харьковский Сантехпроект

Формат А4

Форм.	Зона	Поз.	Обозначение	Наименование	Кол.	Примечание
				Документация		
А3			Б16Е564.030СБ	Сборочный чертеж		
				Детали		
А4		1	Б16Е564.011	Полукольцо	1	
Б4		2	Б16Е564.012	Патрубок		
				Труба 114х4 ГОСТ 10704-76 ВСт3сп5 ГОСТ 10705-80 L=180	1	1,95кг
Б4		3	Б16Е564.009	Заглушка		
				Лист 4 ГОСТ 19903-74 ВСт3 ГОСТ 14637-79 ф105	1	0,27кг
				Стандартные изделия		
		4		Отвод 90°114х6 ГОСТ 17375-83	1	4,6кг
				Материалы		
				Металл наплавленный		0,3кг

Б16Е564.030

Изм.	Лист	N Докум.	Подп.	Дата
Разраб.		Гончаренко		
Пров.		Извекова		
Нач.отд.		Коверченко		
Н.контр.		Севрюков		
Утв.				

Коллектор

Лит.	Лист	Листов
И		1

Госстрой СССР Харьковский Сантехпроект

Формат А4

Инв. N подл. | Подп. и дата | Взам. инв. N | Инв. N дубл. | Подп. и дата

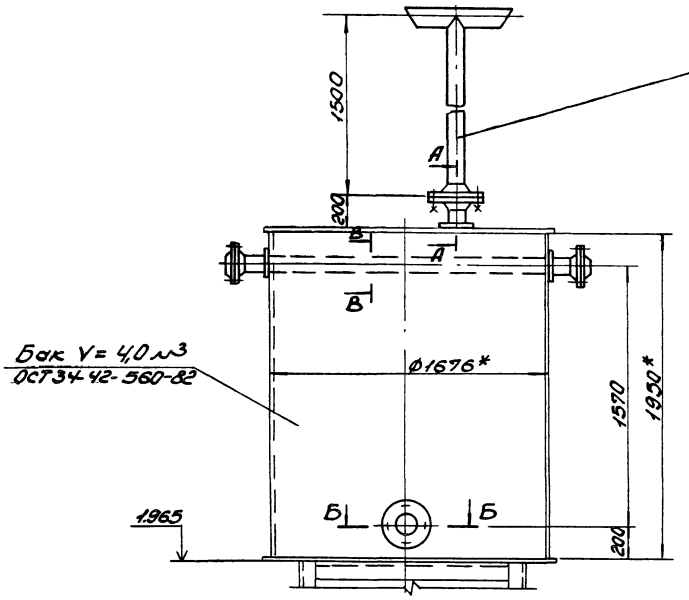

А-А
М1:5

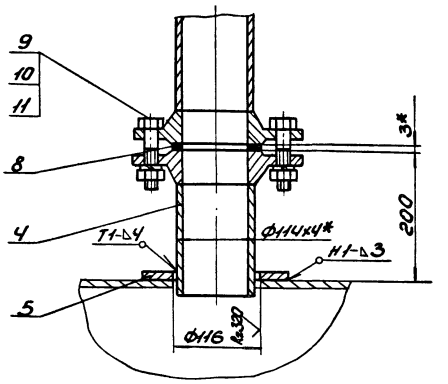

Б-Б
М1:5

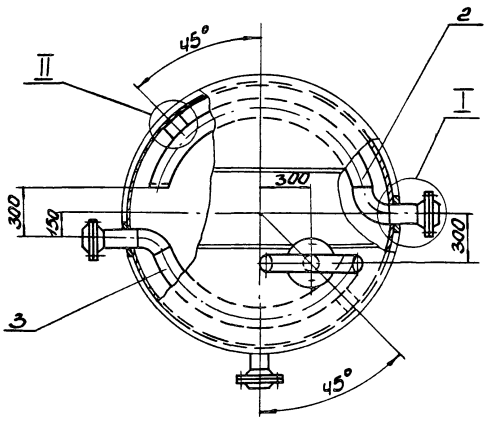

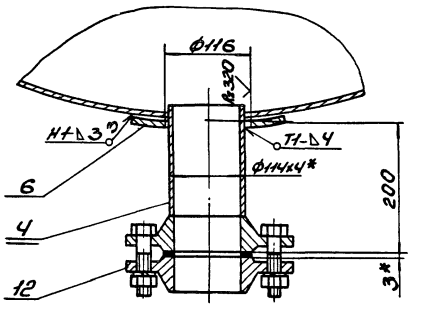

I
М1:5

В-В
М1:5

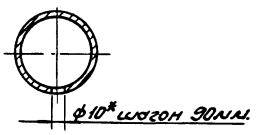

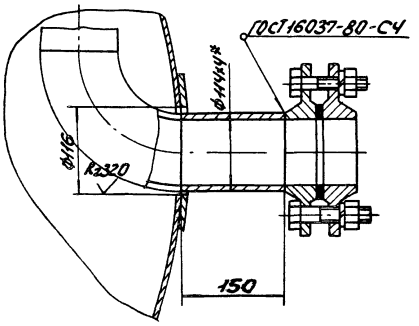

II
М1:10

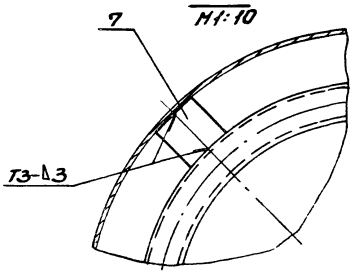

1. Сварку производить электродами Э-42 ГОСТ9467-75. Сварные швы по ГОСТ 5264-80.
2. Предельные отклонения размеров ± IT16/2.
3. Гидравлическое испытание бака и антикоррозийное покрытие см. технологическую часть проекта, общие данные, альбом II.
4.* Размеры для справки.

					Б16Е564.000СБ	
Изм.	Лист	№ докум.	Подп.	Дата	Оборудование бака для сбора герметико V= 4,0 м³ Сварочный чертеж	Лит.	Масса	Масштаб
Разраб.		Гончаренко				У	124,3	1:20
Пров.		Узбеков						
Т.контр.		Севрюков				Лист	Листов 1	
Нач.отд.		Сварченко				Госстрой СССР Харьковский Сантехпроект		
Н.контр.		Севрюков						
Утв.								

№ строки	Наименование	Обозначение документа на поставку	Поставщик	Куда входит (обозначение)	Количество на изделие	Количество в комплекты	Количество на регулировку	Количество всего	Примеч.
1	Фланец 1-100-10 Ст 25	ГОСТ 12821-80			8			8	
2	Отвод 90° 114х6	ГОСТ 17375-83			2			2	
3									
4	Болт М16х65.58	ГОСТ 7798-70			32			32	
5	Гайка М16.5	ГОСТ 5915-70			32			32	
6	Шайба 16.65Г	ГОСТ 6402-70			32			32	
7									
8									
9									
10									
11									
12									
13									
14									
15									
16									
17									
18									
19									
20									
21									
22									
23									
24									
25									

Изм.	Лист	№ докум.	Подп.	Дата	Б16Е564.000ВП		
Разраб.		Гончаренко			Оборудование бака для сбора герметика V=4,0м3 Ведомость покупных изделий.	Лит.	Лист	Листов
Провер.		Узбекова				У		1
Нач.отд.		Коверченко				Госстрой СССР Харьковский Сантехпроект		
Н.контр.		Сверюков						
Утв.								

Формат А3

Б16Е564.002

Rz320 (V)

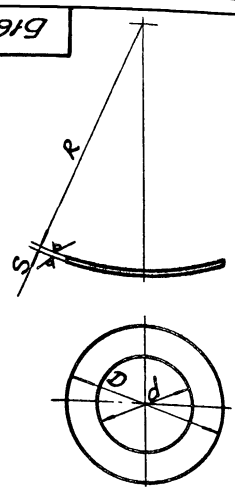

Обозначение	D	d	R	S	Масса
Б16Е564.002	160	116	842	4	0,3
-01	140	90	3453	4	0,28
-02	350	275	3453	4	1,15

Изм.	Лист	№ докум.	Подп.	Дата	Б16Е564.002			
Разраб.		Гончаренко			Накладка	Лит.	Масса	Масштаб
Провер.		Узбекова				У		1:1
Т.контр.		Сверюков				Лист	Листов 1	
Нач.отд.		Коверченко			Лист S ГОСТ 19903-74 Вст3 ГОСТ 14637-79	Госстрой СССР Харьковский Сантехпроект		
Н.контр.		Сверюков						
Утв.								

Формат А4

Б16Е564.003

Rz320 (V)

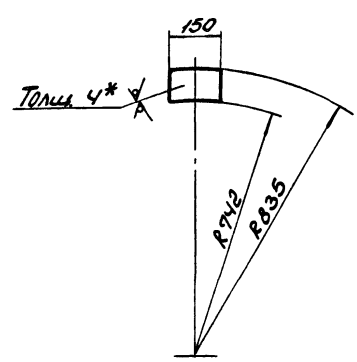

1. Предельные отклонения размеров $\pm \frac{IT16}{2}$.
2. * Размер для справки.

Изм.	Лист	№ докум.	Подп.	Дата	Б16Е564.003			
Разраб.		Гончаренко			Ребро	Лит.	Масса	Масштаб
Провер.		Узбекова				У	0,4	1:10
Т.контр.		Сверюков				Лист	Листов	
Нач.отд.		Коверченко			Лист 4 ГОСТ 19903-74 Вст3 ГОСТ 14637-79	Госстрой СССР Харьковский Сантехпроект		
Н.контр.		Сверюков						
Утв.								

Инв.№ подл. | Подп. и дата | Взам.инв.№ | Инв.№ дубл. | Подп. и дата

Формат А4

Б16Е564.010СБ

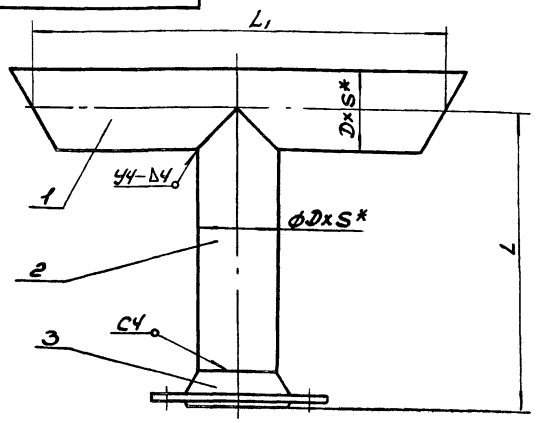

Обозначение	Dx S	L	L1	Масса
Б16Е564.010СБ	114х4	1500	600	27,2
-01	273х6	500	800	64,1

1. Сварку производить электродами Э-42 ГОСТ9467-75. Сварные швы по ГОСТ 16037-80.
2. Предельные отклонения размеров ± IT16/2.
3. * Размеры для справки.

Изм. Лист	N Докум.	Подп.	Дата
Разраб.	Гончаренко		
Провер.	Извекова		
Т.контр.	Севрюков		
Нач.отд.	Коврченко		
Н.контр.	Севрюков		
Утв.			

Б16Е564.010СБ

Воздушник. Сборочный чертеж.

Лит.	Масса	Масштаб
У	сл. табл.	—

Лист | Листов 1

Госстрой СССР Харьковский Сантехпроект

Формат А4

Б16Е564.005

Rz320 ✓(✓)

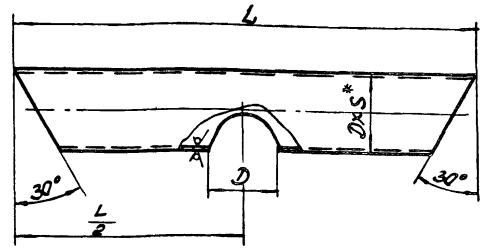

Обозначение	Dx S	L	D	Масса
Б16Е564.005	114х4	665	106	6,83
-01	273х6	918	260	33,6

1. Предельные отклонения размеров ± IT16/2.
2. * Размер для справки.

Изм. Лист	N Докум.	Подп.	Дата
Разраб.	Гончаренко		
Провер.	Извекова		
Т.контр.	Севрюков		
Нач.отд.	Коврченко		
Н.контр.	Севрюков		
Утв.			

Б16Е564.005

Патрубок

Лит.	Масса	Масштаб
У	сл. табл.	—

Лист | Листов 1

Труба Dx S ГОСТ 10704-76 / ВСт3сп5 ГОСТ 10705-80

Госстрой СССР Харьковский Сантехпроект

Формат А4

Инв.№ подл. | Подп. и дата | Взам.инв.№ | Инв.№ дубл. | Подп. и дата

Б16Е564.006

Rz320 ✓(✓)

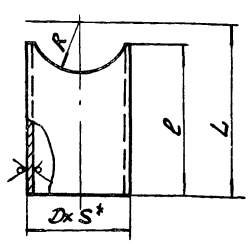

Обозначение	Dx S	L	l	R	Масса
Б16Е564.006	114х4	1449	1428	57	15,5
-01	273х6	437	397	137	15,7

1. Предельные отклонения размеров ± IT16/2.
2. * Размер для справки.

Изм. Лист	N Докум.	Подп.	Дата
Разраб.	Гончаренко		
Провер.	Извекова		
Т.контр.	Севрюков		
Нач.отд.	Коврченко		
Н.контр.	Севрюков		
Утв.			

Б16Е564.006

Патрубок

Лит.	Масса	Масштаб
У	сл. табл.	—

Лист | Листов 1

Труба Dx S ГОСТ 10704-76 / ВСт3сп5 ГОСТ 10705-80

Госстрой СССР Харьковский Сантехпроект

Формат А4

Б16Е564.001

Rz320 ✓(✓)

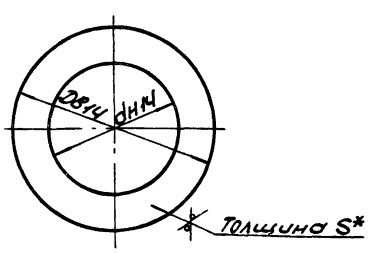

Обозначение	D	d	S	Масса
Б16Е564.001	160	116	4	0,3
-01	350	275	4	1,15

* Размер для справки.

Изм. Лист	N Докум.	Подп.	Дата
Разраб.	Гончаренко		
Провер.	Извекова		
Т.контр.	Севрюков		
Нач.отд.	Коврченко		
Н.контр.	Севрюков		
Утв.			

Б16Е564.001

Накладка

Лит.	Масса	Масштаб
У	сл. табл.	—

Лист | Листов 1

Лист S ГОСТ 19903-74 / ВСт3 ГОСТ 14637-79

Госстрой СССР Харьковский Сантехпроект

Инв.№ подл. | Подп. и дата | Взам.инв.№ | Инв.№ дубл. | Подп. и дата

Б16Е564.020СБ

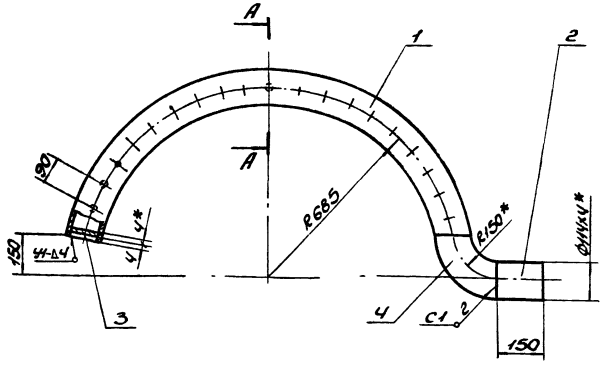

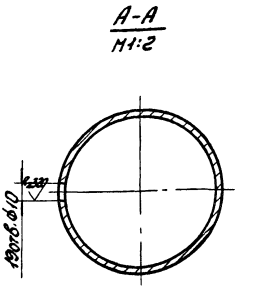

1. Сварку производить электродами Э42 ГОСТ9467-75.
   Сварные швы по ГОСТ16037-80.
2. Предельные отклонения размеров ± $\frac{IT16}{2}$.
3. Кромки реза деталей Б4-$\overset{R_z320}{\vee}$.
4.* Размеры для справки.

					Б16Е564.020СБ			
Изм.	Лист	N Докум.	Подп.	Дата	Коллектор Сборочный чертеж.	Лит.	Масса	Масштаб
Разраб.		Гончаренко				И	26,8	1:10
Провер.		Извекова				Лист	Листов	
Т.контр.		Севрюков				Госстрой СССР, Харьковский Сантехпроект		
Нач.отд.		Коверченко						
Н.контр.		Севрюков						
Утв.								

Формат А3

Б16Е564.030СБ

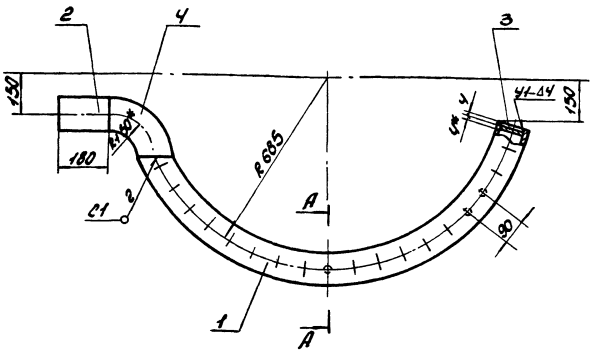

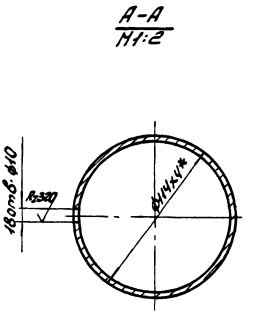

1. Сварку производить электродами Э-42 ГОСТ9467-75.
   Сварные швы по ГОСТ16037-80.
2. Предельные отклонения размеров ± $\frac{IT16}{2}$.
3. Кромки реза деталей Б4-$\overset{R_z320}{\vee}$.
4.* Размеры для справки.

					Б16Е564.030СБ			
Изм.	Лист	N Докум.	Подп.	Дата	Коллектор Сборочный чертеж	Лит.	Масса	Масштаб
Разраб.		Гончаренко				И	25,5	1:10
Пров.		Извекова				Лист	Листов 1	
Т.контр.		Севрюков				Госстрой СССР Харьковский Сантехпроект		
Нач.отд.		Коверченко						
Н.контр.		Севрюков						
Утв.								

Б16Е564.007

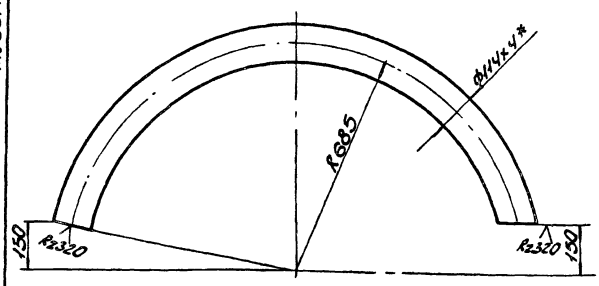

1. Длина развернутой детали 1850.
2. Предельные отклонения размеров ± $\frac{IT16}{2}$.
3.* Размер для справки.

Изм.	Лист	N Докум.	Подп.	Дата	Б16Е564.007	Лит.	Масса	Масштаб
Разраб.		Гончаренко			Полукольцо	И	20,0	1:10
Пров.		Извекова				Лист	Листов 1	
Т.контр.		Севрюков			Труба 114х4 ГОСТ 10704-76 / Вст3сп5 ГОСТ 10705-80	Госстрой СССР Харьковский Сантехпроект		
Нач.отд.		Коверченко						
Н.контр.		Севрюков						
Утв.								

Формат А4

Б16Е564.011

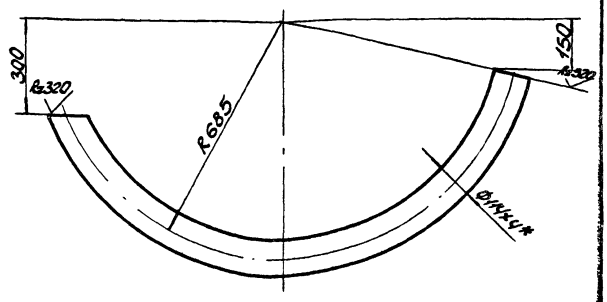

1. Длина развернутой детали 1700.
2. Предельные отклонения размеров ± $\frac{IT16}{2}$.
3.* Размер для справки.

Изм.	Лист	N Докум.	Подп.	Дата	Б16Е564.011	Лит.	Масса	Масштаб
Разраб.		Гончаренко			Полукольцо	И	18,4	1:10
Пров.		Извекова				Лист	Листов 1	
Т.контр.		Севрюков			Труба 114х4 ГОСТ 10704-76 / Вст3сп5 ГОСТ 10705-80	Госстрой СССР Харьковский Сантехпроект		
Нач.отд.		Коверченко						
Н.контр.		Севрюков						
Утв.								

Формат А4

Инв.№ подл. | Подп. и дата | Взам.инв.№ | Инв.№ дубл. | Подп. и дата

Б16Е564.040СБ

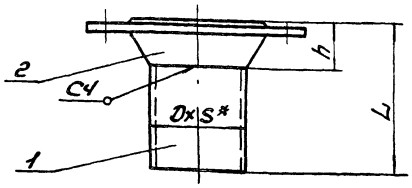

Обозначение	Dx S*	L	h	Масса
Б16Е564.040 СБ	114х4	210	51	6,5
-01	273х6	210	63	20,5
-02	89х3	210	50	4,8

1. Сварку производить электродами Э42 ГОСТ 9467-75. Сварной шов по ГОСТ 16037-80.
2. Предельные отклонения размеров ± $\frac{IT16}{2}$.
3. Кромки реза деталей Б4-Rz320.
4.* Размер для справки.

Изм.	Лист	N Докум.	Подп.	Дата	Б16Е564.040СБ	Лит.	Масса	Масштаб
Разраб.		Гончаренко			Патрубок Сборочный чертеж	И	см. табл.	—
Пров.		Извекова				Лист	Листов 1	
Т.контр.		Севрюков				Госстрой СССР Харьковский Сантехпроект		
Нач.отд.		Коверченко						
Н.контр.		Севрюков						
Утв.								

Формат А4

Б16Е564.004

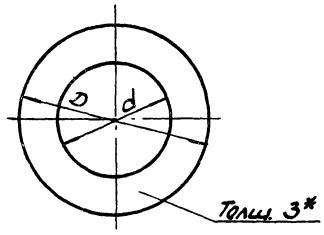

Обозначение	D	d	Масса
Б16Е564.004	158	100	0,053
-01	320	254	0,14
-02	138	78	0,048

* Размер для справки.

Изм.	Лист	N Докум.	Подп.	Дата	Б16Е564.004	Лит.	Масса	Масшт.
Разраб.		Гончаренко			Прокладка	И	см. табл.	—
Провер.		Извекова				Лист	Листов 1	
Т.контр.		Севрюков			Паронит ПОН-3 ГОСТ 481-80	Госстрой СССР Харьковский Сантехпроект		
Нач.отд.		Коверченко						
Н.контр.		Севрюков						
Утв.								

23935-24 11

Формат А4

Инв.№ подл. | Подп. и дата | Взам.инв.№ | Инв.№ дубл. | Подп. и дата

Форм.	Зона	Поз.	Обозначение	Наименование	Кол.	Примечание
				Документация		
*			Б16Е565.000 СБ	Сборочный чертеж		А2; А3
А3			Б16Е565.000ВП	Ведомость покупных изделий		
				Сборочные единицы		
А4		1	Б16Е564.010-01	Воздушник	1	
А4		2	Б16Е565.010	Устройство для завертывания герметика в баке	1	
А4		3	Б16Е565.020	Воздушник	1	
А4		4	Б16Е565.030	Трубопровод перелива	1	
А4		5	Б16Е564.040-01	Патрубок	1	
А4		6	Б16Е564.040-02	Патрубок	2	
А4		7	Б16Е564.040	Патрубок	2	
				Детали		
А4		9	Б16Е564.004-01	Прокладка	3	
А4		10	Б16Е564.001-01	Накладка	2	
Б4		11	Б16Е565.001	Подвеска		
				Полоса 4х130 ГОСТ103-76 Ст3 ГОСТ535-79		
				L = 470	1	0,44кг
А4		12	Б16Е564.004-02	Прокладка	2	
Б4		13	Б16Е564.002-01	Накладка	2	
А4		14	Б16Е564.004	Прокладка	2	
А4		15	Б16Е564.002	Накладка	2	

Изм.	Лист	N докум.	Подп.	Дата
Разраб.	Синоренко			
Пров.	Извекова			
Нач.отд.	Кавеченко			
Н.контр.	Сафрюков			
Утв.				

Б16Е565.000

Оборудование бака-аккумулятора V=250 м³

Лит.	Масса	Масштаб
О		

Лист	Листов
1	2

Госстрой СССР, Харьковский Сантехпроект

Формат А4

Форм.	Зона	Поз.	Обозначение	Наименование	Кол.	Примечание
Б4		16	Б16Е565.002	Ребро		
				Полоса 4х150 ГОСТ103-76 Ст3 ГОСТ535-79		
				L = 112	3	0,55кг
Б4		17	Б16Е565.003	Ребро		
				Полоса 4х130 ГОСТ103-76 Ст3 ГОСТ535-79		
				L = 70	3	0,33кг
А4		18	Б16Е564.002-02	Накладка	2	
				Стандартные изделия		
		21		Болт М16х65.58 ГОСТ7798-70	24	0,137кг
		22		Гайка М16.5 ГОСТ5915-70	24	0,033кг
		23		Шайба 16.65Г ГОСТ6402-70	24	0,008кг
		24		Болт М20х73,58 ГОСТ7798-70	36	0,256кг
		25		Гайка М20,5 ГОСТ5915-70	36	0,062кг
		26		Шайба 20.65Г ГОСТ6402-70	36	0,016кг
		27		Фланец 1-80-10 Ст25 ГОСТ12821-80	2	3,67кг
		28		Фланец 1-100-10 Ст25 ГОСТ12821-80	2	4,7кг
		29		Фланец 1-250-10 Ст25 ГОСТ12821-80	5	14,64кг
				Материалы		
				Металл наплавленный		4,5кг

Инв.№ подл. | Подп. и дата | Взам.инв.№ | Инв.№ дубл. | Подп. и дата

Изм.	Лист	N докум.	Подп.	Дата

Б16Е565.000

Лист 2

Формат А4

Форм.	Зона	Поз.	Обозначение	Наименование	Кол.	Примечание
А4			Б16Е564.040 СБ	Сборочный чертеж		
				Переменные данные для исполнений		
				Б16Е564.040		
				Детали		
Б4		1	Б16Е564.013	Патрубок		
				Труба 114х4 ГОСТ10704-76 Ст3сп5 ГОСТ10705-80		
				L=159	1	1,73кг
				Стандартные изделия		
		2		Фланец 1-100-10 Ст25 ГОСТ12821-80	1	4,7кг
				Б16Е564.040-01		
				Детали		
Б4		1	Б16Е564.014	Патрубок		
				Труба 273х6 ГОСТ10704-76 Ст3сп5 ГОСТ10705-80		
				L=147	1	5,8кг
				Стандартные изделия		
		2		Фланец 1-250-10 Ст25 ГОСТ12821-80	1	14,64кг

Изм.	Лист	N докум.	Подп.	Дата
Разраб.	Синоренко			
Пров.	Извекова			
Нач.отд.	Кавеченко			
Н.контр.	Сафрюков			
Утв.				

Б16Е564.040

Патрубок

Лит.	Масса	Масштаб
У		

Лист	Листов
1	2

Госстрой СССР, Харьковский Сантехпроект

Формат А4

Форм.	Зона	Поз.	Обозначение	Наименование	Кол.	Примечание
				Б16Е564.040-02		
				Детали		
Б4		1	Б16Е564.015	Патрубок		
				Труба 89х3 ГОСТ10704-76 Ст3сп5 ГОСТ10705-80		
				L = 160	1	1,01кг
				Стандартные изделия		
		2		Фланец 1-80-10 Ст25 ГОСТ12821-80	1	3,67кг
				Материалы		
				Металл наплавленный		0,1кг

Инв.№ подл. | Подп. и дата | Взам.инв.№ | Инв.№ дубл. | Подп. и дата

Изм.	Лист	N докум.	Подп.	Дата

Б16Е564.040

Лист 2

Формат А4

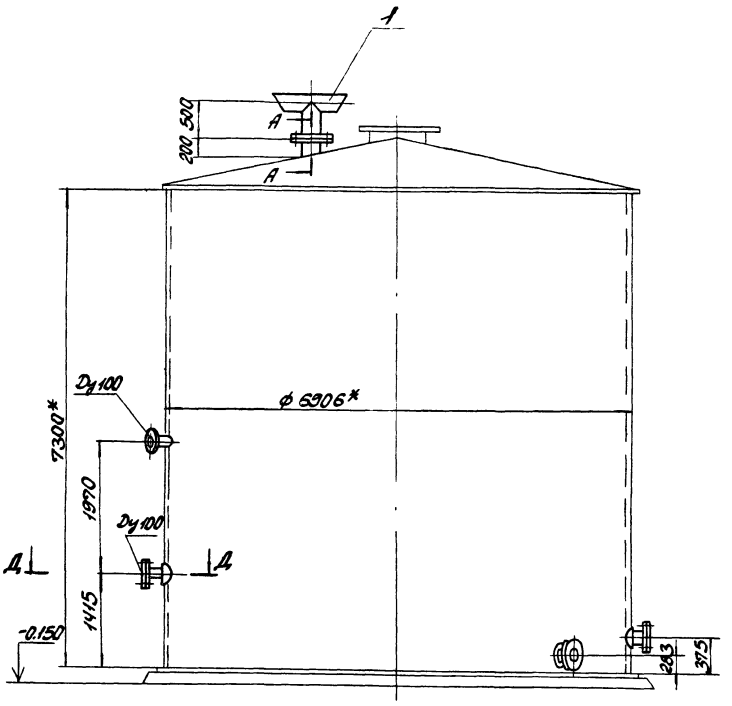

Б-Б

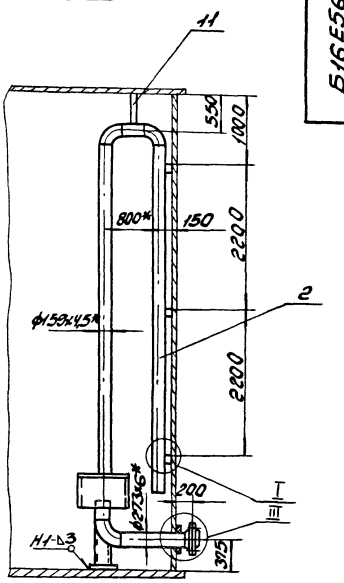

В-В повернуто

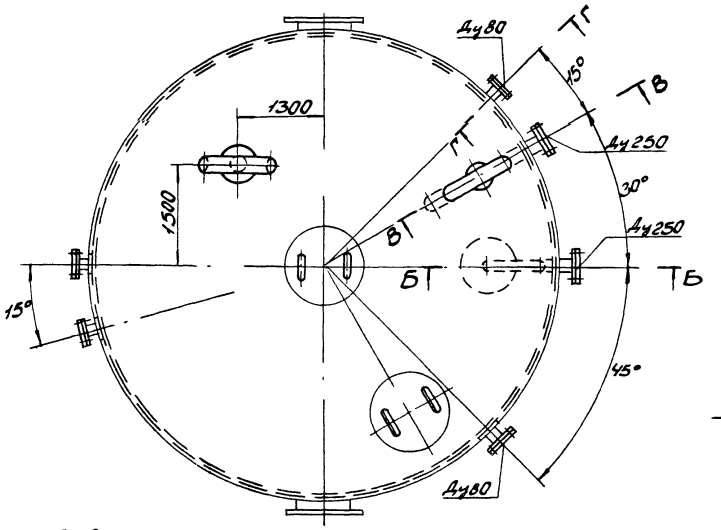

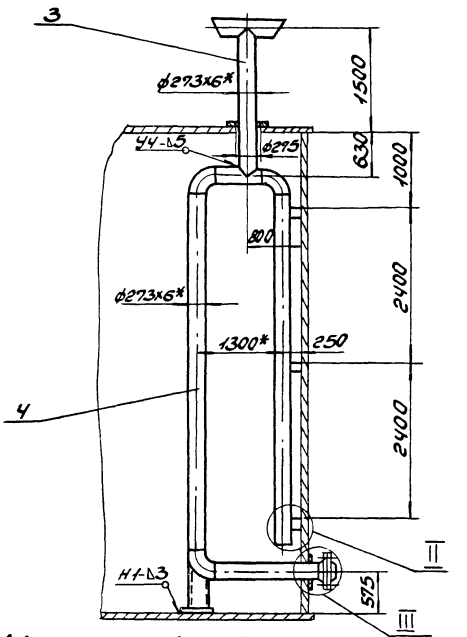

А-А
М1:10

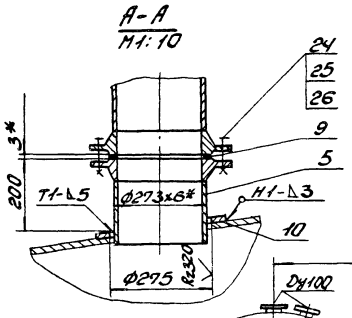

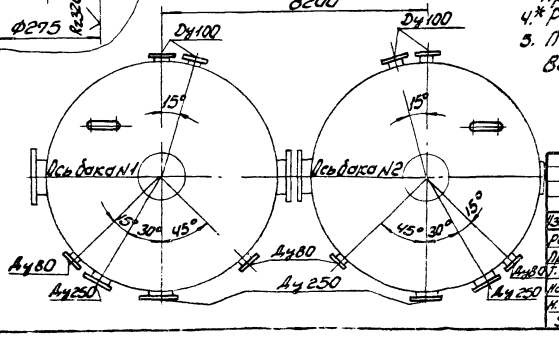

1. Сварку производить электродами Э-42 ГОСТ9467-75. Сварные швы по ГОСТ 16037-80 и ГОСТ 5264-80.
2. Предельные отклонения размеров $\pm \frac{IT16}{2}$.
3. Гидравлическое испытание бака и антикоррозийное покрытие см. технологическую часть проекта, общие данные, альбом II.
4. * Размеры для справки.
5. По данному чертежу изготовить бак N2, бак N1 выполнить зеркально (см. ситуационный план).

Изм.	Лист	N докум.	Подп.	Дата
Разраб.		Синоренко		
Провер.		Извекова		
Т. контр.		Извекова		
Нач. отд.		Ковренко		
Н. контр.		Извекова		
Утв.				

Оборудование бака аккумулятора V=250м³. Сборочный чертеж

Б16Е565.000СБ

Лит.	Масса	Масштаб
У	4410,0	1:50

Лист 1 Листов 2

Госстрой СССР Харьковский Сантехпроект

Б16Е565.000СБ

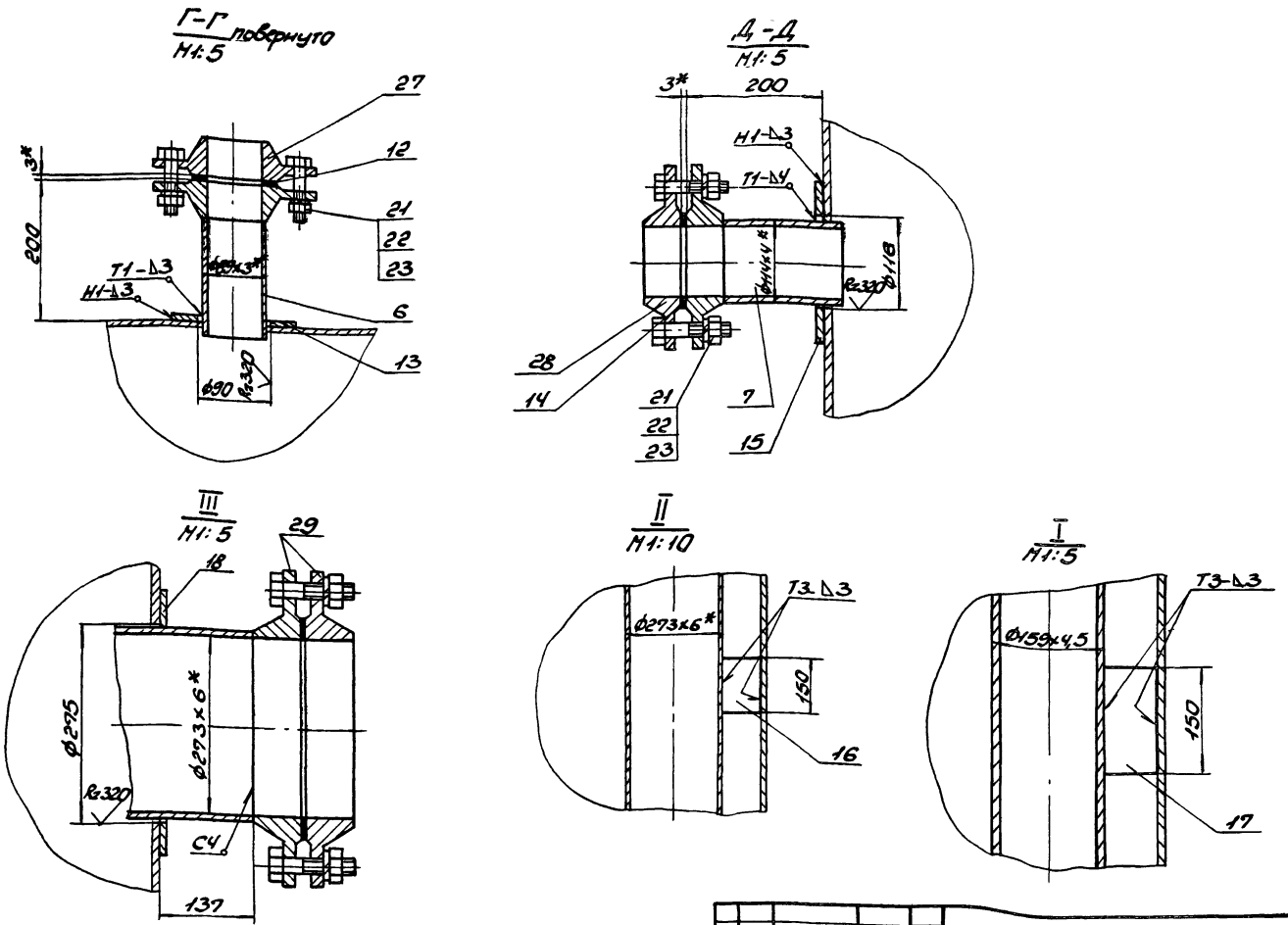

Изм.	Лист	N докум.	Подп.	Дата	Б16Е565.000СБ	Лист 2

Формат А3

Б16Е565.010СБ

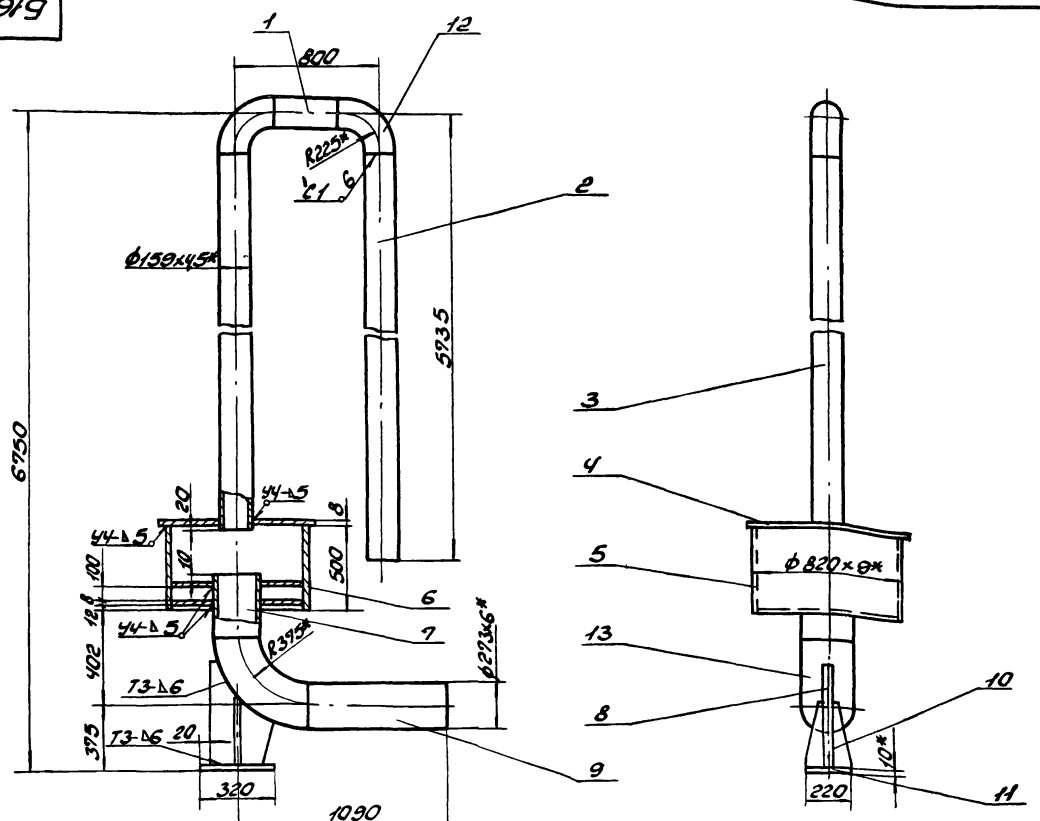

1. Сварку производить электродами Э-42 ГОСТ 9467-75. Сварные швы по ГОСТ 16037-80.
2. Предельные отклонения размеров $\pm \frac{IT16}{2}$.
3. Кромки реза деталей Б4-R_z320.
4* Размеры для справки.

Изм.	Лист	N докум.	Подп.	Дата	Б16Е565.010СБ			
Разраб.		Гончаренко			Устройство для задерживания герметика в баке. Сборочный чертеж.	Лит.	Масса	Масштаб
Провер.		Извекова				И	452,0	1:20
Т.контр.		Севрюков				Лист	Листов 1	
Нач.отд.		Коверченко				Госстрой СССР Харьковский Сантехпроект		
Н.контр.		Севрюков						
Утв.								

23335-24 14 Формат А3

Альбом 14.4.1

№ строки	Наименование	Обозначение документа на поставку	Поставщик	Куда входит (обозначение)	Количество: На изделие	Количество: На регулировку	Количество: В комплекты	Количество: Всего	Примеч.
1	Фланец 1-80-10 ст25	ГОСТ 12821-80			4			4	
2	Фланец 1-100-10 ст25	ГОСТ 12821-80			4			4	
3	Фланец 1-250-10 ст25	ГОСТ 12821-80			6			6	
4	Отвод 90°159×4,5	ГОСТ 17375-83			2			2	
5	Отвод 90° 273×7	ГОСТ 17375-83			4			4	
6									
7	Болт М16×65.58	ГОСТ 7798-70			24			24	
8	Болт М20×75.58	ГОСТ 7798-70			36			36	
9	Гайка М16.5	ГОСТ 5915-70			24			24	
10	Гайка М20.5	ГОСТ 5915-70			36			36	
11	Шайба 16.65Г	ГОСТ 6402-70			24			24	
12	Шайба 20.65Г	ГОСТ 6402-70			36			36	
13									
14									
15									
16									
17									
18									
19									
20									
21									
22									
23									
24									
25									

Изм.	Лист	N докум.	Подп.	Дата	Б16Е565.000 ВП			
Разраб.	Ганчаренко				Оборудование бака-аккумулятора V=250м³ ведомость покупных изделий	Лит.	Лист	Листов 1
Провер.	Извекова							
Нач.отд.	Ковриченко					Госстрой СССР Харьковский Сантехпроект		
Н.контр.	Сабрюков							
Утв.								

Формат А3

Б16Е565.007

Rz320 (V)

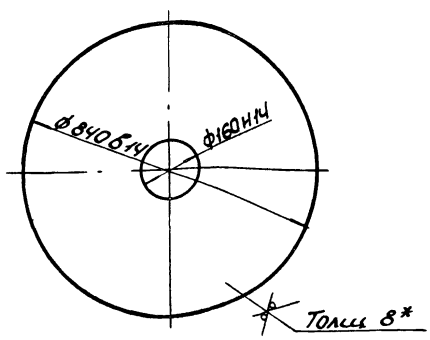

* Размер для справки.

Изм.	Лист	№ докум.	Подп.	Дата	Б16Е565.007			
Разраб.	Ганчаренко				Крышка	Лит.	Масса 33,5	Масштаб 1:10
Провер.	Извекова					У		
Т.контр.	Сабрюков					Лист	Листов 1	
Нач.отд.	Ковриченко				Лист 8 ГОСТ 19903-74 Ст3 ГОСТ 14637-79	Госстрой СССР Харьковский Сантехпроект		
Н.контр.	Сабрюков							
Утв.								

Формат А4

Б16Е565.009

Rz320 (V)

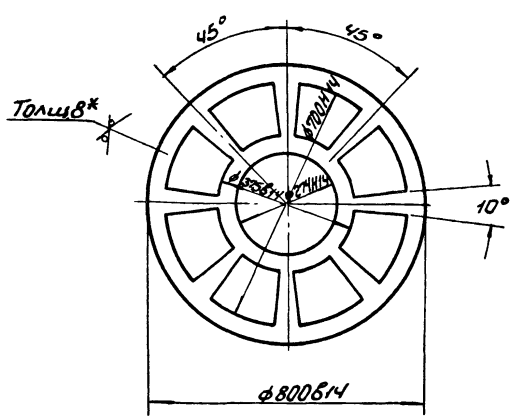

* Размер для справки.

Изм.	Лист	N докум.	Подп.	Дата	Б16Е565.009			
Разраб.	Ганчаренко				Фланец	Лит.	Масса 16,8	Масштаб 1:10
Провер.	Извекова					У		
Т.контр.	Сабрюков					Лист	Листов 1	
Нач.отд.	Ковриченко				Лист 8 ГОСТ 19903-74 Ст3 ГОСТ 14637-79	Госстрой СССР Харьковский Сантехпроект		
Н.контр.	Сабрюков							
Утв.								

Инв.№ подл. | Подп. и дата | Взам.инв.№ | Инв.№ дубл. | Подп. и дата

Формат А4

Формат	Зона	Поз.	Обозначение	Наименование	Кол.	Примечание
				Документация		
А3			Б16Е565.010СБ	Сборочный чертеж		
				Детали		
А4		1	Б16Е565.004	Патрубок		
				Труба 159х4,5 ГОСТ 10704-76		
				Ст3сп5 ГОСТ 10705-80		
				L = 350	1	6,0кг
А4		2	Б16Е565.005	Патрубок		
				Труба 159х4,5 ГОСТ 10704-76		
				Ст3сп5 ГОСТ 10705-80		
				L = 5510	1	94,5кг
А4		3	Б16Е565.006	Патрубок		
				Труба 133х4,5 ГОСТ 10704-76		
				Ст3сп5 ГОСТ 10705-80		
				L = 5268	1	90,34кг
А4		4	Б16Е565.007	Крышка	1	
А4		5	Б16Е565.008	Корпус		
				Труба 820х9 ГОСТ 10704-76		
				Ст3сп5 ГОСТ 10705-80		
				L = 500	1	90,0кг
А4		6	Б16Е565.009	Фланец	2	
А4		7	Б16Е565.011	Патрубок		
				Труба 273х6 ГОСТ 10704-76		
				Ст3сп5 ГОСТ 10705-80		
				L = 165	1	6,52кг
А4		8	Б16Е565.012	Ребро	1	
А4		9	Б16Е565.013	Патрубок		

Изм.	Лист	N докум.	Подп.	Дата	Б16Е565.010		
Разраб.		Гончаренко			Устройство для задержания герлетика в баке.	Лит.	Лист 1	Листов 2
Пров.		Извекова				Госстрой СССР Харьковский Сантехпроект		
Нач.отд.		Коверченко						
Н.контр.		Сивраков						
Утв.								

Инв.№подл. | Подп. и дата | Взам.инв.№ | Инв.№дубл. | Подп. и дата

Формат А4

Формат	Зона	Поз.	Обозначение	Наименование	Кол.	Примечание
				Труба 273х6 ГОСТ 10704-76		
				Ст3сп5 ГОСТ 10705-80		
				L = 715	1	28,25кг
А4		10	Б16Е565.014	Ребро	2	
А4		11	Б16Е565.015	Плита		
				Лист 10 ГОСТ 19903-74		
				Ст3 ГОСТ 14637-79		
				220х320	1	5,53кг
				Стандартные изделия		
		12		Отвод 90°-159х4,5		
				ГОСТ 17375-83	2	6,9кг
		13		Отвод 90°-273х7		
				ГОСТ 17375-83	1	31,4кг
				Материалы		
				Металл наплавленный		5,0кг

Изм.	Лист	N докум.	Подп.	Дата	Б16Е565.010	Лист 2

Инв.№подл. | Подп. и дата | Взам.инв.№ | Инв.№дубл. | Подп. и дата

Формат А4

Формат	Зона	Поз.	Обозначение	Наименование	Кол.	Примечание
				Документация		
А4			Б16Е565.020СБ	Сборочный чертеж		
				Детали		
А4		1	Б16Е564.005-01	Патрубок	1	
А4		2	Б16Е565.016	Патрубок	1	
				Материалы		
				Металл наплавленный		0,05кг

Изм.	Лист	N докум.	Подп.	Дата	Б16Е565.020		
Разраб.		Гончаренко			Воздушник	Лит.	Лист 1	Листов 1
Пров.		Извекова				Госстрой СССР Харьковский Сантехпроект		
Нач.отд.		Коверченко						
Н.контр.		Сивраков						
Утв.								

Формат А4

Формат	Зона	Поз.	Обозначение	Наименование	Кол.	Примечание
				Документация		
А4			Б16Е565.030СБ	Сборочный чертеж		
				Детали		
А4		1	Б16Е565.017	Патрубок	1	
А4		2	Б16Е565.018	Патрубок		
				Труба 273х6 ГОСТ 10704-76		
				Ст3сп5 ГОСТ 10705-80		
				L = 5330	1	210,6
А4		3	Б16Е565.019	Патрубок		
				Труба 273х6 ГОСТ 10704-76		
				Ст3сп5 ГОСТ 10705-80		
				L = 5345	1	211,2кг
А4		4	Б16Е565.021	Патрубок		
				Труба 273х6 ГОСТ 10704-76		
				Ст3сп5 ГОСТ 10705-80		
				L = 1315	1	52,0кг
А4		5	Б16Е565.022	Ребро	1	
А4		6	Б16Е565.023	Ребро	2	
А4		7	Б16Е565.015	Плита		
				Лист 10 ГОСТ 19903-74		
				Ст3 ГОСТ 14637-79		
				220 х 320	1	5,53кг
				Стандартные изделия		
		8		Отвод 90°-273х7 ГОСТ 17375-83	3	31,4кг
				Материалы		
				Металл наплавленный		6,47кг

Изм.	Лист	N докум.	Подп.	Дата	Б16Е565.030		
Разраб.		Гончаренко			Трубопровод перелива	Лит.	Лист 1	Листов 1
Пров.		Извекова				Госстрой СССР Харьковский Сантехпроект		
Нач.отд.		Коверченко						
Н.контр.		Сивраков						
ГИП.								

Инв.№подл. | Подп. и дата | Взам.инв.№ | Инв.№дубл. | Подп. и дата

Формат А4

Б16Е565.020СБ

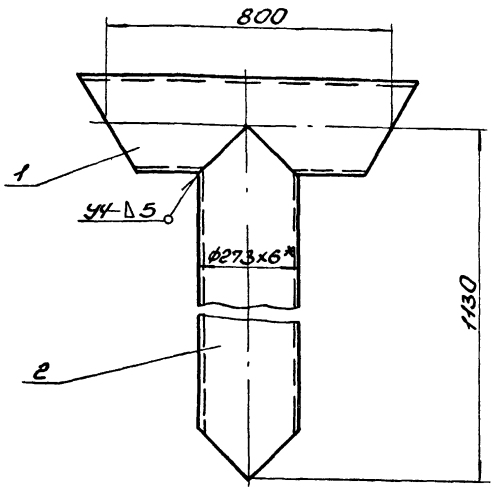

1. Сварку производить электродами Э-42 ГОСТ 9467-75. Сварные швы по ГОСТ 16037-80.
2. Предельные отклонения размеров ± IT16/2.
3. * Размер для справки.

Изм.	Лист	№ докум.	Подп.	Дата	Б16Е565.020СБ			
Разраб.		Гончаренко			Воздушник	Лит.	Масса	Масштаб
Пров.		Узбекова			Сварочный чертеж	У	112,65	1:10
Т.контр.		Сербуков				Лист	Листов 1	
Нач.отд.		Коверченко				Госстрой СССР Харьковский Сантехпроект		
Н.контр.		Сербуков						
Утв.								

Формат А4

Б16Е565.016

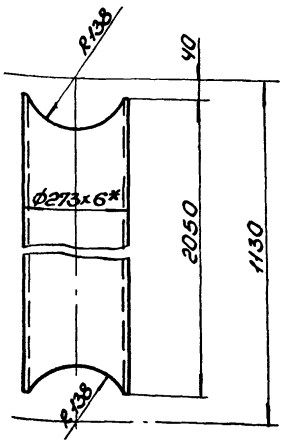

1. Предельные отклонения размеров ± IT16/2.
2. * Размер для справки.

Изм.	Лист	№ докум.	Подп.	Дата	Б16Е565.016			
Разраб.		Гончаренко			Патрубок	Лит.	Масса	Масштаб
Пров.р.		Узбекова				У	79,0	1:10
Т.контр.		Сербуков				Лист	Листов 1	
Нач.отд.		Коверченко			Труба 273х6 ГОСТ 10704-76 / Вст3 ГОСТ 10705-80	Госстрой СССР Харьковский Сантехпроект		
Н.контр.		Сербуков						
Утв.								

Формат А4

Инв.№ подл. | Подп. и дата | Взам. инв.№ | Инв.№ дубл. | Подп. и дата

Б16Е565.012

Rz320 (V)

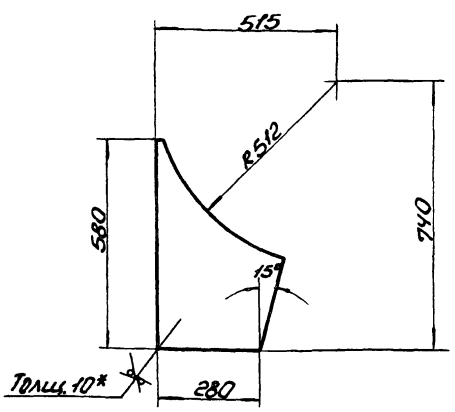

1. Предельные отклонения размеров ± IT16/2.
2. * Размер для справки.

Изм.	Лист	№ докум.	Подп.	Дата	Б16Е565.012			
Разраб.		Гончаренко			Ребро	Лит.	Масса	Масштаб
Пров.		Узбекова				У	9,5	1:10
Т.контр.		Сербуков				Лист	Листов 1	
Нач.отд.		Коверченко			Лист 10 ГОСТ 19903-74 / Вст3 ГОСТ 14637-79	Госстрой СССР Харьковский Сантехпроект		
Н.контр.		Сербуков						
Утв.								

Формат А4

Б16Е565.014

Rz320 (V)

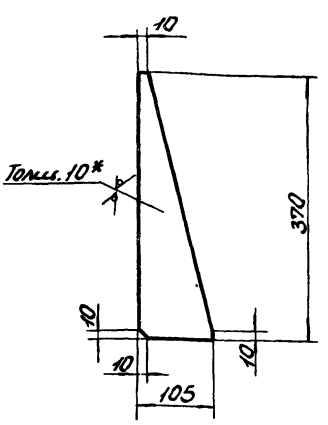

1. Предельные отклонения размеров ± IT16/2.
2. * Размер для справки.

Изм.	Лист	№ докум.	Подп.	Дата	Б16Е565.014			
Разраб.		Гончаренко			Ребро	Лит.	Масса	Масштаб
Пров.		Узбекова				У	2,0	1:5
Т.контр.		Сербуков				Лист	Листов 1	
Нач.отд.		Коверченко			Лист 10 ГОСТ 19903-74 / Вст3 ГОСТ 14637-79	Госстрой СССР Харьковский Сантехпроект		
Н.контр.		Сербуков						
Утв.								

Б16Е565.030СБ

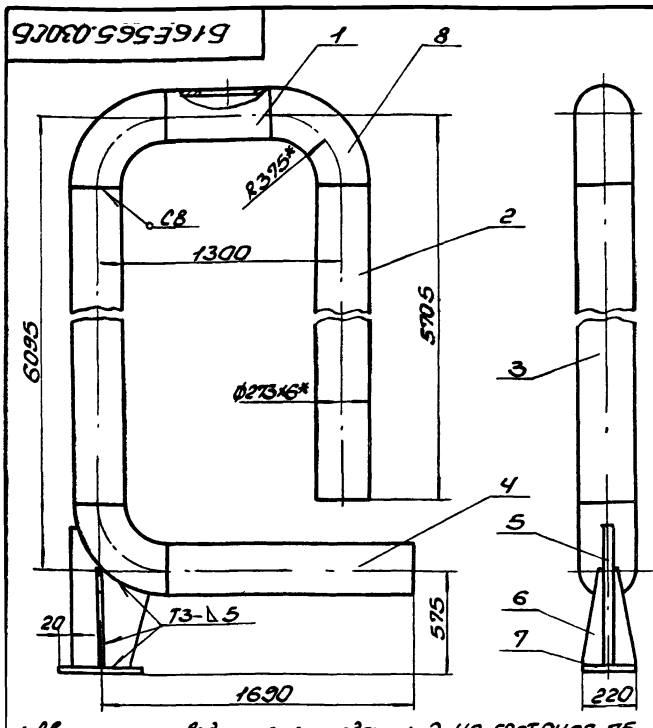

1. Сварку производить электродами Э-42 ГОСТ 9467-75. Сварные швы по ГОСТ 5264-80.
2. Предельные отклонения размеров ± IT16/2.
3 Кромки реза деталей Б4 - Rz320.
4* Размеры для справки.

Изм.	Лист	N докум.	Подп.	Дата	Б16Е565.030СБ	
Разраб.		Гончаренко			Трубопровод перелива сборочный чертеж	Лит. / Масса / Масштаб: У / 618,0 / 1:20
Пров.		Извекова				Лист / Листов 1
Т.контр.		Севрюков				Госстрой СССР Харьковский Сантехпроект
Нач.отд.		Ковтуненко				
Н.контр.		Севрюков				
Утв.						

Инв.№ подл. | Подп. и дата | Взам.инв.№ | Инв.№ дубл. | Подп. и дата

Формат А4

Б16Е565.017

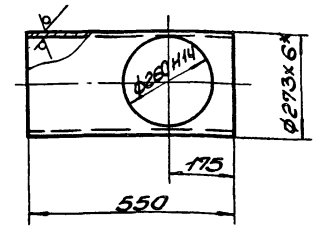

1. Неуказанные предельные отклонения размеров ± IT16/2.
2.* Размер для справки.

Изм.	Лист	N докум.	Подп.	Дата	Б16Е565.017	
Разраб.		Гончаренко			Патрубок	Лит. / Масса / Масштаб: У / 19,0 / 1:10
Пров.		Извекова				Лист / Листов 1
Т.контр.		Севрюков				Госстрой СССР Харьковский Сантехпроект
Нач.отд.		Ковтуненко			273х6 ГОСТ 10704-76 / Труба В Ст3сп5 ГОСТ 10705-80	
Н.контр.		Севрюков				
Утв.						

Инв.№ подл. | Подп. и дата | Взам.инв.№ | Инв.№ дубл. | Подп. и дата

Формат А4

Б16Е565.022

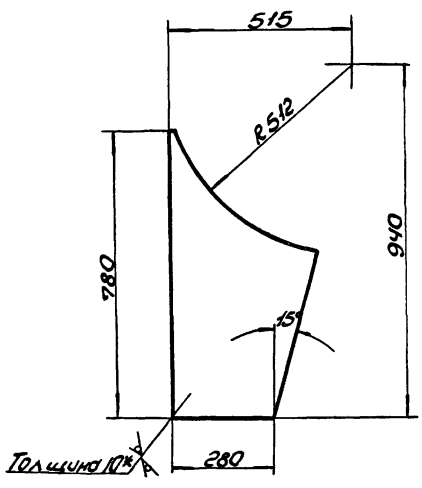

1. Предельные отклонения размеров ± IT16/2.
2.* Размер для справки.

Изм.	Лист	N докум.	Подп.	Дата	Б16Е565.022	
Разраб.		Гончаренко			Ребро	Лит. / Масса / Масштаб: У / 14,0 / 1:10
Пров.		Извекова				Лист / Листов 1
Т.контр.		Севрюков				Госстрой СССР Харьковский Сантехпроект
Нач.отд.		Ковтуненко			10 ГОСТ 19903-74 / Лист Ст3 ГОСТ 14637-73	
Н.контр.		Севрюков				
Утв.						

Инв.№ подл. | Подп. и дата | Взам.инв.№ | Инв.№ дубл. | Подп. и дата

Формат А4

Б16Е565.023

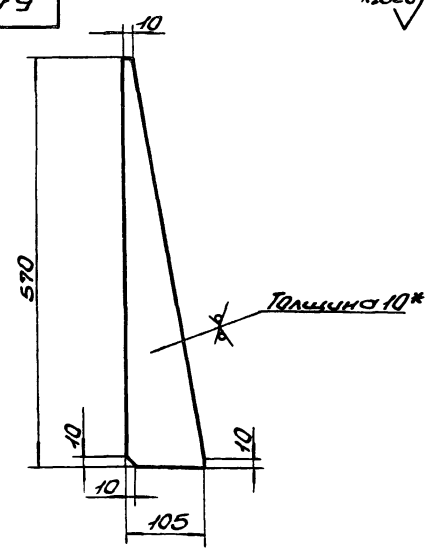

1. Предельные отклонения размеров ± IT16/2.
2.* Размер для справки.

Изм.	Лист	N докум.	Подп.	Дата	Б16Е565.023	
Разраб.		Гончаренко			Ребро	Лит. / Масса / Масштаб: У / 2,5 / 1:5
Пров.		Извекова				Лист / Листов 1
Т.контр.		Севрюков				Госстрой СССР Харьковский Сантехпроект
Нач.отд.		Ковтуненко			10 ГОСТ 19903-77 / Лист Ст3 ГОСТ 14637-79	
Н.контр.		Севрюков				
Утв.						

Инв.№ подл. | Подп. и дата | Взам.инв.№ | Инв.№ дубл. | Подп. и дата

Формат А4

Альбом 14 ч.1

Формат	Зона	Поз.	Обозначение	Наименование	Кол.	Примечание
				Документация		
А2			Б12Г852.000СБ	Сборочный чертеж		
А3			Б12Г852.000ВС	Ведомость спецификаций		
				Сборочные единицы		
А4		1	Б12Г852.010	Тяга	1	
А4		2	Б12Г852.050	Рама	1	
				Детали		
А4		3	Б12Г852.001	Ось	1	
				Стандартные изделия		
		4		Болт М8х25.58 ГОСТ 7798-70	4	0,015кг
		5		Гайка М8.5 ГОСТ 5915-70	4	0,005кг
		6		Шайба 8.65Г ГОСТ 6402-70	4	0,001кг
		7		Болт М12х40.58 ГОСТ 7798-70	4	0,053кг
		8		Гайка М12 ГОСТ 5915-70	4	0,015кг
		9		Шайба 12Б5Г ГОСТ 6402-70	4	0,003кг
		10		Шайба 16.01 ГОСТ Н371-78	1	0,011кг
		11		Шплинт 4х25 ГОСТ 397-79	1	0,0027кг

Инв.№подл. | Подп. и дата | Взам.инв.№ | Инв.№дубл. | Подп. и дата

Изм.	Лист	N докум.	Подп.	Дата
Разраб.		Гончаренко		
Пров.		Извеков		
Нач.отд.		Кавченко		
Н.контр.		Сивриков		
Утв.				

Б12Г852.000

Сочленение привода НЭО 100/25-Q25P с клапаном ЭС-3-3-2

Лит.	Лист	Листов
		1

Госстрой СССР Харьковский Сантехпроект

Формат А4

Формат	Зона	Поз.	Обозначение	Наименование	Кол.	Примечание
				Документация		
А3			Б12Г852.010СБ	Сборочный чертеж		
				Сборочные единицы		
А4		1	Б12Г852.020	Штанга	1	
А4		2	Б12Г852.030	Вилка	1	
А4		3	Б12Г852.040	Стяжка	1	
				Детали		
А4		4	Б12Г852.002	Гайка левая	1	
А4		5	Б12Г852.003	Палец	1	
				Стандартные изделия		
		7		Гайка М16.5 ГОСТ 5915-70	1	0,033кг
		8		Шайба 12.01 ГОСТ 11371-78	1	0,006кг
		9		Шплинт 3,2х20 ГОСТ 397-79	1	0,0013кг

Инв.№подл. | Подп. и дата | Взам.инв.№ | Инв.№дубл. | Подп. и дата

Изм.	Лист	N докум.	Подп.	Дата
Разраб.		Гончаренко		
Пров.		Извеков		
Нач.отд.		Кавченко		
Н.контр.		Сивриков		
Утв.				

Б12Г852.010

Тяга

Лит.	Лист	Листов
		1

Госстрой СССР Харьковский Сантехпроект

Формат А4

Формат	Зона	Поз.	Обозначение	Наименование	Кол.	Примечание
				Документация		
А3			Б12Г852.020СБ	Сборочный чертеж		
				Детали		
А4		1	Б12Г852.004	Ушко	2	
А4		2	Б12Г852.005	Рычаг	1	
А4		3	Б12Г852.006	Бобышка	1	
				Материалы		
				Металл наплавленный		0,1кг

Инв.№подл. | Подп. и дата | Взам.инв.№ | Инв.№дубл. | Подп. и дата

Изм.	Лист	N докум.	Подп.	Дата
Разраб.		Гончаренко		
Пров.		Извеков		
Нач.отд.		Кавченко		
Н.контр.		Сивриков		
Утв.				

Б12Г852.020

Штанга

Лит.	Лист	Листов
		1

Госстрой СССР Харьковский Сантехпроект

Формат А4

Формат	Зона	Поз.	Обозначение	Наименование	Кол.	Примечание
				Документация		
А4			Б12Г852.030СБ	Сборочный чертеж		
				Детали		
А4		1	Б12Г852.007	Ушко	2	
А4		2	Б12Г852.008	Втулка	1	
				Материалы		
				Металл наплавленный		0,1кг

Инв.№подл. | Подп. и дата | Взам.инв.№ | Инв.№дубл. | Подп. и дата

Изм.	Лист	N докум.	Подп.	Дата
Разраб.		Гончаренко		
Пров.		Извеков		
Нач.отд.		Кавченко		
Н.контр.		Сивриков		
Утв.				

Б12Г852.030

Вилка

Лит.	Лист	Листов
		1

Госстрой СССР Харьковский Сантехпроект

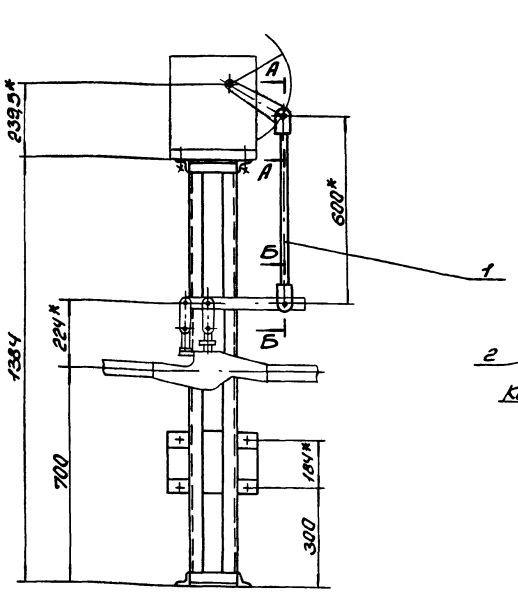

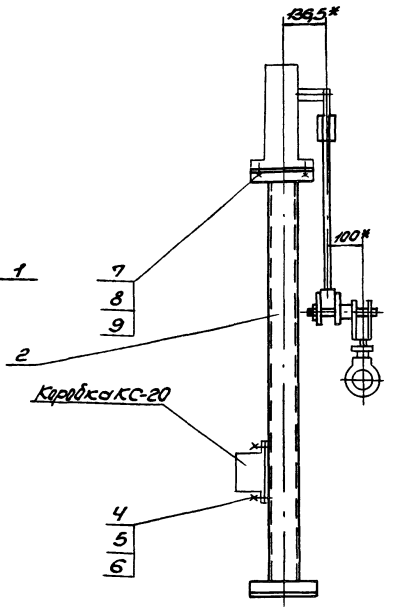

Схема кинематическая

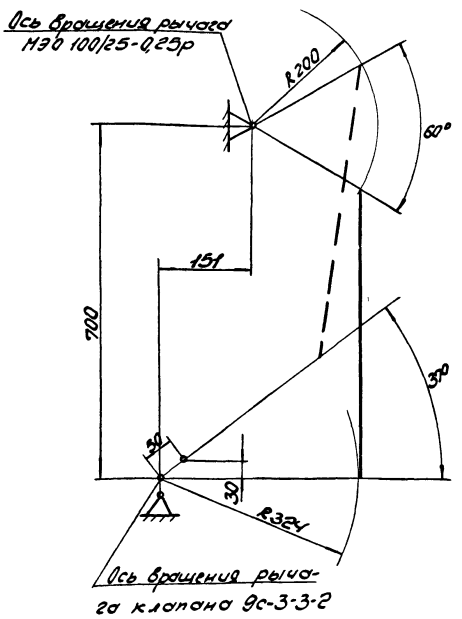

А-А
М1:2

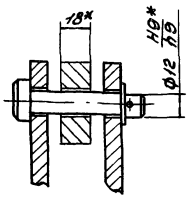

Б-Б
М1:2

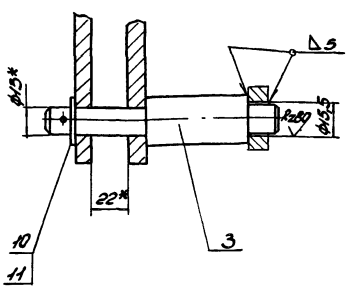

1. Регулировкой длины тяги поз. 1 обеспечить полное открывание и закрывание клапана.
2.* Размеры для справки.
3. Отверстие Ø15,5 (см. разрез Б-Б) сверлить в рычаге клапана, выдержав размер от оси вращения 324 мм.

					Б12Г852.000СБ			
Изм.	Лист	N Докум.	Подп.	Дата	Сочленение привода МЭО 100/25-0,25р с клапаном 9С-3-3-2 Сборочный чертеж	Лит.	Масса	Масштаб
Разраб.		Гончаренко				И	32,4	1:10
Пров.		Извекова				Лист	Листов 1	
Т.контр.		Севрюков				Госстрой СССР, Харьковский Сантехпроект		
Нач.отд.		Коверченко						
Н.контр.		Севрюков						
Утв.								

Нарока	Обозначение	Наименование	Куда входит: Обозначение	Кол.	Общее кол.	Примечание
1	Б12Г852.000	Сочленение привода МЭ0100/25-0,25р с				
2		клапаном 9С-3-3-2				
3	Б12Г852.010	Тяга	Б12Г852.000	1	1	
4	Б12Г852.020	Штанга	Б12Г852.010	1	1	
5	Б12Г852.030	Вилка	Б12Г852.010	1	1	
6	Б12Г852.040	Стяжка	Б12Г852.010	1	1	
7	Б12Г852.050	Рама	Б12Г852.000	1	1	
8						
9						
10						
11						
12						
13						
14						
15						
16						
17						
18						
19						
20						
21						
22						
23						
24						
25						
26						

Изм.	Лист	№ докум.	Подп.	Дата	Б12Г852.000ВС			
Разраб.		Гончаренко			Сочленение привода МЭ0100/25-0,25р с клапаном 9С-3-3-2	Лит.	Лист	Листов
Пров.		Извекова				и		1
Нач.отд.		Коверченко				Госстрой СССР, Харьковский Сантехпроект		
Н.контр.		Севрюков			Ведомость спецификаций			
Утв.								

Формат А4

Б12Г852.001

Rz80 √(√)

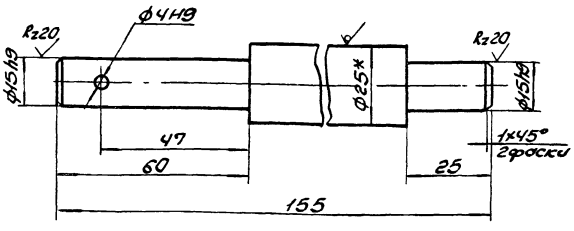

1. Неуказанные предельные отклонения размеров ± $\frac{IT14}{2}$.
2.* Размер для справки.

Изм.	Лист	№ докум.	Подп.	Дата	Б12Г852.001			
Разраб.		Гончаренко			Ось	Лит.	Масса	Масштаб
Провер.		Извекова				и	0,4	1:1
Т.контр.		Севрюков				Лист	Листов 1	
Нач.отд.		Коверченко			Круг 25ГОСТ2590-71 / ВСТ3 ГОСТ535-79	Госстрой СССР, Харьковский Сантехпроект		
Н.контр.		Севрюков						
Утв.								

Формат А4

Б12Г852.002

Rz80 √(√)

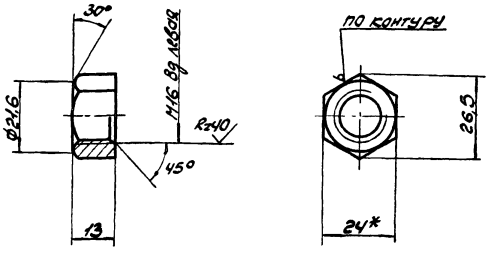

1. Неуказанные предельные отклонения размеров ± $\frac{IT14}{2}$.
2.* Размер для справки.

Изм.	Лист	№ докум.	Подп.	Дата	Б12Г852.002			
Разраб.		Гончаренко			Гайка левая	Лит.	Масса	Масштаб
Провер.		Извекова				и	0,033	1:1
Т.контр.		Севрюков				Лист	Листов 1	
Нач.отд.		Коверченко			Шестигранник 24 ГОСТ2879-69 / ВСТ3 ГОСТ535-79	Госстрой СССР, Харьковский Сантехпроект		
Н.контр.		Севрюков						
Утв.								

Инв. № подл. | Подп. и дата | Взам. инв. № | Инв. № дубл. | Подп. и дата

23335-24 21

Формат А4

Б12Г852.010СБ

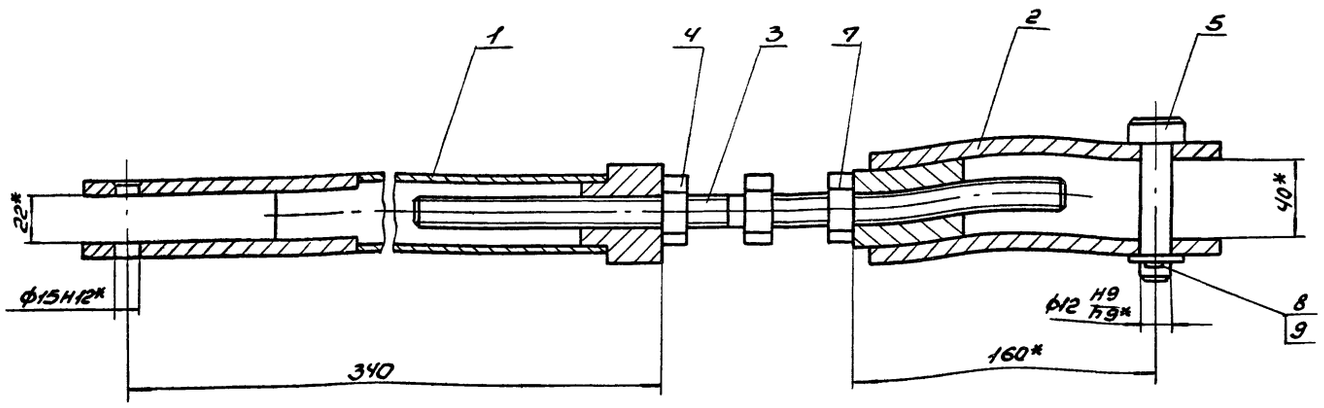

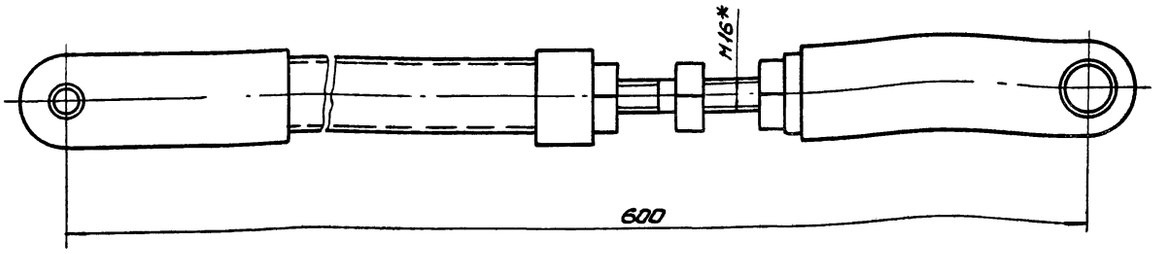

* Размеры для справки.

Изм.	Лист	N докум.	Подп.	Дата
Разраб.		Гончаренко		
Провер.		Извекова		
Т.контр.		Севрюков		
Нач.отд.		Коверченко		
Н.контр.		Севрюков		
Утв.				

Б12Г852.010СБ

Тяга

Сборочный чертеж

Лит.	Масса	Масштаб
У	4,9	1:2
Лист	Листов 1	

Госстрой СССР Харьковский Сантехпроект

Формат А3

Б12Г852.020СБ

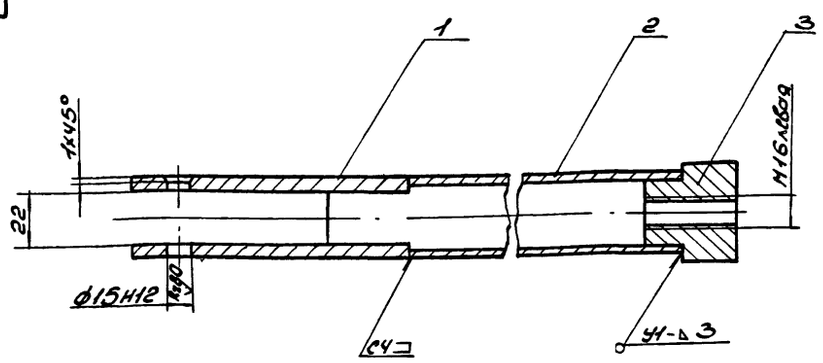

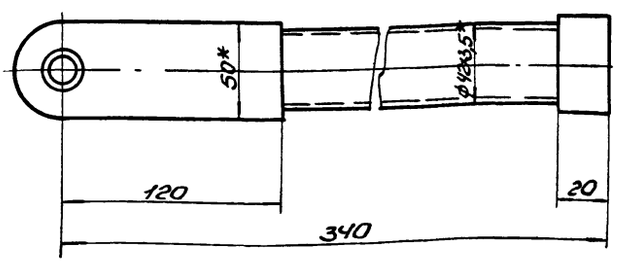

1. Сварку производить электродами Э-42 ГОСТ 9467-75.
   Сварные швы по ГОСТ 5264-80.
2. * Размеры для справок.

Изм.	Лист	N докум.	Подп.	Дата
Разраб.		Гончаренко		
Провер.		Извекова		
Т.контр.		Севрюков		
Нач.отд.		Коверченко		
Н.контр.		Севрюков		
Утв.				

Б12Г852.020СБ

Штанга

Сборочный чертеж

Лит.	Масса	Масштаб
У	2,3	1:2
Лист	Листов 1	

Госстрой СССР Харьковский Сантехпроект

Формат А3

Б12Г852.003

Rz80 (√)

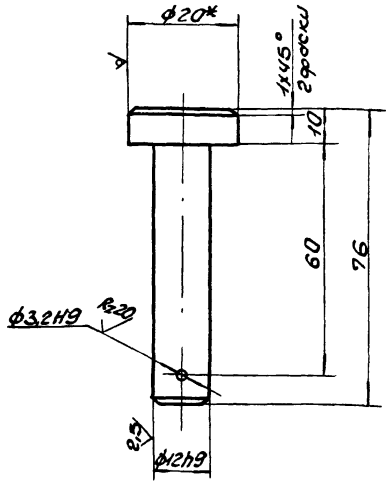

1. Неуказанные предельные отклонения размеров ± IT14/2.
2.* Размер для справки.

Изм.	Лист	N докум.	Подп.	Дата
Разраб.		Гончаренко		
Провер.		Извекова		
Т.контр.		Севрюков		
Нач.отд.		Ковреченко		
Н.контр.		Севрюков		
Утв.				

Б12Г852.003

Палец

Лит.	Масса	Масштаб
У	0,085	1:1

Лист | Листов 1

Круг 20 ГОСТ 2590-91 / Вст3 ГОСТ 535-79

Госстрой СССР Харьковский Сантехпроект

Формат А4

Б12Г852.004

Rz320 (√)

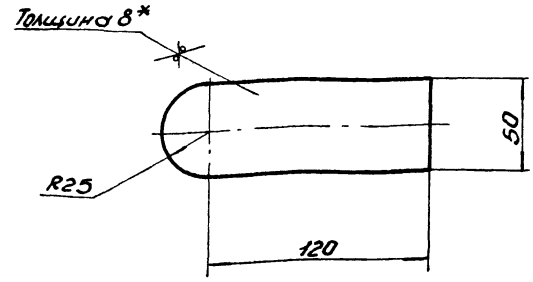

1. Предельные отклонения размеров ± IT16/2.
2.* Размер для справки.

Изм.	Лист	N докум.	Подп.	Дата
Разраб.		Гончаренко		
Провер.		Извекова		
Т.контр.		Севрюков		
Нач.отд.		Ковреченко		
Н.контр.		Севрюков		
Утв.				

Б12Г852.004

Ушко

Лит.	Масса	Масштаб
У	0,5	1:2

Лист | Листов 1

Лист 8 ГОСТ 19903-74 / Вст3 ГОСТ 14637-79

Госстрой СССР Харьковский Сантехпроект

Формат А4

Б12Г852.005

Rz320 (√)

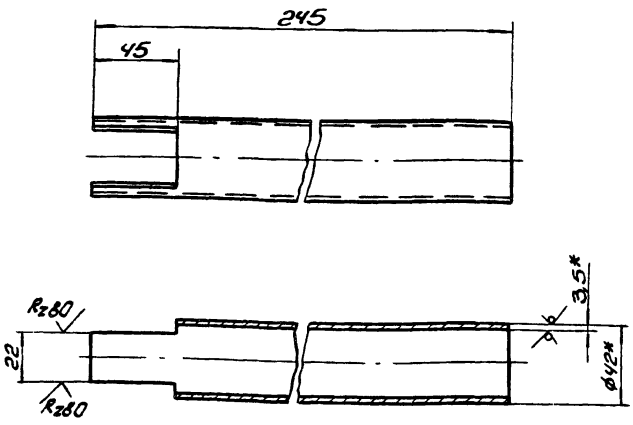

1. Предельные отклонения размеров ± IT16/2.
2.* Размеры для справки.

Изм.	Лист	N докум.	Подп.	Дата
Разраб.		Гончаренко		
Провер.		Извекова		
Т.контр.		Севрюков		
Нач.отд.		Ковреченко		
Н.контр.		Севрюков		
Утв.				

Б12Г852.005

Рычаг

Лит.	Масса	Масштаб
У	0,8	1:2

Лист | Листов 1

Трубы 42х3,5 ГОСТ 8734-75 / 8-20 ГОСТ 8733-74

Госстрой СССР Харьковский Сантехпроект

Формат А4

Б12Г852.006

Rz80 (√)

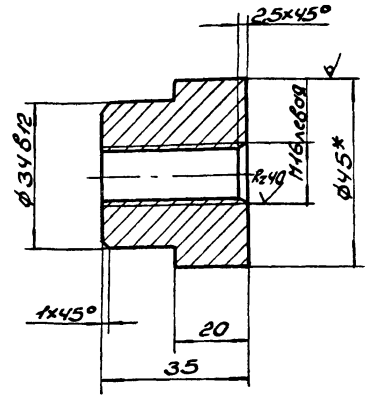

1. Неуказанные предельные отклонения размеров ± IT14/2.
2.* Размер для справки.

Изм.	Лист	N докум.	Подп.	Дата
Разраб.		Гончаренко		
Провер.		Извекова		
Т.контр.		Севрюков		
Нач.отд.		Ковреченко		
Н.контр.		Севрюков		
Утв.				

Б12Г852.006

Бобышка

Лит.	Масса	Масштаб
У	0,3	1:1

Лист | Листов 1

Круг 45 ГОСТ 2590-71 / Вст3 ГОСТ 535-79

Госстрой СССР Харьковский Сантехпроект

23735-24 23

Формат А4

Инв.№ подл. | Подп. и дата | Взам.инв.№ | Инв.№ дубл. | Подп. и дата

Б12Г852.030СБ

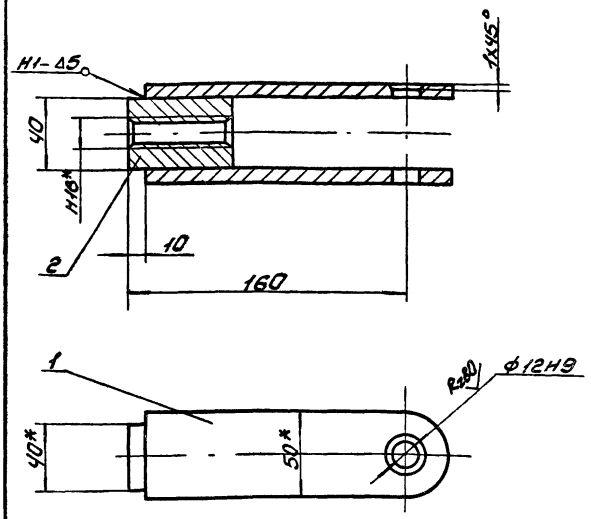

1. Сварку производить электродами Э-42 ГОСТ 9467-75.
Сварные швы по ГОСТ 5264-80.
2.* Размеры для справки.

Изм.	Лист	N докум.	Подп.	Дата	Б12Г852.030СБ			
Разраб.		Гончаренко			Вилка	Лит.	Масса	Масштаб
Провер.		Извекова				У	1,7	1:2
Т.контр.		Севрюков			Сборочный чертеж	Лист	Листов 1	
Нач.отд.		Коверченко				Госстрой СССР Харьковский Сантехпроект		
Н.контр.		Севрюков						
Утв.								

Формат А3

Б12Г852.007

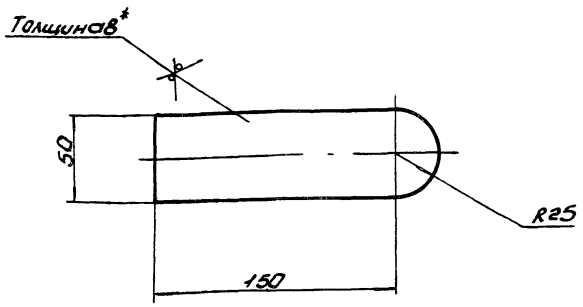

1. Предельные отклонения размеров ± IT16/2.
2.* Размеры для справки.

Изм.	Лист	N докум.	Подп.	Дата	Б12Г852.007			
Разраб.		Гончаренко			Ушко	Лит.	Масса	Масштаб
Провер.		Извекова				У	0,6	1:2
Т.контр.		Севрюков				Лист	Листов 1	
Нач.отд.		Коверченко				Госстрой СССР Харьковский Сантехпроект		
Н.контр.		Севрюков			Лист 8 ГОСТ 19903-74 В СЗ ГОСТ 14637-79			
Утв.								

Формат А3

Инв.№подл. | Подп. и дата | Взам.инв.№ | Инв.№дубл. | Подп. и дата

Б12Г852.008

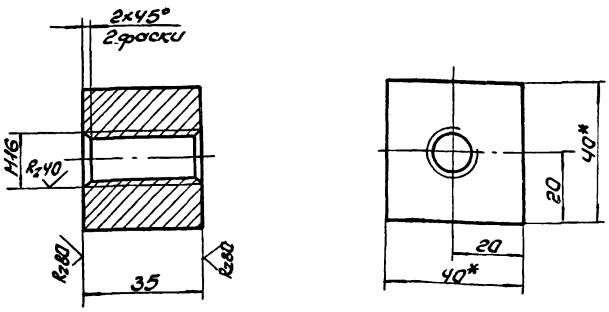

1. Предельные отклонения размеров ± IT14/2.
2.* Размеры для справки.

Изм.	Лист	N докум.	Подп.	Дата	Б12Г852.008			
Разраб.		Гончаренко			Втулка	Лит.	Масса	Масштаб
Провер.		Извекова				У	0,38	1:1
Т.контр.		Севрюков				Лист	Листов 1	
Нач.отд.		Коверченко				Госстрой СССР Харьковский Сантехпроект		
Н.контр.		Севрюков			Ч0 ГОСТ 2594-71 квадрат В СЗ ГОСТ 535-79			
Утв.								

Формат А3

Формат	Зона	Поз.	Обозначение	Наименование	Кол.	Примеч.
				Документация		
А4			Б12Г852.040СБ	Сборочный чертеж		
				Детали		
А4		1	Б12Г852.009	Шпилька	1	
				Стандартные изделия		
		2		Гайка М16,5 ГОСТ 5915-70	1	0,033 кг
				Материалы		
				Металл наплавленный		0,019 кг

Инв.№подл. | Подп. и дата | Взам.инв.№ | Инв.№дубл. | Подп. и дата

Изм.	Лист	N докум.	Подп.	Дата	Б12Г852.040			
Разраб.		Гончаренко			Стяжка	Лит.	Лист	Листов
Провер.		Извекова				У	1	1
Нач.отд.		Коверченко				Госстрой СССР Харьковский Сантехпроект		
Н.контр.		Севрюков						
Утв.								

Формат А3

Форм.	Зона	Поз.	Обозначение	Наименование	Кол.	Примеч.
				Документация		
А3			Б12Г852.050 СБ	Сборочный чертеж		
				Детали		
А4		1	Б12Г852.011	Косынка	2	
Б4		2	Б12Г852.012	Балка	2	0,68кг
				Уголок Б-50х50х5 ГОСТ 8509-86		
				ВСт3 ГОСТ 535-79		
				ℓ=180		
Б4		3	Б12Г852.013	Стяжка	2	0,55кг
				Уголок Б-50х50х5 ГОСТ 8509-86		
				ВСт3 ГОСТ 535-79		
				ℓ=144		
Б4		4	Б12Г852.014	Балка	2	1,33кг
				Уголок Б-50х50х5 ГОСТ 8509-86		
				ВСт3 ГОСТ 535-79		
				ℓ=350		
Б4		5	Б12Г852.015	Плита	1	1,1кг
				Лист Б-ПН-3 ГОСТ 19903-74		
				ВСт3 ГОСТ 16523-70		
				210х220		
			Переменные данные для исполнений			
				Б12Г852.050		
Б4		6	Б12Г852.016	Стойка	2	9,5кг
				Швеллер 8 ГОСТ 8240-72		
				ВСт3 ГОСТ 535-79		
				ℓ=1364		

Изм.	Лист	N Докум.	Подп.	Дата
Разраб.		Гончаренко		
Провер.		Извекова		
Нач. отд.		Коверченко		
Н. контр.		Севрюков		
Утв.				

Б12Г852.050

Рама

Лит.	Лист	Листов
И	1	2

Госстрой СССР Харьковский Сантехпроект

Формат А4

Форм.	Зона	Поз.	Обозначение	Наименование	Кол.	Примеч.
				Б12Г852.050-01		
Б4		6	Б12Г852.017	Стойка	2	3,92кг
				Швеллер 8 ГОСТ 8240-72		
				ВСт3 ГОСТ 535-79		
				ℓ=560		
				Б12Г852.050-02		
Б4		6	Б12Г852.018	Стойка	2	2,6кг
				Швеллер 8 ГОСТ 8240-72		
				ВСт3 ГОСТ 535-79		
				ℓ=370		
				Б12Г852.000-03		
Б4		6	Б12Г852.019	Стойка	2	3,71кг
				Швеллер 8 ГОСТ 8240-72		
				ВСт3 ГОСТ 535-79		
				ℓ=530		
				Материалы		
				Металл наплавленный		0,7кг

Инв. N подл. | Подп. и дата | Взам. инв. N | Инв. N дубл. | Подп. и дата

Изм.	Лист	N Докум.	Подп.	Дата

Б12Г852.050

Лист 2

Формат А4

Б12Г852.050 СБ

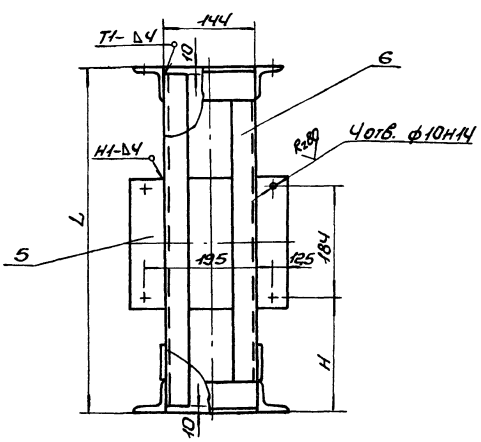

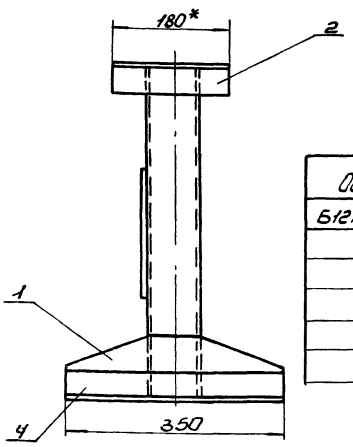

Обозначение	L	H	Масса кг
Б12Г852.050	1384	300	26,7
-01	580	220	15,56
-02	390	120	12,92
-03	550	250	15,15

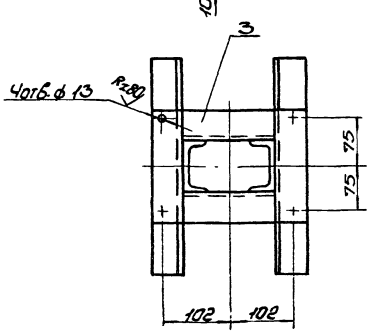

1. Предельные отклонения размеров ± $\frac{IT16}{2}$.
2. Сварные швы по ГОСТ 5264-80 электроды Э-42 ГОСТ 9467-75.
3. Обработка поверхностей реза деталей Б4-$\sqrt{R_z 320}$, остальное-$\sqrt{}$.
4.* Размер для справки.

Б12Г852.050СБ

Изм.	Лист	N Докум.	Подп.	Дата
Разраб.		Гончаренко		
Провер.		Извекова		
Т. контр.		Севрюков		
Нач. отд.		Коверченко		
Н. контр.		Севрюков		
Утв.				

Рама
Сборочный чертеж.

Лит.	Масса	Масштаб
И	см. таблицу	—

Лист | Листов 1

Госстрой СССР Харьковский Сантехпроект

23935-24 25 Формат А3

Форм.	Зона	Поз.	Обозначение	Наименование	Кол.	Примечание
				Документация		
А2			Б12Г853.000 СБ	Сборочный чертеж		
А3			Б12Г853.000 ВС	Ведомость спецификаций		
				Сборочные единицы		
А4		1	Б12Г853.010	Тяга	1	
А4		2	Б12Г852.050-01	Рама	1	
				Детали		
А4		3	Б12Г853.001	Кронштейн	1	
				Стандартные изделия		
		4		Болт М8х25.58 ГОСТ7798-70	4	0,015кг
		5		Гайка М8.5 ГОСТ5915-70	4	0,005кг
		6		Шайба 8.65Г ГОСТ6402-70	4	0,001кг
		7		Болт М12х40.58 ГОСТ7798-70	4	0,053кг
		8		Гайка М12.5 ГОСТ5915-70	4	0,015кг
		9		Шайба 12.65Г ГОСТ6402-70	4	0,003кг
				Материалы		
				Металл наплавленный		0,1кг

Изм.	Лист	N Докум.	Подп.	Дата
Разраб.		Гончаренко		
Провер.		Извекова		
Нач. отд.		Коверченко		
Н. контр.		Севрюков		
Утв.				

Б12Г853.000

Сочленение привода МЭО 100/25 – 0,25р с направляющим аппаратом дымососа ДН-10У.

Лит.	Лист	Листов
и		1

Госстрой СССР Харьковский Сантехпроект

Формат А4

Форм.	Зона	Поз.	Обозначение	Наименование	Кол.	Примечание
				Документация		
А3			Б12Г853.010 СБ	Сборочный чертеж		
				Сборочные единицы		
А4		1	Б12Г853.020	Штанга	1	
А4		2	Б12Г852.030	Вилка	1	
А4		3	Б12Г852.040	Стяжка	1	
				Детали		
А4		4	Б12Г852.002	Гайка левая	1	
А4		5	Б12Г853.002	Палец	1	
А4		6	Б12Г852.003	Палец	1	
				Стандартные изделия		
		7		Гайка М16.5 ГОСТ5915-70	1	0,033кг
		8		Шайба 12.01 ГОСТ11371-78	2	0,006кг
		9		Шплинт 3,2х20 ГОСТ397-79	2	0,0013кг

Подп. и дата | Инв. N дубл. | Взам. инв. N | Подп. и дата | Инв. N подл.

Изм.	Лист	N Докум.	Подп.	Дата
Разраб.		Гончаренко		
Провер.		Извекова		
Нач. отд.		Коверченко		
Н. контр.		Севрюков		
Утв.				

Б12Г853.010

Тяга

Лит.	Лист	Листов
и		1

Госстрой СССР Харьковский Сантехпроект

Формат А4

Форм.	Зона	Поз.	Обозначение	Наименование	Кол.	Примечание
				Документация		
А3			Б12Г853.020СБ	Сборочный чертеж		
				Детали		
А4		1	Б12Г852.004	Ушко	2	
А4		2	Б12Г852.005	Рычаг	1	
А4		3	Б12Г852.006	Бобышка	1	
				Материалы		
				Металл наплавленный		0,1кг

Изм.	Лист	N Докум.	Подп.	Дата
Разраб.		Гончаренко		
Провер.		Извекова		
Нач. отд.		Коверченко		
Контр.		Севрюков		
Утв.				

Б12Г853.020

Штанга

Лит.	Лист	Листов
и		1

Госстрой СССР Харьковский Сантехпроект

Формат А4

Б12Г852.011

$R_z 320$ √ (√)

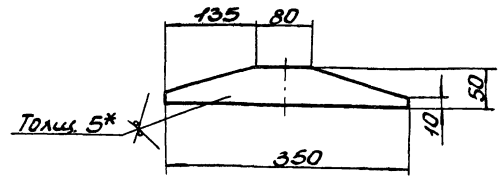

1. Предельные отклонения размеров $\pm \frac{IT16}{2}$.
2.* Размер для справки.

Подп. и дата | Инв. N дубл. | Взам. инв. N | Подп. и дата | Инв. N подл.

Изм.	Лист	N Докум.	Подп.	Дата
Разраб.		Гончаренко		
Провер.		Извекова		
Т. контр.		Севрюков		
Нач. отд.		Коверченко		
Н. контр.		Севрюков		
Утв.				

Б12Г852.001

Косынка

Лит.	Масса	Масштаб
и	0,4	1:5

Лист | Листов 1

Лист 5 ГОСТ 19903-74 / ВСЗ ГОСТ 14637-79

Госстрой СССР Харьковский Сантехпроект

23935-24 26

Формат А4

Б12Г853.000СБ

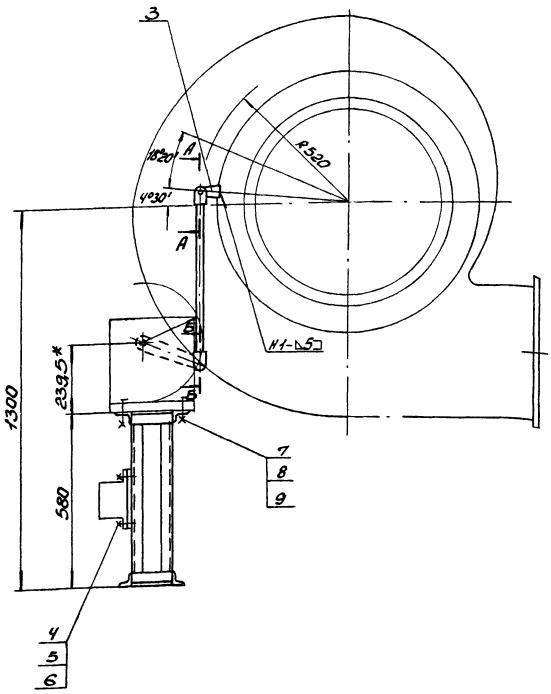

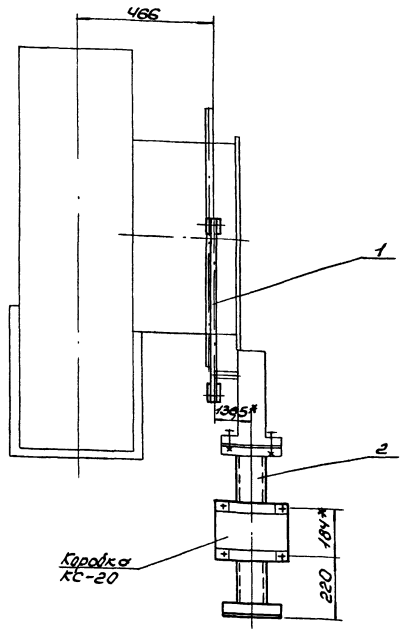

Схема кинематическая

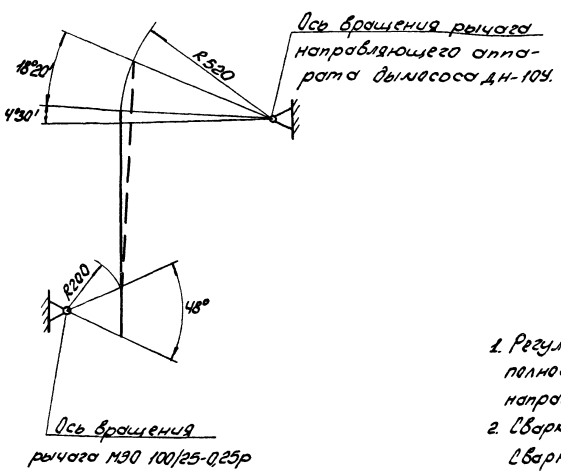

А-А
М1:2

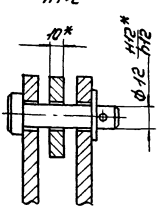

Б-Б
М1:2

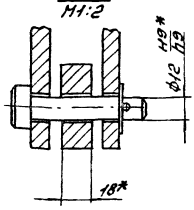

1. Регулировкой длины тяги обеспечить полное открывание и закрывание лопаток направляющего аппарата дымососа ДН-10У.
2. Сварку производить электродами Э-42 ГОСТ 9467-75. Сварной шов по ГОСТ 5264-80.
3.* Размеры для справки.

					Б12Г853.000СБ		
Изм.	Лист	N Докум.	Подп.	Дата	Сочленение привода МЭО 100/25-0,25р с направляющим аппаратом дымососа ДН-10У. Сборочный чертеж	Лит.	Масса	Масштаб
Разраб.		Гончаренко				И	21,4	1:10
Провер.		Извекова				Лист	Листов 1	
Т.контр.		Севрюков				Госстрой СССР, Харьковский Сантехпроект		
Нач.отд.		Коверченко						
Н.контр.		Севрюков						
Утв.								

23935-24 27 Формат А2

Нарядка	Обозначение	Наименование	Куда входит: Обозначение	Кол.	Общее кол.	Примечание
1	Б12Г853.000	Сочленение привода МЭО 100/25-0,25р				
2		с направляющим аппаратом дымо-				
3		соса ДН-10У				
4	Б12Г853.010	Тяга	Б12Г853.000	1	1	
5	Б12Г853.020	Штанга	Б12Г853.010	1	1	
6	Б12Г852.030	Вилка	Б12Г853.010	1	1	
7	Б12Г852.040	Стяжка	Б12Г853.010	1	1	
8	Б12Г852.050-01	Рама	Б12Г853.000	1	1	
9						
10						
11						
12						
13						
14						
15						
16						
17						
18						
19						
20						
21						
22						
23						
24						
25						
26						

Изм.	Лист	N Докум.	Подп.	Дата	Б12Г853.000ВС			
Разраб.		Гончаренко			Сочленение привода МЭО 100/25-0,25р с направляющим аппаратом дымососа ДН-10У. Ведомость спецификаций	Лит.	Лист	Листов
Провер.		Извекова				И		1
Нач. отд.		Коверченко				Госстрой СССР Харьковский Сантехпроект		
Н. контр.		Севрюков						
Утв.								

Б12Г852.040СБ

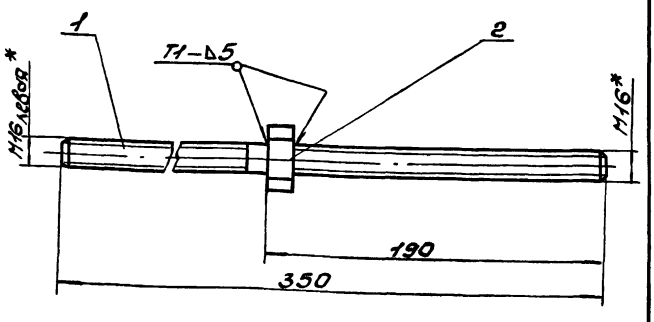

1. Сварку производить электродами Э-42 ГОСТ 9467-75.
Сварные швы по ГОСТ 5264-80.
2.* Размеры для справок.

Изм.	Лист	N Докум.	Подп.	Дата	Б12Г852.040СБ			
Разраб.		Гончаренко			Стяжка Сборочный чертеж	Лит.	Масса	Масшт.
Пров.		Извекова				И	0,65	1:2
Т. контр.		Севрюков				Лист	Листов 1	
Нач. отд.		Коверченко				Госстрой СССР Харьковский Сантехпроект		
Н. контр.		Севрюков						
Утв.								

Формат А4

Б12Г852.009

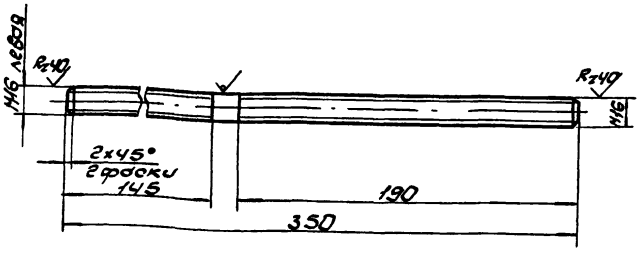

1. Предельные отклонения размеров $\frac{IT14}{2}$.
2.* Размер для справки.

Изм.	Лист	N Докум.	Подп.	Дата	Б12Г852.009			
Разраб.		Гончаренко			Шпилька	Лит.	Масса	Масшт.
Провер.		Извекова				И	0,6	1:2
Т. контр.		Севрюков				Лист	Листов 1	
Нач. отд.		Коверченко			Круг 16 ГОСТ 2590-71 / ВСт3 ГОСТ 535-79	Госстрой СССР Харьковский Сантехпроект		
Н. контр.		Севрюков						
Утв.								

Инв. № подл. | Подп. и дата | Взам. инв. № | Инв. № дубл. | Подп. и дата

23935-24 28

Формат А4

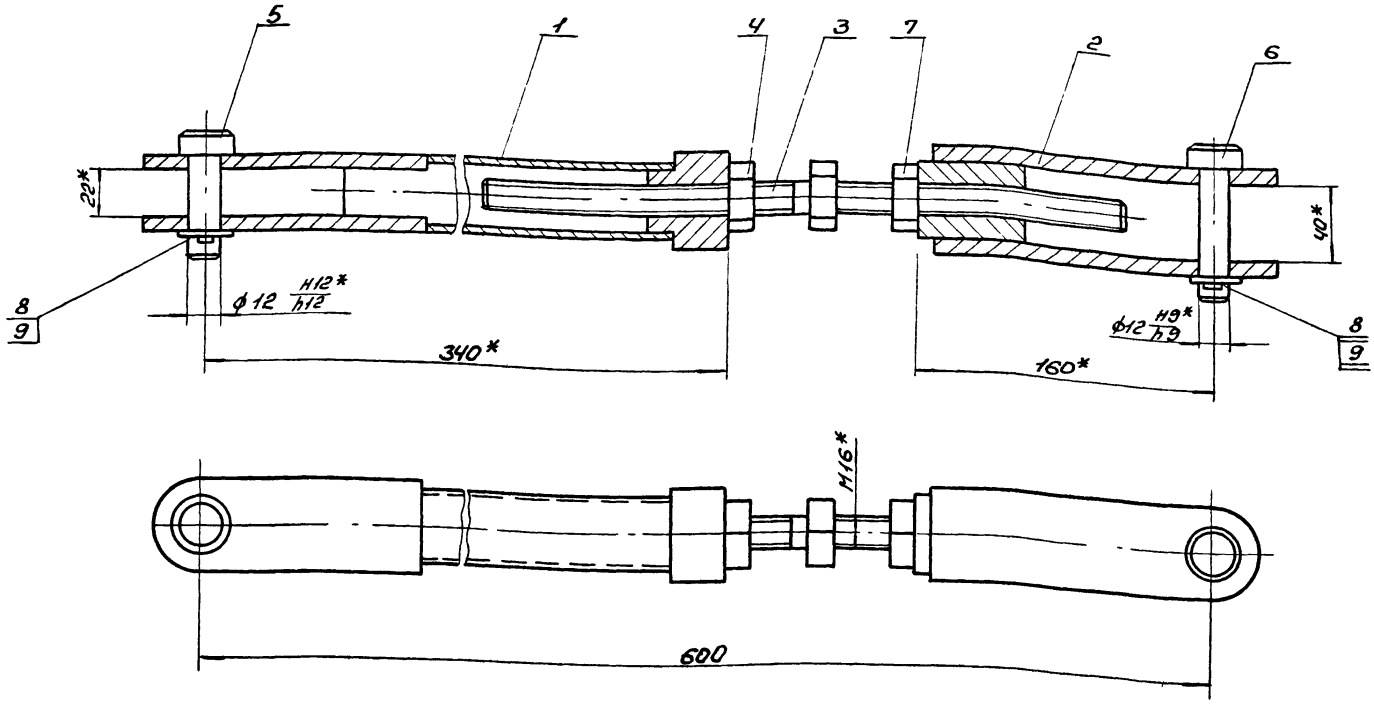

* Размеры для справки.

Изм.	Лист	N докум.	Подп.	Дата
Разраб.		Гончаренко		
Пров.		Узбекова		
Т.контр.		Себроков		
Нач.отд.		Соборченко		
Н.контр.		Себроков		
Утв.				

Тяга
Сборочный чертеж

Б12Г853.010СБ

Лит.	Масса	Масштаб
У	5,0	1:2

Лист | Листов 1

Госстрой СССР Харьковский Сантехпроект

Формат А3

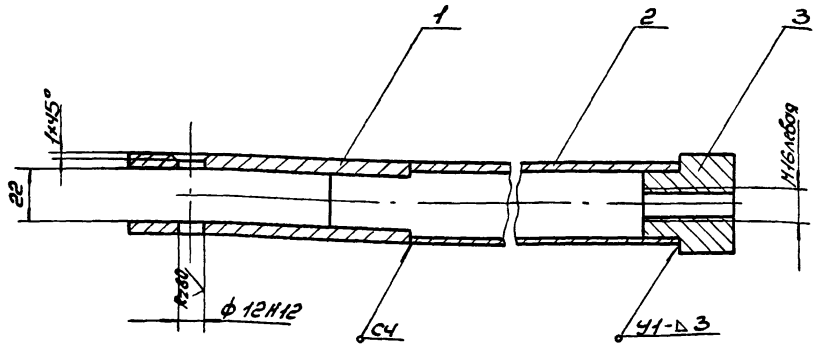

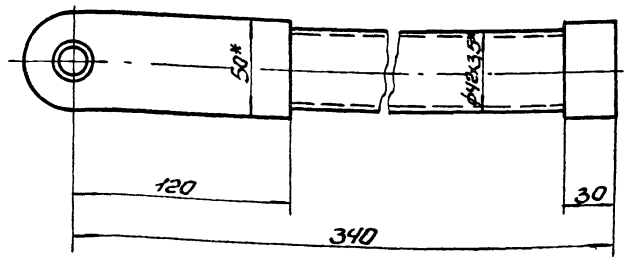

1. Сварку производить электродами Э-42 ГОСТ 9467-75. Сварные швы по ГОСТ5264-80.
2.* Размеры для справки.

Изм.	Лист	N докум.	Подп.	Дата
Разраб.		Гончаренко		
Пров.		Узбекова		
Т.контр.		Себроков		
Нач.отд.		Соборчыка		
Н.контр.		Себроков		
Утв.				

Штанга
Сборочный чертеж

Б12Г853.020СБ

Лит.	Масса	Масштаб
У	2,3	1:2

Лист | Листов 1

Госстрой СССР Харьковский Сантехпроект

Форм.	Зона	Поз.	Обозначение	Наименование	Кол.	Прим.
				Документация		
А4			Б12Г854.030СБ	Сборочный чертеж		
				Детали		
А4		1	Б12Г854.003	Рычаг	1	
А4		2	Б12Г854.004	Втулка	1	
				Материалы		
				Металл наплавленный Т		0,1кг

Изм.	Лист	N докум.	Подп.	Дата	Б12Г854.030		
Разраб.		Гончаренко			Кронштейн	Лит.	Лист	Листов
Пров.		Извекова				У		1
Нач.отд		Коверченко				Госстрой СССР Харьковский сантехпроект		
Н.контр.		Севрюков						
Утв.								

Формат А4

Форм.	Зона	Поз.	Обозначение	Наименование	Кол.	Примеч.
				Документация		
А2			Б12Г854.000СБ	Сборочный чертеж		
А3			Б12Г854.000ВС	Ведомость спецификаций		
				Сборочные единицы		
А4		1	Б12Г854.010	Тяга	1	
А4		2	Б12Г852.050-02	Рама	1	
А4		3	Б12Г854.030	Кронштейн	1	
				Детали		
А4		4	Б12Г854.001	Вал	1	
				Стандартные изделия		
		5		Болт М8х25.58		
				ГОСТ 7798-70	4	0.015кг
		6		Гайка М8.5 ГОСТ 5915-70	4	0.005кг
		7		Шайба 8.65Г ГОСТ 6402-70	4	0.001кг
		8		Болт М12х40.58		
				ГОСТ 7798-70	4	0.053кг
		9		Гайка М12.5 ГОСТ 5915-70	4	0.015кг
		10		Шайба 12.65Г		
				ГОСТ 6402-70	4	0.003кг
		11		Винт М8х14.58		
				ГОСТ 1476-84	1	
		12		Шпонка 12х8х50		
				ГОСТ 23360х78	1	0.038кг

Инв.№подл. | Подп. и дата | Взам.инв.№ | Инв.№дубл. | Подп. и дата

Изм.	Лист	N докум.	Подп.	Дата	Б12Г854.000		
Разраб.		Гончаренко			Сочленение привода МЭ0100/25-0.25 с клапаном 300х500.	Лит.	Лист	Листов
Пров.		Извекова				У		1
Нач.отд		Коверченко				Госстрой СССР Харьковский Сантехпроект		
Н.контр.		Севрюков						
Утв.								

Формат А4

Форм.	Зона	Поз.	Обозначение	Наименование	Кол.	Примеч.
				Документация		
А3			Б12Г854.010СБ	Сборочный чертеж		
				Сборочные единицы		
А4		1	Б12Г854.020	Штанга	1	
А4		2	Б12Г852.030	Вилка	1	
А4		3	Б12Г852.040	Стяжка	1	
				Детали		
А4		4	Б12Г852.002	Гайка левая	1	
А4		5	Б12Г853.002	Палец	1	
А4		6	Б12Г852.003	Палец	1	
				Стандартные изделия		
		7		Гайка М16.5		
				ГОСТ 5915-70	1	0.033кг
		8		Шайба 12.01		
				ГОСТ 11371-78	2	0.006кг
		9		Шплинт 3.2х20		
				ГОСТ 397-79	2	0.0013кг

Инв.№подл. | Подп. и дата | Взам.инв.№ | Инв.№дубл. | Подп. и дата

Изм.	Лист	N докум.	Подп.	Дата	Б12Г854.010		
Разраб.		Гончаренко			Тяга	Лит.	Лист	Листов
Пров.		Извекова				У		1
Нач.отд		Коверченко				Госстрой СССР Харьковский сантехпроект		
Н.контр.		Севрюков						
Утв.								

Формат А4

Форм.	Зона	Поз.	Обозначение	Наименование	Кол.	Примеч.
				Документация		
А3			Б12Г854.020СБ	Сборочный чертеж		
				Детали		
А4		1	Б12Г852.004	Ушко	2	
А4		2	Б12Г854.002	Рычаг	1	
А4		3	Б12Г852.006	Бобышка	1	
				Материалы		
				Металл наплавленный		

Инв.№подл. | Подп. и дата | Взам.инв.№ | Инв.№дубл. | Подп. и дата

Изм.	Лист	N докум.	Подп.	Дата	Б12Г854.020		
Разраб.		Гончаренко			Штанга	Лит.	Лист	Листов
Пров.		Извекова				У		1
Нач.отд		Коверченко				Госстрой СССР Харьковский сантехпроект		
Н.контр.		Севрюков						
Утв.								

Формат А4

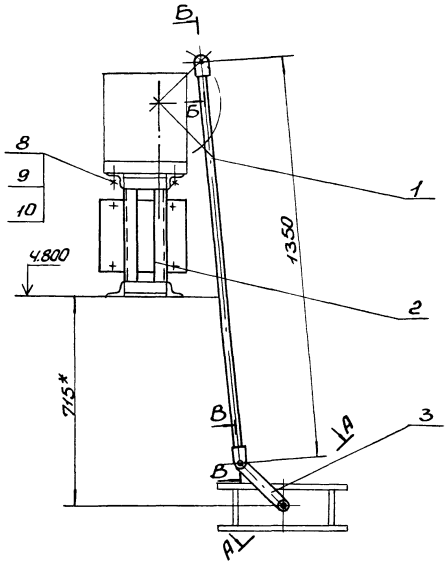

Схема кинематическая

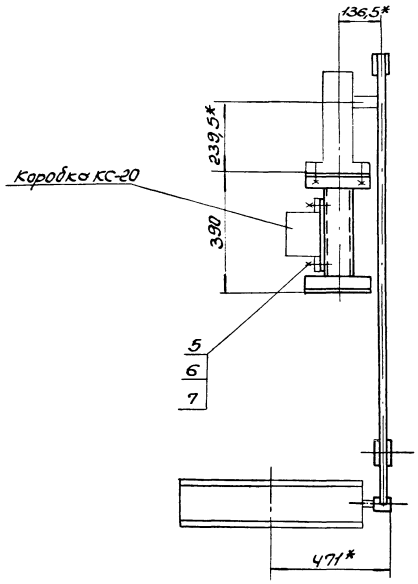

А-А повернуто
М1:2

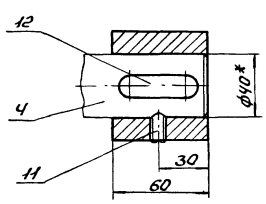

Б-Б
М1:2

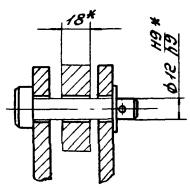

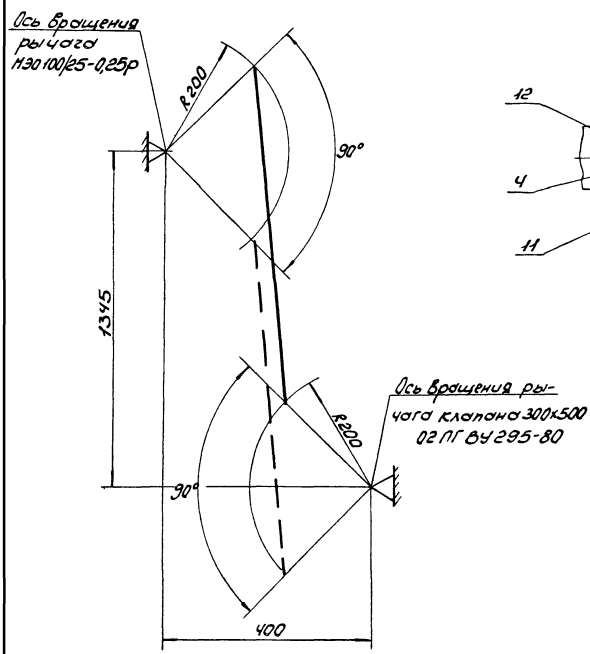

В-В
М1:2

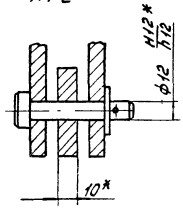

1. Регулировкой длины тяги обеспечить полное открывание и закрывание клапана.
2. * Размеры для справки.

					Б12Г854000СБ		
Изм.	Лист	№докум.	Подп.	Дата	Сочленение привода НЭ0100/25-0,25р с клапаном 300×500. Сборочный чертеж	Лит.	Масса	Масштаб
Разраб.		Гончаренко				У	22,8	1:10
Пров.		Извекова				Лист	Листов	
Т.контр.		Севрюков				Госстрой СССР Харьковский Сантехпроект		
Нач.отд.		Ковтунчик						
Н.контр.		Севрюков						
Утв.								

№ строки	Обозначение	Наименование	Куда входит: Обозначение	Кол.	Общее кол.	Примечание
1	Б12Г854.000	Сочленение привода МЭО 100/25-0,25р с				
2		клапаном 300×500				
3	Б12Г854.010	Тяга				
4	Б12Г854.020	Штанга	Б12Г854.000	1	1	
5	Б12Г852.030	Вилка	Б12Г854.010	1	1	
6	Б12Г852.040	Стяжка	Б12Г854.010	1	1	
7	Б12Г852.050-02	Рама	Б12Г854.010	1	1	
8	Б12Г854.030	Кронштейн	Б12Г854.000	1	1	
9			Б12Г854.000	1	1	
10						
11						
12						
13						
14						
15						
16						
17						
18						
19						
20						
21						
22						
23						
24						
25						
26						

Изм.	Лист	N Докум.	Подп.	Дата	Б12Г854.000ВС
Разраб.		Гончаренко			Сочленение привода МЭО 100/25-0,25р с клапаном 300×500. Ведомость спецификации
Провер.		Извекова			Лит. и; Лист; Листов 1
Нач.отд.		Коверченко			Госстрой СССР Харьковский Сантехпроект
Н.контр.		Севрюков			
Утв.					

Б12Г853.001

$R_z 320$ √(√)

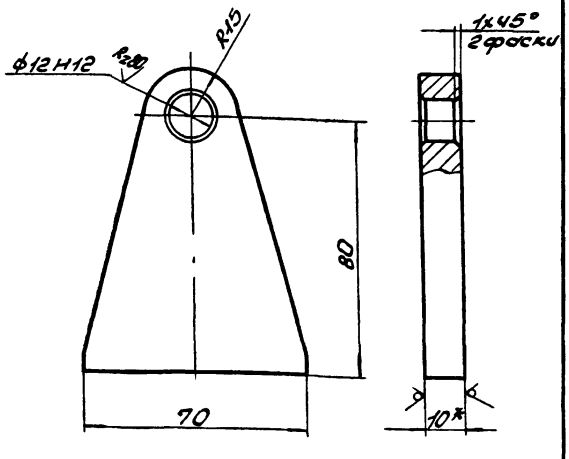

1. Неуказанные предельные отклонения размеров $\pm \frac{IT16}{2}$.
2* Размер для справки.

Изм.	Лист	N Докум.	Подп.	Дата	Кронштейн	Лит. и	Масса 0,35	Масштаб 1:1
Разраб.		Гончаренко						
Пров.		Извекова						
Т.контр.		Севрюков						
Нач.отд.		Коверченко						
Н.контр.		Севрюков						
Утв.								

Лист 10 ГОСТ 19903-74 ВСт3 ГОСТ 14637-79

Лист; Листов 1; Госстрой СССР Харьковский Сантехпроект

Формат А4

Б12Г853.002

$R_z 80$ √(√)

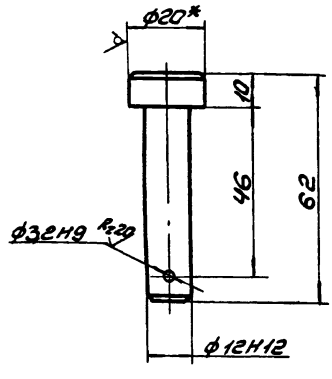

1. Неуказанные предельные отклонения размеров $\pm \frac{IT14}{2}$.
2* Размер для справки.

Изм.	Лист	N Докум.	Подп.	Дата	Палец	Лит. и	Масса 0,07	Масшт. 1:1
Разраб.		Гончаренко						
Пров.		Извекова						
Т.контр.		Севрюков						
Нач.отд.		Коверченко						
Н.контр.		Севрюков						
Утв.								

Круг 20 ГОСТ 2590-71 ВСт3 ГОСТ 535-79

Лист; Листов 1; Госстрой СССР Харьковский Сантехпроект

Инв. N подл. | Подп. и дата | Взам. инв. N | Инв. N дубл. | Подп. и дата

23935-24 32 Формат А4

Б12Г854.010СБ

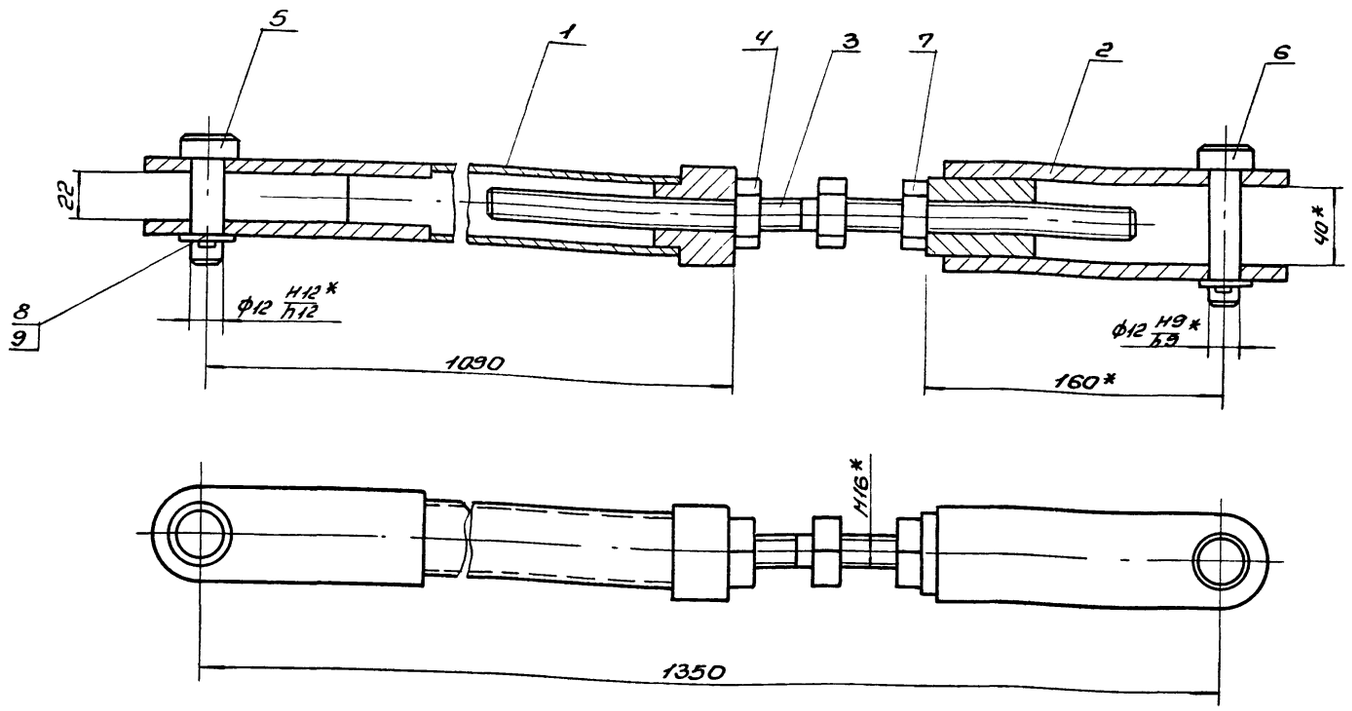

* Размеры для справки.

					Б12Г854.010СБ			
Изм.	Лист	N Докум.	Подп.	Дата	Тяга Сборочный чертеж	Лит.	Масса	Масштаб
Разраб.		Гончаренко				И	7,5	1:2
Пров.		Извекова				Лист	Листов 1	
Т.контр.		Севрюков				Госстрой СССР Харьковский Сантехпроект		
Нач.отд.		Коверченко						
Н.контр.		Севрюков						
Утв.								

Формат А3

Б12Г854.020СБ

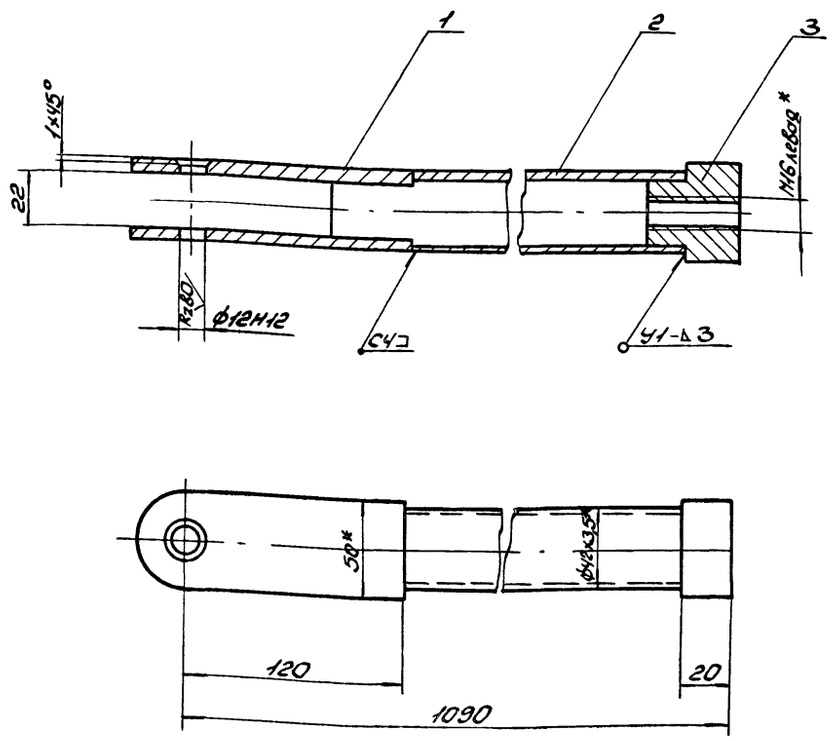

1. Сварку производить электродами Э-42 ГОСТ 9467-75.
Сварные швы по ГОСТ 5264-80.
2.* Размеры для справок.

					Б12Г854.020СБ			
Изм.	Лист	N Докум.	Подп.	Дата	Штанга Сборочный чертеж	Лит.	Масса	Масштаб
Разраб.		Гончаренко				И	4,8	1:2
Пров.		Извекова				Лист	Листов 1	
Т.контр.		Севрюков				Госстрой СССР Харьковский Сантехпроект		
Нач.отд.		Коверченко						
Н.контр.		Севрюков						
Утв.								

23935-24 33 Формат А3

Б12Г854.001

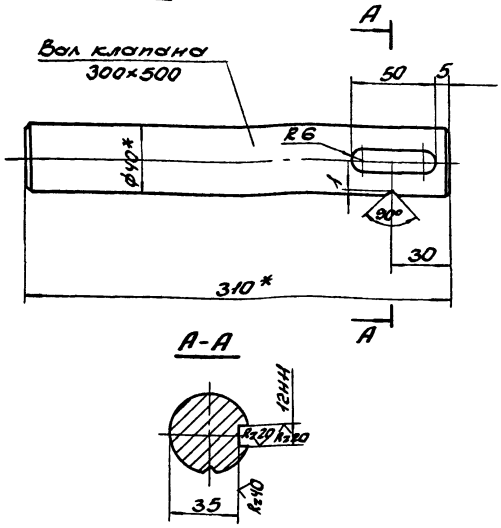

Неуказанные предельные отклонения размеров $\pm \frac{IT14}{2}$.

Изм.	Лист	N докум.	Подп.	Дата
Разраб.		Гончаренко		
Пров.		Извекова		
Т.контр.		Севрюков		
Нач.отд.		Коверченко		
Н.контр.		Севрюков		
Утв.				

Вал

Лит.	Масса	Масштаб
У	–	1:2
Лист	Листов 1	

Госстрой СССР Харьковский Сантехпроект

Формат А4

Б12Г854.002

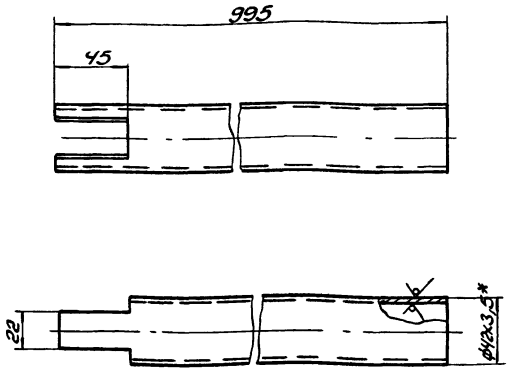

1. Предельные отклонения размеров $\pm \frac{IT16}{2}$.
2. * Размер для справки.

Изм.	Лист	N докум.	Подп.	Дата
Разраб.		Гончаренко		
Пров.		Извекова		
Т.контр.		Севрюков		
Нач.отд.		Коверченко		
Н.контр.		Севрюков		
Утв.				

Рычаг

Лит.	Масса	Масштаб
У	3,3	1:2
Лист	Листов 1	

Труба Ч2х3,5 ГОСТ 8734-75 / В20 ГОСТ 8733-74

Госстрой СССР Харьковский Сантехпроект

Формат А4

Б12Г854.030СБ

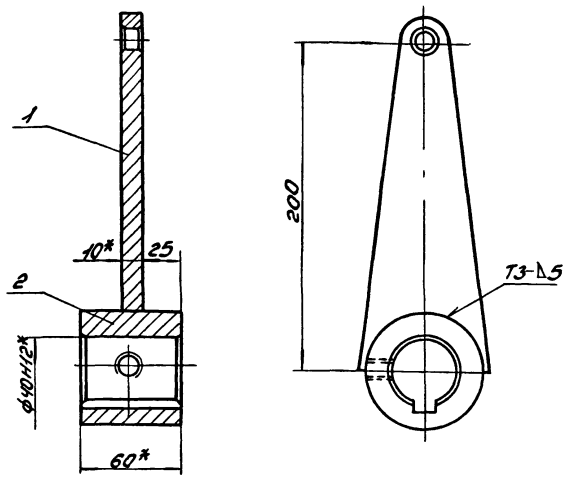

1. Сварку производить электродами Э-42 ГОСТ 9467-75. Сварной шов по ГОСТ 5264-80.
2. Предельные отклонения размеров $\pm \frac{IT16}{2}$.
3. * Размеры для справки.

Изм.	Лист	N докум.	Подп.	Дата
Разраб.		Гончаренко		
Пров.		Извекова		
Т.контр.		Севрюков		
Нач.отд.		Коверченко		
Н.контр.		Севрюков		
Утв.				

Кронштейн
Сборочный чертеж

Лит.	Масса	Масштаб
У	2,0	1:2
Лист	Листов 1	

Госстрой СССР Харьковский Сантехпроект

Формат А4

Б12Г854.003

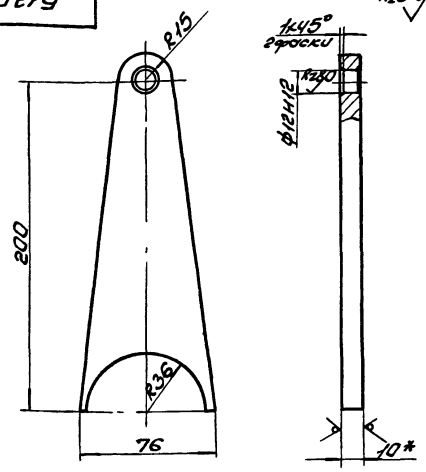

1. Неуказанные предельные отклонения размеров $\pm \frac{IT16}{2}$.
2. * Размер для справки.

Изм.	Лист	N докум.	Подп.	Дата
Разраб.		Гончаренко		
Пров.		Извекова		
Т.контр.		Севрюков		
Нач.отд.		Коверченко		
Н.контр.		Севрюков		
Утв.				

Рычаг

Лит.	Масса	Масштаб
У	0,7	1:2
Лист	Листов 1	

Лист 10 ГОСТ 19903-74 / Лист 80.3 ГОСТ 14637-79

Госстрой СССР Харьковский Сантехпроект

Формат А4

Форм.	Зона	Поз.	Обозначение	Наименование	Кол.	Примеч.
				Документация		
А2			Б12Г855.000СБ	Сборочный чертеж		
А3			Б12Г855.000ВС	Ведомость спецификаций		
А3			Б12Г855.000ВП	Ведомость покупных изделий		
				Сборочные единицы		
А4		1	Б12Г855.010	Кронштейн	1	
А4		2	Б12Г855.020	Коромысло	1	
А4		3	Б12Г852.010	Тяга	1	
А4		4	Б12Г855.030	Тяга	1	
А4		5	Б12Г852.050-03	Рама	1	
				Детали		
А4		6	Б12Г855.001	Ось	1	
				Стандартные изделия		
		7		Шайба 16,05 ГОСТ 11371-78	2	0,011кг
		8		Шплинт 3,2×22 ГОСТ 397-79	2	0,001кг
		9		Болт М12×40.46 ГОСТ 7798-70	4	0,053кг
		10		Гайка М12,5 ГОСТ 5915-70	4	0,015кг
		11		Шайба 12.65Г ГОСТ 6402-70	4	0,003кг
		12		Болт М8×25,46 ГОСТ 7798-70	4	0,016кг
		13		Гайка М8,5 ГОСТ 5915-70	4	0,005кг
		14		Шайба 8,65Г ГОСТ 6402-70	4	0,001кг
				Материалы		
				Металл наплавленный		0,15кг

Б12Г855.000

Изм.	Лист	N Докум.	Подп.	Дата
Разраб.		Извекова		
Провер.		Гончаренко		
Нач.отд.		Коверченко		
Н.контр.		Севрюков		
Утв.				

Установка привода МЭО 100/25 - 0,25р к забрасывателю ПМЗ-600

Лит.	Лист	Листов
У		1

Госстрой СССР Харьковский Сантехпроект

Формат А4

Форм.	Зона	Поз.	Обозначение	Наименование	Кол.	Примеч.
				Документация		
А4			Б12Г855.010СБ	Сборочный чертеж		
				Детали		
А4		1	Б12Г855.002	Стойка	2	
А4		2	Б12Г855.003	Плита		
				Лист 6ПН-10 ГОСТ 19903-74		
				ВСт3 ГОСТ 14637-79		
				170×300	1	4,0кг
А4		3	Б12Г855.004	Ребро	2	
				Материалы		
				Металл наплавленный		0,2кг

Б12Г855.010

Изм.	Лист	N Докум.	Подп.	Дата
Разраб.		Извекова		
Провер.		Гончаренко		
Нач.отд.		Коверченко		
Н.контр.		Севрюков		
Утв.				

Кронштейн

Лит.	Лист	Листов
У		1

Госстрой СССР Харьковский Сантехпроект

Формат А4

Инв. N подл. | Подп. и дата | Взам. инв. N | Инв. N дубл. | Подп. и дата

Б12Г855.010СБ

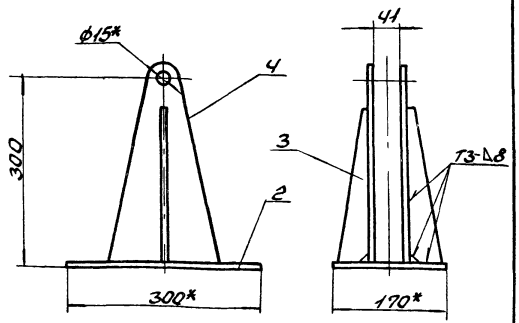

1. Предельные отклонения размеров ± $\frac{IT16}{2}$.
2. Сварные швы по ГОСТ 5264-80. Электроды Э-42 ГОСТ 9467-75.
3.* Размеры для справки.

Б12Г855.010СБ

Изм.	Лист	N Докум.	Подп.	Дата
Разраб.		Извекова		
Провер.		Гончаренко		
Т.контр.		Севрюков		
Нач.отд.		Коверченко		
Н.контр.		Севрюков		
Утв.				

Кронштейн Сборочный чертеж

Лит.	Масса	Масшт.
У	10,8	1:5

Лист | Листов 1

Госстрой СССР Харьковский Сантехпроект

Формат А4

Б12Г855.002

Rz320 √(√)

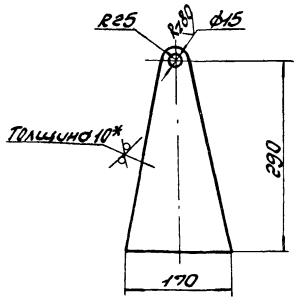

1. Предельные отклонения размеров ± $\frac{IT16}{2}$.
2.* Размер для справки.

Б12Г855.002

Изм.	Лист	N Докум.	Подп.	Дата
Разраб.		Извекова		
Провер.		Гончаренко		
Т.контр.		Севрюков		
Нач.отд.		Коверченко		
Н.контр.		Севрюков		
Утв.				

Стойка

Лит.	Масса	Масшт.
У	2,7	1:5

Лист | Листов 1

Лист Б-ПН-10 ГОСТ 19903-74 ВСт3 ГОСТ 14637-79

Госстрой СССР Харьковский Сантехпроект

23935-24 35

Формат А4

Инв. N подл. | Подп. и дата | Взам. инв. N | Инв. N дубл. | Подп. и дата

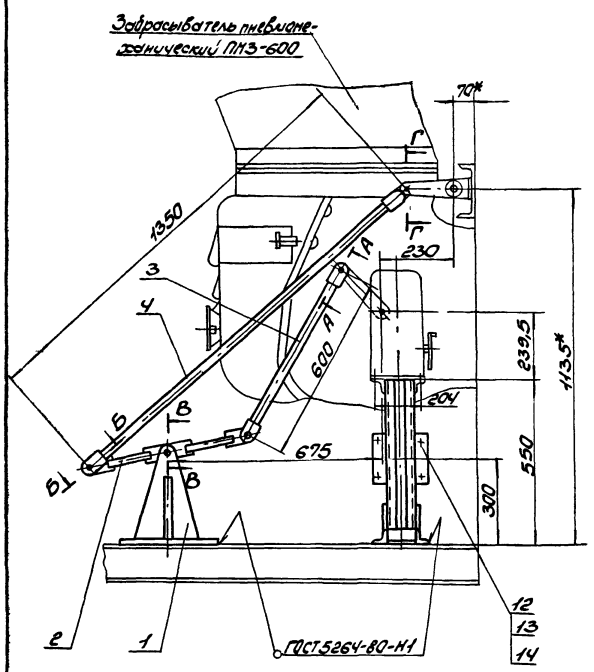

Схема кинематическая

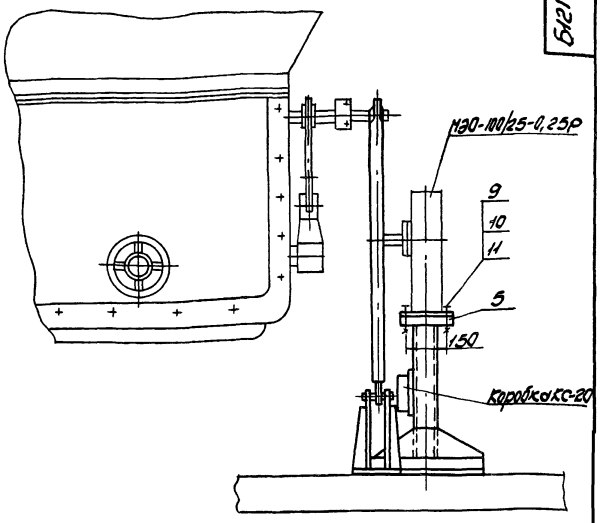

А-А
М1:2

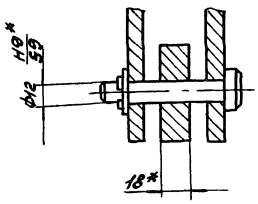

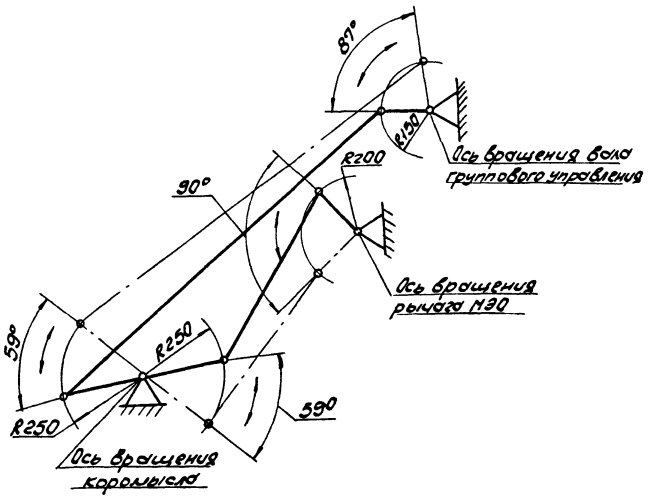

В-В
М1:2

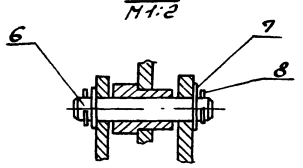

1. Сочленение выполнено к топливопроводу котла КЕ-10-14С.
2. Регулировкой длины тяги (поз. 3) обеспечить работу механизма поворота.
3. Электроды Э-42 ГОСТ 9467-75.
4.* Размеры для справки.

Г-Г
М1:1

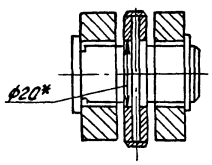

Б-Б
М1:2

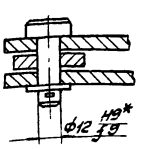

					Б12Г855.000СБ			
Изм.	Лист	N Докум.	Подп.	Дата	Установка привода МЭО-100/25-0,25р к забрасывателю ПМЗ-600. Сборочный чертеж	Лит.	Масса	Масшт.
Разраб.		Гончаренко						
Провер.		Извекова				И	37,5	1:10
Т.контр.		Севрюков				Лист	Листов 1	
Нач.отд.		Коверченко				Госстрой СССР Харьковский Сантехпроект		
Н.контр.		Севрюков						
Утв.								

№ строки	Наименование	Обозначение документа на поставку	Поставщик	Куда входит (обозначение)	Количество: На изделие	В комплекты	На регулировки	Всего	Примечание
1	Болты	ГОСТ 7798-70							
2	М8х25,46			Б12Г 855.000	4			4	
3	М12х40,46			Б12Г 855.000	4			4	
4									
5	Гайки	ГОСТ 5915-70							
6	М8,5			Б12Г 855.000	4			4	
7	М12,5			Б12Г 855.000	4			4	
8	М16,5			Б12Г 852.010	2			2	
9									
10	Шайбы	ГОСТ 11371-78							
11	12.05			Б12Г 852.010; Б12Г 855.030	3			3	
12	16.05			Б12Г 855.000	2			2	
13									
14	Шайбы	ГОСТ 6402-70							
15	8,65Г			Б12Г 855.000	4			4	
16	12,65Г			Б12Г 855.000	4			4	
17									
18	Шплинт 3,2х22	ГОСТ 397-79		Б12Г 855.000 Б12Г 852.010, Б12Г 855.030	5			5	
19									

Изм.	Лист	№ докум.	Подп.	Дата	Б12Г 855.000 ВП			
Разраб.		Извекова			Установка привода МЭО-100/25-0,25р к забрасывателю ПМЗ-600. Ведомость покупных изделий.	Лит.	Лист	Листов
Провер.		Гончаренко				И		1
Нач. отд.		Коверченко				Госстрой СССР, Харьковский Сантехпроект		
Н. контр.		Севрюков						
Утв.								

Формат А3

№ строки	Обозначение	Наименование	Куда входит: Обозначение	К-во		Примечание
1	Б12Г 855.000	Установка привода МЭО-100/25-0,25р				
2		к забрасывателю ПМЗ-600		1	1	
3	Б12Г 855.010	Кронштейн	Б12Г 855.000	1	1	
4	Б12Г 855.020	Коромысло	Б12Г 855.000	1	1	
5	Б12Г 852.010	Тяга	Б12Г 855.000	1	1	
6	Б12Г 853.020	Штанга	Б12Г 852.010	1	1	
7	Б12Г 852.030	Вилка	Б12Г 852.010	1	1	
8	Б12Г 852.040	Стяжка	Б12Г 852.010	1	1	
9	Б12Г 855.030	Тяга	Б12Г 855.000	1	1	
10	Б12Г 852.050-03	Рама	Б12Г 855.000	1	1	

Изм.	Лист	№ докум.	Подп.	Дата	Б12Г 855.000 ВС			
Разраб.		Извекова			Установка привода МЭО-100/25-0,25р к забрасывателю ПМЗ-600. Ведомость спецификаций	Лит.	Лист	Листов
Провер.		Гончаренко				И		1
Нач. отд.		Коверченко				Госстрой СССР, Харьковский Сантехпроект		
Н. контр.		Севрюков						
Утв.								

23935-24 37 Формат А3

Б12Г855.004

Rz320 √(√)

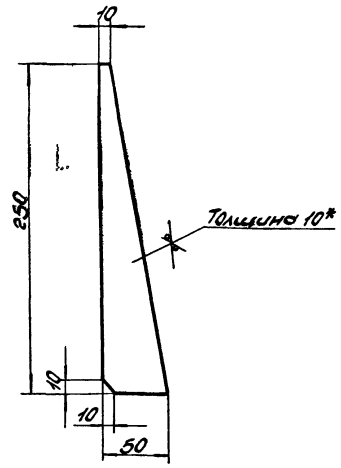

1. Предельные отклонения размеров ± IT16/2.
2.* Размер для справки.

Изм.	Лист	N докум.	Подп.	Дата
Разраб.		Извекова		
Провер.		Юнчаренко		
Т.контр.		Севрюков		
Нач.отд.		Ковеченко		
Н.контр.		Севрюков		
Утв.				

Ребро

Лит.	Масса	Масштаб
У	0,6	1:2,5

Лист Б-ПН-10 ГОСТ 19903-74 / Ст3 ГОСТ 14637-79

Лист | Листов 1

Госстрой СССР Харьковский Сантехпроект

Формат А4

Поз.	Обозначение	Наименование	Кол.	Примеч.
		Документация		
А4	Б12Г855.020СБ	Сборочный чертеж		
		Детали		
А4	1	Б12Г855.005	Ушко	2
А4	2	Б12Г855.006	Трубка	2
А4	3	Б12Г855.007	Планка	1
А4	4	Б12Г855.008	Ступица	1
		Материалы		
		Металл наплавленный		0,07кг

Инв.№ подл. | Подп. и дата | Взам.инв.№ | Инв.№ дубл. | Подп. и дата

Б12Г855.020

Изм.	Лист	N докум.	Подп.	Дата
Разраб.		Извекова		
Провер.		Юнчаренко		
Нач.отд.		Ковеченко		
Н.контр.		Севрюков		
Утв.				

Коромысло

Лит.	Лист	Листов
У		1

Госстрой СССР Харьковский Сантехпроект

Формат А4

Б12Г855.020СБ

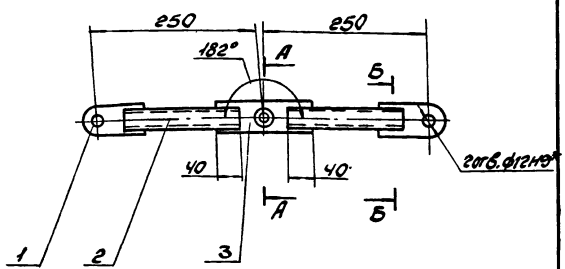

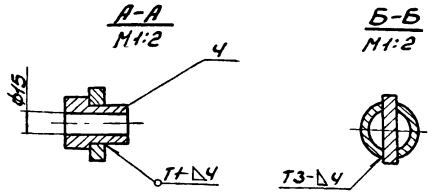

1. Сварные швы по ГОСТ 5264-80. Электроды Э-42 ГОСТ 9467-75.
2.* Размеры для справки.

Изм.	Лист	N докум.	Подп.	Дата
Разраб.		Извекова		
Провер.		Юнчаренко		
Т.контр.		Севрюков		
Нач.отд.		Ковеченко		
Н.контр.		Севрюков		
Утв.				

Коромысло
Сборочный чертеж

Лит.	Масса	Масштаб
У	23,5	1:5

Лист | Листов 1

Госстрой СССР, Харьковский Сантехпроект

Формат А4

Б12Г855.005

Rz320 √(√)

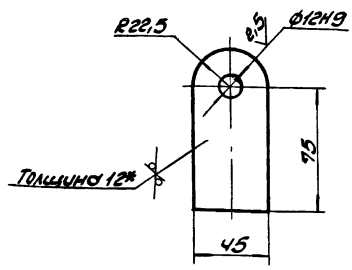

1. Предельные отклонения размеров ± IT16/2.
2.* Размер для справки.

Изм.	Лист	N докум.	Подп.	Дата
Разраб.		Извекова		
Провер.		Юнчаренко		
Т.контр.		Севрюков		
Нач.отд.		Ковеченко		
Н.контр.		Севрюков		
Ут. 3				

Ушко

Лит.	Масса	Масштаб
У	0,4	1:2

Лист С-ПН-12 ГОСТ 19903-74 / Ст3 ГОСТ 14637-79

Лист | Листов 1

Госстрой СССР Харьковский Сантехпроект

23935-24 38

Формат А4

Инв.№ подл. | Подп. и дата | Взам.инв.№ | Инв.№ дубл. | Подп. и дата

Б12Г855.006

Rz320 √(√)

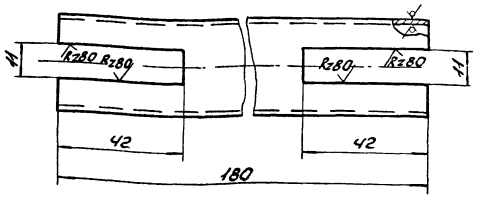

Предельные отклонения размеров ± IT16/2.

Изм.	Лист	№ докум.	Подп.	Дата
Разраб.		Узбеков		
Провер.		Гончаренко		
Т.контр.		Сбруков		
Нач.отд.		Кобрученко		
Н.контр.		Сбруков		
Утв.				

Б12Г855.006

Трубка

Лит.	Масса	Масшт.
У	0,4	1:1
Лист	Листов 1	

Труба 32х3 ГОСТ 8934-75 / В20 ГОСТ 8733-74

Госстрой СССР Харьковский Сантехпроект

Формат А4

Б12Г855.007

Rz320 √(√)

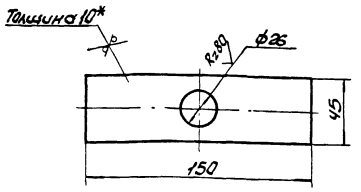

1. Предельные отклонения размеров ± IT16/2.
2.* Размер для справки.

Изм.	Лист	№ докум.	Подп.	Дата
Разраб.		Узбеков		
Провер.		Гончаренко		
Т.контр.		Сбруков		
Нач.отд.		Кобрученко		
Н.контр.		Сбруков		
Утв.				

Б12Г855.007

Планка

Лит.	Масса	Масшт.
У	0,53	1:2
Лист	Листов 1	

Лист 8-ПН-10 ГОСТ 19903-74 / Ст3 ГОСТ 14637-79

Госстрой СССР Харьковский Сантехпроект

Формат А4

Инв.№подл. | Подп. и дата | Взам.инв.№ | Инв.№дубл. | Подп. и дата

Б12Г855.008

Rz80 √(√)

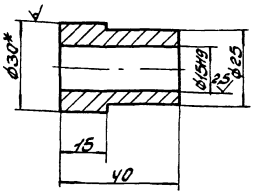

1. Предельные отклонения размеров ± IT16/2.
2.* Размер для справки.

Изм.	Лист	№ докум.	Подп.	Дата
Разраб.		Узбеков		
Провер.		Гончаренко		
Т.контр.		Сбруков		
Нач.отд.		Кобрученко		
Н.контр.		Сбруков		
Утв.				

Б12Г855.008

Ступица

Лит.	Масса	Масшт.
У	0,15	1:1
Лист	Листов 1	

Круг В30 ГОСТ 2590-71 / Ст3 ГОСТ 535-79

Госстрой СССР Харьковский Сантехпроект

Формат А4

Форм.	Зона	Поз.	Обозначение	Наименование	Кол.	Примеч.
				Документация		
СБ			Б12Г855.030СБ	Сборочный чертеж		
				Детали		
А4		1	Б12Г855.009	Штанга	1	
А4		2	Б12Г852.004	Ушко	2	
А4		3	Б12Г855.011	Палец	1	
				Стандартные изделия		
		4		Шайба 12.05 ГОСТ 11371-78	1	0,033кг
		5		Шплинт 3,2х22 ГОСТ 397-79	1	0,001кг
				Материалы		
				Металл наплавленный		0,2кг

Инв.№подл. | Подп. и дата | Взам.инв.№ | Инв.№дубл. | Подп. и дата

Изм.	Лист	№ докум.	Подп.	Дата
Разраб.		Узбеков		
Провер.		Гончаренко		
Нач.отд.		Кобрученко		
Н.контр.		Сбруков		
Утв.				

Б12Г855.030

Тяга

Лит.	Лист	Листов
У		

Госстрой СССР Харьковский Сантехпроект

Б12Г855.009

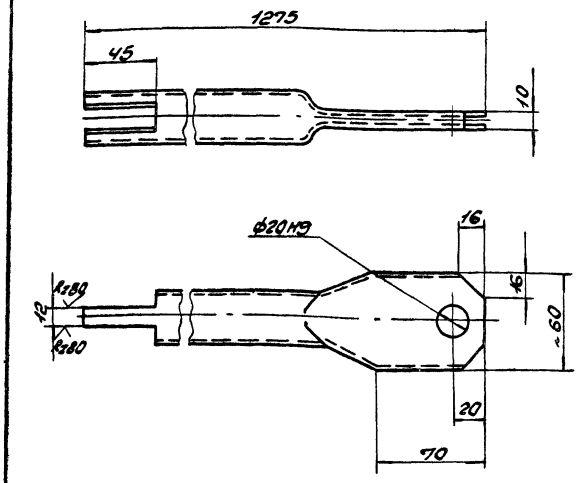

Предельные отклонения размеров ± IT16/2.

Изм.	Лист	N докум.	Подп.	Дата
Разраб.		Узбекова		
Провер.		Янчаренко		
Т.контр.		Сафрюков		
Нач.отд.		Коверченко		
Н.контр.		Сафрюков		
Утв.				

Б12Г855.009

Штанга

Лит.	Масса	Масштаб
У	2,8	1:2

Лист | Листов 1

Труба 32х3 ГОСТ 8934-75 / В20 ГОСТ 8733-74

Госстрой СССР Харьковский Сантехпроект

Формат А4

Б12Г855.011

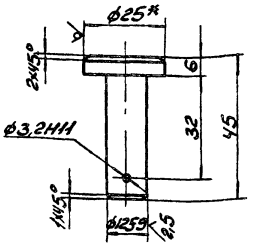

1. Неуказанные предельные отклонения размеров ± IT14/2.
2.* Размер для справки.

Изм.	Лист	N докум.	Подп.	Дата
Разраб.		Узбекова		
Провер.		Янчаренко		
Т.контр.		Сафрюков		
Нач.отд.		Коверченко		
Н.контр.		Сафрюков		
Утв.				

Б12Г855.011

Палец

Лит.	Масса	Масштаб
У	0,03	1:1

Лист | Листов 1

Круг В25 ГОСТ 2590-71 / ВСт3 ГОСТ 535-79

Госстрой СССР Харьковский Сантехпроект

Формат А4

Инв.№подл. | Подп. и дата | Взам.инв.№ | Инв.№дубл. | Подп. и дата

Б12Г855.030 СБ

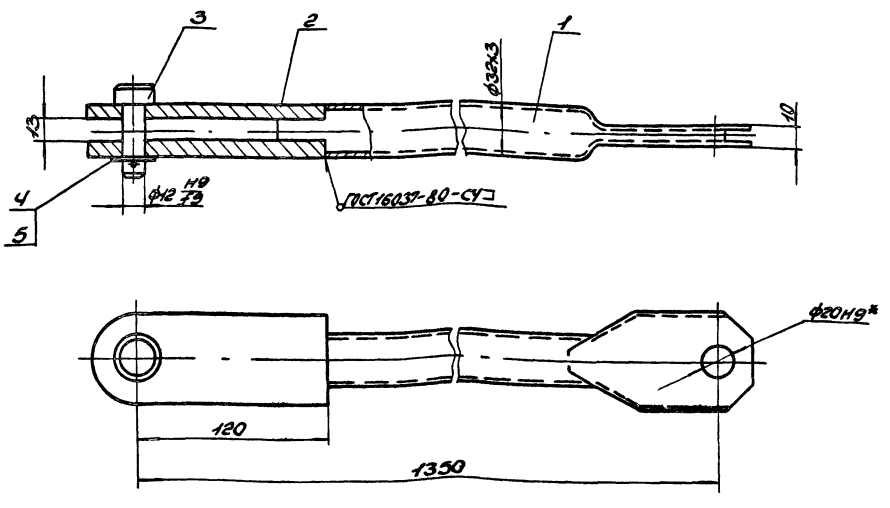

1. Сварку производить электродами Э-42 ГОСТ 9467-75.
2.* Размеры для справки.

Изм.	Лист	N докум.	Подп.	Дата
Разраб.		Узбекова		
Провер.		Янчаренко		
Т.контр.		Сафрюков		
Нач.отд.		Коверченко		
Н.контр.		Сафрюков		
Утв.				

Б12Г855.030СБ

Тяга

Сборочный чертеж

Лит.	Масса	Масштаб
У	3,65	1:2

Лист | Листов 1

Госстрой СССР Харьковский Сантехпроект

Форм.	Зона	Поз.	Обозначение	Наименование	Кол.	Примечание
				Документация		
А3			Б12В547.010СБ	Сборочный чертеж		
				Детали		
А4		1	Б12В 547.001	Стойка	1	
А4		2	Б12В 547.002	Упор	2	
А4		3	Б12В 547.003	Балка	4	
А4		4	Б12В 547.001-01	Стойка	1	
Б4		5	Б12В 547.004	Стойка		
				Уголок УП35х35ТУ36.1113-75		
				l=1400	2	1,96кг
Б4		6	Б12В 547.005	Коллектор		
				Труба 50х3,5 ГОСТ10704-76		
				ВСт3сп5 ГОСТ10705-80		
				L=1100	1	4,4кг
Б4		7	Б12В 547.006	Планка		
				Полоса ПП30ТУ36.1113-75		
				L=980	2	0,65кг
Б4		8	Б12В 547.007	Балка		
				Уголок УП35х35ТУ36.1113-75		
				L=1000	1	1,4кг
Б4		9	Б12В 547.008	Балка		
				Уголок УП35х35ТУ36.1113-75		
				L=400	2	0,56кг
Б4		10	Б12В 547.009	Плита		
				Лист 3 ГОСТ 19903-74		
				ВСт3 ГОСТ16523-70		
				170х170	1	0,68кг
				Материалы		
				Металл наплавленный		0,32кг

Изм.	Лист	N докум.	Подп.	Дата
Разраб.		Гончаренко		
Пров.		Извекова		
Нач.отд.		Коверченко		
Н.контр.		Севрюков		
Утв.				

Б12В547.010

Рама

Лит.	Лист	Листов
U		1

Госстрой СССР Харьковский Сантехпроект

Формат А4

Б12Г854.004

Rz80 (V)

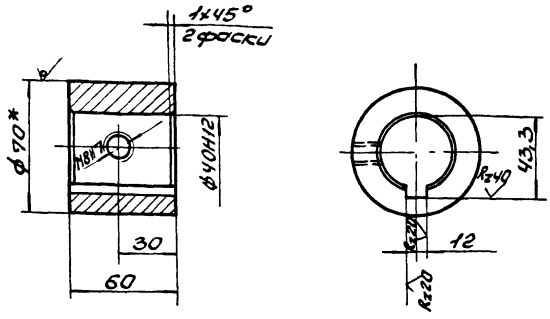

1. Неуказанные предельные отклонения размеров ± $\frac{IT14}{2}$.
2.* Размер для справки.

Изм.	Лист	N докум.	Подп.	Дата
Разраб.		Гончаренко		
Провер.		Извекова		
Т.контр.		Севрюков		
Нач.отд.		Коверченко		
Н.контр.		Севрюков		
Утв.				

Б12Г854.004

Втулка

Лит.	Масса	Масштаб
U	1,2	1:2

Лист | Листов 1

Круг 70 ГОСТ2590-71 ВСт3 ГОСТ535-79

Госстрой СССР Харьковский Сантехпроект

Формат А4

Форм.	Зона	Поз.	Обозначение	Наименование	Кол.	Примечание
				Документация		
А3			Б12В 547.000СБ	Сборочный чертеж		
				Сборочные единицы		
А4		1	Б12В 547.010	Рама	1	
				Стандартные изделия		
		2		Болт М6х20.58 ГОСТ 7798-70	4	0,006кг
		3		Гайка М6.5 ГОСТ5915-70	4	0,002кг
		4		Шайба 6.65Г ГОСТ6402-70	4	0,0001кг
		5		Болт М8х30.58 ГОСТ7798-70	16	0,017кг
		6		Гайка М8.5 ГОСТ5915-70	16	0,006кг
		7		Шайба 8.65Г ГОСТ6402-70	16	0,001кг
		8		Подставка ДСС		
				ТУ 36.1227-72	2	1,3кг
		9		Рамка РПМ 66х26	4	
				ТУ36.1130-74		

Изм.	Лист	N докум.	Подп.	Дата
Разраб.		Гончаренко		
Пров.		Извекова		
Нач.отд.		Коверченко		
Н.контр.		Севрюков		
Утв.				

Б12В547.000

Водоподогревательная установка. Статив местный I

Лит.	Лист	Листов
U		1

Госстрой СССР Харьковский Сантехпроект

Формат А4

Б12Г855.001

Rz80 (V)

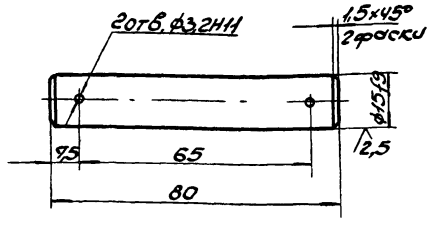

Неуказанные предельные отклонения размеров ± $\frac{IT14}{2}$.

Изм.	Лист	N докум.	Подп.	Дата
Разраб.		Гончаренко		
Провер.		Извекова		
Т.контр.		Севрюков		
Нач.отд.		Коверченко		
Н.контр.		Севрюков		
Утв.				

Б12Г855.001

Ось

Лит.	Масса	Масштаб
U	0,11	1:1

Лист | Листов 1

ВСт3 ГОСТ380-71

Госстрой СССР Харьковский Сантехпроект

Формат А4

Б12В547.000СБ

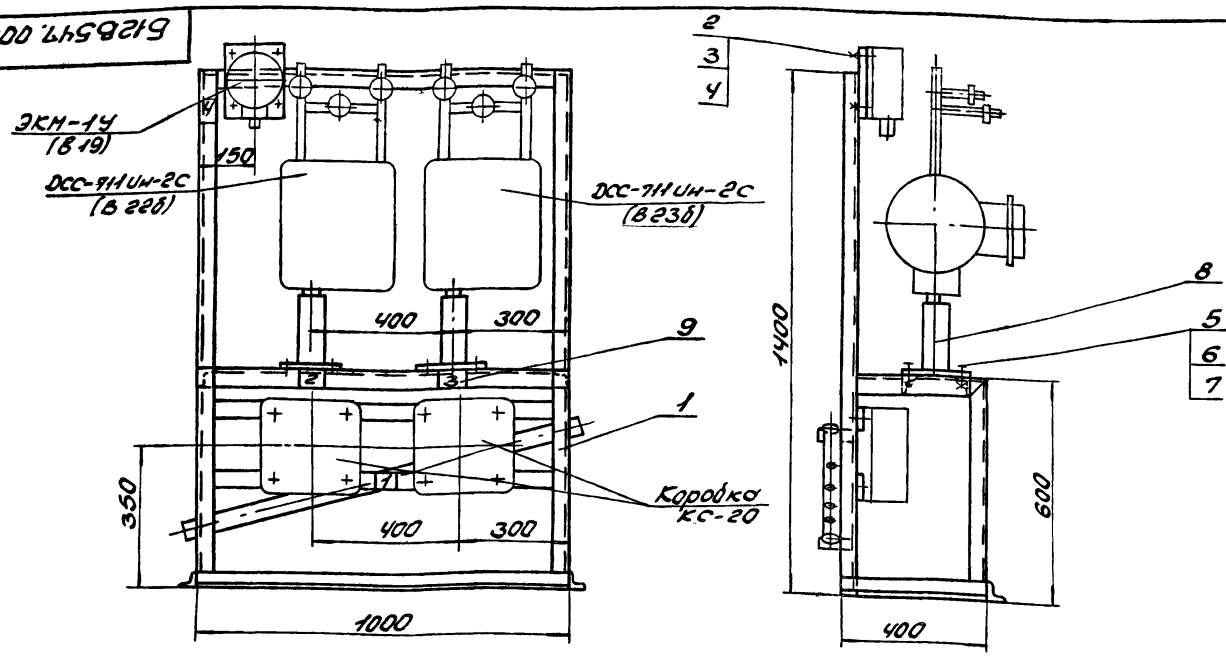

1. Приемные отверстия в сливном коллекторе выполнить по месту.
2. Масса дана без учета массы приборов.

№ рамки	Надпись в рамке	Кол.
1	Водоподогревательная установка Статив местный I	1
2	Расход, давление прямой сетевой воды	1
3	Расход, давление обратной сетевой воды	1
4	Давление обратной сетевой воды	1

Изм.	Лист	N Докум.	Подп.	Дата	Б12В547.000СБ			
Разраб.		Гончаренко			Водоподогревательная установка. Статив местный I. Сборочный чертеж	Лит.	Масса	Масштаб
Пров.		Извекова				И	24,7	1:10
Т.контр.		Севрюков				Лист	Листов 1	
Нач.отд.		Коверченко				Госстрой СССР, Харьковский Сантехпроект		
Н.контр.		Севрюков						
Утв.								

Формат А3

Б12В547.010СБ

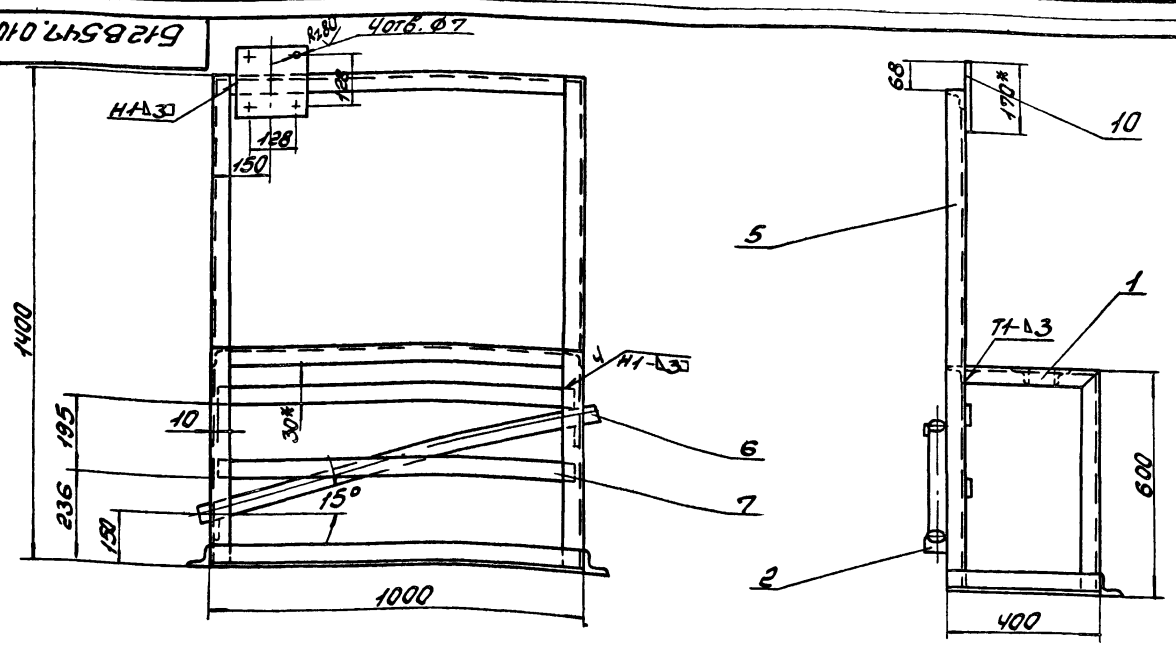

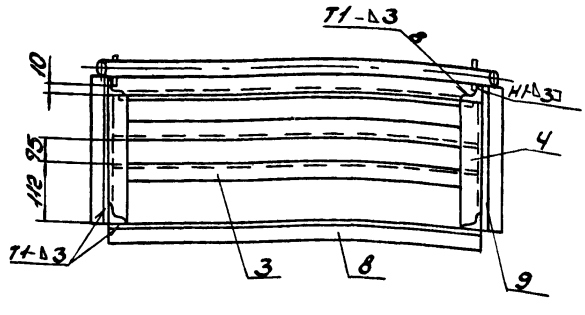

1. Сварку производить электродами Э-42 ГОСТ 9467-75. Сварные швы по ГОСТ 5264-80.
2. Предельные отклонения размеров $\pm \frac{IT16}{2}$.
3. Кромки реза деталей Б4-R_z320.
4.* Размеры для справки.

Изм.	Лист	N Докум.	Подп.	Дата	Б12В547.010СБ			
Разраб.		Гончаренко			Рама. Сборочный чертеж	Лит.	Масса	Масштаб
Провер.		Извекова				И	21,6	1:10
Т.контр.		Севрюков				Лист	Листов 1	
Нач.отд.		Коверченко				Госстрой СССР, Харьковский Сантехпроект		
Н.контр.		Севрюков						
Утв.								

Б12В547.001-01

Б12В547.001

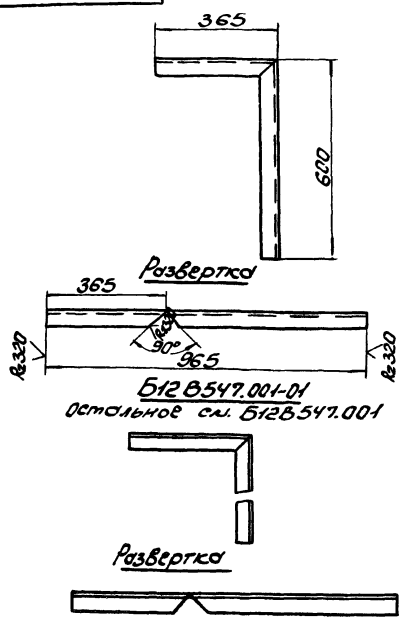

Б12В547.001-01
остальное см. Б12В547.001

Предельные отклонения размеров ± IT16/2.

Изм.	Лист	N докум.	Подп.	Дата
Разраб.		Гончаренко		
Провер.		Извекова		
Т. контр.		Севрюков		
Нач. отд.		Ковтуненко		
Н. контр.		Севрюков		
Утв.				

Б12В547.001

Стойка

Лит.	Масса	Масштаб
У	1,38	1:10
Лист	Листов 1	

Уголок УП35х35 ГУ36.1113-75

Госстрой СССР Харьковский Сантехпроект

Формат А4

Б12В547.002

Rz320 √(√)

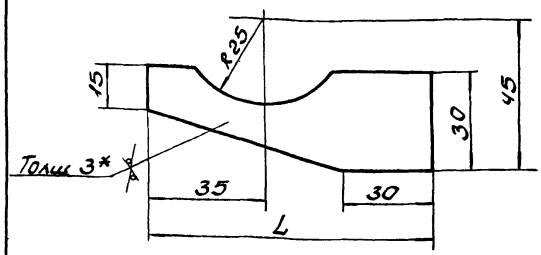

Обозначение	L	Масса
Б12В547.002	85	0,05
-01	110	0,055

1. Предельные отклонения размеров ± IT16/2.
2. * Размер для справки.

Изм.	Лист	N докум.	Подп.	Дата
Разраб.		Гончаренко		
Пров.		Извекова		
Т. контр.		Севрюков		
Нач. отд.		Ковтуненко		
Н. контр.		Севрюков		
Утв.				

Б12В547.002

Упор

Лит.	Масса	Масштаб
У	0,05	1:1
Лист	Листов 1	

Лист 3 ГОСТ 19903-74
ВСт3ПС116523-70

Госстрой СССР Харьковский Сантехпроект

Формат А4

Б12В547.003

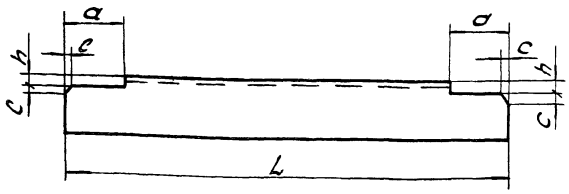

Обозначение	Профиль	L	a	c	h	Масса
Б12В547.003	Уголок УП35х35 ГУ36.1113-75	992	31	4	4	1,4
-01	Уголок УП35х35 ГУ36.1113-75	692	31	4	4	0,98
-02	Уголок УП35х35 ГУ36.1113-75	492	31	4	4	0,7
-03	Уголок УП35х35 ГУ36.1113-75	892	31	4	4	1,26
-04	Уголок УП80х60 ГУ36.1113-75	1392	56	4	4	2,94

Изм.	Лист	N докум.	Подп.	Дата
Разраб.		Гончаренко		
Пров.		Извекова		
Т. контр.		Севрюков		
Нач. отд.		Ковтуненко		
Н. контр.		Севрюков		
Утв.				

Б12В547.003

Балка

Лит.	Масса	Масштаб
У	см. табл.	—
Лист	Листов 1	

Госстрой СССР Харьковский Сантехпроект

Формат А4

Формат	Зона	Поз.	Обозначение	Наименование	Кол.	Примечание
				Документация		
А3			Б12В548.000СБ	Сборочный чертеж		
				Сборочные единицы		
А4		1	Б12В548.010	Рама	1	
				Стандартные изделия		
		2		Болт М8х30.58 ГОСТ 7798-70	14	0,017кг
		3		Гайка М8.5 ГОСТ 5915-70	14	0,006кг
		4		Шайба 8.65Г ГОСТ 6402-70	14	0,001кг
		5		Подставка АСС ТУ 36. 1227-72	1	1,3кг
		6		Рамка РПМ 66х26 ТУ 36. 1130-74	4	

Изм.	Лист	N докум.	Подп.	Дата
Разраб.		Гончаренко		
Пров.		Извекова		
Нач. отд.		Ковтуненко		
Н. контр.		Севрюков		
Утв.				

Б12В548.000

Водоподогревательная установка. Статив лестный II.

Лит.	Лист	Листов
У		1

Госстрой СССР Харьковский Сантехпроект

23935-24 43 Формат А3

Б12В548.000СБ

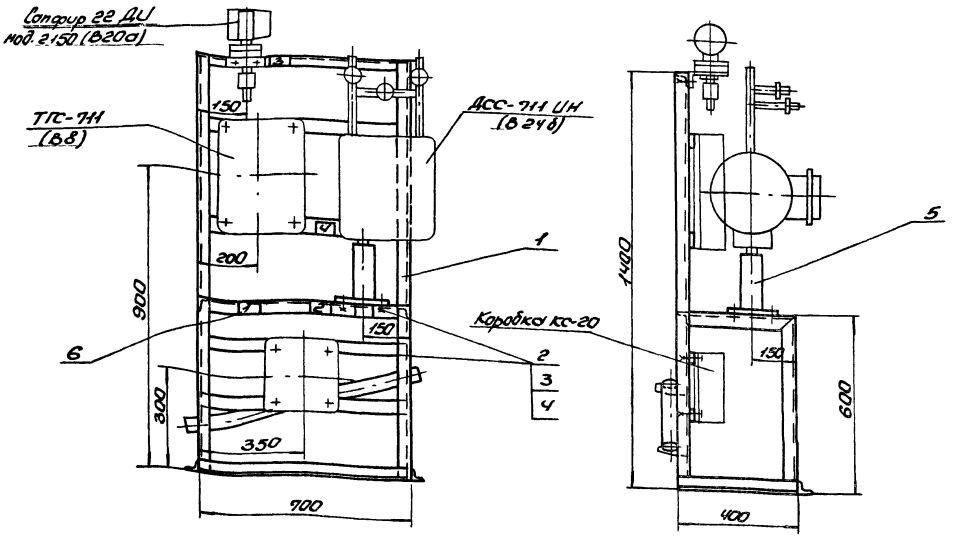

1. Приемные отверстия в сливном коллекторе выполнить по месту.
2. Масса дана без учета массы приборов.

N рамки	Надпись в рамке	Кол.
1	Водоподогревательная установка Статив местный II	1
2	Расход подпиточной воды	1
3	Давление обратной сетевой воды	1
4	Температура обратной сетевой воды	1

Б12В548.000СБ

Изм.	Лист	N докум.	Подп.	Дата	Водоподогревательная установка. Статив местный II. Сборочный чертеж.	Лит.	Масса	Масштаб
Разраб.		Гончаренко				И	19,7	1:10
Пров.		Извекова				Лист	Листов 1	
Т.контр.		Севрюков				Госстрой СССР, Харьковский Сантехпроект		
Нач.отд.		Коверченко						
Н.контр.		Севрюков						
Утв.								

Формат А3

Б12В548.010СБ

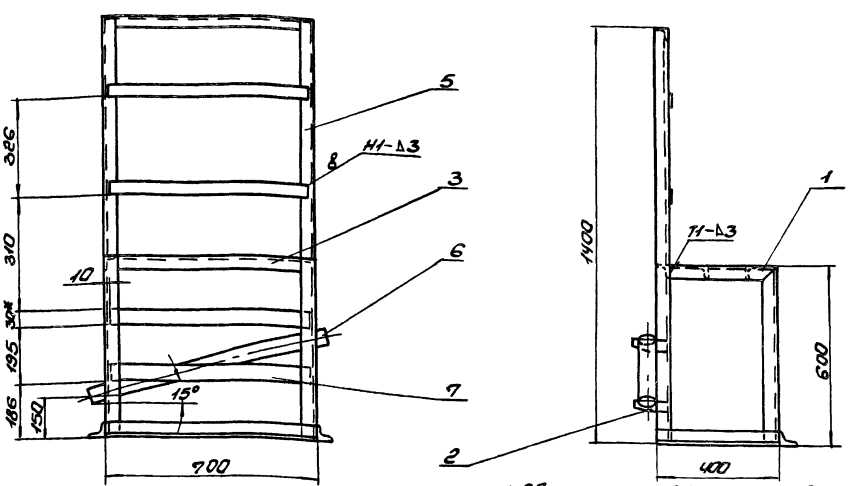

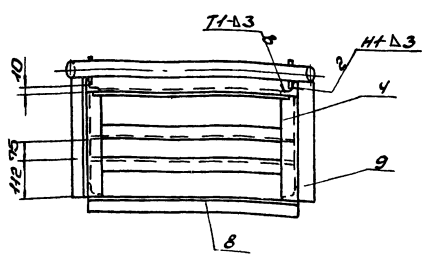

1. Сварку производить электродами Э-42 ГОСТ 9467-75. Сварные швы по ГОСТ 5264-80.
2. Предельные отклонения размеров $\pm \frac{IT16}{2}$.
3. Кромки реза деталей Б4-Ra320.
4.* Размер для справки.

Б12В548.010СБ

Изм.	Лист	N докум.	Подп.	Дата	Рама. Сборочный чертеж	Лит.	Масса	Масшт.
Разраб.		Гончаренко				И	18,0	1:10
Пров.		Извекова				Лист	Листов 1	
Т.контр.		Севрюков				Госстрой СССР Харьковский Сантехпроект		
Нач.отд.		Коверченко						
Н.контр.		Севрюков						
Утв.								

23935-24 44 Формат А3

Альбом 14 ч.1

Форм.	Зона	Поз.	Обозначение	Наименование	Кол.	Примечание
				Документация		
А3			Б12В548.010СБ	Сборочный чертеж		
				Детали		
А4		1	Б12В547.001	Стойка	1	
А4		2	Б12В547.002	Упор	2	
А4		3	Б12В547.003-01	Балка	4	
А4		4	Б12В547.001-01	Стойка	1	
Б4		5	Б12В547.004	Стойка		
				Уголок УП35х35 ТУ36.1113-75		
				L = 1400	2	1,96кг
Б4		6	Б12В548.001	Коллектор		
				Труба 50х3,5 ГОСТ 10704-76 / В Ст3сп5 ГОСТ 10705-80		
				L = 800	1	3,2кг
Б4		7	Б12В548.002	Планка		
				Полоса П30 ТУ36.1113-75		
				L = 680	4	0,44кг
Б4		8	Б12В548.003	Балка		
				Уголок УП35х35 ТУ36.1113-75		
				L = 700	1	0,98кг
Б4		9	Б12В547.008	Балка		
				Уголок УП35х35 ТУ36.1113-75		
				L = 400	2	0,56кг
				Материалы		
				Металл наплавленный		0,22кг

Изм. Лист N докум. Подп. Дата

Б12В548.010

Разраб. Гончаренко
Пров. Извекова
Нач.отд. Ковтуненко
Н.контр. Сбруков
Утв.

Рама

Лит. | Лист | Листов
У | | 1

Госстрой СССР Харьковский Сантехпроект

Формат А4

Форм.	Зона	Поз.	Обозначение	Наименование	Кол.	Примечание
				Документация		
А3			Б12В549.000СБ	Сборочный чертеж		
				Сборочные единицы		
А4		1	Б12В549.010	Рама	1	
				Стандартные изделия		
		2		Болт М8х30.58		
				ГОСТ 7798-70	12	0,017кг
		3		Гайка М8.5		
				ГОСТ 5915-70	12	0,006кг
		4		Шайба 8.65Г		
				ГОСТ 6402-70	12	0,001кг
		5		Подставка ДСС		
				ТУ36.1227-72	2	1,3кг
		6		Ранка РПМ 66х26	3	
				ТУ36.1130-74		

Инв.№ подл. | Подп. и дата | Взам.инв.№ | Инв.№ дубл. | Подп. и дата

Изм. Лист N докум. Подп. Дата

Б12В549.000

Разраб. Гончаренко
Пров. Извекова
Нач.отд. Ковтуненко
Н.контр. Сбруков
Утв.

Статив лестный I
Сборочный чертеж.

Лит. | Лист | Листов
У | | 1

Госстрой СССР Харьковский Сантехпроект

Формат А4

Форм.	Зона	Поз.	Обозначение	Наименование	Кол.	Примечание
				Документация		
А3			Б12В549.010СБ	Сборочный чертеж		
				Детали		
А4		1	Б12В547.001	Стойка	1	
А4		2	Б12В547.002	Упор	2	
А4		3	Б12В547.003-01	Балка	4	
А4		4	Б12В547.001-01	Стойка	1	
Б4		5	Б12В547.004	Стойка		
				Уголок УП35х35 ТУ36.1113-75		
				L = 1400	2	1,96кг
Б4		6	Б12В548.001	Коллектор		
				Труба 50х3,5 ГОСТ 10704-76 / В Ст3сп5 ГОСТ 10705-80		
				L = 800	1	3,2кг
Б4		7	Б12В548.002	Планка		
				Полоса П30 ТУ36.1113-75		
				L = 680	2	0,44кг
Б4		8	Б12В548.003	Балка		
				Уголок УП35х35 ТУ36.1113-75		
				L = 700	1	0,98кг
Б4		9	Б12В547.008	Балка		
				Уголок УП35х35 ТУ36.1113-75		
				L = 400	2	0,56кг
				Материалы		
				Металл наплавленный		0,2кг

Изм. Лист N докум. Подп. Дата

Б12В549.010

Разраб. Гончаренко
Пров. Извекова
Нач.отд. Ковтуненко
Н.контр. Сбруков
Утв.

Рама

Лит. | Лист | Листов
У | | 1

Госстрой СССР Харьковский Сантехпроект

Формат А4

Форм.	Зона	Поз.	Обозначение	Наименование	Кол.	Примечание
				Документация		
А3			Б12В550.000СБ	Сборочный чертеж		
				Сборочные единицы		
А4		1	Б12В550.010	Рама		
				Стандартные изделия		
		2		Болт М8х30.58		
				ГОСТ 7798-70	12	0,017кг
		3		Гайка М8.5		
				ГОСТ 5915-70	12	0,006кг
		4		Шайба 8.65Г		
				ГОСТ 6402-70	12	0,001кг
		5		Ранка РПМ 66х26		
				ТУ36.1130-74	3	

Инв.№ подл. | Подп. и дата | Взам.инв.№ | Инв.№ дубл. | Подп. и дата

Изм. Лист N докум. Подп. Дата

Б12В550.000

Разраб. Гончаренко
Пров. Извекова
Нач.отд. Ковтуненко
Н.контр. Сбруков
Утв.

Статив лестный II

Лит. | Лист | Листов
У | | 1

Госстрой СССР Харьковский Сантехпроект

Формат А4

Б12В549.000СБ

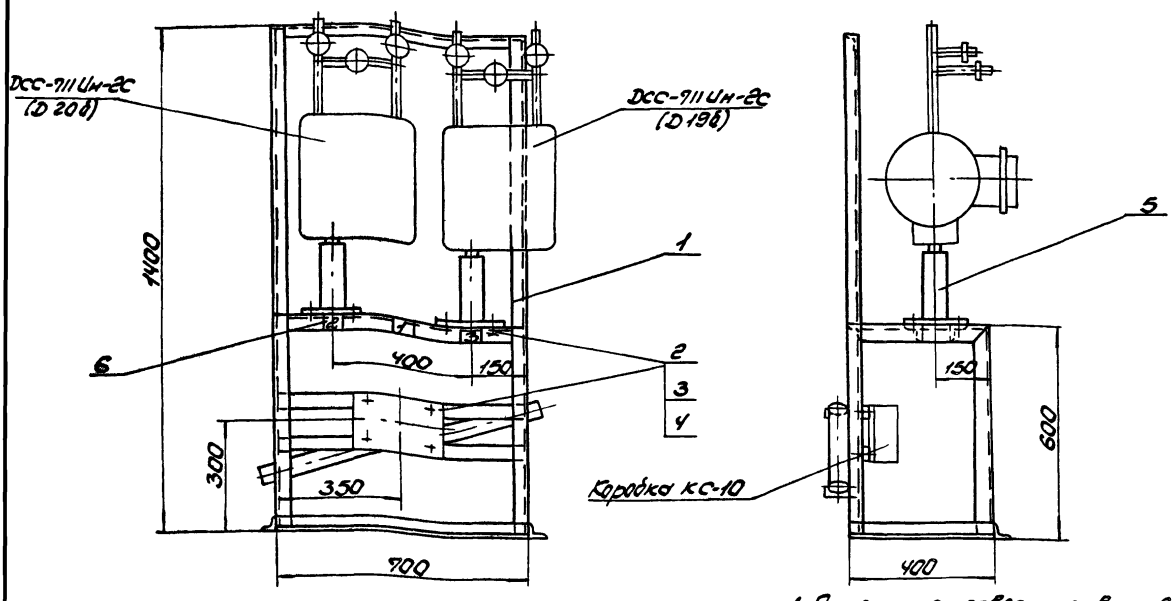

1. Приемные отверстия в сливном коллекторе выполнить по месту.
2. Масса дана без учета массы приборов.

N рамки	Надпись в рамке	Кол.
1	Деаэрационно-питательная установка и общесетельные трубопроводы. Статив местный I	1
2	Расход пара на технологию	1
3	Расход конденсата от потребителей	1

Изм.	Лист	N докум.	Подп.	Дата	Б12В549.000СБ			
Разраб.		Гончаренко			Статив местный I	Лит.	Масса	Масштаб
Провер.		Извекова			Сборочный чертеж.	И	20,0	1:10
Т.контр.		Севрюков				Лист	Листов 1	
Нач.отд.		Коверченко				Госстрой СССР Харьковский Сантехпроект		
Н.контр.		Севрюков						
Утв.								

Формат А3

Б12В549.010СБ

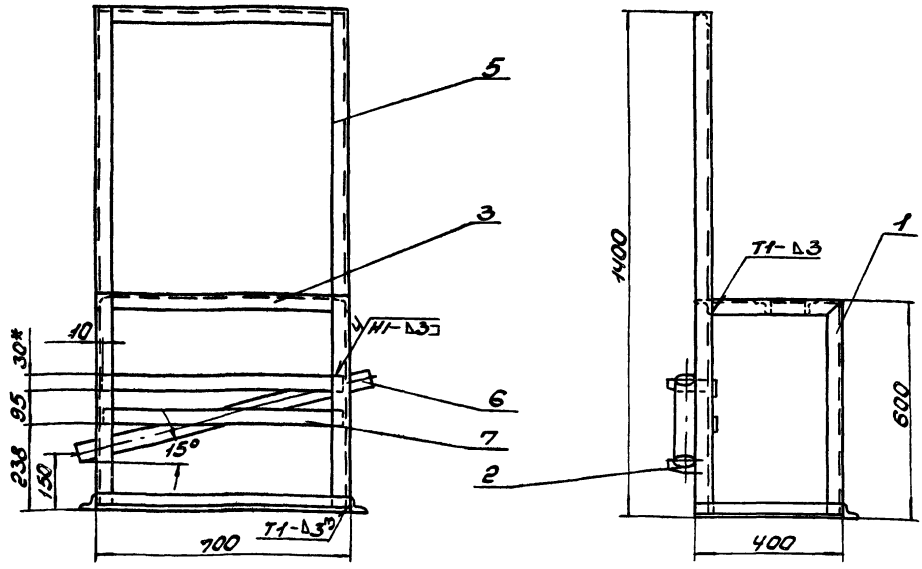

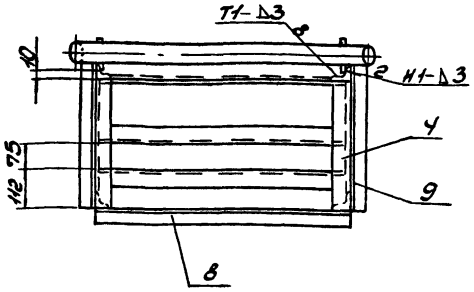

1. Сварку производить электродами Э-42 ГОСТ 9467-75. Сварные швы по ГОСТ 5264-80.
2. Предельные отклонения размеров $\pm \frac{IT16}{2}$.
3. Кромки реза деталей Б4-R_z320.
4. * Размер для справки.

Изм.	Лист	N докум.	Подп.	Дата	Б12В549.010СБ			
Разраб.		Гончаренко			Рама	Лит.	Масса	Масштаб
Пров.		Извекова			Сборочный чертеж	И	17,1	1:10
Т.контр.		Севрюков				Лист	Листов 1	
Нач.отд.		Коверченко				Госстрой СССР Харьковский Сантехпроект		
Н.контр.		Севрюков						
Утв.								

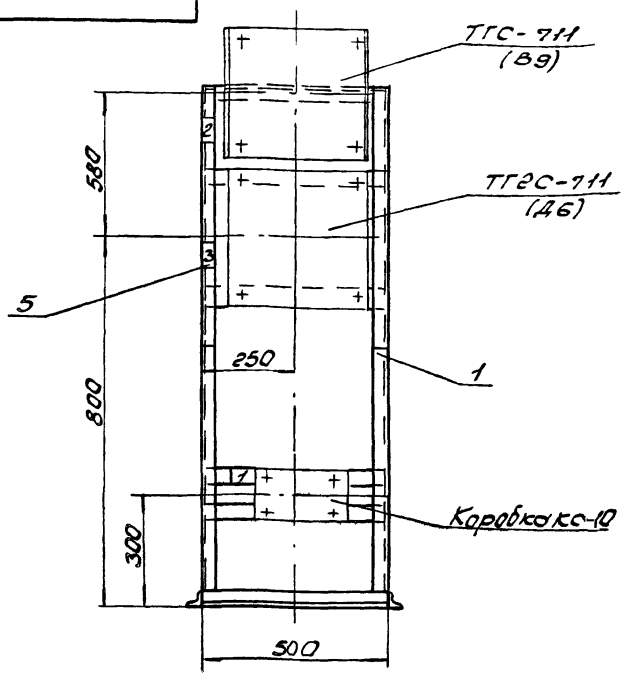

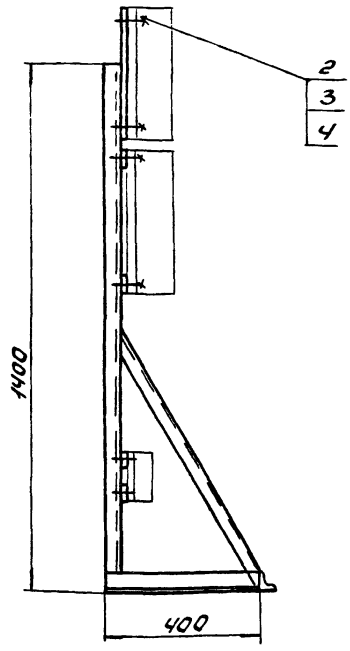

Масса дана без учета массы приборов.

N рамки	Надпись в рамке	Кол.
1	Деаэрационно-питательная установка и водогрейные трубопроводы. Стояк местный II	1
2	Температура прямой сетевой воды	1
3	Температура пара и конденсата технологических потребителей	1

						Б12В550.000СБ	
Изм.	Лист	N докум.	Подп.	Дата	Стояк местный II	Лит.	Масса	Масштаб
Разраб.	Гончаренко					У	12,6	1:10
Пров.	Извекова				Сборочный чертеж.	Лист	Листов 1	
Т.контр.	Севрюков					Госстрой СССР Харьковский Сантехпроект		
Нач.отд.	Коваченко							
Н.контр.	Севрюков							
Утв.								

Формат А3

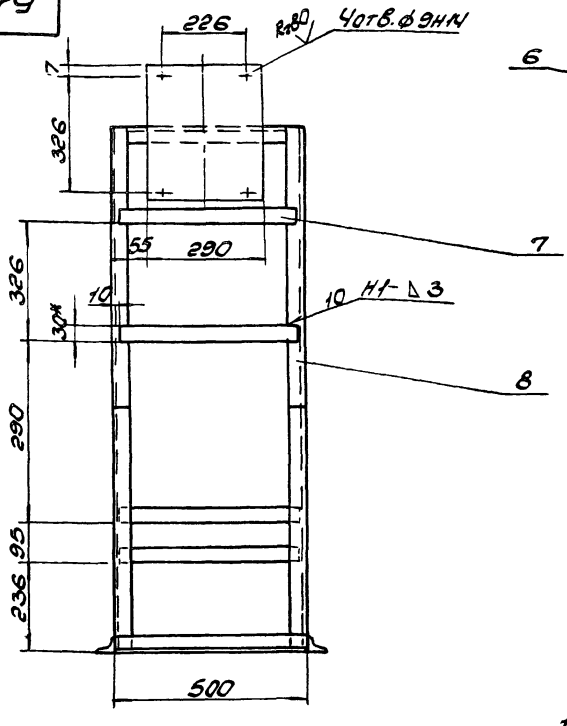

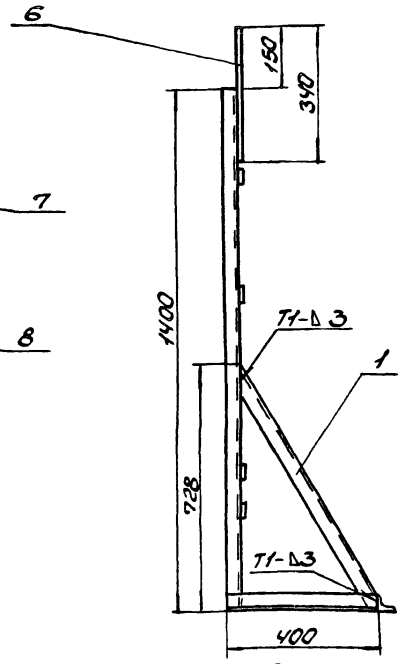

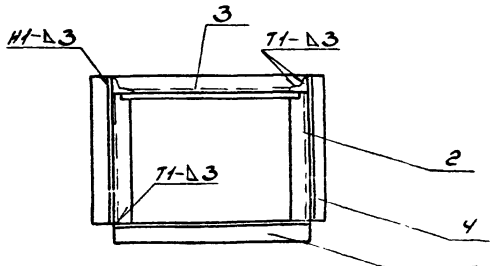

1. Сварку производить электродами Э-42 ГОСТ 9467-75. Сварные швы по ГОСТ 5264-80.
2. Неуказанные предельные отклонения размеров $\pm \frac{IT16}{2}$.
3. Кромки реза деталей Б4-$\sqrt{Rz320}$.
4.* Размер для справки.

						Б12В550.010СБ	
Изм.	Лист	N докум.	Подп.	Дата	Рама	Лит.	Масса	Масштаб
Разраб.	Гончаренко					У	12,3	1:10
Пров.	Извекова				Сборочный чертеж	Лист	Листов 1	
Т.контр.	Севрюков					Госстрой СССР Харьковский Сантехпроект		
Нач.отд.	Коваченко							
Н.контр.	Севрюков							
Утв.								

gost.e-ecolog.ru