Типовой проект

903-1-270.89

Котельная

с 4 котлами

Е-10-1,4Р

Золошлакоудаление механическое

Топливо – каменные и бурые угли

Система теплоснабжения закрытая

Альбом 13

23935-23

Цена 9-27

gost.e-ecolog.ru

ЦЕНТРАЛЬНЫЙ ИНСТИТУТ ТИПОВОГО ПРОЕКТИРОВАНИЯ
ГОССТРОЯ СССР

Москва, А-445, Смольная ул., 22

Сдано в печать V 1990 года
Заказ № 4964 Тираж 600 экз.

ТИПОВОЙ ПРОЕКТ
903-1-270.89

КОТЕЛЬНАЯ С 4 КОТЛАМИ Е-10-1.4Р. ЗОЛОШЛАКОУДАЛЕНИЕ МЕХАНИЧЕСКОЕ. ТОПЛИВО-КАМЕННЫЕ И БУРЫЕ УГЛИ. СИСТЕМА ТЕПЛОСНАБЖЕНИЯ ЗАКРЫТАЯ.

АЛЬБОМ 13
ПЕРЕЧЕНЬ АЛЬБОМОВ

АЛЬБОМ 1		ПОЯСНИТЕЛЬНАЯ ЗАПИСКА
АЛЬБОМ 2 ч.1	ТМ	РЕШЕНИЯ ТЕПЛОМЕХАНИЧЕСКИЕ РАСПОЛОЖЕНИЕ ОБОРУДОВАНИЯ
	ТМ1	РЕШЕНИЯ ТЕПЛОМЕХАНИЧЕСКИЕ КОТЛОАГРЕГАТЫ
	ТП	ТОПЛИВОПОДАЧА
	ЗШ	ЗОЛОШЛАКОУДАЛЕНИЕ
	ГСВ	ГАЗОСНАБЖЕНИЕ. ВНУТРЕННИЕ УСТРОЙСТВА
АЛЬБОМ 2 ч.2		РЕШЕНИЯ ТЕПЛОМЕХАНИЧЕСКИЕ
	ТМ2	ДЕАЭРАЦИОННО-ПИТАТЕЛЬНАЯ УСТАНОВКА ОБЩЕКОТЕЛЬНЫЕ ТРУБОПРОВОДЫ
	ТМ3	ВОДОПОДОГРЕВАТЕЛЬНАЯ УСТАНОВКА
	ТМ4	УСТАНОВКА ГОРЯЧЕГО ВОДОСНАБЖЕНИЯ
	ТМ5	ВОДОПОДГОТОВИТЕЛЬНАЯ УСТАНОВКА
АЛЬБОМ 3	А	АВТОМАТИЗАЦИЯ
АЛЬБОМ 4 ч.1	ЭМ	ЭЛЕКТРООБОРУДОВАНИЕ СИЛОВОЕ
	ЭО	ЭЛЕКТРООСВЕЩЕНИЕ ВНУТРЕННЕЕ
	СС	СВЯЗЬ И СИГНАЛИЗАЦИЯ
АЛЬБОМ 4 ч.2	ЭМ	ЭЛЕКТРООБОРУДОВАНИЕ СИЛОВОЕ УПРАВЛЕНИЕ ЭЛЕКТРОПРИВОДАМИ
АЛЬБОМ 5	АР	РЕШЕНИЯ АРХИТЕКТУРНЫЕ
	АЗ	ЗАЩИТА АНТИКОРРОЗИОННАЯ КОНСТРУКЦИЙ
	ГП	ГЕНЕРАЛЬНЫЙ ПЛАН
	ОС	ОРГАНИЗАЦИЯ СТРОИТЕЛЬСТВА
АЛЬБОМ 6 ч.1,2	КЖ	КОНСТРУКЦИИ ЖЕЛЕЗОБЕТОННЫЕ
АЛЬБОМ 7	КМ	КОНСТРУКЦИИ МЕТАЛЛИЧЕСКИЕ
АЛЬБОМ 8 ч.1,2	КЖИ	СТРОИТЕЛЬНЫЕ ИЗДЕЛИЯ
АЛЬБОМ 9	ОВ	ОТОПЛЕНИЕ И ВЕНТИЛЯЦИЯ
	ВК	ВОДОПРОВОД И КАНАЛИЗАЦИЯ ВНУТРЕННИЕ
АЛЬБОМ 10 ч.1-7		БЛОКИ ТЕПЛОМЕХАНИЧЕСКОГО ОБОРУДОВАНИЯ КОНСТРУКТОРСКАЯ ДОКУМЕНТАЦИЯ
АЛЬБОМ 11		КОНВЕЙЕР ЛЕНТОЧНЫЙ КОНСТРУКТОРСКАЯ ДОКУМЕНТАЦИЯ
АЛЬБОМ 12		ГАЗОПРОВОДЫ КОТЛОАГРЕГАТА КОНСТРУКТОРСКАЯ ДОКУМЕНТАЦИЯ
АЛЬБОМ 13		ВОЗДУХОВОДЫ КОТЛОАГРЕГАТА КОНСТРУКТОРСКАЯ ДОКУМЕНТАЦИЯ
АЛЬБОМ 14 ч.1,2		МОНТАЖНЫЕ ИЗДЕЛИЯ КОНСТРУКТОРСКАЯ ДОКУМЕНТАЦИЯ
АЛЬБОМ 15		ЩИТЫ УПРАВЛЕНИЯ ЗАДАНИЕ ЗАВОДУ-ИЗГОТОВИТЕЛЮ
АЛЬБОМ 16		НИЗКОВОЛЬТНЫЕ КОМПЛЕКТНЫЕ УСТРОЙСТВА ЗАДАНИЕ ЗАВОДУ-ИЗГОТОВИТЕЛЮ
АЛЬБОМ 17 ч.1,2		СПЕЦИФИКАЦИЯ ОБОРУДОВАНИЯ ПОСТАВКА ЗАКАЗЧИКА
АЛЬБОМ 18		СПЕЦИФИКАЦИЯ ОБОРУДОВАНИЯ ПОСТАВКА ПОДРЯДЧИКА
АЛЬБОМ 19		ОПРОСНЫЕ ЛИСТЫ
АЛЬБОМ 20		ВЕДОМОСТИ ПОТРЕБНОСТИ В МАТЕРИАЛАХ
АЛЬБОМ 21 ч.1,2		СМЕТЫ НА ТЕПЛОМЕХАНИЧЕСКОЕ ОБОРУДОВАНИЕ
АЛЬБОМ 22		СМЕТЫ НА РАБОТЫ ПО АВТОМАТИЗАЦИИ, СВЯЗИ И СИГНАЛИЗАЦИИ
АЛЬБОМ 23		СМЕТЫ НА ЭЛЕКТРООБОРУДОВАНИЕ И ЭЛЕКТРОМОНТАЖНЫЕ РАБОТЫ
АЛЬБОМ 24 ч.1,2		СМЕТЫ НА СТРОИТЕЛЬНЫЕ РАБОТЫ
АЛЬБОМ 25		СМЕТЫ НА САНИТАРНО-ТЕХНИЧЕСКИЕ РАБОТЫ
АЛЬБОМ 26		ТЕХНИКО-ЭКОНОМИЧЕСКИЕ ПОКАЗАТЕЛИ ОБЪЕКТНЫЕ СМЕТЫ.

ПРИМЕНЯЕМЫЕ МАТЕРИАЛЫ

ТИПОВОЙ ПРОЕКТ 709-9-101.89	СКЛАД МОКРОГО ХРАНЕНИЯ ХЛОРИСТОГО НАТРИЯ ЕМКОСТЬЮ 40м³
ТИПОВОЙ ПРОЕКТ 903-9-29.89	БЛОК КОТЕЛЬНО-ВСПОМОГАТЕЛЬНЫХ ПОМЕЩЕНИЙ
ТИПОВОЙ ПРОЕКТ 709-9-100.89	СКЛАД УГЛЯ С ЖЕЛЕЗНОДОРОЖНОЙ ЭСТАКАДОЙ
ТИПОВОЙ ПРОЕКТ 907-2-208	ТРУБА ДЫМОВАЯ КИРПИЧНАЯ Н=45М., Д₀=2,1М С НАДЗЕМНЫМ ПРИМЫКАНИЕМ ГАЗОХОДОВ ДЛЯ КОТЕЛЬНЫХ УСТАНОВОК
ТИПОВОЙ ПРОЕКТ 907-02-222	СВЕТОВЫЕ ОГРАЖДЕНИЯ ВЫСОТНЫХ ДЫМОВЫХ ТРУБ
СЕРИЯ 3.407-108 в.1,2,3	МОЛНИЕПРИЕМНИК. „УНИФИЦИРОВАННЫЕ ПРОЖЕКТОРНЫЕ МАЧТЫ И ОТДЕЛЬНО СТОЯЩИЕ МОЛНИЕОТВОДЫ."

РАЗРАБОТАН
ИНСТИТУТОМ ХАРЬКОВСКИЙ САНТЕХПРОЕКТ
ГЛАВНЫЙ ИНЖЕНЕР ИНСТИТУТА
В.А. СЛЮСАРЕВ
ГЛАВНЫЙ ИНЖЕНЕР ПРОЕКТА
А.И. ЛЕВОНТИН

УТВЕРЖДЕН
И ВВЕДЕН В ДЕЙСТВИЕ
ГПКНИИ „САНТЕХНИИПРОЕКТ"
ПРОТОКОЛ ОТ 12.07.1989г. №10

© ЦИТП Госстроя СССР, 1990

Содержание альбома

Обозначение	Наименование	Стр.
	Содержание	2-3
Б1В460.000	Воздуховоды котлоагрегата Е-10-14р	4
	Вариант - каменные угли	
Б1В460.001	Скоба	
Б1В460.000СБ	Воздуховоды котлоагрегата Е-10-14р	5-6
	Вариант - каменные угли	
	Сборочный чертеж	
Б1В460.000ВС	Ведомость спецификаций	7
Б1В460.002	Болт	8
Б1В460.003	Стяжка	
Б1В460.045	Косынка	
Б1В460.010	Короб всасывающий	
Б1В460.010СБ	Короб всасывающий сборочный чертеж	9
Б1В460.020СБ	Корпус. Сборочный чертеж	
Б1В460.040СБ	Фланец. Сборочный чертеж	10
Б1В460.014	Боковина	
Б1В460.020	Корпус	
Б1В460.015	Стенка	11
Б1В460.016	Стенка	
Б1В460.018	Ребро	
Б1В460.017	Ребро	
Б1В460.050СБ	Фланец. Сборочный чертеж	12
Б1В460.050	Фланец	
Б1В460.030	Шибер	
Б1В460.040	Фланец	
Б1В460.034	Полотно	13
Б1В460.035	Ребро	
Б1В460.032	Ось	
Б1В460.060	Заслонка	
Б1В460.030СБ	Шибер. Сборочный чертеж	14
Б1В460.060СБ	Заслонка. Сборочный чертеж	
Б1В460.033	Ось	15
Б1В460.011	Кольцо	
Б1В460.012	Бобышка	
Б1В460.013	Бобышка	
Б1В460.070	Секция	16
Б1В460.080	Фланец	
Б1В460.070СБ	Секция. Сборочный чертеж	
Б1В460.090СБ	Опора. Сборочный чертеж	17
Б1В460.080СБ	Фланец. Сборочный чертеж	
Б1В460.090	Опора	
Б1В460.110	Переход	
Б1В460.100СБ	Секция. Сборочный чертеж	18
Б1В460.110СБ	Переход. Сборочный чертеж	
Б1В460.052	Стенка	19
Б1В460.051	Стенка	
Б1В460.100	Секция	
Б1В460.120СБ	Фланец. Сборочный чертеж	20
Б1В460.053	Ребро	
Б1В460.120	Фланец	
Б1В460.130	Секция	
Б1В460.130СБ	Секция. Сборочный чертеж	21
Б1В460.056	Фланец	

Обозначение	Наименование	Стр.
Б1В460.057	Обечайка	21
Б1В460.150СБ	Фланец. Сборочный чертеж	
Б1В460.140	Отвод	22
Б1В460.150	Фланец	
Б1В460.160	Секция	
Б1В460.190	Отвод	
Б1В460.140СБ	Отвод. Сборочный чертеж	23
Б1В460.160СБ	Секция. Сборочный чертеж	
Б1В460.058	Боковина	24
Б1В460.059	Стенка	
Б1В460.064	Стенка	
Б1В460.065	Стенка	
Б1В460.066	Стенка	25
Б1В460.067	Стенка	
Б1В460.082	Ребро	
Б1В460.083	Стенка	
Б1В460.170СБ	Секция. Сборочный чертеж	26
Б1В460.170	Секция	
Б1В460.180	Секция	27
Б1В460.180СБ	Секция. Сборочный чертеж	
Б1В460.190СБ	Отвод. Сборочный чертеж	28
Б1В460.230СБ	Фланец. Сборочный чертеж	
Б1В460.087	Стенка	
Б1В460.200	Секция	29
Б1В460.200СБ	Секция. Сборочный чертеж	
Б1В460.210	Секция	30
Б1В460.210СБ	Секция. Сборочный чертеж	
Б1В460.220	Отвод	31
Б1В460.230	Фланец	
Б1В460.240	Секция	
Б1В460.220СБ	Отвод. Сборочный чертеж	32
Б1В460.240СБ	Секция. Сборочный чертеж	
Б1В460.250	Отвод	33
Б1В460.260	Фланец	
Б1В460.270	Секция	
Б1В460.280	Отвод	
Б1В460.250СБ	Отвод. Сборочный чертеж	34
Б1В460.260СБ	Фланец. Сборочный чертеж	
Б1В460.106	Стенка	
Б1В460.350СБ	Опора под карман сборочный чертеж	
Б1В460.270СБ	Секция. Сборочный чертеж	35
Б1В460.280СБ	Отвод. Сборочный чертеж	
Б1В460.300	Фланец	36
Б1В460.300СБ	Фланец. Сборочный чертеж	
Б1В460.290	Отвод	
Б1В460.310	Секция	
Б1В460.290СБ	Отвод. Сборочный чертеж	37
Б1В460.310СБ	Секция. Сборочный чертеж	
Б1В460.320	Подвеска	38
Б1В460.320СБ	Подвеска. Сборочный чертеж	
Б1В460.330	Проушина с тягой	
Б1В460.330СБ	Проушина с тягой. Сборочный чертеж	39
Б1В460.118	Проушина	
Б1В460.119	Ушко	

Содержание альбома

Обозначение	Наименование	Стр.
5.1В460.340	Шибер	40
5.1В460.340СБ	Шибер. Сборочный чертеж	
5.1В460.123	Фланец	
5.1В460.124	Рамка	
5.1В460.117	Кронштейн	41
5.1В460.121	Тяга	
5.1В460.125	Полотно	
5.1В460.127	Угольник	
5.1В460.350	Опора под карман	42
5.1В461.000	Воздуховоды котлоагрегата	
	Е-10-14р. Вариант - бурые угли.	
5.1В461.000СБ	Воздуховоды котлоагрегата	43÷45
	Е-10-14р. Вариант - бурые угли	
	Сборочный чертеж	
5.1В461.010	Секция	45
5.1В461.0008С	Ведомость спецификаций	46
5.1В461.010СБ	Секция. Сборочный чертеж	47
5.1В461.020СБ	Секция. Сборочный чертеж	
5.1В461.020	Секция	48
5.1В461.030	Переход	
5.1В461.015	Ребро	
5.1В461.013	Стенка	49
5.1В461.014	Стенка	
5.1В461.030СБ	Переход. Сборочный чертеж	
5.1В461.040	Секция	50
5.1В461.040СБ	Секция. Сборочный чертеж	
5.1В461.050	Секция	51
5.1В461.050СБ	Секция. Сборочный чертеж	
5.1В461.026	Стенка	52
5.1В461.027	Стенка	
5.1В461.060	Переход	
5.1В461.070	Переход	
5.1В461.060СБ	Переход. Сборочный чертеж	53
5.1В461.070СБ	Переход. Сборочный чертеж	
5.1В461.080	Секция	54
5.1В461.090	Отвод	
5.1В461.080СБ	Секция. Сборочный чертеж	
5.1В461.038	Ребро	
5.1В461.090СБ	Отвод. Сборочный чертеж	55
5.1В461.100СБ	Секция. Сборочный чертеж	
5.1В461.100	Секция	56
5.1В461.120	Секция	
5.1В461.110СБ	Секция. Сборочный чертеж	57
5.1В461.120СБ	Секция. Сборочный чертеж	
5.1В461.110	Секция	58
5.1В461.130	Рама	
5.1В461.130СБ	Рама. Сборочный чертеж	
5.1В461.052	Косынка	59
5.1В461.053	Косынка	

Форм.	Зона	Поз.	Обозначение	Наименование	Кол.	Прим.
				Документация		
*			5.1В460.000СБ	Сборочный чертеж		А2;А4
			5.1В460.000ВС	Ведомость спецификаций		
				Сборочные единицы		
А4		1	5.1В460.010	Короб всасывающий	1	
А4		2	5.1В460.070	Секция	2	
А4		3	5.1В460.090	Опора	4	
А4		4	5.1В460.100	Секция	1	
А4		5	5.1В460.110	Переход	1	
А4		6	5.1В460.130	Секция	1	
А4		7	5.1В460.140	Отвод	1	
А4		8	5.1В460.160	Секция	1	
А4		9	5.1В460.170	Секция	2	
А4		10	5.1В460.180	Секция	1	
А4		11	5.1В460.190	Отвод	2	
А4		12	5.1В460.200	Секция	1	
А4		13	5.1В460.210	Секция	1	
А4		14	5.1В460.220	Отвод	1	
А4		15	5.1В460.240	Секция	1	
А4		16	5.1В460.250	Отвод	1	
А4		17	5.1В460.260, 270	Секция	1	
А4		18	5.1В460.280	Отвод	2	
А4		19	5.1В460.290	Отвод	1	
А4		20	5.1В460.310	Секция	1	
А4		21	5.1В462.130	Опора	7	

Изм.	Лист	N докум.	Подп.	Дата	5.1В460.000			
Разраб.	Гончаренко				Воздуховоды котлоагрегата Е-10-1,4Р вариант-каменные угли.	Лит.	Лист	Листов
Пров.	Извекова						1	3
Нач.отд.	Коверченко					Госстрой СССР Харьковский Сантехпроект		
Н.контр.	Севрюков							
Утв.								

Формат А4

Форм.	Зона	Поз.	Обозначение	Наименование	Кол.	Прим.
А4		22	5.1В460.320	Подвеска	1	
А4		23	5.1В460.340	Шибер	1	
А4		24	5.1В460.350	Опора подкарман	1	
А4		25	5.1В460.120	Фланец	1	
				Детали		
А4		28	5.1В460.001	Скоба	80	
А4		29	5.1В460.002	Болт	88	
				Стандартные изделия		
		34		Болт М10х45.58 ГОСТ 7798-70	102	0,04кг
		35		Гайка М10.5 ГОСТ 5915-70	102	0,01кг
		36		Шайба 10.65Г ГОСТ 6402-70	102	0,002кг
		37		Болт М12х50.58 ГОСТ 7798-70	94	0,062кг
		38		Гайка М12.5 ГОСТ 5915-70	270	0,015кг
		39		Шайба 12.65Г ГОСТ 6402-70	54	0,003кг
		40		Шайба 12 ГОСТ 10906-78	40	0,034кг
		41		Болт М8х60.58 ГОСТ 7798-70	8	0,015кг
		42		Гайка М8.5 ГОСТ 5915-70	8	0,005кг
		43		Шайба 8.65Г ГОСТ 6402-70	8	0,001кг
				Материалы		
		44		Труба 42х3.5 ГОСТ 10704-76 Вст3сп5 ГОСТ 10705-80		
				п. м. 5,0		16,6кг
		45		Труба 159х4,5 ГОСТ 10704-76 Вст3сп5 ГОСТ 10705-80		
				п. м. 4,0		68,6кг

Инв.№подл. | Подп. и дата | Взам.инв.№ | Инв.№дубл. | Подп. и дата

Изм.	Лист	N докум.	Подп.	Дата	5.1В460.000	Лист 2

Формат А4

Форм.	Зона	Поз.	Обозначение	Наименование	Кол.	Примеч.
		46		Труба 108х4 ГОСТ 10704-76 Вст3Сп5 ГОСТ 10705-80		
				п. м. 4,0		44,0кг
		47		Пластина 1 кл.		
				ТМКЩ-С-5-9,9		
				ГОСТ 9338-77		
				м²		1,0
				Металл наплавленный		16,0кг
				Прочие изделия		
		48		Закладная конструкция		
				7.3К41-87	2	
		49		Отборное устройство давления В20		
				ТК4-128-68	6	

Изм.	Лист	N докум.	Подп.	Дата	5.1В460.000	Лист 3

Инв.№подл. | Подп. и дата | Взам.инв.№ | Инв.№дубл. | Подп. и дата

5.1В460.001

Rz 320 / (V)

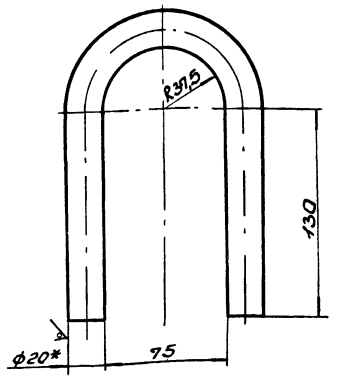

1. Длина развернутой детали - 409.
2. Предельные отклонения размеров $\pm \frac{IT16}{2}$.
3* Размер для справки.

Изм.	Лист	N докум.	Подп.	Дата	5.1В460.001			
Разраб.	Гончаренко				Скоба	Лит.	Масса	Масштаб
Пров.	Извекова					У	1,0	1:2
Т.контр.	Севрюков					Лист 1	Листов 1	
Нач.отд.	Коверченко					Госстрой СССР Харьковский Сантехпроект		
Н.контр.	Севрюков							
Утв.								

Круг 20 ГОСТ 2590-71 / Вст3 ГОСТ 535-79

23935-23 5 Формат А4

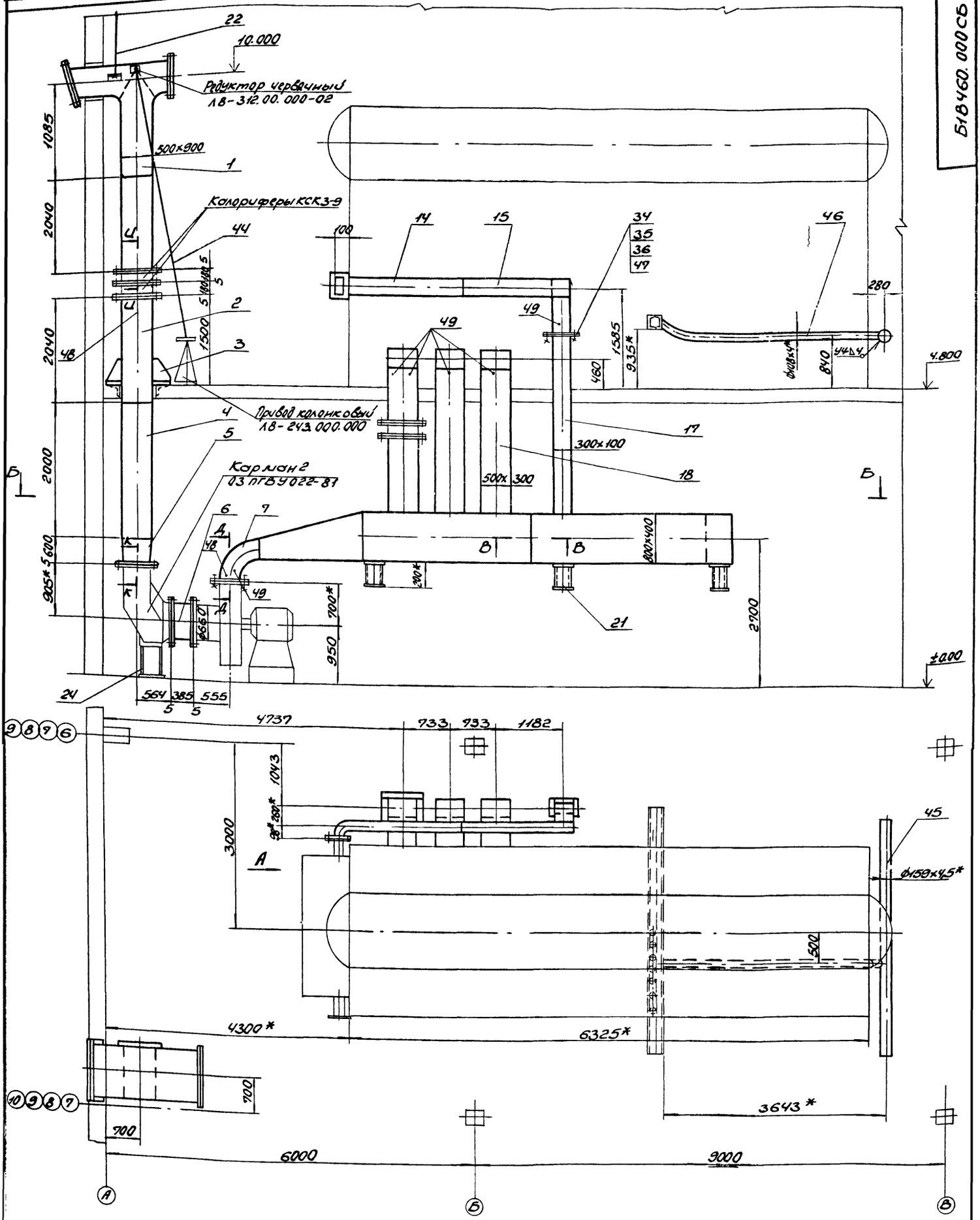

				5.1В460.000 СБ	
Изм.	Кол.	N докум.	Подп.	Дата	
Разраб.	Гончаренко			Воздуховоды котлоагрегата Е-10-1.4р Вариант-каменные угли. Сборочный чертеж	Лит. У; Масса 2935,0; Масштаб 1:40
Пров.	Узбеков				Лист 1; Листов 2
Т.контр.	Сафрюков				Госстрой СССР Харьковский Сантехпроект
Нач.отд.	Коваленко				
Н.контр.	Сафрюков				
ГИП					

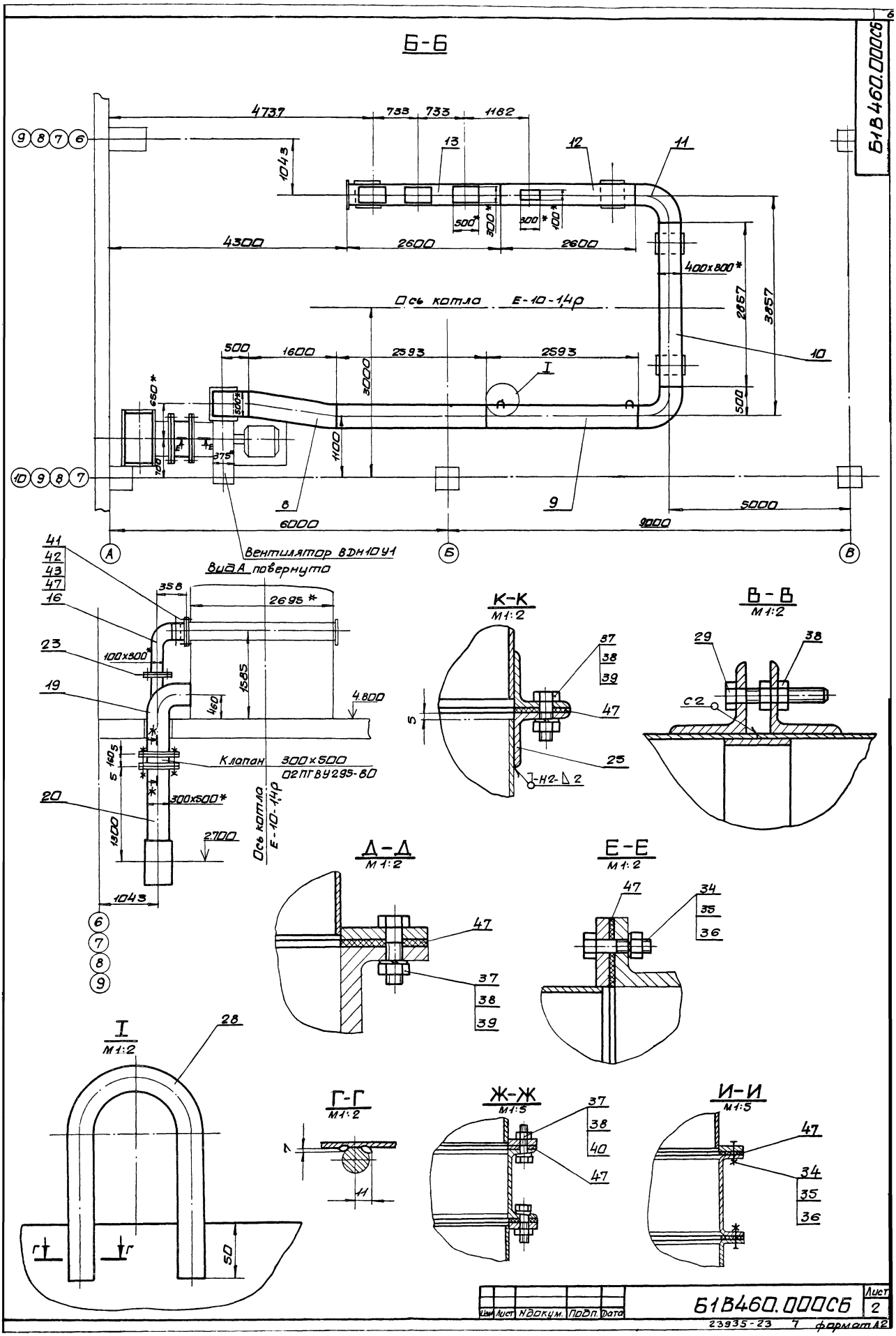
Б-Б
4737
733
733
1182
1043
13
12
11
500*
300*
300*
100*
4300
2600
2600
400x800*
Ось котла Е-10-1,4р
2857
3857
10
500
1600
2593
2593
3000
I
650*
500*
1100
375*
700
8
9
5000
6000
9000
Вентилятор ВДН10У1
Вид А повернуто
358
2695*
100x300*
1585
460
4.800
Клапан 300x500
02ПГВУ295-80
300x500*
1300
2700
Ось котла Е-10-1,4р
1043
К-К
М1:2
37
38
39
47
25
5
Д-Д
М1:2
47
37
38
39
Е-Е
М1:2
47
34
35
36
В-В
М1:2
29
38
С2
I
М1:2
28
50
Г-Г
М1:2
7
11
Ж-Ж
М1:5
37
38
40
47
И-И
М1:5
47
34
35
36
Б1В460.000СБ
Изм
Лист
Н докум.
Подп.
Дата
Б1В460.000СБ
Лист
2
23935-23
7
формат А2

Строки	Обозначение	Наименование	Куда входит: Обозначение	Кол.	Общее кол-во	Примечание
1	Б1В 460. 000	Воздуховоды котлоагрегата Е-10-1,4р				
2		Вариант-каменные угли				
3	Б1В 460. 010	Короб всасывающий	Б1В 460.000	1	1	
4	Б1В 460. 020	Корпус	Б1В 460.010	1	1	
5	Б1В 460. 030	Шибер	Б1В 460.010	1	1	
6	Б1В 460. 040	Фланец	Б1В460.010; Б1В460.020	1	2	
7	Б1В 460. 050	Фланец	Б1В460.010; Б1В 460. 020	1	2	
8	Б1В 460. 060	Заслонка	Б1В 460.030	1	1	
9	Б1В 460. 070	Секция	Б1В 460.000	2	2	
0	Б1В 460. 080	Фланец	Б1В 460.070	1	2	
1	Б1В 460. 090	Опора	Б1В 460.000	4	4	
12	Б1В 460. 100	Секция	Б1В 460. 000	1	1	
13	Б1В 460. 110	Переход	Б1В 460.000	1	1	
14	Б1В 460.120	Фланец	Б1В460.000; Б1В460.110	1	2	
15	Б1В 460.130	Секция	Б1В 460. 000	1	1	
16	Б1В 460. 140	Отвод	Б1В 460. 000	1	1	
17	Б1В 460. 150	Фланец	Б1В 460. 140	1	1	
18	Б1В 460. 160	Секция	Б1В 460. 000	1	1	
19	Б1В 460. 170	Секция	Б1В 460.000	2	2	
20	Б1В 460. 180	Секция	Б1В 460.000	1	1	
21	Б1В 460. 190	Отвод	Б1В 460.000	2	2	
22	Б1В 460.200	Секция	Б1В 460.000	1	1	
23	Б1В 460. 210	Секция	Б1В 460.000	1	1	
24	Б1В 460. 220	Отвод	Б1В 460.000	1	1	
25	Б1В 460. 230	Фланец	Б1В 460. 220	1	1	
26	Б1В 460. 240	Секция	Б1В 460.000	1	1	

Изм.	Лист	N Докум.	Подп.	Дата	Б1В 460.000 ВС			
Разраб.		Гончаренко			Воздуховоды котлоагрегата Е-10-1,4Р	Лит	Лист	Листов
Провер.		Извекова			Вариант-каменные угли.	И	1	2
Нач. отд.		Коверченко			Ведомость спецификаций	Госстрой СССР Харьковский Сантехпроект		
Н. контр.		Севрюков						
Утв.								

Формат А3

Строки	Обозначение	Наименование	Куда входит: Обозначение	Кол.	Общее кол-во	Примечание
27	Б1В 460. 250	Отвод	Б1В460.000	1	1	
28	Б1В 460. 260	Фланец	Б1В 460.250; Б1В 460. 270	1	2	
29	Б1В 460. 270	Секция	Б1В 460. 000	1	1	
30	Б1В 460. 280	Отвод	Б1В 460.000	2	2	
31	Б1В 460. 290	Отвод	Б1В 460.000	1	1	
32	Б1В 460. 300	Фланец	Б1В 460.290; Б1В 460.310	1	2	
33	Б1В 460. 310	Секция	Б1В 460.000	1	1	
34	Б1В 462. 130	Опора	Б1В 460.000	7	7	
35	Б1В 460. 320	Подвеска	Б1В 460.000	1	1	
36	Б1В 460. 330	Проушина с тягой	Б1В 460. 320	2	2	
37	Б1В 460. 340	Шибер	Б1В 460.000	1	1	
38	Б1В 460. 350	Опора под карман	Б1В 460.000	1	1	

Изм.	Лист	N Докум.	Подп.	Дата	Б1В 460.000 ВС	Лист 2

23935-23 8 Формат А3

Б1В460.002

Rz 80

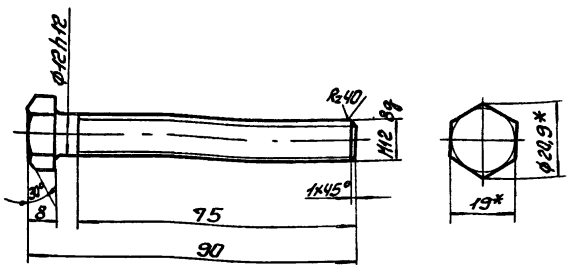

Неуказанные предельные отклонения размеров $\pm \frac{IT14}{2}$.

Изм.	Лист	N докум.	Подп.	Дата
Разраб.		Гончаренко		
Провер.		Извекова		
Т.контр.		Севрюков		
Нач.отд.		Ковтуненко		
Н.контр.		Севрюков		
Утв.				

Б1В460.002

Болт

Лит.	Масса	Масшт.
У	0,1	1:1
Лист	Листов 1	

Шестигранник 19 ГОСТ 2879-69
ВСт3 ГОСТ 535-79

Госстрой СССР Харьковский Сантехпроект

Формат А4

Б1В460.003

Rz 80

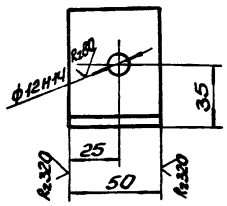

Неуказанные предельные отклонения размеров $\pm \frac{IT16}{2}$.

Изм.	Лист	N докум.	Подп.	Дата
Разраб.		Гончаренко		
Провер.		Извекова		
Т.контр.		Севрюков		
Нач.отд.		Ковтуненко		
Н.контр.		Севрюков		
Утв.				

Б1В460.003

Стяжка

Лит.	Масса	Масшт
У	0,24	1:2
Лист	Листов 1	

Уголок Б-63х63х5 ГОСТ 8509-86
ВСт3 ГОСТ 535-79

Госстрой СССР Харьковский Сантехпроект

Формат А4

Инв.№ подл. | Подп. и дата | Взам.инв.№ | Инв.№ дубл. | Подп. и дата

Б1В460.045

Rz 320

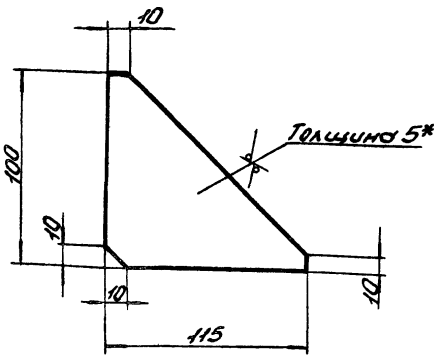

1. Предельные отклонения размеров $\pm \frac{IT16}{2}$.
2.* Размер для справки.

Изм.	Лист	N докум.	Подп.	Дата
Разраб.		Гончаренко		
Провер.		Извекова		
Т.контр.		Севрюков		
Нач.отд.		Ковтуненко		
Н.контр.		Севрюков		
Утв.				

Б1В460.045

Косынка

Лит.	Масса	Масшт.
У	0,3	1:2
Лист	Листов 1	

Лист 5 ГОСТ 19903-74
ВСт3 ГОСТ 14637-79

Госстрой СССР Харьковский Сантехпроект

Формат А4

Формат	Зона	Поз.	Обозначение	Наименование	Кол.	Примечание
				Документация		
А3			Б1В460.010 СБ	Сборочный чертеж		
				Сборочные единицы		
А4		1	Б1В460.020	Корпус	1	
А4		2	Б1В460.030	Шибер	1	
А4		3	Б1В460.040	Фланец	1	
А4		4	Б1В460.050	Фланец	1	
				Детали		
А4		5	Б1В460.011	Кольцо	1	
А4		6	Б1В460.012	Бобышка	1	
А4		7	Б1В460.013	Бобышка	1	
				Стандартные изделия		
		8		Болт М12х30.58 ГОСТ 7798-70	40	0,044кг
		9		Гайка М12.5 ГОСТ 5915-70	40	0,015кг
		10		Шайба 12.65Г ГОСТ 6402-70	40	0,003кг
		11		Шплинт 6,3х60 ГОСТ 397-79	1	0,015кг
		12		Сетка N20-2.0 ГОСТ 5336-67 680х1000	2	3,5кг
				Материалы		
				Металл наплавленный		0,6кг

Инв.№ подл. | Подп. и дата | Взам.инв.№ | Инв.№ дубл. | Подп. и дата

Изм.	Лист	N докум.	Подп.	Дата
Разраб.		Гончаренко		
Провер.		Извекова		
Нач.отд.		Ковтуненко		
Н.контр.		Севрюков		
Утв.				

Б1В460.010

Короб всасывающий

Лит.	Лист	Листов
У		1

Госстрой СССР Харьковский Сантехпроект

Формат А4

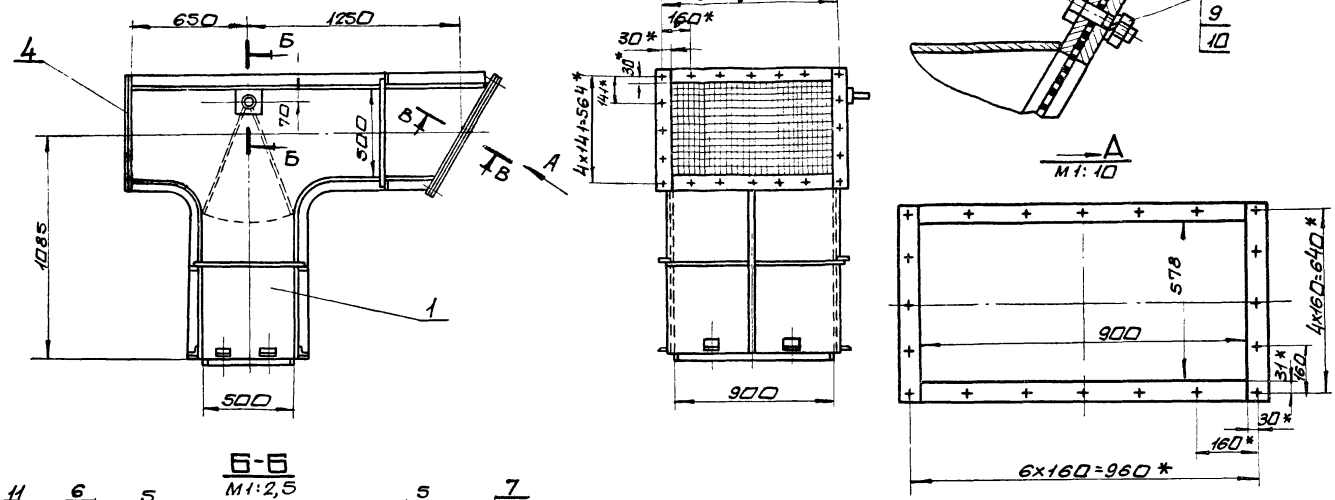

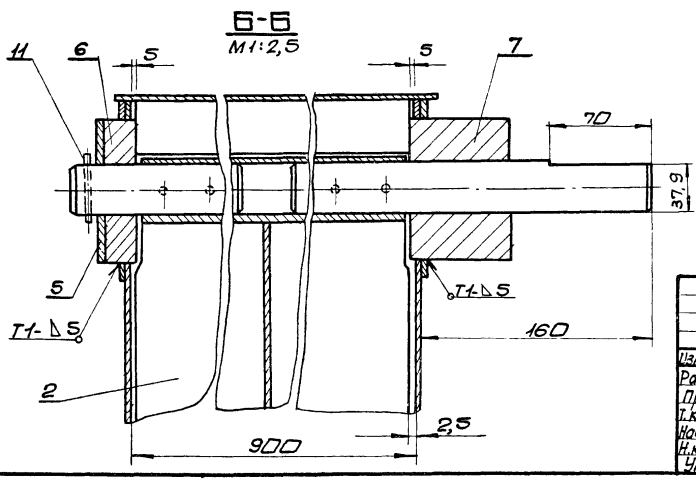

1. Сварку производить электродами Э-42 ГОСТ 9467-75. сварные швы по ГОСТ 5264-80
2. * Размеры для справки.

Изм.	Лист	N докум.	Подп.	Дата	61В460.010СБ			
Разраб.		Гончаренко			Короб всасывающий. Сборочный чертеж	Лит.	Масса	Масшт.
Пров.		Узбекова				У	206,5	1:20
Т.контр.		Сеbрюков				Лист	Листов 1	
Нач.отд.		Коверченко				Госстрой СССР Харьковский Сантехпроект		
Н.контр.		Сеbрюков						
Утв.								

Формат А3

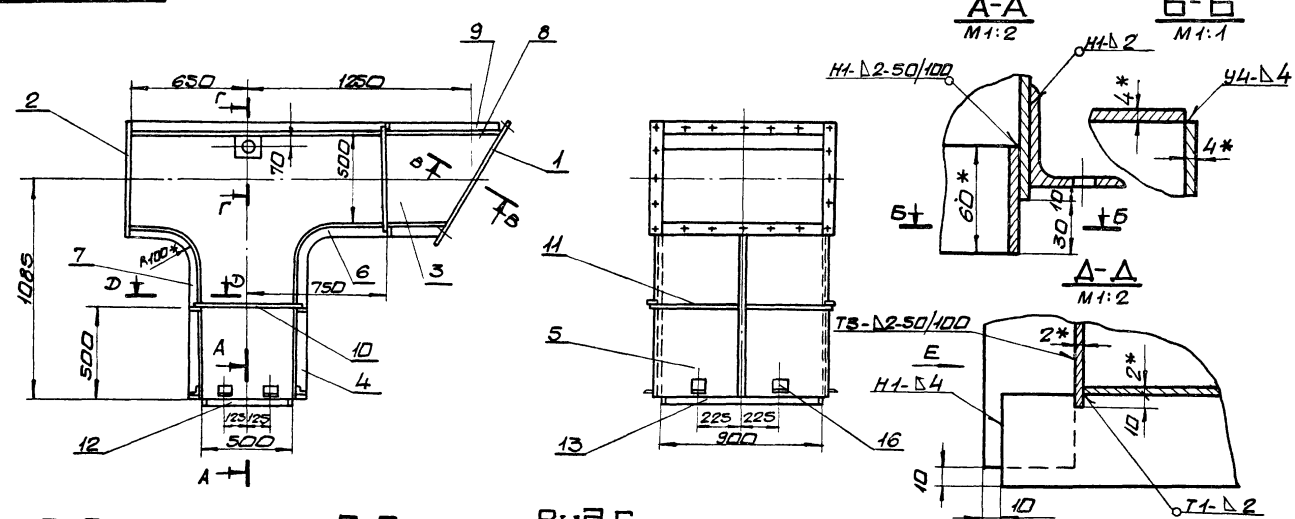

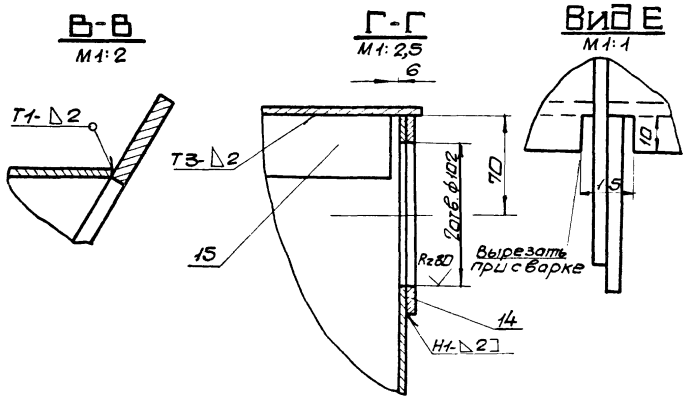

1. Предельные отклонения размеров $\pm \frac{IT16}{2}$
2. Кромки реза деталей Б4-$\overset{Rz320}{\nabla}$, остальное-∇.
3. Сварные швы по ГОСТ 5264-80. Электроды Э-42 ГОСТ 9467-75.
4. * Размеры для справки.

Изм.	Лист	N докум.	Подп.	Дата	61В460.020СБ			
Разраб.		Гончаренко			Корпус Сборочный чертеж	Лит.	Масса	Масшт.
Пров.		Узбекова				У	160.0	1:20
Т.контр.		Сеbрюков				Лист	Листов 1	
Нач.отд.		Сеbрюков				Госстрой СССР Харьковский Сантехпроект		
Н.контр.		Сеbрюков						
Утв.								

5.1.8460.040СБ

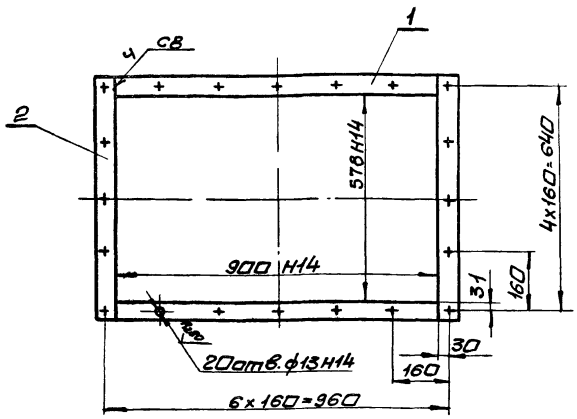

1. Неуказанные предельные отклонения размеров ± IT16/2
2. Кромки реза деталей БЧ- Rz 320, остальное - ▽
3. Сварку производить электродами Э-42 ГОСТ 9467-75 сварные швы по ГОСТ 5264-80.

Изм.	Лист	N докум.	Подп.	Дата	5.1.8460.040СБ			
Разраб.		Гончаренко			Фланец сборочный чертеж	Лит.	Масса	Масштаб
Пров.		Цветкова				У	6,3	1:10
Т.контр.		Севрюков				Лист	Листов 1	
Нач.отд.		Коверченко				Госстрой СССР Харьковский Сантехпроект		
Н.контр.		Севрюков						
Утв.								

Инв.№ подл. | Подп. и дата | Взам. инв.№ | Инв.№ дубл. | Подп. и дата

Формат А4

5.1.8460.014

Rz 320 (▽)

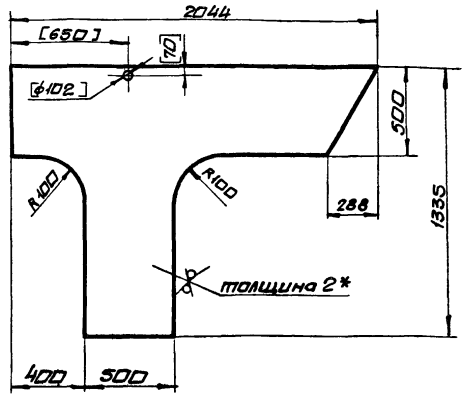

1. Предельные отклонения размеров ± IT16/2
2. *Размер для справки.
3. Размеры в скобках выполнить после сварки.

Изм.	Лист	N докум.	Подп.	Дата	5.1.8460.014			
Разраб.		Гончаренко			Боковина	Лит.	Масса	Масштаб
Пров.		Цветкова				У	21,9	1:20
Т.контр.		Севрюков				Лист	Листов 1	
Нач.отд.		Коверченко				Госстрой СССР Харьковский Сантехпроект		
Н.контр.		Севрюков			Лист 2.0 ГОСТ 19903-74 Вст3гпс ГОСТ 16523-70			
Утв.								

Инв.№ подл. | Подп. и дата | Взам. инв.№ | Инв.№ дубл. | Подп. и дата

Формат А4

Форм.	Зона	Поз.	Обозначение	Наименование	Кол.	Примеч.
				Документация		
А3			5.1.8460.020СБ	Сборочный чертеж		
				Сборочные единицы		
А4		1	5.1.8460.040	Фланец	1	
А4		2	5.1.8460.050	Фланец	1	
				Детали		
А4		3	5.1.8460.014	Боковина	2	
А4		4	5.1.8460.015	Стенка	1	
А4		5	5.1.8460.016	Стенка	1	
А4		6	5.1.8460.017	Ребро	1	
А4		7	5.1.8460.018	Ребро	1	
БЧ		8	5.1.8460.019	Стенка		
				Лист 2.0 ГОСТ 19903-74 Вст3гпс ГОСТ 16523-70		
				924х2044	1	29,6кг
БЧ		9	5.1.8460.021	Ребро		
				Полоса 5х50 ГОСТ 103-76 Вст3гпс ГОСТ 535-79		
				ℓ=2044	1	4,0кг
БЧ		10	5.1.8460.022	Ребро		
				Полоса 5х50 ГОСТ 103-76 Вст3гпс ГОСТ 535-79		
				ℓ=584	4	1,15кг
БЧ		11	5.1.8460.023	Ребро		
				Полоса 5х50 ГОСТ 103-76 Вст3гпс ГОСТ 535-79		
				ℓ=490	8	0,95кг
БЧ		12	5.1.8460.024	Накладка		
				Полоса 4х60 ГОСТ 103-76 Вст3гпс ГОСТ 535-79		
				ℓ=490	2	0,92кг
БЧ		13	5.1.8460.025	Накладка		
				Полоса 4х60 ГОСТ 103-76 Вст3гпс ГОСТ 535-79		
				ℓ=890	2	1,67кг
БЧ		14	5.1.8460.026	Плита		
				Лист 4 ГОСТ 19903-74 Вст3гпс ГОСТ 14637-79		
				140х140	2	0,62кг
БЧ		15	5.1.8460.046	Стенка		
				Лист 2.0 ГОСТ 19903-74 Вст3гпс ГОСТ 16523-70		
				44х888	1	0,8кг
А4		16	5.1.8460.003	Стяжка	8	
				Материалы		
				Металл наплавленный Б		2,4кг

Изм.	Лист	N докум.	Подп.	Дата	5.1.8460.020			
Разраб.		Гончаренко			Корпус	Лит.	Лист	Листов
Пров.		Цветкова				У	1	2
Нач.отд.		Коверченко				Госстрой СССР Харьковский Сантехпроект		
Н.контр.		Севрюков						
Утв.								

Инв.№ подл. | Подп. и дата | Взам. инв.№ | Инв.№ дубл. | Подп. и дата

Формат А4

Б1В 460.015

Rz320 √(√)

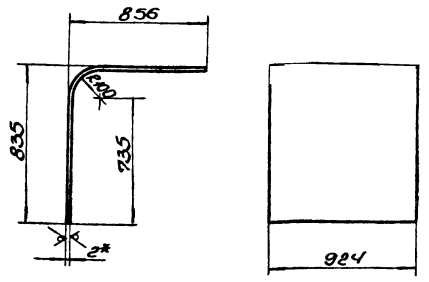

1. Длина развернутой детали – 1650.
2. Предельные отклонения размеров ± $\frac{IT16}{2}$.
3.* Размер для справки.

Изм.	Лист	N Докум.	Подп.	Дата	Б1В 460.015	Лит.	Масса	Масшт.
Разраб.		Гончаренко			Стенка	И	23,9	1:20
Провер.		Извекова				Лист	Листов 1	
Т.контр.		Севрюков			Лист 2,0 ГОСТ 19903-74 / ВСТ3 ГОСТ 16523-70	Госстрой СССР, Харьковский Сантехпроект		
Нач.отд.		Коверченко						
Н.контр.		Севрюков						
Утв.								

Формат А4

Б1В 460.016

Rz320 √(√)

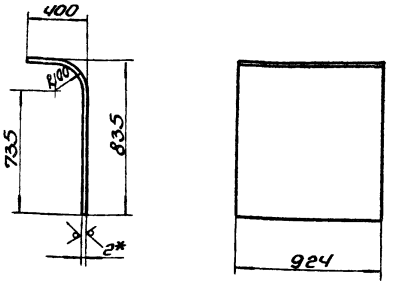

1. Длина развернутой детали – 1194.
2. Предельные отклонения размеров ± $\frac{IT16}{2}$.
3.* Размер для справки.

Изм.	Лист	N Докум.	Подп.	Дата	Б1В 460.016	Лит.	Масса	Масшт.
Разраб.		Гончаренко			Стенка	И	17,3	1:20
Провер.		Извекова				Лист	Листов 1	
Т.контр.		Севрюков			Лист 2,0 ГОСТ 19903-74 / ВСТ3 ГОСТ 16523-70	Госстрой СССР, Харьковский Сантехпроект		
Нач.отд.		Коверченко						
Н.контр.		Севрюков						
Утв.								

Формат А4

Инв. N подл. | Подп. и дата | Взам. инв. N | Инв. N дубл. | Подп. и дата

Б1В 460.018

Rz320 √(√)

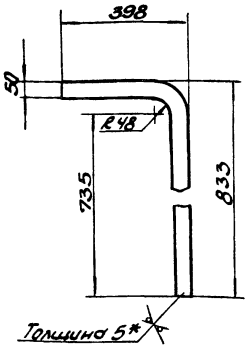

1. Предельные отклонения размеров ± $\frac{IT16}{2}$.
2.* Размер для справки.

Изм.	Лист	N Докум.	Подп.	Дата	Б1В 460.018	Лит.	Масса	Масшт.
Разраб.		Гончаренко			Ребро	И	2,3	1:10
Провер.		Извекова				Лист	Листов 1	
Т.контр.		Севрюков			Лист 5,0 ГОСТ 19903-76 / ВСТ3 ГОСТ 14637-79	Госстрой СССР, Харьковский Сантехпроект		
Нач.отд.		Коверченко						
Н.контр.		Севрюков						
Утв.								

Формат А4

Б1В 460.017

Rz320 √(√)

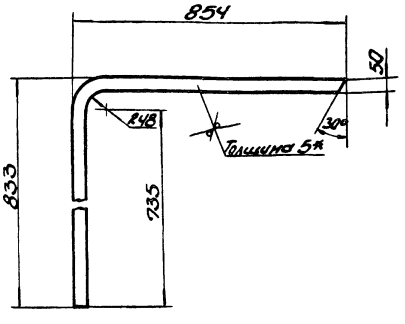

1. Предельные отклонения размеров ± $\frac{IT16}{2}$.
2.* Размер для справки.

Изм.	Лист	N Докум.	Подп.	Дата	Б1В 460.017	Лит.	Масса	Масшт.
Разраб.		Гончаренко			Ребро	И	3,0	1:10
Провер.		Извекова				Лист	Листов 1	
Т.контр.		Севрюков			Лист 5,0 ГОСТ 19903-74 / ВСТ3 ГОСТ 14637-79	Госстрой СССР, Харьковский Сантехпроект		
Нач.отд.		Коверченко						
Н.контр.		Севрюков						
Утв.								

Формат А4

Инв. N подл. | Подп. и дата | Взам. инв. N | Инв. N дубл. | Подп. и дата

1Б18460.050СБ

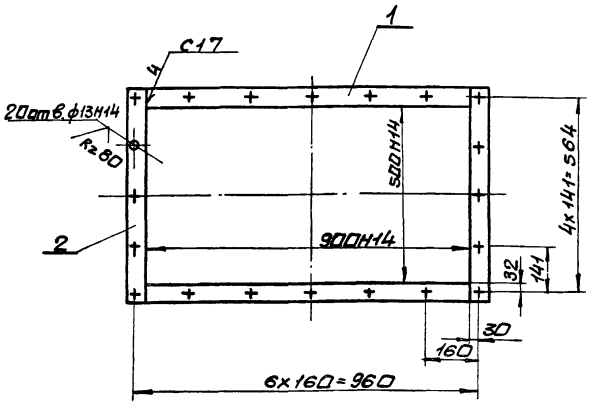

1. Неуказанные предельные отклонения размеров $\pm \frac{IT16}{2}$
2. Кромки реза деталей Б4- $\overset{Ra\,320}{\checkmark}$, остальное - $\checkmark$
3. Сварку производить электродами Э-42. ГОСТ 9467-75. Сварные швы по ГОСТ 5264-80.

Изм.	Лист	N докум.	Подп.	Дата
Разраб.		Гончаренко		
Пров.		Извекова		
Т. контр.		Севрюков		
Нач. отд.		Коверченко		
Н. контр.		Севрюков		
Утв.				

1Б18460.050СБ

Фланец
Сборочный чертеж

Лит.	Масса	Масштаб
У	6.0	1:10

Лист | Листов 1

Госстрой СССР Харьковский сантехпроект

Формат А4

Форм.	Зона	Поз.	Обозначение	Наименование	Кол.	Прим.
				Документация		
А4			1Б18460.040СБ	Сборочный чертеж		
				Детали		
Б4		1	1Б18460.027	Планка		
				Полоса 5х50 ГОСТ 103-76 Ст3 ГОСТ 535-79		
				ℓ=900	2	1,76 кг
Б4		2	1Б18460.028	Планка		
				Полоса 5х50 ГОСТ 103-76 Ст3 ГОСТ 535-79		
				ℓ=678	2	1,32 кг
				Материалы		
				Металл наплавленный		0,14 кг

Инв. N подл. | Подп. и дата | Взам. инв. N | Инв. N дубл. | Подп. и дата

Изм.	Лист	N докум.	Подп.	Дата
Разраб.		Гончаренко		
Пров.		Извекова		
Нач. отд.		Коверченко		
Н. контр.		Севрюков		
Утв.				

1Б18460.040

Фланец

Лит.	Лист	Листов
У		1

Госстрой СССР Харьковский сантехпроект

Формат А4

Форм.	Зона	Поз.	Обозначение	Наименование	Кол.	Прим.
				Документация		
А4			1Б18460.050СБ	Сборочный чертеж		
				Детали		
Б4		1	1Б18460.029	Планка		
				Полоса 5х50 ГОСТ 103-76 Ст3 ГОСТ 535-79		
				ℓ=900	2	1,76 кг
Б4		2	1Б18460.031	Планка		
				Полоса 5х50 ГОСТ 103-76 Ст3 ГОСТ 535-79		
				ℓ=600	2	1,18 кг
				Материалы		
				Металл наплавленный		0,12 кг

Инв. N подл. | Подп. и дата | Взам. инв. N | Инв. N дубл. | Подп. и дата

Изм.	Лист	N докум.	Подп.	Дата
Разраб.		Гончаренко		
Пров.		Извекова		
Нач. отд.		Коверченко		
Н. контр.		Севрюков		
Утв.				

1Б18460.050

Фланец

Лит.	Лист	Листов
У		1

Госстрой СССР Харьковский сантехпроект

Формат А4

Форм.	Зона	Поз.	Обозначение	Наименование	Кол.	Прим.
				Документация		
А3			1Б18460.030СБ	Сборочный чертеж		
				Сборочные единицы		
А4		1	1Б18460.060	Заслонка	1	
				Детали		
А4		2	1Б18460.032	Ось	1	
А4		3	1Б18460.033	Ось	1	
				Стандартные изделия		
		4		Болт М12х60.58		
				ГОСТ 7817-80	4	0,07 кг
		5		Гайка М12.5		
				ГОСТ 5915-70	4	0,015 кг
		6		Шайба 12.65Г		
				ГОСТ 6402-70	4	0,003 кг

Инв. N подл. | Подп. и дата | Взам. инв. N | Инв. N дубл. | Подп. и дата

Изм.	Лист	N докум.	Подп.	Дата
Разраб.		Гончаренко		
Пров.		Извекова		
Нач. отд.		Коверченко		
Н. контр.		Севрюков		
Утв.				

1Б18460.030

Шибер

Лит.	Лист	Листов
У		1

Госстрой СССР Харьковский сантехпроект

Б1В 460.034

Rz320 √(√)

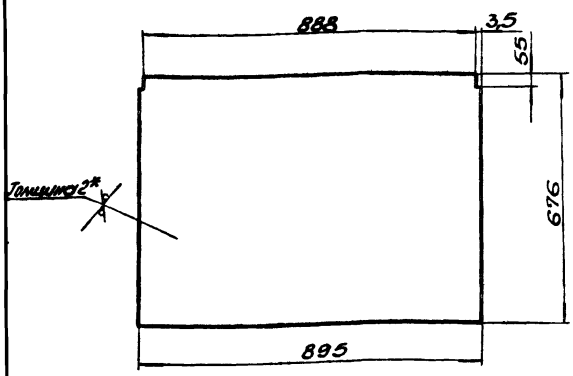

1. Предельные отклонения размеров $\pm \frac{IT16}{2}$.
2.* Размер для справки.

Изм.	Лист	N Докум.	Подп.	Дата
Разраб.		Гончаренко		
Провер.		Извекова		
Т.контр.		Севрюков		
Нач.отд.		Коверченко		
Н.контр.		Севрюков		
Утв.				

Б1В 460.034

Полотно

Лит.	Масса	Масштаб
И	9,5	1:10

Лист 2 ГОСТ 19903-74 ВСт3 ГОСТ 16523-70

Лист | Листов 1

Госстрой СССР Харьковский Сантехпроект

Формат А4

Б1В 460.035

Rz320 √(√)

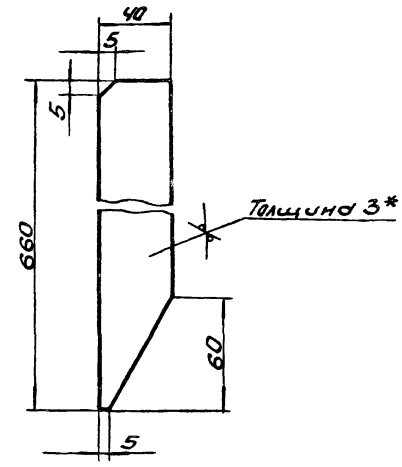

1. Предельные отклонения размеров $\pm \frac{IT16}{2}$.
2.* Размер для справки.

Изм.	Лист	N Докум.	Подп.	Дата
Разраб.		Гончаренко		
Провер.		Извекова		
Т.контр.		Севрюков		
Нач.отд.		Коверченко		
Н.контр.		Севрюков		
Утв.				

Б1В 460.035

Ребро

Лит.	Масса	Масшт.
И	0,6	1:2

Лист 3 ГОСТ 19903-74 ВСт3 ГОСТ 16523-70

Лист | Листов 1

Госстрой СССР Харьковский Сантехпроект

Формат А4

Инв. N подл. | Подп. и дата | Взам. инв. N | Инв. N дубл. | Подп. и дата

Б1В 460.032

Rz80 √(√)

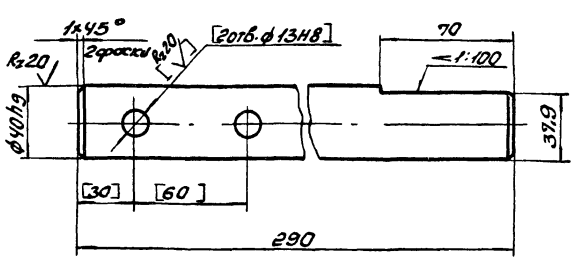

1. Неуказанные предельные отклонения размеров $\pm \frac{IT14}{2}$.
2. Размеры в скобках выполнить по чертежу Б1В 460.030СБ

Изм.	Лист	N Докум.	Подп.	Дата
Разраб.		Гончаренко		
Провер.		Извекова		
Т.контр.		Севрюков		
Нач.отд.		Коверченко		
Н.контр.		Севрюков		
Утв.				

Б1В 460.032

Ось

Лит.	Масса	Масшт.
И	2,5	1:2

Сталь 45 ГОСТ 1050-74

Лист | Листов 1

Госстрой СССР Харьковский Сантехпроект

Формат А4

Форм.	Зона	Поз.	Обозначение	Наименование	Кол.	Примеч.
				Документация		
А3			Б1В 460.060СБ	Сборочный чертеж		
				Детали		
А4		1	Б1В 460.034	Полотно	1	
А4		2	Б1В 460.035	Ребро	2	
Б4		3	Б1В 460.036	Вал		
				Труба 48×4 ГОСТ 8734-75 ВСт10 ГОСТ 8733-74		
				L=888	1	3,85кг
				Материалы		
				Металл наплавленный		0,4кг

Изм.	Лист	N Докум.	Подп.	Дата
Разраб.		Гончаренко		
Провер.		Извекова		
Нач.отд.		Коверченко		
Н.контр.		Севрюков		
Утв.				

Б1В 460.060

Заслонка

Лит.	Лист	Листов
И		1

Госстрой СССР Харьковский Сантехпроект

Инв. N подл. | Подп. и дата | Взам. инв. N | Инв. N дубл. | Подп. и дата

Б1В460.030СБ

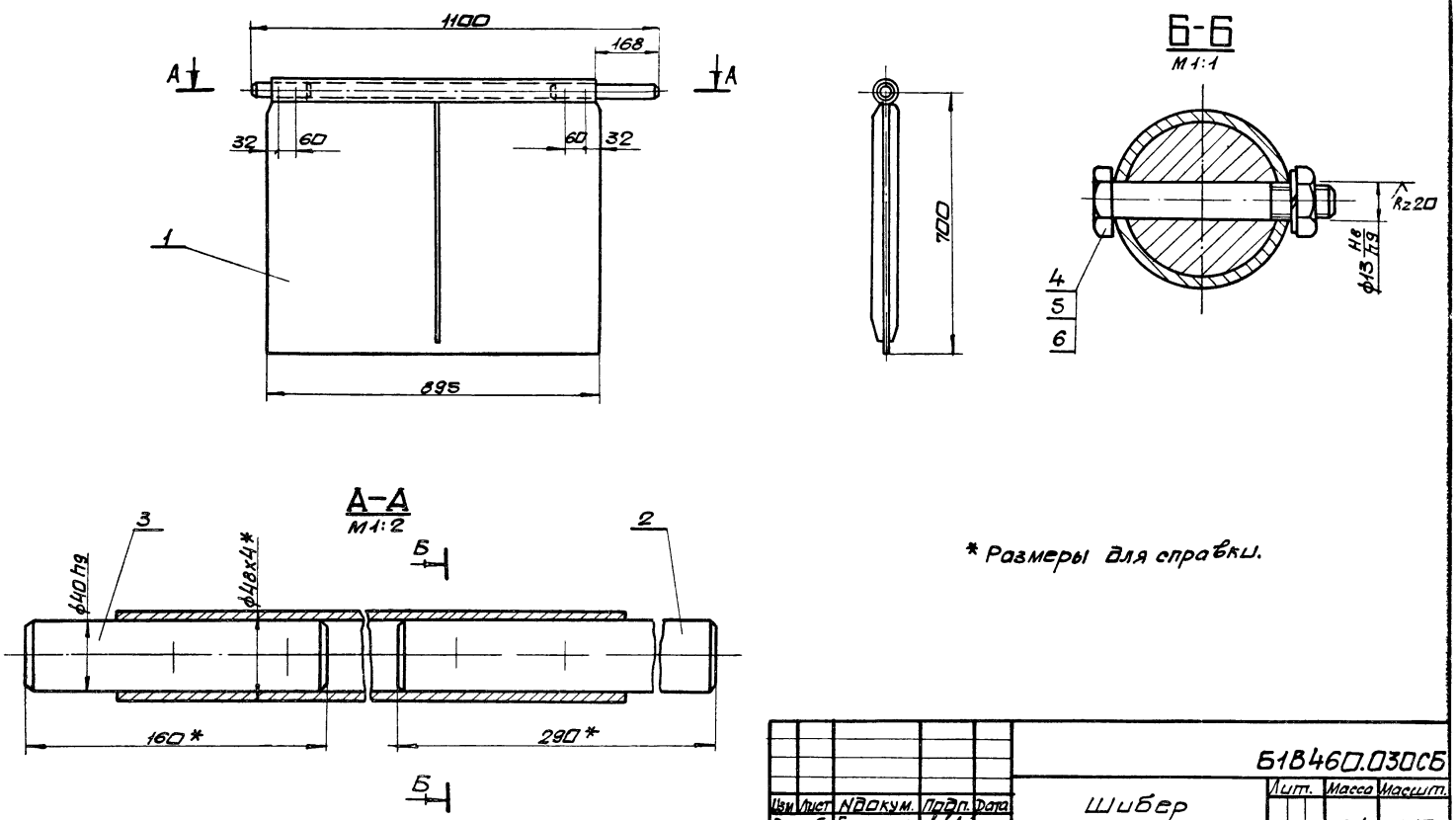

* Размеры для справки.

Изм	Лист	N докум.	Подп.	Дата	Б1В460.030СБ			
Разраб.		Гончаренко			Шибер	Лит.	Масса	Масшт.
Пров.		Извекова			Сборочный чертеж	И	19,4	1:10
Т.контр.		Севрюков				Лист	Листов 1	
Нач.отд.		Коверченко				Госстрой СССР Харьковский Сантехпроект		
Н.контр.		Севрюков						
Утв.								

формат А3

Б1В460.060СБ

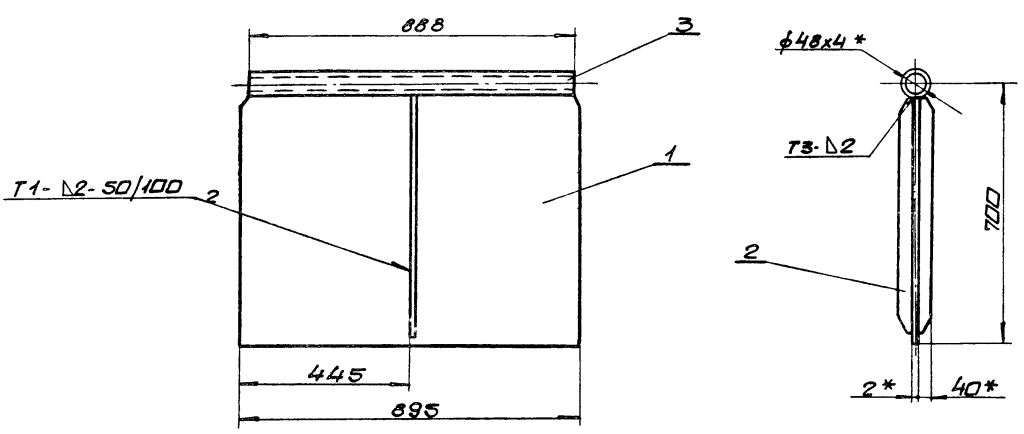

1. Сварку производить электродами Э-42 ГОСТ 9467-75. Сварные швы по ГОСТ 5264-80.
2. *Размеры для справки.

Изм	Лист	N докум.	Подп.	Дата	Б1В460.060СБ			
Разраб.		Гончаренко			Заслонка.	Лит.	Масса	Масшт.
Пров.		Извекова			Сборочный чертеж	И	15,0	1:10
Т.контр.		Севрюков				Лист	Листов 1	
Нач.отд.		Коверченко				Госстрой СССР Харьковский Сантехпроект		
Н.контр.		Севрюков						
Утв.								

618460.033

Rz 20 √(√)

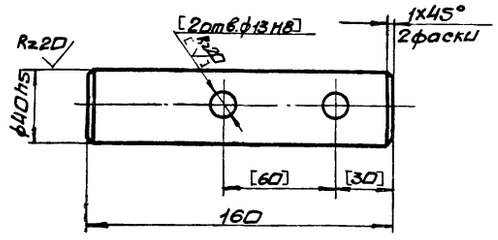

1. Неуказанные предельные отклонения размеров ± IT14/2.
2. Размеры в скобках выполнить по чертежу Б18460.030СБ.

Изм.	Лист	N докум.	Подп.	Дата	Б18460.033			
Разраб.		Гончаренко			Ось	Лит.	Масса	Масшт.
Пров.		Извекова				У	1,5	1:2
Т.контр.		Севрюков				Лист	Листов 1	
Нач.отд.		Коверченко			сталь 45 ГОСТ 1050-74	Госстрой СССР Харьковский сантехпроект		
Н.контр.		Севрюков						
Утв.								

Формат А4

618460.014

Rz 80 √(√)

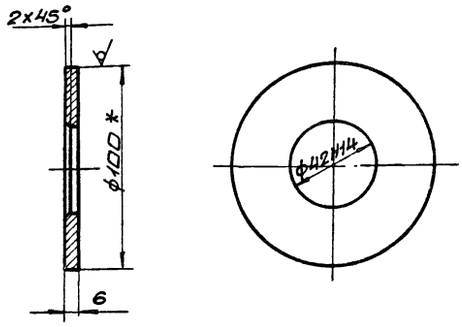

1. Предельные отклонения размеров ± IT14/2.
2.* Размер для справки.

Инв.№подл. | Подп. и дата | Взам.инв.№ | Инв.№дубл. | Подп. и дата

Изм.	Лист	N докум.	Подп.	Дата	Б18460.011			
Разраб.		Гончаренко			Кольцо	Лит.	Масса	Масшт.
Пров.		Извекова				У	0,4	1:2
Т.контр.		Севрюков				Лист	Листов 1	
Нач.отд.		Коверченко			Круг В100 ГОСТ 2590-71 / Вст3 ГОСТ 535-79	Госстрой СССР Харьковский сантехпроект		
Н.контр.		Севрюков						
Утв.								

Формат А4

618460.012

Rz 80 √(√)

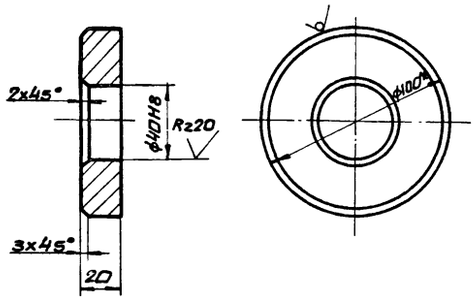

1. Неуказанные предельные отклонения размеров ± IT14/2.
2.* Размер для справки.

Изм.	Лист	N докум.	Подп.	Дата	Б18460.012			
Разраб.		Гончаренко			Бобышка	Лит.	Масса	Масшт.
Пров.		Извекова				У	1,1	1:2
Т.контр.		Севрюков				Лист	Листов 1	
Нач.отд.		Коверченко			Круг В100 ГОСТ 2590-71 / Вст3 ГОСТ 535-79	Госстрой СССР Харьковский сантехпроект		
Н.контр.		Севрюков						
Утв.								

Формат А4

618460.013

Rz 80 √(√)

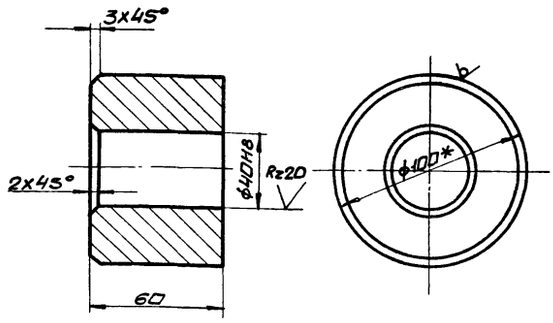

1. Неуказанные предельные отклонения размеров ± IT14/2.
2.* Размер для справки.

Инв.№подл. | Подп. и дата | Взам.инв.№ | Инв.№дубл. | Подп. и дата

Изм.	Лист	N докум.	Подп.	Дата	Б18460.013			
Разраб.		Гончаренко			Бобышка	Лит.	Масса	Масшт.
Пров.		Извекова				У	3,2	1:2
Т.контр.		Севрюков				Лист	Листов 1	
Нач.отд.		Коверченко			Круг В100 ГОСТ 2590-71 / Вст3 ГОСТ 535-79	Госстрой СССР Харьковский сантехпроект		
Н.контр.		Севрюков						
Утв.								

Форм.	Зона	Поз.	Обозначение	Наименование	Кол.	Примеч.
				Документация		
А3			Б1В460.070СБ	Сборочный чертеж		
				Сборочные единицы		
А4		1	Б1В460.080	Фланец	1	
				Детали		
Б4		2	Б1В460.037	Стенка		
				Лист 2 ГОСТ 19903-74		
				Вст3 ГОСТ 16523-70		
				500 х 2037	2	16,0 кг
А4		3	Б1В460.038	Стенка		
				Лист 2 ГОСТ 19903-74		
				Вст3 ГОСТ 16523-70		
				924 х 2037	2	29,55 кг
А4		4	Б1В460.003	Стяжка	8	
Б4		5	Б1В460.039	Ребро		
				Полоса 5х50 ГОСТ 103-76		
				Вст3 ГОСТ 535-79		
				L = 984	2	1,93 кг
Б4		6	Б1В460.041	Ребро		
				Полоса 5х50 ГОСТ 103-76		
				Вст3 ГОСТ 535-79		
				L = 584	2	1,12 кг
Б4		7	Б1В460.042	Ребро		
				Полоса 5х50 ГОСТ 103-76		
				Вст3 ГОСТ 535-79		
				L = 1015	4	1,95 кг
				Материалы		
				Металл наплавленный		1,7 кг

Изм.	Лист	N докум.	Подп.	Дата
Разраб.		Гончаренко		
Пров.		Извекова		
Нач.отд		Ковтуненко		
Н.контр.		Севрюков		
Утв.				

Б1В460.070

Секция

Лит.	Лист	Листов
И		1

Госстрой СССР Харьковский сантехпроект

Формат А4

Инв.№подл.	Подп. и дата	Взам.инв.№	Инв.№дубл.	Подп. и дата

Форм.	Зона	Поз.	Обозначение	Наименование	Кол.	Примеч.
				Документация		
А4			Б1В460.080СБ	Сборочный чертеж		
				Детали		
Б4		1	Б1В460.043	Планка		
				Полоса 10х35 ГОСТ 103-76		
				Вст3 ГОСТ 535-79		
				L = 905	2	2,5 кг
Б4		2	Б1В460.044	Планка		
				Полоса 10х35 ГОСТ 103-76		
				Вст3 ГОСТ 535-79		
				L = 575	2	1,6 кг
				Материалы		
				Металл наплавленный		0,1 кг

Изм.	Лист	N докум.	Подп.	Дата
Разраб.		Гончаренко		
Пров.		Извекова		
Нач.отд		Ковтуненко		
Н.контр.		Севрюков		
Утв.				

Б1В460.080

Фланец

Лит.	Лист	Листов
И		1

Госстрой СССР Харьковский сантехпроект

Формат А4

Б1В460.070СБ

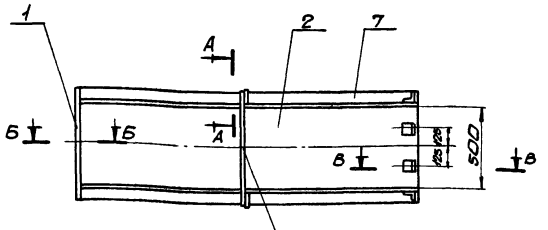

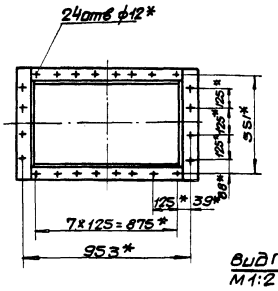

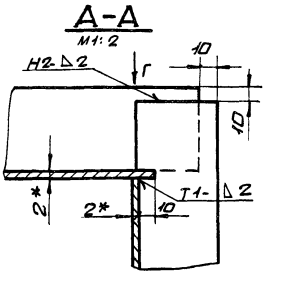

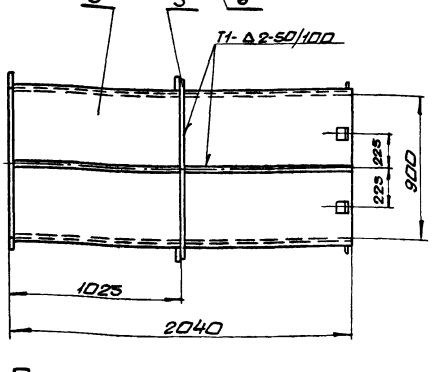

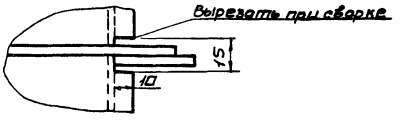

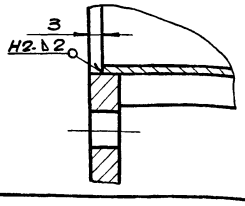

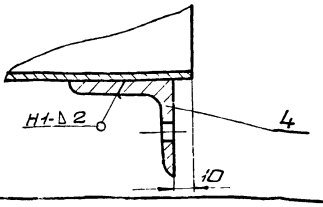

1. Сварку производить электродами Э-42 ГОСТ 9467-75. сварные швы по ГОСТ 5264-80.
2. Предельные отклонения размеров $\pm \frac{IT16}{2}$
3. Кромки реза деталей Б4- Rz 320
4. *Размеры для справки.

Изм.	Лист	N докум.	Подп.	Дата
Разраб.		Гончаренко		
Пров.		Извекова		
Т.контр.		Севрюков		
Нач.отд		Ковтуненко		
Н.контр.		Севрюков		
Утв.				

Б1В460.070СБ

Секция. Сборочный чертеж.

Лит.	Масса	Масштаб
И	117,0	1:20
Лист	Листов 1	

Госстрой СССР, Харьковский Сантехпроект

Б1В460.090СБ

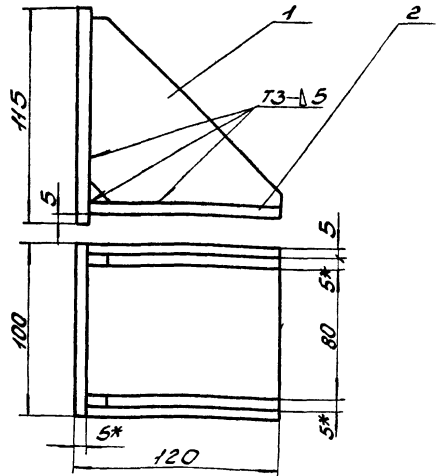

1. Сварку производить электродами Э-42 ГОСТ 9467-75. Сварные швы по ГОСТ 5264-80.
2. Предельные отклонения размеров ± $\frac{IT16}{2}$.
3. Кромки реза деталей Б4-Rz320.
4.* Размеры для справки.

Изм.	Лист	N Докум.	Подп.	Дата	Опора Сборочный чертеж	Лит.	Масса	Масшт.
Разраб.		Гончаренко				У	1,6	1:2
Провер.		Извекова				Лист	Листов 1	
Т.контр.		Севрюков				Госстрой СССР Харьковский Сантехпроект		
Нач.отд.		Коверченко						
Н.контр.		Севрюков						
Утв.								

Б1В460.090СБ

Формат А4

Форм.	Зона	Поз.	Обозначение	Наименование	Кол.	Примеч.
				Документация		
А4			Б1В460.090СБ	Сборочный чертеж		
				Детали		
А4		1	Б1В460.045	Косынка	2	
Б4		2	Б1В460.046	Плита		
				Лист 5 ГОСТ 19903-74		
				ВСт3 ГОСТ 14637-79		
				100×115	2	0,45кг
				Материалы		
				Металл наплавленный		0,1кг

Изм.	Лист	N Докум.	Подп.	Дата	Опора	Лит.	Лист	Листов
Разраб.		Гончаренко				У		1
Пров.		Извекова				Госстрой СССР Харьковский Сантехпроект		
Нач.отд.		Коверченко						
Н.контр.		Севрюков						
Утв.								

Б1В460.090

Формат А4

Б1В460.080СБ

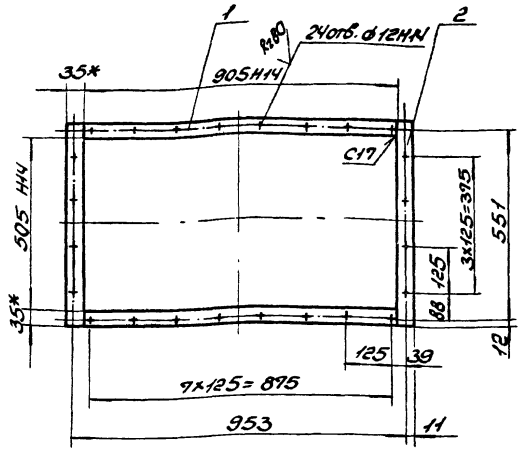

1. Сварку производить электродами Э-42 ГОСТ 9467-75. Сварные швы по ГОСТ 5264-80.
2. Предельные отклонения размеров ± $\frac{IT16}{2}$.
3. Кромки реза деталей Б4-Rz320.
4.* Размеры для справки.

Изм.	Лист	N Докум.	Подп.	Дата	Фланец Сборочный чертеж	Лит.	Масса	Масшт.
Разраб.		Гончаренко				У	8,3	1:10
Провер.		Извекова				Лист	Листов 1	
Т.контр.		Севрюков				Госстрой СССР Харьковский Сантехпроект		
Нач.отд.		Коверченко						
Н.контр.		Севрюков						
Утв.								

Б1В460.080СБ

Формат А4

Форм.	Зона	Поз.	Обозначение	Наименование	Кол.	Примеч.
				Документация		
А3			Б1В460.110СБ	Сборочный чертеж		
				Сборочные единицы		
А4		1	Б1В460.120	Фланец	1	
				Детали		
А4		2	Б1В460.051	Стенка	2	
А4		3	Б1В460.052	Стенка	2	
А4		4	Б1В460.053	Ребро	2	
А4		5	Б1В460.003	Стенка	8	
				Материалы		
				Металл наплавленный		1,2кг

Изм.	Лист	N Докум.	Подп.	Дата	Переход	Лит.	Лист	Листов
Разраб.		Гончаренко				У		1
Провер.		Извекова				Госстрой СССР Харьковский Сантехпроект		
Нач.отд.		Коверченко						
Н.контр.		Севрюков						
Утв.								

Б1В460.110

Формат А4

Б1В460.100СБ

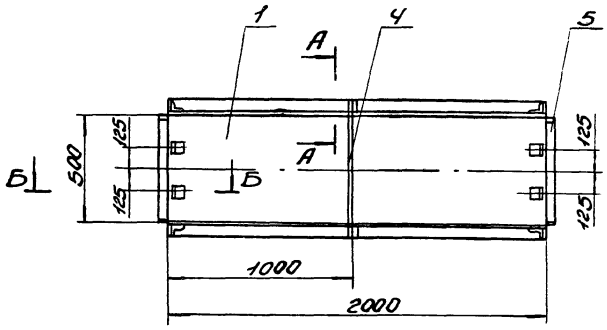

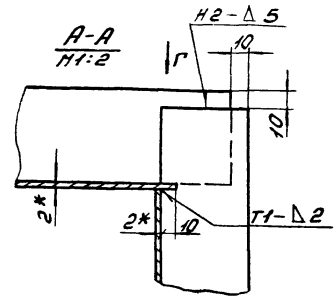

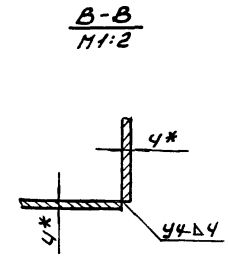

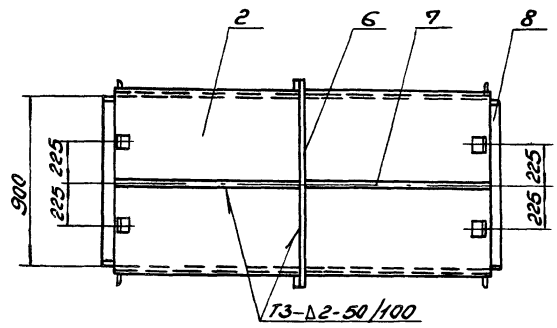

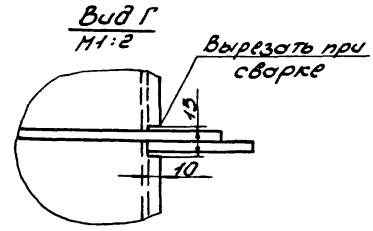

1. Сварку производить электродами Э-42 ГОСТ 9467-75. Сварные швы по ГОСТ 5264-80.
2. Предельные отклонения размеров $\pm \frac{IT16}{2}$.
3. Кромки реза деталей Б4-R_z320.
4.* Размеры для справки.

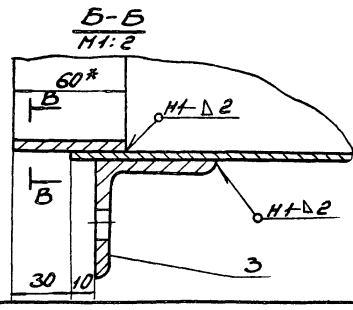

					Б1В460.100СБ		
Изм.	Лист	N Докум.	Подп.	Дата	Секция Сборочный чертеж	Лит.	Масса	Масшт.
Разраб.		Гончаренко				И	120,0	1:20
Провер.		Извекова				Лист	Листов 1	
Т.контр.		Севрюков				Госстрой СССР Харьковский Сантехпроект		
Нач.отд.		Коверченко						
Н.контр.		Севрюков						
Утв.								

Формат А3

Б1В460.110СБ

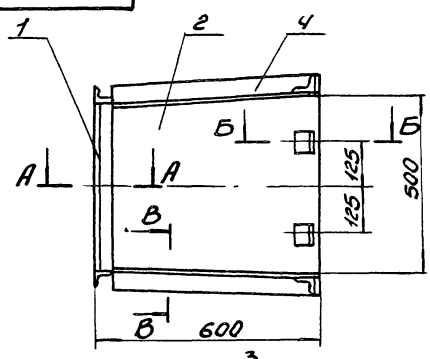

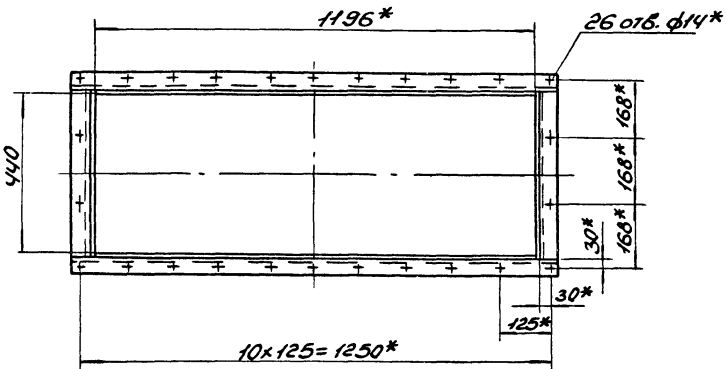

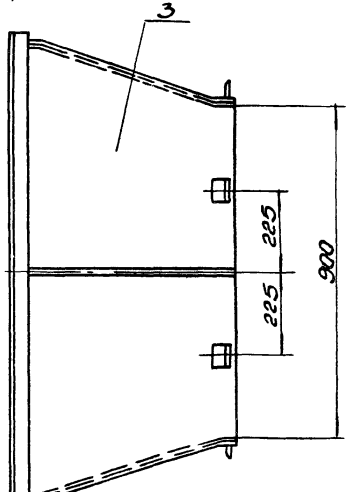

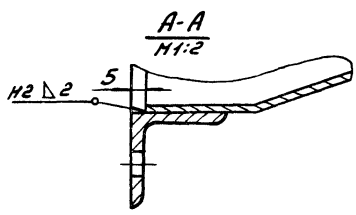

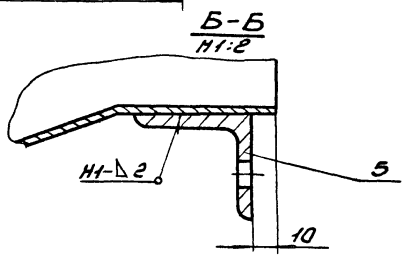

1. Сварку производить электродами Э-42 ГОСТ 9467-75. Сварные швы по ГОСТ 5264-80.
2. Предельные отклонения размеров $\pm \frac{IT16}{2}$.
3.* Размеры для справки.

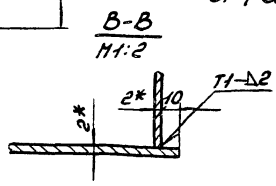

					Б1В460.110СБ		
Изм.	Лист	N Докум.	Подп.	Дата	Переход Сборочный чертеж	Лит.	Масса	Масшт.
Разраб.		Гончаренко				И	48,0	1:10
Провер.		Извекова				Лист	Листов 1	
Т.контр.		Севрюков				Госстрой СССР Харьковский Сантехпроект		
Нач.отд.		Коверченко						
Н.контр.		Севрюков						
Утв.								

Б1В460.052

Rz320 (√)

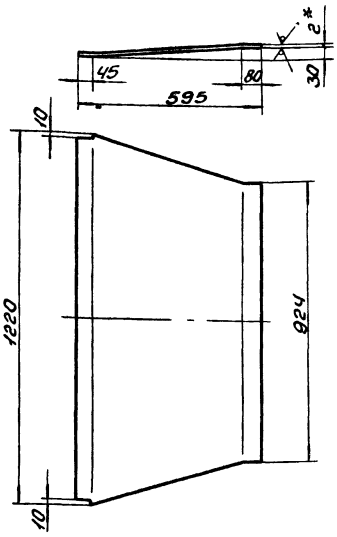

1. Предельные отклонения размеров $\pm \frac{IT16}{2}$.
2.* Размер для справки.

Изм.	Лист	№ докум.	Подп.	Дата	Стенка	Лит.	Масса	Масшт.
Разраб.		Гончаренко				И	10,1	1:10
Пров.		Извекова				Лист	Листов 1	
Т.контр.		Севрюков						
Нач.отд.		Коверченко						
Н.контр.		Севрюков						
Утв.								

Лист 2 ГОСТ 19903-74 / ВСт3 ГОСТ 16523-70

Госстрой СССР Харьковский Сантехпроект

Формат А4

Б1В460.051

Rz320 (√)

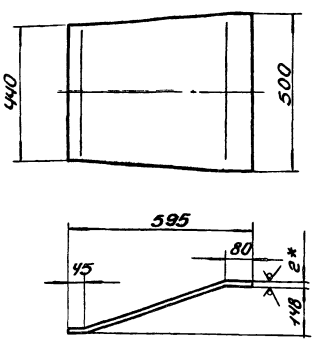

1. Длина развернутой детали - 618.
2. Предельные отклонения размеров $\pm \frac{IT16}{2}$.
3.* Размер для справки.

Изм.	Лист	№ докум.	Подп.	Дата	Стенка	Лит.	Масса	Масшт.
Разраб.		Гончаренко				И	4,56	1:10
Пров.		Извекова				Лист	Листов 1	
Т.контр.		Севрюков						
Нач.отд.		Коверченко						
Н.контр.		Севрюков						
Утв.								

Лист 2 ГОСТ 19903-74 / ВСт3 ГОСТ 16523-70

Госстрой СССР Харьковский Сантехпроект

Формат А4

Форм.	Зона	Поз.	Обозначение	Наименование	Кол.	Примеч.
				Документация		
А3			Б1В460.100СБ	Сборочный чертеж		
				Детали		
Б4		1	Б1В460.047	Стенка		
				Лист 2 ГОСТ 19903-74		
				ВСт3 ГОСТ 16523-70		
				500×2000	2	15,7кг
Б4		2	Б1В460.048	Стенка		
				Лист 2 ГОСТ 19903-74		
				ВСт3 ГОСТ 16523-70		
				924×2000	2	29,0кг
А4		3	Б1В460.003	Стенка	16	
Б4		4	Б1В460.041	Ребро		
				Полоса 5×50 ГОСТ 103-76		
				ВСт3 ГОСТ 535-79		
				L=584	2	1,12кг
Б4		5	Б1В460.024	Накладка		
				Полоса 4×60 ГОСТ 103-76		
				ВСт3 ГОСТ 535-79		
				L=490	4	0,92кг
Б4		6	Б1В460.039	Ребро		
				Полоса 5×50 ГОСТ 103-76		
				ВСт3 ГОСТ 535-79		
				L=984	2	1,93кг

Изм.	Лист	№ докум.	Подп.	Дата	Секция	Лит.	Лист	Листов
Разраб.		Гончаренко				И	1	2
Пров.		Извекова						
Нач.отд.		Коверченко						
Н.контр.		Севрюков						
Утв.								

Б1В460.100

Госстрой СССР Харьковский Сантехпроект

Формат А4

Форм.	Зона	Поз.	Обозначение	Наименование	Кол.	Примеч.
Б4		7	Б1В460.049	Ребро		
				Полоса 5×50 ГОСТ 103-76		
				ВСт3 ГОСТ 535-79		
				L=1000	4	1,92кг
Б4		8	Б1В460.025	Накладка		
				Полоса 4×60 ГОСТ 103-76		
				ВСт3 ГОСТ 535-79		
				L=890	4	1,67кг
				Материалы		
				Металл наплавленный		2,45кг

Изм.	Лист	№ докум.	Подп.	Дата	Б1В460.100	Лист 2

Инв. № подл. | Подп. и дата | Взам. инв. № | Инв. № дубл. | Подп. и дата

Б1В460.120СБ

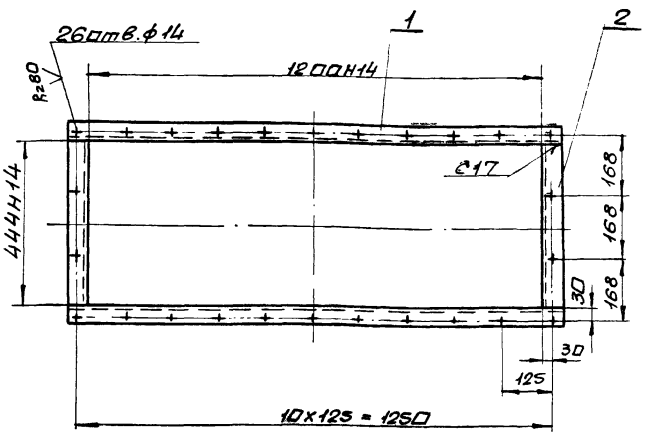

1. Сварку производить электродами Э-42 ГОСТ 9467-75. Сварные швы по ГОСТ 5264-80.
2. Предельные отклонения размеров $\pm \frac{IT16}{2}$
3. Кромки реза деталей Б4 - Rz 320

Изм.	Лист	N докум.	Подп.	Дата	Б1В460.120СБ			
Разраб.		Гончаренко			Фланец. Сборочный чертеж	Лит.	Масса	Масшт.
Пров.		Извекова				У	13,3	1:10
Т.контр.		Севрюков				Лист	Листов 1	
Нач.отд.		Коверченко				Госстрой СССР Харьковский Сантехпроект		
Н.контр.		Севрюков						
Утв.								

Формат А4

Б1В460.053

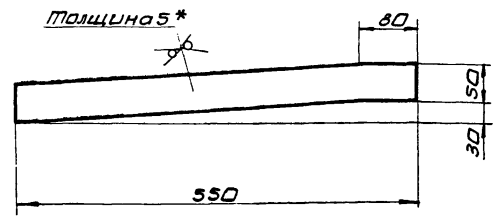

1. Предельные отклонения размеров $\pm \frac{IT16}{2}$
2. *Размер для справки

Изм.	Лист	N докум.	Подп.	Дата	Б1В460.053			
Разраб.		Гончаренко			Ребро	Лит.	Масса	Масшт.
Пров.		Извекова				У	1,1	1:5
Т.контр.		Севрюков				Лист	Листов 1	
Нач.отд.		Коверченко			Лист 5 ГОСТ 19903-74 / Вст3ГОСТ 14637-79	Госстрой СССР Харьковский Сантехпроект		
Н.контр.		Севрюков						
Утв.								

Формат А4

Инв.№ подл. | Подп. и дата | Взам. инв.№ | Инв.№ дубл. | Подп. и дата

Форм.	Зона	Поз.	Обозначение	Наименование	Кол.	Прим.
				Документация		
А4			Б1В460.120СБ	Сборочный чертеж		
				Детали		
Б4		1	Б1В460.054	Балка		
				Уголок Б-50х50х5 ГОСТ 8509-86 / Вст3ГОСТ 535-79		
				L = 1300	2	4,9кг
Б4		2	Б1В460.055	Балка		
				Уголок Б-50х50х5 ГОСТ 8509-86 / Вст3ГОСТ 535-79		
				L = 444	2	1,67кг
				Материалы		
				Металл наплавленный		0,16кг

Изм.	Лист	N докум.	Подп.	Дата	Б1В460.120			
Разраб.		Гончаренко			Фланец	Лит.	Лист	Листов
Пров.		Извекова				У		1
Нач.отд.		Коверченко				Госстрой СССР Харьковский Сантехпроект		
Н.контр.		Севрюков						
Утв.								

Формат А4

Форм.	Зона	Поз.	Обозначение	Наименование	Кол.	Прим.
				Документация		
А4			Б1В460.130СБ	Сборочный чертеж		
				Детали		
А4		1	Б1В460.056	Фланец	2	
А4		2	Б1В460.057	Обечайка	1	
				Материалы		
				Металл наплавленный		0,2кг

Инв.№ подл. | Подп. и дата | Взам. инв.№ | Инв.№ дубл. | Подп. и дата

Изм.	Лист	N докум.	Подп.	Дата	Б1В460.130			
Разраб.		Гончаренко			Секция	Лит.	Лист	Листов
Пров.		Извекова				У		1
Нач.отд.		Коверченко				Госстрой СССР Харьковский Сантехпроект		
Н.контр.		Севрюков						
Утв.								

618460.130СБ

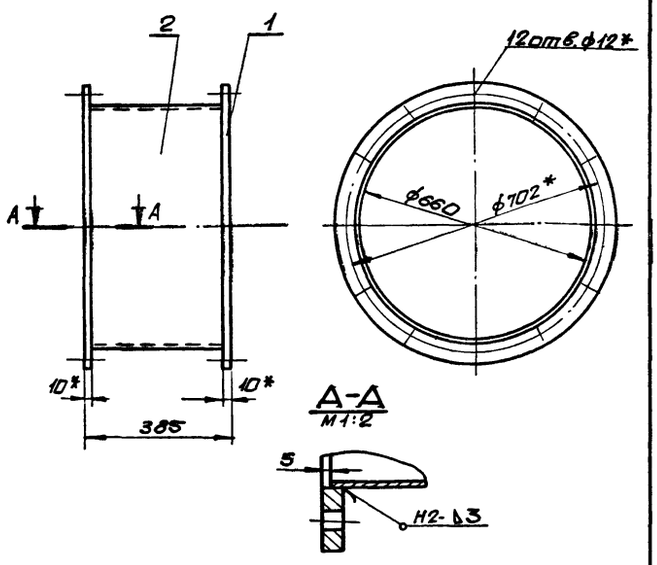

1. Сварку производить электродами Э-42 ГОСТ 9467-75. Сварные швы по ГОСТ 5264-80.
2. Предельные отклонения размеров $\pm \frac{IT16}{2}$
3.* Размеры для справки.

Изм.	Лист	№ докум.	Подп.	Дата	618460.130СБ			
Разраб.		Гончаренко			Секция сборочный чертеж	Лит.	Масса	Масшт.
Пров.		Извекова				У	29,0	1:10
Т.контр.		Севрюков				Лист	Листов 1	
Нач.отд		Коверченко				Госстрой СССР Харьковский Сантехпроект		
Н.контр.		Севрюков						
Утв.								

Инв.№подл. | Подп. и дата | Взам.инв.№ | Инв.№дубл. | Подп. и дата

Формат А4

618460.056

Rz320 √(√)

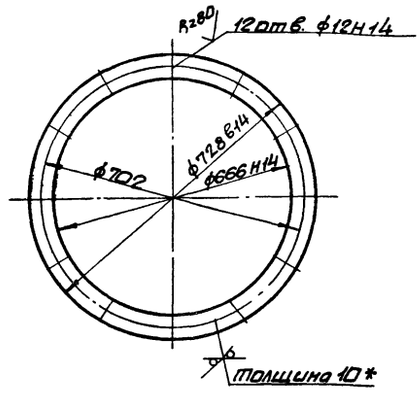

1. Неуказанные предельные отклонения размеров $\pm \frac{IT16}{2}$.
2.* Размер для справки.

Изм.	Лист	№ докум.	Подп.	Дата	618460.056			
Разраб.		Гончаренко			Фланец	Лит.	Масса	Масшт.
Пров.		Извекова				У	5,2	1:10
Т.контр.		Севрюков				Лист	Листов 1	
Нач.отд		Коверченко			Лист 10 ГОСТ 19903-74 / Вст3 ГОСТ 14637-79	Госстрой СССР Харьковский Сантехпроект		
Н.контр.		Севрюков						
Утв.								

Инв.№подл. | Подп. и дата | Взам.инв.№ | Инв.№дубл. | Подп. и дата

Формат А4

618460.057

Rz320 √(√)

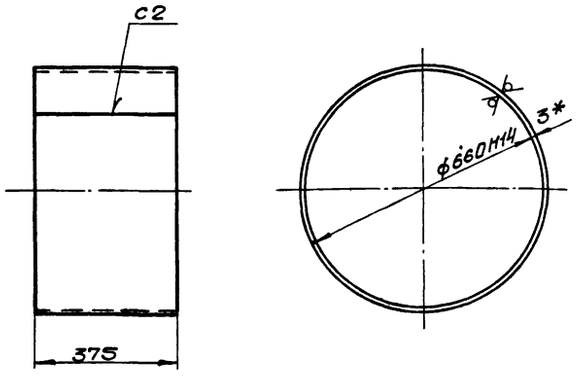

1. Длина развернутой детали 2081.
2. Неуказанные предельные отклонения размеров $\pm \frac{IT16}{2}$.
3.* Размер для справки.

Изм.	Лист	№ докум.	Подп.	Дата	618460.057			
Разраб.		Гончаренко			Обечайка	Лит.	Масса	Масшт.
Пров.		Извекова				У	18,4	1:10
Т.контр.		Севрюков				Лист	Листов 1	
Нач.отд		Коверченко			Лист 3 ГОСТ 19903-74 / Вст3 ГОСТ 16523-70	Госстрой СССР Харьковский Сантехпроект		
Н.контр.		Севрюков						
Утв.								

Инв.№подл. | Подп. и дата | Взам.инв.№ | Инв.№дубл. | Подп. и дата

Формат А4

618460.150СБ

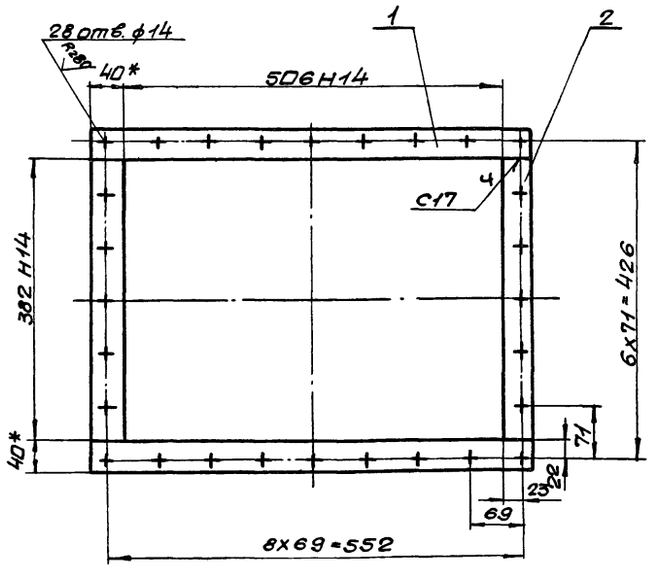

1. Сварку производить электродами Э-42 ГОСТ 9467-75. Сварные швы по ГОСТ 5264-80.
2. Предельные отклонения размеров $\pm \frac{IT16}{2}$
3. Кромки реза деталей Б4- Rz320
4.* Размеры для справки.

Изм.	Лист	№ докум.	Подп.	Дата	618460.150СБ			
Разраб.		Гончаренко			Фланец. сборочный чертеж	Лит.	Масса	Масшт.
Пров.		Извекова				У	6,1	1:5
Т.контр.		Севрюков				Лист	Листов 1	
Нач.отд		Коверченко				Госстрой СССР Харьковский Сантехпроект		
Н.контр.		Севрюков						
Утв.								

Инв.№подл. | Подп. и дата | Взам.инв.№ | Инв.№дубл. | Подп. и дата

Формат А4

Форм.	Зона	Поз.	Обозначение	Наименование	Кол.	Прим.
				Документация		
А3			Б1В460.140СБ	сборочный чертеж		
				Сборочные единицы		
А4		1	Б1В460.150	Фланец	1	
				Детали		
А4		2	Б1В460.058	Боковина	2	
А4		3	Б1В460.059	Стенка	1	
А4		4	Б1В460.059-01	Стенка	1	
А4		5	Б1В460.003	Стяжка	8	
Б4		6	Б1В460.061	Накладка		
				Полоса 4х60 ГОСТ 103-76		
				Ст3 ГОСТ 535-79		
				L = 365	2	0,68 кг
Б4		7	Б1В460.024	Накладка		
				Полоса 4х60 ГОСТ 103-76		
				Ст3 ГОСТ 535-79		
				L = 490	2	0,92 кг
				Материалы		
				Металл наплавленный		1,43 кг

Б1В460.140

Изм.	Лист	N докум.	Подп.	Дата
Разраб.		Ганчаренко		
Пров.		Извекова		
Нач. отд		Коверченко		
Н. контр.		Севрюков		
Утв.				

Отвод

Лит.	Лист	Листов
У		1

Госстрой СССР Харьковский сантехпроект

Формат А4

Форм.	Зона	Поз.	Обозначение	Наименование	Кол.	Прим.
				Документация		
А4			Б1В460.150СБ	сборочный чертеж		
				Детали		
Б4		1	Б1В460.062	Планка		
				Полоса 10х40 ГОСТ 103-76		
				Ст3 ГОСТ 535-79		
				L = 586	2	1,82 кг
Б4		2	Б1В460.063	Планка		
				Полоса 10х40 ГОСТ 103-76		
				Ст3 ГОСТ 535-79		
				L = 382	2	1,17 кг
				Материалы		
				Металл наплавленный		0,12 кг

Б1В460.150

Изм.	Лист	N докум.	Подп.	Дата
Разраб.		Ганчаренко		
Пров.		Извекова		
Нач. отд		Коверченко		
Н. контр.		Севрюков		
Утв.				

Фланец

Лит.	Лист	Листов
У		1

Госстрой СССР Харьковский сантехпроект

Формат А4

Инв. N подл.	Подп. и дата	Взам. инв. N	Инв. N дубл.	Подп. и дата

Форм.	Зона	Поз.	Обозначение	Наименование	Кол.	Прим.
				Документация		
А3			Б1В460.160СБ	сборочный чертеж		
				Детали		
А4		1	Б1В460.064	Стенка	1	
А4		2	Б1В460.065	Стенка	1	
А4		3	Б1В460.066	Стенка	1	
А4		4	Б1В460.067	Стенка	1	
А4		5	Б1В460.003	Стяжка	16	
Б4		6	Б1В460.068	Накладка		
				Полоса 4х60 ГОСТ 103-76		
				Ст3 ГОСТ 535-79		
				L = 790	2	1,48 кг
Б4		7	Б1В460.069	Накладка		
				Полоса 4х60 ГОСТ 103-76		
				Ст3 ГОСТ 535-79		
				L = 390	2	0,73 кг
Б4		8	Б1В460.071	Ребро		
				Полоса 5х50 ГОСТ 103-76		
				Ст3 ГОСТ 535-79		
				L = 672	2	1,3 кг
Б4		9	Б1В460.072	Ребро		
				Полоса 5х50 ГОСТ 103-76		
				Ст3 ГОСТ 535-79		
				L = 534	2	1,05 кг
				Материалы		
				Металл наплавленный		1,9 кг

Б1В460.160

Изм.	Лист	N докум.	Подп.	Дата
Разраб.		Ганчаренко		
Пров.		Извекова		
Нач. отд		Коверченко		
Н. контр.		Севрюков		
Утв.				

Секция

Лит.	Лист	Листов
У		1

Госстрой СССР Харьковский сантехпроект

Формат А4

Инв. N подл.	Подп. и дата	Взам. инв. N	Инв. N дубл.	Подп. и дата

Форм.	Зона	Поз.	Обозначение	Наименование	Кол.	Прим.
				Документация		
А3			Б1В460.190СБ	сборочный чертеж		
				Детали		
А4		1	Б1В460.058-01	Боковина	2	
А4		2	Б1В460.059-02	Стенка	1	
А4		3	Б1В460.059-03	Стенка	1	
А4		4	Б1В460.003	Стяжка	16	
А4		5	Б1В460.082	Ребро	1	
А4		6	Б1В460.082-01	Ребро	1	
Б4		7	Б1В460.068	Накладка		
				Полоса 4х60 ГОСТ 103-76		
				Ст3 ГОСТ 535-79		
				L = 790	2	1,48 кг
Б4		8	Б1В460.069	Накладка		
				Полоса 4х60 ГОСТ 103-76		
				Ст3 ГОСТ 535-79		
				L = 390	2	0,73 кг
				Материалы		
				Металл наплавленный		1,28 кг

Б1В460.190

Изм.	Лист	N докум.	Подп.	Дата
Разраб.		Ганчаренко		
Пров.		Извекова		
Нач. отд		Коверченко		
Н. контр.		Севрюков		
Утв.				

Отвод

Лит.	Лист	Листов
У		1

Госстрой СССР Харьковский сантехпроект

Инв. N подл.	Подп. и дата	Взам. инв. N	Инв. N дубл.	Подп. и дата

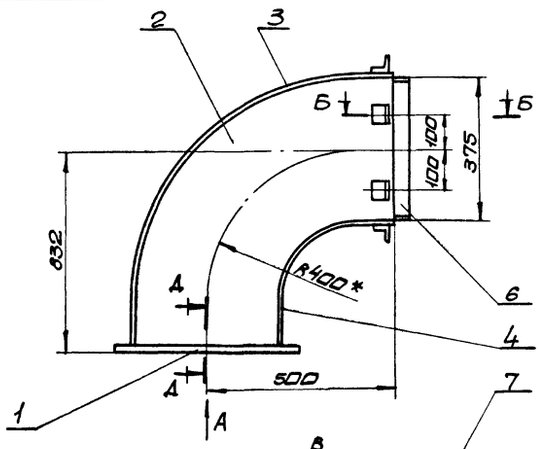

Вид А

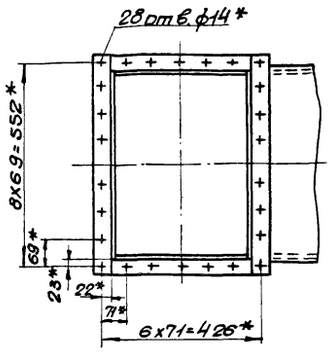

Б-Б
М1:2

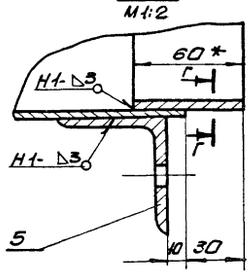

А-А
М1:2

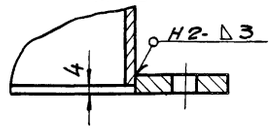

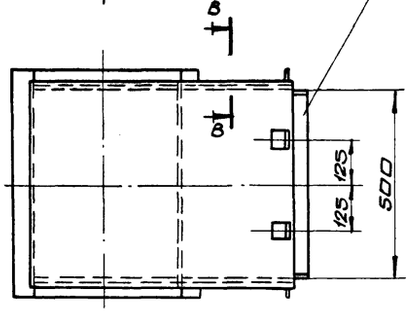

1. Сварку производить электродами Э-42 ГОСТ 9467-75. сварные швы по ГОСТ 5264-80.
2. Предельные отклонения размеров $\pm \frac{IT16}{2}$
3. Кромки реза деталей Б4- $R_z 320$
4. * Размеры для справки.

В-В
М1:1

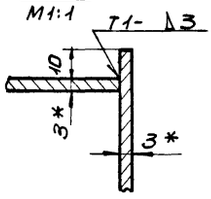

Г-Г
М1:1

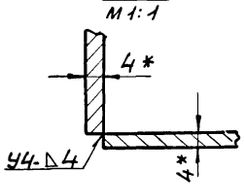

Изм.	Лист	N докум.	Подп.	Дата	Б18460.140СБ			
Разраб.		Гончаренко			Отвод сборочный чертеж	Лит.	Масса	Масшт.
Пров.		Извекова				У	57,0	1:10
Т.контр.		Севрюков				Лист	Листов 1	
Нач.отд.		Коверченко				Госстрой СССР Харьковский сантехпроект		
Н.контр.		Севрюков						
Утв.								

формат А3

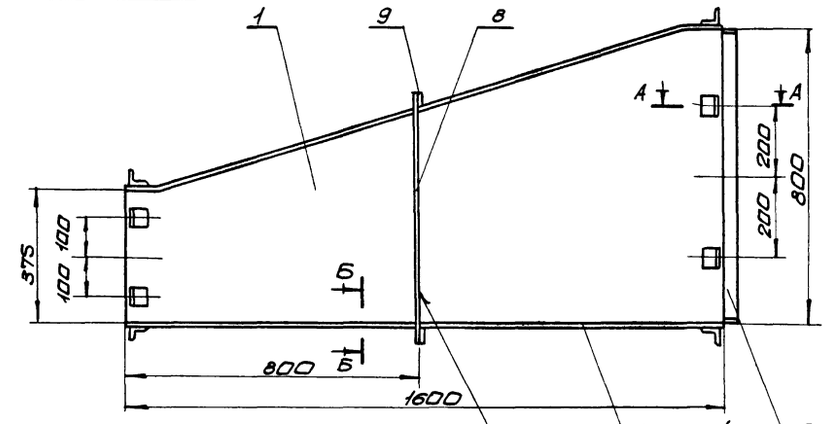

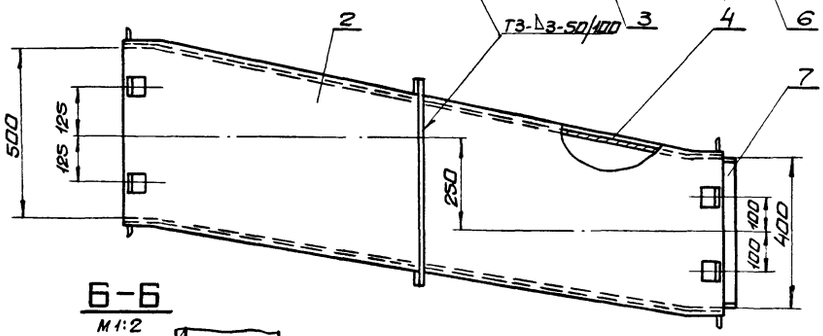

А-А
М1:2

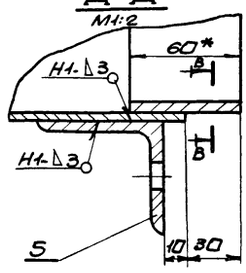

В-В
М1:2

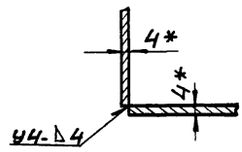

Б-Б
М1:2

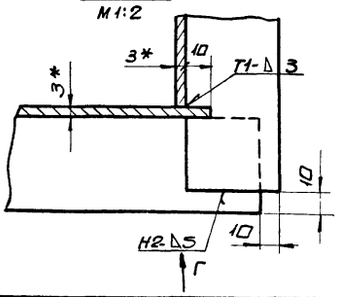

Вид Г

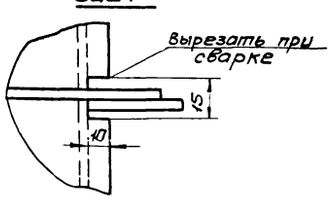

1. Сварку производить электродами Э-42 ГОСТ 9467-75.
Сварные швы по ГОСТ 5264-80.
2. Предельные отклонения размеров $\pm \frac{IT16}{2}$
3. Кромки реза деталей Б4- $R_z 320$
4. * Размеры для справки.

Изм.	Лист	N докум.	Подп.	Дата	Б18460.160СБ			
Разраб.		Гончаренко			Секция. сборочный чертеж.	Лит.	Масса	Масшт.
Пров.		Извекова				У	95,0	1:10
Т.контр.		Севрюков				Лист	Листов 1	
Нач.отд.		Коверченко				Госстрой СССР Харьковский Сантехпроект		
Н.контр.		Севрюков						

Б1В460.058

Rz320 (√)

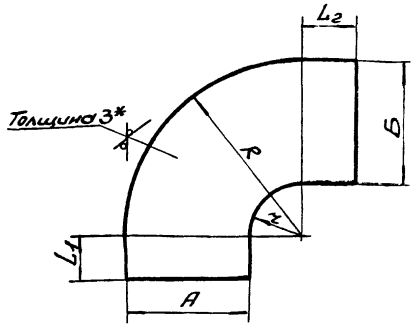

Обозначение	A	Б	R	r	L_1	L_2	Масса
Б1В460.058	375	375	588	212	428	100	9,2
-01	426	426	613	187	100	100	8,0
-02	126	126	151	25	7	1412	5,2
-03	326	326	563	237	1765	210	19,4
-04	326	326	563	237	690	210	11,3
-05	800	800	1100	300	150	150	26,3

1. Предельные отклонения размеров $\pm \frac{IT16}{2}$.
2.* Размер для справки.

Б1В460.058

Изм.	Лист	№ Докум.	Подп.	Дата
Разраб.		Гончаренко		
Пров.		Извекова		
Т.контр.		Севрюков		
Нач.отд.		Коверченко		
Н.контр.		Севрюков		
Утв.				

Боковина

Лит.	Масса	Масшт.
И	см. табл.	—

Лист | Листов 1

Лист 3 ГОСТ 19903-74 / Вст3 ГОСТ 16523-70

Госстрой СССР Харьковский Сантехпроект

Формат А4

Б1В460.059

Rz320 (√)

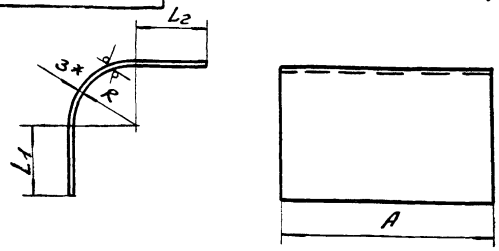

Обозначение	A	L_1	L_2	R	Длина развернутой детали	Масса
Б1В460.059	526	428	100	588	1454	18,0
-01	526	428	100	209	857	10,6
-02	800	100	100	600	1144	21,55
-03	800	100	100	197	511	9,63
-04	300	7	1412	35	1476	10,4
-05	300	7	1412	138	1638	11,6
-06	300	547	65	97	766	5,41
-07	300	747	65	200	1128	7,97
-08	500	1765	210	550	2840	33,5
-09	500	1765	210	247	2365	27,9
-10	500	690	210	247	1290	15,3
-11	500	690	210	550	1765	20,7
-12	426	150	150	297	768	7,7
-13	426	150	150	1100	2029	20,35

1. Предельные отклонения размеров $\pm \frac{IT16}{2}$.
2.* Размер для справки.

Б1В460.059

Изм.	Лист	№ Докум.	Подп.	Дата
Разраб.		Гончаренко		
Провер.		Извекова		
Т.контр.		Севрюков		
Нач.отд.		Коверченко		
Н.контр.		Севрюков		
Утв.				

Стенка

Лит.	Масса	Масшт.
И	см. табл.	—

Лист | Листов 1

Лист 3 ГОСТ 19903-74 / Вст3 ГОСТ 16523-70

Госстрой СССР Харьковский Сантехпроект

Формат А4

Б1В460.064

Rz320 (√)

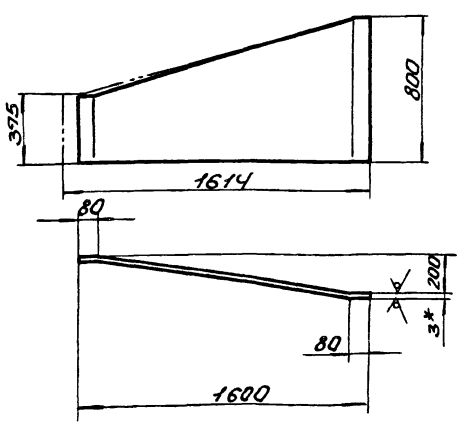

1. Предельные отклонения размеров $\pm \frac{IT16}{2}$.
2.* Размер для справки.

Б1В460.064

Изм.	Лист	№ Докум.	Подп.	Дата
Разраб.		Гончаренко		
Провер.		Извекова		
Т.контр.		Севрюков		
Нач.отд.		Коверченко		
Н.контр.		Севрюков		
Утв.				

Стенка

Лит.	Масса	Масшт.
И	22,7	1:20

Лист | Листов 1

Лист 3 ГОСТ 19903-74 / Вст3 ГОСТ 16523-70

Госстрой СССР Харьковский Сантехпроект

Формат А4

Б1В460.065

Rz320 (√)

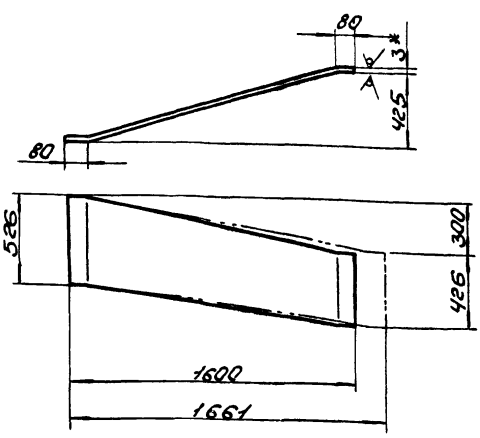

1. Предельные отклонения размеров $\pm \frac{IT16}{2}$.
2.* Размер для справки.

Б1В460.065

Изм.	Лист	№ Докум.	Подп.	Дата
Разраб.		Гончаренко		
Провер.		Извекова		
Н.контр.		Севрюков		
Нач.отд.		Коверченко		
Н.контр.		Севрюков		
Утв.				

Стенка

Лит.	Масса	Масшт.
И	18,5	1:20

Лист | Листов 1

Лист 3 ГОСТ 19903-74 / Вст3 ГОСТ 16523-70

Госстрой СССР Харьковский Сантехпроект

Формат А4

Инв. № подл. | Подп. и дата | Взам. инв. № | Инв. № дубл. | Подп. и дата

Б18460.066

Rz 320 √(√)

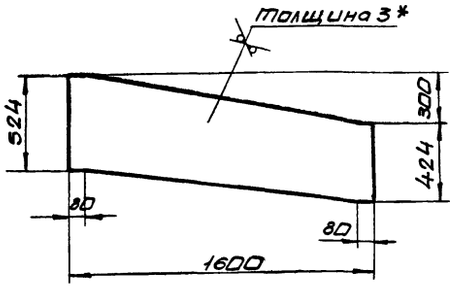

1. Предельные отклонения размеров $\pm \frac{IT16}{2}$
2. * Размер для справки.

Изм.	Лист	N докум.	Подп.	Дата	Б18460.066			
Разраб.		Гончаренко			Стенка	Лит.	Масса	Масшт.
Пров.		Извекова				У	18,0	1:20
Т.контр.		Севрюков				Лист	Листов 1	
Нач.отд.		Каберченко			Лист 3 ГОСТ 19903-74 / Вст 3 ГОСТ 16523-70	Госстрой СССР Харьковский Сантехпроект		
Н.контр.		Севрюков						
Утв.								

Инв. № подл. | Подп. и дата | Взам. инв. № | Инв. № дубл. | Подп. и дата

Формат А4

Б18460.067

Rz 320 √(√)

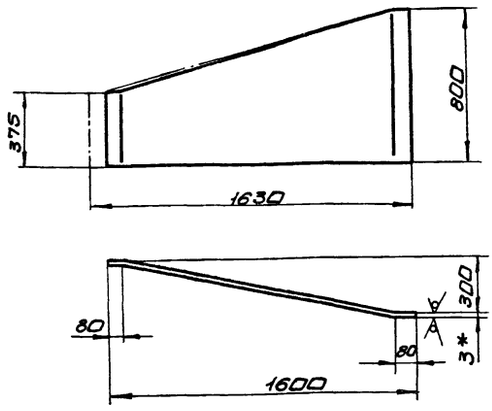

1. Предельные отклонения размеров $\pm \frac{IT16}{2}$
2. * Размер для справки.

Изм.	Лист	N докум.	Подп.	Дата	Б18460.067			
Разраб.		Гончаренко			Стенка	Лит.	Масса	Масшт.
Пров.		Извекова				У	22,8	1:20
Т.контр.		Севрюков				Лист	Листов 1	
Нач.отд.		Каберченко			Лист 3 ГОСТ 19903-74 / Вст 3 ГОСТ 16523-70	Госстрой СССР Харьковский Сантехпроект		
Н.контр.		Севрюков						
Утв.								

Инв. № подл. | Подп. и дата | Взам. инв. № | Инв. № дубл. | Подп. и дата

Формат А4

Б18460.082

Rz 320 √(√)

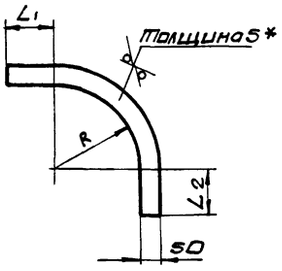

Обозначение	R	L1	L2	Масса
Б18460.082	603	100	100	2,3
-01	147	100	100	0,9

1. Предельные отклонения размеров $\pm \frac{IT16}{2}$
2. * Размер для справки

Изм.	Лист	N докум.	Подп.	Дата	Б18460.082			
Разраб.		Гончаренко			Ребро	Лит.	Масса	Масшт.
Пров.		Извекова				У	см. табл.	—
Т.контр.		Севрюков				Лист	Листов 1	
Нач.отд.		Каберченко			Лист 5 ГОСТ 19903-74 / Вст 3 ГОСТ 14637-79	Госстрой СССР Харьковский сантехпроект		
Н.контр.		Севрюков						
Утв.								

Инв. № подл. | Подп. и дата | Взам. инв. № | Инв. № дубл. | Подп. и дата

Формат А4

Б18460.083

Rz 320 √(√)

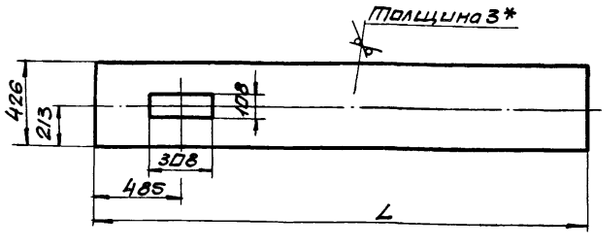

Обозначение	L	Масса
Б18460.083	2600	25,4
-01	3885	38,3

1. Предельные отклонения размеров $\pm \frac{IT16}{2}$
2. * Размер для справки.

Изм.	Лист	N докум.	Подп.	Дата	Б18460.083			
Разраб.		Гончаренко			Стенка	Лит.	Масса	Масшт.
Пров.		Извекова				У	см. табл.	—
Т.контр.		Севрюков				Лист	Листов 1	
Нач.отд.		Каберченко			Лист 3 ГОСТ 19903-74 / Вст 3 ГОСТ 16523-70	Госстрой СССР Харьковский Сантехпроект		
Н.контр.		Севрюков						
Утв.								

Инв. № подл. | Подп. и дата | Взам. инв. № | Инв. № дубл. | Подп. и дата

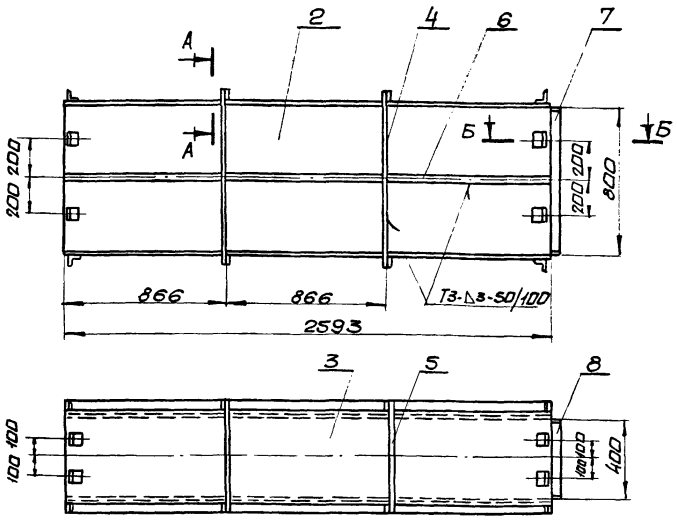

Б-Б
М1:2

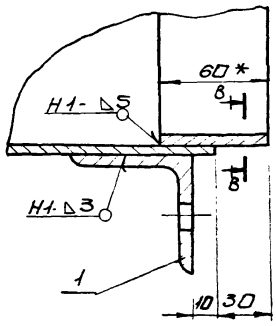

В-В
М1:1

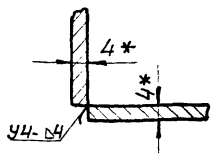

1. Сварку производить электродами Э-42 ГОСТ 9467-75. сварные швы по ГОСТ 5264-80.
2. Предельные отклонения размеров $\pm \frac{IT16}{2}$
3. Кромки реза деталей Б4 - Rz320
4. * Размеры для справки.

А-А
М1:2

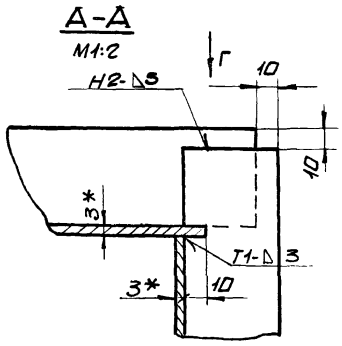

Вид Г
М1:2

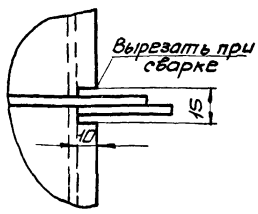

Изм.	Лист	№ докум.	Подп.	Дата	Б18460.170СБ			
Разраб.		Гончаренко			Секция сборочный чертеж	Лит.	Масса	Масштаб
Пров.		Извекова				У	181.0	1:20
Т.контр.		Севрюков				Лист	Листов 1	
Нач.отд.		Каберченко				Госстрой СССР Харьковский Сантехпроект		
Н.контр.		Севрюков						
Утв.								

Формат А3

Форм.	Зона	Поз.	Обозначение	Наименование	Кол.	Прим.
				Документация		
А3			Б18460.170СБ	сборочный чертеж		
				Детали		
А4		1	Б18460.003	Стяжка	16	
Б4		2	Б18460.073	Стенка		
				Лист 3 ГОСТ 19903-74		
				Вст3 ГОСТ 16523-70		
				800×2593	2	48,85кг
Б4		3	Б18460.074	Стенка		
				Лист 3 ГОСТ 19903-74		
				Вст3 ГОСТ 16523-70		
				426×2593	2	25,9кг
Б4		4	Б18460.075	Ребро		
				Полоса 5×50 ГОСТ 103-76		
				Вст3 ГОСТ 535-79		
				L = 886	4	1,7кг
Б4		5	Б18460.076	Ребро		
				Полоса 5×50 ГОСТ 103-76		
				Вст3 ГОСТ 535-79		
				L = 486	4	0,95кг
Б4		6	Б18460.077	Ребро		
				Полоса 5×50 ГОСТ 103-76		
				Вст3 ГОСТ 535-79		
				L = 861	6	1,7кг

Изм.	Лист	№ докум.	Подп.	Дата	Б18460.170		
Разраб.		Гончаренко			Секция	Лит.	Лист	Листов
Пров.		Извекова				У	1	2
Нач.отд.		Каберченко				Госстрой СССР Харьковский Сантехпроект		
Н.контр.		Севрюков						
Утв.								

Формат А4

Форм.	Зона	Поз.	Обозначение	Наименование	Кол	Прим
Б4		7	Б18460.068	Накладка		
				Полоса 4×60 ГОСТ 103-76 Вст3 ГОСТ 535-79		
				L = 790	2	1,48кг
Б4		8	Б18460.069	Накладка		
				Полоса 4×60 ГОСТ 103-76 Вст3 ГОСТ 535-79		
				L = 390	2	0,73кг
				Материалы		
				Металл наплавленный		2,34кг

Инв.№подл. | Подп. и дата | Взам.инв.№ | Инв.№дубл. | Подп. и дата

Изм.	Лист	№ докум.	Подп.	Дата	Б18460.170	Лист 2

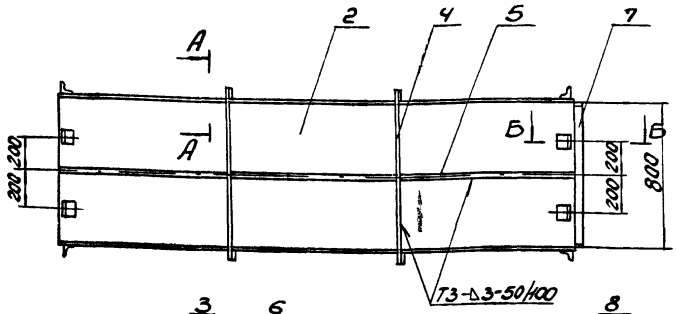

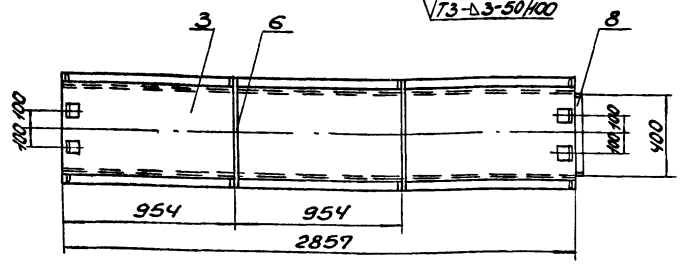

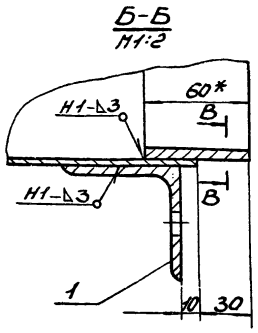

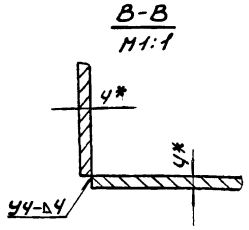

1. Сварку производить электродами Э-42. ГОСТ 9467-75. Сварные швы по ГОСТ 5264-80.
2. Предельные отклонения размеров ± IT16/2.
3. Кромки реза деталей Б4- Rz320.
4.* Размеры для справки.

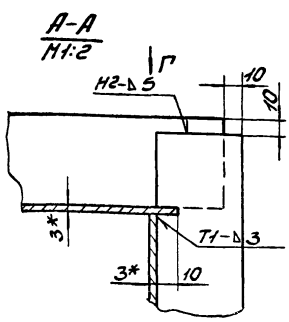

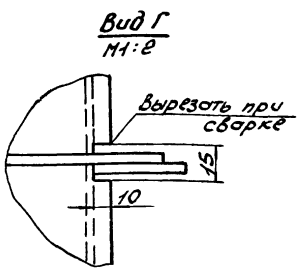

Изм.	Лист	N докум.	Подп.	Дата	Б1В460.180СБ			
Разраб.		Гончаренко			Секция Сборочный чертеж	Лит.	Масса	Масшт.
Провер.		Извекова				У	198,0	1:20
Т.контр.		Сверюков				Лист	Листов 1	
Нач.отд.		Ковтуненко				Госстрой СССР Харьковский Сантехпроект		
Н.контр.		Сверюков						
Утв.								

Формат А3

Формат	Зона	Поз.	Обозначение	Наименование	Кол.	Примеч.
				Документация		
А3			Б1В460.180СБ	Сборочный чертеж		
				Детали		
Б4		1	Б1В460.003	Стяжка	16	
Б4		2	Б1В460.078	Стенка		
				Лист 3 ГОСТ 19903-74		
				Ст3 ГОСТ 16523-70		
				800×2859	2	53,83кг
Б4		3	Б1В460.079	Стенка		
				Лист 3 ГОСТ 19903-74		
				Ст3 ГОСТ 16523-70		
				426×2859	2	28,53кг
Б4		4	Б1В460.075	Ребро		
				Полоса 5×50 ГОСТ 103-76		
				Ст3 ГОСТ 535-79		
				L = 886	4	1,75кг
Б4		5	Б1В460.081	Ребро		
				Полоса 5×50 ГОСТ 103-76		
				Ст3 ГОСТ 535-79		
				L = 949	6	1,87кг
Б4		6	Б1В460.076	Ребро		
				Полоса 5×50 ГОСТ 103-76		
				Ст3 ГОСТ 535-79		
				L = 486	4	0,95кг

Изм.	Лист	N докум.	Подп.	Дата	Б1В460.180			
Разраб.		Гончаренко			Секция	Лит.	Лист	Листов
Провер.		Извекова				У	1	2
Нач.отд.		Ковтуненко				Госстрой СССР Харьковский Сантехпроект		
Н.контр.		Сверюков						
Утв.								

Формат А4

Формат	Зона	Поз.	Обозначение	Наименование	Кол.	Примеч.
Б4		7	Б1В460.068	Накладка		
				Полоса 4×60 ГОСТ 103-76		
				Ст3 ГОСТ 535-79		
				L = 790	2	1,48кг
Б4		8	Б1В460.069	Накладка		
				Полоса 4×60 ГОСТ 103-76		
				Ст3 ГОСТ 535-79		
				L = 390	2	0,73кг
				Материалы		
				Металл наплавленный		3,0кг

Инв.№ подл. | Подп. и дата | Взам.инв.№ | Инв.№ дубл. | Подп. и дата

Изм.	Лист	N докум.	Подп.	Дата	Б1В460.180	Лист 2

5.1В460.190СБ

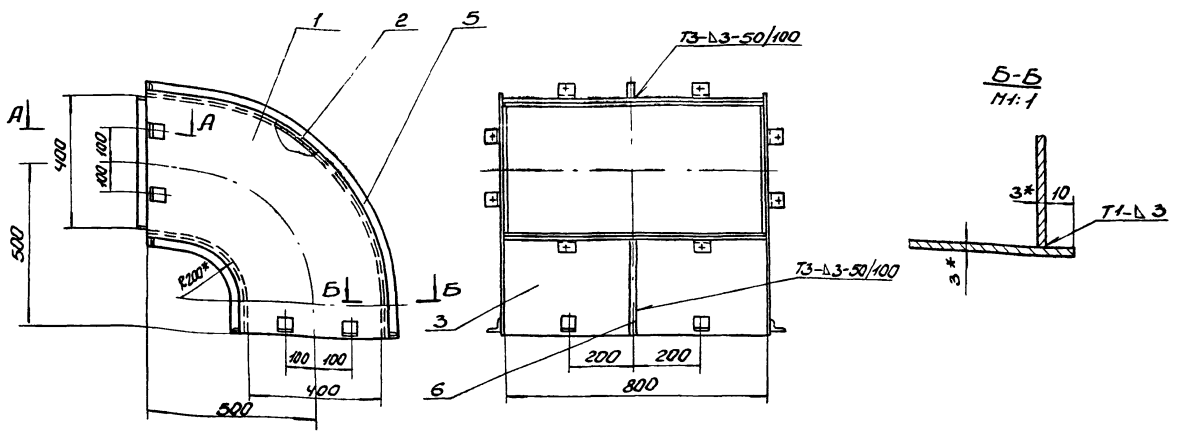

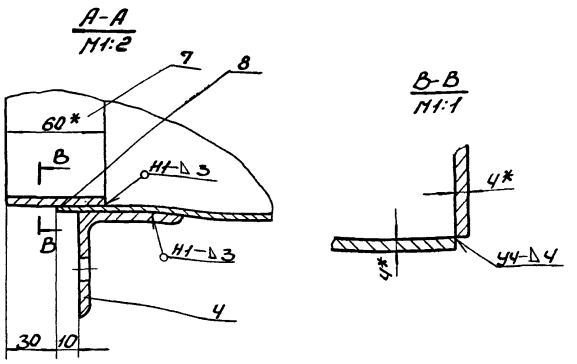

1. Сварку производить электродами Э-42 ГОСТ 9467-75. Сварные швы по ГОСТ 5264-80.
2. Предельные отклонения размеров $\pm \frac{IT16}{2}$.
3. Кромки реза деталей Б4- Rz 320.
4.* Размеры для справки.

Изм.	Лист	N докум.	Подп.	Дата	Б1В460.190СБ			
Разраб.		Гончаренко			Отвод сборочный чертеж	Лит.	Масса	Масштаб
Провер.		Извекова				У	60,0	1:10
Т.контр.		Севрюков				Лист	Листов 1	
Нач.отд.		Севрюков				Госстрой СССР Харьковский Сантехпроект		
Н.контр.		Севрюков						
Утв.								

Формат А3

5.1В460.230СБ

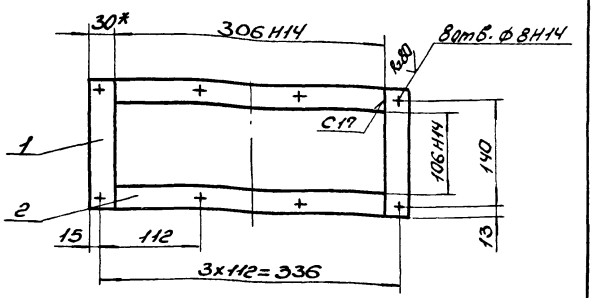

1. Сварку производить электродами Э-42 ГОСТ 9467-75. Сварные швы по ГОСТ 5264-80.
2. Предельные отклонения размеров $\pm \frac{IT16}{2}$.
3. Кромки реза деталей Б4- Rz 320.
4.* Размер для справки.

Изм.	Лист	N докум.	Подп.	Дата	Б1В460.230СБ			
Разраб.		Гончаренко			Фланец сборочный чертеж	Лит.	Масса	Масштаб
Провер.		Извекова				У	1,4	1:4
Т.контр.		Севрюков				Лист	Листов 1	
Нач.отд.		Севрюков				Госстрой СССР Харьковский Сантехпроект		
Н.контр.		Севрюков						
Утв.								

Формат А4

5.1В460.087

Rz 320 (V)

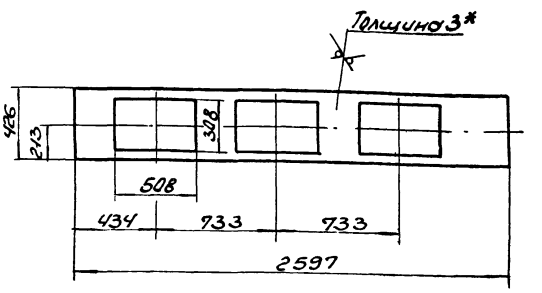

1. Предельные отклонения размеров $\pm \frac{IT16}{2}$.
2.* Размер для справки

Инв.№подл. | Подп. и дата | Взам.инв.№ | Инв.№дубл. | Подп. и дата

Изм.	Лист	N докум.	Подп.	Дата	Б1В460.087			
Разраб.		Гончаренко			Стенка	Лит.	Масса	Масштаб
Провер.		Извекова				У	15,5	1:20
Т.контр.		Севрюков				Лист	Листов 1	
Нач.отд.		Севрюков				Госстрой СССР Харьковский Сантехпроект		
Н.контр.		Севрюков						
Утв.								

Лист 3 ГОСТ 19903-74
Вст.3 ГОСТ 16523-90

Б1В460.200СБ

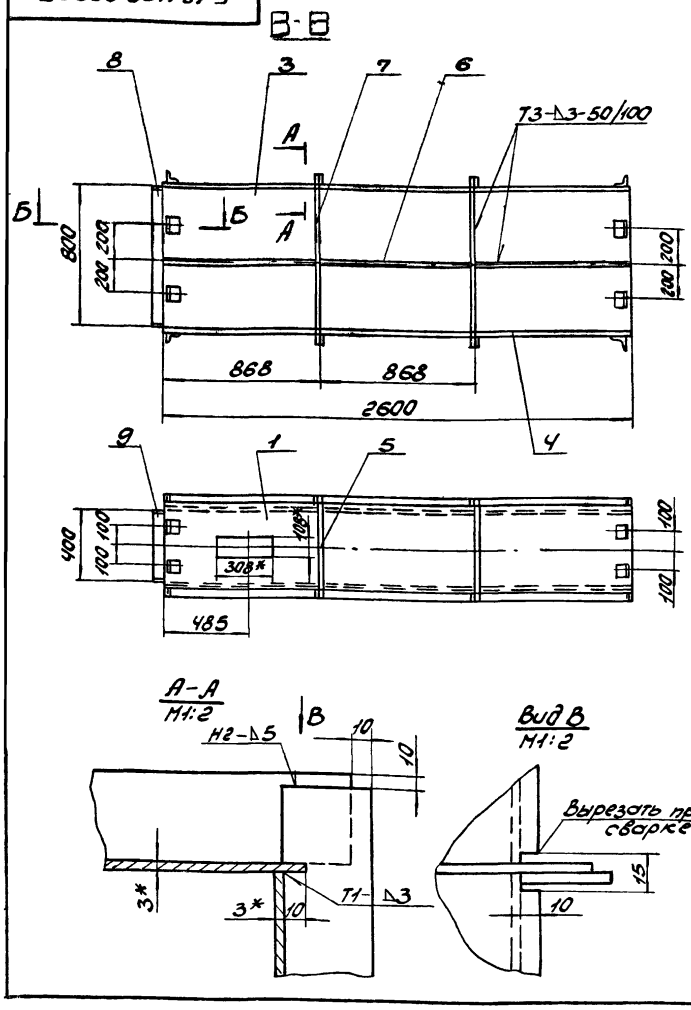

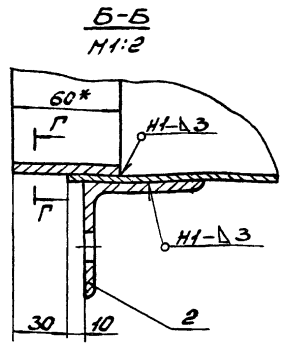

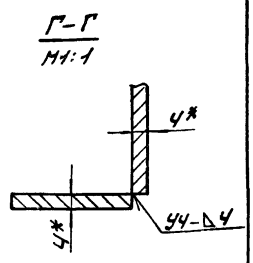

1. Сварку производить электродами Э-42 ГОСТ9467-75. Сварные швы по ГОСТ 5264-80.
2. Предельные отклонения размеров $\pm \frac{IT16}{2}$.
3. Кромки реза деталей Б4 – $R_z 320$.
4. * Размеры для справки.

Изм.	Лист	N докум.	Подп.	Дата
Разраб.		Гончаренко		
Провер.		Извекова		
Т.контр.		Сябрюков		
Нач.отд.		Коверченко		
Н.контр.		Сябрюков		
Утв.				

Б1В460.200СБ

Секция
Сборочный чертеж

Лит.	Масса	Масштаб
У	182,0	1:20
Лист	Листов 1	

Госстрой СССР Харьковский Сантехпроект

Формат А3

Формат	Зона	Поз.	Обозначение	Наименование	Кол.	Примеч.
				Документация		
А3			Б1В460.200СБ	Сборочный чертеж		
				Детали		
А4		1	Б1В460.083	Стенка	1	
А4		2	Б1В460.003	Стяжка	16	
Б4		3	Б1В460.084	Стенка		
				Лист 3 ГОСТ 19903-74		
				ВСт3 ГОСТ 16523-70		
				800 х 2600	2	49,0кг
Б4		Ч	Б1В460.085	Стенка		
				Лист 3 ГОСТ 19903-74		
				ВСт3 ГОСТ 16523-70		
				426 х 2600	1	26,0кг
Б4		5	Б1В460.076	Ребро		
				Полоса 5х50 ГОСТ 103-76		
				ВСт3 ГОСТ 535-79		
				L = 486	4	0,95кг
Б4		6	Б1В460.086	Ребро		
				Полоса 5х50 ГОСТ 103-76		
				ВСт3 ГОСТ 535-79		
				L = 863	6	1,7кг
Б4		7	Б1В460.075	Ребро		
				Полоса 5х50 ГОСТ 103-76		
				ВСт3 ГОСТ 535-79		
				L = 886	4	1,75кг

Изм.	Лист	N докум.	Подп.	Дата
Разраб.		Гончаренко		
Провер.		Извекова		
Нач.отд.		Коверченко		
Н.контр.		Сябрюков		
Утв.				

Б1В460.200

Секция

Лит.	Лист	Листов
У	1	2

Госстрой СССР, Харьковский Сантехпроект

Формат А4

Формат	Зона	Поз.	Обозначение	Наименование	Кол.	Примеч.
Б4		8	Б1В460.068	Накладка		
				Полоса 4х60 ГОСТ 103-76		
				ВСт3 ГОСТ 535-79		
				L = 790	2	1,48кг
Б4		9	Б1В460.069	Накладка		
				Полоса 4х60 ГОСТ 103-76		
				ВСт3 ГОСТ 535-79		
				L = 390	2	0,93кг
				Материалы		
				Металл наплавленный		3,2кг

Инв.№ подл. | Подп. и дата | Взам.инв.№ | Инв.№ дубл. | Подп. и дата

Изм.	Лист	N докум.	Подп.	Дата

Б1В460.200

Лист 2

Формат А4

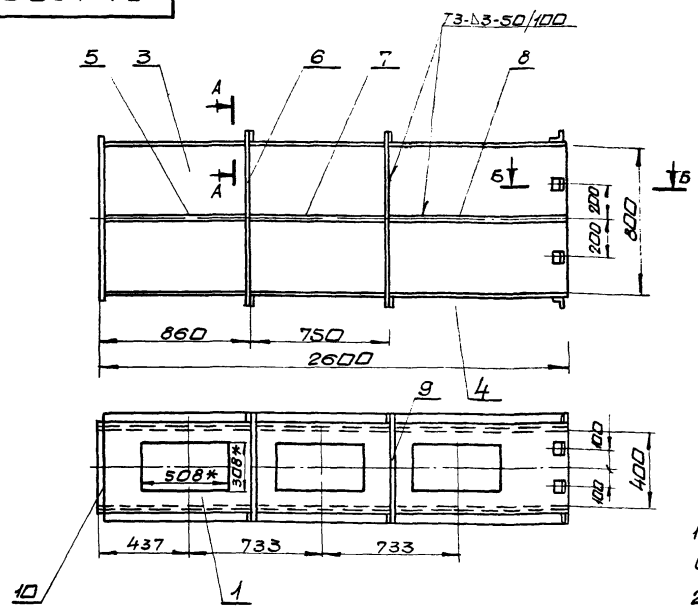

Б-Б
М 1:2

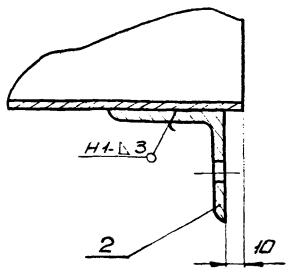

1. Сварку производить электродами Э-42 ГОСТ 9467-75. Сварные швы по ГОСТ 5264-80.
2. Предельные отклонения размеров ± IT16/2
3. Кромки реза деталей Б4 - Rz320.
4. *Размеры для справки.

А-А
М1:2

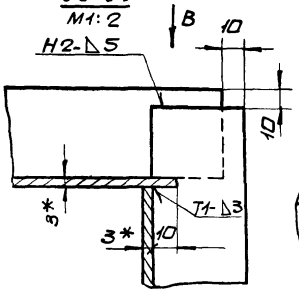

Вид В
М1:2

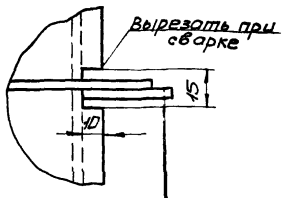

Изм.	Лист	N докум.	Подп.	Дата	Б1В460.210СБ			
Разраб.		Гончаренко			Секция. Сборочный чертеж	Лит.	Масса	Масштаб
Пров.		Извекова				У	174,0	1:20
Т.контр.		Севрюков				Лист	Листов 1	
Нач.отд.		Коверченко				Госстрой СССР Харьковский Сантехпроект		
Н.контр.		Севрюков						
Утв.								

Формат А3

Форм.	Зона	Поз.	Обозначение	Наименование	Кол.	Прим.
				Документация		
А3			Б1В460.210СБ	Сборочный чертеж		
				Детали		
А4		1	Б1В460.087	Стенка	1	
А4		2	Б1В460.003	Стяжка	8	
Б4		3	Б1В460.088	Стенка		
				Лист 3 ГОСТ 19903-74		
				Вст3 ГОСТ 16523-70		
				800х2597	2	49,0кг
Б4		4	Б1В460.089	Стенка		
				Лист 3 ГОСТ 19903-74		
				Вст3 ГОСТ 16523-70		
				426х2597	1	26,0кг
Б4		5	Б1В460.091	Ребро		
				Полоса 5х50 ГОСТ 103-76		
				Вст3 ГОСТ 535-79		
				L=852	2	1,7кг
Б4		6	Б1В460.075	Ребро		
				Полоса 5х50 ГОСТ 103-76		
				Вст3 ГОСТ 535-79		
				L=886	4	1,75кг
Б4		7	Б1В460.092	Ребро		
				Полоса 5х50 ГОСТ 103-76		
				Вст3 ГОСТ 535-79		
				L=745	2	1,45кг
Б4		8	Б1В460.093	Ребро		

Изм.	Лист	N докум.	Подп.	Дата	Б1В460.210			
Разраб.		Гончаренко			Секция	Лит.	Лист	Листов
Пров.		Извекова				У	1	2
Нач.отд.		Коверченко				Госстрой СССР Харьковский сантехпроект		
Н.контр.		Севрюков						
Утв.								

Формат А4

Форм.	Зона	Поз.	Обозначение	Наименование	Кол.	Прим.
				Полоса 5х50 ГОСТ 103-76		
				Вст3 ГОСТ 535-79		
				L=985	2	1,9кг
Б4		9	Б1В460.076	Ребро		
				Полоса 5х50 ГОСТ 103-76		
				Вст3 ГОСТ 535-79		
				L=486	4	0,95кг
Б4		10	Б1В460.094	Стенка		
				Лист 3 ГОСТ 19903-74		
				Вст3 ГОСТ 16523-70		
				426х826	1	8,3кг
				Материалы		
				Металл наплавленный		3,25кг

Инв.№ подл. | Подп. и дата | Взам. инв.№ | Инв.№ дубл. | Подп. и дата

Изм.	Лист	N докум.	Подп.	Дата	Б1В460.210	Лист 2

Форм.	Зона	Поз.	Обозначение	Наименование	Кол.	Прим.
				Документация		
А3			Б1В460.220СБ	Сборочный чертеж		
				Сборочные единицы		
А4		1	Б1В460.230	Фланец	1	
				Детали		
А4		2	Б1В460.059-04	Стенка	1	
А4		3	Б1В460.058-02	Боковина	2	
А4		4	Б1В460.059-05	Стенка	1	
А4		5	Б1В460.003	Стяжка	2	
Б4		6	Б1В460.095	Ребро		
				Полоса 5х50 ГОСТ 103-76		
				ВСт3 ГОСТ 535-79		
				L=186	2	0,36кг
Б4		7	Б1В460.096	Ребро		
				Полоса 5х50 ГОСТ 103-76		
				ВСт3 ГОСТ 535-79		
				L=386	2	0,76кг
				Материалы		
				Металл наплавленный		0,5кг

Изм.	Лист	N докум.	Подп.	Дата	Б1В460.220			
Разраб.		Гончаренко			Отвод	Лит.	Лист	Листов
Пров.		Извекова				И		1
Нач. отд.		Коверченко				Госстрой СССР Харьковский сантехпроект		
Н. контр.		Севрюков						
Утв.								

формат А4

Форм.	Зона	Поз.	Обозначение	Наименование	Кол.	Прим.
				Документация		
А4			Б1В460.230СБ	Сборочный чертеж		
				Детали		
Б4		1	Б1В460.097	Ребро		
				Полоса 6х30 ГОСТ 103-76		
				ВСт3 ГОСТ 535-79		
				L=166	2	0,23кг
Б4		2	Б1В460.098	Ребро		
				Полоса 6х30 ГОСТ 103-76		
				ВСт3 ГОСТ 535-79		
				L=306	2	0,43кг
				Материалы		
				Металл наплавленный		0,08кг

Подп. и дата | Инв. N дубл. | Взам. инв. N | Подп. и дата | Инв. N подл.

Изм.	Лист	N докум.	Подп.	Дата	Б1В460.230			
Разраб.		Гончаренко			Фланец	Лит.	Лист	Листов
Пров.		Извекова				И		1
Нач. отд.		Коверченко				Госстрой СССР Харьковский сантехпроект		
Н. контр.		Севрюков						
Утв.								

формат А4

Форм.	Зона	Поз.	Обозначение	Наименование	Кол.	Прим.
				Документация		
А3			Б1В460.240СБ	Сборочный чертеж		
				Детали		
Б4		1	Б1В460.099	Стенка		
				Лист 3 ГОСТ 19903-74		
				ВСт3 ГОСТ 16523-70		
				300х1789	1	12,64кг
Б4		2	Б1В460.101	Стенка		
				Лист 3 ГОСТ 19903-74		
				ВСт3 ГОСТ 16523-70		
				300х1481	1	10,46кг
Б4		3	Б1В460.102	Стенка		
				Лист 3 ГОСТ 19903-74		
				ВСт3 ГОСТ 16523-70		
				126х1789	2	5,31кг
А4		4	Б1В460.003	Стяжка	2	
Б4		5	Б1В460.103	Стенка		
				Лист 3 ГОСТ 19903-74		
				ВСт3 ГОСТ 16523-70		
				126х326	1	0,96кг
Б4		6	Б1В460.096	Ребро		
				Полоса 5х50 ГОСТ 103-76		
				ВСт3 ГОСТ 535-79		
				L=386	2	0,76кг

Изм.	Лист	N докум.	Подп.	Дата	Б1В460.240			
Разраб.		Гончаренко			Секция	Лит.	Лист	Листов
Пров.		Извекова				И	1	2
Нач. отд.		Коверченко				Госстрой СССР Харьковский сантехпроект		
Н. контр.		Севрюков						
Утв.								

формат А4

Форм.	Зона	Поз.	Обозначение	Наименование	Кол.	Прим.
Б4		7	Б1В460.095	Ребро		
				Полоса 5х50 ГОСТ 103-76		
				ВСт3 ГОСТ 535-79		
				L=186	2	0,36кг
Б4		8	Б1В460.104	Накладка		
				Полоса 4х60 ГОСТ 103-76		
				ВСт5 ГОСТ 535-79		
				L=90	2	0,18кг
Б4		9	Б1В460.105	Накладка		
				Полоса 4х60 ГОСТ 103-76		
				ВСт3 ГОСТ 535-79		
				L=290	2	0,5кг
				Материалы		
				Металл наплавленный		1,24кг

Подп. и дата | Инв. N дубл. | Взам. инв. N | Подп. и дата | Инв. N подл.

Изм.	Лист	N докум.	Подп.	Дата	Б1В460.240	Лист 2

Б1В460.220СБ

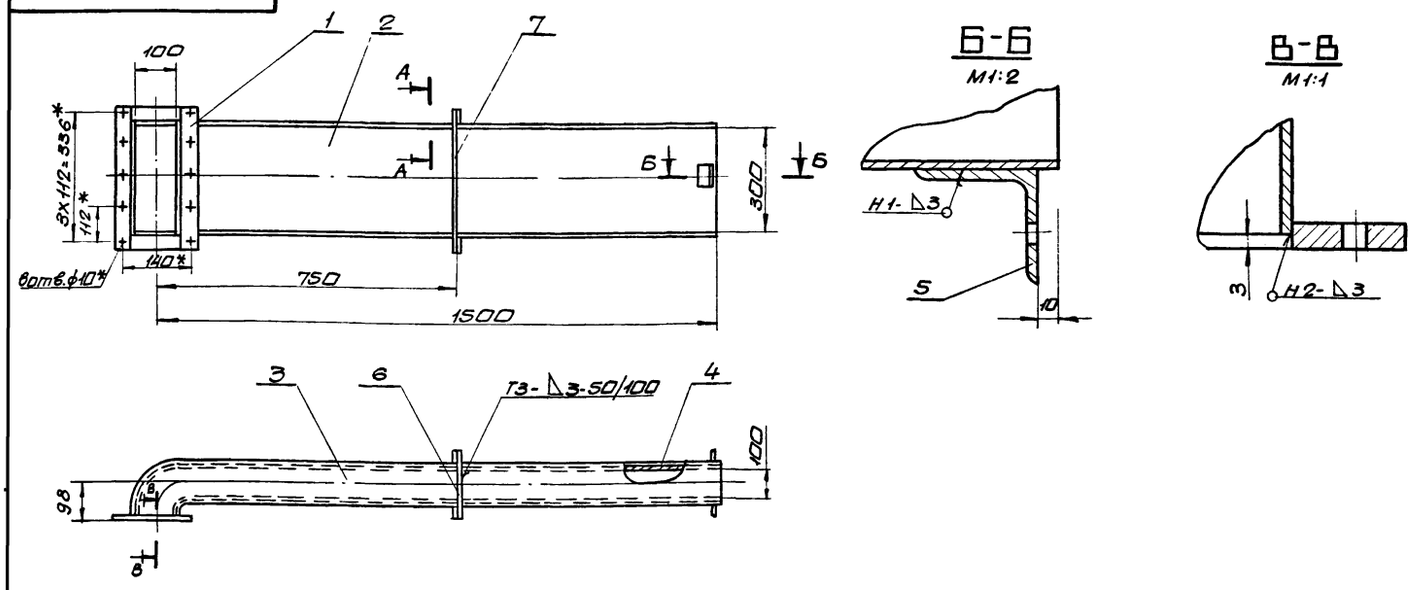

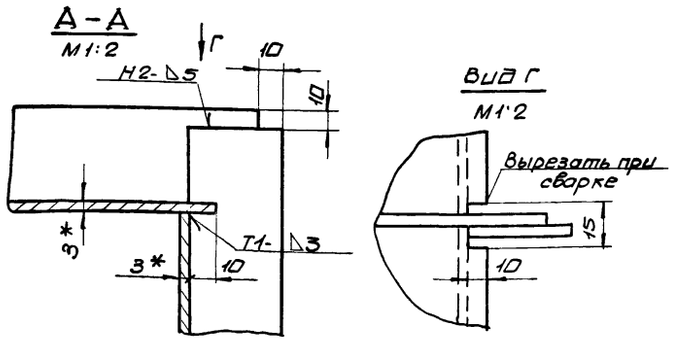

1. сварку производить электродами Э-42 ГОСТ 9467-75. сварные швы по ГОСТ 5264-80.
2. Предельные отклонения размеров $\pm\frac{IT16}{2}$
3. Кромки реза деталей БЧ- Rz320
4.* Размеры для справки.

					Б1В460.220СБ			
Изм	Лист	Н докум.	Подп.	Дата	Отвод	Лит.	Масса	Масшт.
Разраб.		Гончаренко			Сборочный чертеж	И	37,0	1:10
Пров.		Извекова				Лист	Листов: 1	
Т.контр.		Севрюков				Госстрой СССР Харьковский Сантехпроект		
Нач.отд.		Коверченко						
Н.контр.		Севрюков						
Утв.								

формат А3

Б1В460.240СБ

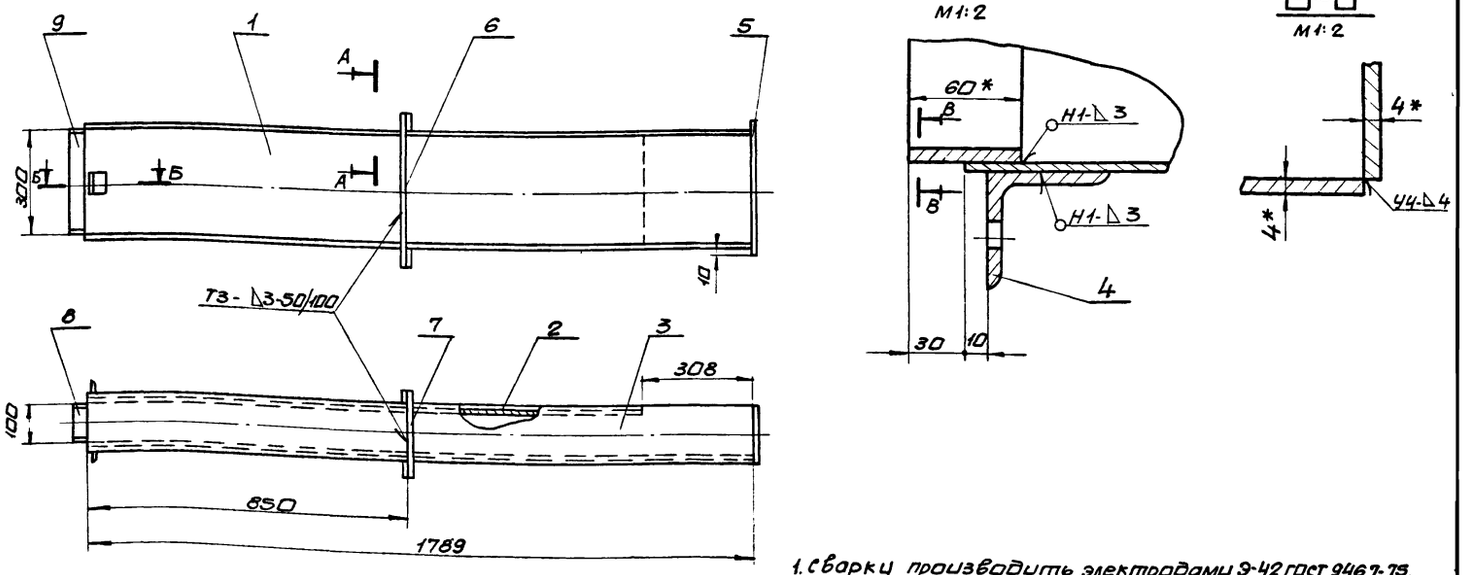

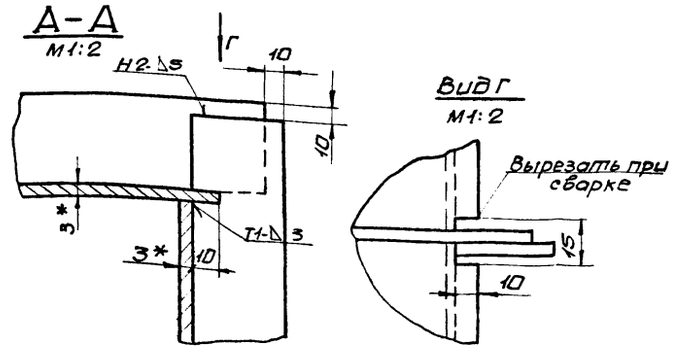

1. сварку производить электродами Э-42 ГОСТ 9467-75. сварные швы по ГОСТ 5264-80.
2. Предельные отклонения размеров $\pm\frac{IT16}{2}$
3. Кромки реза деталей БЧ- Rz320.
4.* Размеры для справки.

					Б1В460.240СБ			
Изм	Лист	Н докум.	Подп.	Дата	Секция.	Лит.	Масса	Масшт.
Разраб.		Гончаренко			Сборочный чертеж.	И	40.0	1:10
Пров.		Извекова				Лист	Листов: 1	
Т.контр.		Севрюков				Госстрой СССР Харьковский Сантехпроект		
Нач.отд.		Коверченко						
Н.контр.		Севрюков						
Утв.								

Форм.	Зона	Поз.	Обозначение	Наименование	Кол.	Прим.
				Документация		
А4			Б1В460.250 СБ	Сборочный чертеж		
				Сборочные единицы		
А4		1	Б1В460.260	Фланец	1	
				Детали		
А4		2	Б1В460.059-06	Стенка	1	
А4		3	Б1В460.059-07	Стенка	1	
А4		4	Б1В460.106	Стенка	2	
				Материалы		
				Металл наплавленный		1,1кг

Изм.	Лист	N Докум.	Подп.	Дата	Б1В460.250			
Разраб.		Гончаренко			Отвод	Лит.	Лист	Листов
Провер.		Извекова				И		1
Нач.отд.		Коверченко				Госстрой СССР, Харьковский Сантехпроект		
Н.контр.		Севрюков						
Утв.								

Формат А4

Форм.	Зона	Позиц.	Обозначение	Наименование	Кол.	Прим.
				Документация		
А4			Б1В460.260 СБ	Сборочный чертеж		
				Детали		
Б4		1	Б1В460.107	Ребро		
				Полоса 8х40 ГОСТ 103-76		
				ВСт3 ГОСТ 535-79		
				L=186	2	0,47кг
Б4		2	Б1В460.108	Ребро		
				Полоса 8х40 ГОСТ 103-76		
				ВСт3 ГОСТ 535-79		
				L=306	2	0,75кг
				Материалы		
				Металл наплавленный		0,06кг

Инв. N подл. | Подп. и дата | Взам. инв. N | Инв. N дубл. | Подп. и дата

Изм.	Лист	N Докум.	Подп.	Дата	Б1В460.260			
Разраб.		Гончаренко			Фланец	Лит.	Лист	Листов
Провер.		Извекова				И		1
Нач.отд.		Коверченко				Госстрой СССР, Харьковский Сантехпроект		
Н.контр.		Севрюков						
Утв.								

Формат А4

Форм.	Зона	Позиц.	Обозначение	Наименование	Кол.	Прим.
				Документация		
А3			Б1В460.270 СБ	Сборочный чертеж		
				Сборочные единицы		
А4		1	Б1В460.260	Фланец	1	
				Детали		
Б4		2	Б1В460.109	Стенка		
				Лист 3 ГОСТ 19903-74		
				ВСт3 ГОСТ 16523-70		
				300х2471	2	17,48кг
Б4		3	Б1В460.111	Стенка		
				Лист 3 ГОСТ 19903-74		
				ВСт3 ГОСТ 16523-70		
				126х2471	2	7,32кг
Б4		4	Б1В460.095	Ребро		
				Полоса 5х50 ГОСТ 103-76		
				ВСт3 ГОСТ 535-79		
				L=186	4	0,36кг
Б4		5	Б1В460.096	Ребро		
				Полоса 5х50 ГОСТ 103-76		
				ВСт3 ГОСТ 535-79		
				L=386	4	0,76кг
				Материалы		
				Металл наплавленный		1,4кг

Изм.	Лист	N Докум.	Подп.	Дата	Б1В460.270			
Разраб.		Гончаренко			Секция	Лит.	Лист	Листов
Провер.		Извекова				И		1
Нач.отд.		Коверченко				Госстрой СССР, Харьковский Сантехпроект		
Н.контр.		Севрюков						
Утв.								

Формат А4

Форм.	Зона	Позиц.	Обозначение	Наименование	Кол.	Прим.
				Документация		
А3			Б1В460.280 СБ	Сборочный чертеж		
				Детали		
А4		1	Б1В460.058-03	Боковина	2	
А4		2	Б1В460.059-08	Стенка	1	
А4		3	Б1В460.059-09	Стенка	1	
Б4		4	Б1В460.096	Ребро		
				Полоса 5х50 ГОСТ 103-76		
				ВСт3 ГОСТ 535-79		
				L=386	4	0,76кг
Б4		5	Б1В460.112	Ребро		
				Полоса 5х50 ГОСТ 103-76		
				ВСт3 ГОСТ 535-79		
				L=586	4	1,15кг
				Материалы		
				Металл наплавленный		1,55кг

Инв. N подл. | Подп. и дата | Взам. инв. N | Инв. N дубл. | Подп. и дата

Изм.	Лист	N Докум.	Подп.	Дата	Б1В460.280			
Разраб.		Гончаренко			Отвод	Лит.	Лист	Листов
Провер.		Извекова				И		1
Нач.отд.		Коверченко				Госстрой СССР, Харьковский Сантехпроект		
Н.контр.		Севрюков						
Утв.								

5184.60.250СБ

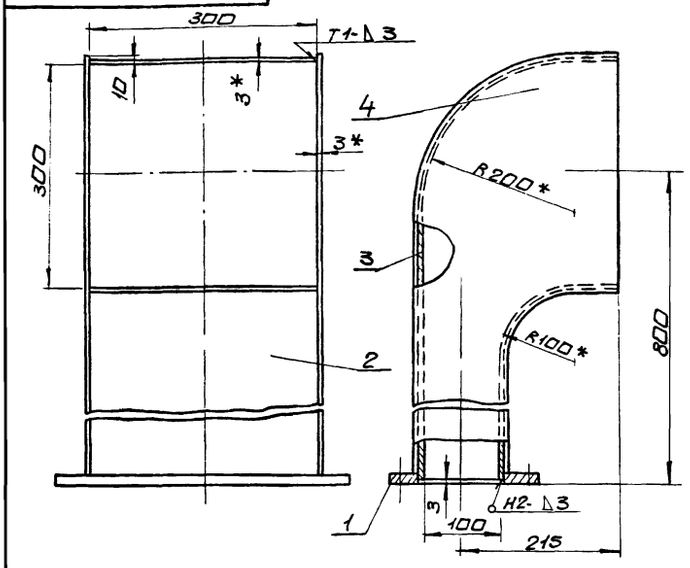

1. Сварку производить электродами Э-42 ГОСТ 9467-75. сварные швы по ГОСТ 5264-80.
2. Предельные отклонения размеров $\pm \frac{IT16}{2}$
3. * Размеры для справки.

Изм.	Лист	N докум.	Подп.	Дата	Б1В460.250СБ			
Разраб.		Гончаренко			Отвод сборочный чертеж	Лит.	Масса	Масшт.
Пров.		Извекова				У	25,0	1:5
Т.контр.		Севрюков				Лист	Листов 1	
Нач.отд.		Коверченко				Госстрой СССР Харьковский Сантехпроект		
Н.контр.		Севрюков						
Утв.								

Формат А4

5184.60.260СБ

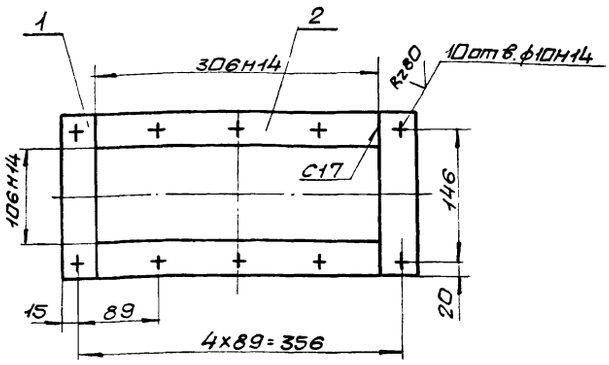

1. Сварку производить электродами Э-42 ГОСТ 9467-75. сварные швы по ГОСТ 5264-80.
2. Предельные отклонения размеров $\pm \frac{IT16}{2}$
3. Кромки реза деталей Б4- Rz 320

Инв.№подл. | Подп. и дата | Взам. инв.№ | Инв.№дубл. | Подп. и дата

Изм.	Лист	N докум.	Подп.	Дата	Б1В460.260СБ			
Разраб.		Гончаренко			Фланец. сборочный чертеж	Лит.	Масса	Масшт.
Пров.		Извекова				У	2,5	1:4
Т.контр.		Севрюков				Лист	Листов	
Нач.отд.		Коверченко				Госстрой СССР Харьковский Сантехпроект		
Н.контр.		Севрюков						
Утв.								

Формат А4

5184.60.106

Rz320 √(√)

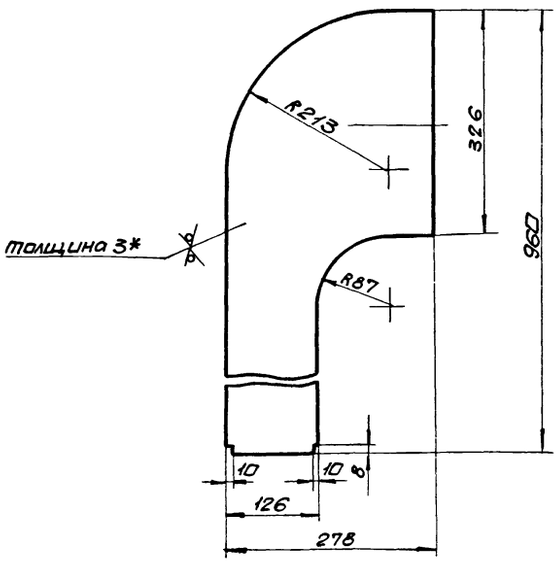

1. Предельные отклонения размеров $\pm \frac{IT16}{2}$
2. * Размер для справки

Изм.	Лист	N докум.	Подп.	Дата	Б1В460.106			
Разраб.		Гончаренко			Стенка	Лит.	Масса	Масшт.
Пров.		Извекова				У	4,0	1:5
Т.контр.		Севрюков				Лист	Листов 1	
Нач.отд.		Коверченко				Госстрой СССР Харьковский Сантехпроект		
Н.контр.		Севрюков			Лист 3 ГОСТ 19903-74 Вст3 ГОСТ 16523-70			
Утв.								

Формат А4

5184.60.350СБ

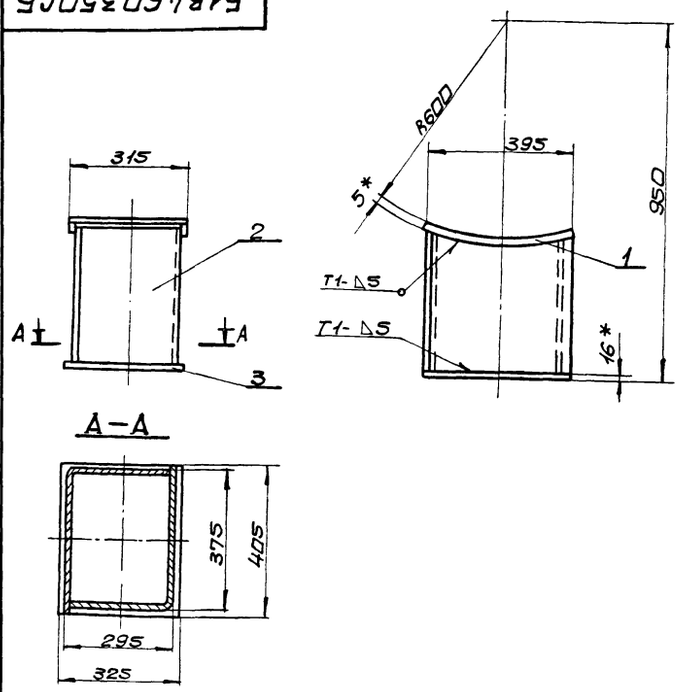

1. Сварку производить электродами Э-42 ГОСТ 9467-75. сварные швы по ГОСТ 5264-80.
2. Предельные отклонения размеров $\pm \frac{IT16}{2}$
3. Кромки реза деталей Б4- Rz 320
4. * Размеры для справки.

Инв.№подл. | Подп. и дата | Взам. инв.№ | Инв.№дубл. | Подп. и дата

Изм.	Лист	N докум.	Подп.	Дата	Б1В460.350СБ			
Разраб.		Гончаренко			Опора под карман. сборочный чертеж.	Лит.	Масса	Масшт.
Пров.		Извекова				У	44,8	1:10
Т.контр.		Севрюков				Лист	Листов 1	
Нач.отд.		Коверченко				Госстрой СССР Харьковский Сантехпроект		
Н.контр.		Севрюков						
Утв.								

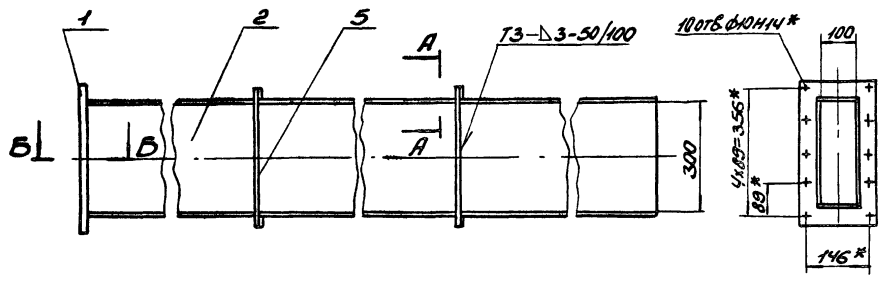

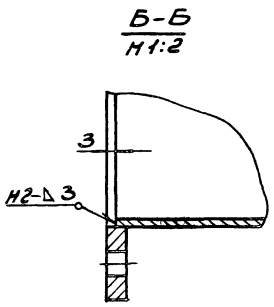

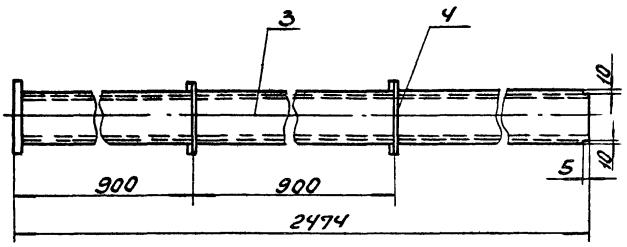

1. Сварку производить электродами Э-42 ГОСТ 9467-75.
   Сварные швы по ГОСТ 5264-80.
2. Предельные отклонения размеров $\pm \frac{IT16}{2}$.
3. Кромки реза деталей Б4- Rz320.
4. * Размеры для справки.

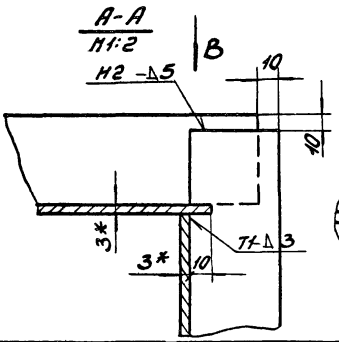

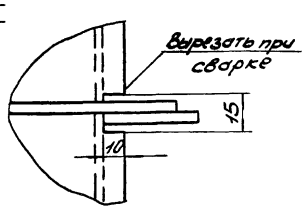

						Б1В 460.270СБ	
Изм.	Лист	N докум.	Подп.	Дата	Секция Сборочный чертеж	Лит.	Масса	Масшт.
Разраб.		Гончаренко				У	58,0	1:10
Провер.		Збекова				Лист	Листов 1	
Т.контр.		Сабрюков				Госстрой СССР Харьковский Сантехпроект		
Нач.отд.		Ковтуненко						
Н.контр.		Сабрюков						
Утв.								

Формат А3

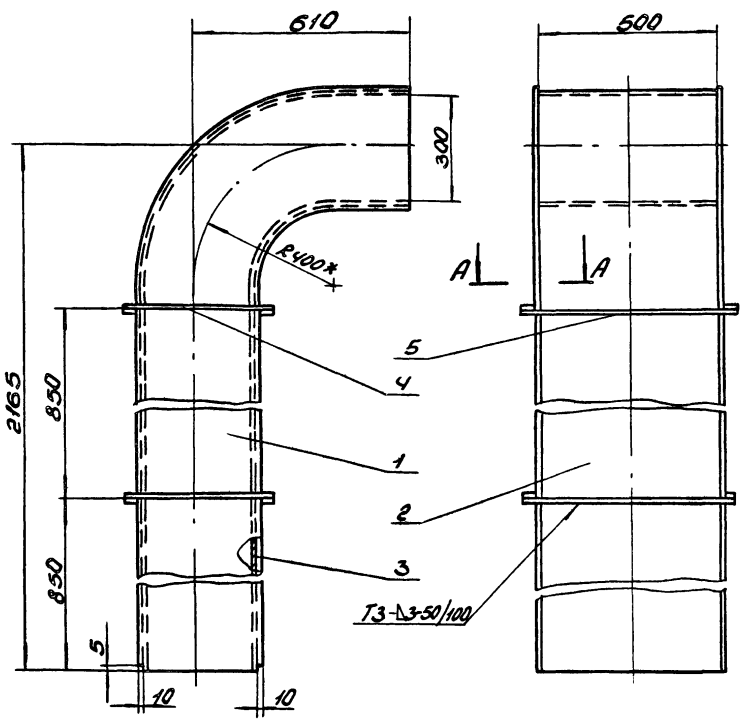

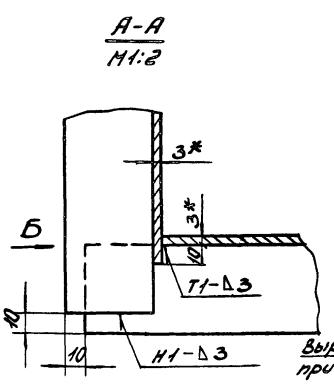

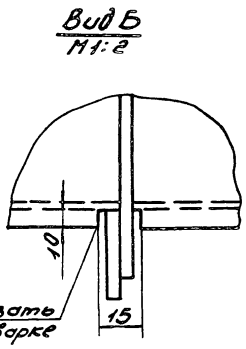

1. Сварку производить электродами Э-42 ГОСТ 9467-75.
   Сварные швы по ГОСТ 5264-80.
2. Предельные отклонения размеров $\pm \frac{IT16}{2}$.
3. Кромки реза деталей Б4- Rz320.
4. * Размеры для справки.

						Б1В 460.280СБ	
Изм.	Лист	N докум.	Подп.	Дата	Отвод Сборочный чертеж	Лит.	Масса	Масшт.
Разраб.		Гончаренко				У	109,4	1:10
Провер.		Збекова				Лист	Листов 1	
Т.контр.		Сабрюков				Госстрой СССР Харьковский Сантехпроект		
Нач.отд.		Ковтуненко						
Н.контр.		Сабрюков						
Утв.								

 Формат А3

Б1В460.300СБ

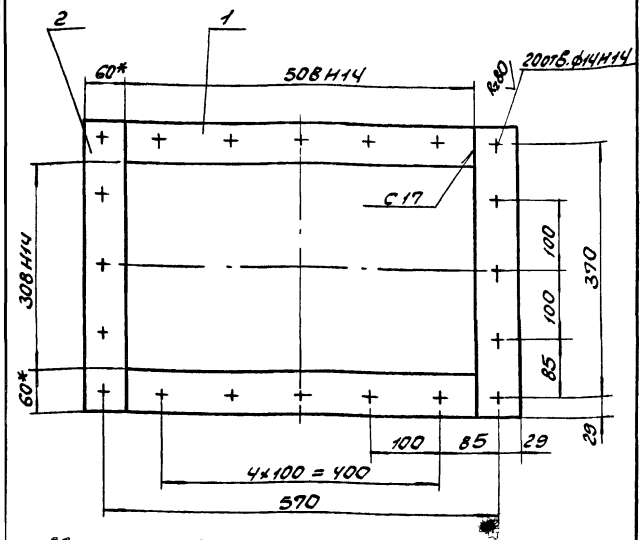

1. Сварку производить электродами Э-42 ГОСТ 9467-75. Сварные швы по ГОСТ 5264-80.
2. Предельные отклонения размеров ± IT16/2.
3. Кромки реза деталей Б4 – Rz320.
4.* Размеры для справки.

Изм.	Лист	N докум.	Подп.	Дата
Разраб.		Гончаренко		
Провер.		Узбекова		
Т.контр.		Севрюков		
Нач.отд.		Гончаренко		
Н.контр.		Севрюков		
Утв.				

Б1В460.300СБ

Фланец
Сборочный чертеж

Лит.	Масса	Масштаб
И	9,0	1:5

Лист	Листов 1

Госстрой СССР Харьковский Сантехпроект

Формат А4

Формат	Зона	Поз.	Обозначение	Наименование	Кол.	Примечание
				Документация		
А3			Б1В460.290СБ	Сборочный чертеж		
				Сборочные единицы		
А4		1	Б1В460.300	Фланец	1	
				Детали		
А4		2	Б1В460.058-04	Боковина	2	
А4		3	Б1В460.059-10	Стенка	1	
А4		4	Б1В460.059-11	Стенка	1	
				Материалы		
				Металл наплавленный		1,4кг

Инв.№подл. | Подп. и дата | Взам.инв.№ | Инв.№дубл. | Подп. и дата

Изм.	Лист	N докум.	Подп.	Дата
Разраб.		Гончаренко		
Провер.		Узбекова		
Нач.отд.		Гончаренко		
Н.контр.		Севрюков		
Утв.				

Б1В460.290

Отвод

Лит.	Масса	Масштаб
И		1

Госстрой СССР Харьковский Сантехпроект

Формат А4

Формат	Зона	Поз.	Обозначение	Наименование	Кол.	Примечание
				Документация		
А4			Б1В460.300СБ	Сборочный чертеж		
				Детали		
Б4		1	Б1В460.113	Ребро		
				Полоса 10×60 ГОСТ 103-76 Ст3 ГОСТ 535-79		
				L = 508	2	2,39кг
Б4		2	Б1В460.114	Ребро		
				Полоса 10×60 ГОСТ 103-76 Ст3 ГОСТ 535-79		
				L = 428	2	2,01кг
				Материалы		
				Металл наплавленный		0,2кг

Инв.№подл. | Подп. и дата | Взам.инв.№ | Инв.№дубл. | Подп. и дата

Изм.	Лист	N докум.	Подп.	Дата
Разраб.		Гончаренко		
Провер.		Узбекова		
Нач.отд.		Севрюков		
Н.контр.		Севрюков		
Утв.				

Б1В460.300

Фланец

Лит.	Масса	Масштаб
И		1

Госстрой СССР Харьковский Сантехпроект

Формат А4

Формат	Зона	Поз.	Обозначение	Наименование	Кол.	Примечание
				Документация		
А3			Б1В460.310СБ	Сборочный чертеж		
				Сборочные единицы		
А4		1	Б1В460.300	Фланец	1	
				Детали		
Б4		2	Б1В460.115	Стенка		
				Лист 3 ГОСТ 19903-74 Ст3 ГОСТ 16523-70		
				326 × 900	2	6,91кг
Б4		3	Б1В460.116	Стенка		
				Лист 3 ГОСТ 19903-74 Ст3 ГОСТ 16523-70		
				500 × 900	2	10,6кг
				Материалы		
				Металл наплавленный		1,0кг

Инв.№подл. | Подп. и дата | Взам.инв.№ | Инв.№дубл. | Подп. и дата

Изм.	Лист	N докум.	Подп.	Дата
Разраб.		Гончаренко		
Провер.		Узбекова		
Нач.отд.		Гончаренко		
Н.контр.		Севрюков		
Утв.				

Б1В460.310

Секция

Лит.	Масса	Масштаб
И		1

Госстрой СССР Харьковский Сантехпроект

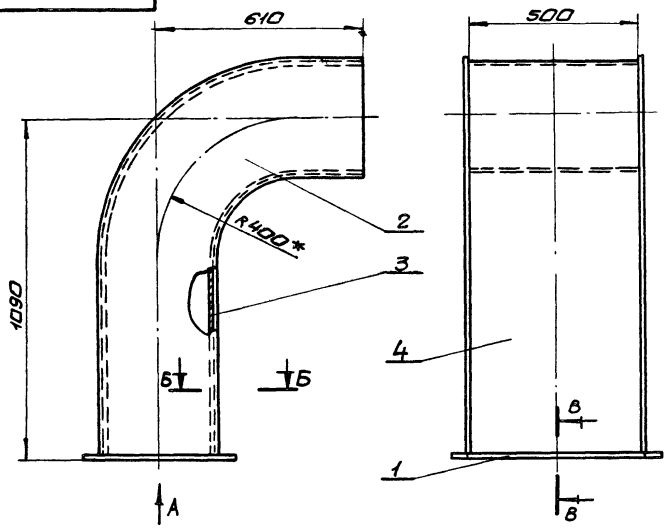

Б-Б
М1:2

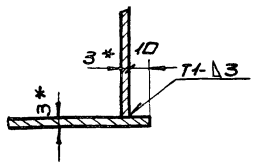

В-В
М1:2

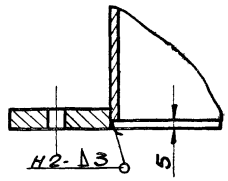

Вид А

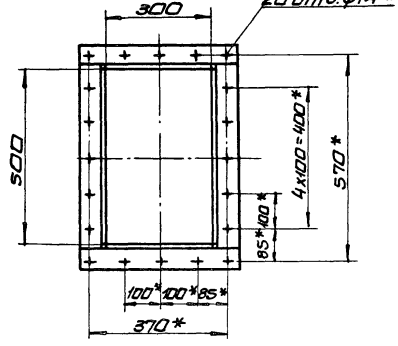

1. Сварку производить электродами Э-42 ГОСТ 9467-75. сварные швы по ГОСТ 5264-80.
2. Предельные отклонения размеров $\pm \frac{IT16}{2}$
3. * Размеры для справки.

					Б18460.290СБ			
Изм.	Лист	N докум.	Подп.	Дата				
Разраб.		Гончаренко			Отвод. Сборочный чертеж.	Лит.	Масса	Масшт.
Пров.		Извекова				У	69,0	1:10
Т.контр.		Севрюкова				Лист	Листов 1	
Нач.отд.		Коверченко				Госстрой СССР Харьковский Сантехпроект		
Н.контр.		Севрюкова						
Утв.								

Формат А3

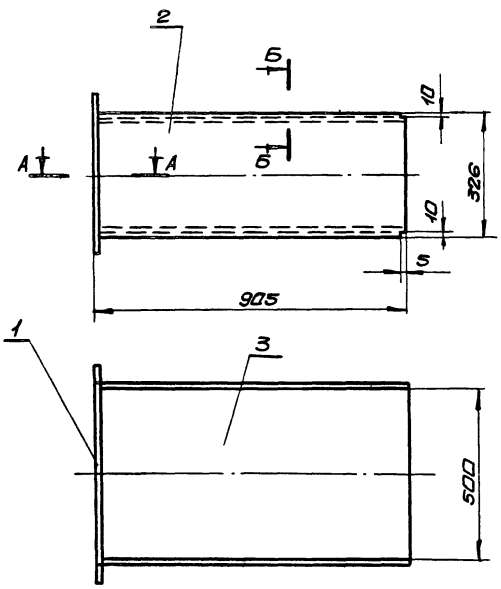

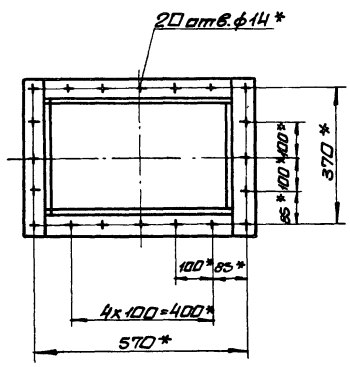

Б-Б
М1:2

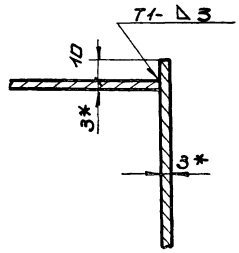

А-А
М1:2

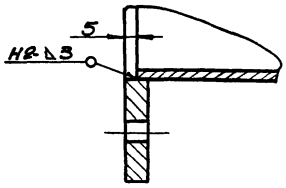

1. Сварку производить электродами Э-42 ГОСТ 9467-75. сварные швы по ГОСТ 5264-80.
2. Предельные отклонения размеров $\pm \frac{IT16}{2}$
3. Кромки реза деталей Б4 - $\sqrt{R2,320}$.
4. * Размеры для справки.

					Б18460.310СБ			
Изм.	Лист	N докум.	Подп.	Дата				
Разраб.		Гончаренко			Секция Сборочный чертеж	Лит.	Масса	Масшт.
Пров.		Извекова				У	45,0	1:10
Т.контр.		Севрюкова				Лист	Листов 1	
Нач.отд.		Коверченко				Госстрой СССР Харьковский Сантехпроект		
Н.контр.		Севрюкова						
Утв.								

Альбом 13

Форм.	Зона	Поз.	Обозначение	Наименование	Кол.	Примечание
				Документация		
А3			Б1В460.320СБ	Сборочный чертеж		
				Детали		
А4		2	Б1В460.117	Кронштейн	2	
				Стандартные изделия		
		3		Гайка М16.5 ГОСТ5915-70	4	0,033кг
		4		Шайба 16.01 ГОСТ11371-78	2	0,011кг
			Переменные данные для исполнений			
				Б1В460.320		
				Сборочные единицы		
А4		1	Б1В460.330	Проушина с тягой	2	
				Б1В460.320-01		
				Сборочные единицы		
А4		1	Б1В460.330-01	Проушина с тягой	2	

Изм.	Лист	N Докум.	Подп.	Дата
Разраб.		Гончаренко		
Пров.		Извекова		
Нач.отд.		Коверченко		
Н.контр.		Севрюков		
Утв.				

Б1В460.320

Подвеска

Лит.	Лист	Листов
И		1

Госстрой СССР, Харьковский Сантехпроект

Формат А4

Форм.	Зона	Поз.	Обозначение	Наименование	Кол.	Примечание
				Документация		
А3			Б1В460.330СБ	Сборочный чертеж		
				Детали		
А4		1	Б1В460.118	Проушина	1	
А4		2	Б1В460.119	Ушко	3	
А4		3	Б1В460.121	Тяга	1	
				Материалы		
				Металл наплавленный		
			Переменные данные для исполнений			
				Б1В460.330		
				Детали		
Б4		4	Б1В460.122	Тяга		
				Круг В-16 ГОСТ2590-71		
				ВСт3 ГОСТ535-79		
				L=1542	1	2,45кг
				Б1В460.330-01		
				Детали		
Б4		5	Б1В460.129	Тяга		
				Круг В-16 ГОСТ2590-71		
				ВСт3 ГОСТ535-79		
				L=3742	1	6,0кг

Инв. N подл. | Подп. и дата | Взам. инв. N | Инв. N дубл. | Подп. и дата

Изм.	Лист	N Докум.	Подп.	Дата
Разраб.		Гончаренко		
Пров.		Извекова		
Нач.отд.		Коверченко		
Н.контр.		Севрюков		
Утв.				

Б1В460.330

Проушина с тягой

Лит.	Лист	Листов
И		1

Госстрой СССР, Харьковский Сантехпроект

Формат А4

Б1В460.320СБ

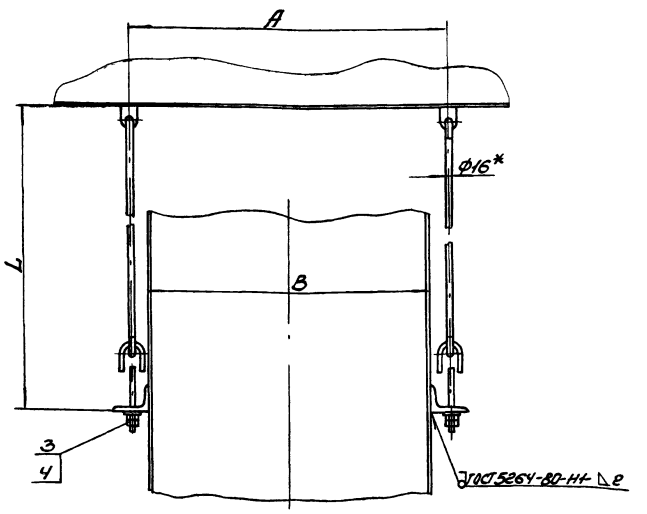

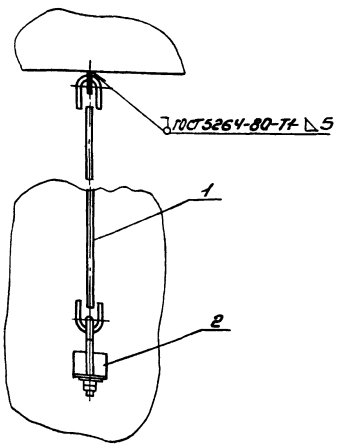

* Размеры для справки.

Обозначение	L	A	B	Масса
Б1В460.320	1800	1014	904	15,0
-01	4000	916	806	22,1

Изм.	Лист	N Докум.	Подп.	Дата
Разраб.		Гончаренко		
Провер.		Извекова		
Т.контр.		Севрюков		
Нач.отд.		Коверченко		
Н.контр.		Севрюков		
Утв.				

Б1В460.320СБ

Подвеска

Сборочный чертеж

Лит.	Масса	Масшт.
И	15,0	1:10

Лист | Листов 1

Госстрой СССР, Харьковский Сантехпроект

5.1В460.118

Rz320 √(√)

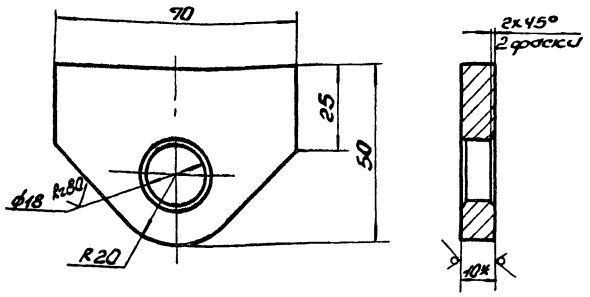

1. Предельные отклонения размеров ± IT16/2.
2.* Размер для справки.

Изм.	Лист	N докум.	Подп.	Дата	5.1В460.118			
Разраб.		Янчаренко			Проушина	Лит.	Масса	Масшт.
Пров.		Иванова				У	2,7	1:1
Т.контр.		Себроков				Лист	Листов 1	
Нач.отд.		Коверченко			Лист 10 ГОСТ 19903-74	Госстрой СССР Харьковский Сантехпроект		
Н.контр.		Себроков			Вст3 ГОСТ 14637-79			
Утв.								

Формат А4

5.1В460.119

Rz320 √(√)

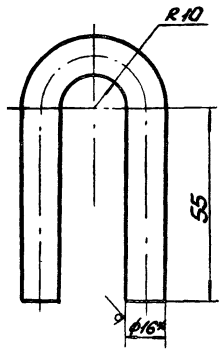

1. Длина развернутой детали - 166.
2. Предельные отклонения размеров ± IT16/2.
3.* Размер для справки.

Инв. № подл. | Подп. и дата | Взам. инв. № | Инв. № дубл. | Подп. и дата

Изм.	Лист	N докум.	Подп.	Дата	5.1В460.119			
Разраб.		Янчаренко			Ушко	Лит.	Масса	Масшт.
Пров.		Иванова				У	0,26	1:1
Т.контр.		Себроков				Лист	Листов 1	
Нач.отд.		Коверченко			Круг В16 ГОСТ 2590-71	Госстрой СССР Харьковский Сантехпроект		
Н.контр.		Себроков			В Ст3 ГОСТ 535-79			
Утв.								

Формат А4

5.1В460.330СБ

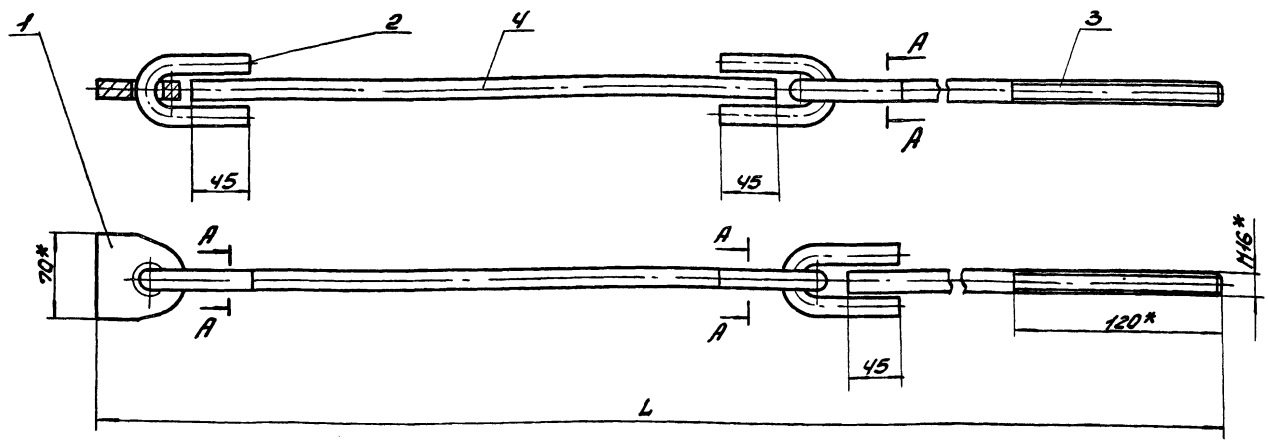

А-А

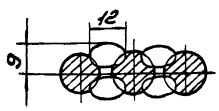

* Размеры для справки.

Обозначение	L	Масса
5.1В460.330	1900	6,65
-01	4100	10,2

Изм.	Лист	N докум.	Подп.	Дата	5.1В460.330СБ			
Разраб.		Янчаренко			Проушина стяжной	Лит.	Масса	Масшт.
Пров.		Иванова				У	6,65	1:25
Т.контр.		Себроков			Сборочный чертеж	Лист	Листов 1	
Нач.отд.		Коверченко				Госстрой СССР Харьковский Сантехпроект		
Н.контр.		Себроков						
Утв.								

Б1В460.340СБ

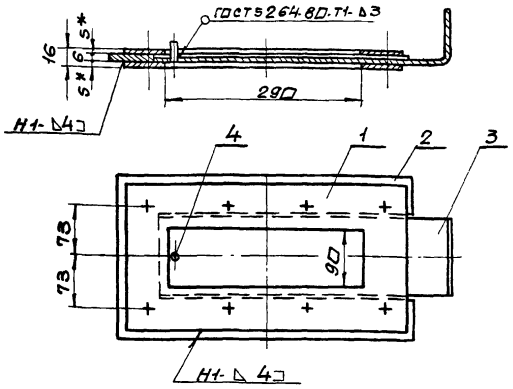

Сварку производить электродами Э-42 ГОСТ 9467-75.

Изм.	Лист	№ докум.	Подп.	Дата
Разраб.		Ганчаренко		
Пров.		Извекова		
Т.контр.		Севрюков		
Нач.отд.		Коверченко		
Н.контр.		Севрюков		
Утв.				

Шибер сборочный чертеж

Лит.	Масса	Масштаб
У	7,9	1:5

Лист	Листов 1
	Госстрой СССР Харьковский Сантехпроект

Формат А4

Б1В460.123

Rz 320 √(√)

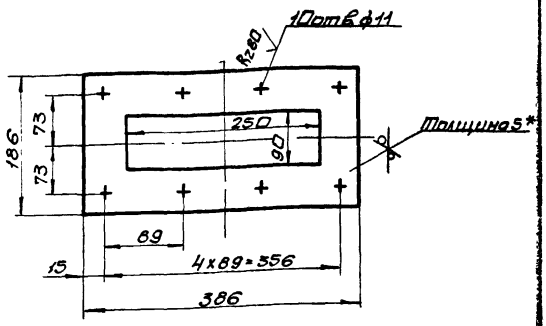

1. Предельные отклонения размеров $\pm \frac{IT16}{2}$
2.* Размер для справки.

Инв.№подл. | Подп. и дата | Взам. инв.№ | Инв.№дубл. | Подп. и дата

Изм.	Лист	№ докум.	Подп.	Дата
Разраб.		Ганчаренко		
Пров.		Извекова		
Т.контр.		Севрюков		
Нач.отд.		Коверченко		
Н.контр.		Севрюков		
Утв.				

Фланец

Лист 5 ГОСТ 19903-74 / Вст3 ГОСТ 14637-79

Лит.	Масса	Масштаб
У	2,2	1:5

Лист	Листов 1
	Госстрой СССР Харьковский Сантехпроект

Формат А4

Б1В460.124

Rz 320 √(√)

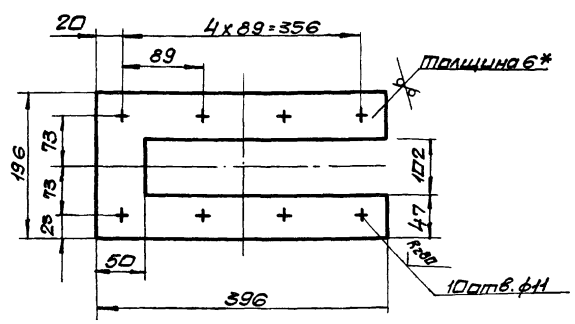

1. Предельные отклонения размеров $\pm \frac{IT16}{2}$
2.* Размер для справки.

Инв.№подл. | Подп. и дата | Взам. инв.№ | Инв.№дубл. | Подп. и дата

Изм.	Лист	№ докум.	Подп.	Дата
Разраб.		Ганчаренко		
Пров.		Извекова		
Т.контр.		Севрюков		
Нач.отд.		Коверченко		
Н.контр.		Севрюков		
Утв.				

Рамка

Лист 6 ГОСТ 19903-74 / Вст3 ГОСТ 14637-79

Лит.	Масса	Масштаб
У	2,5	1:5

Лист	Листов 1
	Госстрой СССР Харьковский Сантехпроект

Формат А4

Формат	Зона	Поз.	Обозначение	Наименование	Кол.	Прим.
				Документация		
А4			Б1В460.340СБ	Сборочный чертеж		
				Детали		
А4		1	Б1В460.123	Фланец	2	
А4		2	Б1В460.124	Рамка	1	
А4		3	Б1В460.125	Полотно	1	
Б4		4	Б1В460.126	Ось		
				Круг 6 ГОСТ 2590-71 ст3 ГОСТ 535-79		
				ℓ=15	1	

Инв.№подл. | Подп. и дата | Взам. инв.№ | Инв.№дубл. | Подп. и дата

Изм.	Лист	№ докум.	Подп.	Дата
Разраб.		Ганчаренко		
Пров.		Извекова		
Нач.отд.		Коверченко		
Н.контр.		Севрюков		
Утв.				

Шибер

Б1В460.340

Лит.	Лист	Листов
У		1

Госстрой СССР Харьковский Сантехпроект

5.1846.117

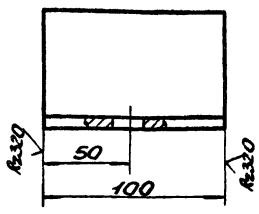

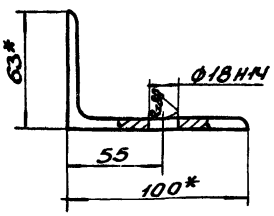

1. Неуказанные предельные отклонения размеров $\pm \frac{IT16}{2}$.
2. *Размеры для справки.

Изм.	Лист	N докум.	Подп.	Дата	Б18460.117			
Разраб.		Гончаренко			Кронштейн	Лит.	Масса	Масшт.
Пров.		Извекова				У	0,75	1:2
Т.контр.		Севрюков				Лист	Листов 1	
Нач.отд.		Ковриченко			Уголок Б100×63×6 ГОСТ 8510-86 / ВСт3 ГОСТ 535-79	Госстрой СССР Харьковский Сантехпроект		
Н.контр.		Севрюков						
Утв.								

Формат А4

5.1846.121

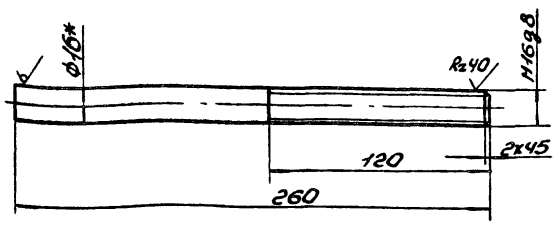

1. Неуказанные предельные отклонения размеров $\pm \frac{IT16}{2}$.
2. *Размер для справки.

Изм.	Лист	N докум.	Подп.	Дата	Б18460.121			
Разраб.		Гончаренко			Тяга	Лит.	Масса	Масшт.
Пров.		Извекова				У	0,4	1:2
Т.контр.		Севрюков				Лист	Листов 1	
Нач.отд.		Ковриченко			Круг 16 ГОСТ 2590-71 / ВСт3 ГОСТ 535-79	Госстрой СССР Харьковский Сантехпроект		
Н.контр.		Севрюков						
Утв.								

Формат А4

5.1846.125

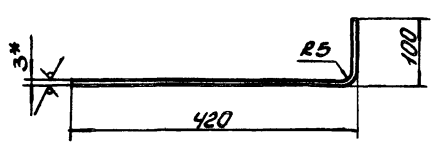

1. Длина развернутой детали – 510.
2. Предельные отклонения размеров $\pm \frac{IT16}{2}$.
3. *Размер для справки.

Изм.	Лист	N докум.	Подп.	Дата	Б18460.125			
Разраб.		Гончаренко			Полотно	Лит.	Масса	Масшт.
Пров.		Извекова				У	1,0	1:5
Т.контр.		Севрюков				Лист	Листов 1	
Нач.отд.		Ковриченко			Лист 3 ГОСТ 19903-74 / ВСт3 ГОСТ 16523-70	Госстрой СССР Харьковский Сантехпроект		
Н.контр.		Севрюков						
Утв.								

Формат А4

5.1846.127

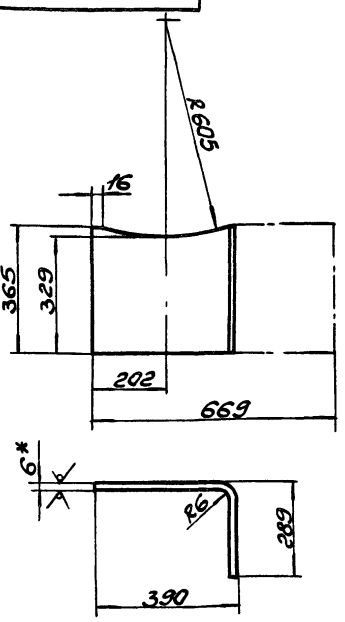

1. Предельные отклонения размеров $\pm \frac{IT16}{2}$.
2. *Размер для справки.

Изм.	Лист	N докум.	Подп.	Дата	Б18460.127			
Разраб.		Гончаренко			Угольник	Лит.	Масса	Масшт.
Пров.		Извекова				У	11,5	1:10
Т.контр.		Севрюков				Лист	Листов 1	
Нач.отд.		Ковриченко			Лист 6 ГОСТ 19903-74 / ВСт3 ГОСТ 14637-79	Госстрой СССР Харьковский Сантехпроект		
Н.контр.		Севрюков						
Утв.								

Формат	Зона	Поз.	Обозначение	Наименование	Кол.	Примечание
				Документация		
*			БІВ461.000 СБ	Сборочный чертеж		№1,2,3
13			БІВ461.000 ВС	Ведомость спецификаций		
				Сборочные единицы		
А4		1	БІВ460.010	Короб всасывающий	1	
А4		2	БІВ460.070	Секция	2	
А4		3	БІВ460.090	Опора	4	
А4		4	БІВ460.100	Секция	1	
А4		5	БІВ460.110	Переход	1	
А4		6	БІВ460.130	Секция	1	
А4		7	БІВ460.140	Отвод	1	
А4		8	БІВ460.160	Секция	1	
А4		9	БІВ460.170	Секция	2	
А4		10	БІВ461.010	Секция	1	
А4		11	БІВ460.190	Отвод	1	
А4		12	БІВ461.020	Секция	1	
А4		13	БІВ461.030	Переход	1	
А4		14	БІВ461.040	Секция	1	
А4		15	БІВ461.050	Секция	1	
А4		16	БІВ460.210	Секция	1	
А4		17	БІВ460.250	Отвод	1	
А4		18	БІВ460.290	Отвод	1	
А4		19	БІВ460.310	Секция	1	
А4		20	БІВ460.220	Отвод	1	
А4		21	БІВ460.240	Секция	1	
А4		22	БІВ460.270	Секция	1	
А4		23	БІВ460.280	Отвод	2	

Инв.№подл. | Подп. и дата | Взам.инв.№ | Инв.№дубл. | Подп. и дата

Изм.	Лист	N докум.	Подп.	Дата
Разраб.	Гончаренко			
Провер.	Чижевская			
Нач.отд.	Ковтуненко			
Н.контр.	Сафронов			
Утв.				

БІВ461.000

Воздуховоды котлоагрегата Вариант-дурые угли.

Лит.	Лист	Листов
И	1	3

Госстрой СССР Харьковский Сантехпроект

Формат А4

Формат	Зона	Поз.	Обозначение	Наименование	Кол.	Примечание
А4		24	БІВ461.060	Переход	1	
А4		25	БІВ461.070	Переход	1	
А4		26	БІВ461.080	Секция	1	
А4		27	БІВ461.090	Отвод	3	
А4		28	БІВ461.100	Секция	1	
А4		29	БІВ460.340	Шибер	1	
А4		30	БІВ461.110	Секция	1	
А4		31	БІВ461.120	Секция	1	
А4		32	БІВ460.320	Подвеска	1	
А4		33	БІВ460.350	Опора под карман	1	
А4		34	БІВ462.130	Опора	10	
А4		35	БІВ462.350-02	Подвеска	2	
А4		36	БІВ460.320-01	Подвеска	1	
А4		37	БІВ460.120	Фланец	1	
А4		38	БІВ461.130	Рама	1	
				Детали		
А4		40	БІВ460.001	Скоба	136	
А4		41	БІВ460.002	Болт	128	
				Стандартные изделия		
		45		Болт М10×45.58 ГОСТ7798-70	102	0,04кг
		46		Гайка М10.5 ГОСТ5915-70	102	0,011кг
		47		Шайба 10.65Г ГОСТ6402-70	102	0,002кг
		48		Болт М12×50.58 ГОСТ7798-70	34	0,062кг
		49		Гайка М12.5 ГОСТ5915-70	350	0,015кг
		50		Шайба 12.65Г ГОСТ6402-70	54	0,003кг
		51		Шайба 12 ГОСТ10906-78	40	0,034кг
		52		Болт М8х60.58 ГОСТ7798-70	8	0,015кг
		53		Гайка М8.5 ГОСТ5915-70	8	0,005кг
		54		Шайба 8.65Г ГОСТ6402-70	8	0,001кг

Инв.№подл. | Подп. и дата | Взам.инв.№ | Инв.№дубл. | Подп. и дата

Изм.	Лист	N докум.	Подп.	Дата

БІВ461.000

Лист 2

Формат А4

Формат	Зона	Поз.	Обозначение	Наименование	Кол.	Примечание
				Материалы		
		58		Труба 42х3,5 ГОСТ10704-76 / ВСт3сп5 ГОСТ10705-80		
				п.м. 5,0		16,6кг
		59		Труба 159х4,5 ГОСТ10704-76 / ВСт3сп5 ГОСТ10705-80		
				п.м. 4,0		68,6кг
		60		Труба 108х4 ГОСТ10704-76 / ВСт3сп5 ГОСТ10705-80		
				п.м. 4,0		41,0кг
		61		Пластина 1, лист. ТМК Ш-С-5-99 ГОСТ 9338-77		
				м²		1,0кг
				Металл наплавленный		13,0кг
				Прочие изделия		
		62		Закладная конструкция 73КЧ-1-87	3	
		63		Отборное устройство давления В20 ТК4-128-68	6	

Инв.№подл. | Подп. и дата | Взам.инв.№ | Инв.№дубл. | Подп. и дата

Изм.	Лист	N докум.	Подп.	Дата

БІВ461.000

Лист 3

Формат А4

Формат	Зона	Поз.	Обозначение	Наименование	Кол.	Примечание
				Документация		
А4			БІВ460.350 СБ	Сборочный чертеж		
				Детали		
А4		1	БІВ462.069	Подушка	1	
А4		2	БІВ460.127	Угольник	2	
БЧ		3	БІВ460.128	Плита		
				Лист 16 ГОСТ19903-74 / ВСт3 ГОСТ14637-79		
				325×405	1	16,53кг
				Материалы		
				Металл наплавленный		0,32кг

Инв.№подл. | Подп. и дата | Взам.инв.№ | Инв.№дубл. | Подп. и дата

Изм.	Лист	N докум.	Подп.	Дата
Разраб.	Гончаренко			
Провер.	Чижевская			
Нач.отд.	Ковтуненко			
Н.контр.	Сафронов			
Утв.				

БІВ460.350

Опора под карман

Лит.	Лист	Листов
И		1

Госстрой СССР Харьковский Сантехпроект

Вид А

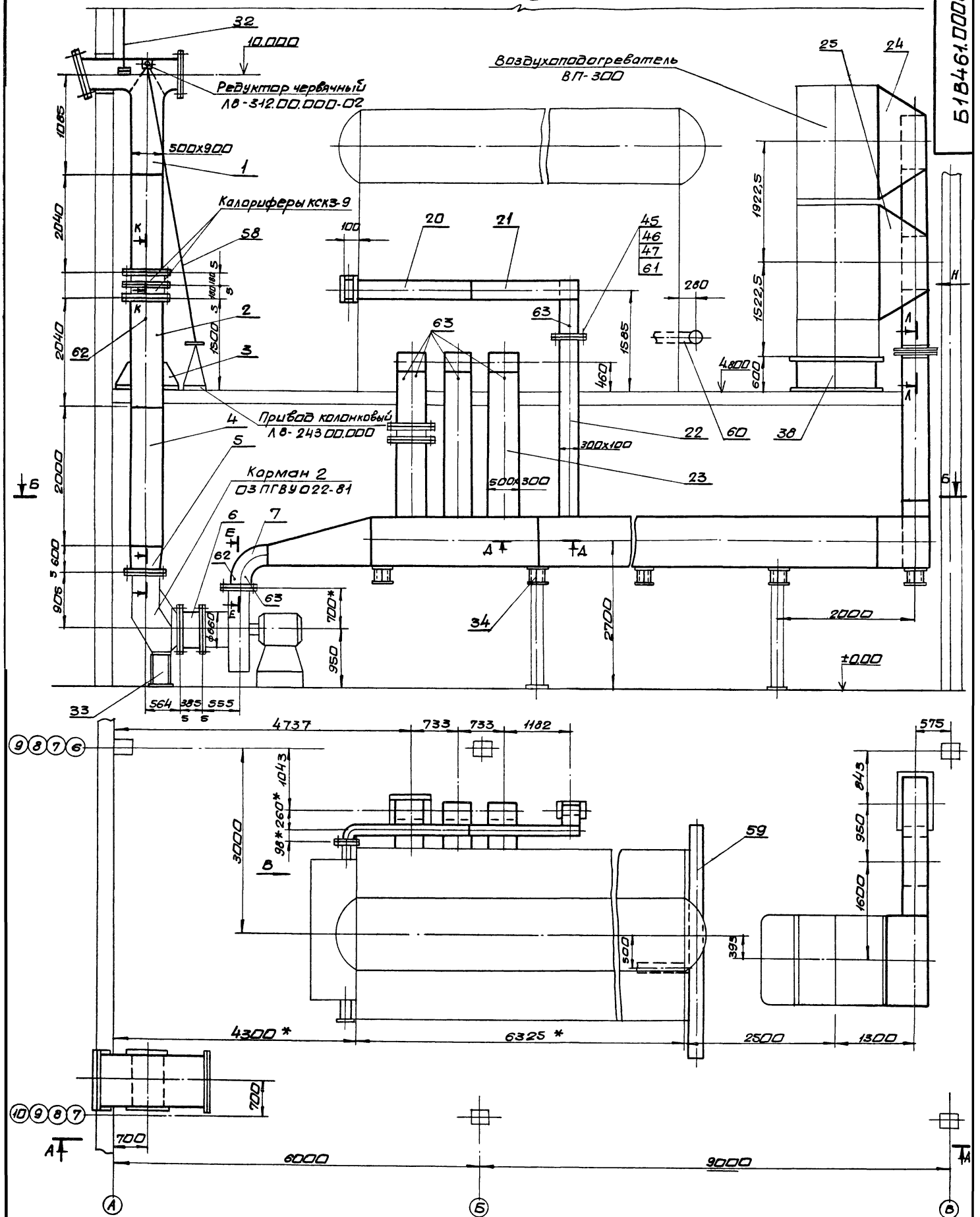

						5.1В461.000СБ	
Изм.	Лист	№ докум.	Подп.	Дата	Воздуховоды котлоагрегата. Вариант - бурые угли. Сборочный чертеж.	Лит.	Масса	Масшт.
Разраб.		Гончаренко				И	4871,0	1:40
Пров.		Извекова				Лист 1	Листов 3	
Т.контр.		Сеферков				Госстрой СССР Харьковский Сантехпроект		
Нач.отд.		Сеферченко						
Н.контр.		Сеферков						
Утв.								

Б-Б

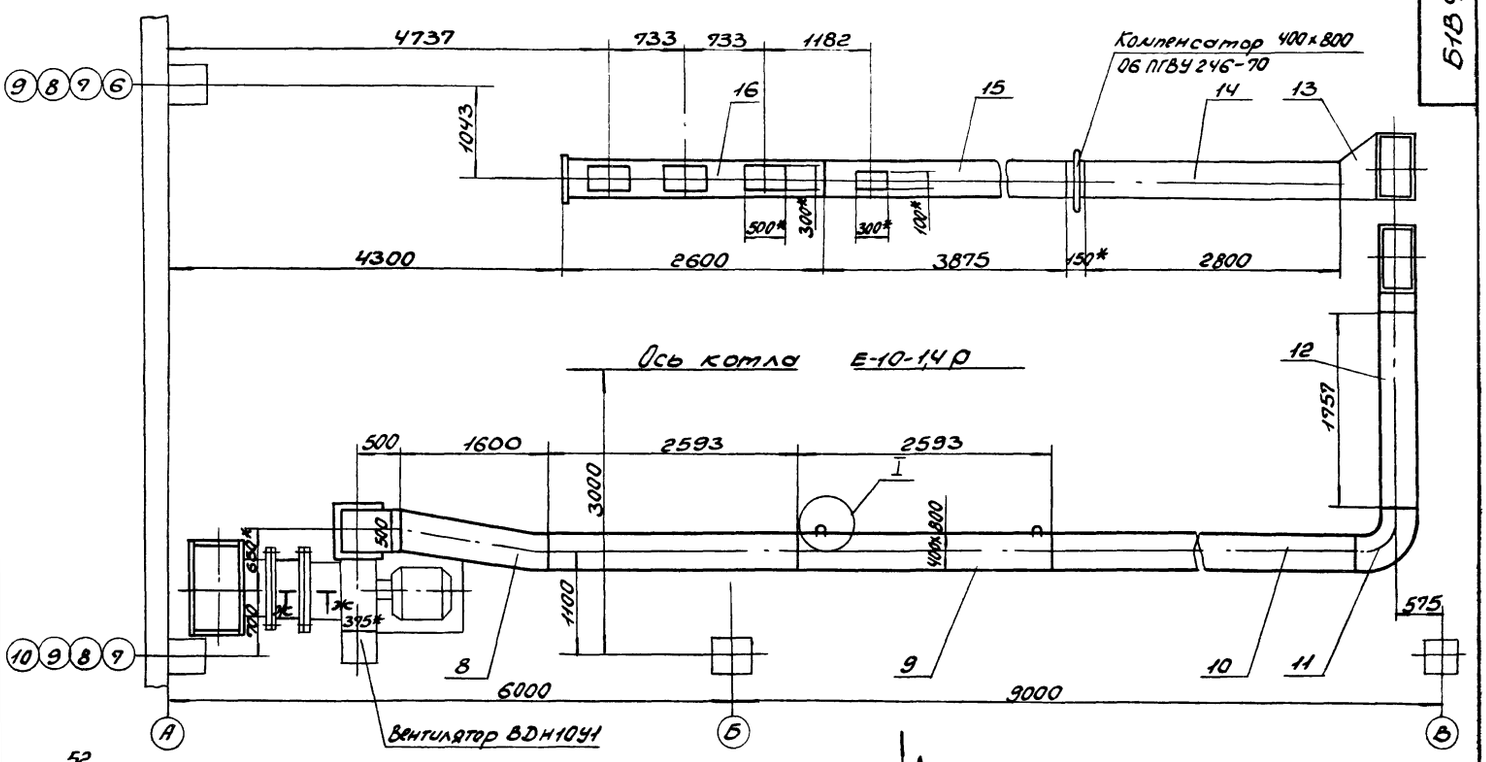
4737
733
933
1182
Компенсатор 400×800
06 ПГВУ 246-70
16
15
14
13
1043
500*
300*
300*
100*
4300
2600
3875
150*
2800
Ось котла Е-10-14 Р
12
1757
500
1600
2593
2593
3000
I
400×800
500
650*
700
395*
1100
575
8
9
10
11
6000
9000
Вентилятор ВДН10У1
А
Б
В

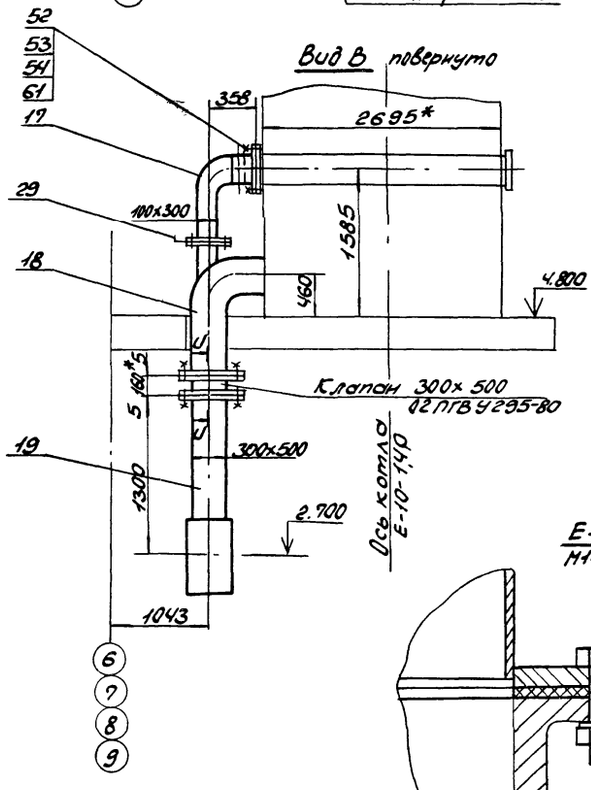
Вид В повернуто
52
53
54
61
17
29
18
19
358
2695*
100×300
1585
460
4.800
5.160*5
Клапан 300×500
02 ПГВ У295-80
300×500
1300
2.700
Ось котла Е-10-14Р
1043
6
7
8
9

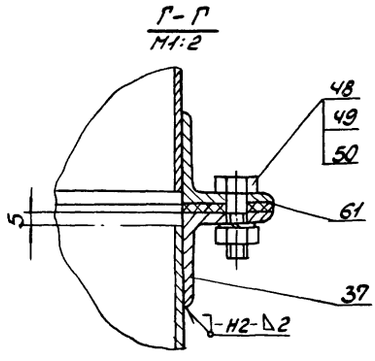
Г-Г
М1:2
48
49
50
61
5
37
Н2-Д2

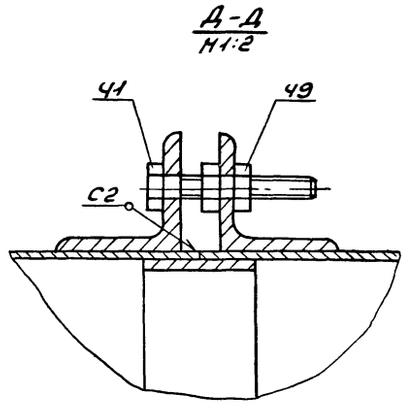
Д-Д
М1:2
41
49
С2

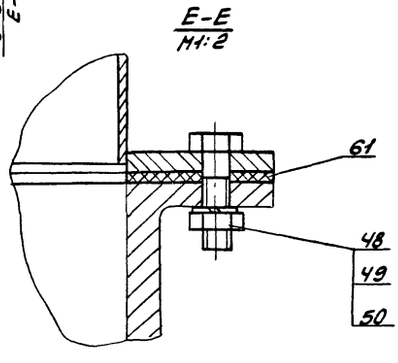
Е-Е
М1:2
61
48
49
50

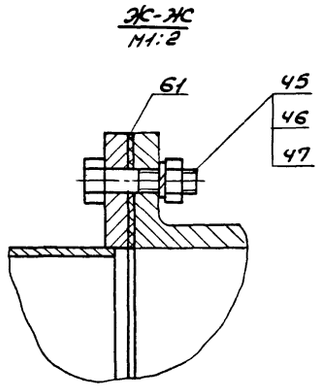
Ж-Ж
М1:2
61
45
46
47

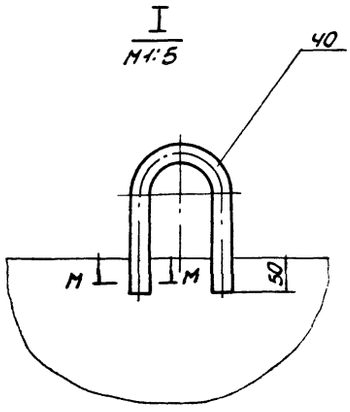
I
М1:5
40
М
М
50

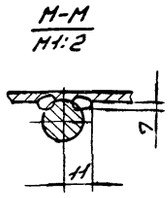
М-М
М1:2
7
11

Б1В461.000СБ

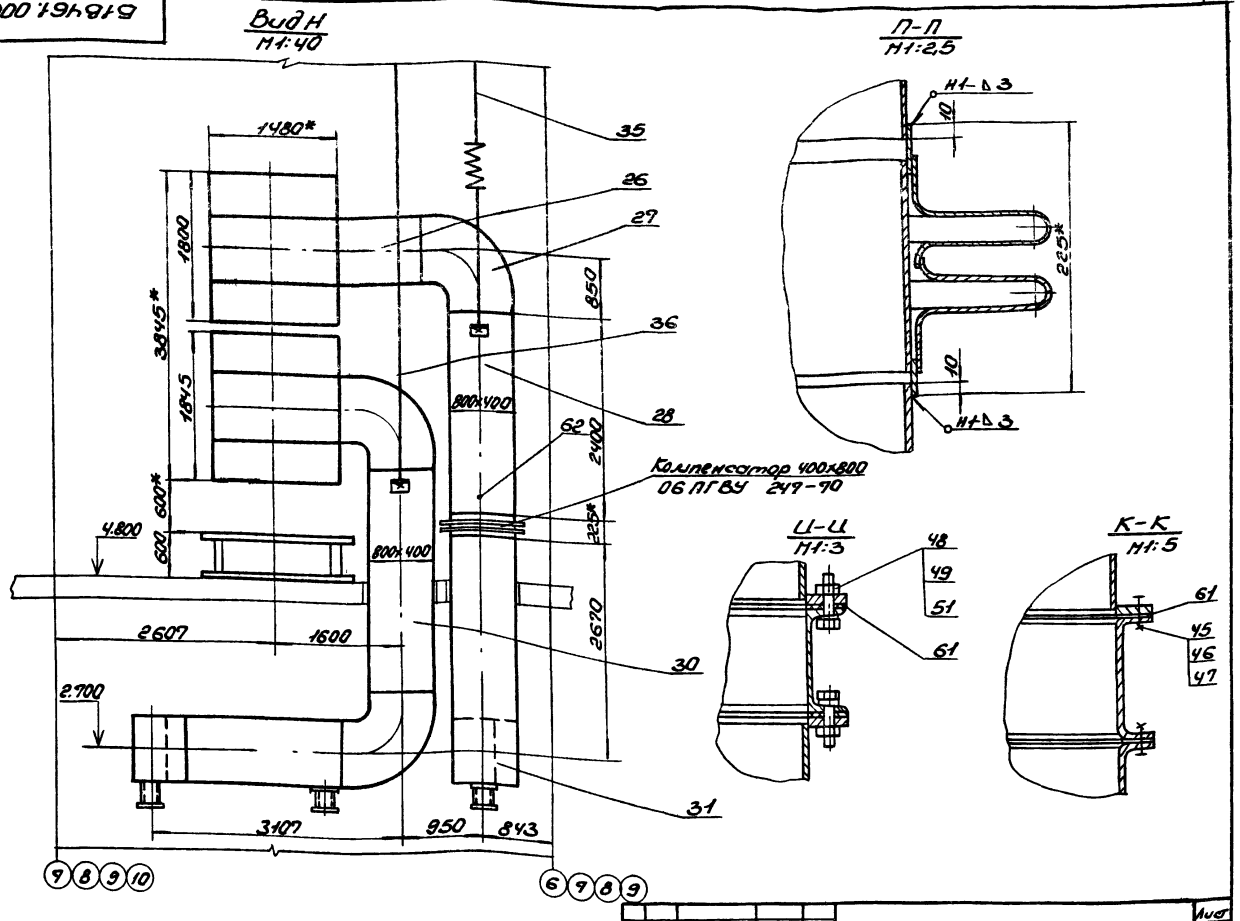

Изм.	Лист	N Докум.	Подп.	Дата	Б1В461.000СБ	Лист 3

Формат А3

Форм.	Зона	Поз.	Обозначение	Наименование	Кол.	Примеч.
				Документация		
А3			Б1В461.010 СБ	Сборочный чертеж		
				Детали		
Б4		1	Б1В461.001	Стенка		
				Лист 3 ГОСТ 19903-74		
				ВСт3 ГОСТ 16523-70		
				800×4425	2	83,36кг
Б4		2	Б1В461.002	Стенка		
				Лист 3 ГОСТ 19903-74		
				ВСт3 ГОСТ 16523-70		
				426×4425	2	44,4кг
А4		3	Б1В460.003	Стяжка	16	
Б4		4	Б1В461.003	Ребро		
				Полоса 5×50 ГОСТ 103-76		
				ВСт3 ГОСТ 535-79		
				L=886	10	1,76кг
Б4		5	Б1В461.004	Ребро		
				Полоса 5×50 ГОСТ 103-76		
				ВСт3 ГОСТ 535-79		
				L=486	10	0,96кг
Б4		6	Б1В461.005	Накладка		
				Полоса 4×60 ГОСТ 103-76		
				ВСт3 ГОСТ 535-79		
				L=790	2	1,5кг

Изм.	Лист	N Докум.	Подп.	Дата	Б1В461.010		
Разраб.		Гончаренко			Секция	Лит.	Лист	Листов
Провер.		Извекова				И	1	2
Нач.отд.		Коверченко				Госстрой СССР, Харьковский Сантехпроект		
Контр.		Севрюков						
Утв.								

Формат А4

Форм.	Зона	Поз.	Обозначение	Наименование	Кол.	Примеч.
Б4		7	Б1В461.006	Накладка		
				Полоса 4×60 ГОСТ 103-76		
				ВСт3 ГОСТ 535-79		
				L=390	2	0,75кг
Б4		8	Б1В461.007	Ребро		
				Полоса 5×50 ГОСТ 103-76		
				ВСт3 ГОСТ 535-79		
				L=407	4	0,8кг
Б4		9	Б1В461.008	Ребро		
				Полоса 5×50 ГОСТ 103-76		
				ВСт3 ГОСТ 535-79		
				L=895	8	1,79кг
				Материалы		
				Металл наплавленный		4,45кг

Инв. N подл. | Подп. и дата | Взам. инв. N | Инв. N дубл. | Подп. и дата

Изм.	Лист	N Докум.	Подп.	Дата	Б1В461.010	Лист 2

23935-23 46 Формат А4

Метрики	Обозначение	Наименование	Куда входит: Обозначение	Куда входит: Кол.	Общее кол-во	Примечание
1	Б18461.000	Воздуховоды котлоагрегата				
2		Вариант-бурые угли				
3	Б18460.010	Короб всасывающий	Б18461.000	1	1	
4	Б18460.020	Корпус	Б18460.010	1	1	
5	Б18460.030	Шибер	Б18460.010	1	1	
6	Б18460.040	Фланец	Б18460.010; Б18460.020	1	2	
7	Б18460.050	Фланец	Б18460.010; Б18460.020	1	2	
8	Б18460.060	Заслонка	Б18460.030	1	1	
9	Б18460.070	Секция	Б18461.000	2	2	
10	Б18460.080	Фланец	Б18460.070	1	2	
11	Б18460.090	Опора	Б18461.000	4	4	
12	Б18460.100	Секция	Б18461.000	1	1	
13	Б18460.110	Переход	Б18461.000	1	1	
14	Б18460.120	Фланец	Б18461.000; Б18460.110	1	2	
15	Б18460.130	Секция	Б18461.000	1	1	
16	Б18460.140	Отвод	Б18461.000	1	1	
17	Б18460.150	Фланец	Б18460.140	1	1	
18	Б18460.160	Секция	Б18461.000	1	1	
19	Б18460.170	Секция	Б18461.000	2	2	
20	Б18461.010	Секция	Б18461.000	1	1	
21	Б18460.190	Отвод	Б18461.000	1	1	
22	Б18461.020	Секция	Б18461.000	1	1	
23	Б18461.030	Переход	Б18461.000	1	1	
24	Б18461.040	Секция	Б18461.000	1	1	
25	Б18461.050	Секция	Б18461.000	1	1	
26	Б18460.210	Секция	Б18461.000	1	1	

Изм.	Лист	N докум.	Подп.	Дата	Б18461.000ВС			
Разраб.		Гончаренко			Воздуховоды котлоагрегата. Вариант-бурые угли. Ведомость спецификаций	Лит.	Лист	Листов
Пров.		Извекова					1	2
Нач.отд.		Коверченко				Госстрой СССР Харьковский сантехпроект		
Н.контр.		Севрюкова						
Утв.								

Формат А3

Метрики	Обозначение	Наименование	Куда входит: Обозначение	Куда входит: Кол.	Общее кол-во	Примечание
27	Б18460.220	Отвод	Б18461.000	1	1	
28	Б18460.230	Фланец	Б18460.220	1	1	
29	Б18460.240	Секция	Б18461.000	1	1	
30	Б18460.250	Отвод	Б18461.000	1	1	
31	Б18460.260	Фланец	Б18460.250; Б18460270	1	2	
32	Б18460.270	Секция	Б18461.000	1	1	
33	Б18460.280	Отвод	Б18461.000	2	2	
34	Б18460.290	Отвод	Б18461.000	1	1	
35	Б18460.300	Фланец	Б18460.290	1	1	
36	Б18460.310	Секция	Б18461.000	1	1	
37	Б18461.060	Переход	Б18461.000	1	1	
38	Б18461.070	Переход	Б18461.000	1	1	
39	Б18461.080	Секция	Б18461.000	1	1	
40	Б18461.090	Отвод	Б18461.000	3	3	
41	Б18461.100	Секция	Б18461.000	2	2	
42	Б18461.110	Секция	Б18461.000	1	1	
43	Б18461.120	Секция	Б18461.000	1	1	
44	Б18461.130	Рама	Б18461.000	1	1	
45	Б18460.340	Шибер	Б18461.000	1	1	
46	Б18460.350	Опора под карман	Б18461.000	1	1	
47	Б18460.320	Подвеска	Б18461.000	2	2	
48	Б18460.330	Проушина с тягой	Б18460.320	2	4	
49	Б18462.350	Подвеска	Б18461.000	2	2	
50	Б18462.360	Блок пружины	Б18462.350	1	2	
51	Б18462.370	Траверса	Б18462.360	1	2	
52	Б18462.380	Стакан	Б18462.360	2	4	
53	Б18462.390	Тяга блока	Б18462.360	1	2	
54	Б18462.400	Тяга подвески	Б18462.350	1	2	

Изм.	Лист	N докум.	Подп.	Дата	Б18461.000ВС	Лист 2

Б1В461.010СБ

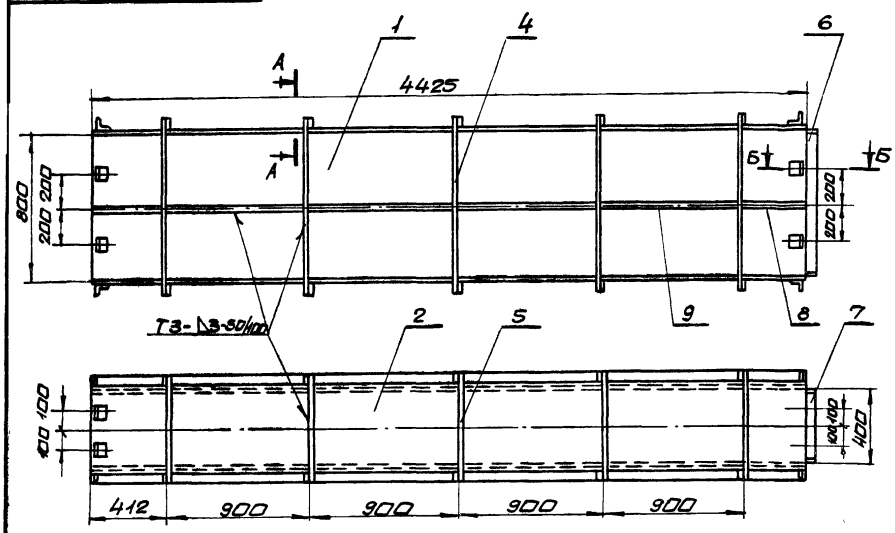

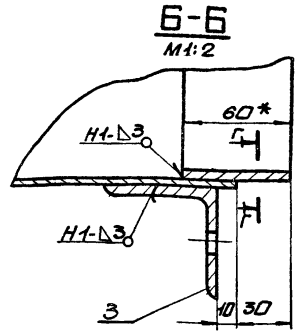

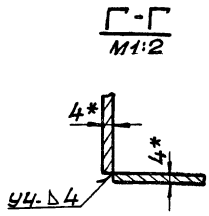

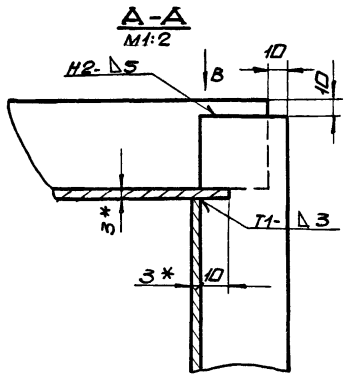

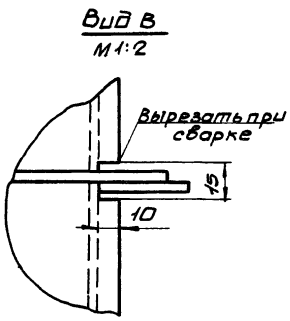

1. Сварку производить электродами Э-42 ГОСТ 9467-75.
Сварные швы по ГОСТ 5264-80.
2. Предельные отклонения размеров $\pm\frac{IT16}{2}$
3. Кромки реза деталей БЧ- Rz320
4.* Размеры для справки.

Изм	Лист	N докум.	Подп.	Дата	Б1В461.010СБ			
Разраб.		Гончаренко			Секция. Сборочный чертеж.	Лит.	Масса	Масшт.
Пров.		Извекова				И	313,0	1:20
Т.контр.		Севрюков				Лист	Листов: 1	
Нач.отд.		Коверченко				Госстрой СССР Харьковский Сантехпроект		
Н.контр.		Севрюков						
Утв.								

формат А3

Б1В461.020СБ

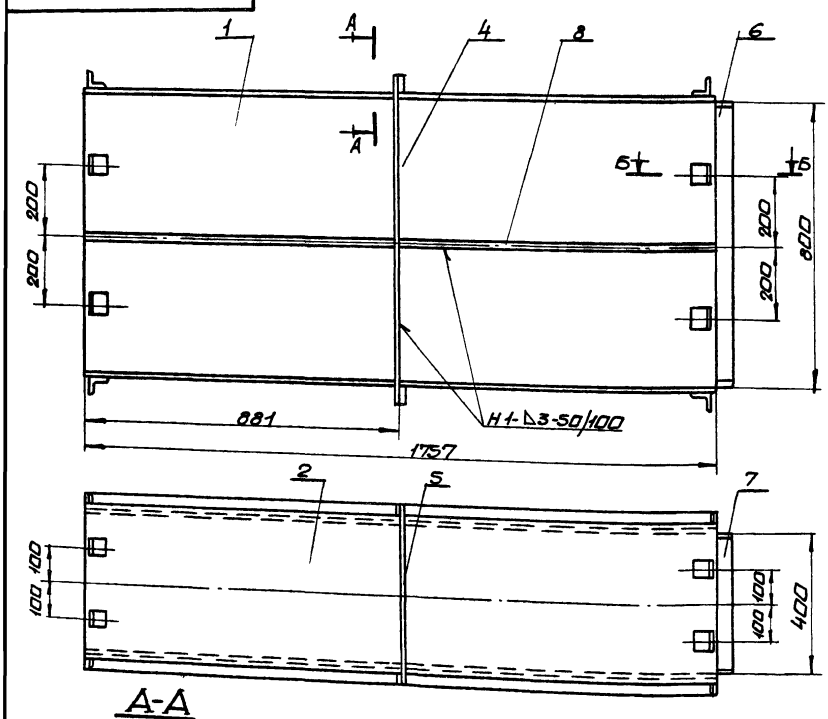

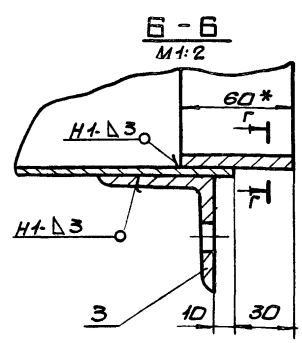

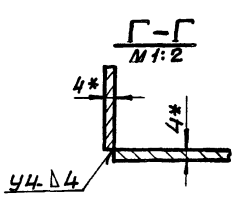

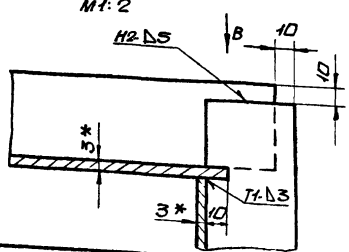

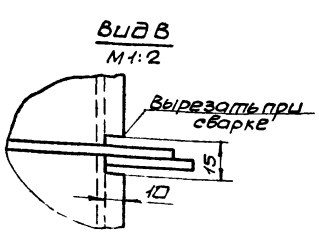

1. Сварку производить электродами Э-42 ГОСТ 9467-75.
Сварные швы по ГОСТ 5264-80.
2. Предельные отклонения размеров $\pm\frac{IT16}{2}$
3. Кромки реза деталей БЧ- Rz320
4.* Размеры для справки.

Изм	Лист	N докум.	Подп.	Дата	Б1В461.020СБ			
Разраб.		Гончаренко			Секция. Сборочный чертеж	Лит.	Масса	Масшт.
Пров.		Извекова				И	123,0	1:10
Т.контр.		Севрюков				Лист	Листов 1	
Нач.отд.		Коверченко				Госстрой СССР Харьковский Сантехпроект		
Н.контр.		Севрюков						
Утв.								

Форм.	Зона	Поз.	Обозначение	Наименование	Кол.	Прим.
				Документация		
А3			Б1В461.020СБ	Сборочный чертеж		
				Детали		
Б4		1	Б1В461.009	Стенка		
				Лист 3 ГОСТ 19903-74		
				ВСт3ГОСТ16523-70		
				800х1757	2	32,9кг
Б4		2	Б1В461.011	Стенка		
				Лист 3 ГОСТ 19903-74		
				ВСт3ГОСТ16523-70		
				426х1757	2	17,53кг
А4		3	Б1В460.003	Стяжка	16	
Б4		4	Б1В461.003	Ребро		
				Полоса 5х50 ГОСТ 103-76		
				ВСт3ГОСТ535-79		
				L=886	2	1,76кг
Б4		5	Б1В461.004	Ребро		
				Полоса 5х50 ГОСТ 103-76		
				ВСт3ГОСТ535-79		
				L=486	2	0,96кг
Б4		6	Б1В461.005	Накладка		
				Полоса 4х60 ГОСТ 103-76		
				ВСт3ГОСТ535-79		
				L=790	2	1,5кг
Б4		7	Б1В461.006	Накладка		
				Полоса 4х60 ГОСТ 103-76		
				ВСт3ГОСТ535-79		
				L=390	2	0,75кг

Изм.	Лист	N докум.	Подп.	Дата
Разраб.		Гончаренко		
Пров.		Извекова		
Нач.отд.		Коверченко		
Н.контр.		Севрюков		
Утв.				

Б1В461.020

Секция

Лит.	Лист	Листов
И	1	2

Госстрой СССР Харьковский сантехпроект

формат А4

Форм.	Зона	Поз.	Обозначение	Наименование	Кол.	Примеч.
Б4		8	Б1В461.012	Ребро		
				Полоса 5х50 ГОСТ 103-76		
				ВСт3ГОСТ535-79		
				L=876	4	1,7кг
				Материалы		
				Металл наплавленный		1,46кг

Подп. и дата | Инв. N дубл. | Взам. инв. N | Подп. и дата | Инв. N подл.

Изм.	Лист	N докум.	Подп.	Дата

Б1В461.020

Лист 2

формат А4

Б1В461.015

Rz320 √(√)

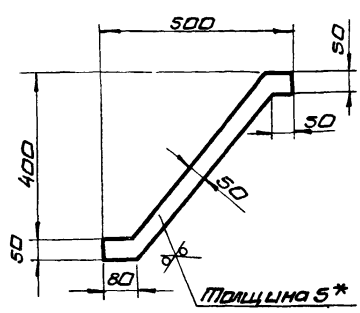

1. Предельные отклонения размеров $\pm\frac{\pi 16}{2}$
2. * Размер для справки.

Изм.	Лист	N докум.	Подп.	Дата
Разраб.		Гончаренко		
Пров.		Извекова		
Т.контр.		Севрюков		
Нач.отд.		Коверченко		
Н.контр.		Севрюков		
Утв.				

Б1В461.015

Ребро

Лит.	Масса	Масшт.
И	1,4	1:10

Лист | Листов 1

Лист 5 ГОСТ 19903-74 ВСт3ГОСТ14637-79

Госстрой СССР Харьковский сантехпроект

формат А4

Форм.	Зона	Поз.	Обозначение	Наименование	Кол.	Прим.
				Документация		
А3			Б1В461.030СБ	Сборочный чертеж		
				Детали		
А4		1	Б1В461.013	Стенка	2	
А4		2	Б1В461.014	Стенка	1	
А4		3	Б1В461.015	Ребро	1	
А4		4	Б1В460.003	Стяжка	8	
Б4		5	Б1В461.016	Стенка		
				Лист 3 ГОСТ 19903-74		
				ВСт3ГОСТ16523-70		
				500х800	1	9,42кг
Б4		6	Б1В461.017	Ребро		
				Полоса 5х50 ГОСТ 103-76		
				ВСт3ГОСТ535-79		
				L=500	1	0,5кг
Б4		7	Б1В461.005	Накладка		
				Полоса 4х60 ГОСТ 103-76		
				ВСт3ГОСТ535-79		
				L=790	2	1,5кг
Б4		8	Б1В461.006	Накладка		
				Полоса 4х60 ГОСТ 103-76		
				ВСт3ГОСТ535-79		
				L=390	2	0,75кг
				Материалы		
				Металл наплавленный		1,1кг

Подп. и дата | Инв. N дубл. | Взам. инв. N | Подп. и дата | Инв. N подл.

Изм.	Лист	N докум.	Подп.	Дата
Разраб.		Гончаренко		
Пров.		Извекова		
Нач.отд.		Коверченко		
Н.контр.		Севрюков		
Утв.				

Б1В461.030

Переход

Лит.	Лист	Листов
И		1

Госстрой СССР Харьковский сантехпроект

618461.013

Rz320 √(√)

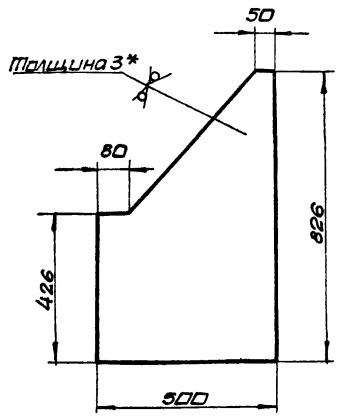

1. Предельные отклонения размеров ± IT16/2
2. *Размер для справки

Изм.	Лист	№ докум.	Подп.	Дата	618461.013			
Разраб.		Гончаренко			Стенка	Лит.	Масса	Масшт.
Пров.		Цзбекова				У	8,2	1:10
Т.контр.		Севрюков				Лист	Листов 1	
Нач.отд.		Каверченко			Лист 3 ГОСТ 19903-74 / Вст3 ГОСТ 16523-70	Госстрой СССР Харьковский сантехпроект		
Н.контр.		Севрюков						
Утв.								

Инв.№подл. | Подп. и дата | Взам.инв.№ | Инв.№дубл. | Подп. и дата

618461.014

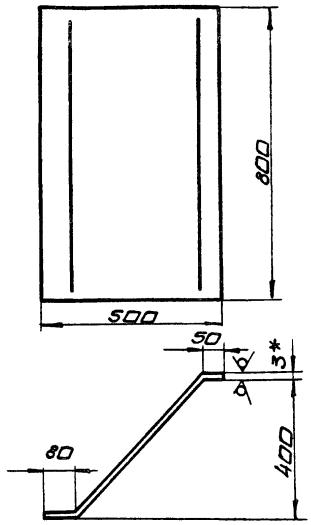

1. Длина развернутой детали 675.
2. Предельные отклонения размеров ± IT16/2
3. *Размер для справки.

Изм.	Лист	№ докум.	Подп.	Дата	618461.014			
Разраб.		Гончаренко			Стенка	Лит.	Масса	Масшт.
Пров.		Цзбекова				У	12,7	1:10
Т.контр.		Севрюков				Лист	Листов 1	
Нач.отд.		Каверченко			Лист 3 ГОСТ 19903-74 / Вст3 ГОСТ 16523-70	Госстрой СССР Харьковский сантехпроект		
Н.контр.		Севрюков						
Утв.								

формат А4

618461.030СБ

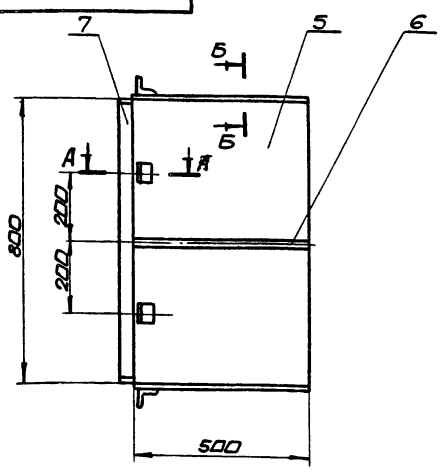

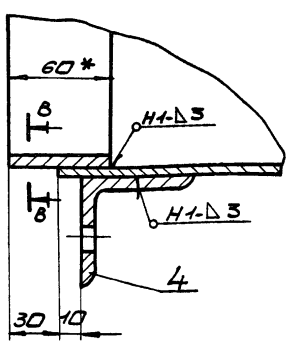

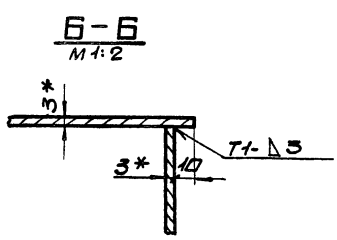

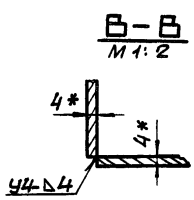

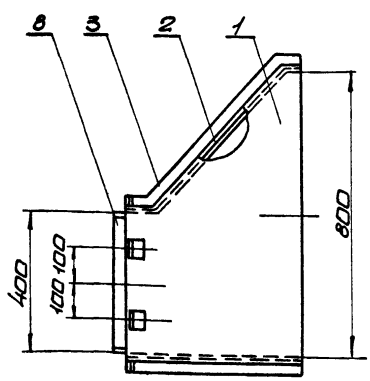

1. Сварку производить электродами Э-42 ГОСТ 9467-75. сварные швы по ГОСТ 5264-80.
2. Предельные отклонения размеров ± IT16/2
3. Кромки реза деталей Б4- Rz320
4. *Размеры для справки.

Изм.	Лист	№ докум.	Подп.	Дата	618461.030СБ			
Разраб.		Гончаренко			Переход. сборочный чертеж.	Лит.	Масса	Масшт.
Пров.		Цзбекова				У	48.0	1.10
Т.контр.		Севрюков				Лист	Листов 1	
Нач.отд.		Каверченко				Госстрой СССР Харьковский сантехпроект		
Н.контр.		Севрюков						
Утв.								

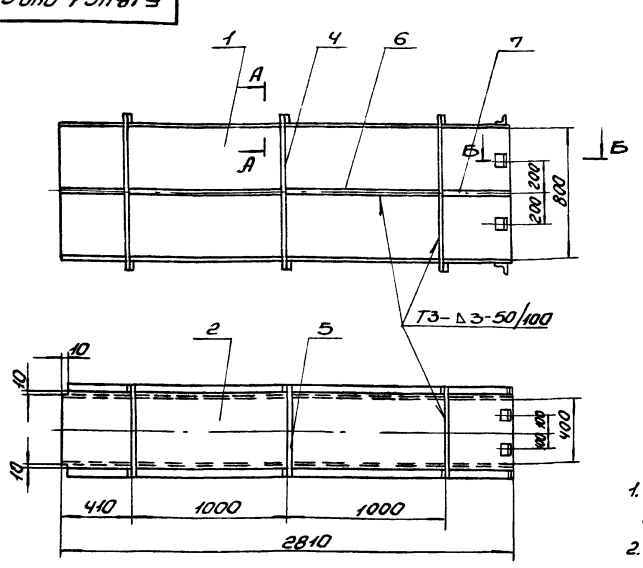

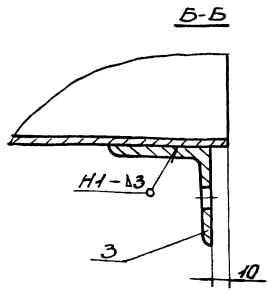

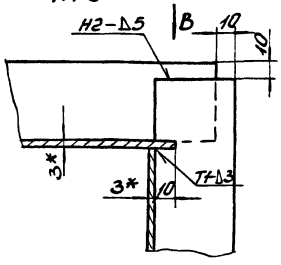

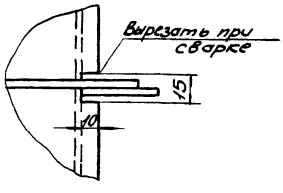

1. Сварку производить электродами Э-42 ГОСТ 9467-75. Сварные швы по ГОСТ 5264-80.
2. Предельные отклонения размеров $\pm \frac{IT16}{2}$.
3. Кромки реза деталей Б4 - $R_z 320$.
4* Размеры для справки.

Изм.	Лист	N докум.	Подп.	Дата
Разраб.		Гончаренко		
Пров.		Иванова		
Т.контр.		Сребряков		
Нач.отд.		Коверченко		
Н.контр.		Сребряков		
Утв.				

Б1В461.040СБ

Секция

Сборочный чертеж

Лит.	Масса	Масштаб
И	183,0	1:20

Лист | Листов 1

Госстрой СССР Харьковский Сантехпроект

Формат А3

Позиц.	Зона	Поз.	Обозначение	Наименование	Кол.	Примеч.
				Документация		
А3			Б1В461.040СБ	Сборочный чертеж		
				Детали		
Б4		1	Б1В461.018	Стенка		
				Лист 3 ГОСТ 19903-74 Ст3 ГОСТ 16523-70		
				800×2810	2	52,94кг
Б4		2	Б1В461.019	Стенка		
				Лист 3 ГОСТ 19903-74 Ст3 ГОСТ 16523-70		
				426×2810	2	28,2кг
А4		3	Б1В460.003	Стяжка	8	
Б4		4	Б1В461.003	Ребро		
				Полоса 5×50 ГОСТ 103-76 Ст3 ГОСТ 535-79		
				L=886	2	1,76кг
Б4		5	Б1В461.004	Ребро		
				Полоса 5×50 ГОСТ 103-76 Ст3 ГОСТ 535-79		
				L=486	2	0,96кг
Б4		6	Б1В461.021	Ребро		
				Полоса 5×50 ГОСТ 103-76 Ст3 ГОСТ 535-79		
				L=395	4	0,78кг

Изм.	Лист	N докум.	Подп.	Дата
Разраб.		Гончаренко		
Пров.		Иванова		
Нач.отд.		Коверченко		
Н.контр.		Сребряков		
Утв.				

Б1В461.040

Секция

Лит.	Лист	Листов
И	1	2

Госстрой СССР Харьковский Сантехпроект

Формат А4

Позиц.	Зона	Поз.	Обозначение	Наименование	Кол.	Примеч.
Б4		7	Б1В461.022	Ребро		
				Полоса 5×50 ГОСТ 103-76 Ст3 ГОСТ 535-79		
				L=995	4	1,98кг
				Материалы		
				Металл наплавленный		2,2кг

Инв.№ подл. | Подп. и дата | Взам.инв.№ | Инв.№ дубл. | Подп. и дата

Изм.	Лист	N докум.	Подп.	Дата

Б1В461.040

Лист 2

618461.050СБ

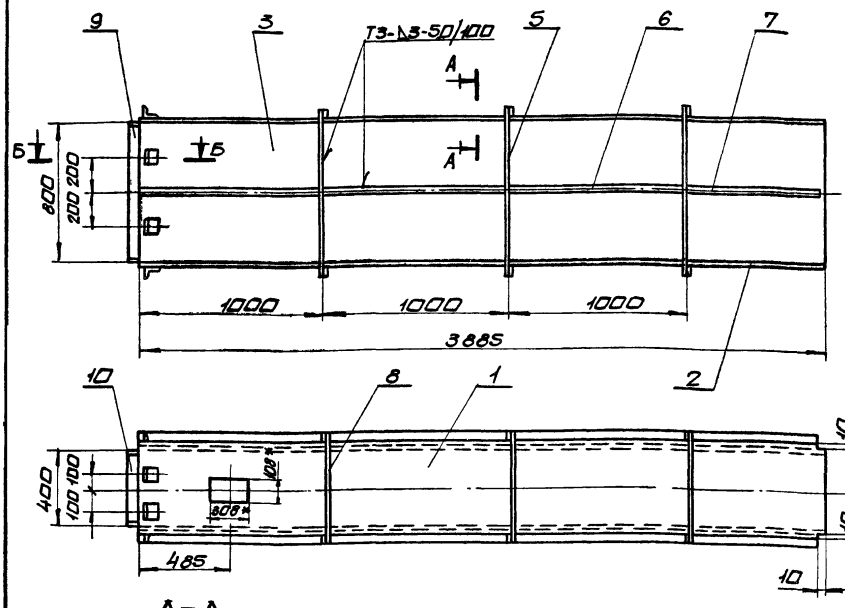

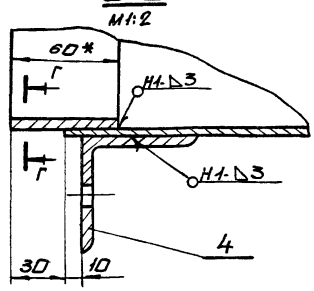

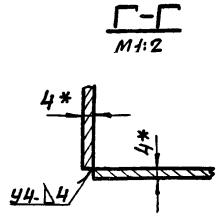

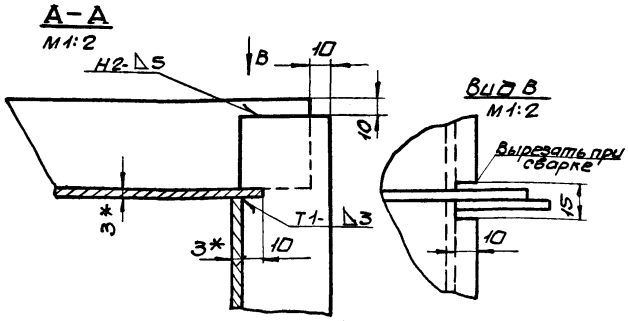

1. Сварку производить электродами Э-42 ГОСТ 9467-75. сварные швы по ГОСТ 5264-80.
2. Предельные отклонения размеров $\pm\frac{IT16}{2}$
3. Кромки реза деталей Б4 - $Rz\,320$
4. * Размеры для справки.

Изм.	Лист	№ докум.	Подп.	Дата	Б18461.050СБ			
Разраб.		Гончаренко			Секция сборочный чертеж	Лит.	Масса	Масшт.
Пров.		Извекова				Ц	265,0	1:20
Т. контр.		Севрюков				Лист	Листов 1	
Нач. отд.		Коверченко				Госстрой СССР Харьковский сантехпроект		
Н. контр.		Севрюков						
Утв.								

Формат А3

Форм.	Зона	Поз.	Обозначение	Наименование	Кол.	Примеч.
				Документация		
А3			Б18461.050СБ	Сборочный чертеж		
				Детали		
А4		1	Б18460.083-01	Стенка	1	
Б4		2	Б18461.023	Стенка		
				Лист 3 ГОСТ 19903-74		
				Ст3 ГОСТ 16523-70		
				426×3885	1	39,0кг
Б4		3	Б18461.024	Стенка		
				Лист 3 ГОСТ 19903-74		
				Ст3 ГОСТ 16523-70		
				800×3885	2	75,2кг
А4		4	Б18460.003	Стяжка	8	
Б4		5	Б18461.003	Ребро		
				Полоса 5×50 ГОСТ 103-76		
				Ст3 ГОСТ 535-79		
				L=886	6	1,76кг
Б4		6	Б18461.022	Ребро		
				Полоса 5×50 ГОСТ 103-76		
				Ст3 ГОСТ 535-79		
				L=995	6	1,98кг
Б4		7	Б18461.025	Ребро		
				Полоса 5×50 ГОСТ 103-76		
				Ст3 ГОСТ 535-79		
				L=870	2	1,7кг

Изм.	Лист	№ докум.	Подп.	Дата	Б18461.050			
Разраб.		Гончаренко			Секция	Лит.	Лист	Листов
Пров.		Извекова				Ц	1	2
Нач. отд.		Коверченко				Госстрой СССР Харьковский сантехпроект		
Н. контр.		Севрюков						
Утв.								

Формат А4

Форм.	Зона	Поз.	Обозначение	Наименование	Кол.	Примеч.
Б4		8	Б18461.004	Ребро		
				Полоса 5×50 ГОСТ 103-76		
				Ст3 ГОСТ 535-79		
				L=486	6	0,96кг
Б4		9	Б18461.005	Накладка		
				Полоса 4×60 ГОСТ 103-76		
				Ст3 ГОСТ 535-79		
				L=790	2	1,5кг
Б4		10	Б18461.006	Накладка		
				Полоса 4×60 ГОСТ 103-76		
				Ст3 ГОСТ 535-79		
				L=390	2	0,75кг
				Материалы		
				Металл наплавленный		3,2кг

Инв. № подл. | Подп. и дата | Взам. инв. № | Инв. № дубл. | Подп. и дата

Изм.	Лист	№ докум.	Подп.	Дата	Б18461.050	Лист 2

Б1В461.026

Rz320 √(√)

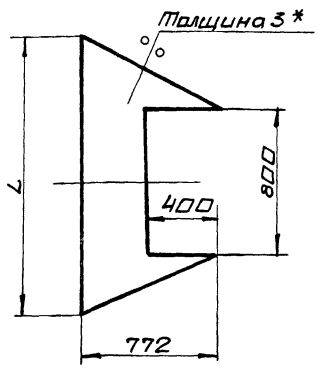

Обозначение	L	Масса
Б1В461.026	1800	16,1
-01	1845	16,5

1. Предельные отклонения размеров ± IT16/2
2. * Размер для справки.

Изм.	Лист	N докум.	Подп.	Дата
Разраб.		Гончаренко		
Пров.		Извекова		
Т.контр.		Севрюкова		
Нач.отд		Каберченко		
Н.контр.		Севрюкова		
Утв.				

Стенка

Лит.	Масса	Масшт.
У	см. табл.	—
Лист	Листов 1	

Лист 3 ГОСТ 19903-74 / Вст3 ГОСТ 16523-70

Госстрой СССР Харьковский Сантехпроект

Формат А4

Б1В461.027

Rz320 √(√)

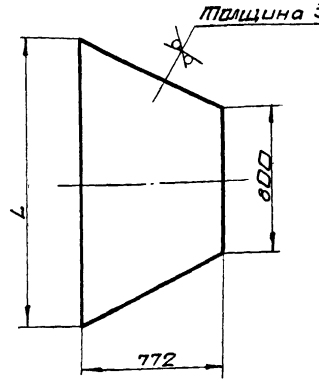

Обозначение	L	Масса
Б1В461.027	1800	23,6
-01	1845	24,0

1. Предельные отклонения размеров ± IT16/2
2. * Размер для справки.

Изм.	Лист	N докум.	Подп.	Дата
Разраб.		Гончаренко		
Пров.		Извекова		
Т.контр.		Севрюкова		
Нач.отд		Каберченко		
Н.контр.		Севрюкова		
Утв.				

Стенка

Лит.	Масса	Масшт.
У	см. табл.	—
Лист	Листов 1	

Лист 3 ГОСТ 19903-74 / Вст3 ГОСТ 16523-70

Госстрой СССР Харьковский Сантехпроект

Формат А4

Инв.N подл. | Подп. и дата | Взам.инв.N | Инв.N дубл. | Подп. и дата

Форм.	Зона	Поз.	Обозначение	Наименование	Кол.	Прим.
				Документация		
А3			Б1В461.060СБ	Сборочный чертеж		
				Детали		
А4		1	Б1В461.026	Стенка	1	
А4		2	Б1В461.027	Стенка	1	
Б4		3	Б1В461.028	Стенка		
				Лист 3 ГОСТ 19903-74 Вст3 ГОСТ 16523-70		
				920х1526	2	33,0кг
Б4		4	Б1В461.029	Стенка		
				Лист 3 ГОСТ 19903-74 Вст3 ГОСТ 16523-70		
				826х1526	1	29,7кг
Б4		5	Б1В461.031	Ребро		
				Полоса 5х50 ГОСТ 103-76 Вст3 ГОСТ 535-79		
				L=900	4	1,8кг
Б4		6	Б1В461.032	Ребро		
				Полоса 5х50 ГОСТ 103-76 Вст3 ГОСТ 535-79		
				L=770	2	1,5кг
				Материалы		
				Металл наплавленный		2,4кг

Изм.	Лист	N докум.	Подп.	Дата
Разраб.		Гончаренко		
Пров.		Извекова		
Нач.отд		Каберченко		
Н.контр.		Севрюкова		
Утв.				

Б1В460.060

Переход

Лит.	Лист	Листов
У	1	1

Госстрой СССР Харьковский Сантехпроект

Формат А4

Инв.N подл. | Подп. и дата | Взам.инв.N | Инв.N дубл. | Подп. и дата

Форм.	Зона	Поз.	Обозначение	Наименование	Кол.	Примеч.
				Документация		
А3			Б1В461.070СБ	Сборочный чертеж		
				Детали		
А4		1	Б1В461.026-01	Стенка	1	
А4		2	Б1В461.027-01	Стенка	1	
Б4		3	Б1В461.033	Стенка		
				Лист 3 ГОСТ 19903-74 Вст3 ГОСТ 16523-70		
				932х1526	2	33,5кг
Б4		4	Б1В461.029	Стенка		
				Лист 3 ГОСТ 19903-74 Вст3 ГОСТ 16523-70		
				826х1526	1	29,7кг
Б4		5	Б1В461.034	Ребро		
				Полоса 5х50 ГОСТ 103-76 Вст3 ГОСТ 535-79		
				L=910	4	1,8кг
Б4		6	Б1В461.032	Ребро		
				Полоса 5х50 ГОСТ 103-76 Вст3 ГОСТ 535-79		
				L=770	2	1,5кг
				Материалы		
				Металл наплавленный		2,6кг

Изм.	Лист	N докум.	Подп.	Дата
Разраб.		Гончаренко		
Пров.		Извекова		
Нач.отд		Каберченко		
Н.контр.		Севрюкова		
Утв.				

Б1В461.070

Переход

Лит.	Лист	Листов
У	1	1

Госстрой СССР Харьковский Сантехпроект

Б1В461.060СБ

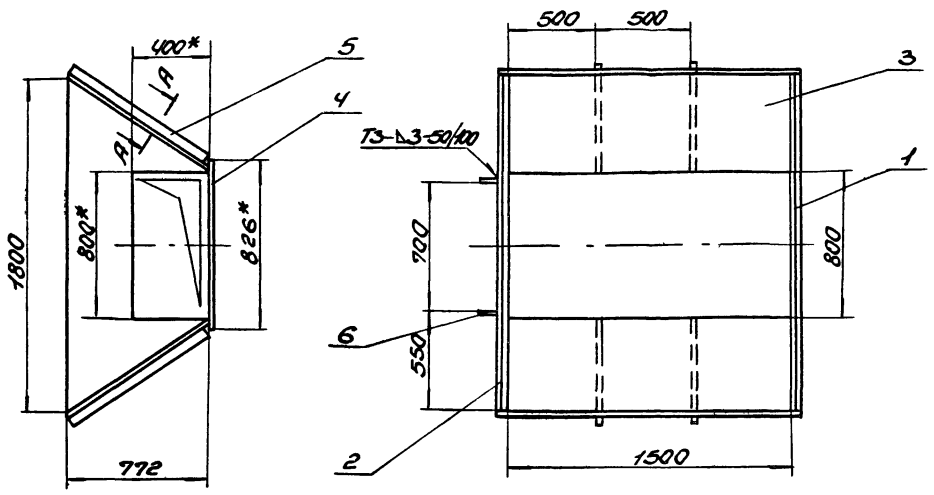

А-А
М1:1

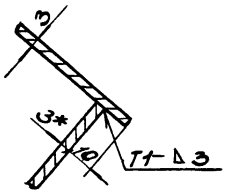

1. Сварку производить электродами Э-42 ГОСТ 9467-75. Сварные швы по ГОСТ 5264-80.
2. Предельные отклонения размеров ± IT16/2.
3. Кромки реза деталей Б4- Rz320.
4.* Размеры для справки.

Изм.	Лист	N докум.	Подп.	Дата	Б1В461.060СБ			
Разраб.		Гончаренко			Переход Сборочный чертеж	Лит.	Масса	Масштаб
Провер.		Извекова				У	148,0	1:20
Т.контр.		Севрюков				Лист	Листов 1	
Нач.отд.		Коверченко				Госстрой СССР Харьковский Сантехпроект		
Н.контр.		Севрюков						
Утв.								

Формат А3

Б1В461.070СБ

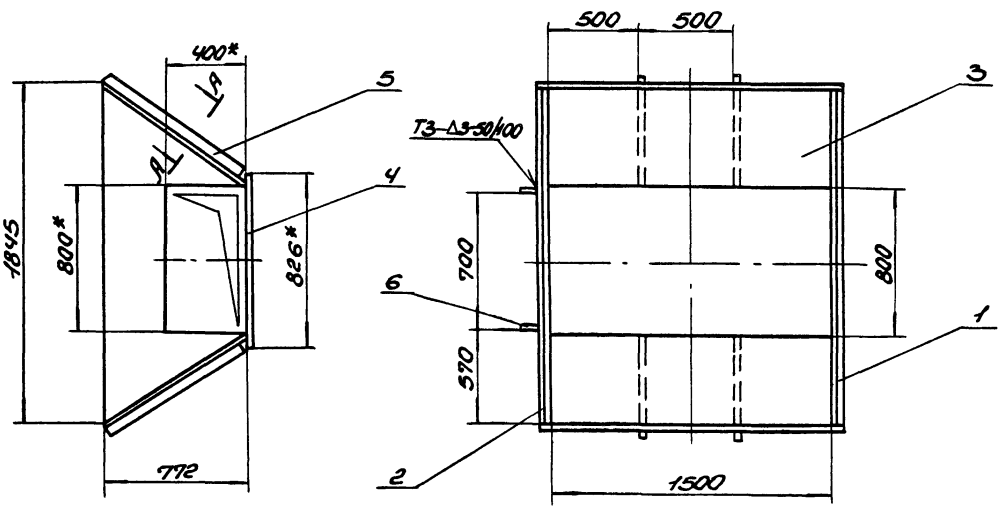

А-А
М1:1

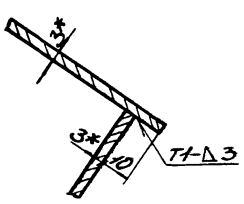

1. Сварку производить электродами Э-42 ГОСТ 9467-75. Сварные швы по ГОСТ 5264-80.
2. Предельные отклонения размеров ± IT16/2.
3. Кромки реза деталей Б4- Rz320.
4.* Размеры для справки.

Изм.	Лист	N докум.	Подп.	Дата	Б1В461.070СБ			
Разраб.		Гончаренко			Переход Сборочный чертеж	Лит.	Масса	Масштаб
Провер.		Извекова				У	150,0	1:20
Т.контр.		Севрюков				Лист	Листов 1	
Нач.отд.		Коверченко				Госстрой СССР Харьковский Сантехпроект		
Н.контр.		Севрюков						
Утв.								

Б1В461.080СБ

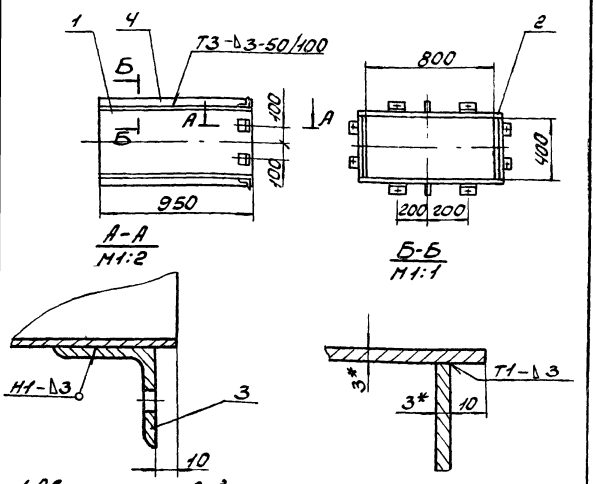

1. Сварку производить электродами Э-42 ГОСТ 9467-75. Сварные швы по ГОСТ 5264-80.
2. Предельные отклонения размеров $\pm \frac{IT16}{2}$.
3. Кромки реза деталей Б4- Rz320.
4* Размеры для справки.

Изм.	Лист	N Докум.	Подп.	Дата
Разраб.		Гончаренко		
Пров.		Извекова		
Т.контр.		Севрюков		
Нач.отд.		Коверченко		
Н.контр.		Севрюков		
Утв.				

Секция
Сборочный чертеж

Б1В461.080СБ

Лит.	Масса	Масшт.
И	62,0	1:20

Лист | Листов 1
Госстрой СССР
Харьковский
Сантехпроект

Формат А4

Б1В461.038

Rz320 √ (√)

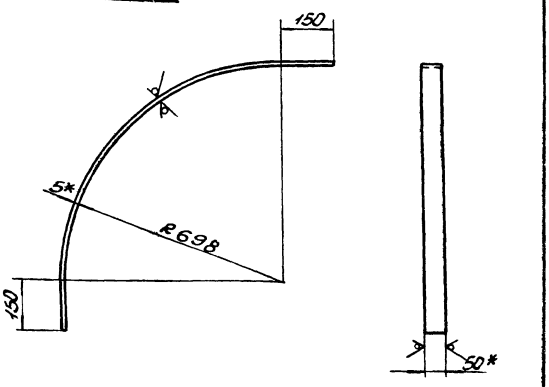

1. Длина развернутой детали-1399.
2. Предельные отклонения размеров $\pm \frac{IT16}{2}$.
3.* Размеры для справки.

Изм.	Лист	N Докум.	Подп.	Дата
Разраб.		Гончаренко		
Провер.		Извекова		
Т.контр.		Севрюков		
Нач.отд.		Коверченко		
Н.контр.		Севрюков		
Утв.				

Ребро

Полоса 5х50 ГОСТ 103-76
ВСт3 ГОСТ 535-79

Лит.	Масса	Масшт.
И	2,75	1:10

Лист | Листов 1
Госстрой СССР
Харьковский
Сантехпроект

Формат А4

Инв. N подл. | Подп. и дата | Взам. инв. N | Инв. N дубл. | Подп. и дата

Форм.	Зона	Поз.	Обозначение	Наименование	Кол.	Примеч.
				Документация		
А4			Б1В461.080СБ	Сборочный чертеж		
				Детали		
Б4		1	Б1В461.035	Стенка		
				Лист 3 ГОСТ 19903-74		
				ВСт3 ГОСТ 16523-70		
				400×950	2	8,95кг
Б4		2	Б1В461.036	Стенка		
				Лист 3 ГОСТ 19903-74		
				ВСт3 ГОСТ 16523-70		
				826×950	2	18,5кг
А4		3	Б1В460.003	Стяжка	8	
Б4		4	Б1В461.037	Ребро		
				Полоса 5х50 ГОСТ 103-76		
				ВСт3 ГОСТ 535-79		
				L=950	2	1,9кг
				Материалы		
				Металл наплавленный		1,3кг

Изм.	Лист	N Докум.	Подп.	Дата
Разраб.		Гончаренко		
Провер.		Извекова		
Нач.отд.		Коверченко		
Н.контр.		Севрюков		
Утв.				

Секция

Б1В461.080

Лит.	Лист	Листов
И		1

Госстрой СССР
Харьковский
Сантехпроект

Формат А4

Форм.	Зона	Поз.	Обозначение	Наименование	Кол.	Примеч.
				Документация		
А3			Б1В461.090СБ	Сборочный чертеж		
				Детали		
А4		1	Б1В460.058-05	Боковина	2	
А4		2	Б1В460.059-12	Стенка	1	
А4		3	Б1В460.059-13	Стенка	1	
А4		4	Б1В461.038	Ребро	2	
А4		5	Б1В460.003	Стяжка	16	
Б4		6	Б1В461.006	Накладка		
				Полоса 4х60 ГОСТ 103-76		
				ВСт3 ГОСТ 535-79		
				L=390	2	0,75кг
Б4		7	Б1В461.005	Накладка		
				Полоса 4х60 ГОСТ 103-76		
				ВСт3 ГОСТ 535-79		
				L=790	2	1,5кг
				Материалы		
				Металл наплавленный		1,5кг

Изм.	Лист	N Докум.	Подп.	Дата
Разраб.		Гончаренко		
Провер.		Извекова		
Нач.отд.		Коверченко		
Н.контр.		Севрюков		
Утв.				

Отвод

Б1В461.090

Лит.	Лист	Листов
И		1

Госстрой СССР
Харьковский
Сантехпроект

23335-23 55 Формат А4

Инв. N подл. | Подп. и дата | Взам. инв. N | Инв. N дубл. | Подп. и дата

Б1В461.090СБ

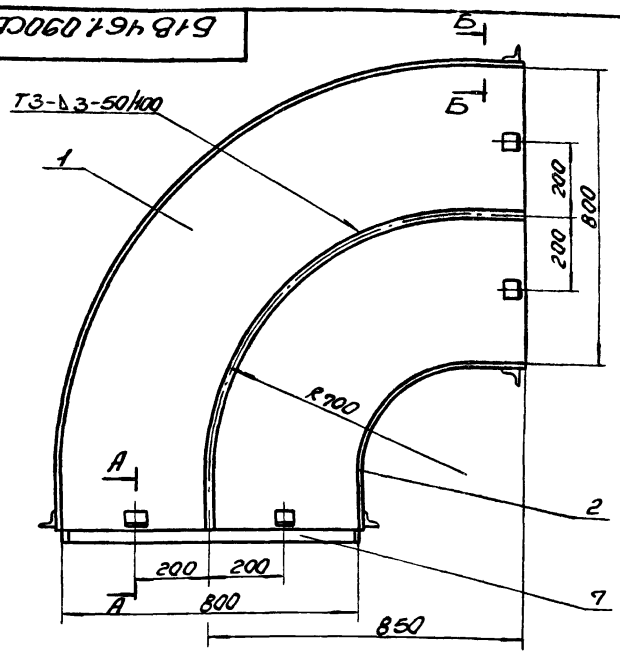

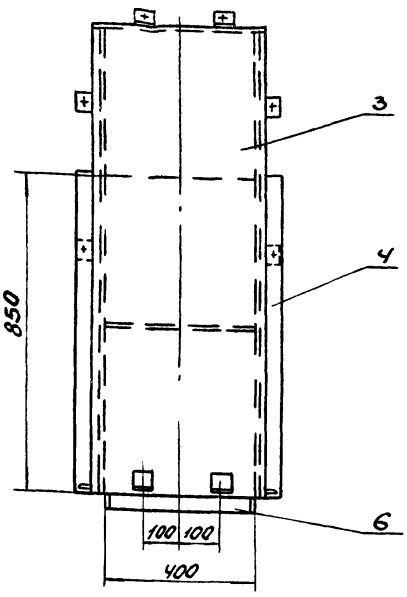

Б-Б
М1:2

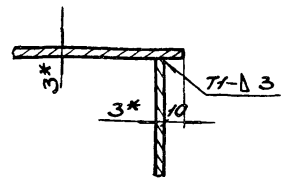

А-А
М1:2

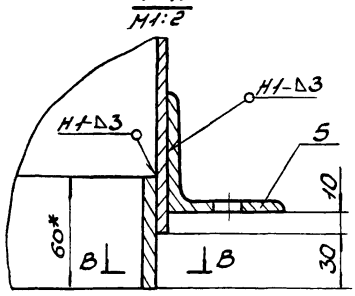

В-В
М1:1

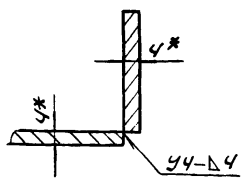

1. Сварку производить электродами Э-42 ГОСТ 9467-75. Сварные швы по ГОСТ 5264-80.
2. Предельные отклонения размеров ± $\frac{IT16}{2}$.
3. Кромки реза деталей Б4- R_z320.
4.* Размеры для справки.

					Б1В 461.090СБ			
Изм.	Лист	N Докум.	Подп.	Дата	Отвод Сборочный чертеж	Лит.	Масса	Масштаб
Разраб.		Гончаренко				И	96,0	1:10
Провер.		Извекова				Лист	Листов 1	
Т.контр.		Севрюков				Госстрой СССР Харьковский Сантехпроект		
Нач.отд.		Коверченко						
Н.контр.		Севрюков						
Утв.								

Формат А3

Б1В461.100СБ

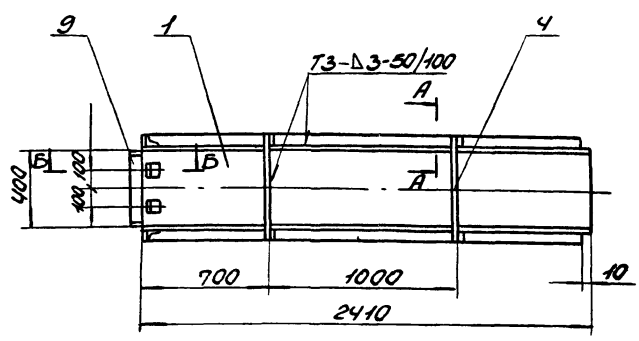

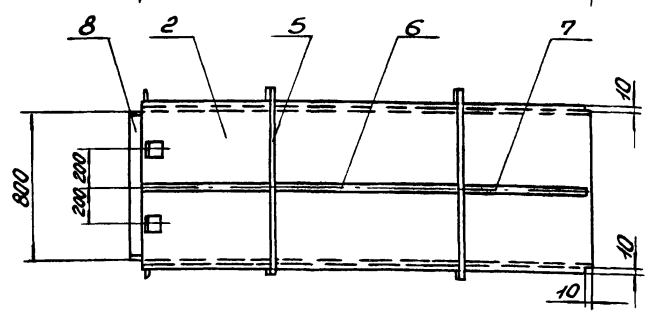

Б-Б
М1:2

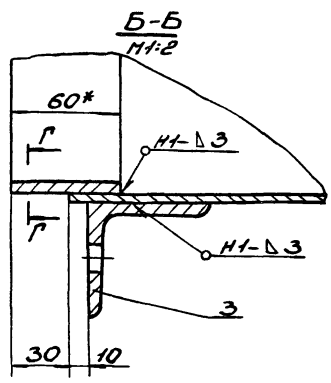

Г-Г
М1:1

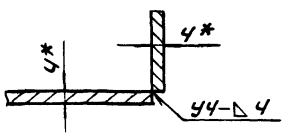

А-А
М1:2

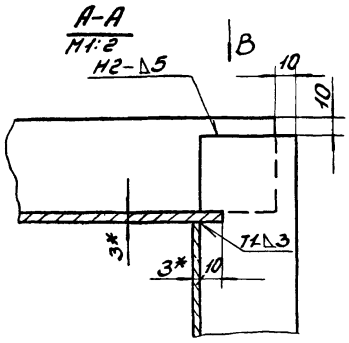

Вид В
М1:2

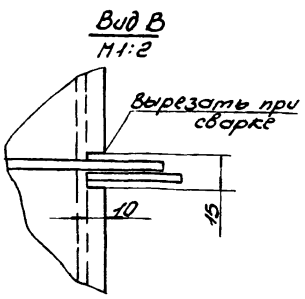

1. Сварку производить электродами Э-42 ГОСТ 9467-75. Сварные швы по ГОСТ 5264-80.
2. Предельные отклонения размеров ± $\frac{IT16}{2}$.
3. Кромки реза деталей Б4- R_z320.
4.* Размеры для справки.

					Б1В 461.100СБ			
Изм.	Лист	N Докум.	Подп.	Дата	Секция Сборочный чертеж	Лит.	Масса	Масштаб
Разраб.		Гончаренко				И	166,0	1:20
Пров.		Извекова				Лист	Листов 1	
Т.контр.		Севрюков				Госстрой СССР Харьковский Сантехпроект		
Нач.отд.		Коверченко						
Н.контр.		Севрюков						
Утв.								

Форм.	Зона	Поз.	Обозначение	Наименование	Кол.	Прим.
				Документация		
А3			Б1В461.100СБ	Сборочный чертеж		
				Детали		
Б4		1	Б1В461.039	Стенка		
				Лист 3 ГОСТ 19903-74		
				Вст3 ГОСТ 16523-70		
				400×2410	2	22,7кг
Б4		2	Б1В461.041	Стенка		
				Лист 3 ГОСТ 19903-74		
				Вст3 ГОСТ 16523-70		
				826×2410	2	46,9кг
А4		3	Б1В460.003	Стяжка		
Б4		4	Б1В461.004	Ребро		
				Полоса 5×50 ГОСТ 103-76		
				Вст3 ГОСТ 535-79		
				L=486	4	0,96кг
Б4		5	Б1В461.003	Ребро		
				Полоса 5×50 ГОСТ 103-76		
				Вст3 ГОСТ 535-79		
				L=886	4	1,76кг
Б4		6	Б1В461.022	Ребро		
				Полоса 5×50 ГОСТ 103-76		
				Вст3 ГОСТ 535-79		
				L=995	2	1,98кг

Изм.	Лист	N докум.	Подп.	Дата	Б1В461.100		
Разраб.	Гончаренко				Секция	Лит.	Лист 1	Листов 2
Пров.	Извекова					Госстрой СССР Харьковский сантехпроект	
Нач.отд.	Коверченко						
Н.контр.	Севрюков						
Утв.							

Инв.№подл. | Подп. и дата | Взам.инв.№ | Инв.№дубл. | Подп. и дата

Форм.	Зона	Поз.	Обозначение	Наименование	Кол.	Прим.
Б4		7	Б1В461.042	Ребро		
				Полоса 5×50 ГОСТ 103-76		
				Вст3 ГОСТ 535-79		
				L=695	4	1,38кг
Б4		8	Б1В461.005	Накладка		
				Полоса 4×60 ГОСТ 103-76		
				Вст3 ГОСТ 535-79		
				L=790	2	1,5кг
Б4		9	Б1В461.006	Накладка		
				Полоса 4×60 ГОСТ 103-76		
				Вст3 ГОСТ 535-79		
				L=390	2	0,75кг
				Материалы		
				Металл наплавленный		2,0кг

Инв.№подл. | Подп. и дата | Взам.инв.№ | Инв.№дубл. | Подп. и дата

Изм. Лист N докум. Подп. Дата — Б1В461.100 — Лист 2

Форм.	Зона	Поз.	Обозначение	Наименование	Кол.	Прим.
				Документация		
Э3			Б1В461.120СБ	Сборочный чертеж		
				Детали		
Б4		1	Б1В461.046	Стенка		
				Лист 3 ГОСТ 19903-74		
				Вст3 ГОСТ 16523-70		
				400×3080	2	29,01кг
Б4		2	Б1В461.047	Стенка		
				Лист 3 ГОСТ 19903-74		
				Вст3 ГОСТ 16523-70		
				826×3080	1	59,9кг
Б4		3	Б1В461.048	Стенка		
				Лист 3 ГОСТ 19903-74		
				Вст3 ГОСТ 16523-70		
				826×2280	1	14,35кг
Б4		4	Б1В461.022	Ребро		
				Полоса 5×50 ГОСТ 103-76		
				Вст3 ГОСТ 535-79		
				L=995	3	1,98кг
Б4		5	Б1В461.003	Ребро		
				Полоса 5×50 ГОСТ 103-76		
				Вст3 ГОСТ 535-79		
				L=886	4	1,76кг
Б4		6	Б1В461.049	Ребро		

Изм.	Лист	N докум.	Подп.	Дата	Б1В461.120		
Разраб.	Гончаренко				Секция	Лит.	Лист 1	Листов 2
Пров.	Извекова					Госстрой СССР Харьковский сантехпроект	
Нач.отд.	Коверченко						
Н.контр.	Севрюков						
Утв.							

Инв.№подл. | Подп. и дата | Взам.инв.№ | Инв.№дубл. | Подп. и дата

Форм.	Зона	Поз.	Обозначение	Наименование	Кол.	Прим.
				Полоса 5×50 ГОСТ 103-76		
				Вст3 ГОСТ 535-79		
				L=1065	2	2,1кг
Б4		7	Б1В461.004	Ребро		
				Полоса 5×50 ГОСТ 103-76		
				Вст3 ГОСТ 535-79		
				L=486	4	0,96кг
Б4		8	Б1В461.051	Стенка		
				Лист 3 ГОСТ 19903-74		
				Вст3 ГОСТ 16523-70		
				416×826	1	8,1кг
				Материалы		
				Металл наплавленный		2,7кг

Инв.№подл. | Подп. и дата | Взам.инв.№ | Инв.№дубл. | Подп. и дата

Изм. Лист N докум. Подп. Дата — Б1В461.120 — Лист 2

Б1В461.110СБ

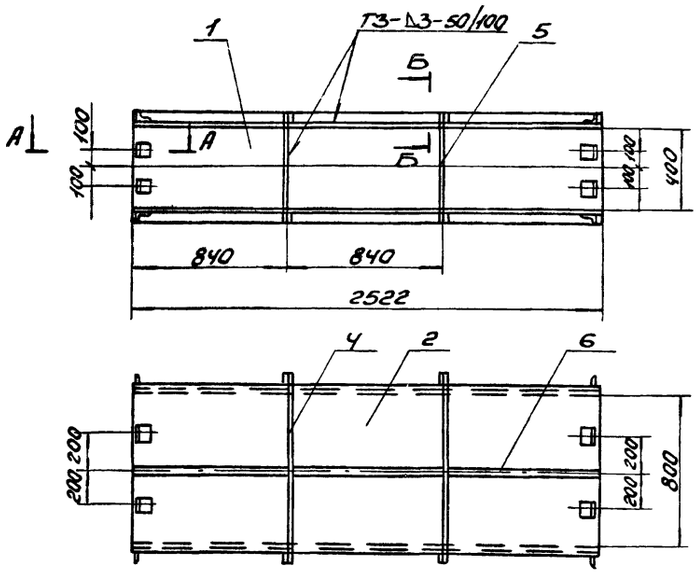

А-А
М1:2

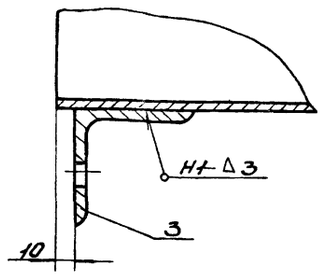

1. Сварку производить электродами Э-42 ГОСТ 9467-95. Сварные швы по ГОСТ 5264-80.
2. Предельные отклонения размеров $\pm \frac{IT16}{2}$.
3. Кромки реза деталей Б4- Rz320.
4.* Размеры для справки.

Б-Б
М1:2

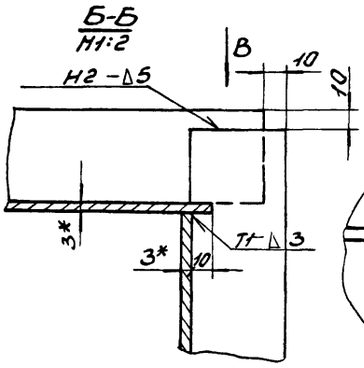

Вид В
М1:2

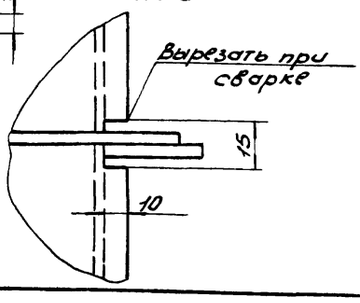

Изм.	Лист	N докум.	Подп.	Дата	Б1В461.110СБ			
Разраб.		Гончаренко			Секция сварочный чертеж	Лит.	Масса	Масштаб
Провер.		Лавекова				У	173,0	1:20
Т.контр.		Севрюков				Лист	Листов 1	
Нач.отд.		Коверченко				Госстрой СССР, Харьковский Сантехпроект		
Н.контр.		Севрюков						
Утв.								

Формат А3

Б1В461.120СБ

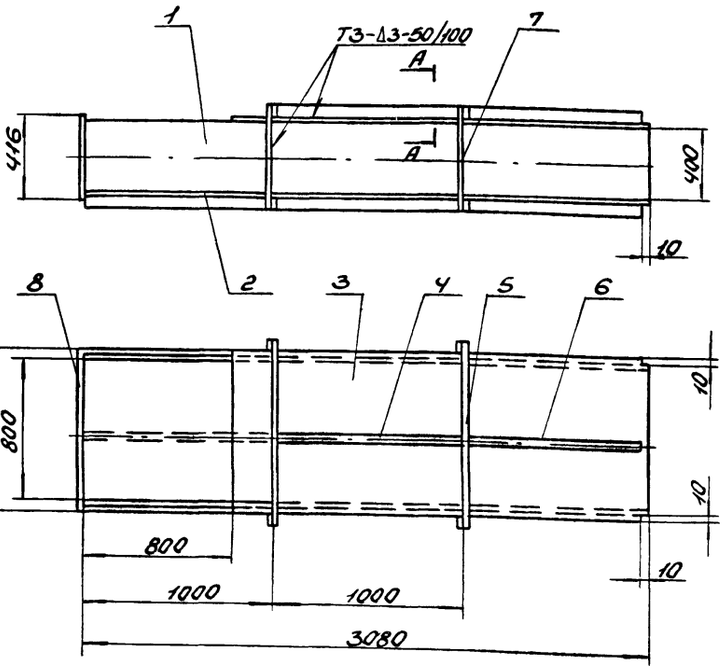

А-А
М1:2

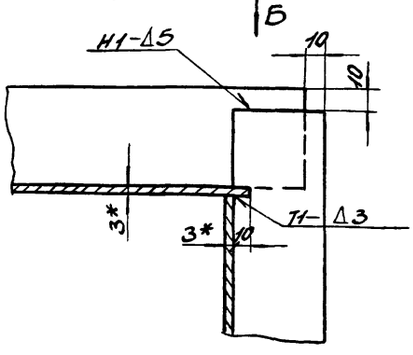

1. Сварку производить электродами Э-42 ГОСТ 9467-95. Сварные швы по ГОСТ 5264-80.
2. Предельные отклонения размеров $\pm \frac{IT16}{2}$.
3. Кромки реза деталей Б4- Rz320.
4.* Размеры для справки.

Вид Б
М1:2

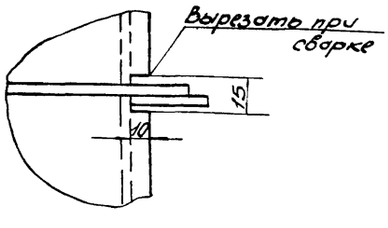

Изм.	Лист	N докум.	Подп.	Дата	Б1В461.120СБ			
Разраб.		Гончаренко			Секция сварочный чертеж	Лит.	Масса	Масштаб
Провер.		Лавекова				У	254,0	1:20
Т.контр.		Севрюков				Лист	Листов 1	
Нач.отд.		Коверченко				Госстрой СССР, Харьковский Сантехпроект		
Н.контр.		Севрюков						
Утв.								

Форм.	Зона	Поз.	Обозначение	Наименование	Кол.	Прим.
				Документация		
А3			Б1В461.110СБ	Сборочный чертеж		
				Детали		
Б4		1	Б1В461.043	Стенка		
				Лист 3 ГОСТ 19903-74		
				Вст3ГОСТ16523-70		
				400×2522	2	23,76кг
Б4		2	Б1В461.044	Стенка		
				Лист 3 ГОСТ 19903-74		
				Вст3ГОСТ16523-70		
				826×2522	2	49,06кг
Д4		3	Б1В460.003	Стяжка	16	
Б4		4	Б1В461.003	Ребро		
				Полоса 5×50 ГОСТ 103-76		
				Вст3ГОСТ535-79		
				L = 886	4	1,76кг
Б4		5	Б1В461.004	Ребро		
				Полоса 5×50 ГОСТ 103-76		
				Вст3ГОСТ535-79		
				L = 486	4	0,96кг
Б4		6	Б1В461.045	Ребро		
				Полоса 5×50 ГОСТ 103-76		
				Вст3ГОСТ535-79		
				L = 835	6	1,66кг
				Материалы		
				Металл наплавленный		2,6кг

Изм.	Лист	N докум.	Подп.	Дата
Разраб.		Гончаренко		
Пров.		Извекова		
Нач. отд.		Коверченко		
Н. контр.		Севрюков		
Утв.				

Б1В461.110

Секция

Лит.	Лист	Листов
У		1

Госстрой СССР Харьковский сантехпроект

Формат А4

Инв. № подл. | Подп. и дата | Взам. инв. № | Инв. № дубл. | Подп. и дата

Форм.	Зона	Поз.	Обозначение	Наименование	Кол.	Прим.
				Документация		
А3			Б1В461.130СБ	Сборочный чертеж		
				Детали		
Д4		1	Б1В461.052	Косынка	2	
Д4		2	Б1В461.053	Косынка	8	
Б4		3	Б1В461.054	Стойка		
				Швеллер 12 ГОСТ 8240-72		
				Вст3ГОСТ535-79		
				L = 470	8	4,9кг
Б4		4	Б1В461.055	Плита		
				Лист 10 ГОСТ 19903-74		
				Вст3ГОСТ14637-79		
				150×240	4	2,83кг
Б4		5	Б1В461.056	Балка		
				Швеллер 12 ГОСТ 8240-72		
				Вст3ГОСТ535-79		
				L = 1492	4	15,5кг
Б4		6	Б1В461.057	Балка		
				Швеллер 12 ГОСТ 8240-72		
				Вст3ГОСТ535-79		
				L = 1456	2	15,1кг
				Материалы		
				Металл наплавленный		2,3кг

Изм.	Лист	N докум.	Подп.	Дата
Разраб.		Гончаренко		
Пров.		Извекова		
Нач. отд.		Коверченко		
Н. контр.		Севрюков		
Утв.				

Б1В461.130

Рама

Лит.	Лист	Листов
У		1

Госстрой СССР Харьковский сантехпроект

Формат А4

Б1В461.130СБ

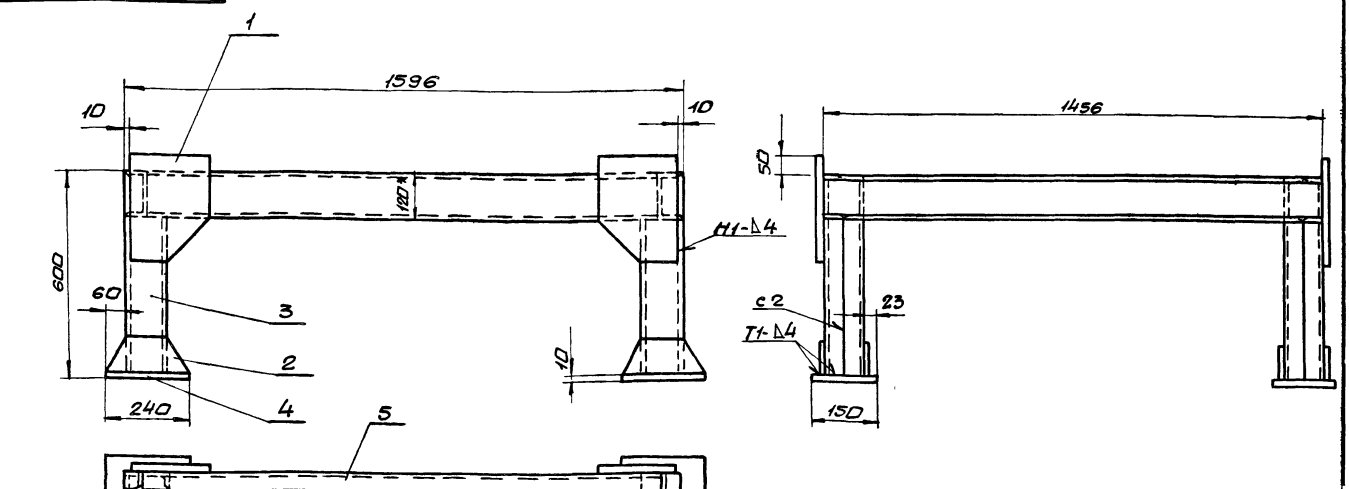

1. Сварку производить электродами Э-42 ГОСТ 9467-75 сварные швы по ГОСТ 5264-80.
2. Предельные отклонения размеров $\pm \frac{IT16}{2}$
3. Кромки реза деталей Б4 $Rz\,320$.
4. * Размеры для справки.

Изм.	Лист	N докум.	Подп.	Дата
Разраб.		Гончаренко		
Пров.		Извекова		
Т. контр.		Севрюков		
Нач. отд.		Коверченко		
Н. контр.		Севрюков		
Утв.				

Б1В461.130СБ

Рама. Сборочный чертеж

Лит.	Масса	Масштаб
У	167,0	1:10
Лист	Листов 1	

Госстрой СССР Харьковский сантехпроект

Б1В461.052

Rz320 √(√)

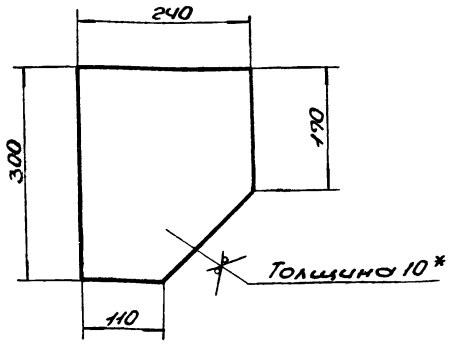

1. Предельные отклонения размеров ± $\frac{IT16}{2}$.
2.* Размер для справки.

Изм.	Лист	N Докум.	Подп.	Дата	Б1В461.052			
Разраб.		Гончаренко			Косынка	Лит.	Масса	Масшт.
Пров.		Извекова				и	5,4	1:5
Т.контр.		Севрюков				Лист	Листов 1	
Нач.отд.		Коверченко			Лист 10 ГОСТ 19903-74 / ВСТ3 ГОСТ 14637-79	Госстрой СССР Харьковский Сантехпроект		
Н.контр.		Севрюков						
Утв.								

Формат А4

Б1В461.053

Rz320 √(√)

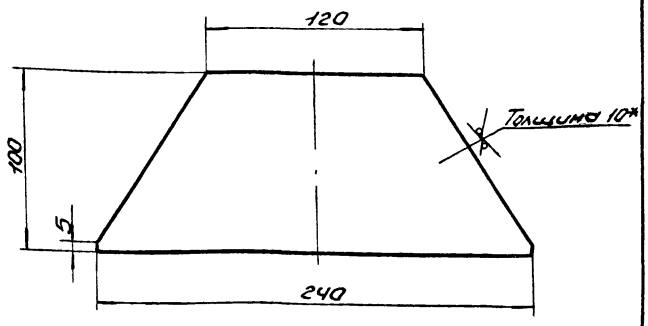

1. Предельные отклонения размеров ± $\frac{IT16}{2}$.
2.* Размер для справки.

Изм.	Лист	N Докум.	Подп.	Дата	Б1В461.053			
Разраб.		Гончаренко			Косынка	Лит	Масса	Масшт.
Провер.		Извекова				и	1,4	1:2
Т.контр.		Севрюков				Лист	Листов 1	
Нач.отд.		Коверченко			Лист 10 ГОСТ 19903-74 / ВСТ3 ГОСТ 14637-79	Госстрой СССР Харьковский Сантехпроект		
Н.контр.		Севрюков						
Утв.								

Инв. N подл. | Подп. и дата | Взам. инв. N | Инв. N дубл. | Подп. и дата

Формат А4

gost.e-ecolog.ru