Типовой проект
903-1-270.89

Котельная

с 4 котлами

Е-10-1,4Р

Золошлакоудаление механическое

Топливо – каменные и бурые угли

Система теплоснабжения закрытая

Альбом 12

23935-22
Цена 8-82

gost.e-ecolog.ru

ЦЕНТРАЛЬНЫЙ ИНСТИТУТ ТИПОВОГО ПРОЕКТИРОВАНИЯ
ГОССТРОЯ СССР

Москва, А-445, Смольная ул., 22

Сдано в печать V 1990 года

Заказ № 4963 Тираж 600 экз.

ТИПОВОЙ ПРОЕКТ
903-1-270.89

КОТЕЛЬНАЯ С 4 КОТЛАМИ Е-10-1.4Р. ЗОЛОШЛАКОУДАЛЕНИЕ МЕХАНИЧЕСКОЕ. ТОПЛИВО-КАМЕННЫЕ И БУРЫЕ УГЛИ. СИСТЕМА ТЕПЛОСНАБЖЕНИЯ ЗАКРЫТАЯ.

АЛЬБОМ 12
ПЕРЕЧЕНЬ АЛЬБОМОВ

АЛЬБОМ 1		ПОЯСНИТЕЛЬНАЯ ЗАПИСКА
АЛЬБОМ 2 ч.1	ТМ	РЕШЕНИЯ ТЕПЛОМЕХАНИЧЕСКИЕ РАСПОЛОЖЕНИЕ ОБОРУДОВАНИЯ
	ТМ1	РЕШЕНИЯ ТЕПЛОМЕХАНИЧЕСКИЕ КОТЛОАГРЕГАТЫ
	ТП	ТОПЛИВОПОДАЧА
	ЗШ	ЗОЛОШЛАКОУДАЛЕНИЕ
	ГСВ	ГАЗОСНАБЖЕНИЕ. ВНУТРЕННИЕ УСТРОЙСТВА
АЛЬБОМ 2 ч.2		РЕШЕНИЯ ТЕПЛОМЕХАНИЧЕСКИЕ
	ТМ2	ДЕАЭРАЦИОННО-ПИТАТЕЛЬНАЯ УСТАНОВКА ОБЩЕКОТЕЛЬНЫЕ ТРУБОПРОВОДЫ
	ТМ3	ВОДОПОДОГРЕВАТЕЛЬНАЯ УСТАНОВКА
	ТМ4	УСТАНОВКА ГОРЯЧЕГО ВОДОСНАБЖЕНИЯ
	ТМ5	ВОДОПОДГОТОВИТЕЛЬНАЯ УСТАНОВКА
АЛЬБОМ 3	А	АВТОМАТИЗАЦИЯ
АЛЬБОМ 4 ч.1	ЭМ	ЭЛЕКТРООБОРУДОВАНИЕ СИЛОВОЕ
	ЭО	ЭЛЕКТРООСВЕЩЕНИЕ ВНУТРЕННЕЕ
	СС	СВЯЗЬ И СИГНАЛИЗАЦИЯ
АЛЬБОМ 4 ч.2	ЭМ	ЭЛЕКТРООБОРУДОВАНИЕ СИЛОВОЕ УПРАВЛЕНИЕ ЭЛЕКТРОПРИВОДАМИ
АЛЬБОМ 5	АР	РЕШЕНИЯ АРХИТЕКТУРНЫЕ
	АЗ	ЗАЩИТА АНТИКОРРОЗИОННАЯ КОНСТРУКЦИЙ
	ГП	ГЕНЕРАЛЬНЫЙ ПЛАН
	ОС	ОРГАНИЗАЦИЯ СТРОИТЕЛЬСТВА
АЛЬБОМ 6 ч.1,2	КЖ	КОНСТРУКЦИИ ЖЕЛЕЗОБЕТОННЫЕ
АЛЬБОМ 7	КМ	КОНСТРУКЦИИ МЕТАЛЛИЧЕСКИЕ
АЛЬБОМ 8 ч.1,2	КЖИ	СТРОИТЕЛЬНЫЕ ИЗДЕЛИЯ
АЛЬБОМ 9	ОВ	ОТОПЛЕНИЕ И ВЕНТИЛЯЦИЯ
	ВК	ВОДОПРОВОД И КАНАЛИЗАЦИЯ ВНУТРЕННИЕ

АЛЬБОМ 10 ч.1-7	БЛОКИ ТЕПЛОМЕХАНИЧЕСКОГО ОБОРУДОВАНИЯ КОНСТРУКТОРСКАЯ ДОКУМЕНТАЦИЯ
АЛЬБОМ 11	КОНВЕЙЕР ЛЕНТОЧНЫЙ КОНСТРУКТОРСКАЯ ДОКУМЕНТАЦИЯ
АЛЬБОМ 12	ГАЗОПРОВОДЫ КОТЛОАГРЕГАТА КОНСТРУКТОРСКАЯ ДОКУМЕНТАЦИЯ
АЛЬБОМ 13	ВОЗДУХОВОДЫ КОТЛОАГРЕГАТА КОНСТРУКТОРСКАЯ ДОКУМЕНТАЦИЯ
АЛЬБОМ 14 ч.1,2	МОНТАЖНЫЕ ИЗДЕЛИЯ КОНСТРУКТОРСКАЯ ДОКУМЕНТАЦИЯ
АЛЬБОМ 15	ЩИТЫ УПРАВЛЕНИЯ ЗАДАНИЕ ЗАВОДУ-ИЗГОТОВИТЕЛЮ
АЛЬБОМ 16	НИЗКОВОЛЬТНЫЕ КОМПЛЕКТНЫЕ УСТРОЙСТВА ЗАДАНИЕ ЗАВОДУ-ИЗГОТОВИТЕЛЮ
АЛЬБОМ 17 ч.1,2	СПЕЦИФИКАЦИЯ ОБОРУДОВАНИЯ ПОСТАВКА ЗАКАЗЧИКА
АЛЬБОМ 18	СПЕЦИФИКАЦИЯ ОБОРУДОВАНИЯ ПОСТАВКА ПОДРЯДЧИКА
АЛЬБОМ 19	ОПРОСНЫЕ ЛИСТЫ
АЛЬБОМ 20	ВЕДОМОСТИ ПОТРЕБНОСТИ В МАТЕРИАЛАХ
АЛЬБОМ 21 ч.1,2	СМЕТЫ НА ТЕПЛОМЕХАНИЧЕСКОЕ ОБОРУДОВАНИЕ
АЛЬБОМ 22	СМЕТЫ НА РАБОТЫ ПО АВТОМАТИЗАЦИИ, СВЯЗИ И СИГНАЛИЗАЦИИ
АЛЬБОМ 23	СМЕТЫ НА ЭЛЕКТРООБОРУДОВАНИЕ И ЭЛЕКТРОМОНТАЖНЫЕ РАБОТЫ
АЛЬБОМ 24 ч.1,2	СМЕТЫ НА СТРОИТЕЛЬНЫЕ РАБОТЫ
АЛЬБОМ 25	СМЕТЫ НА САНИТАРНО-ТЕХНИЧЕСКИЕ РАБОТЫ
АЛЬБОМ 26	ТЕХНИКО-ЭКОНОМИЧЕСКИЕ ПОКАЗАТЕЛИ ОБЪЕКТНЫЕ СМЕТЫ.

ПРИМЕНЯЕМЫЕ МАТЕРИАЛЫ

ТИПОВОЙ ПРОЕКТ 709-9-101.89	СКЛАД МОКРОГО ХРАНЕНИЯ ХЛОРИСТОГО НАТРИЯ ЕМКОСТЬЮ 40м³
ТИПОВОЙ ПРОЕКТ 903-9-29.89	БЛОК КОТЕЛЬНО-ВСПОМОГАТЕЛЬНЫХ ПОМЕЩЕНИЙ
ТИПОВОЙ ПРОЕКТ 709-9-100.89	СКЛАД УГЛЯ С ЖЕЛЕЗНОДОРОЖНОЙ ЭСТАКАДОЙ
ТИПОВОЙ ПРОЕКТ 907-2-208	ТРУБА ДЫМОВАЯ КИРПИЧНАЯ Н=45М., Д₀=2,1М С НАДЗЕМНЫМ ПРИМЫКАНИЕМ ГАЗОХОДОВ ДЛЯ КОТЕЛЬНЫХ УСТАНОВОК
ТИПОВОЙ ПРОЕКТ 907-02-222	СВЕТОВЫЕ ОГРАЖДЕНИЯ ВЫСОТНЫХ ДЫМОВЫХ ТРУБ
СЕРИЯ 3.407-106 В.1,2,3	МОЛНИЕПРИЕМНИК „УНИФИЦИРОВАННЫЕ ПРОЖЕКТОРНЫЕ МАЧТЫ И ОТДЕЛЬНОСТОЯЩИЕ МОЛНИЕОТВОДЫ.“

РАЗРАБОТАН ИНСТИТУТОМ ХАРЬКОВСКИЙ САНТЕХПРОЕКТ
ГЛАВНЫЙ ИНЖЕНЕР ИНСТИТУТА В.А. СЛЮСАРЕВ
ГЛАВНЫЙ ИНЖЕНЕР ПРОЕКТА А.И. ЛЕВОНТИН

УТВЕРЖДЕН И ВВЕДЕН В ДЕЙСТВИЕ ГПКНИИ „САНТЕХНИИПРОЕКТ“ ПРОТОКОЛ ОТ 12.07.1989г. N10

© ЦИТП Госстроя СССР, 1990

Содержание альбома

Обозначение	Наименование	Стр.
	Содержание	2-3
Б1В462.000	Газопроводы котлоагрегата Е-10-1,4р	4
	Вариант- коменные угли	
Б1В462.010	Секция	
Б1В462.010СБ	Секция. Сборочный чертеж	
Б1В462.000СБ	Газопроводы котлоагрегата Е-10-1,4р	5-6
	Вариант- каменные угли	
	Сборочный чертеж	
Б1В462.000ВС	Ведомость спецификаций	7
Б1В462.007	Боковина	8
Б1В462.008	Стенка	
Б1В462.020	Секция	
Б1В462.030	Отвод	
Б1В462.020СБ	Секция. Сборочный чертеж	9
Б1В462.030СБ	Отвод. Сборочный чертеж	
Б1В462.040	Секция	10
Б1В462.040СБ	Сборочный чертеж	
Б1В462.050СБ	Отвод. Сборочный чертеж	
Б1В462.050	Отвод	11
Б1В462.060	Короб	
Б1В462.060СБ	Короб. Сборочный чертеж	
Б1В462.012	Боковина	12
Б1В462.013	Стенка	
Б1В462.070	Переход	
Б1В462.080	Отвод	
Б1В462.015	Стенка	13
Б1В462.016	Боковина	
Б1В462.070СБ	Переход. Сборочный чертеж	
Б1В462.080СБ	Отвод. Сборочный чертеж	14
Б1В462.090СБ	Переход Сборочный чертеж	
Б1В462.021	Боковина	15
Б1В462.022	Стенка	
Б1В462.090	Переход	
Б1В462.100	Секция	
Б1В462.110	Отвод	16
Б1В462.100СБ	Секция. Сборочный чертеж	
Б1В462.110СБ	Отвод. Сборочный чертеж	
Б1В462.120	Секция	17
Б1В462.120СБ	Секция. Сборочный чертеж	
Б1В462.140СБ	Переход. Сборочный чертеж	
Б1В462.130СБ	Опора. Сборочный чертеж	18
Б1В462.130	Опора	
Б1В462.140	Переход	
Б1В462.150	Отвод	
Б1В462.160	Переход	19
Б1В462.034	Боковина	
Б1В462.150СБ	Отвод. Сборочный чертеж	
Б1В462.170	Фланец	20
Б1В462.170СБ	Фланец. Сборочный чертеж	
Б1В462.160СБ	Переход. Сборочный чертеж	
Б1В462.180	Переход	21
Б1В462.035	Стенка	
Б1В462.180СБ	Переход. Сборочный чертеж	

Обозначение	Наименование	Стр
Б1В462.190	Отвод	22
Б1В462.039	Ребро	
Б1В462.190СБ	Отвод. Сборочный чертеж	
Б1В462.200	Секция	23
Б1В462.200СБ	Секция. Сборочный чертеж	
Б1В462.210СБ	Отвод. Сборочный чертеж	
Б1В462.210	Отвод	24
Б1В462.046	Ребро	
Б1В462.220СБ	Переход. Сборочный чертеж	
Б1В462.047	Стенка	25
Б1В462.048	Ребро	
Б1В462.220	Переход	
Б1В462.230	Секция	
Б1В462.240	Переход	26
Б1В462.250	Фланец	
Б1В462.230СБ	Секция. Сборочный чертеж	
Б1В462.055	Боковина	27
Б1В462.250СБ	Фланец. Сборочный чертеж	
Б1В462.240СБ	Переход Сборочный чертеж	
Б1В462.260	Секция	28
Б1В462.270	Переход	
Б1В462.260СБ	Секция. Сборочный чертеж	
Б1В462.064	Стенка	29
Б1В462.065	Стенка	
Б1В462.280	Переход	
Б1В462.290	Фланец	
Б1В462.062	Боковина	30
Б1В462.063	Боковина	
Б1В462.270СБ	Переход. Сборочный чертеж	
Б1В462.300	Опора кармана	31
Б1В462.290СБ	Фланец. Сборочный чертеж	
Б1В462.280СБ	Переход. Сборочный чертеж	
Б1В462.069	Подушка	32
Б1В462.071	Угольник	
Б1В462.300СБ	Опора кармана.	
	Сборочный чертеж	
Б1В462.310	Тройник	33
Б1В462.073	Стенка	
Б1В462.310СБ	Тройник. Сборочный чертеж	
Б1В462.074	Боковина	34
Б1В462.075	Боковина	
Б1В462.320СБ	Переход в сборе.	
	Сборочный чертеж	
Б1В462.320	Переход в сборе	
Б1В462.078	Фланец	35
Б1В462.079	Переход	
Б1В462.330СБ	Стойка. Сборочный чертеж	
Б1В462.330	Стойка	
Б1В462.340СБ	Фланец. Сборочный чертеж	36
Б1В462.340	Фланец	
Б1В462.350	Подвеска	
Б1В462.360	Блок пружины	
Б1В462.350СБ	Подвеска. Сборочный чертеж	37
Б1В462.360СБ	Блок пружины. Сборочный чертеж	

Содержание альбома

Обозначение	Наименование	Стр.
Б1В462.370СБ	Траверса. Сборочный чертеж	38
Б1В462.094	Траверса	
Б1В462.095	Тяга	
Б1В462.370	Траверса	
Б1В462.380СБ	Стакан. Сборочный чертеж	39
Б1В462.096	Основание	
Б1В462.086	Пружина	
Б1В462.380	Стакан	
Б1В462.390СБ	Тяга блока. Сборочный чертеж	40
Б1В462.087	Ушко	
Б1В462.390	Тяга блока	
Б1В462.400	Тяга подвески	
Б1В462.088	Кронштейн	41
Б1В462.093	Пружина	
Б1В462.400СБ	Тяга подвески. Сборочный чертеж	
Б1В462.096	Тяга	
Б1В462.410СБ	Опора с бункером	42
	Сборочный чертеж	
Б1В462.410	Опора с бункером	43
Б13462.420	Рама	
Б1В462.420СБ	Рама. Сборочный чертеж	
Б1В462.430	Бункер	44
Б1В462.104	Косынка	
Б1В462.430СБ	Бункер. Сборочный чертеж	
Б1В462.108	Переход	45
Б1В462.109	Кольцо	
Б1В462.440	Люк	
Б1В462.450	Фланец	
Б1В462.440СБ	Люк. Сборочный чертеж	46
Б1В462.450СБ	Фланец. Сборочный чертеж	
Б1В462.111	Рука	
Б1В462.112	Крышка	
Б1В463.000	Газопроводы котлоагрегата Е-10-14р	47
	Вариант- бурые угли	
Б1В462.113	Прокладка	
Б1В463.000СБ	Газопроводы котлоагрегата Е-10-14р. Вариант- бурые угли Сборочный чертеж	48-49
Б1В463.000ВС	Ведомость спецификаций	50
Б1В463.010	Переход	51
Б1В463.020	Отвод	
Б1В463.010СБ	Переход. Сборочный чертеж	
Б1В463.020СБ	Отвод. Сборочный чертеж	52
Б1В463.030СБ	Короб. Сборочный чертеж	
Б1В463.030	Короб	53
Б1В463.040	Секция	
Б1В463.040СБ	Секция. Сборочный чертеж	
Б1В463.050	Переход	54
Б1В463.013	Боковина	
Б1В463.050СБ	Переход. Сборочный чертеж	
Б1В463.060	Секция	55
Б1В463.014	Стенка	
Б1В463.060СБ	Секция. Сборочный чертеж	
Б1В463.070	Опора	56
Б1В463.070СБ	Опора. Сборочный чертеж	

Альбом 12

Форм.	Зона	Поз.	Обозначение	Наименование	Кол.	Прим.
				Документация		
*			5.1В462.000СБ	Сборочный чертеж		А2; А2
*			5.1В462.000ВС	Ведомость специфицаций		А3, А3
				Сборочные единицы		
А4		1	5.1В462.010	Секция	1	
А4		2	5.1В462.020	Секция	2	
А4		3	5.1В462.030	Отвод	1	
А4		4	5.1В462.040	Секция	2	
А4		5	5.1В462.050	Отвод	1	
А4		6	5.1В462.060	Короб	1	
А4		7	5.1В462.070	Переход	1	
А4		8	5.1В462.080	Отвод	1	
А4		9	5.1В462.090	Переход	1	
А4		10	5.1В462.100	Секция	2	
А4		11	5.1В462.110	Отвод	1	
А4		12	5.1В462.120	Секция	1	
А4		13	5.1В462.130	Опора	2	
А4		14	5.1В462.140	Переход	1	
А4		15	5.1В462.150	Отвод	1	
А4		16	5.1В462.160	Переход	1	
А4		17	5.1В462.180	Переход	1	
А4		18	5.1В462.190	Отвод	1	
А4		19	5.1В462.200	Секция	2	
А4		20	5.1В462.210	Отвод	1	
А4		21	5.1В462.220	Переход	1	
А4		22	5.1В462.230	Секция	1	
А4		23	5.1В462.240	Переход	1	
А4		24	5.1В462.260	Секция	1	

Инв.№подл. | Подп. и дата | Взам.инв.№ | Инв.№дубл. | Подп. и дата

Изм.	Лист	N докум.	Подп.	Дата	5.1В462.000		
Разраб.		Извекова			Газопроводы котлоагрегата Вариант-каменные угли.	Лит.	Лист 1	Листов 2
Пров.		Севрюкова						
Нач.отд.		Каверченко				Госстрой СССР Харьковский сантехпроект	
Н.контр.		Севрюкова					
Утв.							

Формат А4

Форм.	Зона	Поз.	Обозначение	Наименование	Кол.	Прим.
А4		25	5.1В462.270	Переход	1	
А4		26	5.1В462.280	Переход	1	
А4		27	5.1В462.300	Опора кармана	1	
А4		28	5.1В462.310	Тройник	1	
А4		29	5.1В462.320	Переход в сборе	1	
А4		30	5.1В462.130-01	Опора	2	
А4		31	5.1В462.330	Стойка	4	
А4		32	5.1В462.340	Фланец	1	
А4		33	5.1В462.350	Подвеска	6	
		34	5.1В462.350-01	Подвеска	2	
		35	5.1В462.350-02	Подвеска	2	
А4		36	5.1В462.410	Опора с бункером	1	
				Детали		
А4		37	5.1В460.002	Болт	128	
А4		38	5.1В460.001	Скоба	136	
				Стандартные изделия		
		39		Болт М20х55.58 ГОСТ 7798-70	12	0,2 кг
		40		Гайка М20.5 ГОСТ 5915-70	12	0,062 кг
		41		Шайба 20.65Г ГОСТ 6402-70	12	0,015 кг
		42		Болт М10х30.58 ГОСТ 7798-70	24	0,03 кг
		43		Гайка М10.5 ГОСТ 5915-70	24	0,011 кг
		44		Шайба 10.65Г ГОСТ 6402-70	24	0,002 кг
		45		Болт М12х55.58 ГОСТ 7798-70	88	0,048 кг
		46		Гайка М12.5 ГОСТ 5915-70	344	0,015 кг
		47		Шайба 12.65Г ГОСТ 6402-70	88	0,003 кг
				Прочие изделия		
		48	13КЧ-145-87	Закладная конструкция	2	
		49	В-955-1 ТКЧ-127-70	Отборное устройство	3	
		50	В-955-2 ТКЧ-127-70	Отборное устройство	1	
				Материалы		
		51		Труба 219х6 ГОСТ 10704-76 / Вст3сп5 ГОСТ 10705-80		ℓ=7000 / 220,6 кг
		52		Картон асбестовый КАОН1-5 ГОСТ 2850-80		4,0 кг
				Металл наплавленный		30,0 кг

Инв.№подл. | Подп. и дата | Взам.инв.№ | Инв.№дубл. | Подп. и дата

Изм.	Лист	N докум.	Подп.	Дата	5.1В462.000	Лист 2

Формат А4

5.1В462.010СБ

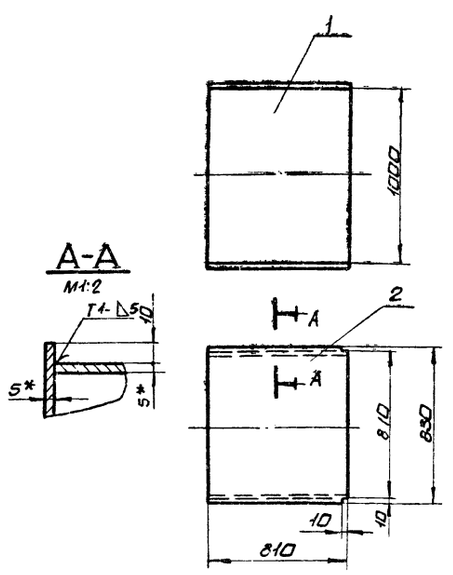

1. Предельные отклонения размеров $\pm \frac{IT16}{2}$
2. Сварку производить электродами Э-42 ГОСТ 9467-75. Сварные швы по ГОСТ 5264-80.
3. Кромки реза деталей Б4- Rz320
4.* Размеры для справки.

Изм.	Лист	N докум.	Подп.	Дата	5.1В462.010СБ			
Разраб.		Извекова			Секция. Сборочный чертеж	Лит.	Масса 117,0	Масшт. 1:20
Пров.		Гончаренко					Лист	Листов 1
Т.контр.		Севрюков				Госстрой СССР Харьковский сантехпроект	
Нач.отд.		Каверченко					
Н.контр.		Севрюков					
Утв.							

Формат А4

Форм.	Зона	Поз.	Обозначение	Наименование	Кол.	Прим.
				Документация		
А4			5.1В462.010СБ	Сборочный чертеж		
				Детали		
Б4		1	5.1В462.001	Боковина		
				Лист 5 ГОСТ 19903-74 / Вст3 ГОСТ 14637-79		
				810х1000	2	31,8 кг
Б4		2	5.1В462.002	Стенка		
				Лист 5 ГОСТ 19903-74 / Вст3 ГОСТ 14637-79		
				810х830	2	26,4 кг
				Материалы		
				Металл наплавленный		0,6 кг

Инв.№подл. | Подп. и дата | Взам.инв.№ | Инв.№дубл. | Подп. и дата

Изм.	Лист	N докум.	Подп.	Дата	5.1В462.010			
Разраб.		Извекова			Секция	Лит.	Лист 1	Листов 1
Пров.		Севрюкова				Госстрой СССР Харьковский сантехпроект	
Нач.отд.		Каверченко					
Н.контр.		Севрюков					
Утв.							

Формат А4

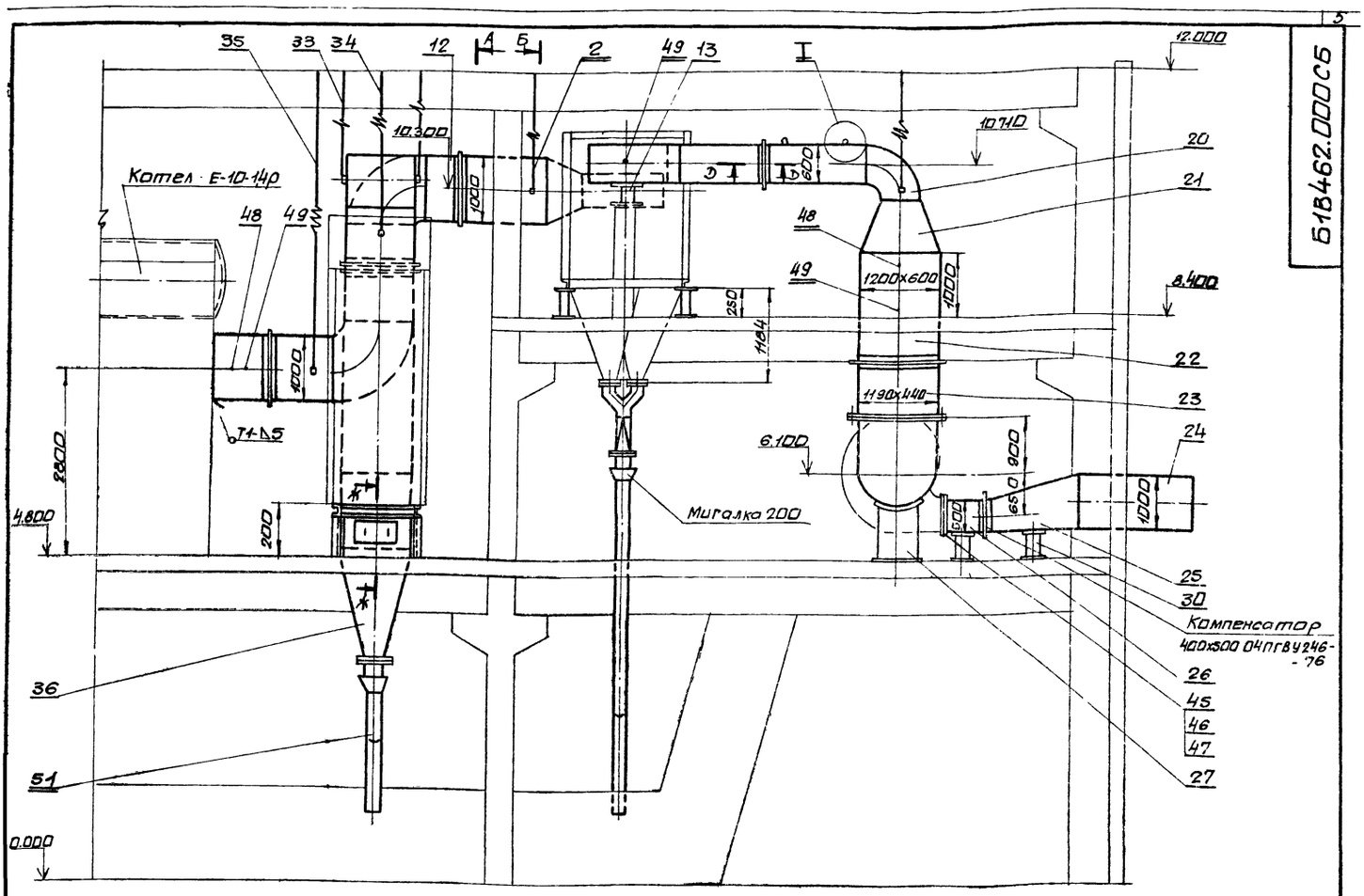

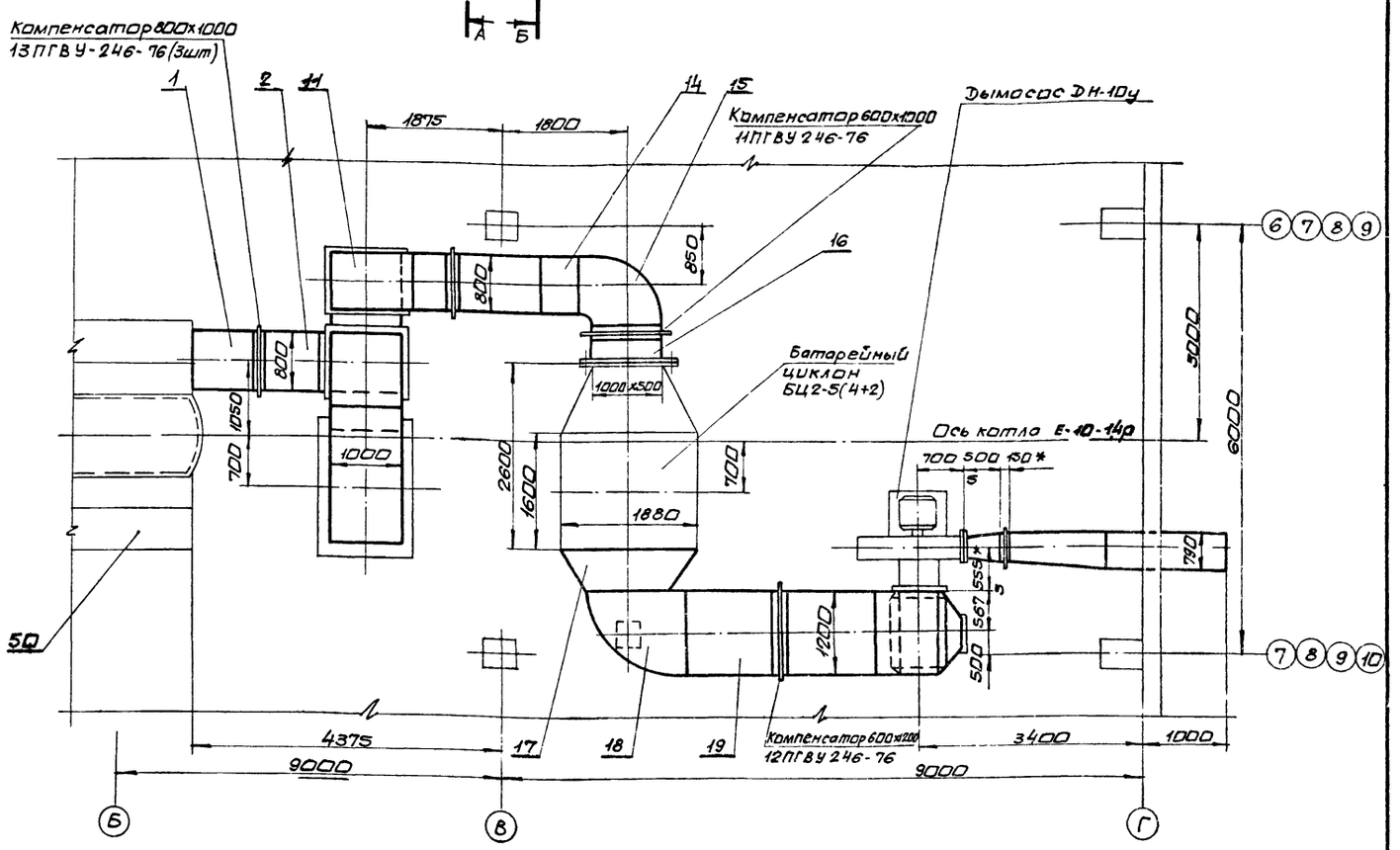

1. Сварку производить электродами Э-42 ГОСТ 9467-75. Сварные швы по ГОСТ 5264-80
2. Скобы погрузочные (поз 38) предназначены только для погрузки и разгрузки коробов Места установки скоб погрузочных выбирает завод изготовитель из принятых условий погрузки.
3.* Размеры для справки

Изм.	Лист	N докум.	Подп.	Дата
Разраб.		Узбекова		
Пров.		Гончаренко		
Т.контр.		Севрюков		
Нач.отд.		Коверченко		
Н.контр.		Севрюков		
Утв.				

Б1В462.000СБ

Газопроводы котлоагрегата Вариант-каменные угли. Сборочный чертеж.

Лит.	Масса	Масштаб
И	54600	1:50

Лист 1 Листов 2

Госстрой СССР Харьковский Сантехпроект

Б-Б
М1:50

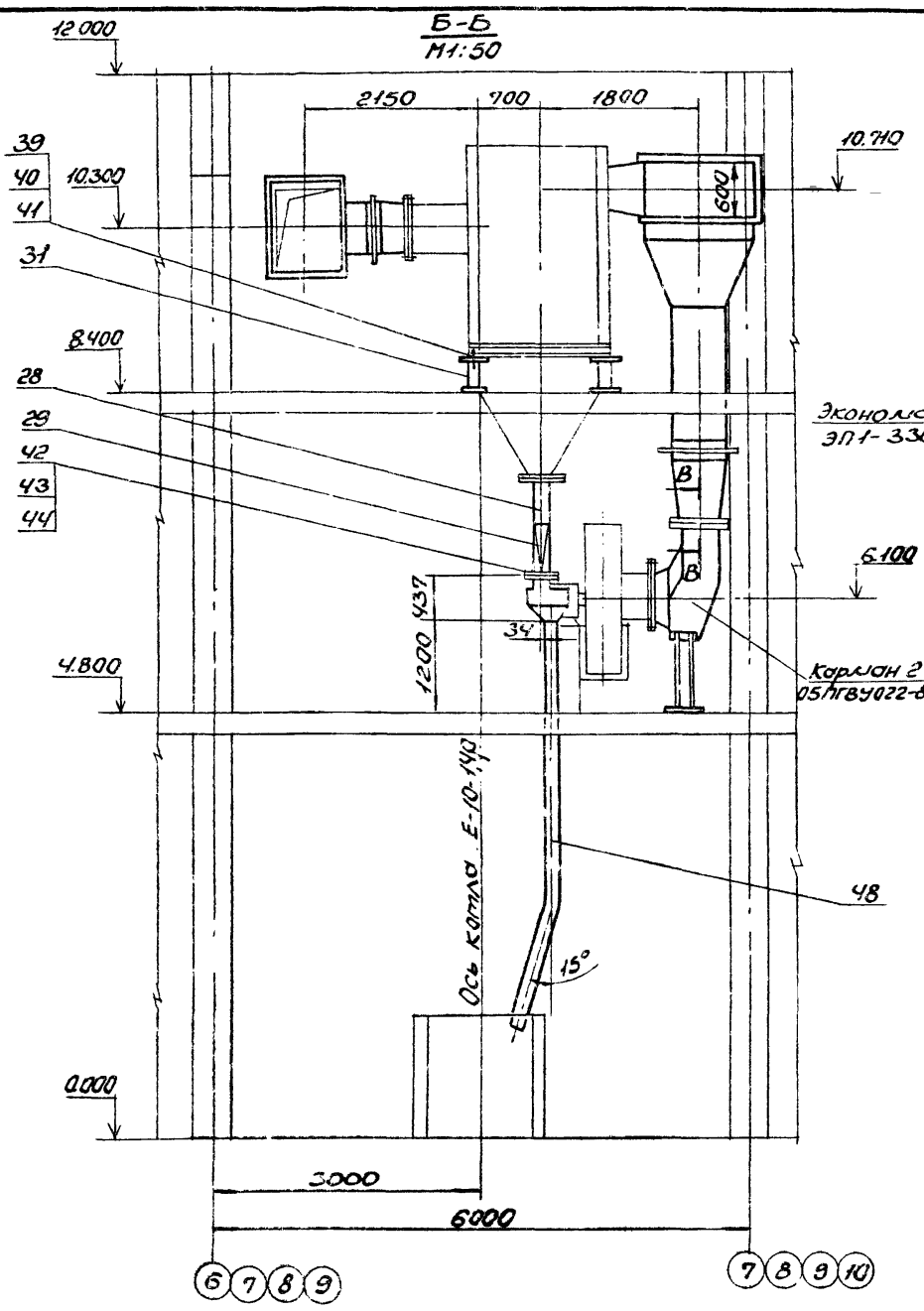

А-А
М1:50

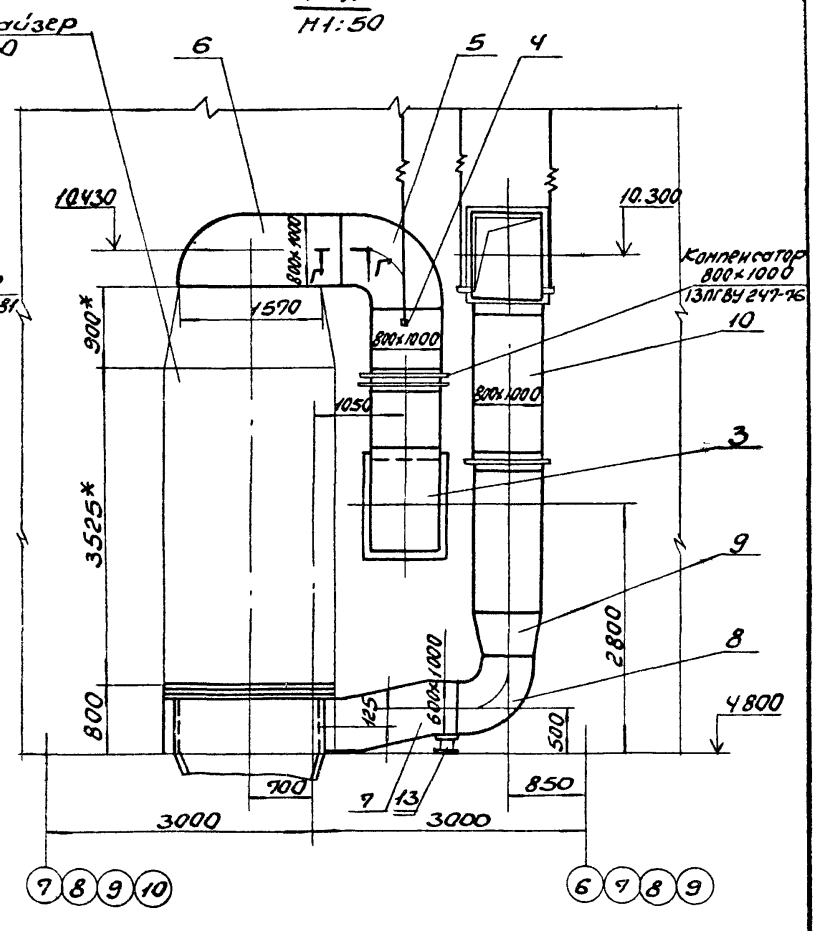

Ж-Ж
М1:10

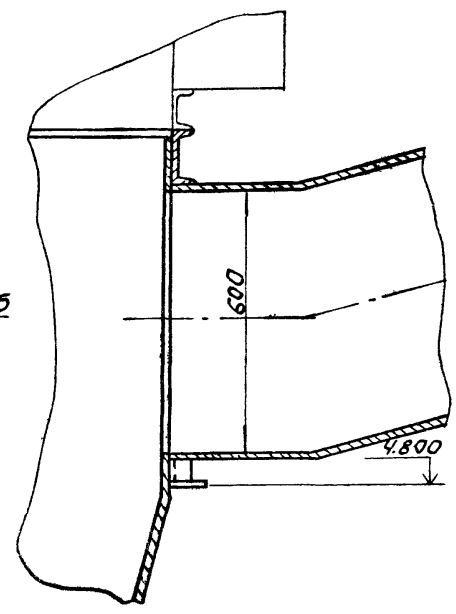

В-В
М1:2

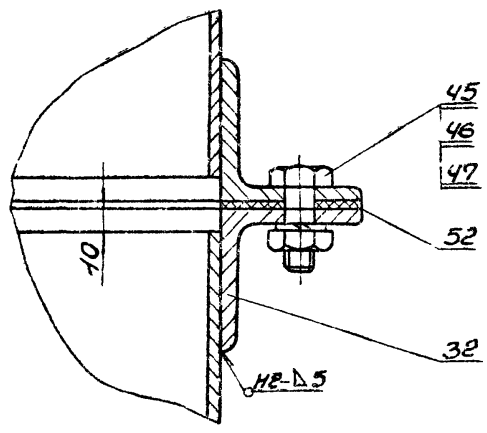

D-D
М1:2

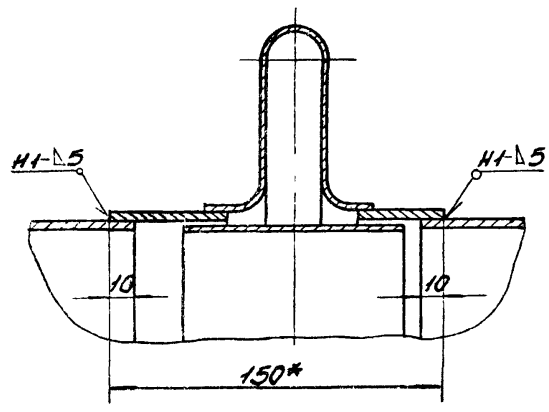

Г-Г
М1:2

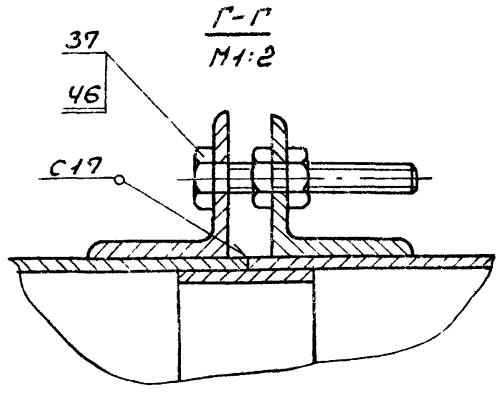

I
М1:5

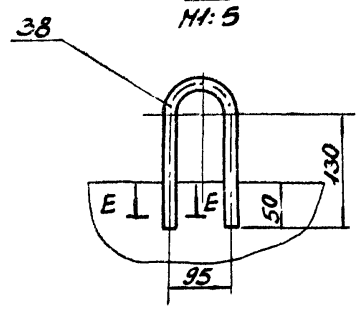

Е-Е
М1:2

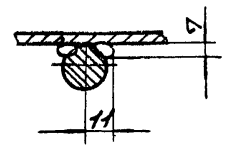

Изм.	Лист	№ докум.	Подп.	Дата	618462.000СБ	Лист 2

Позиция	Обозначение	Наименование	Куда входит: Обозначение	Куда входит: Кол.	Масса: К-во	Примечание
1	5.1В462.000	Газопроводы котлоагрегата				
2		Вариант - коленные углы				
3	5.1В462.010	Секция	5.1В462.000	1	1	
4	5.1В462.020	Секция	5.1В462.000	2	2	
5	5.1В462.030	Отвод	5.1В462.000	1	1	
6	5.1В462.040	Секция	5.1В462.000	2	2	
7	5.1В462.050	Отвод	5.1В462.000	1	1	
8	5.1В462.060	Короб	5.1В462.000	1	1	
9	5.1В462.070	Переход	5.1В462.000	1	1	
10	5.1В462.080	Отвод	5.1В462.000	1	1	
11	5.1В462.090	Переход	5.1В462.000	1	1	
12	5.1В462.100	Секция	5.1В462.000	2	2	
13	5.1В462.110	Отвод	5.1В462.000	1	1	
14	5.1В462.120	Секция	5.1В462.000	1	1	
15	5.1В462.130	Опора	5.1В462.000	3	3	
16	5.1В462.140	Переход	5.1В462.000	1	1	
17	5.1В462.150	Отвод	5.1В462.000	1	1	
18	5.1В462.160	Переход	5.1В462.000	1	1	
19	5.1В462.170	Фланец	5.1В462.160	1	1	
20	5.1В462.180	Переход	5.1В462.000	1	1	
21	5.1В462.190	Отвод	5.1В462.000	1	1	
22	5.1В462.200	Секция	5.1В462.000	2	2	
23	5.1В462.210	Отвод	5.1В462.000	1	1	
24	5.1В462.220	Переход	5.1В462.000	1	1	
25	5.1В462.230	Секция	5.1В462.000	1	1	
26	5.1В462.240	Переход	5.1В462.000	1	1	

Изм.	Лист	№ докум.	Подп.	Дата	5.1В462.000ВС		
Разраб.	Хлебников				Газопроводы котлоагрегата. Вариант - коленные углы. Ведомость спецификаций.	Лит.	Лист 1	Листов 2
Провер.	Хлебников							
Нач.отд.	Коверченко					Госстрой СССР Харьковский Сантехпроект		
Н.контр.	Хлебников							
Утв.								

Формат А3

Позиция	Обозначение	Наименование	Куда входит: Обозначение	Куда входит: Кол.	Масса: К-во	Примечание
27	5.1В462.250	Фланец	5.1В462.240	1	1	
28	5.1В462.260	Секция	5.1В462.000	1	1	
29	5.1В462.270	Переход	5.1В462.000	1	1	
30	5.1В462.280	Переход	5.1В462.000	1	1	
31	5.1В462.290	Фланец	5.1В462.280	1	1	
32	5.1В462.300	Опора карлана	5.1В462 000	1	1	
33	5.1В462.310	Тройник	5.1В462 000	1	1	
34	5.1В462.320	Переход в сборе	5.1В462. 000	2	2	
35	5.1В462.330	Стойка	5.1В462. 000	4	4	
36	5.1В462.340	Фланец	5.1В462. 000	1	1	
37	5.1В462.350	Подвеска	5.1В462. 000	10	10	
38	5.1В462.360	Блок пружины	5.1В462. 350	1	10	
39	5.1В462.370	Траверса	5.1В462. 360	1	10	
40	5.1В462. 380	Стакан	5.1В462. 360	2	20	
41	5.1В462.390	Тяга блока	5.1В462. 360	1	10	
42	5.1В462.400	Тяга подвески	5.1В462. 350	1	10	
43	5.1В462.410	Опора с бункером	5.1В462. 000	1	1	
44	5.1В462.420	Рама	5.1В462.410	1	1	
45	5.1В462.430	Бункер	5.1В462.410	1	1	
46	5.1В462.440	Люк	5.1В462.410	1	1	
47	5.1В462.450	Фланец	5.1В462.440	1	1	

Изм.	Лист	№ докум.	Подп.	Дата	5.1В462.000ВС	Лист 2

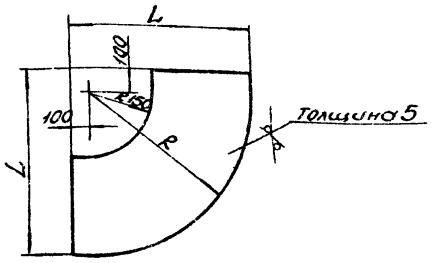

Обозначение	L	R	Масса, кг
Б1В462.007	1250	1150	47,8
-01	1050	950	33,2
-02	850	750	21,2

1. Предельные отклонения размеров $\pm \frac{IT16}{2}$.
2* Размер для справки.

Б1В462.007

Боковина

Лит. | Масса | Масштаб

Лист | Листов 1

Лист 5 ГОСТ 19903-94 / Вст3 ГОСТ 14637-79

Госстрой СССР Харьковский Сантехпроект

Изм. Лист | N докум. | Подп. | Дата

Разраб. Узбекова | Пров. Овчаренко | Т.контр. Севрюков | Нач.отд. Коверченко | Н.контр. Севрюков | Утв.

Инв.№ подл. | Подп. и дата | Взам.инв.№ | Инв.№ дубл. | Подп. и дата

Формат А4

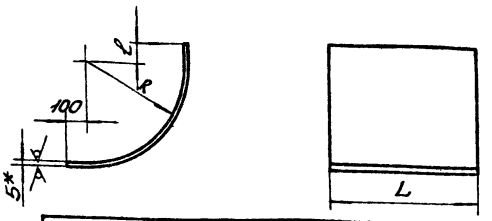

Обозначение	R	ℓ	L	Длина заготовки	Масса кг
Б1В462.008	145	100	830	423	14,0
-01	1150			2010	66,5
-02	145		1030	423	19,1
-03	950			1695	68,7
-04	750			1382	55,8
-05	145		600	423	9,95
-06	950	300		1895	44,6
-07	145	100	1230	423	29,4
-08	750			1382	66,7
-09	145		1370	423	22,7
-10	950			1695	91,2

1. Предельные отклонения размеров $\pm \frac{IT16}{2}$.
2* Размер для справки.

Б1В462.008

Стенка

Лит. | Масса | Масштаб

Лист | Листов 1

Лист 5 ГОСТ 19903-94 / Вст3 ГОСТ 14637-79

Госстрой СССР Харьковский Сантехпроект

Изм. Лист | N докум. | Подп. | Дата

Разраб. Узбекова | Пров. Овчаренко | Т.контр. Севрюков | Нач.отд. Коверченко | Н.контр. Севрюков | Утв.

Инв.№ подл. | Подп. и дата | Взам.инв.№ | Инв.№ дубл. | Подп. и дата

Формат А4

Формат	Зона	Поз.	Обозначение	Наименование	Кол.	Примечание
				Документация		
А3			Б1В462.020СБ	Сборочный чертеж		
				Детали		
А4		1	Б1В462.003	Боковина		
				Лист 5 ГОСТ 19903-94 Вст3 ГОСТ 14637-79		
				810×1000	2	31,8кг
А4		2	Б1В462.004	Стенка		
				Лист 5 ГОСТ 19903-94 Вст3 ГОСТ 14637-79		
				810×830	2	26,4кг
А4		3	Б1В462.005	Накладка		
				Полоса 5×60 ГОСТ 103-76 Вст3 ГОСТ 535-79		
				ℓ=988	2	2,32кг
А4		4	Б1В462.006	Накладка		
				Полоса 5×60 ГОСТ 103-76 Вст3 ГОСТ 535-79		
				ℓ=788	2	1,85кг
А4		5	Б1В460.003	Стяжка	8	
				Материалы		
				Металл наплавленный		1,5кг

Б1В462.020

Секция

Лит. | Масса | Масштаб

Лист | Листов 1

Госстрой СССР Харьковский Сантехпроект

Изм. Лист | N докум. | Подп. | Дата

Разраб. Узбекова | Пров. Севрюков | Нач.отд. Коверченко | Н.контр. Севрюков | Утв.

Инв.№ подл. | Подп. и дата | Взам.инв.№ | Инв.№ дубл. | Подп. и дата

Формат А4

Формат	Зона	Поз.	Обозначение	Наименование	Кол.	Примечание
				Документация		
А3			Б1В462 030СБ	Сборочный чертеж		
				Детали		
А4		1	Б1В462.007	Боковина	2	
А4		2	Б1В462.008	Стенка	1	
		3	Б1В462.008-01	Стенка	1	
А4		4	Б1В462.005	Накладка		
				Полоса 5×60 ГОСТ 103-76 Вст3 ГОСТ 535-79		
				ℓ=988	2	2,32кг
А4		5	Б1В462.006	Накладка		
				Полоса 5×60 ГОСТ 103-76 Вст3 ГОСТ 535-79		
				ℓ=788	2	1,85кг
А4		6	Б1В462.003	Стяжка	16	
				Материалы		
				Металл наплавленный		1,7кг

Б1В462.030

Отвод

Лит. | Масса | Масштаб

Лист | Листов 1

Госстрой СССР Харьковский Сантехпроект

Изм. Лист | N докум. | Подп. | Дата

Разраб. Узбекова | Пров. Севрюков | Нач.отд. Коверченко | Н.контр. Севрюков | Утв.

Инв.№ подл. | Подп. и дата | Взам.инв.№ | Инв.№ дубл. | Подп. и дата

518462.020СБ

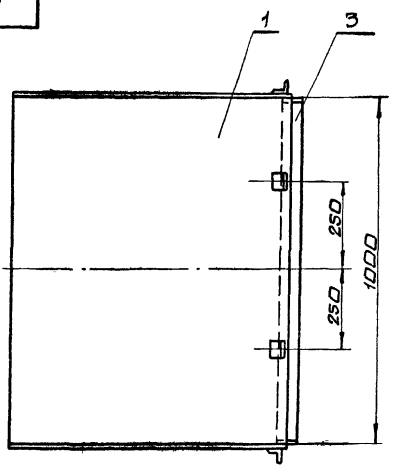

А-А
М1:2

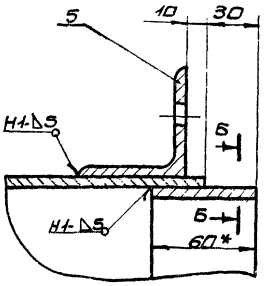

Б-Б
М1:1

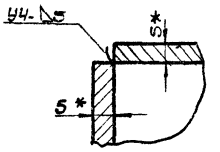

В-В
М1:2

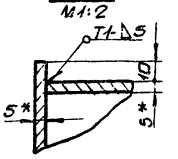

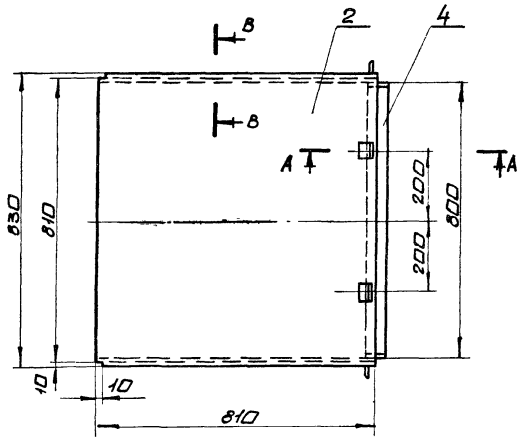

1. Предельные отклонения размеров $\pm \frac{IT16}{2}$
2. Сварку производить электродами Э-42 ГОСТ 9467-75. Сварные швы по ГОСТ 5264-80.
3. Кромки реза деталей Б4- Rz320
4. *Размеры для справки.

Изм.	Лист	N докум.	Подп.	Дата	518462.020СБ			
Разраб.		Узбекова			Секция сборочный чертеж	Лит.	Масса	Масшт.
Пров.		Гончаренко				У	130,0	1:10
Т.контр.		Севрюков				Лист	Листов 1	
Нач.отд.		Коверченко				Госстрой СССР Харьковский сантехпроект		
Н.контр.		Севрюков						
Утв.								

формат А3

518462.030СБ

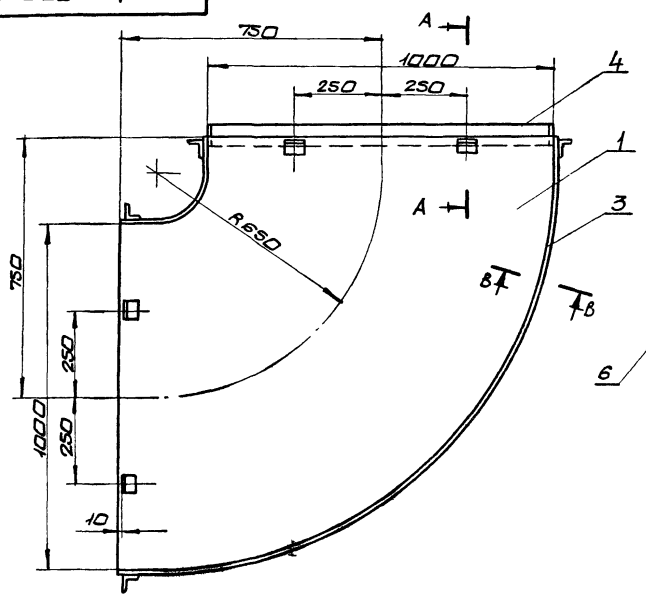

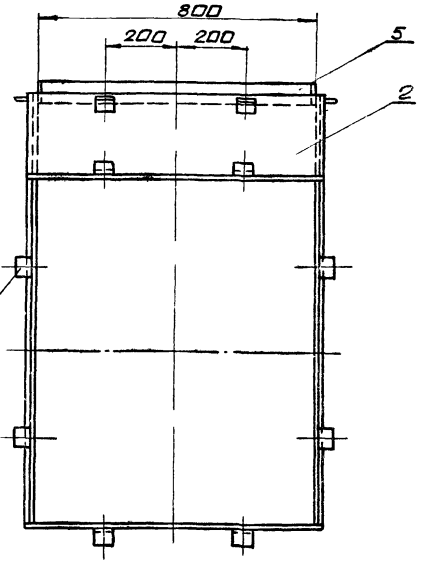

В-В
М1:2

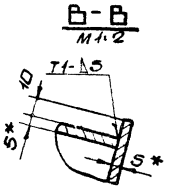

А-А
М1:2

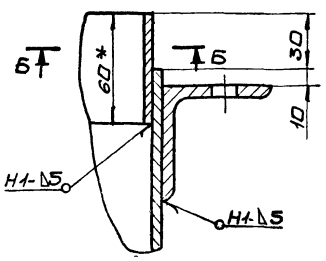

Б-Б
М1:1

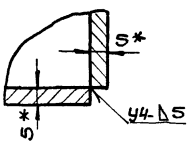

1. Предельные отклонения размеров $\pm \frac{IT16}{2}$
2. Сварку производить электродами Э-42 ГОСТ 9467-75. Сварные швы по ГОСТ 5264-80.
3. Кромки реза деталей Б4- Rz320
4. *Размеры для справки.

Изм.	Лист	N докум.	Подп.	Дата	518462.030СБ			
Разраб.		Узбекова			Отвод сборочный чертеж.	Лит.	Масса	Масшт.
Пров.		Гончаренко				У	189,0	1:10
Т.контр.		Севрюков				Лист	Листов 1	
Нач.отд.		Коверченко				Госстрой СССР Харьковский сантехпроект		
Н.контр.		Севрюков						
Утв.								

 формат А3

Форм.	Зона	Поз.	Обозначение	Наименование	Кол.	Примеч.
				Документация		
А4			5.1.8462.040 СБ	Сборочный чертеж		
				Детали		
Б4		1	5.1.8462.009	Боковина		
				Лист 5 ГОСТ 19903-74		
				Ст3 ГОСТ 14637-79		
				660 х 1000	2	25,9 кг
Б4		2	5.1.8462.011	Стенка		
				Лист 5 ГОСТ 19903-74		
				Ст3 ГОСТ 14637-79		
				660 х 830	2	21,5 кг
Б4		3	5.1.8460.003	Стяжка	8	
				Материалы		
				Металл наплавленный		0,8 кг

Изм.	Лист	N докум.	Подп.	Дата	5.1.8462.040		
Разраб.		Извекова			Секция	Лит.	Лист 1	Листов 1
Пров.		Севрюков				У		
Нач.отд.		Коверченко				Госстрой СССР Харьковский сантехпроект		
Н.контр.		Севрюков						
Утв.								

Формат А4

5.1.8462.040СБ

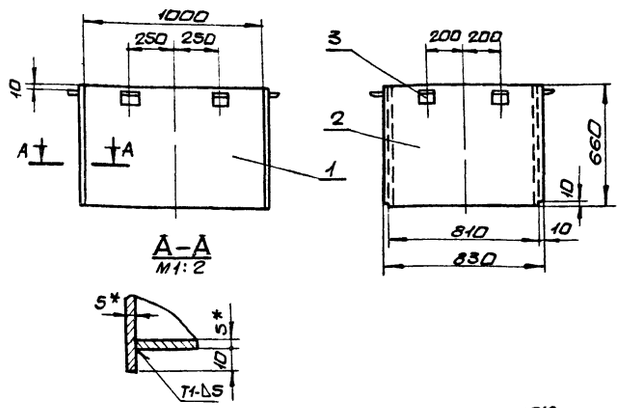

1. Предельные отклонения размеров $\pm \frac{IT16}{2}$
2. Сварку производить электродами Э-42 ГОСТ 9467-75. Сварные швы по ГОСТ 5264-80.
3. Кромки реза деталей Б4 - Rz320
4.* Размеры для справки

Инв.№подл. | Подп. и дата | Взам. инв.№ | Инв.№дубл. | Подп. и дата

Изм.	Лист	N докум.	Подп.	Дата	5.1.8462.040СБ			
Разраб.		Извекова			Секция сборочный чертеж	Лит.	Масса	Масшт.
Пров.		Гончаренко				У	97,5	1:20
Т.контр.		Севрюков				Лист	Листов 1	
Нач.отд.		Коверченко				Госстрой СССР Харьковский Сантехпроект		
Н.контр.		Севрюков						
Утв.								

Формат А4

5.1.8462.050СБ

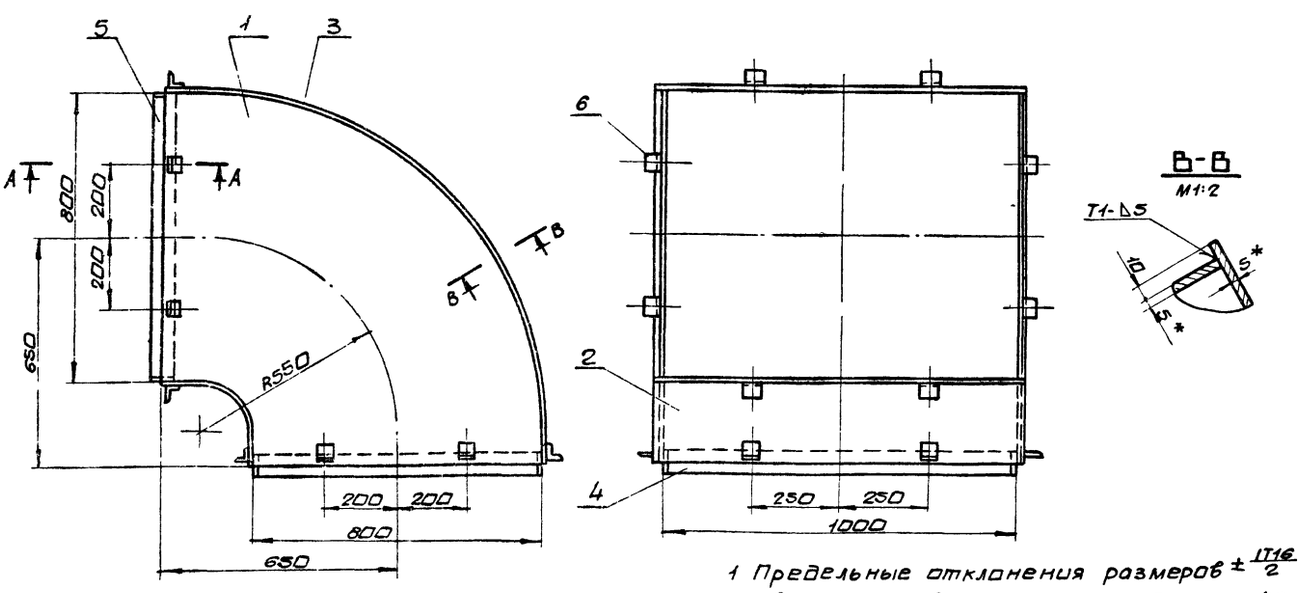

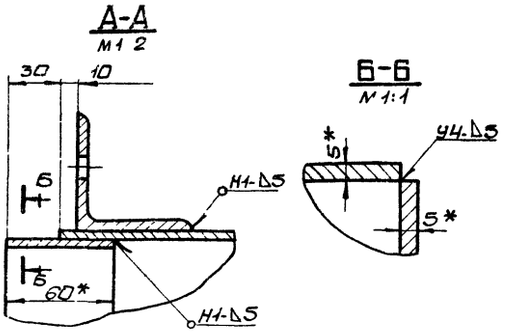

1 Предельные отклонения размеров $\pm \frac{IT16}{2}$
2 Сварку производить электродами Э-42 ГОСТ 9467-75 Сварные швы по ГОСТ 5264-80.
3. Кромки реза деталей Б4 - Rz320
4 * Размеры для справки

Изм.	Лист	N докум.	Подп.	Дата	5.1.8462.050СБ			
Разраб.		Извекова			Отвод сборочный чертеж	Лит.	Масса	Масшт.
Пров.		Гончаренко				У	174,0	1:10
Т.контр.		Севрюков				Лист	Листов 1	
Нач.отд.		Коверченко				Госстрой СССР Харьковский Сантехпроект		
Н.контр.		Севрюков						
Утв.								

Формат А3

Форм.	Зона	Поз.	Обозначение	Наименование	Кол.	Прим.
				Документация		
А3			Б1В462.050СБ	Сборочный чертеж		
				Детали		
А4		1	Б1В462.007-01	Боковина	2	
А4		2	Б1В462.008-02	Стенка	1	
		3	Б1В462.008-03	Стенка	1	
Б4		4	Б1В462.005	Накладка		
				Полоса 5х60 ГОСТ 103-76		
				Ст3 ГОСТ 535-79		
				ℓ=988	4	2,32 кг
Б4		5	Б1В462.006	Накладка		
				Полоса 5х60 ГОСТ 103-76		
				Ст3 ГОСТ 535-79		
				ℓ=788	4	1,85 кг
А4		6	Б1В460.003	Стяжка	16	
				Материалы		
				Металл наплавленный		1,3 кг

Изм.	Лист	N докум.	Подп.	Дата
Разраб.		Извекова		
Пров.		Севрюков		
Нач.отд		Коверченко		
Н.контр.		Севрюков		
Утв.				

Б1В462.050

Отвод

Лит.	Лист	Листов
У		1

Госстрой СССР Харьковский сантехпроект

Формат А4

Форм.	Зона	Поз.	Обозначение	Наименование	Кол.	Прим.
				Документация		
А3			Б1В462.060СБ	Сборочный чертеж		
				Детали		
А4		1	Б1В462.012	Боковина	2	
А4		2	Б1В462.013	Стенка	1	
Б4		3	Б1В462.014	Дно		
				Лист 5 ГОСТ 19903-74		
				Ст3 ГОСТ 14637-79		
				415 х 1000	1	16,3 кг
А4		4	Б1В460.003	Стяжка	8	
Б4		5	Б1В462.116	Ребро		
				Полоса 5х50 ГОСТ 103-76		
				Ст3 ГОСТ 535-79		
				ℓ=1090	1	2,14 кг
Б4		6	Б1В462.117	Ребро		
				Полоса 5х50 ГОСТ 103-76		
				Ст3 ГОСТ 535-79		
				ℓ=850	2	1,7 кг
				Материалы		
				Металл наплавленный		1,8 кг

Инв.№подл. | Подп. и дата | Взам.инв.№ | Инв.№дубл. | Подп. и дата

Изм.	Лист	N докум.	Подп.	Дата
Разраб.		Извекова		
Пров.		Севрюков		
Нач.отд		Коверченко		
Н.контр.		Севрюков		
Утв.				

Б1В462.060

Короб

Лит.	Лист	Листов
У		1

Госстрой СССР Харьковский сантехпроект

Формат А4

Б1В462.060СБ

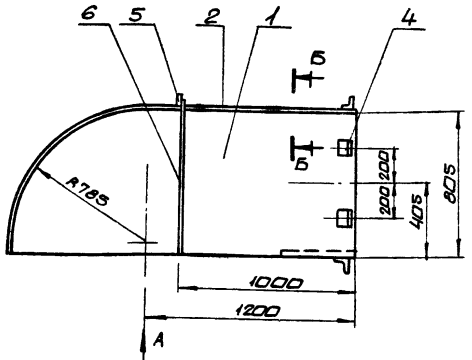

Вид А

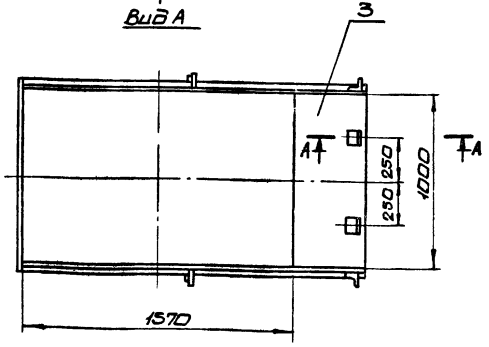

А-А
М1:2

Б-Б
М1:2

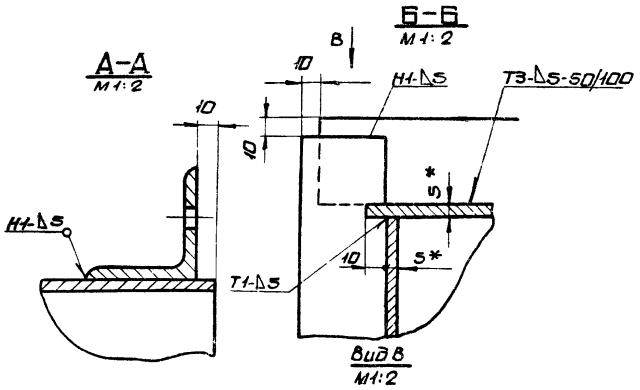

Вид В
М1:2

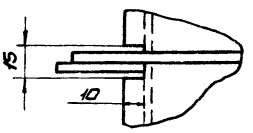

1. Предельные отклонения размеров $\pm \frac{IT18}{2}$
2. Сварку производить электродами Э-42 ГОСТ 9467-75 сварные швы по ГОСТ 5264-80.
3. Кромки реза деталей Б4- $Rz\,320$.
4. * Размеры для справки.

Изм.	Лист	N докум.	Подп.	Дата
Разраб.		Извекова		
Пров.		Гончаренко		
Т.контр.		Севрюков		
Нач.отд		Коверченко		
Н.контр.		Севрюков		
Утв.				

Б1В462.060СБ

Короб
Сборочный чертеж

Лит.	Масса	Масшт.
У	250Д	1:20
Лист	Листов 1	

Госстрой СССР Харьковский сантехпроект

5184.62.012

Rz 320

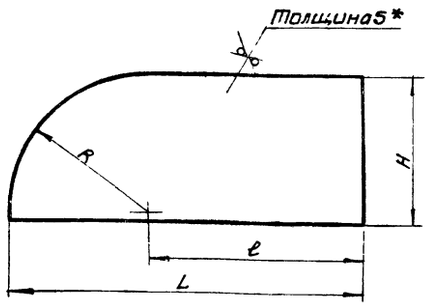

Обозначение	R	L	ℓ	H	Масса, кг
Б1В462.012	785	1985	1200	805	61,5
-01	915	1415	500	1220	66,5
-02	750	1543	793	805	47,4

1. Предельные отклонения размеров $\pm \frac{IT16}{2}$
2.* Размер для справки.

Изм.	Лист	N докум.	Подп.	Дата
Разраб.		Извекова		
Пров.		Гончаренко		
Т.контр.		Севрюков		
Нач.отд.		Коверченко		
Н.контр.		Севрюков		
Утв.				

Б1В462.012

Боковина

Лит.	Масса	Масшт.
И	—	—

Лист | Листов 1

Лист 5 ГОСТ 19903-74 / Вст3 ГОСТ 14637-79

Госстрой СССР Харьковский Сантехпроект

Формат А4

5184.62.013

Rz 320

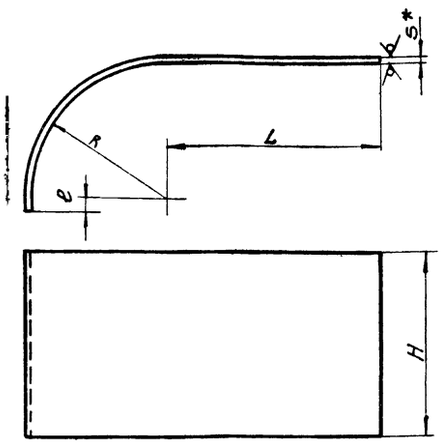

Обозначение	R	L	ℓ	H	Длина развернутой детали	Масса, кг
Б1В462.013	785	1200	20	1030	2456	99,3
-01	900	500	305	600	2222	52,3
-02	750	793	55	1370	2030	109,2

1. Предельные отклонения размеров $\pm \frac{IT16}{2}$
2.* Размер для справки

Изм.	Лист	N докум.	Подп.	Дата
Разраб.		Извекова		
Пров.		Гончаренко		
Т.контр.		Севрюков		
Нач.отд.		Коверченко		
Н.контр.		Севрюков		
Утв.				

Б1В462.013

Стенка

Лит.	Масса	Масшт.
И	—	—

Лист | Листов 1

Лист 5 ГОСТ 19903-74 / Вст3 ГОСТ 14637-79

Госстрой СССР Харьковский Сантехпроект

Формат А4

Инв. № подл. | Подп. и дата | Взам. инв. № | Инв. № дубл. | Подп. и дата

Форм.	Зона	Поз.	Обозначение	Наименование	Кол.	Прим.
				Документация		
А3			Б1В462.070СБ	Сборочный чертеж		
				Детали		
А4		1	Б1В462.015	Стенка	2	
А4		2	Б1В462.016	Боковина	2	
Б4		3	Б1В462.017	Накладка		
				Полоса 5х60 ГОСТ 103-76		
				Вст3 ГОСТ 535-79		
				ℓ=588	2	1,38 кг
Б4		4	Б1В462.005	Накладка		
				Полоса 5х60 ГОСТ 103-76		
				Вст3 ГОСТ 535-79		
				ℓ=988	2	2,32 кг
А4		5	Б1В460.003	Стяжка		
Б4		6	Б1В462.018	Ребро		
				Полоса 5х50 ГОСТ 103-76		
				Вст3 ГОСТ 535-79		
				ℓ=690	2	1,35 кг
Б4		7	Б1В462.019	Ребро		
				Полоса 5х50 ГОСТ 103-76		
				Вст3 ГОСТ 535-79		
				ℓ=1090	2	2,14 кг
				Материалы		
				Металл наплавленный		1,7 кг

Изм.	Лист	N докум.	Подп.	Дата
Разраб.		Извекова		
Пров.		Севрюков		
Нач.отд.		Коверченко		
Н.контр.		Севрюков		
Утв.				

Б1В462.070

Переход

Лит.	Лист	Листов
И		1

Госстрой СССР Харьковский Сантехпроект

Формат А4

Форм.	Зона	Поз.	Обозначение	Наименование	Кол.	Примеч.
				Документация		
А3			Б1В462.080СБ	Сборочный чертеж		
				Детали		
А4		1	Б1В462.007-02	Боковина	2	
А4		2	Б1В462.008-02	Стенка	1	
		3	Б1В462.008-04	Стенка	1	
Б4		4	Б1В462.017	Накладка		
				Полоса 5х60 ГОСТ 103-76		
				Вст3 ГОСТ 535-79		
				ℓ=588	2	1,38 кг
Б4		5	Б1В462.005	Накладка		
				Полоса 5х60 ГОСТ 103-76		
				Вст3 ГОСТ 535-79		
				ℓ=988	2	2,32 кг
А4		6	Б1В460.003	Стяжка	16	
				Материалы		
				Металл наплавленный		1,5 кг

Изм.	Лист	N докум.	Подп.	Дата
Разраб.		Извекова		
Пров.		Севрюков		
Нач.отд.		Коверченко		
Н.контр.		Севрюков		
Утв.				

Б1В462.080

Отвод

Лит.	Лист	Листов
И		1

Госстрой СССР Харьковский Сантехпроект

Формат А4

Б1В462.015

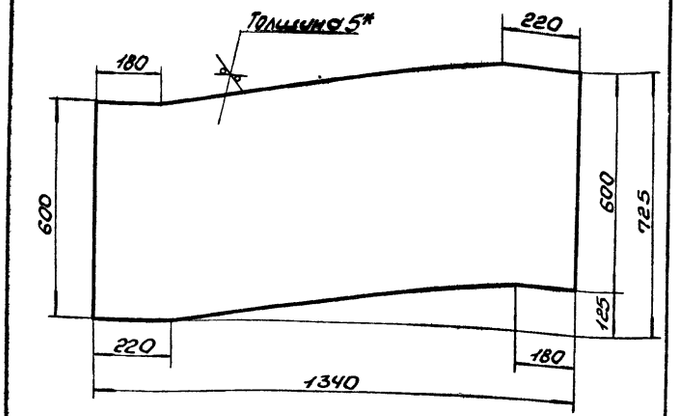

1. Предельные отклонения размеров $\pm \frac{IT16}{2}$.
2. * Размер для справки.

Изм.	Лист	N докум.	Подп.	Дата	Б1В462.015			
Разраб.	Извекова				Стенка	Лит.	Масса	Масшт.
Провер.	Гончаренко					У	31,5	1:10
Т.контр.	Севрюков					Лист	Листов 1	
Нач.отд.	Коверченко				Лист 5 ГОСТ 19903-74 / ВСТ3 ГОСТ 14637-79	Госстрой СССР, Харьковский Сантехпроект		
Н.контр.	Севрюков							
Утв.								

Формат А4

Б1В462.016

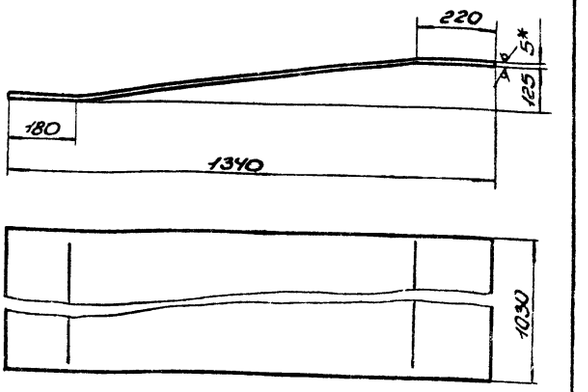

1. Длина развернутой детали – 1348.
2. Предельные отклонения размеров $\pm \frac{IT16}{2}$.
3. * Размер для справки.

Инв.№ подл. | Подп. и дата | Взам. инв.№ | Инв.№ дубл. | Подп. и дата

Изм.	Лист	N докум.	Подп.	Дата	Б1В462.016			
Разраб.	Извекова				Боковина	Лит.	Масса	Масшт.
Провер.	Гончаренко					У	54,5	1:10
Т.контр.	Севрюков					Лист	Листов 1	
Нач.отд.	Коверченко				Лист 5 ГОСТ 19903-74 / ВСТ3 ГОСТ 14637-79	Госстрой СССР, Харьковский Сантехпроект		
Н.контр.	Севрюков							
Утв.								

Формат А4

Б1В462.070СБ

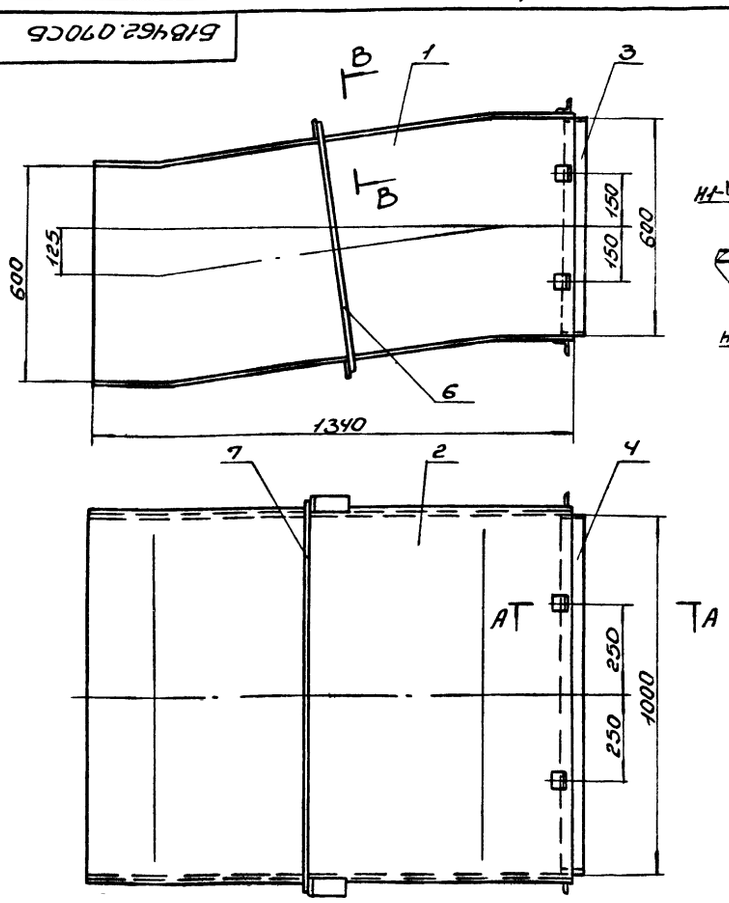

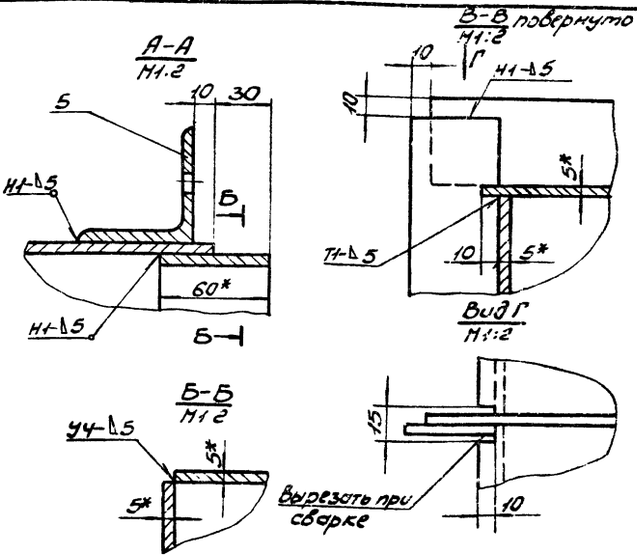

1. Предельные отклонения размеров $\pm \frac{IT16}{2}$.
2. Сварку производить электродами Э-42 ГОСТ 9467-75. Сварные швы по ГОСТ 5264-80.
3. Кромки реза деталей Б4 – Rz 320.
4. * Размеры для справки.

Изм.	Лист	N докум.	Подп.	Дата	Б1В462.070СБ			
Разраб.	Извекова				Переход	Лит.	Масса	Масшт.
Провер.	Гончаренко				Сборочный чертеж	У	190,0	1:10
Т.контр.	Севрюков					Лист	Листов 1	
Нач.отд.	Коверченко					Госстрой СССР, Харьковский Сантехпроект		
Н.контр.	Севрюков							
Утв.								

Формат А3

Альбом 12

1В462.080СБ

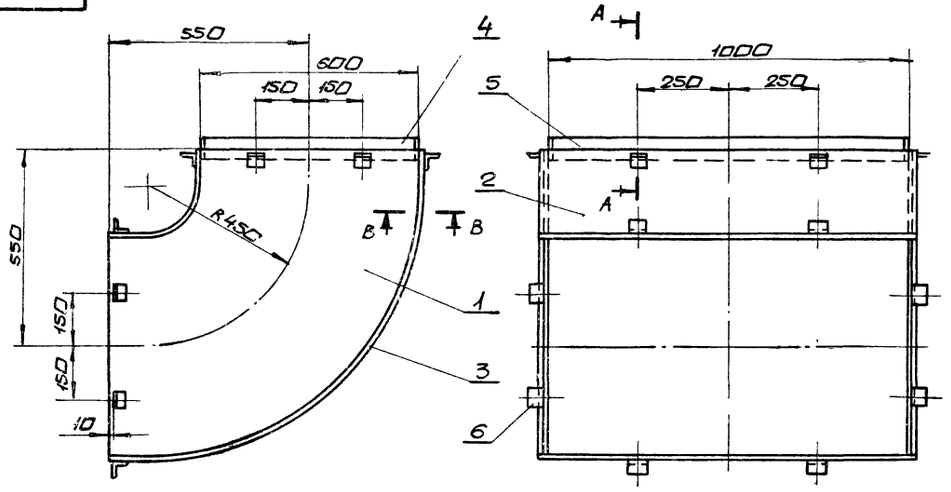

В-В
М1:2

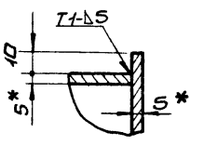

А-А
М1:2

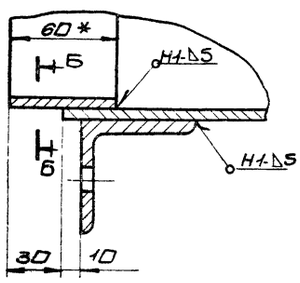

Б-Б
М1:2

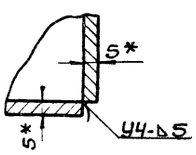

1. Предельные отклонения размеров ± IT16/2
2. Сварку производить электродами Э-42 ГОСТ 9467-75. Сварные швы по ГОСТ 5264-80
3. Кромки реза деталей Б4- Rz320
4. * Размеры для справки.

Изм.	Лист	N докум.	Подп.	Дата	1В462.080СБ			
Разраб.		Извекова			Отвод. Сборочный чертеж	Лит.	Масса	Масшт.
Пров.		Гончаренко				У	128,0	1:10
Т.контр.		Севрюков				Лист	Листов 1	
Нач.отд		Коверченко				Госстрой СССР Харьковский Сантехпроект		
Н.контр.		Севрюков						
Утв.								

Формат А3

1В462.090СБ

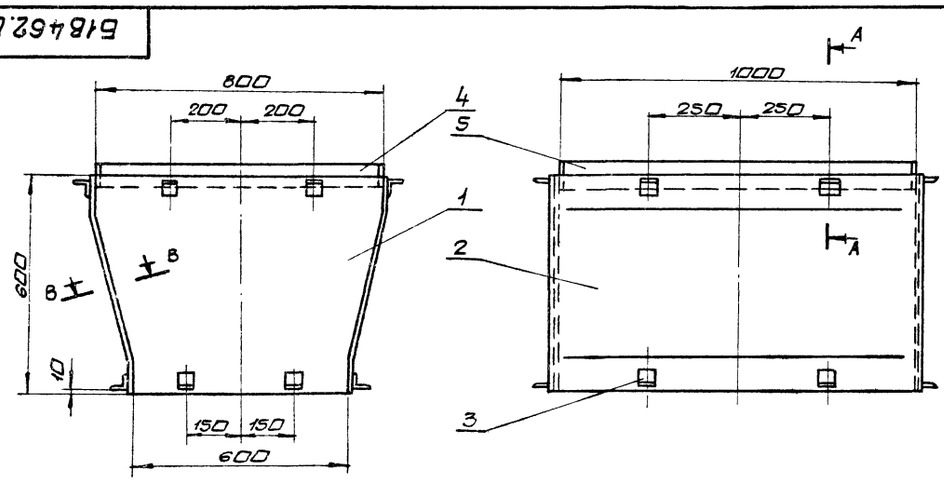

В-В
М1:2

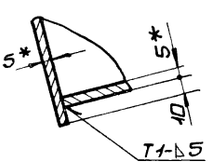

А-А
М1:2

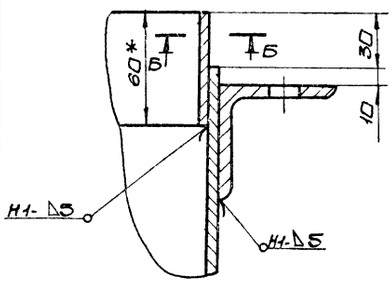

Б-Б
М1:2

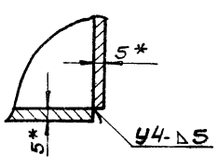

1. Предельные отклонения размеров ± IT16/2
2. Сварку производить электродами Э-42 ГОСТ 9467-75. Сварные швы по ГОСТ 5264-80.
3. Кромки реза деталей Б4- Rz320
4. * Размеры для справки

Изм.	Лист	N докум.	Подп.	Дата	1В462.090СБ			
Разраб.		Извекова			Переход Сборочный чертеж	Лит.	Масса	Масшт.
Пров.		Гончаренко				У	95,5	1:10
Т.контр.		Севрюков				Лист	Листов 1	
Нач.отд		Коверченко				Госстрой СССР Харьковский Сантехпроект		
Н.контр.		Севрюков						
Утв.								

Формат А3

618462.021

Rz320

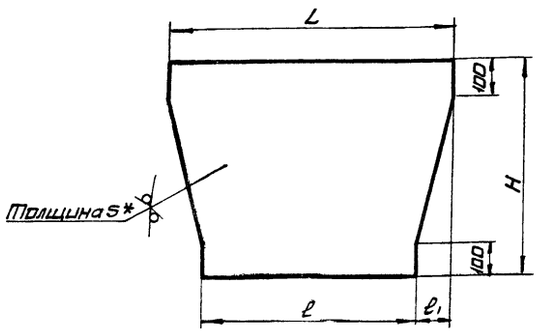

Обозначение	L	ℓ	H	ℓ1	Масса, кг
Б1В462.021	800	600	600	100	16,5
-01	1000			200	18,8
-02	600	550	240	25	2,6
-03	1750	1230	395	260	23,1

1. Предельные отклонения размеров $\pm \frac{IT16}{2}$
2.* Размер для справки

Изм.	Лист	N докум.	Подп.	Дата	Б1В462.021			
Разраб.		Узбекова			Боковина	Лит.	Масса	Масшт.
Пров.		Гончаренко				У	—	—
Т.контр.		Севрюков				Лист	Листов 1	
Нач.отд.		Коверченко			Лист 5 ГОСТ 19903-74 / Вст3 ГОСТ 14637-79	Госстрой СССР Харьковский сантехпроект		
Н.контр.		Севрюков						
Утв.								

Формат А4

618462.022

Rz320

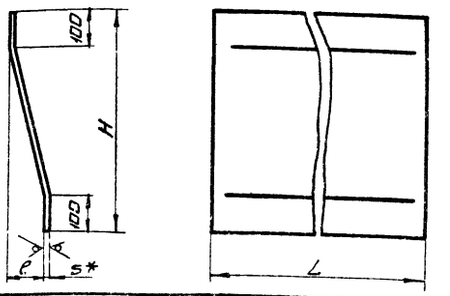

Обозначение	L	ℓ	H	Длина развернутой детали	Масса, кг
Б1В462.022	1030	100	600	612	24,7
-01	830	200		647	21,0
-02	550	260	395	525	11,3
-03	1200	80	745	758	37,0
-04	490	17,5	490	490	9,4
-05	800	17,5	385	454	14,2

1. Предельные отклонения размеров $\pm \frac{IT16}{2}$
2.* Размер для справки.

Инв.№подл. | Подп. и дата | Взам.инв.№ | Инв.№дубл. | Подп. и дата

Изм.	Лист	N докум.	Подп.	Дата	Б1В462.022			
Разраб.		Узбекова			Стенка	Лит.	Масса	Масшт.
Пров.		Гончаренко				У	—	—
Т.контр.		Севрюков				Лист	Листов 1	
Нач.отд.		Коверченко			Лист 5 ГОСТ 19903-74 / Вст3 ГОСТ 14637-79	Госстрой СССР Харьковский сантехпроект		
Н.контр.		Севрюков						
Утв.								

Формат А4

Форм.	Зона	Поз.	Обозначение	Наименование	Кол.	Прим.
				Документация		
А3			Б1В462.090СБ	Сборочный чертеж		
				Детали		
А4		1	Б1В462.021	Боковина	2	
А4		2	Б1В462.022	Стенка	2	
А4		3	Б1В460.003	Стяжка	16	
Б4		4	Б1В462.006	Накладка		
				Полоса 5х60 ГОСТ 103-76 / Вст3 ГОСТ 535-79		
				ℓ=788	2	1,85кг
Б4		5	Б1В462.005	Накладка		
				Полоса 5х60 ГОСТ 103-76 / Вст3 ГОСТ 535-79		
				ℓ=988	2	2,32кг
				Материалы		
				Металл наплавленный		0,9кг

Изм.	Лист	N докум.	Подп.	Дата	Б1В462.090			
Разраб.		Узбекова			Переход	Лит.	Лист	Листов 1
Пров.		Севрюков				У		
Нач.отд.		Коверченко				Госстрой СССР Харьковский сантехпроект		
Н.контр.		Севрюков						
Утв.								

Формат А4

Форм.	Зона	Поз.	Обозначение	Наименование	Кол.	Примеч.
				Документация		
А4			Б1В462.100СБ	Сборочный чертеж		
				Детали		
Б4		1	Б1В462.023	Стенка		
				Лист 5 ГОСТ 19903-74 / Вст3 ГОСТ 14637-79		
				800х1485	2	46,6кг
Б4		2	Б1В462.024	Боковина		
				Лист 5 ГОСТ 19903-74 / Вст3 ГОСТ 14637-79		
				1030х1485	2	60,0кг
Б4		3	Б1В462.025	Ребро		
				Полоса 5х50 ГОСТ 103-76 / Вст3 ГОСТ 535-79		
				ℓ=890	2	1,75кг
Б4		4	Б1В462.019	Ребро		
				Полоса 5х50 ГОСТ 103-76 / Вст3 ГОСТ 535-79		
				ℓ=1090	2	2,14кг
Б4		5	Б1В460.003	Стяжка	8	
				Материалы		
				Металл наплавленный		2,1кг

Инв.№подл. | Подп. и дата | Взам.инв.№ | Инв.№дубл. | Подп. и дата

Изм.	Лист	N докум.	Подп.	Дата	Б1В462.100			
Разраб.		Узбекова			Секция	Лит.	Лист	Листов 1
Пров.		Севрюков				У		
Нач.отд.		Коверченко				Госстрой СССР Харьковский сантехпроект		
Н.контр.		Севрюков						
Утв.								

Форм.	Зона	Поз.	Обозначение	Наименование	Кол.	Примеч.
				Документация		
А3			Б1В462.110СБ	Сборочный чертеж		
				Детали		
А4		1	Б1В462.007	Боковина	2	
А4		2	Б1В462.008	Стенка	1	
		3	Б1В462.008-01	Стенка	1	
Б4		4	Б1В462.005	Накладка		
				Полоса 5×60 ГОСТ 103-76		
				ВСт3 ГОСТ 535-79		
				l = 988	4	2,32кг
Б4		5	Б1В462.006	Накладка		
				Полоса 5×60 ГОСТ 103-76		
				ВСт3 ГОСТ 535-79		
				l = 788	4	1,85кг
А4		6	Б1В460.003	Стяжка	16	
				Материалы		
				Металл наплавленный		1,9кг

Б1В462.110

Изм.	Лист	N докум.	Подп.	Дата
Разраб.		Извекова		
Провер.		Севрюков		
Нач. отд.		Коверченко		
Н. контр.		Севрюков		
Утв.				

Отвод

Лит.	Лист	Листов
И		1

Госстрой СССР, Харьковский Сантехпроект

Формат А4

Б1В462.100СБ

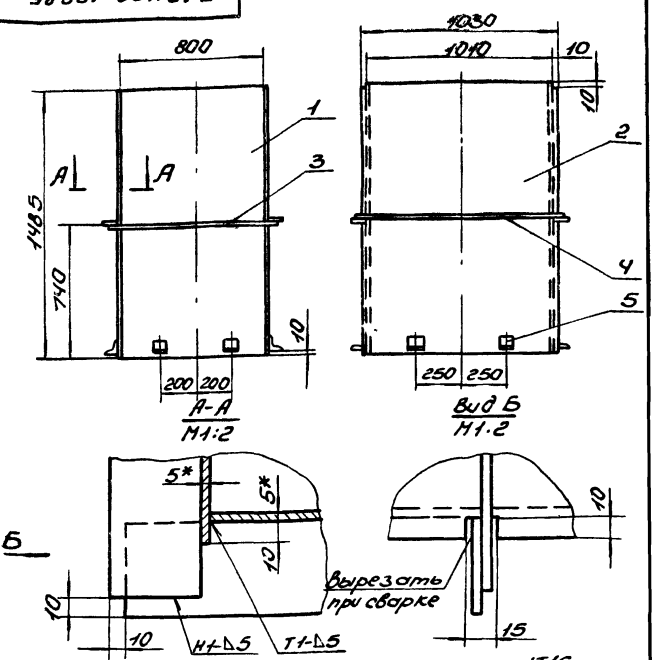

1. Предельные отклонения размеров $\pm \frac{IT16}{2}$.
2. Сварку производить электродами Э-42 ГОСТ 9467-75. Сварные швы по ГОСТ 5264-80.
3. Кромки реза деталей Б4-R_z320.
4.* Размеры для справки.

Б1В462.100СБ

Изм.	Лист	N докум.	Подп.	Дата
Разраб.		Извекова		
Провер.		Гончаренко		
Т. контр.		Севрюков		
Нач. отд.		Коверченко		
Н. контр.		Севрюков		
Утв.				

Секция
Сборочный чертеж

Лит.	Масса	Масшт.
И	225,0	1:20

Лист | Листов 1

Госстрой СССР, Харьковский Сантехпроект

Формат А4

Инв. N подл. | Подп. и дата | Взам. инв. N | Инв. N дубл. | Подп. и дата

Б1В462.110СБ

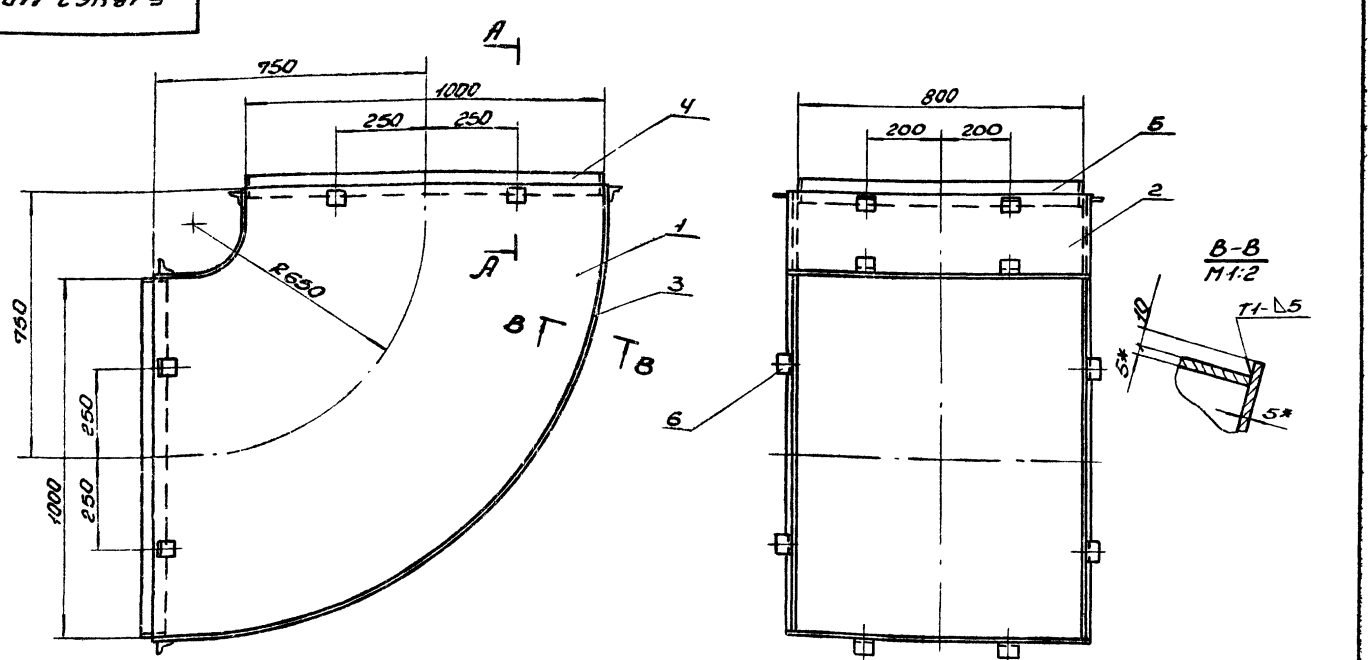

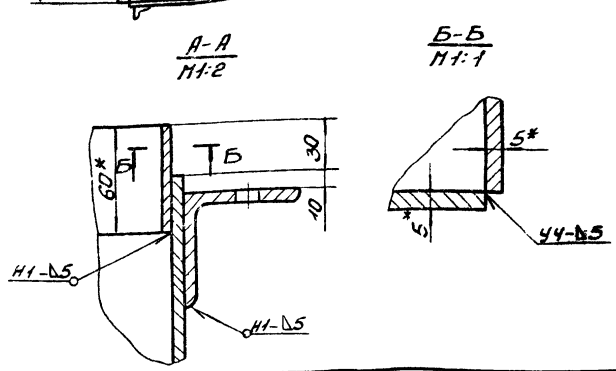

1. Предельные отклонения размеров $\pm \frac{IT16}{2}$.
2. Сварку производить электродами Э-42 ГОСТ 9467-75. Сварные швы по ГОСТ 5264-80.
3. Кромки реза деталей Б4-R_z320.
4.* Размеры для справки

Б1В462.110СБ

Изм.	Лист	N докум.	Подп.	Дата
Разраб.		Извекова		
Провер.		Гончаренко		
Т. контр.		Севрюков		
Нач. отд.		Коверченко		
Н. контр.		Севрюков		
Утв.				

Отвод
Сборочный чертеж

Лит.	Масса	Масшт.
И	197,5	1:10

Лист | Листов 1

Госстрой СССР, Харьковский Сантехпроект

Форм.	Зона	Поз.	Обозначение	Наименование	Кол.	Примеч.
				Документация		
А4			Б1В462.120СБ	сборочный чертеж		
				Детали		
Б4		1	Б1В462 026	Стенка		
				Лист5 ГОСТ19903-74		
				Ст3ГОСТ14637-79		
				635х830	2	20,7кг
Б4		2	Б1В462 027	Боковина		
				Лист5 ГОСТ19903-74		
				Ст3ГОСТ14637-79		
				635х1000	2	24,9кг
А4		3	Б1В460 003	Стяжка	8	
				Материалы		
				Металл наплавленный		0,9кг

Изм.	Лист	N докум.	Подп.	Дата	Б1В462.120			
Разраб.		Извекова			Секция	Лит.	Лист	Листов
Пров.		Севрюков				И		1
Нач.отд		Коверченко				Госстрой СССР Харьковский сантехпроект		
Н.контр.		Севрюков						
Утв.								

Формат А4

Инв.№подл. | Подп. и дата | Взам.инв.№ | Инв.№дубл. | Подп. и дата

Б1В462.120СБ

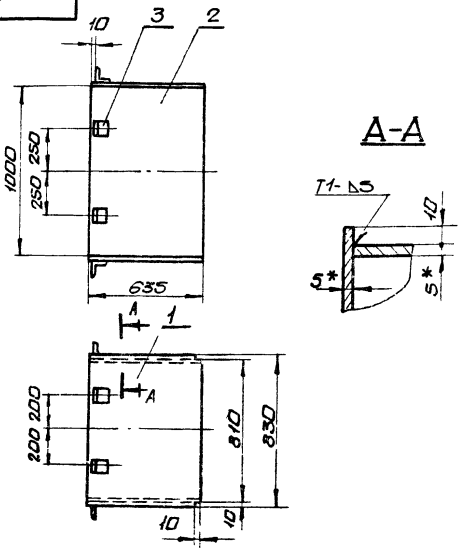

1. Предельные отклонения размеров $\pm \frac{IT16}{2}$
2. Сварку производить электродами Э-42 ГОСТ 9467-75. Сварные швы по ГОСТ 5264-80.
3. Кромки реза деталей Б4- $R_z 320$.
4.* Размеры для справки.

Изм.	Лист	N докум.	Подп.	Дата	Б1В462.120СБ			
Разраб.		Извекова			Секция. Сборочный чертеж	Лит.	Масса	Масшт.
Пров.		Гончаренко				И	94,0	1:20
Т.контр.		Севрюков				Лист	Листов 1	
Нач.отд		Коверченко				Госстрой СССР Харьковский сантехпроект		
Н.контр.		Севрюков						
Утв.								

Формат А4

Б1В462.140СБ

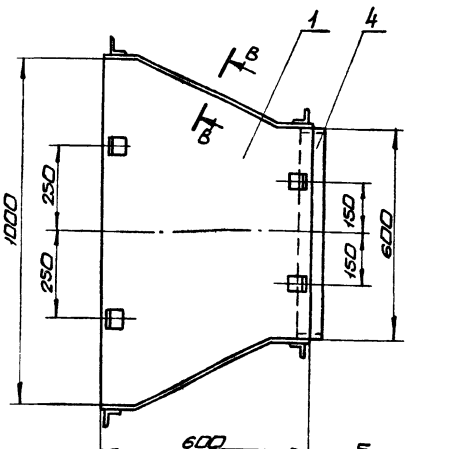

А-А
М1:2

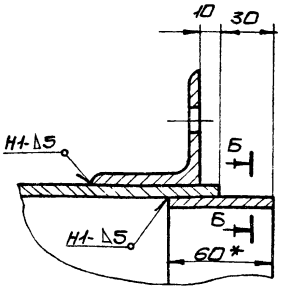

Б-Б
М1:1

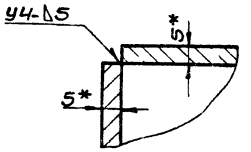

В-В
М1:2

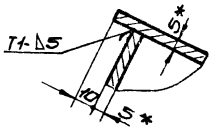

1. Предельные отклонения размеров $\pm \frac{IT16}{2}$
2. Сварку производить электродами Э-42 ГОСТ 9467-75. Сварные швы по ГОСТ 5264-80.
3. Кромки реза деталей Б4- $R_z 320$.
4.* Размеры для справки.

Изм.	Лист	N докум.	Подп.	Дата	Б1В462.140СБ			
Разраб.		Извекова			Переход. Сборочный чертеж	Лит.	Масса	Масшт.
Пров.		Гончаренко				И	91,0	1:10
Т.контр.		Севрюков				Лист	Листов 1	
Нач.отд		Коверченко				Госстрой СССР Харьковский сантехпроект		
Н.контр.		Севрюков						
Утв.								

Формат А3

Альбом 12

Б1В462.130СБ

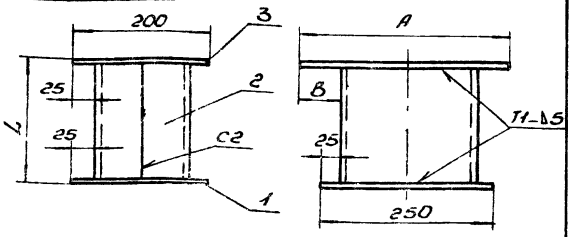

Обозначение	L	A	B	Масса, кг
Б1В462.130	195	600	200	20,1
-01	395	300	50	34,5

1. Предельные отклонения размеров $\pm \frac{IT16}{2}$.
2. Кромки реза деталей Б4- R=320.
3. Сварку производить электродами Э42 ГОСТ 9467-75. Сварные швы по ГОСТ 5264-80.

Изм.	Лист	N Докум.	Подп.	Дата
Разраб.		Извекова		
Провер.		Гончаренко		
Т.контр.		Севрюков		
Нач.отд.		Коверченко		
Н.контр.		Севрюков		
Утв.				

Б1В462.130СБ

Опора
Сборочный чертеж

Лит.	Масса	Масшт.
И	–	–

Лист | Листов 1

Госстрой СССР
Харьковский
Сантехпроект

Формат А4

Форм.	Зона	Поз.	Обозначение	Наименование	Кол.	Примечание
				Документация		
А4			Б1В462.130СБ	Сборочный чертеж		
				Детали		
Б4		1	Б1В462.028	Плита		
				Лист 10 ГОСТ 19903-74		
				ВСт3 ГОСТ 14637-79		
				200×250	1	4,0кг
				Переменные данные для исполнений		
				Б1В462.130		
Б4		2	Б1В462.029	Стойка		
				Швеллер 20 ГОСТ 8240-72		
				ВСт3 ГОСТ 535-79		
				ℓ=175	2	3,22кг
Б4		3	Б1В462.031	Плита		
				Лист 10 ГОСТ 19903-74		
				ВСт3 ГОСТ 535-79		
				200×600	1	9,4кг
				Б1В462.130-01		
Б4		2	Б1В462.032	Стойка		
				Швеллер 20 ГОСТ 8240-72		
				ВСт3 ГОСТ 535-79		
				ℓ=375	2	6,9кг
Б4		3	Б1В462.033	Плита		
				Лист 10 ГОСТ 19903-74		
				ВСт3 ГОСТ 535-79		
				200×300	1	4,7кг
				Материалы		
				Металл наплавленный		

Инв. N подл. | Подп. и дата | Взам. инв. N | Инв. N дубл. | Подп. и дата

Изм.	Лист	N Докум.	Подп.	Дата
Разраб.		Извекова		
Пров.		Севрюков		
Нач.отд.		Коверченко		
Н.контр.		Севрюков		
Утв.				

Б1В462.130

Опора

Лит.	Лист	Листов
И		1

Госстрой СССР
Харьковский
Сантехпроект

Формат А4

Форм.	Зона	Поз.	Обозначение	Наименование	Кол.	Примечание
				Документация		
А3			Б1В462.140СБ	Сборочный чертеж		
				Детали		
А4		1	Б1В462.021-01	Боковина	2	
А4		2	Б1В462.022-01	Стенка	2	
А4		3	Б1В460.003	Стяжка	16	
Б4		4	Б1В462.017	Накладка		
				Полоса 5×60 ГОСТ 103-76		
				ВСт3 ГОСТ 535-79		
				ℓ=538	2	1,38кг
Б4		5	Б1В462.006	Накладка		
				Полоса 5×60 ГОСТ 103-76		
				ВСт3 ГОСТ 535-79		
				ℓ=788	2	1,85кг
				Материалы		
				Металл наплавленный		1,0кг

Изм.	Лист	N Докум.	Подп.	Дата
Разраб.		Извекова		
Пров.		Севрюков		
Нач.отд.		Коверченко		
Н.контр.		Севрюков		
Утв.				

Б1В462.140

Переход

Лит.	Лист	Листов
И		1

Госстрой СССР
Харьковский
Сантехпроект

Формат А4

Форм.	Зона	Поз.	Обозначение	Наименование	Кол.	Примечание
				Документация		
А3			Б1В462.150СБ	Сборочный чертеж		
				Детали		
А4		1	Б1В462.034	Боковина	2	
А4		2	Б1В462.008-05	Стенка	1	
		3	Б1В462.008-06	Стенка	1	
А4		4	Б1В460.003	Стяжка	8	
				Материалы		
				Металл наплавленный		1,5кг

Инв. N подл. | Подп. и дата | Взам. инв. N | Инв. N дубл. | Подп. и дата

Изм.	Лист	N Докум.	Подп.	Дата
Разраб.		Извекова		
Провер.		Севрюков		
Нач.отд.		Коверченко		
Н.контр.		Севрюков		
Утв.				

Б1В462.150

Отвод

Лит.	Лист	Листов
И		1

Госстрой СССР
Харьковский
Сантехпроект

23935-22 19 Формат А4

Форм	Зона	Поз.	Обозначение	Наименование	Кол.	Прим.
				Документация		
А3			Б18462.160СБ	сборочный чертеж		
				сборочные единицы		
А4		1	Б18462.170	Фланец	1	
				Детали		
А4		2	Б18462.021-02	Боковина	2	
А4		3	Б18462.035	стенка	2	
				Материалы		
				Металл наплавленный		0,5кг

Изм.	Лист	N докум.	Подп.	Дата
Разраб.		Извекова		
Пров.		Севрюков		
Нач.отд		Коверченко		
Н.контр		Севрюков		
Утв.				

Б18462.160

Перехода

Лит.	Лист	Листов
У		1

Госстрой СССР Харьковский сантехпроект

Формат А4

Б18462.034

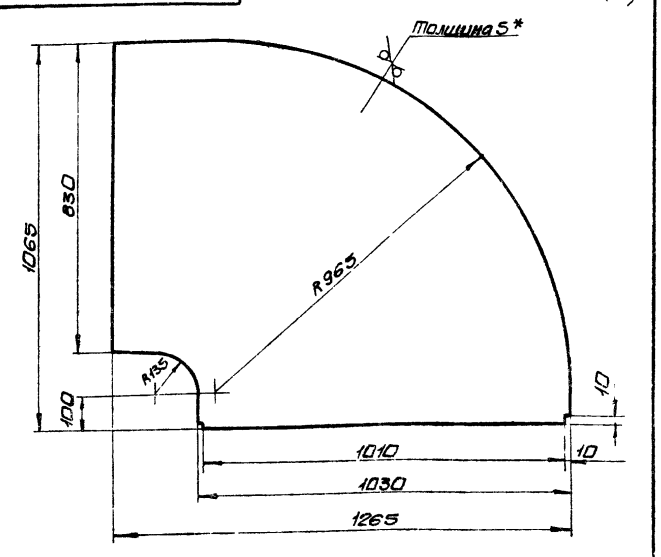

1. Предельные отклонения размеров $\pm \frac{IT16}{2}$
2. * Размер для справки.

Инв.№подл. | Подп. и дата | Взам.инв.№ | Инв.№дубл. | Подп. и дата

Изм.	Лист	N докум.	Подп.	Дата
Разраб.		Извекова		
Пров.		Гончаренко		
Т.контр.		Севрюков		
Нач.отд		Коверченко		
Н.контр.		Севрюков		
Утв.				

Боковина

Лит.	Масса	Масшт.
У	49,5	1:10

Лист	Листов 1

Лист 5 ГОСТ 19903-74 Вст3гост14637-79

Госстрой СССР Харьковский сантехпроект

Формат А4

Б18462.150СБ

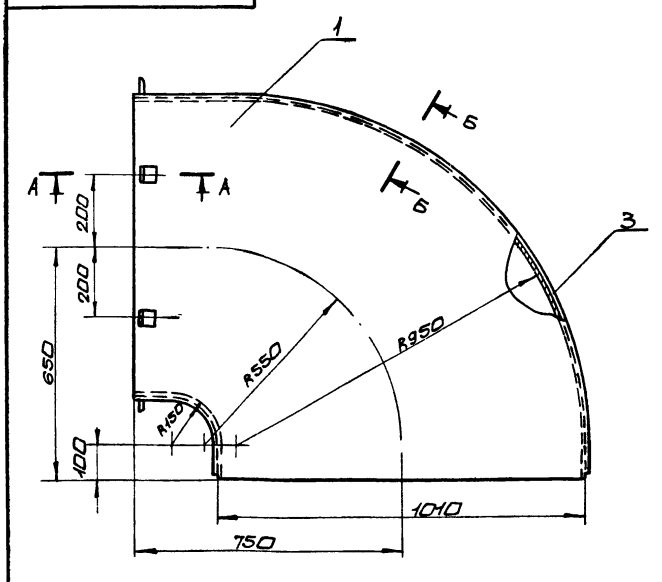

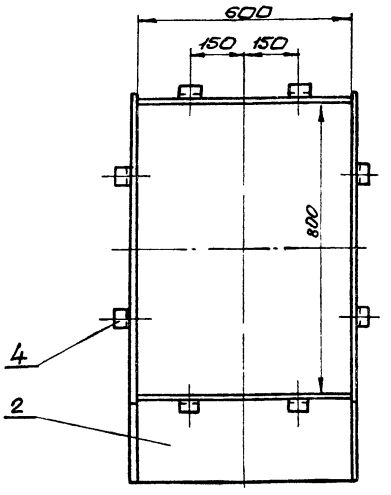

А-А
М1:2

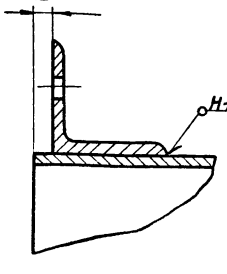

Б-Б
М1:2

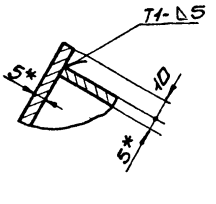

1. Предельные отклонения размеров $\pm \frac{IT16}{2}$
2. Сварку производить электродами Э-42 ГОСТ 9467-75. сварные швы по ГОСТ 5264-80
3. * Размеры для справки.

Изм.	Лист	N докум.	Подп.	Дата
Разраб.		Извекова		
Пров.		Гончаренко		
Т.контр.		Севрюков		
Нач.отд		Коверченко		
Н.контр.		Севрюков		
Утв.				

Б18462.150СБ

Отвод сборочный чертеж

Лит.	Масса	Масшт.
У	157,0	1:10

Лист	Листов 1

Госстрой СССР Харьковский сантехпроект

Формат А3

Форм.	Зона	Поз.	Обозначение	Наименование	Кол	Примеч.
				Документация		
А4			Б18462.170СБ	Сборочный чертеж		
				Детали		
Б4		1	Б18462 036	Планка		
				Полоса 10х50 ГОСТ 103-76 Ст3 ГОСТ 535-79		
				ℓ = 1010	2	3,96кг
Б4		2	Б18462 037	Планка		
				Полоса 10х50 ГОСТ 103-76 Ст3 ГОСТ 535-79		
				ℓ = 660	2	2,6кг
				Материалы		
				Металл наплавленный		0,18кг

Изм.	Лист	№ докум.	Подп.	Дата
Разраб.		Извекова		
Пров.		Себрюков		
Нач.отд.		Ковтуненко		
Н.контр.		Себрюков		
Утв.				

Б18462.170

Фланец

Лит.	Лист	Листов
У		1

Госстрой СССР Харьковский сантехпроект

Формат А4

Б18462.170СБ

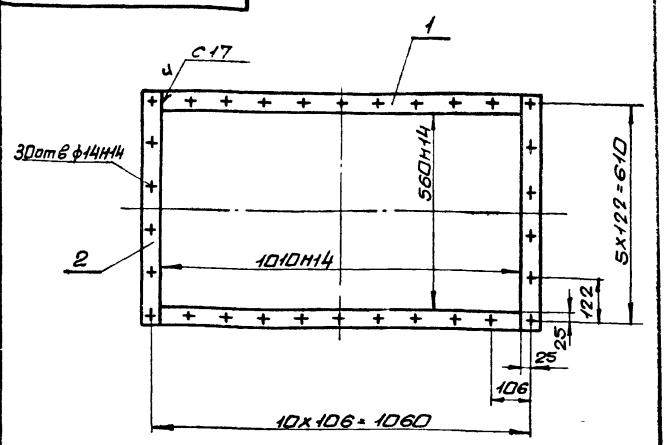

1. Неуказанные предельные отклонения размеров $\pm \frac{IT16}{2}$
2. Сварку производить электродами Э-42 ГОСТ 9467-75. Сварные швы по ГОСТ 5264-80.
3. Кромки реза деталей Б4- Rz320

Инв.№подл. | Подп. и дата | Взам.инв.№ | Инв.№дубл. | Подп. и дата

Изм.	Лист	№ докум.	Подп.	Дата
Разраб.		Извекова		
Пров.		Гончаренко		
Т.контр.		Себрюков		
Нач.отд.		Ковтуненко		
Н.контр.		Себрюков		
Утв.				

Б18462.170СБ

Фланец сборочный чертеж

Лит.	Масса	Масшт.
У	13,3	1:10

Лист	Листов 1
	Госстрой СССР Харьковский сантехпроект

Формат А4

Б18462.160СБ

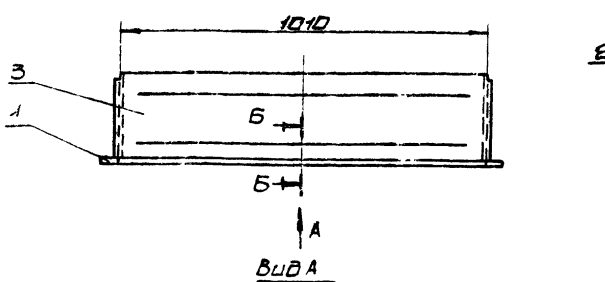

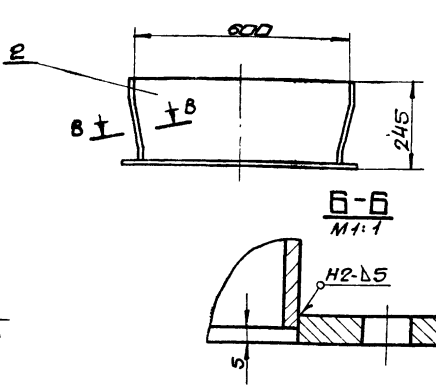

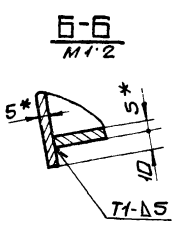

1. Предельные отклонения размеров $\pm \frac{IT16}{2}$
2. Сварку производить электродами Э-42 ГОСТ 9467-75. Сварные швы по ГОСТ 5264-80
3. * Размеры для справки

Изм.	Лист	№ докум.	Подп.	Дата
Разраб.		Извекова		
Пров.		Гончаренко		
Т.контр.		Себрюков		
Нач.отд.		Ковтуненко		
Н.контр.		Себрюков		
Утв.				

Б18462.160СБ

Переход сборочный чертеж

Лит.	Масса	Масшт.
У	40,0	1:10

Лист	Листов 1
	Госстрой СССР Харьковский сантехпроект

Формат	Зона	Поз.	Обозначение	Наименование	Кол.	Примеч.
А3			Б1В462.180СБ	Документация Сборочный чертеж		
				Детали		
А4	1		Б1В462.021-03	Боковина	2	
А4	2		Б1В462.022-02	Стенка	2	
Б4	3		Б1В462.038	Ребро Полоса 5×60 ГОСТ 103-76 ВСт3 ГОСТ 535-79 ℓ = 395	2	0,93кг
				Материалы		
				Металл наплавленный		0,9кг

Изм.	Лист	N докум.	Подп.	Дата
Разраб.		Извекова		
Провер.		Себрюков		
Нач.отд.		Ковриченко		
Н.контр.		Себрюков		
Утв.				

Б1В462.180

Переход

Лит.	Лист	Листов
У		1

Госстрой СССР Харьковский Сантехпроект

Формат А3

Б1В462.035

Rа 320

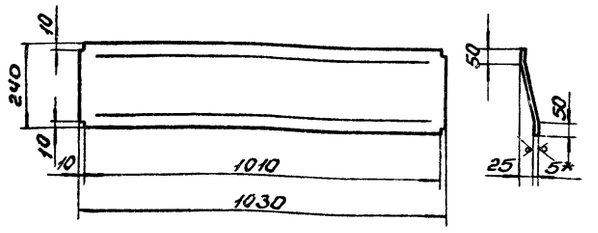

1. Длина развернутой детали – 242.
2. Предельные отклонения размеров $\pm \frac{IT16}{2}$.
3.* Размер для справки.

Изм.	Лист	N докум.	Подп.	Дата
Разраб.		Извекова		
Провер.		Ончаренко		
Т.контр.		Себрюков		
Нач.отд.		Ковриченко		
Н.контр.		Себрюков		
Утв.				

Стенка

Лист 5 ГОСТ 19903-74
ВСт3 ГОСТ 14637-79

Лит.	Масса	Масштаб
У	10,5	1:10

Лист | Листов 1

Госстрой СССР Харьковский Сантехпроект

Формат А3

Инв.№подл. | Подп. и дата | Взам.инв.№ | Инв.№дубл. | Подп. и дата

Б1В462.180СБ

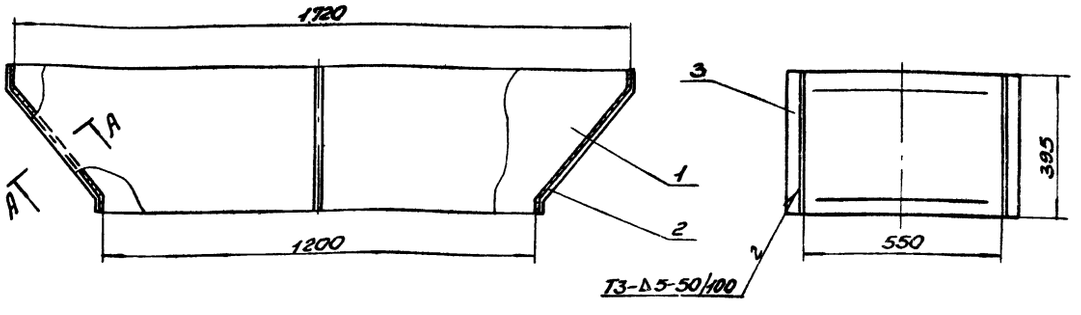

А-А
М1:2

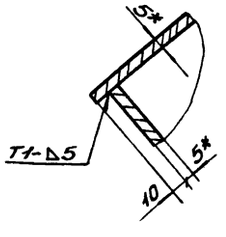

1. Предельные отклонения размеров $\pm \frac{IT16}{2}$.
2. Сварку производить электродами Э-42 ГОСТ 9467-75. Сварные швы по ГОСТ 5264-80.
3.* Размеры для справки.

Изм.	Лист	N докум.	Подп.	Дата
Разраб.		Извекова		
Провер.		Ончаренко		
Т.контр.		Себрюков		
Нач.отд.		Ковриченко		
Н.контр.		Себрюков		
Утв.				

Б1В462.180СБ

Переход
Сборочный чертеж

Лит.	Масса	Масштаб
У	71,5	1:10

Лист | Листов 1

Госстрой СССР Харьковский Сантехпроект

Форм.	Зона	Поз.	Обозначение	Наименование	Кол.	Примеч.
				Документация		
А3			Б1В462.190СБ	Сборочный чертеж		
				Детали		
А4		1	Б1В462.012-01	Боковина	2	
А4		2	Б1В462.013-01	Стенка	1	
А4		3	Б1В462.039	Ребро	2	
Б4		4	Б1В462.041	Стенка		
				Лист 5 ГОСТ 19903-74		
				ВСТ3 ГОСТ 14637-79		
				200×600	1	4,7кг
Б4		5	Б1В462.017	Накладка		
				Полоса 5×60 ГОСТ 103-76		
				ВСТ3 ГОСТ 535-79		
				ℓ=588	2	1,38кг
Б4		6	Б1В462.042	Накладка		
				Полоса 5×60 ГОСТ 103-76		
				ВСТ3 ГОСТ 535-79		
				ℓ=1188	2	2,8кг
				Материалы		
				Металл наплавленный		2,0кг

Изм.	Лист	N Докум.	Подп.	Дата
Разраб.		Извекова		
Пров.		Севрюков		
Нач.отд.		Коверченко		
Н.контр.		Севрюков		
Утв.				

Б1В462.190

Отвод

Лит.	Лист	Листов
И		1

Госстрой СССР Харьковский Сантехпроект

Формат А4

Б1В462.039

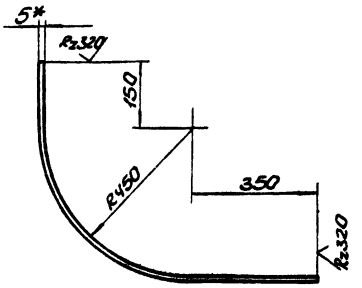

1. Длина развернутой детали – 1210.
2. Предельные отклонения размеров ± $\frac{IT16}{2}$.
3.* Размер для справки.

Изм.	Лист	N Докум.	Подп.	Дата
Разраб.		Извекова		
Провер.		Гончаренко		
Т.контр.		Севрюков		
Нач.отд.		Коверченко		
Н.контр.		Севрюков		
Утв.				

Б1В462.039

Ребро

Полоса 5×60 ГОСТ 103-76 / ВСТ3 ГОСТ 535-79

Лит.	Масса	Масшт.
И	2,85	1:10

Лист | Листов 1

Госстрой СССР Харьковский Сантехпроект

Формат А4

Б1В462.190СБ

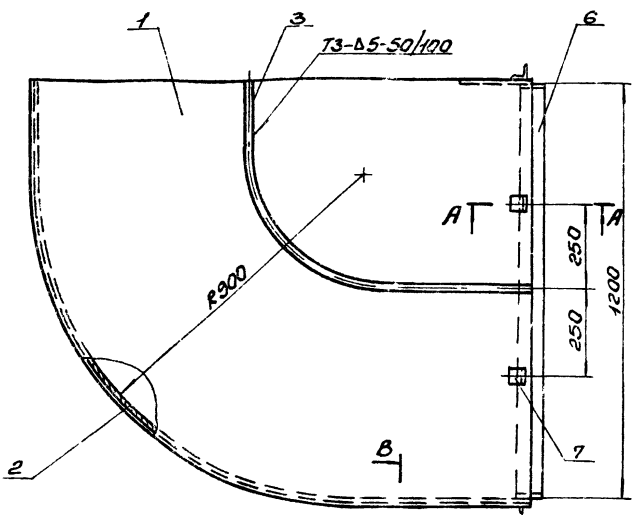

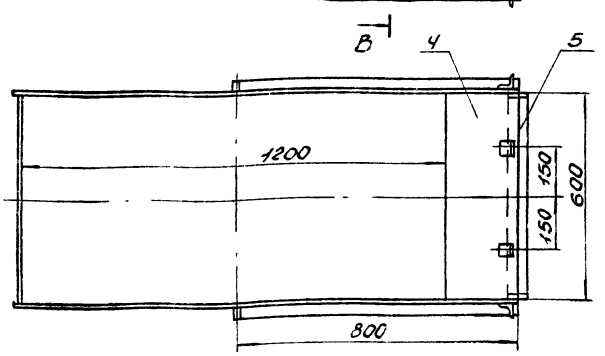

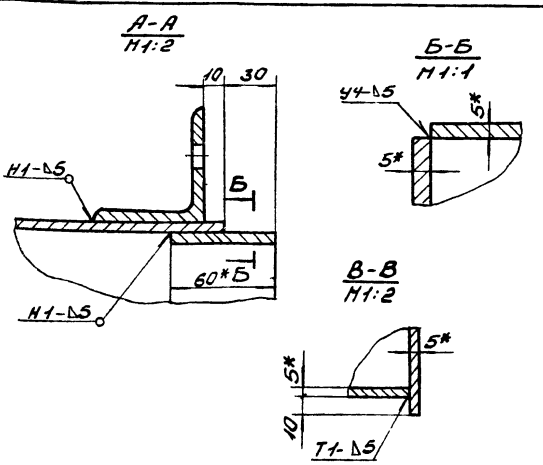

1. Предельные отклонения размеров ± $\frac{IT16}{2}$.
2. Сварку производить электродами Э-42 ГОСТ 9467-75. Сварные швы по ГОСТ 5264-80.
3. Кромки реза деталей Б4- Rz320.
4.* Размеры для справки.

Изм.	Лист	N Докум.	Подп.	Дата
Разраб.		Извекова		
Провер.		Гончаренко		
Т.контр.		Севрюков		
Нач.отд.		Коверченко		
Н.контр.		Севрюков		
Утв.				

Б1В462.190СБ

Отвод
Сборочный чертеж

Лит.	Масса	Масшт.
И	206,0	1:10

Лист | Листов 1

Госстрой СССР Харьковский Сантехпроект

Форм.	Зона	Поз.	Обозначение	Наименование	Кол.	Примеч.
				Документация		
А4			Б18462.200СБ	сборочный чертеж		
				Детали		
Б4		1	Б18462.043	Боковина		
				Лист 5 ГОСТ 19903-74		
				Ст3 ГОСТ 14637-79		
				600×1160	2	27,3кг
Б4		2	Б18462.044	стенка		
				Лист 5 ГОСТ 19903-74		
				Ст3 ГОСТ 14637-79		
				1160×1230	2	56,0кг
Б4		3	Б18462.045	Ребро		
				Полоса 5×60 ГОСТ 103-76		
				Ст3 ГОСТ 535-79		
				ℓ=1150	2	2,7кг
А4		4	Б18460.003	стяжка	8	
				Материалы		
				Металл наплавленный		1,1кг

Изм.	Лист	Nдокум.	Подп.	Дата	Б18462.200			
Разраб.		Извекова			Секция	Лит.	Масса	Масшт.
Пров.		Севрюков				У		1:20
Нач.отд		Каверченко				Лист 1	Листов 1	
Н.контр.		Севрюков				Госстрой СССР Харьковский Сантехпроект		
Утв.								

Формат А4

Б18462.200СБ

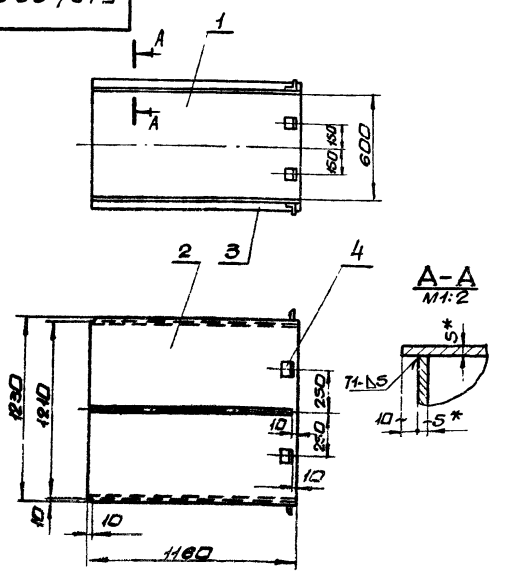

1. Предельные отклонения размеров $\pm \frac{IT16}{2}$
2. Сварку производить электродами Э-42 ГОСТ 9467-75 сварные швы по ГОСТ 5264-80.
3. Кромки реза деталей Б4 - Rz320
4.* Размеры для справки.

Инв.№ подл. | Подп. и дата | Взам. инв.№ | Инв.№ дубл. | Подп. и дата

Изм.	Лист	Nдокум.	Подп.	Дата	Б18462.200СБ			
Разраб.		Извекова			Секция	Лит.	Масса	Масшт.
Пров.		Гончаренко			сборочный чертеж	У	175,0	1:20
Т.контр.		Севрюков				Лист 1	Листов 1	
Нач.отд		Каверченко				Госстрой СССР Харьковский Сантехпроект		
Н.контр.		Севрюков						
Утв.								

Формат А3

Б18462.210СБ

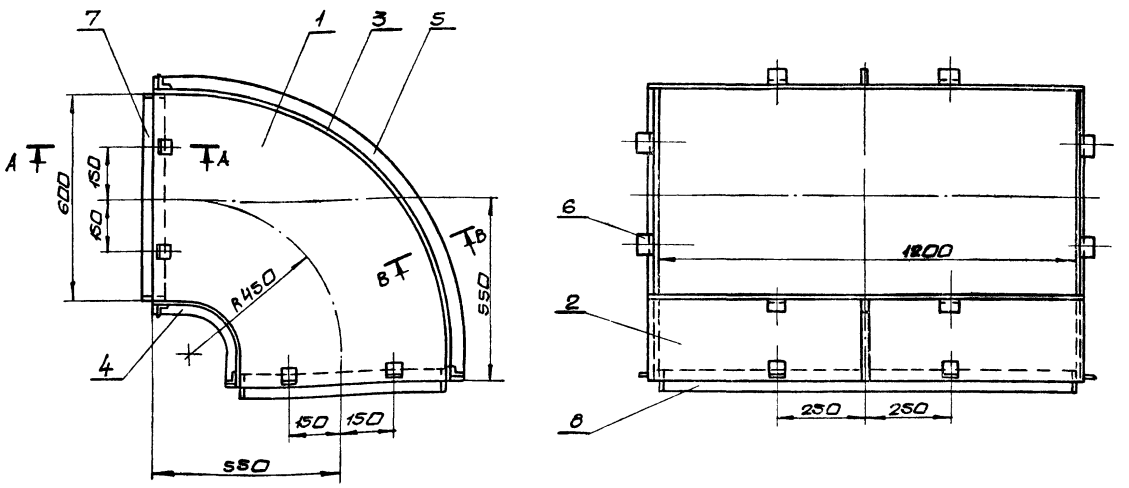

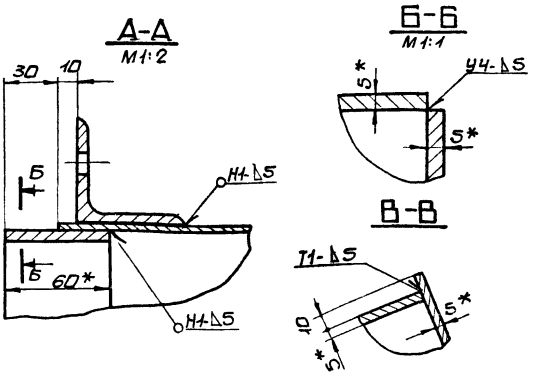

1. Предельные отклонения размеров $\pm \frac{IT16}{2}$
2. Сварку производить электродами Э-42 ГОСТ 9467-75. сварные швы по ГОСТ 5264-80
3. Кромки реза деталей Б4 - Rz320
4.* Размеры для справки.

Изм.	Лист	Nдокум.	Подп.	Дата	Б10А462.210СБ			
Разраб.		Извекова			Отвод	Лит.	Масса	Масшт.
Пров.		Гончаренко			сборочный чертеж	У	155.0	1:10
Т.контр.		Севрюков				Лист 1	Листов 1	
Нач.отд		Каверченко				Госстрой СССР Харьковский Сантехпроект		
Н.контр.		Севрюков						
Утв.								

Форм.	Зона	Поз.	Обозначение	Наименование	Кол.	Примечание
				Документация		
А3			Б1В 462.210СБ	Сборочный чертеж		
				Детали		
А4		1	Б1В 462.007-02	Боковина	2	
А4		2	Б1В 462.008-07	Стенка	1	
		3	Б1В 462.008-08	Стенка	1	
А4		4	Б1В 462.046	Ребро	1	
		5	Б1В 462.046-01	Ребро	1	
А4		6	Б1В 460.003	Стяжка	16	
Б4		7	Б1В 462.017	Накладка		
				Полоса 5×60 ГОСТ 103-76		
				ВСт3 ГОСТ 535-79		
				ℓ 588	4	1,38кг
Б4		8	Б1В 462.042	Накладка		
				Полоса 5×60 ГОСТ 103-76		
				ВСт3 ГОСТ 535-79		
				ℓ = 1188	4	2,8кг
				Материалы		
				Металл наплавленный		1,4кг

Б1В 462.210

Отвод

Изм.	Лист	N Докум.	Подп.	Дата
Разраб.		Извекова		
Провер.		Севрюков		
Нач.отд.		Коверченко		
Н.контр.		Севрюков		
Утв.				

Лит. | Лист | Листов 1

Госстрой СССР Харьковский Сантехпроект

Формат А4

Б1В 462.046

Rz320 (V)

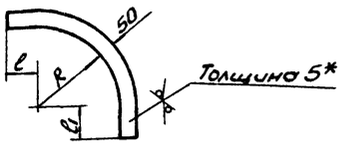

Обозначение	R	ℓ	ℓ1	Масса, кг
Б1В 462.046	95	100	100	0,76
-01	755			2,78
-02	955			3,4
-03	755	55	793	4,05

1. Предельные отклонения размеров ± $\frac{IT16}{2}$.
2.* Размер для справки.

Б1В 462.046

Ребро

Изм.	Лист	N Докум.	Подп.	Дата
Разраб.		Извекова		
Провер.		Гончаренко		
Т.контр.		Севрюков		
Нач.отд.		Коверченко		
Н.контр.		Севрюков		
Утв.				

Лит. | Масса | Масшт.
U | - | -

Лист | Листов 1

Лист 5 ГОСТ 19903-74 ВСт3 ГОСТ 14637-79

Госстрой СССР Харьковский Сантехпроект

Формат А4

Инв. № подл. | Подп. и дата | Взам. инв. № | Инв. № дубл. | Подп. и дата

Б1В 462.220СБ

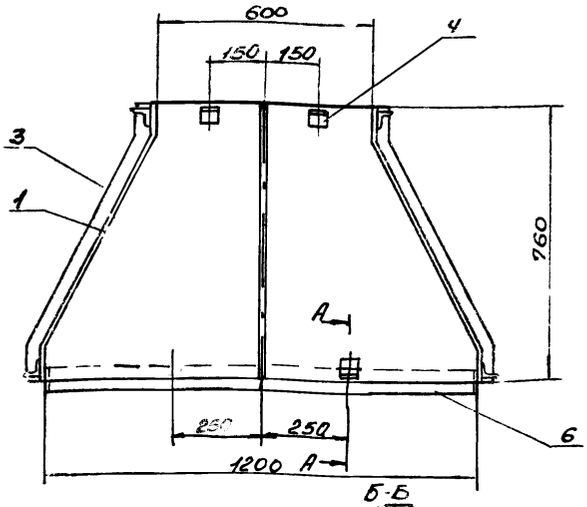

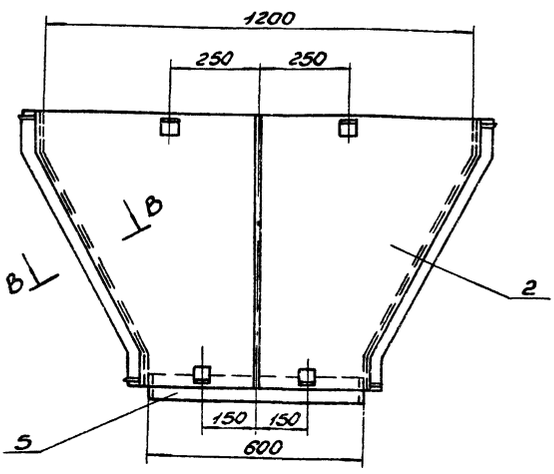

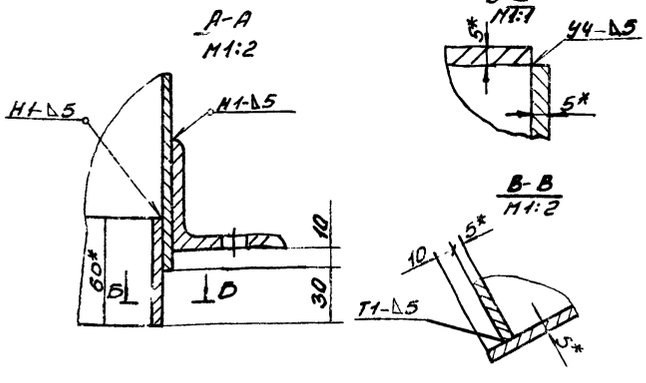

1. Предельные отклонения размеров ± $\frac{IT16}{2}$.
2. Сварку производить электродами Э-42 ГОСТ 9467-75. Сварные швы по ГОСТ 5264-80
3. Кромки реза деталей Б4- Rz320.
4.* Размеры для справки.

Б1В 462.220СБ

Переход

Сборочный чертеж

Изм.	Лист	N Докум.	Подп.	Дата
Разраб.		Извекова		
Провер.		Гончаренко		
Т.контр.		Севрюков		
Нач.отд.		Коверченко		
Н.контр.		Севрюков		
Утв.				

Лит. | Масса | Масшт.
U | 140,0 | 1:10

Лист | Листов 1

Госстрой СССР Харьковский Сантехпроект

23935-22 25 Формат А3

618462.047

Rz320 √(√)

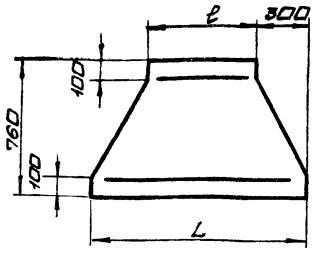

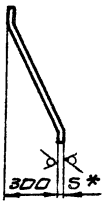

Обозначение	L	ℓ	Масса, кг
Б1В462.047	1200	600	29,5
-01	1230	630	30,5

1. Длина развернутой детали - 835.
2. Предельные отклонения размеров $\pm \frac{IT16}{2}$
3. * Размер для справки.

Изм.	Лист	N докум.	Подп.	Дата	Б1В462.047			
Разраб.		Извекова			Стенка	Лит.	Масса	Масшт.
Пров.		Гончаренко				У	—	—
Т.контр.		Севрюков				Лист	Листов 1	
Нач.отд.		Коверченко			Лист 5 ГОСТ 19903-74 / Вст3 ГОСТ 14637-79	Госстрой СССР Харьковский Сантехпроект		
Н.контр.		Севрюков						
Утв.								

Инв.№подл. | Подп. и дата | Взам.инв.№ | Инв.№дубл. | Подп. и дата

Формат А4

618462.048

Rz320 √(√)

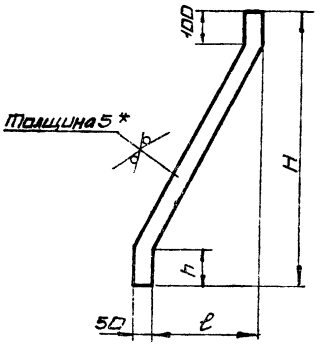

Обозначение	H	ℓ	h	Масса, кг
Б1В462.048	760	300	100	1,6
-01	690	80	45	1,4
-02	600	150	100	1,2

1. Предельные отклонения размеров $\pm \frac{IT16}{2}$
2. * Размер для справки

Изм.	Лист	N докум.	Подп.	Дата	Б1В462.048			
Разраб.		Извекова			Ребро	Лит.	Масса	Масшт.
Пров.		Гончаренко				У	—	—
Т.контр.		Севрюков				Лист	Листов 1	
Нач.отд.		Коверченко			Лист 5 ГОСТ 19903-74 / Вст3 ГОСТ 14637-79	Госстрой СССР Харьковский Сантехпроект		
Н.контр.		Севрюков						
Утв.								

Инв.№подл. | Подп. и дата | Взам.инв.№ | Инв.№дубл. | Подп. и дата

Формат А4

Форм.	Зона	Поз.	Обозначение	Наименование	Кол	Прим
				Документация		
А3			Б1В462.220 СБ	Сборочный чертеж		
				Детали		
А4		1	Б1В462.047	Стенка	2	
		2	Б1В462.047-01	Стенка	2	
А4		3	Б1В462.048	Ребро	4	
А4		4	Б1В460.003	Стяжка	16	
Б4		5	Б1В462.017	Накладка		
				Полоса 5х60 ГОСТ 103-76		
				Вст3 ГОСТ 535-79		
				ℓ = 588	2	1,38кг
Б4		6	Б1В462.042	Накладка		
				Полоса 5х60 ГОСТ 103-76		
				Вст3 ГОСТ 535-79		
				ℓ = 1188	2	2,8кг
				Материалы		
				Металл наплавленный		1,4кг

Изм.	Лист	N докум.	Подп.	Дата	Б1В462.220			
Разраб.		Извекова			Переход	Лит.	Масса	Масшт.
Пров.		Севрюков				У		1
Нач.отд.		Коверченко				Госстрой СССР Харьковский Сантехпроект		
Н.контр.		Севрюков						
Утв.								

Формат А4

Форм.	Зона	Поз.	Обозначение	Наименование	Кол.	Примеч.
				Документация		
А3			Б1В462.230 СБ	Сборочный чертеж		
				Детали		
Б4		1	Б1В462.049	Боковина		
				Лист 5 ГОСТ 19903-74		
				Вст3 ГОСТ 14637-79		
				1200 х 1510	2	71,1кг
Б4		2	Б1В462.051	Стенка		
				Лист 5 ГОСТ 19903-74		
				Вст3 ГОСТ 14637-79		
				630 х 1510	2	37,3кг
Б4		3	Б1В462.052	Ребро		
				Полоса 5х50 ГОСТ 103-76		
				Вст3 ГОСТ 535-79		
				ℓ = 690	2	1,35кг
Б4		4	Б1В462.053	Ребро		
				Полоса 5х50 ГОСТ 103-76		
				Вст3 ГОСТ 535-79		
				ℓ = 1290	2	2,5кг
А4		5	Б1В460.003	Стяжка	8	
Б4		6	Б1В462.054	Ребро		
				Полоса 5х50 ГОСТ 103-76		
				Вст3 ГОСТ 535-79		
				ℓ = 747	4	1,46кг
				Материалы		
				Металл наплавленный		2,8кг

Изм.	Лист	N докум.	Подп.	Дата	Б1В462.230			
Разраб.		Извекова			Секция	Лит.	Масса	Масшт.
Пров.		Севрюков				У		1
Нач.отд.		Коверченко				Госстрой СССР Харьковский Сантехпроект		
Н.контр.		Севрюков						
Утв.								

Инв.№подл. | Подп. и дата | Взам.инв.№ | Инв.№дубл. | Подп. и дата

Форм.	Зона	Поз.	Обозначение	Наименование	Кол.	Примечание
				Документация		
А3			Б1В462.240СБ	Сборочный чертеж		
				Сборочные единицы		
А4		1	Б1В462.250	Фланец		
				Детали		
А4		2	Б1В462.055	Боковина	2	
А4		3	Б1В462.022-03	Стенка	2	
А4		4	Б1В462.048-01	Ребро	2	
				Материалы		
				Металл наплавленный		1,9кг

Изм.	Лист	N Докум.	Подп.	Дата	Б1В462.240			
Разраб.		Извекова			Переход	Лит.	Лист	Листов
Провер.		Севрюков				И		1
Нач.отд.		Коверченко				Госстрой СССР Харьковский Сантехпроект		
Н.контр.		Севрюков						
Утв.								

Формат А4

Форм.	Зона	Поз.	Обозначение	Наименование	Кол.	Примечание
				Документация		
А4			Б1В462.250СБ	Сборочный чертеж		
				Детали		
Б4		1	Б1В462.056	Балка		
				Уголок Б63х63х5 ГОСТ 8509-86		
				ВСт3 ГОСТ 535-79		
				l = 1210	2	5,8кг
Б4		2	Б1В462.057	Балка		
				Уголок Б63х63х5 ГОСТ 8509-86		
				ВСт3 ГОСТ 535-79		
				l = 576	2	2,76кг
				Материалы		
				Металл наплавленный		0,18кг

Взам.инв.№ | Инв.№ дубл. | Подп. и дата | Инв.№ подл. | Подп. и дата

Изм.	Лист	N Докум.	Подп.	Дата	Б1В462.250			
Разраб.		Извекова			Фланец	Лит.	Лист	Листов
Провер.		Севрюков				И		1
Нач.отд.		Коверченко				Госстрой СССР Харьковский Сантехпроект		
Н.контр.		Севрюков						
Утв.								

Формат А4

Б1В462.230СБ

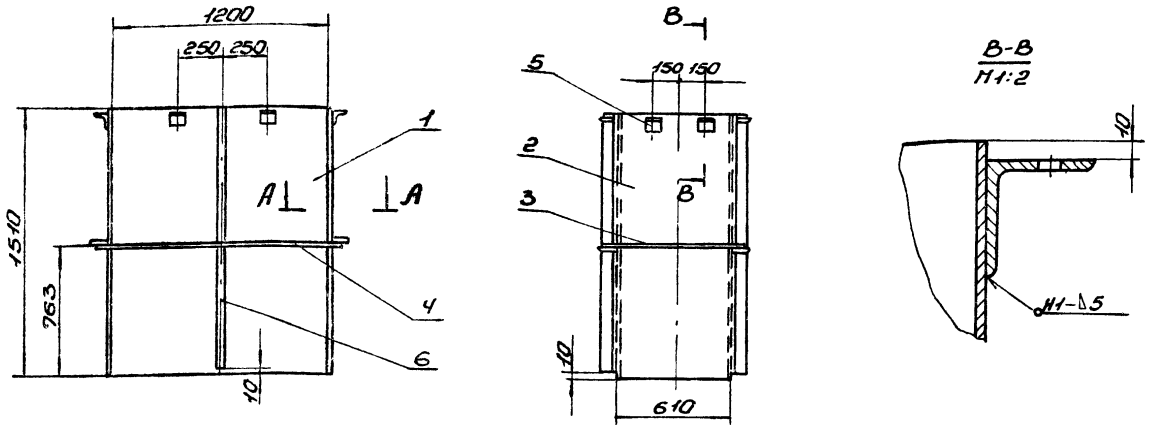

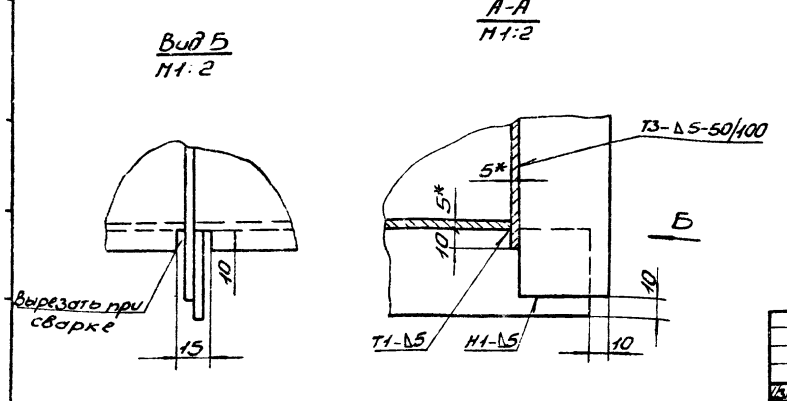

1. Предельные отклонения размеров ± $\frac{IT16}{2}$.
2. Сварку производить электродами Э-42 ГОСТ 9467-75. Сварные швы по ГОСТ 5264-80.
3. Кромки реза деталей Б4- $R_z 320$.
4.* Размеры для справки

Изм.	Лист	N Докум.	Подп.	Дата	Б1В462.230СБ			
Разраб.		Извекова			Секция Сборочный чертеж	Лит.	Масса	Масшт.
Провер.		Гончаренко				И	235,0	1:20
Т.контр.		Севрюков				Лист	Листов 1	
Нач.отд.		Коверченко				Госстрой СССР Харьковский Сантехпроект		
Н.контр.		Севрюков						
Утв.								

23935-22 27 Формат А3

518462.055

Rz320 √(√)

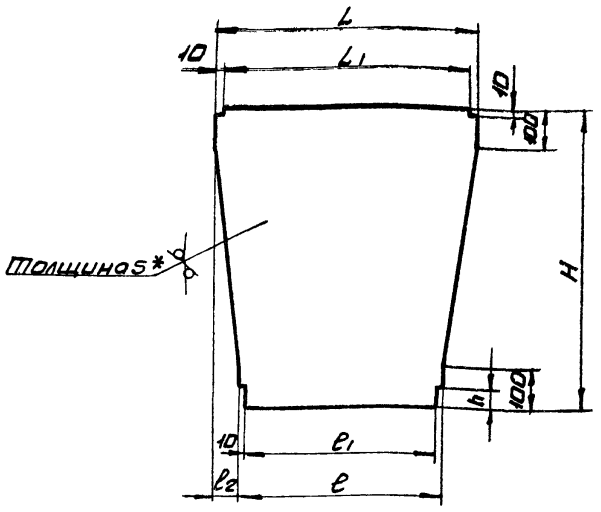

Обозначение	L	L1	ℓ	ℓ1	ℓ2	H	h	Масса кг
Б18462.055	630	610	470	450	80	745	55	160
-01	430	410	395	375	17,5	490	38	7,9

1. Предельные отклонения размеров $\pm \frac{IT16}{2}$
2. * Размер для справки

Изм.	Лист	N докум.	Подп.	Дата
Разраб.		Извекова		
Пров.		Ганчаренко		
Т.контр.		Севрюков		
Нач.отд.		Коверченко		
Н.контр.		Севрюков		
Утв.				

Б18462.055

Баковина

Лит.	Масса	Масшт.
У	—	—

Лист | Листов 1

Лист 5 ГОСТ 19903-74 / Вст3 ГОСТ 14637-79

Госстрой СССР Харьковский сантехпроект

Формат А4

518462.250СБ

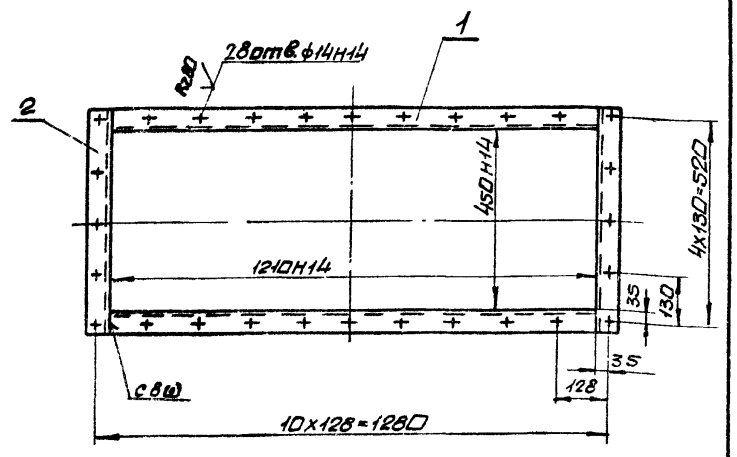

1. Неуказанные предельные отклонения размеров $\pm \frac{IT16}{2}$
2. Сварку производить электродами Э-42 ГОСТ 9467-75. Сварные швы по ГОСТ 5264-80
3. Кромки реза деталей Б4 - Rz320.

Инв.№подл. | Подп. и дата | Взам.инв.№ | Инв.№дубл. | Подп. и дата

Изм.	Лист	N докум.	Подп.	Дата
Разраб.		Извекова		
Пров.		Ганчаренко		
Т.контр.		Севрюков		
Нач.отд.		Коверченко		
Н.контр.		Севрюков		
Утв.				

Б18462.250СБ

Фланец сборочный чертеж

Лит.	Масса	Масшт.
У	17,2	1:10

Лист | Листов 1

Госстрой СССР Харьковский сантехпроект

Формат А4

518462.240СБ

Б-Б
М 1:2

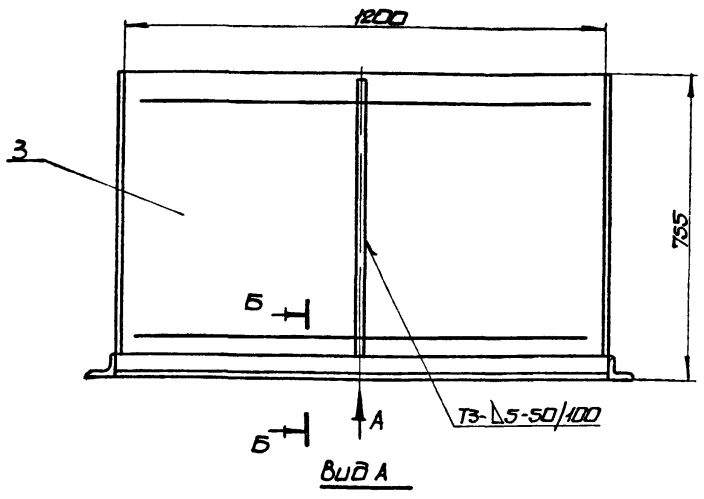

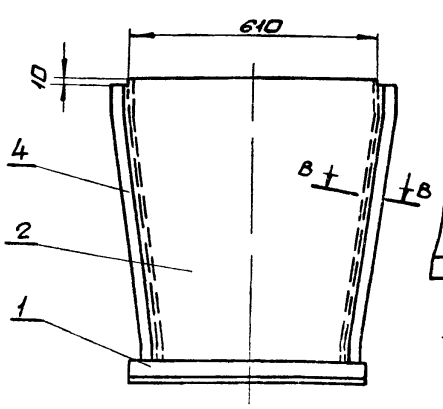

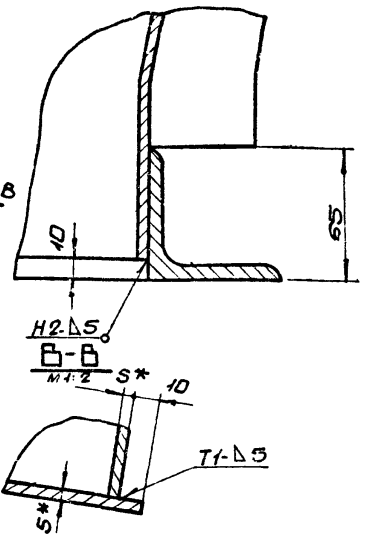

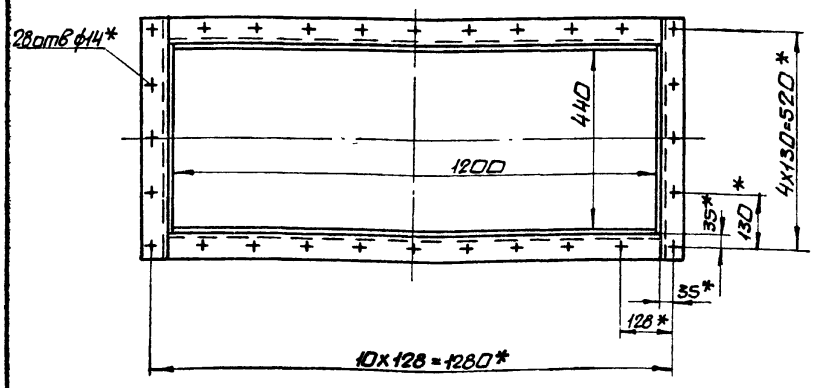

1. Предельные отклонения размеров $\pm \frac{IT16}{2}$
2. Сварку производить электродами Э-42 ГОСТ 9467-75 сварные швы по ГОСТ 5264-80
3. * Размеры для справки

Изм.	Лист	N докум.	Подп.	Дата
Разраб.		Извекова		
Пров.		Ганчаренко		
Т.контр.		Севрюков		
Нач.отд.		Коверченко		
Н.контр.		Севрюков		
Утв.				

Б18462.240СБ

Переход сборочный чертеж

Лит.	Масса	Масшт.
У	128,0	1:10

Лист | Листов 1

Госстрой СССР Харьковский сантехпроект

Формат А3

Форм.	Зона	Поз.	Обозначение	Наименование	Кол.	Прим.
				Документация		
А3			Б18462.260СБ	Сборочный чертеж		
				Детали		
Б4		1	Б18462.057	Стенка		
				Лист 5 ГОСТ 19903-74		
				Ст3 ГОСТ 14637-79		
				820х1500	2	48,2 кг
Б4		2	Б18462.058	Боковина		
				Лист 5 ГОСТ 19903-74		
				Ст3 ГОСТ 14637-79		
				1000х1500	2	58,8 кг
Б4		3	Б18462.059	Ребро		
				Полоса 5х50 ГОСТ 103-76		
				Ст3 ГОСТ 535-79		
				ℓ=1090	2	4,2 кг
Б4		4	Б18462.061	Ребро		
				Полоса 5х50 ГОСТ 103-76		
				Ст3 ГОСТ 535-79		
				ℓ=890	2	1,74 кг
				Материалы		
				Металл наплавленный		1,2 кг

Изм.	Лист	N докум.	Подп.	Дата
Разраб.	Извекова			
Пров.	Севрюков			
Нач.отд	Коверченко			
Н.контр.	Севрюков			
Утв.				

Б18462.260

Секция

Лит.	Лист	Листов
И		1

Госстрой СССР Харьковский Сантехпроект

Формат А4

Форм.	Зона	Поз.	Обозначение	Наименование	Кол.	Прим.
				Документация		
А3			Б18462.270СБ	Сборочный чертеж		
				Детали		
А4		1	Б18462.062	Боковина	1	
А4		2	Б18462.063	Боковина	1	
А4		3	Б18462.064	Стенка	1	
А4		4	Б18462.065	Стенка	1	
А4		5	Б18460.003	Стяжка	8	
Б4		6	Б18462.066	Накладка		
				Полоса 5х60 ГОСТ 103-76		
				Ст3 ГОСТ 535-79		
				ℓ=778	2	1,82 кг
Б4		7	Б18462.005	Накладка		
				Полоса 5х60 ГОСТ 103-76		
				Ст3 ГОСТ 535-79		
				ℓ=988	2	2,32 кг
Б4		8	Б18462.067	Ребро		
				Полоса 5х50 ГОСТ 103-76		
				Ст3 ГОСТ 535-79		
				ℓ=840	2	1,65 кг
Б4		9	Б18462.068	Ребро		
				Полоса 5х50 ГОСТ 103-76		
				Ст3 ГОСТ 535-79		
				ℓ=685	2	1,35 кг
				Материалы		
				Металл наплавленный		1,7 кг

Инв.№ подл. | Подп. и дата | Взам. инв.№ | Инв.№ дубл. | Подп. и дата

Изм.	Лист	N докум.	Подп.	Дата
Разраб.	Извекова			
Пров.	Севрюков			
Нач.отд	Коверченко			
Н.контр.	Севрюков			
Утв.				

Б18462.270

Перехол

Лит.	Лист	Листов
И		

Госстрой СССР Харьковский Сантехпроект

Формат А4

Б18462.260СБ

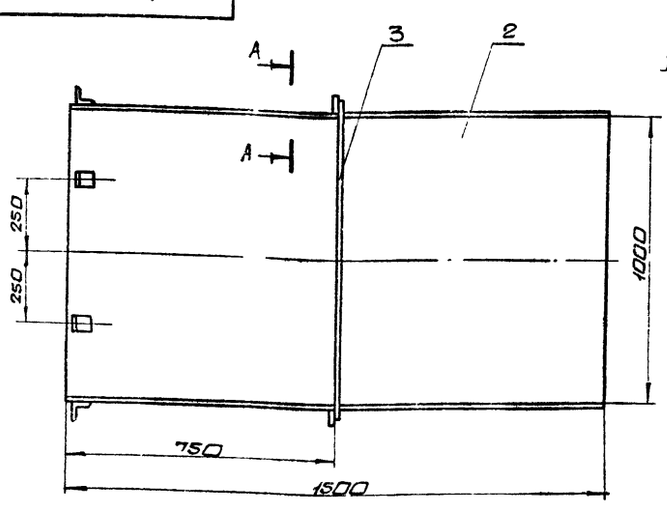

А-А
М1:2

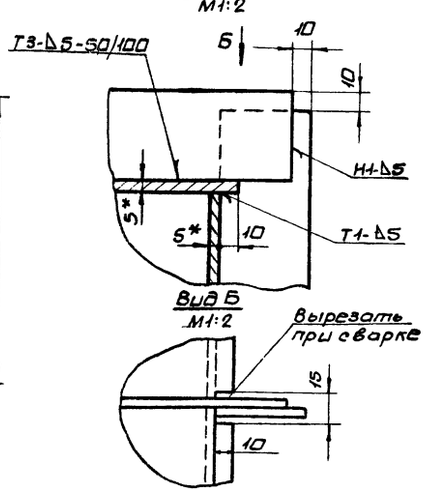

Вид Б
М1:2

В-В
М1:2

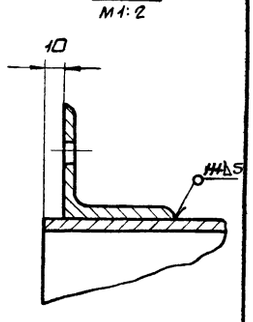

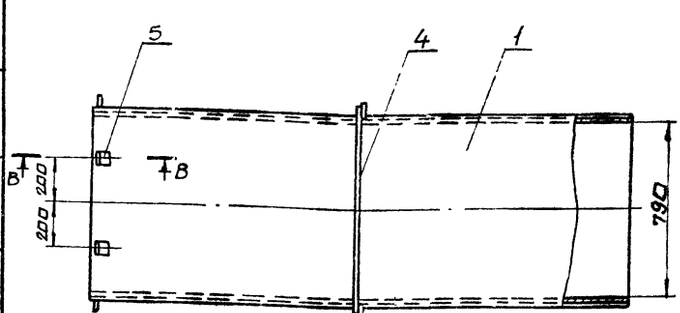

1. Предельные отклонения размеров $\pm \frac{IT16}{2}$
2. Сварку производить электродами Э-42 ГОСТ 9467-75. Сварные швы по ГОСТ 5264-80.
3. Кромки реза деталей Б4- $Rz\,320$
4. * Размеры для справки

Изм.	Лист	N докум.	Подп.	Дата
Разраб.	Извекова			
Пров.	Гончаренко			
Т.контр.	Севрюков			
Нач.отд	Коверченко			
Н.контр.	Севрюков			
Утв.				

Б18462.260СБ

Секция. Сборочный чертеж.

Лит.	Масса	Масшт.
И	227,0	1:40

Лист	Листов 1

Госстрой СССР Харьковский Сантехпроект

Б1В462.064

Rz320

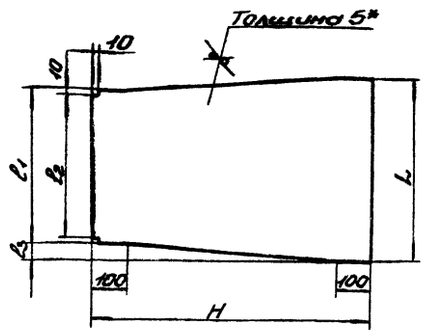

Обозначение	H	L	l_1	l_2	l_3	Масса кг
Б1В462.064	1555	820	430	410	195	38,5
-01	385	1390	1030	1010	170	18,2

1. Предельные отклонение размеров $\pm \frac{IT16}{2}$.
2.* Размер для справки.

Изм.	Лист	N докум.	Подп.	Дата
Разраб.		Извекова		
Провер.		Гончаренко		
Т.контр.		Севрюков		
Нач.отд.		Коверченко		
Н.контр.		Севрюков		
Утв.				

Б1В462.064

Стенка

Лит.	Масса	Масшт.
И	-	-

Лист | Листов 1

Лист 5 ГОСТ 19903-74 ВСт3 ГОСТ 14637-79

Госстрой СССР Харьковский Сантехпроект

Формат А4

Б1В462.065

Rz320

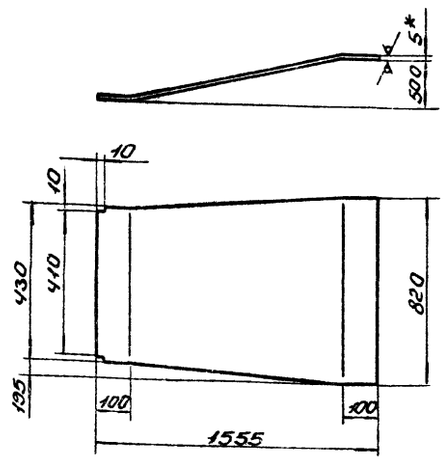

1. Длина развернутой детали - 1644
2. Предельные отклонения размеров $\pm \frac{IT16}{2}$.
3.* Размер для справки.

Изм.	Лист	N докум.	Подп.	Дата
Разраб.		Извекова		
Провер.		Гончаренко		
Т.контр.		Севрюков		
Нач.отд.		Коверченко		
Н.контр.		Севрюков		
Утв.				

Б1В462.065

Стенка

Лит.	Масса	Масшт.
И	38,2	1:20

Лист | Листов 1

Лист 5 ГОСТ 19903-74 ВСт3 ГОСТ 14637-79

Госстрой СССР Харьковский Сантехпроект

Формат А4

Инв.№ подл. | Подп. и дата | Взам. инв.№ | Инв.№ дубл. | Подп. и дата

Формат	Зона	Поз.	Обозначение	Наименование	Кол.	Примечание
				Документация		
А3			Б1В462.280СБ	Сборочный чертеж		
				Сборочные единицы		
А4		1	Б1В462.290	Фланец	1	
				Детали		
А4		2	Б1В462.022-04	Стенка	2	
А4		3	Б1В462.055-01	Стенка	2	
				Материалы		
				Металл наплавленный		0,7кг

Изм.	Лист	N докум.	Подп.	Дата
Разраб.		Извекова		
Провер.		Севрюков		
Нач.отд.		Коверченко		
Н.контр.		Севрюков		
Утв.				

Б1В462.280

Переход

Лит.	Лист	Листов
И		1

Госстрой СССР Харьковский Сантехпроект

Формат	Зона	Поз.	Обозначение	Наименование	Кол.	Примечание
				Документация		
А3			Б1В462.290СБ	Сборочный чертеж		
				Детали		
Б4		1	Б1В462.072	Балка		
				Уголок Б45х45х5 ГОСТ 8509-86 ВСт3 ГОСТ 535-79		
				ℓ = 375	2	1,26кг
Б4		2	Б1В462.073	Балка		
				Уголок Б45х45х5 ГОСТ 8509-86 ВСт3 ГОСТ 535-79		
				ℓ = 590	2	2,0кг
				Материалы		
				Металл наплавленный		0,08кг

Изм.	Лист	N докум.	Подп.	Дата
Разраб.		Извекова		
Провер.		Севрюков		
Нач.отд.		Коверченко		
Н.контр.		Севрюков		
Утв.				

Б1В462.290

Фланец

Лит.	Лист	Листов
И		1

Госстрой СССР Харьковский Сантехпроект

Б18462.062

Rz320

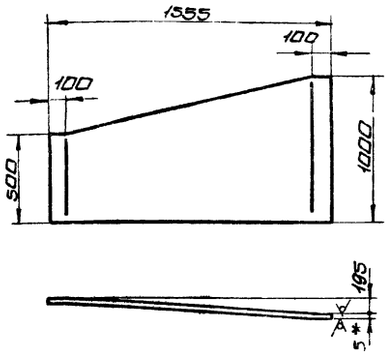

1. Длина развернутой детали - 1568
2. Предельные отклонения размеров $\pm \frac{IT16}{2}$.
3. *Размер для справки

Изм.	Лист	N докум.	Подп.	Дата	Б18462.062			
Разраб.		Извекова			Боковина	Лит.	Масса	Масшт
Пров.		Гончаренко				У	46,2	1:20
Т.контр.		Севрюков				Лист	Листов 1	
Нач.отд.		Коверченко			Лист 5 ГОСТ 19903-74 / Вст3 ГОСТ 14637-79	Госстрой СССР Харьковский сантехпроект		
Н.контр.		Севрюков						
Утв.								

Формат А4

Б18462.063

Rz320

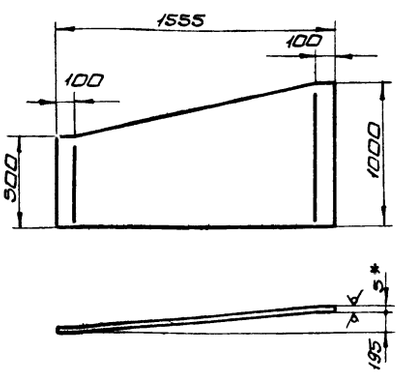

1. Длина развернутой детали - 1568
2. Предельные отклонения размеров $\pm \frac{IT16}{2}$
3. *Размер для справки.

Изм.	Лист	N докум.	Подп.	Дата	Б18462.063			
Разраб.		Извекова			Боковина	Лит.	Масса	Масшт
Пров.		Гончаренко				У	46,2	1:20
Т.контр.		Севрюков				Лист	Листов 1	
Нач.отд.		Коверченко			Лист 5 ГОСТ 19903-74 / Вст3 ГОСТ 14637-79	Госстрой СССР Харьковский сантехпроект		
Н.контр.		Севрюков						
Утв.								

Инв.№подл. | Подп. и дата | Взам.инв.№ | Инв.№дубл. | Подп. и дата

Формат А4

Б18462.270СБ

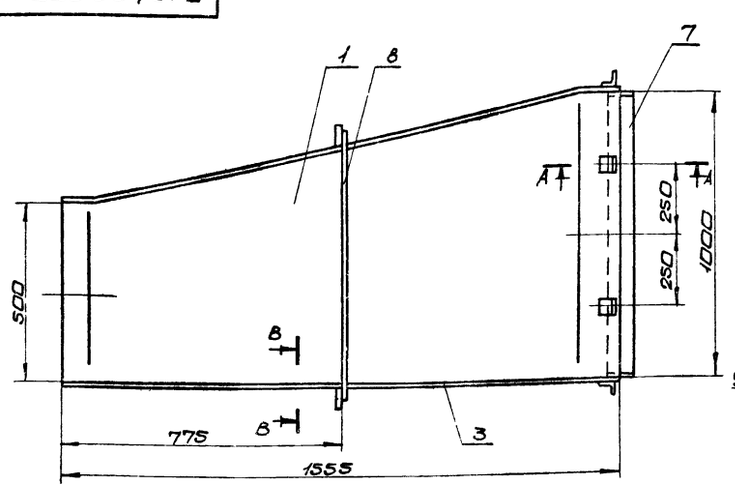

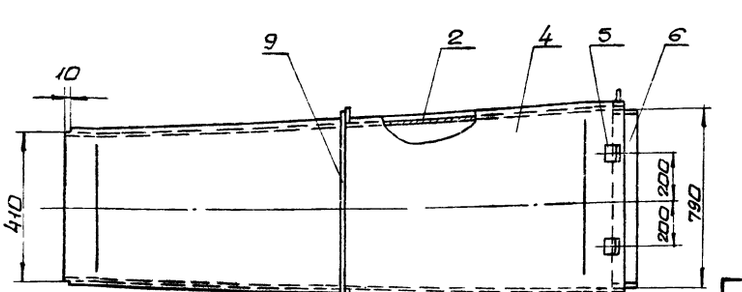

А-А
М1:2

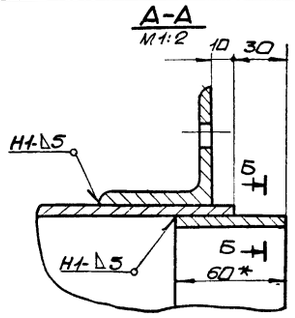

Вид Г
М1:2

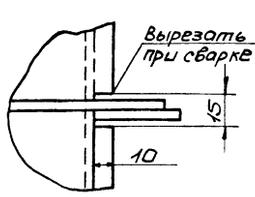

В-В
М1:2

Б-Б
М1:1

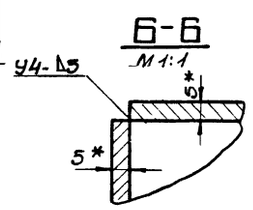

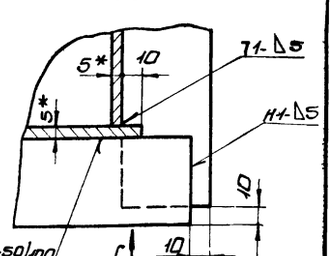

1. Предельные отклонения размеров $\pm \frac{IT16}{2}$
2. Сварку производить электродами Э-42 ГОСТ 9467-75. Сварные швы по ГОСТ 5264-80.
3. Кромки реза деталей Б Ч- Rz320
4. *Размеры для справки

Изм.	Лист	N докум.	Подп.	Дата	Б18462.270СБ			
Разраб.		Извекова			Переход сборочный чертеж	Лит.	Масса	Масшт
Пров.		Гончаренко				У	187,0	1:10
Т.контр.		Севрюков				Лист	Листов 1	
Нач.отд.		Коверченко				Госстрой СССР Харьковский сантехпроект		
Н.контр.		Севрюков						
Утв.								

Формат А3

Форм.	Зона	Поз.	Обозначение	Наименование	Кол.	Примеч.
				Документация		
А3			5.1.8462.300СБ	Сборочный чертеж		
				Детали		
А4		1	5.1.8462.069	Подушка	1	
А4		2	5.1.8462.071	Угольник	2	
Б4		3	5.1.8462.072	Плита		
				Лист 16 ГОСТ 19903-74		
				Вст3ГОСТ14637-79		
				325 × 405	1	16,5 кг
				Материалы		
				Металл наплавленный		0,55 кг

Изм.	Лист	N докум.	Подп.	Дата	5.1.8462.300			
Разраб.		Извекова			Опора кармана	Лит.	Масса	Масштаб
Пров.		Севрюков				У		1:10
Нач.отд.		Коверченко				Лист	Листов 1	
Н.контр.		Севрюков					Госстрой СССР Харьковский сантехпроект	
Утв.								

Формат А4

5.1.8462.290СБ

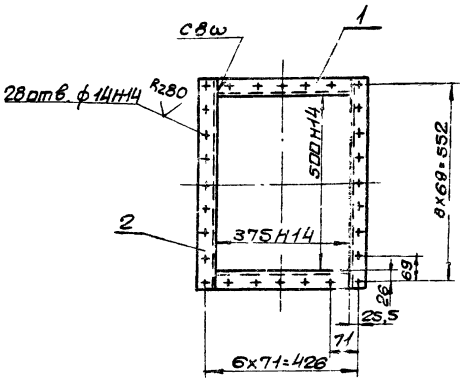

1. Неуказанные предельные отклонения размеров $\pm \frac{IT16}{2}$
2. Сварку производить электродами Э-42 ГОСТ 9467-75. Сварные швы по ГОСТ 5264-80.
3. Кромки реза деталей Б4- Rz320

Изм.	Лист	N докум.	Подп.	Дата	5.1.8462.290СБ			
Разраб.		Извекова			Фланец сборочный чертеж	Лит.	Масса	Масштаб
Пров.		Гончаренко				У	6,6	1:10
Т.контр.		Севрюков				Лист	Листов 1	
Нач.отд.		Коверченко					Госстрой СССР Харьковский сантехпроект	
Н.контр.		Севрюков						
Утв.								

Формат А4

Инв.№подл. | Подп. и дата | Взам.инв.№ | Инв.№дубл. | Подп. и дата

5.1.8462.280СБ

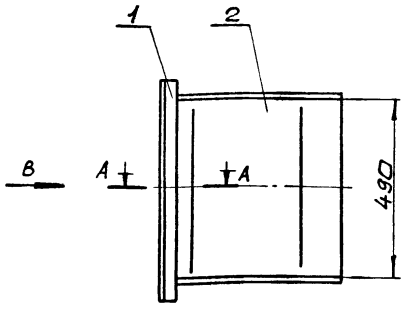

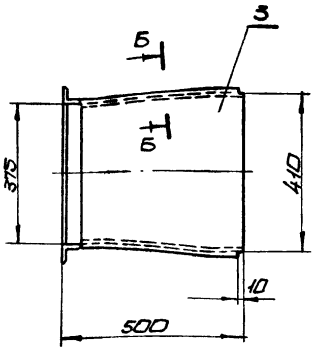

Вид В

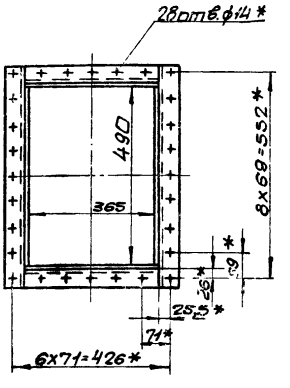

А-А
М 1:2

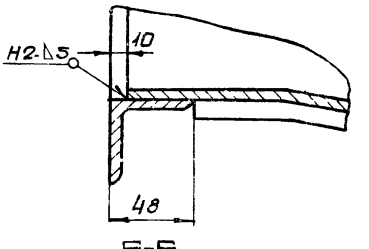

Б-Б
М 1:2

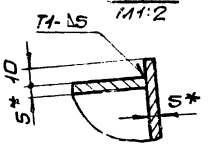

1. Предельные отклонения размеров $\pm \frac{IT16}{2}$
2. Сварку производить электродами Э-42 ГОСТ 9467-75. Сварные швы по ГОСТ 5264-80
3* Размеры для справки.

Изм.	Лист	N докум.	Подп.	Дата	5.1.8462.280СБ			
Разраб.		Извекова			Переход сборочный чертеж	Лит.	Масса	Масштаб
Пров.		Гончаренко				У	32,5	1:10
Т.контр.		Севрюков				Лист	Листов 1	
Нач.отд.		Коверченко					Госстрой СССР Харьковский сантехпроект	
Н.контр.		Севрюков						
Утв.								

Альбом 12

Б1В462.069

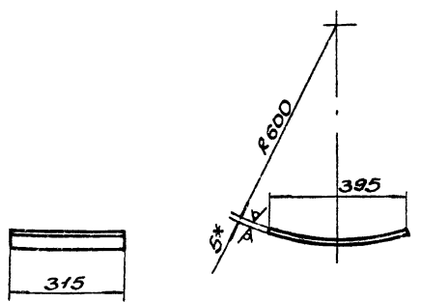

1. Длина развернутой детали - 404.
2. Предельные отклонения размеров $\pm \frac{IT16}{2}$.
3.* Размер для справки.

Изм.	Лист	N докум.	Подп.	Дата	Б1В462.069			
Разраб.		Извекова			Подушка	Лит.	Масса	Масшт.
Провер.		Гончаренко				И	4,95	1:10
Т.контр.		Севрюков				Лист	Листов 1	
Нач.отд.		Коверченко			Лист 5 ГОСТ 19903-74 / Вст3 ГОСТ 14637-79	Госстрой СССР Харьковский Сантехпроект		
Н.контр.		Севрюков						
Утв.								

Формат А4

Б1В462.071

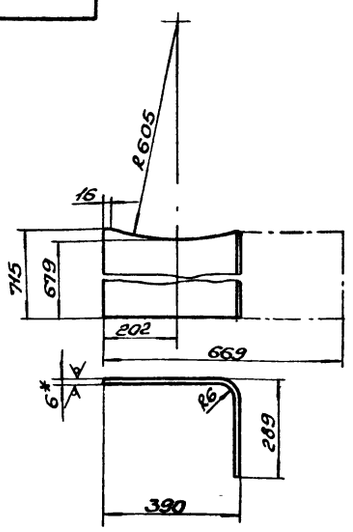

1. Предельные отклонения размеров $\pm \frac{IT16}{2}$.
2.* Размер для справки

Изм.	Лист	N докум.	Подп.	Дата	Б1В462.071			
Разраб.		Извекова			Угольник	Лит.	Масса	Масшт.
Пров.		Гончаренко				И	22,0	1:10
Т.контр.		Севрюков				Лист	Листов 1	
Нач.отд.		Коверченко			Лист 6 ГОСТ 19903-74 / Вст3 ГОСТ 14637-79	Госстрой СССР Харьковский Сантехпроект		
Н.контр.		Севрюков						
Утв.								

Инв. N подл. | Подп. и дата | Взам. инв. N | Инв. N дубл. | Подп. и дата

Формат А4

Б1В462.300СБ

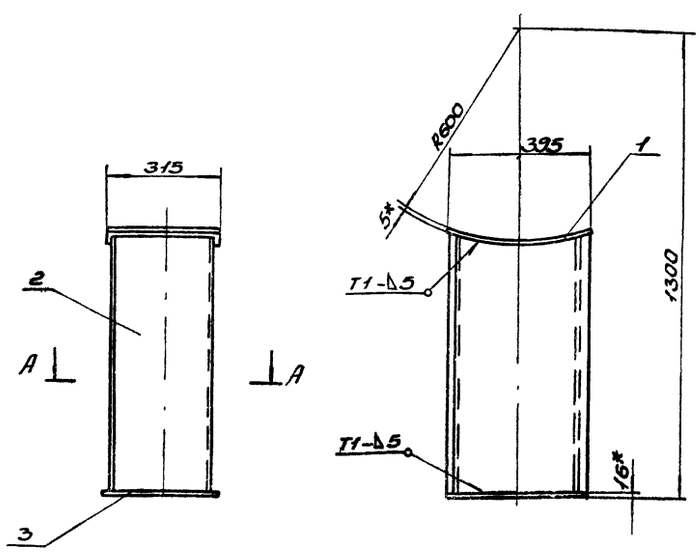

А-А

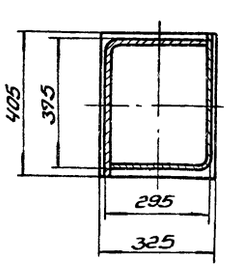

1. Предельные отклонения размеров $\pm \frac{IT16}{2}$.
2. Сварку производить электродами Э-42 ГОСТ 9467-75. Сварные швы по ГОСТ 5264-80.
3. Кромки реза деталей Б4-Rz320.
4.* Размеры для справки.

Изм.	Лист	N докум.	Подп.	Дата	Б1В462.300СБ			
Разраб.		Извекова			Опора кармана	Лит.	Масса	Масшт.
Провер.		Гончаренко			Сборочный чертеж	И	66,0	1:10
Т.контр.		Севрюков				Лист	Листов 1	
Нач.отд.		Коверченко				Госстрой СССР Харьковский Сантехпроект		
Н.контр.		Севрюков						
Утв.								

Формат А3

Форм.	Зона	Поз.	Обозначение	Наименование	Кол.	Примечание
				Документация		
А3			Б1В 462.310СБ	Сборочный чертеж		
				Детали		
А4		1	Б1В 462.073	Стенка	2	
А4		2	Б1В 462.074	Боковина	2	
А4		3	Б1В 462.075	Боковина	2	
Б4		4	Б1В 462.076	Планка		
				Полоса 10×50 ГОСТ 103-76		
				ВСт3 ГОСТ 535-79		
				l=310	4	1,2кг
Б4		5	Б1В 462.077	Планка		
				Полоса 10×50 ГОСТ 103-76		
				ВСт3 ГОСТ 535-79		
				l=210	4	0,8кг
				Материалы		
				Металл наплавленный		1,0кг

Изм.	Лист	N Докум.	Подп.	Дата
Разраб.		Извекова		
Провер.		Севрюков		
Нач.отд.		Коверченко		
Н.контр.		Севрюков		
Утв.				

Б1В 462.310

Тройник

Лит.	Лист	Листов
И		1

Госстрой СССР Харьковский Сантехпроект

Формат А4

Б1В 462.073

Rz320 √(√)

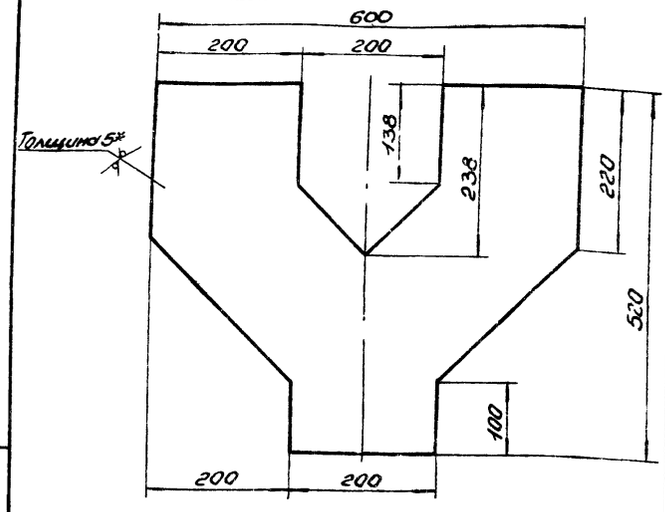

1. Предельные отклонения размеров $\pm \frac{IT16}{2}$
2.* Размер для справки

Изм.	Лист	N Докум.	Подп.	Дата
Разраб.		Извекова		
Провер.		Гончаренко		
Т.контр.		Севрюков		
Нач.отд.		Коверченко		
Н.контр.		Севрюков		
Утв.				

Стенка

Лист 5 ГОСТ 19903-74 / ВСт3 ГОСТ 14637-79

Лит.	Масса	Масшт.
И	7,6	1:5

Лист | Листов 1

Госстрой СССР Харьковский Сантехпроект

Формат А4

Инв. N подл. | Подп. и дата | Взам. инв. N | Инв. N дубл. | Подп. и дата

Б1В 462.310СБ

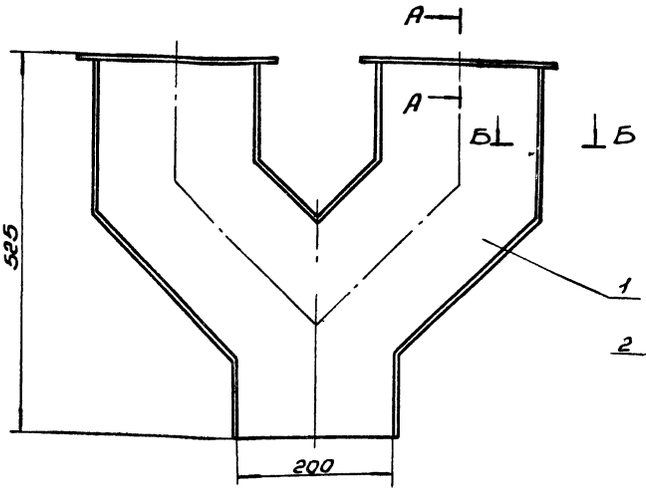

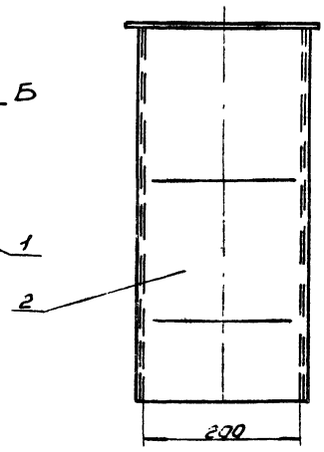

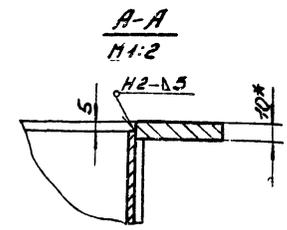

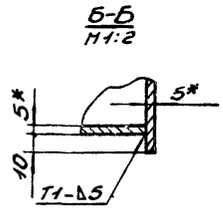

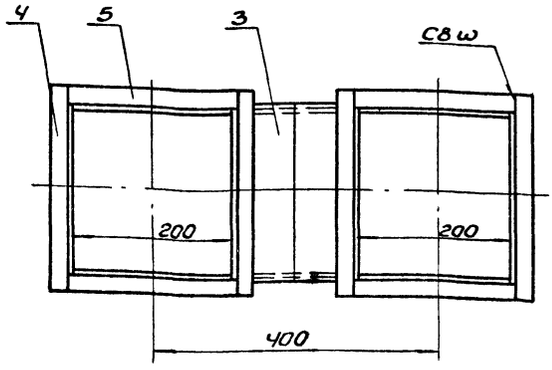

1. Предельные отклонения размеров $\pm \frac{IT16}{2}$.
2. Сварку производить электродами Э-42 ГОСТ 9467-75. Сварные швы по ГОСТ 5264-80.
3. Кромки реза деталей Б4 - Rz320.
4.* Размеры для справки.

Изм.	Лист	N Докум.	Подп.	Дата
Разраб.		Извекова		
Провер.		Гончаренко		
Т.контр.		Севрюков		
Нач.отд.		Коверченко		
Н.контр.		Севрюков		
Утв.				

Б1В 462.310СБ

Тройник
Сборочный чертеж

Лит.	Масса	Масшт.
И	40,0	1:5

Лист | Листов 1

Госстрой СССР Харьковский Сантехпроект

5.8462.074

Rz 320

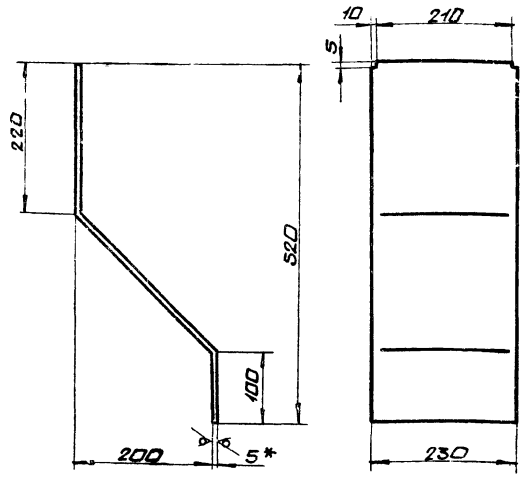

1. Длина развернутой детали-602.
2. Предельные отклонения размеров $\pm \frac{IT16}{2}$
3.* Размер для справки.

Изм. Лист	N докум.	Подп.	Дата	Б1В462.074			
Разраб.	Шавекова			Баковина	Лит.	Масса	Масшт.
Пров.	Гончаренко				У	5,4	1:5
Т.контр.	Севрюков				Лист	Листов 1	
Нач.отд.	Коверченко			Лист 5 ГОСТ 19903-74 Вст 3 ГОСТ 14637-79	Госстрой СССР Харьковский сантехпроект		
Н.контр.	Севрюков						
Утв.							

Инв.№ подл. | Подп. и дата | Взам. инв.№ | Инв.№ дубл. | Подп. и дата

Формат А4

5.8462.075

Rz 320

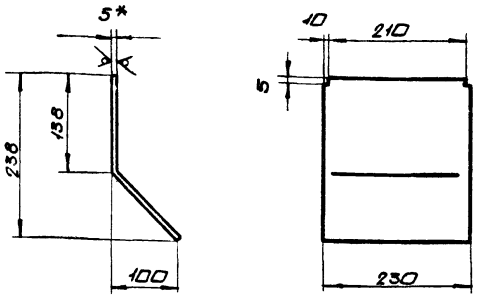

1. Длина развернутой детали-280
2. Предельные отклонения размеров $\pm \frac{IT16}{2}$
3.* Размер для справки.

Изм. Лист	N докум.	Подп.	Дата	Б1В462.075			
Разраб.	Шавекова			Баковина	Лит.	Масса	Масшт.
Пров.	Гончаренко				У	2,5	1:5
Т.контр.	Севрюков				Лист	Листов 1	
Нач.отд.	Коверченко			Лист 5 ГОСТ 19903-74 Вст 3 ГОСТ 14637-79	Госстрой СССР Харьковский сантехпроект		
Н.контр.	Севрюков						
Утв.							

Инв.№ подл. | Подп. и дата | Взам. инв.№ | Инв.№ дубл. | Подп. и дата

Формат А4

5.8462.320СБ

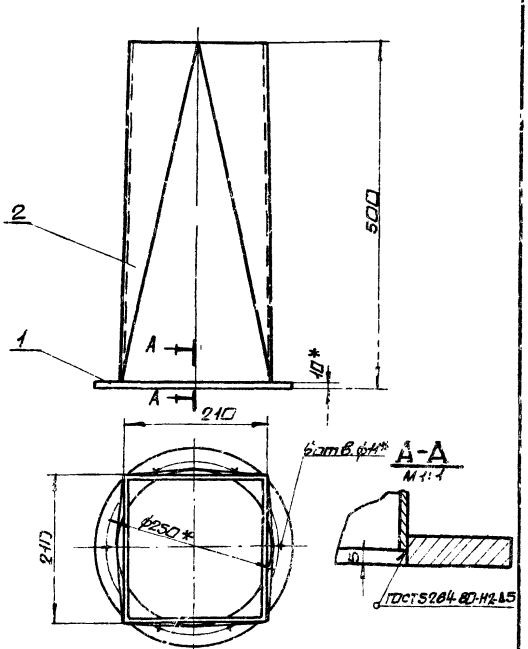

1. Сварку производить электродами Э-42 ГОСТ 9467-75
2.* Размеры для справки.

Изм. Лист	N докум.	Подп.	Дата	Б1В462.320СБ			
Разраб.	Шавекова			Переход в сборе. Сборочный чертеж	Лит.	Масса	Масшт.
Пров.	Гончаренко				У	16,7	1:5
Т.контр.	Севрюков				Лист	Листов 1	
Нач.отд.	Коверченко				Госстрой СССР Харьковский сантехпроект		
Н.контр.	Севрюков						
Утв.							

Инв.№ подл. | Подп. и дата | Взам. инв.№ | Инв.№ дубл. | Подп. и дата

Формат А4

Формат	Зона	Поз.	Обозначение	Наименование	Кол.	Примеч.
				Документация		
А4			Б1В462.320СБ	Сборочный чертеж		
				Детали		
А4		1	Б1В462.078	Фланец	1	
А4		2	Б1В462.079	Переход	1	
				Материалы		
				Металл наплавленный		0,2 кг

Изм. Лист	N докум.	Подп.	Дата	Б1В462.320			
Разраб.	Шавекова			Переход в сборе	Лит.	Масса	Масшт.
Пров.	Севрюков						
Нач.отд.	Коверченко				Госстрой СССР Харьковский сантехпроект		
Н.контр.	Севрюков						
Утв.							

Инв.№ подл. | Подп. и дата | Взам. инв.№ | Инв.№ дубл. | Подп. и дата

Формат А4

Б1В462.078

Rz320 √(√)

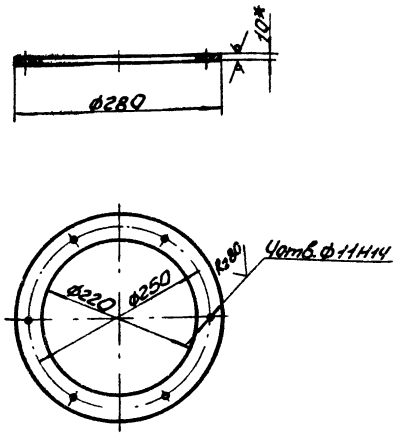

1. Предельные отклонения размеров $\pm \frac{IT16}{2}$.
2.* Размер для справки.

Изм.	Лист	N Докум.	Подп.	Дата	Б1В462.078			
Разраб.		Извекова			Фланец	Лит.	Масса	Масшт.
Провер.		Гончаренко				И	1,8	1:5
Т.контр.		Севрюков				Лист	Листов 1	
Нач.отд.		Коверченко			Лист 10 ГОСТ 19903-74 / ВСт3 ГОСТ 14637-79	Госстрой СССР Харьковский Сантехпроект		
Н.контр.		Севрюков						
Утв.								

Формат А4

Б1В462.079

Rz320 √(√)

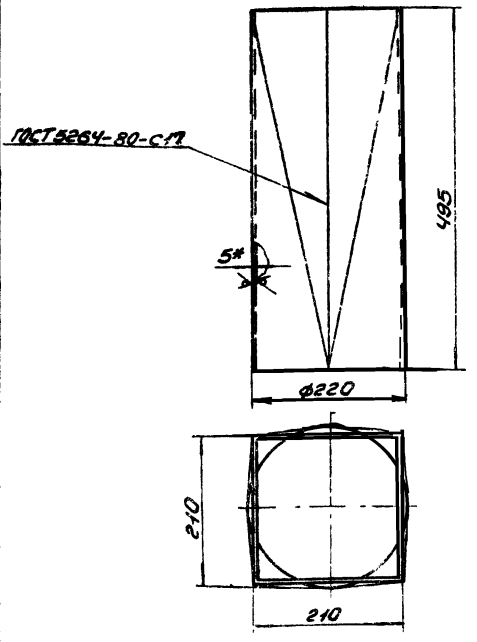

1. Предельные отклонения размеров $\pm \frac{IT16}{2}$.
2. Электроды Э-42 ГОСТ 9467-75.
3.* Размер для справки.

Изм.	Лист	N Докум.	Подп.	Дата	Б1В462.079			
Разраб.		Извекова			Переход	Лит.	Масса	Масшт.
Провер.		Гончаренко				И	14,7	1:5
Т.контр.		Севрюков				Лист	Листов 1	
Нач.отд.		Коверченко			Лист 5 ГОСТ 19903-74 / ВСт3 ГОСТ 14637-79	Госстрой СССР Харьковский Сантехпроект		
Н.контр.		Севрюков						
Утв.								

Инв.N подл. | Подп. и дата | Взам.инв.N | Инв.N дубл. | Подп. и дата

Формат А4

Б1В462.330СБ

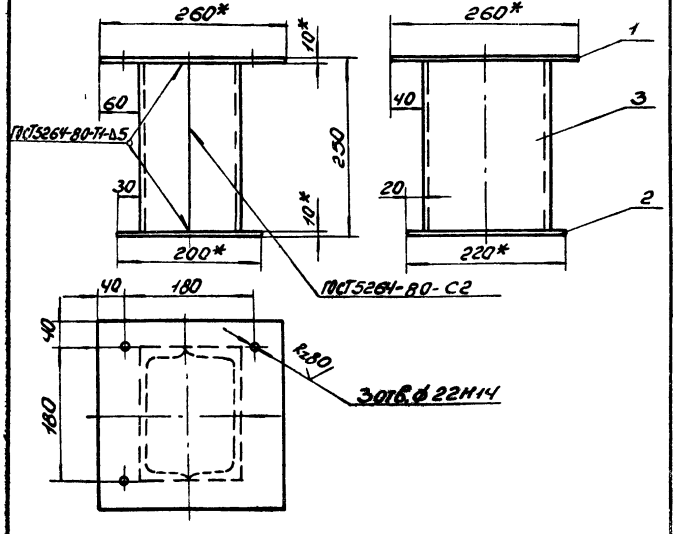

1. Предельные отклонения размеров $\pm \frac{IT16}{2}$.
2. Электроды Э-42 ГОСТ 9467-75.
3.* Размеры для справки.

Изм.	Лист	N Докум.	Подп.	Дата	Б1В462.330СБ			
Разраб.		Извекова			Стойка Сборочный чертеж	Лит.	Масса	Масшт.
Провер.		Гончаренко				И	16,5	1:5
Т.контр.		Севрюков				Лист	Листов 1	
Нач.отд.		Коверченко				Госстрой СССР Харьковский Сантехпроект		
Н.контр.		Севрюков						
Утв.								

Формат А4

Форм.	Зона	Поз.	Обозначение	Наименование	Кол.	Примечание
				Документация		
А4			Б1В462.330СБ	Сборочный чертеж		
				Детали		
Б4		1	Б1В462.081	Плита		
				Лист 10 ГОСТ 19903-74		
				ВСт3 ГОСТ 14637-79		
				260×260	1	5,3кг
Б4		2	Б1В462.082	Плита		
				Лист 10 ГОСТ 19903-74		
				ВСт3 ГОСТ 14637-79		
				200×220	1	3,45кг
Б4		3	Б1В462.083	Опора		
				Швеллер 18 ГОСТ 8240-72		
				ВСт3 ГОСТ 535-79		
				$l = 230$	2	3,75кг
				Материалы		
				Металл наплавленный		0,25кг

Изм.	Лист	N Докум.	Подп.	Дата	Б1В462.330			
Разраб.		Извекова			Стойка	Лит.	Лист	Листов
Провер.		Севрюков				И		1
Нач.отд.		Коверченко				Госстрой СССР Харьковский Сантехпроект		
Н.контр.		Севрюков						
Утв.								

Инв.N подл. | Подп. и дата | Взам.инв.N | Инв.N дубл. | Подп. и дата

23935-22 36 Формат А4

Б18462.340СБ

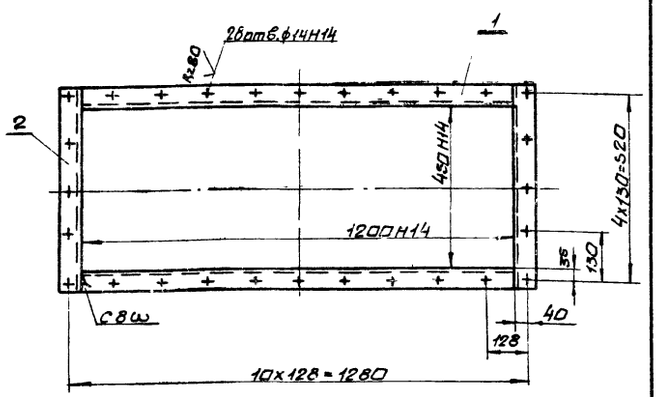

1. Неуказанные предельные отклонения размеров $\pm\frac{IT16}{2}$
2. Сварку производить электродами Э-42. ГОСТ 9467-75. Сварные швы по ГОСТ 5264-80.
3. Кромки реза деталей Б4- $Rz\,320$

Изм.	Лист	N докум.	Подп.	Дата
Разраб.		Извекова		
Пров.		Гончаренко		
Т.контр.		Севрюков		
Нач.отд.		Каверченко		
Н.контр.		Севрюков		
Утв.				

Б18462.340СБ

Фланец сборочный чертеж

Лит.	Масса	Масшт.
У	17,3	1:10

Лист Листов 1

Госстрой СССР Харьковский Сантехпроект

формат А4

Форм.	Зона	Поз.	Обозначение	Наименование	Кол.	Прим.
				Документация		
А4			Б18462.340 СБ	Сборочный чертеж		
				Детали		
Б4		1	Б18462.084	Балка		
				Уголок 63х63х6 ГОСТ 8509-86 Ст3 ГОСТ 535-79		
				ℓ=1200	2	5,76 кг
Б4		2	Б18462.083	Балка		
				Уголок 63х63х6 ГОСТ 8509-86 Ст3 ГОСТ 535-79		
				ℓ=576	2	2,76 кг
				Материалы		
				Металл наплавленный		0,16 кг

Изм.	Лист	N докум.	Подп.	Дата
Разраб.		Извекова		
Пров.		Севрюков		
Нач.отд.		Каверченко		
Н.контр.		Севрюков		
Утв.				

Б18462.340

Фланец

Лит.	Лист	Листов
У		1

Госстрой СССР Харьковский сантехпроект

формат А4

Форм.	Зона	Поз.	Обозначение	Наименование	Кол	Примеч.
				Документация		
А3			Б18462.350СБ	Сборочный чертеж		
				Сборочные единицы		
А4		1	Б18462.360	Блок пружины	1	
А4		2	Б18462.400	Тяга подвески	1	
				Детали		
А4		3	Б18462.086	Прокладка	1	
А4		4	Б18462.087	Ушко	3	
А4		5	Б18462.088	Кронштейн	1	
				Стандартные изделия		
		6		Гайка М16.6 ГОСТ 5915-70	2	0,033 кг
			Переменные данные	для исполнений		
				Б18462.350		
Б4		7	Б18462.089	Тяга		
				Круг В16 ГОСТ 2590-71 Ст3 ГОСТ 535-79		
				ℓ=224	1	0,35 кг
				Б18462.350-01		
Б4		7	Б18462.091	Тяга		
				Круг В16 ГОСТ 2590-71 Ст3 ГОСТ 535-79		
				ℓ=824	1	1,3 кг
				Б18462.350-02		
Б4		8	Б18462.092	Тяга		
				Круг В16 ГОСТ 2590-71 Ст3 ГОСТ 535-79		
				ℓ=2924	1	4,6 кг

Изм.	Лист	N докум.	Подп.	Дата
Разраб.		Извекова		
Пров.		Севрюков		
Нач.отд.		Каверченко		
Н.контр.		Севрюков		
Утв.				

Б18462.350

Подвеска

Лит.	Лист	Листов
У		1

Госстрой СССР Харьковский сантехпроект

формат А4

Форм.	Зона	Поз.	Обозначение	Наименование	Кол	Примеч.
				Документация		
А3			Б18462.360СБ	Сборочный чертеж		
				Сборочные единицы		
А4		1	Б18462.370	Траверса	1	
А4		2	Б18462.380	Стакан	2	
А4		3	Б18462.390	Тяга блока	1	
				Детали		
А4		4	Б18462.093	Пружина	1	
				Стандартные изделия		
		5		Гайка М16.5 ГОСТ 5915-70	6	0,033 кг

Изм.	Лист	N докум.	Подп.	Дата
Разраб.		Извекова		
Пров.		Севрюков		
Нач.отд.		Каверченко		
Н.контр.		Севрюков		
Утв.				

Б18462.360

Блок пружины

Лит.	Лист	Листов
У		1

Госстрой СССР Харьковский Сантехпроект

23935-22 31 формат А4

Б1В462.350СБ

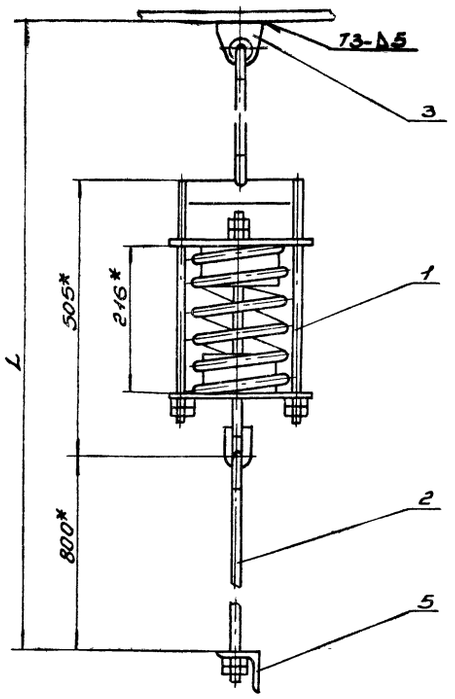

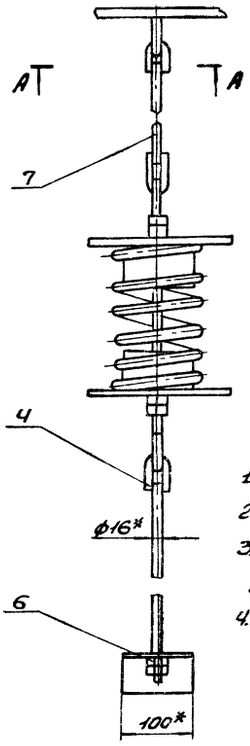

Обозначение	L	Масса, кг
Б1В462.350	1600	13,4
-01	2200	14,4
-02	4300	19,7

1. Предельные отклонения размеров $\pm \frac{IT16}{2}$.
2. Кромки резов деталей БЧ $R_z 320$.
3. Сварку производить электродами Э-42 ГОСТ 9467-75. Сварные швы по ГОСТ 5264-80.
4.* Размеры для справки.

А-А
М1:2

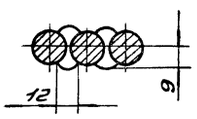

Изм.	Лист	N докум.	Подп.	Дата	Б1В462.350СБ			
Разраб.		Извекова			Подвеска. Сборочный чертеж	Лит.	Масса	Масштаб
Пров.		Гончаренко				У		
Т.контр.		Сабрюков				Лист	Листов 1	
Нач.отд.		Ковтуненко				Госстрой СССР, Харьковский Сантехпроект		
Н.контр.		Сабрюков						
Утв.								

Формат А3

Б1В462.360СБ

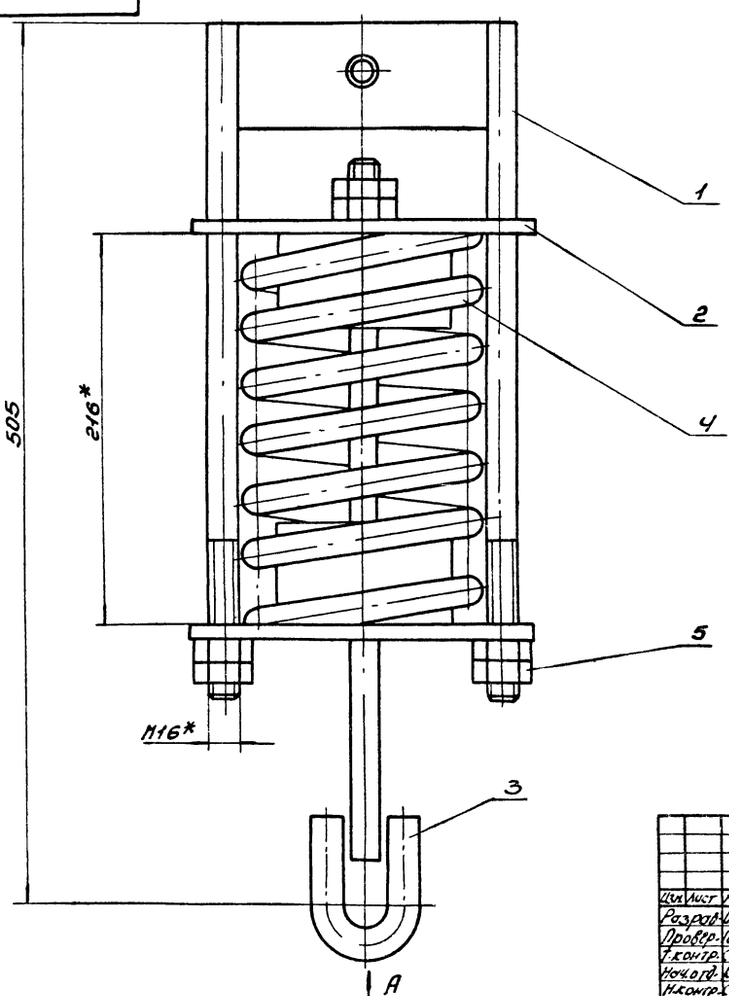

Вид А

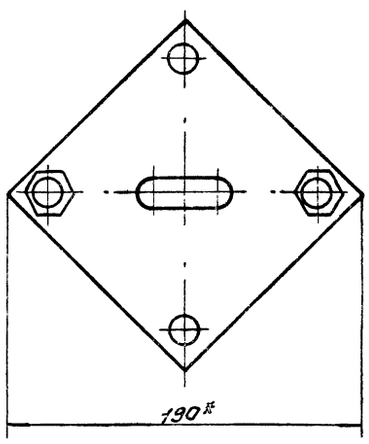

* Размеры для справки.

Изм.	Лист	N докум.	Подп.	Дата	Б1В462.360СБ			
Разраб.		Извекова			Блок пружины. Сборочный чертеж	Лит.	Масса	Масштаб
Провер.		Гончаренко				У	9,9	1:2
Т.контр.		Сабрюков				Лист	Листов 1	
Нач.отд.		Ковтуненко				Госстрой СССР, Харьковский Сантехпроект		
Н.контр.		Сабрюков						
Утв.								

Б18462.370СБ

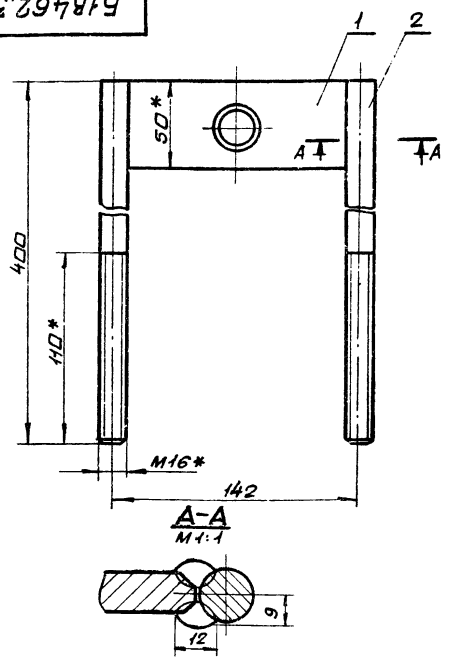

1. Предельные отклонения размеров $\pm \frac{IT16}{2}$
2. Электроды Э-42 ГОСТ 9467-75.
3. * Размеры для справки.

Изм.	Лист	N докум.	Подп.	Дата	Б18462.370СБ			
Разраб.		Извекова			Траверса. сборочный чертеж.	Лит.	Масса	Масшт.
Пров.		Гончаренко				У	1,9	1:2
Т.контр.		Севрюков				Лист	Листов 1	
Нач.отд.		Коверченко				Госстрой СССР Харьковский Сантехпроект		
Н.контр.		Севрюков						
Утв.								

Инв. N подл. | Подп. и дата | Взам. инв. N | Инв. N дубл. | Подп. и дата

Формат А4

Б18462.094

Rz320 √(√)

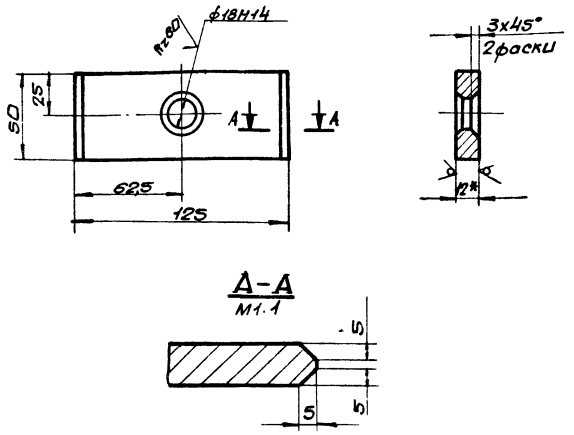

1. Неуказанные предельные отклонения размеров $\pm \frac{IT16}{2}$
2. * Размер для справки.

Изм.	Лист	N докум.	Подп.	Дата	Б18462.094			
Разраб.		Извекова			Траверса	Лит.	Масса	Масшт.
Пров.		Гончаренко				У	0,6	1:2
Т.контр.		Севрюков				Лист	Листов 1	
Нач.отд.		Коверченко				Госстрой СССР Харьковский Сантехпроект		
Н.контр.		Севрюков						
Утв.								

Лист 12 ГОСТ 19903-74 Вст3 ГОСТ 14637-79

Инв. N подл. | Подп. и дата | Взам. инв. N | Инв. N дубл. | Подп. и дата

Формат А4

Б18462.095

Rz80 √(√)

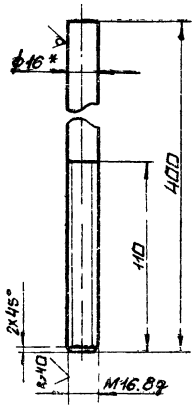

1. Неуказанные предельные отклонения размеров $\pm \frac{IT16}{2}$
2. * Размер для справки

Изм.	Лист	N докум.	Подп.	Дата	Б18462.095			
Разраб.		Извекова			Тяга	Лит.	Масса	Масшт.
Пров.		Гончаренко				У	0,63	1:2
Т.контр.		Севрюков				Лит	Листов 1	
Нач.отд.		Коверченко				Госстрой СССР Харьковский Сантехпроект		
Н.контр.		Севрюков						
Утв.								

Круг В.16 ГОСТ 2590-71 Вст3 ГОСТ 535-79

Инв. N подл. | Подп. и дата | Взам. инв. N | Инв. N дубл. | Подп. и дата

Формат А4

Формат	Зона	Поз.	Обозначение	Наименование	Кол.	Примеч.
				Документация		
А4			Б18462.370СБ	сборочный чертеж		
				Детали		
А4		1	Б18462.094	Траверса	1	
А4		2	Б18462.095	Тяга	2	
				Материалы		
				Металл наплавленный		0,04кг

Изм.	Лист	N докум.	Подп.	Дата	Б18462.370			
Разраб.		Извекова			Траверса	Лит.	Масса	Масшт.
Пров.		Севрюков				У		
Нач.отд.		Коверченко				Госстрой СССР Харьковский Сантехпроект		
Н.контр.		Севрюков						
Утв.								

Инв. N подл. | Подп. и дата | Взам. инв. N | Инв. N дубл. | Подп. и дата

Формат А4

Б18462.380СБ

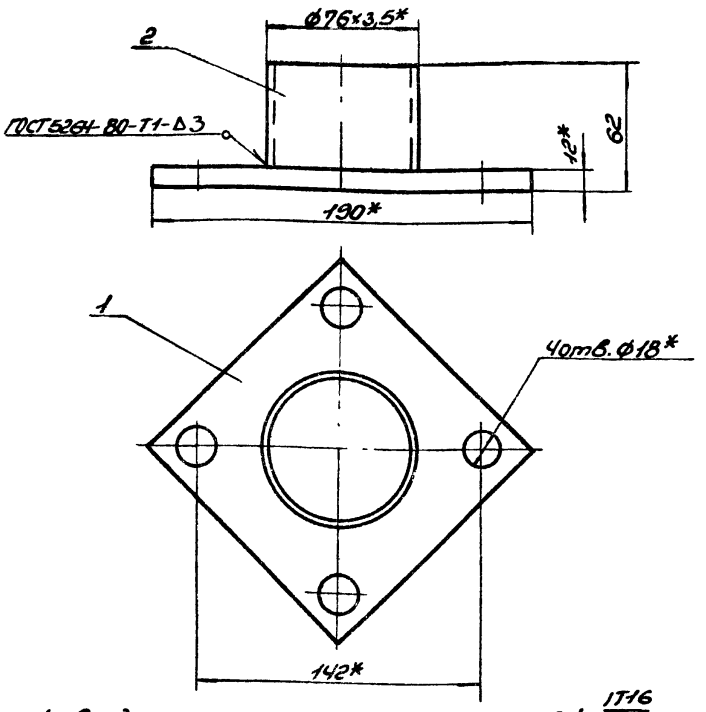

1. Предельные отклонения размеров ± IT16/2.
2. Сварку производить электродами Э-42 ГОСТ 9467-75.
3. Кромки реза деталей Б4 – Rz320.
4.* Размеры для справки.

Изм.	Лист	N докум.	Подп.	Дата
Разраб.		Извекова		
Пров.		Гончаренко		
Т.контр.		Севрюков		
Нач.отд.		Ковтуненко		
Н.контр.		Севрюков		
Утв.				

Стакан
Сборочный чертеж

Лит.	Масса	Масшт.
У	1,9	1:2
Лист	Листов 1	

Госстрой СССР Харьковский Сантехпроект

Формат А4

Б18462.096

Rz320 √(√)

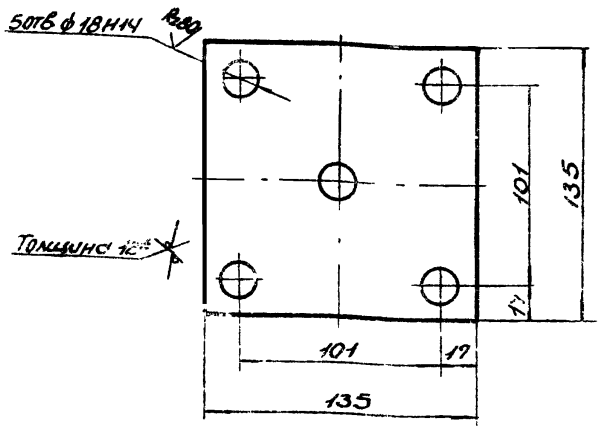

1. Неуказанные предельные отклонения размеров ± IT16/2.
2.* Размер для справки.

Изм.	Лист	N докум.	Подп.	Дата
Разраб.		Извекова		
Пров.		Гончаренко		
Т.контр.		Севрюков		
Нач.отд.		Ковтуненко		
Н.контр.		Севрюков		
Утв.				

Основание

Лит.	Масса	Масшт.
У	1,6	1:2
Лист	Листов 1	

Лист 12 ГОСТ 19903-74 ВСт3 ГОСТ 14637-79

Госстрой СССР Харьковский Сантехпроект

Формат А4

Б18462.086

Rz320 √(√)

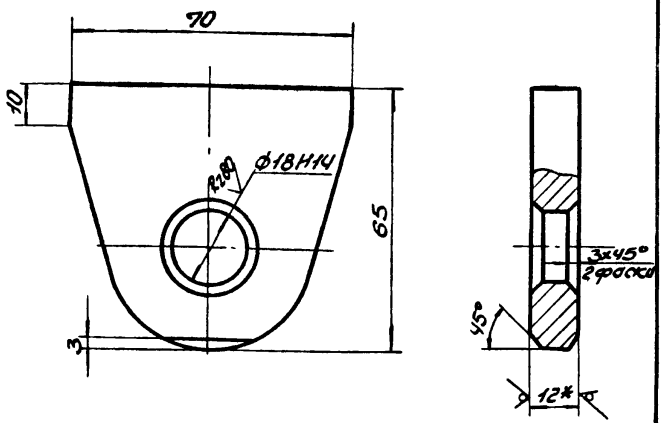

1. Неуказанные предельные отклонения размеров ± IT16/2.
2.* Размер для справки.

Изм.	Лист	N докум.	Подп.	Дата
Разраб.		Извекова		
Пров.		Гончаренко		
Т.контр.		Севрюков		
Нач.отд.		Ковтуненко		
Н.контр.		Севрюков		
Утв.				

Прошина

Лит.	Масса	Масшт.
У	0,3	1:1
Лист	Листов	

Лист 12 ГОСТ 19903-74 ВСт3 ГОСТ 14637-79

Госстрой СССР Харьковский Сантехпроект

Формат А4

Б18462.380

Формат	Зона	Поз.	Обозначение	Наименование	Кол.	Примечание
				Документация		
А4			Б18462.380СБ	Сборочный чертеж		
				Детали		
А4		1	Б18462.096	Основание	1	
Б4		2	Б18462.097	Кольцо		
				Труба 76х3,5 ГОСТ 8732-78 ГОСТ 8731-74		
				l = 50	1	0,31 кг
				Материалы		
				Металл наплавленный		

Изм.	Лист	N докум.	Подп.	Дата
Разраб.		Извекова		
Пров.		Севрюков		
Нач.отд.		Ковтуненко		
Н.контр.		Севрюков		
Утв.				

Стакан

Лит.	Лист	Листов
У	1	1

Госстрой СССР Харьковский Сантехпроект

Инв.№ подл. | Подп. и дата | Взам.инв.№ | Инв.№ дубл. | Подп. и дата

Б1В462.390СБ

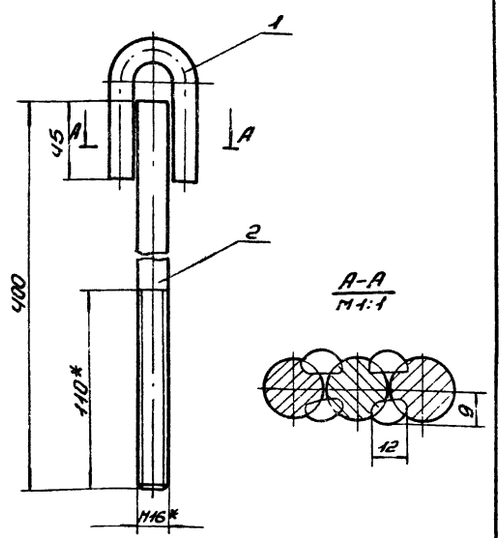

1. Предельные отклонения размеров $\pm \frac{IT16}{2}$.
2. Электроды Э-42 ГОСТ 9467-75.
3. * Размеры для справки.

Изм.	Лист	N докум.	Подп.	Дата	Б1В462.390СБ			
Разраб.		Извекова			Тяга блока сборочный чертеж	Лит.	Масса	Масштаб
Провер.		Гончаренко				У	1,0	1:2
Т.контр.		Севрюков				Лист	Листов 1	
Нач.отд.		Ковтуненко				Госстрой СССР Харьковский Сантехпроект		
Н.контр.		Севрюков						
Утв.								

Формат А4

Б1В462.087

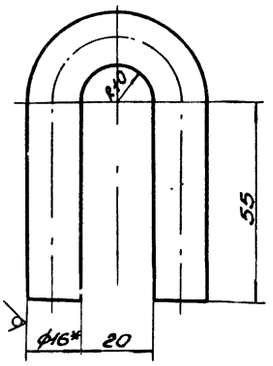

1. Длина развернутой детали - 167.
2. Предельные отклонения размеров $\pm \frac{IT16}{2}$.
3. * Размер для справки.

Изм.	Лист	N докум.	Подп.	Дата	Б1В462.087			
Разраб.		Извекова			Ушко	Лит.	Масса	Масштаб
Провер.		Гончаренко				У	0,26	1:1
Т.контр.		Севрюков				Лист	Листов	
Нач.отд.		Ковтуненко			Круг В16 ГОСТ 2590-71 / Ст3 ГОСТ 535-79	Госстрой СССР Харьковский Сантехпроект		
Н.контр.		Севрюков						
Утв.								

Формат А4

Формат	Зона	Поз.	Обозначение	Наименование	Кол.	Примечание
				Документация		
А4			Б1В462.390СБ	Сборочный чертеж		
				Детали		
А4		1	Б1В462.087	Ушко	1	
А4		2	Б1В462.095	Тяга	1	
				Материалы		
				Металл наплавленный		0,1 кг

Изм.	Лист	N докум.	Подп.	Дата	Б1В462.390			
Разраб.		Извекова			Тяга блока	Лит.	Лист	Листов
Провер.		Севрюков				У	1	
Нач.отд.		Ковтуненко				Госстрой СССР Харьковский Сантехпроект		
Н.контр.		Севрюков						
Утв.								

Формат А4

Формат	Зона	Поз.	Обозначение	Наименование	Кол.	Примечание
				Документация		
А4			Б1В462.400 СБ	Сборочный чертеж		
				Детали		
А4		1	Б1В462.087	Ушко	1	
А4		2	Б1В462.096	Тяга	1	
				Материалы		
				Металл наплавленный		0,04 кг

Изм.	Лист	N докум.	Подп.	Дата	Б1В462.400			
Разраб.		Извекова			Тяга подвески	Лит.	Лист	Листов
Провер.		Севрюков				У	1	
Нач.отд.		Ковтуненко				Госстрой СССР Харьковский Сантехпроект		
Н.контр.		Севрюков						
Утв.								

Формат А4

5.1В462.088

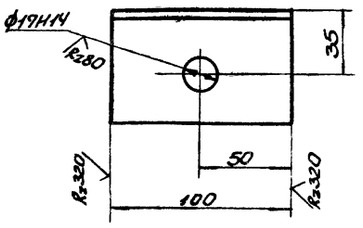

Неуказанные предельные отклонения размеров $\pm \frac{IT16}{2}$.

Изм.	Лист	N докум.	Подп.	Дата
Разраб.		Извекова		
Пров.		Гончаренко		
Т.контр.		Севрюков		
Нач.отд.		Ковтуненко		
Н.контр.		Севрюков		
Утв.				

5.1В462.088

Кронштейн

Лит.	Масса	Масшт.
У	0,48	1:2

Лист | Листов 1

Уголок Б63х63х5 ГОСТ 8509-72 / Вст3 ГОСТ 535-79

Госстрой СССР Харьковский Сантехпроект

Формат А4

5.1В462.093

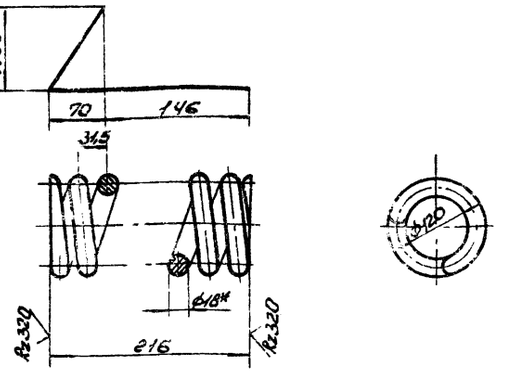

1. Твердость HRC 45-50.
2. Предельные отклонения размеров $\pm \frac{IT16}{2}$.
3. Длина развернутой детали – 2570.
4. Число витков: полное-8 рабочее- 6.
5.* Размеры для справки

Изм.	Лист	N докум.	Подп.	Дата
Разраб.		Извекова		
Провер.		Гончаренко		
Т.контр.		Севрюков		
Нач.отд.		Севрюков		
Н.контр.		Севрюков		
Утв.				

5.1В462.093

Пружина

Лит.	Масса	Масшт.
У	5,1	1:4

Лист | Листов 1

Проволока Б-ОСгА-Н-П-ГН-18 ГОСТ 14963-78

Госстрой СССР Харьковский Сантехпроект

Формат А4

5.1В462.400СБ

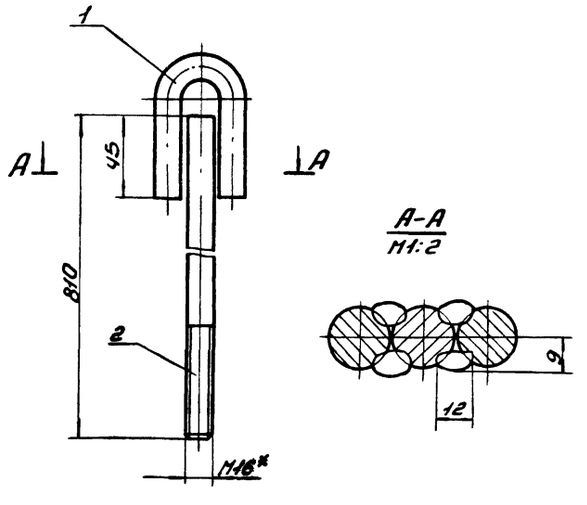

1. Предельные отклонения размеров $\pm \frac{IT16}{2}$.
2. Электроды Э-42 ГОСТ 9467-75.
3.* Размер для справки.

Изм.	Лист	N докум.	Подп.	Дата
Разраб.		Извекова		
Провер.		Гончаренко		
Т.контр.		Севрюков		
Нач.отд.		Ковтуненко		
Н.контр.		Севрюков		
Утв.				

5.1В462.400СБ

Тяга подвески сборочный чертеж

Лит.	Масса	Масшт.
У	1,6	1:2

Лист | Листов 1

Госстрой СССР Харьковский Сантехпроект

Формат А4

5.1В462.096

Rz80 ✓(✓)

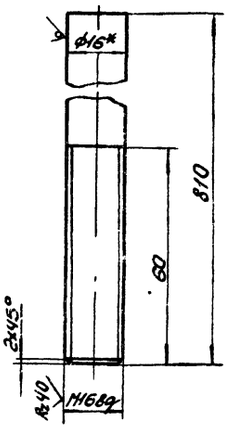

1. Неуказанные предельные отклонения размеров $\pm \frac{IT16}{2}$.
2.* Размер для справки.

Изм.	Лист	N докум.	Подп.	Дата
Разраб.		Извекова		
Провер.		Гончаренко		
Т.контр.		Севрюков		
Нач.отд.		Ковтуненко		
Н.контр.		Севрюков		
Утв.				

5.1В462.096

Тяга

Лит.	Масса	Масшт.
У	1,3	1:1

Лист | Листов 1

Круг Б16 ГОСТ 2590-71 / Вст3 ГОСТ 535-79

Госстрой СССР Харьковский Сантехпроект

Инв.№ подл. | Подп. и дата | Взам.инв.№ | Инв.№ дубл. | Подп. и дата

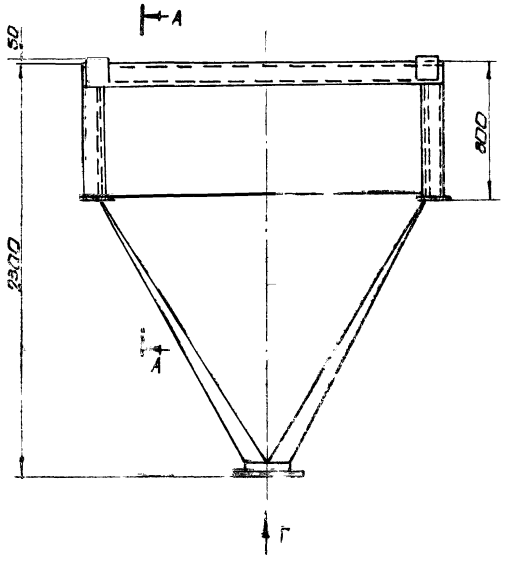

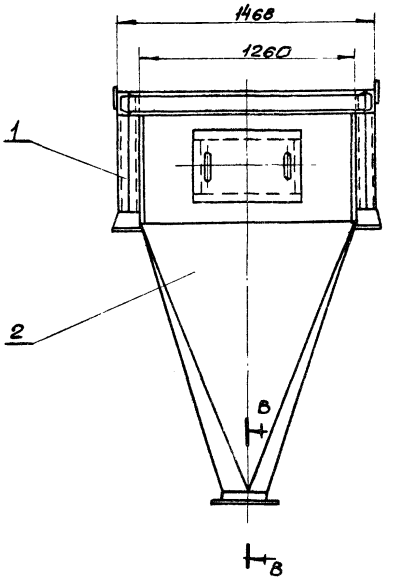

Б-Б
М1:5

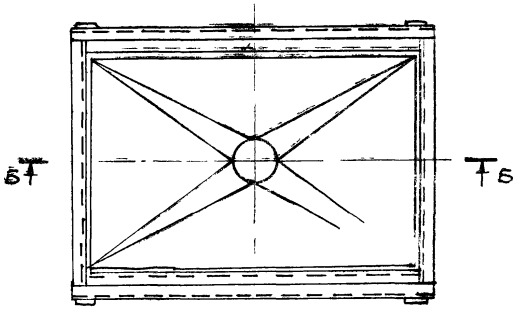

В-В
М1:1

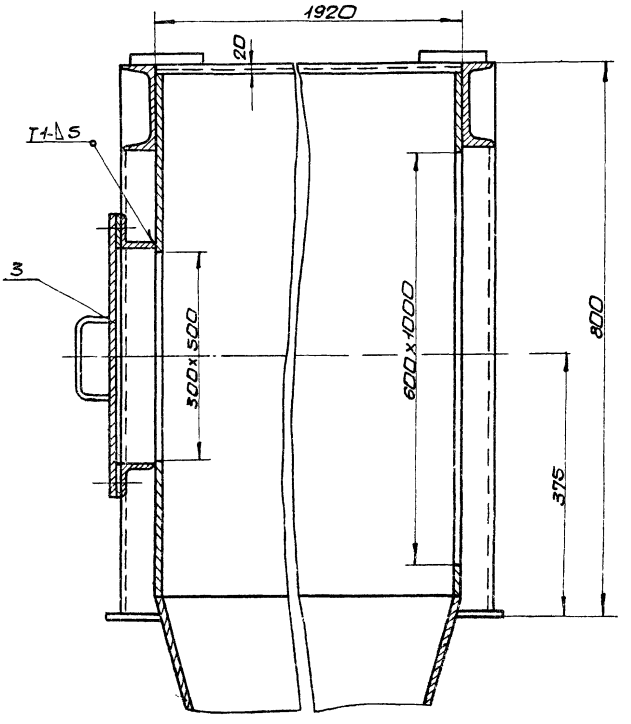

А-А
М1:10

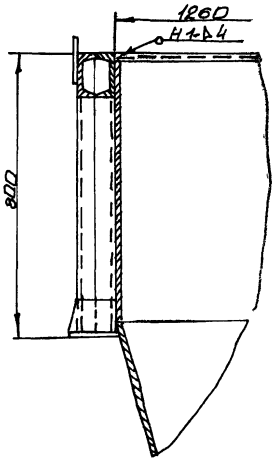

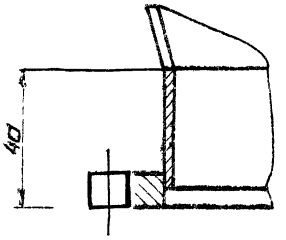

Вид Г
М1:5

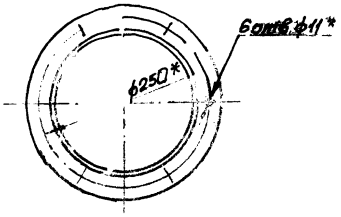

1. Предельные отклонения размеров $\ell \pm \frac{IT16}{2}$
2. Сварку производить электродами Э-42 ГОСТ 9467-75, сварные швы по ГОСТ 5264-80
3. * Размеры для справки.

						5.18462.4.10СБ	
Изм.	Лист	№ докум.	Подп.	Дата	Опора с бункером. Сборочный чертеж.	Лит.	Масса	Масшт.
Разраб.		Шевелева				И	820	1:20
Пров.		Гончаренко				Лист	Листов 1	
Т.контр.		Сербиков					Госстрой СССР Харьковский Сантехпроект	
Нач.отд.		Коверченко						
Н.контр.		Сербиков						
Утв.								

Форм.	Зона	Поз.	Обозначение	Наименование	Кол.	Примечание
				Документация		
А2			Б1В462.410СБ	Сборочный чертеж		
				Сборочные единицы		
А4		1	Б1В462.420	Рама	1	
А4		2	Б1В462.430	Бункер	1	
А4		3	Б1В462.440	Люк	1	
				Материалы		
				Металл наплавленный		0,5кг

Изм.	Лист	N докум.	Подп.	Дата	Б1В462.410			
Разраб.		Извекова			Опора с бункером	Лит.	Лист	Листов
Провер.		Севрюков				И		1
Нач.отд.		Коверченко				Госстрой СССР Харьковский Сантехпроект		
Н.контр.		Севрюков						
Утв.								

Формат А4

Форм.	Зона	Поз.	Обозначение	Наименование	Кол.	Примечание
				Документация		
А3			Б1В462.420СБ	Сборочный чертеж		
				Детали		
Б4		1	Б1В462.098	Балка		
				Швеллер 12 ГОСТ 8240-72		
				ВСт3 ГОСТ 535-79		
				ℓ = 2024	2	21,0кг
Б4		2	Б1В462.099	Балка		
				Швеллер 12 ГОСТ 8240-72		
				ВСт3 ГОСТ 535-79		
				ℓ = 1920	2	20,0кг
Б4		3	Б1В462.101	Балка		
				Швеллер 12 ГОСТ 8240-72		
				ВСт3 ГОСТ 535-79		
				ℓ = 1364	2	14,2кг
Б4		4	Б1В462.102	Стойка		
				Швеллер 12 ГОСТ 8240-72		
				ВСт3 ГОСТ 535-79		
				ℓ = 664	8	6,9кг
Б4		5	Б1В462.103	Плита		
				Лист 16 ГОСТ 19903-74		
				ВСт3 ГОСТ 14637-79		
				160×180	4	3,6кг
А4		6	Б1В462.104	Косынка		
Б4		7	Б1В462.105	Накладка		
				Лист 8 ГОСТ 19903-74		
				ВСт3 ГОСТ 14637-79		
				150×200	4	1,9кг
				Металл наплавленный		1,6кг

Изм.	Лист	N докум.	Подп.	Дата	Б1В462.420			
Разраб.		Извекова			Рама	Лит.	Лист	Листов
Провер.		Севрюков				И		1
Нач.отд.		Коверченко				Госстрой СССР Харьковский Сантехпроект		
Н.контр.		Севрюков						
Утв.								

Формат А4

Б1В462.420СБ

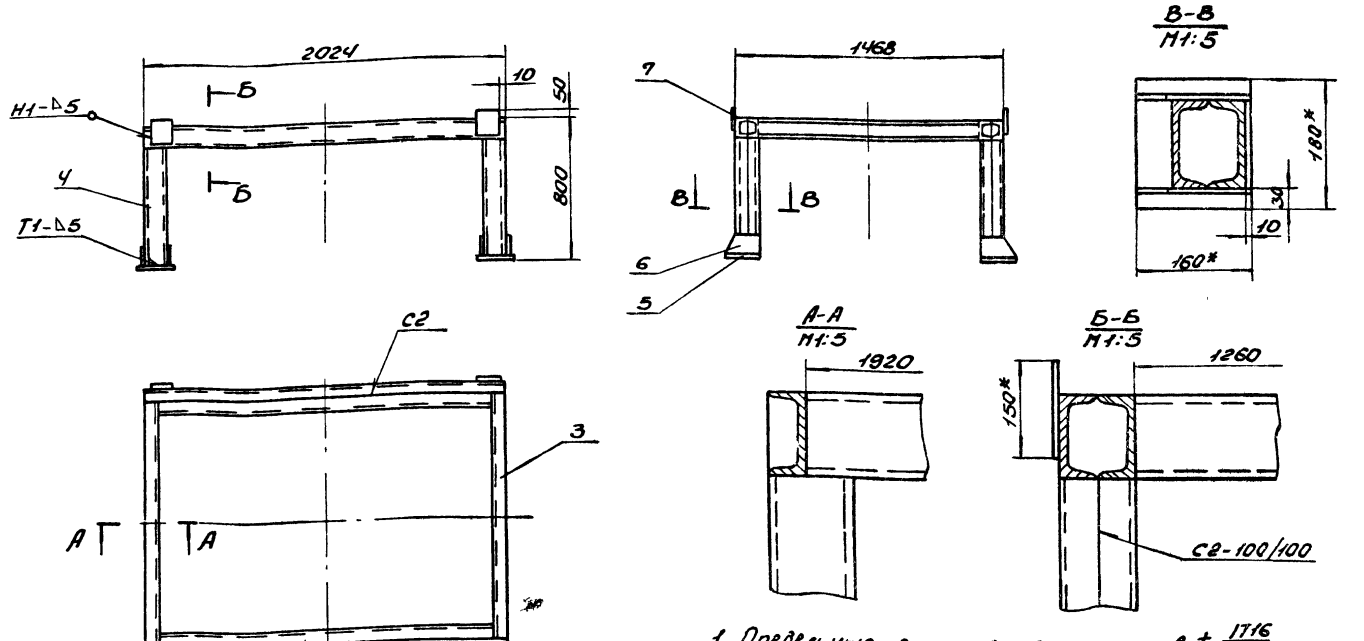

1. Предельные отклонения размеров $\pm \frac{IT16}{2}$.
2. Сварку производить электродами Э-42 ГОСТ 9467-75. Сварные швы по ГОСТ 5264-80.
3. Кромки реза деталей Б4- Rz320.
4.* Размеры для справки.

Изм.	Лист	N докум.	Подп.	Дата	Б1В462.420СБ			
Разраб.		Извекова			Рама Сборочный чертеж	Лит.	Масса	Масштаб
Провер.		Гончаренко				И	196,0	1:20
Т.контр.		Севрюков				Лист	Листов 1	
Нач.отд.		Коверченко				Госстрой СССР Харьковский Сантехпроект		
Н.контр.		Севрюков						
Утв.								

Формат А3

Альбом 12

Формат	Зона	Поз	Обозначение	Наименование	Кол.	Примечание
				Документация		
А3			Б1В462.430СБ	Сборочный чертеж		
				Детали		
Б4		1	Б1В462.106	Стенка		
				Лист 5 ГОСТ 19903-74		
				Ст3 ГОСТ 14637-79		
				955×1250	2	37,0 кг
Б4		2	Б1В462.107	Стенка		
				Лист 5 ГОСТ 19903-74		
				Ст3 ГОСТ 14637-79		
				755×1910	2	56,6 кг
А3		3	Б1В462.108	Переход	1	
А4		4	Б1В462.109	Кольцо	1	
А4		5	Б1В462.078	Фланец	1	
				Материалы		
				Металл наплавленный		2,1 кг

Инв. № подл. | Подп. и дата | Взам. инв. № | Инв. № дубл. | Подп. и дата

Изм.	Лист	N докум.	Подп.	Дата
Разраб.		Извекова		
Пробер.		Гончаренко		
Т. контр.		Сверюков		
Нач. отд.		Коверченко		
Н. контр.		Сверюков		
Утв.				

Б1В462.430

Бункер

Лит.	Масса	Масштаб
У		
Лист	Листов 1	

Госстрой СССР Харьковский Сантехпроект

Формат А3

Б1В462.104

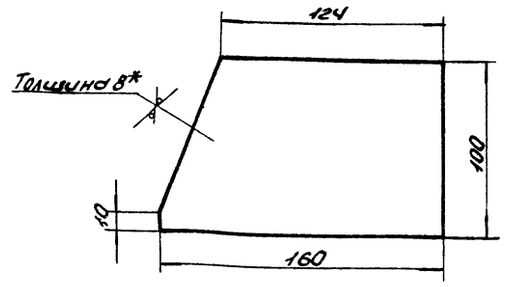

1. Предельные отклонения размеров $\pm \frac{IT16}{2}$.
2. * Размер для справки.

Изм.	Лист	N докум.	Подп.	Дата
Разраб.		Извекова		
Пробер.		Гончаренко		
Т. контр.		Сверюков		
Нач. отд.		Коверченко		
Н. контр.		Сверюков		
Утв.				

Косынка

Лист 8 ГОСТ 19903-74
Ст3 ГОСТ 14637-79

Лит.	Масса	Масштаб
У	0,9	1:20
Лист	Листов 1	

Госстрой СССР Харьковский Сантехпроект

Формат А3

Б1В462.430СБ

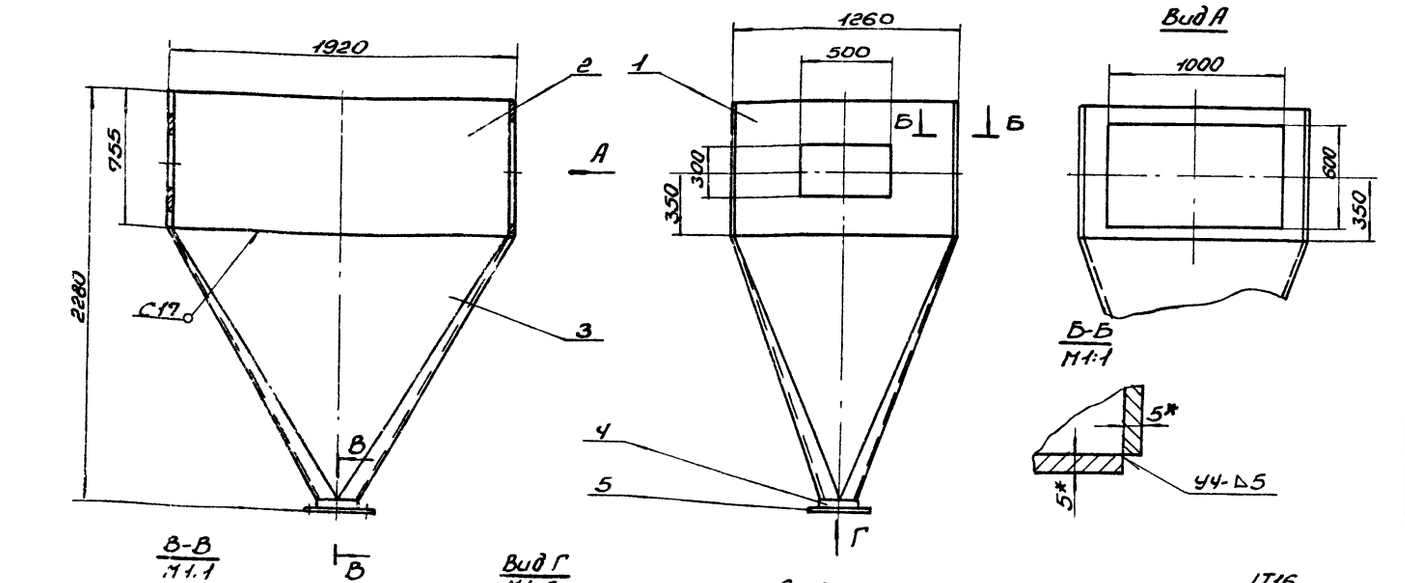

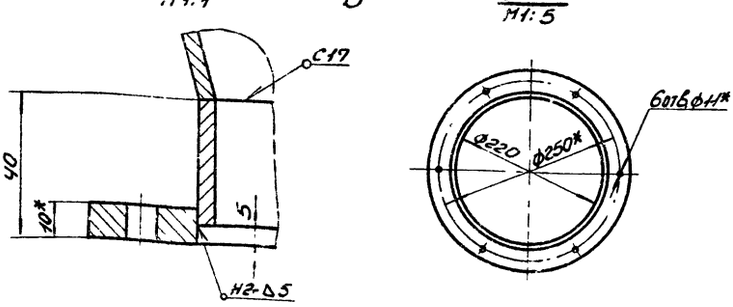

1. Предельные отклонения размеров $\pm \frac{IT16}{2}$.
2. Сварку производить электродами Э-42 ГОСТ 9467-75. Сварные швы по ГОСТ 5264-80.
3. Кромки реза деталей Б4 — Rz320.
4. * Размеры для справки.

Изм.	Лист	N докум.	Подп.	Дата
Разраб.		Извекова		
Пробер.		Гончаренко		
Т. контр.		Сверюков		
Нач. отд.		Коверченко		
Н. контр.		Сверюков		
Утв.				

Бункер
Сборочный чертеж

Б1В462.430СБ

Лит.	Масса	Масштаб
У	404,0	1:20
Лист	Листов 1	

Госстрой СССР Харьковский Сантехпроект

Б1В462.108

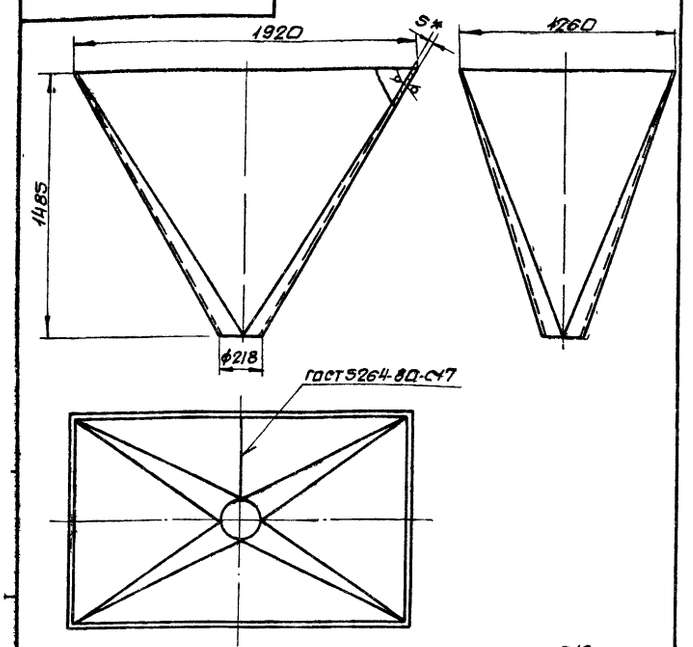

1. Предельные отклонения размеров $\pm\frac{IT16}{2}$
2. Сварку производить электродами Э-42 ГОСТ 9467-75.
3. * Размер для справки.

Изм	Лист	N докум.	Подп.	Дата	Переход	Лит.	Масса	Масшт.
Разраб.		Извекова				U	212.0	1:20
Пров.		Гончаренко				Лист	Листов 1	
Т.контр.		Севрюков						
Нач.отд.		Коверченко						
Н.контр.		Севрюков						
Утв.								

Лист 5 ГОСТ 19903-74 / ВСт3 ГОСТ 14637-79

Госстрой СССР Харьковский Сантехпроект

формат А4

Форм.	Зона	Поз.	Обозначение	Наименование	Кол.	Прим.
				Документация		
А4			Б1В462.440СБ	Сборочный чертеж		
				Сборочные единицы		
А4		1	Б1В462.450	Фланец	1	
				Детали		
А4		2	Б1В462.111	Ручка	2	
А4		3	Б1В462.112	Крышка	1	
А4		4	Б1В462.113	Прокладка	1	
				Стандартные изделия		
		5		Болт М12х35.58		
				ГОСТ 7798-70	16	0,048кг
		6		Гайка М12.5		
				ГОСТ 5915-70	16	0,015кг
		7		Шайба 12 65Г		
				ГОСТ 6402-70	16	0,003кг
				Материалы		
				Металл наплавленный		0,3кг

Изм	Лист	N докум.	Подп.	Дата	Люк	Лит.	Лист	Листов
Разраб.		Извекова				U		1
Пров.		Севрюков						
Нач.отд.		Коверченко						
Н.контр.		Севрюков						
Утв.								

Госстрой СССР Харьковский Сантехпроект

формат А4

Б1В462.109

Rz320

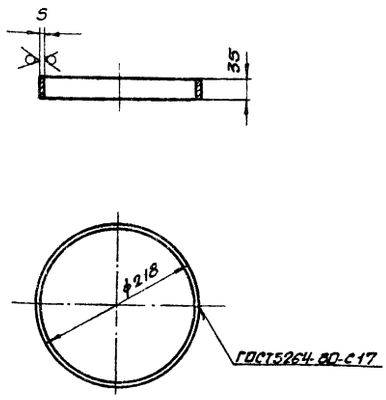

1. Длина развернутой детали - 668
2. Предельные отклонения размеров $\pm\frac{IT16}{2}$
3. Сварку производить электродами Э-42 ГОСТ 9467-75.
4. * Размер для справки

Изм	Лист	N докум.	Подп.	Дата	Кольцо	Лит.	Масса	Масшт.
Разраб.		Извекова				U	0,9	1:5
Пров.		Гончаренко				Лист	Листов 1	
Т.контр.		Севрюков						
Нач.отд.		Коверченко						
Н.контр.		Севрюков						
Утв.								

Лист 5 ГОСТ 19903-74 / ВСт3 ГОСТ 14637-79

Госстрой СССР Харьковский Сантехпроект

формат А4

Форм.	Зона	Поз.	Обозначение	Наименование	Кол.	Примеч.
				Документация		
А4			Б1В462.450СБ	Сборочный чертеж		
				Детали		
Б4		1	Б1В462.114	Балка		
				Уголок Б50х50х5 ГОСТ 8509-86		
				ВСт3 ГОСТ 535-79		
				ℓ=610	2	2,3кг
Б4		2	Б1В462.115	Балка		
				Уголок Б50х50х5 ГОСТ 8509-86		
				ВСт3 ГОСТ 535-79		
				ℓ=310	2	1,15кг
				Материалы		
				Металл наплавленный		0,1кг

Изм	Лист	N докум.	Подп.	Дата	Фланец	Лит.	Лист	Листов
Разраб.		Извекова				U		1
Пров.		Севрюков						
Нач.отд.		Коверченко						
Н.контр.		Севрюков						
Утв.								

Госстрой СССР Харьковский Сантехпроект

формат А4

Б1В462.440СБ

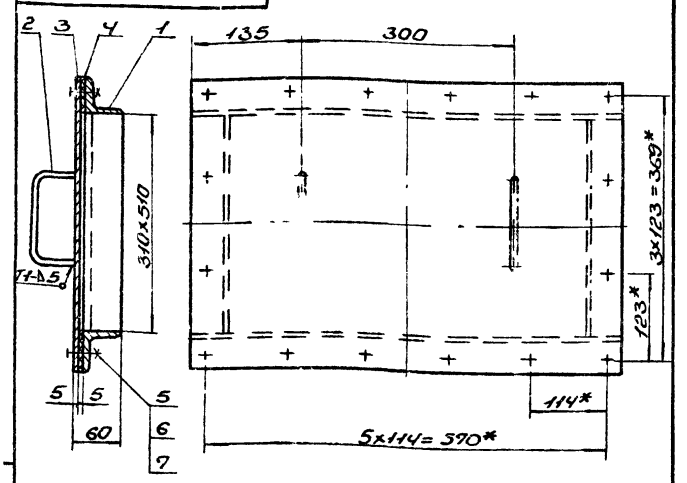

1. Предельные отклонения размеров $\pm \frac{IT16}{2}$.
2. Сварку производить электродами Э-42 ГОСТ 9467-75. Сварные швы по ГОСТ 5264-80.
3. * Размеры для справки.

Изм.	Лист	N докум.	Подп.	Дата
Разраб.		Извекова		
Пров.		Гончаренко		
Т.контр.		Севрюков		
Нач.отд.		Ковреченко		
Н.контр.		Севрюков		
Утв.				

Люк
Сборочный чертеж

Лит.	Масса	Масштаб
У	19,5	1:5
Лист	Листов 1	

Госстрой СССР Харьковский Сантехпроект

Формат А4

Б1В462.450СБ

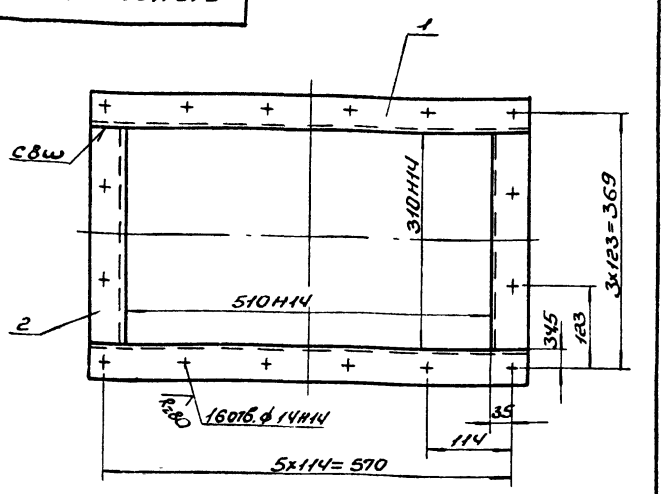

1. Неуказанные предельные отклонения размеров $\pm \frac{IT16}{2}$.
2. Сварку производить электродами Э-42 ГОСТ 9467-75. Сварные швы по ГОСТ 5264-80.
3. Кромки реза деталей Б4 – $R_z 320$.

Изм.	Лист	N докум.	Подп.	Дата
Разраб.		Извекова		
Провер.		Гончаренко		
Т.контр.		Севрюков		
Нач.отд.		Ковреченко		
Н.контр.		Севрюков		
Утв.				

Фланец
Сборочный чертеж

Лит.	Масса	Масштаб
У	7,0	1:5
Лист	Листов 1	

Госстрой СССР Харьковский Сантехпроект

Формат А4

Б1В462.111

$R_z 320$ √(√)

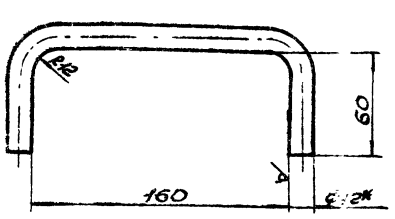

1. Длина развернутой детали – 288.
2. Предельные отклонения размеров $\pm \frac{IT16}{2}$.
3. * Размер для справки.

Изм.	Лист	N докум.	Подп.	Дата
Разраб.		Извекова		
Провер.		Гончаренко		
Т.контр.		Севрюков		
Нач.отд.		Ковреченко		
Н.контр.		Севрюков		
Утв.				

Рука

Лит.	Масса	Масштаб
У	0,25	1:2
Лист	Листов 1	

Круг 12 ГОСТ 2590-71 / Вст3 ГОСТ 535-79

Госстрой СССР Харьковский Сантехпроект

Формат А4

Б1В462.112

$R_z 320$ √(√)

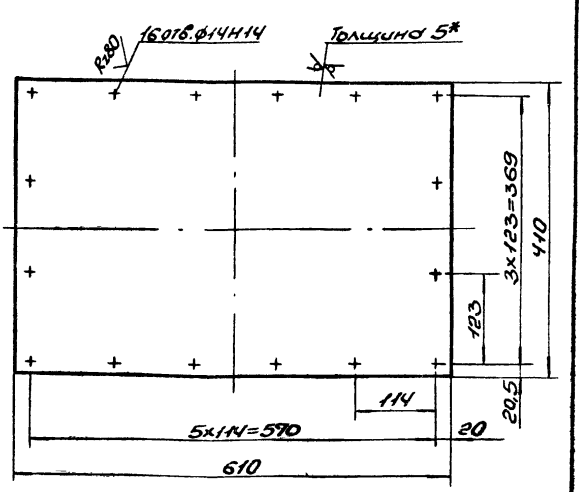

1. Неуказанные предельные отклонения размеров $\pm \frac{IT16}{2}$.
2. * Размер для справки.

Изм.	Лист	N докум.	Подп.	Дата
Разраб.		Извекова		
Провер.		Гончаренко		
Т.контр.		Севрюков		
Нач.отд.		Ковреченко		
Н.контр.		Севрюков		
Утв.				

Крышка

Лит.	Масса	Масштаб
У	9,8	1:5
Лист	Листов 1	

Лист 5 ГОСТ 19903-74 / Вст3 ГОСТ 14637-79

Госстрой СССР Харьковский Сантехпроект

Форм.	Зона	Поз.	Обозначение	Наименование	Кол.	Примечание
				Документация		
А			БТВ463.000СБ	Сборочный чертеж		А2; А3
К			БТВ463.000ВС	Ведомость специфи-		
				каций		А3; А3
				Сборочные единицы		
А4		1	БТВ462.010	Секция	1	
А4		2	БТВ462.020	Секция	2	
А4		3	БТВ462.030	Отвод	1	
А4		4	БТВ462.040	Секция	1	
А4		5	БТВ463.010	Переход	1	
А4		6	БТВ463.020	Отвод	1	
А4		7	БТВ463.030	Короб	1	
А4		8	БТВ463.040	Секция	1	
А4		9	БТВ463.050	Переход	1	
А4		10	БТВ462.050	Отвод	1	
А4		11	БТВ463.060	Секция	2	
А4		12	БТВ462.110	Отвод	1	
А4		13	БТВ462.120	Секция	1	
А4		14	БТВ462.130	Опора	1	
А4		15	БТВ462.140	Переход	1	
А4		16	БТВ462.150	Отвод	1	
А4		17	БТВ462.160	Переход	1	
А4		18	БТВ462.180	Переход	1	
А4		19	БТВ462.190	Отвод	1	
А4		20	БТВ462.200	Секция	1	
А4		21	БТВ462.210	Отвод	1	
А4		22	БТВ462.220	Переход	1	
А4		23	БТВ462.230	Секция	1	

Инв.№подл. | Подп. и дата | Взам.инв.№ | Инв.№дубл. | Подп. и дата

Изм. Лист N докум. Подп. Дата

Разраб. Изъюмова
Пров. Гончаренко
Нач.отд. Кабрунтал
Н.контр. Гевронков
Утв.

БТВ463.000

Газопроводы котлоагрегата
Вариант - бурые угли

Лит. | Лист | Листов 1 | 3

Госстрой СССР Харьковский Сантехпроект

Формат А4

Форм.	Зона	Поз.	Обозначение	Наименование	Кол.	Примечание
А4		24	БТВ462.240	Переход	1	
А4		25	БТВ462.260	Секция	1	
А4		26	БТВ462.270	Переход	1	
А4		27	БТВ462.280	Переход	1	
А4		28	БТВ462.300	Опора карлана	1	
А4		29	БТВ462.310	Тройник	1	
А4		30	БТВ462.320	Переход в сборе	1	
А4		31	БТВ462.130-01	Опора	2	
А4		32	БТВ462.330	Стойка	1	
А4		33	БТВ462.340	Фланец	1	
А4		34	БТВ462.350	Подвеска	6	
А4		35	БТВ462.350-01	Подвеска	2	
А4		36	БТВ462.350-02	Подвеска	2	
А4		37	БТВ463.070	Опора	1	
				Детали		
А4		38	БТВ460.001	Скоба	136	
А4		39	БТВ460.002	Болт	128	
				Стандартные изделия		
		40		Болт М20х55.58 ГОСТ 7798-70	12	0,2кг
		41		Гайка М20.5 ГОСТ 5915-70	12	0,062кг
		42		Шайба 20.65Г ГОСТ 6402-70	12	0,015кг
		43		Болт М10х30.58 ГОСТ 7798-70	24	0,03кг
		44		Гайка М10.5 ГОСТ 5915-70	24	0,01кг
		45		Шайба 10.65Г ГОСТ 6402-70	24	0,002кг
		46		Болт М12х35.58 ГОСТ 7798-70	88	0,048кг
		47		Гайка М12.5 ГОСТ 5915-70	344	0,015кг
		48		Шайба 12.65Г ГОСТ 6402-70	88	0,003кг

Инв.№подл. | Подп. и дата | Взам.инв.№ | Инв.№дубл. | Подп. и дата

Изм. Лист N докум. Подп. Дата

БТВ463.000

Лист 2

Формат А4

Форм.	Зона	Поз.	Обозначение	Наименование	Кол.	Примечание
				Прочие изделия		
		49	13К4-145-87	Закладная конструкция	2	
		50	В-955-1 ТК4-127-70	Отборное устройство	3	
		51	В-955-2 ТК4-127-70	Отборное устройство	1	
				Материалы		
		52		Труба 219х6 ГОСТ 10704-76 / ВСт3сп5 ГОСТ 10705-80		
				ℓ = 4800	1	151,2кг
		53		Картон асбестовый		
				КАОН1-50 ГОСТ 2850-80		40кг
				Металл наплавленный		28,5кг

Инв.№подл. | Подп. и дата | Взам.инв.№ | Инв.№дубл. | Подп. и дата

Изм. Лист N докум. Подп. Дата

БТВ463.000

Лист 3

Формат А4

БТВ462.113

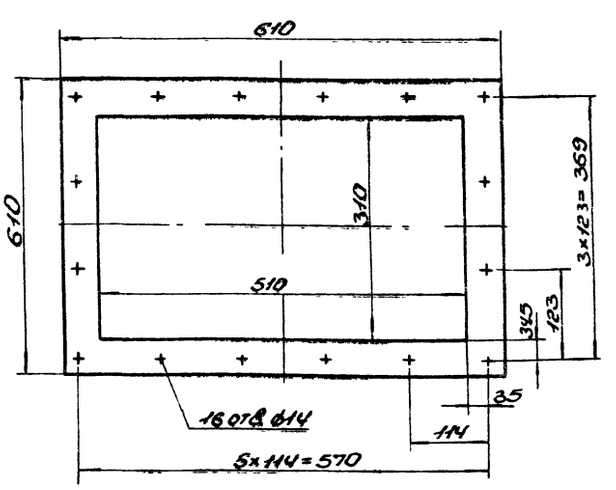

Разраб. Изъюмова
Пров. Гончаренко
Т.контр. Гевронков
Нач.отд. Хабрунтал
Н.контр. Скороход
Утв.

Прокладка

Картон асбестовый КАОН1-5 ГОСТ 2850-80

Лит. | Масса | Масштаб
У | 0,7 | 1:5

Лист | Листов 1

Госстрой СССР Харьковский Сантехпроект

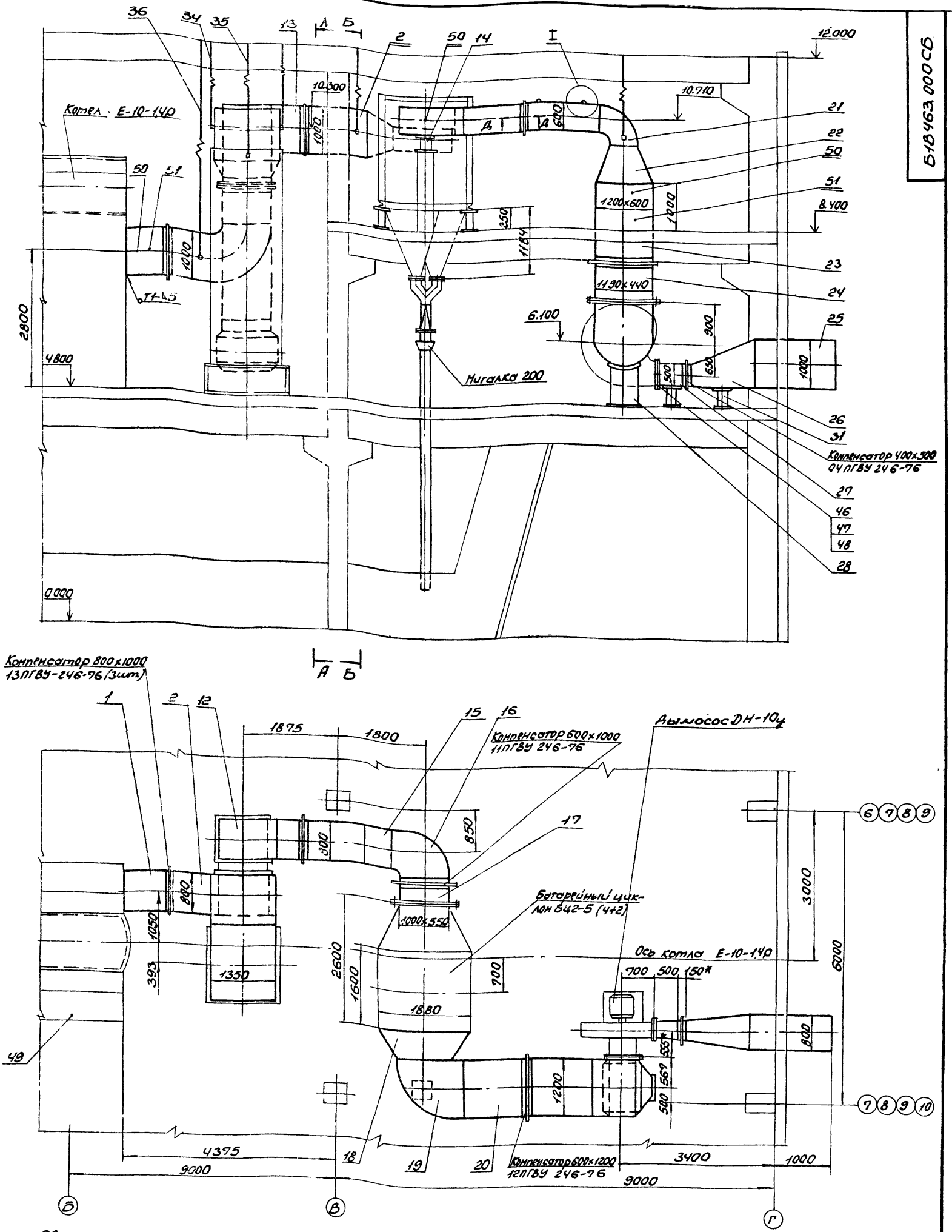

1. Сварку производить электродами Э-42 ГОСТ 9467-75. Сварные швы по ГОСТ 5264-80.
2. Скобы погрузочные (поз.38) предназначены только для погрузки и разгрузки коробов. Место установки скоб погрузочных выбирает завод изготовитель из принятых условий погрузки.
3.* Размеры для справки.

					Б1В463.000СБ			
Изм.	Лист	N Докум.	Подп.	Дата	Газопроводы котлоагрегата. Вариант - бурые угли. Сборочный чертеж	Лит.	Масса	Масшт.
Разраб.		Извекова				И	5050,0	1:50
Провер.		Гончаренко				Лист 1	Листов 2	
Т.контр.		Севрюков				Госстрой СССР Харьковский Сантехпроект		
Нач.отд.		Коверченко						
Н.контр.		Севрюков						
Утв.								

Б-Б
М1:50

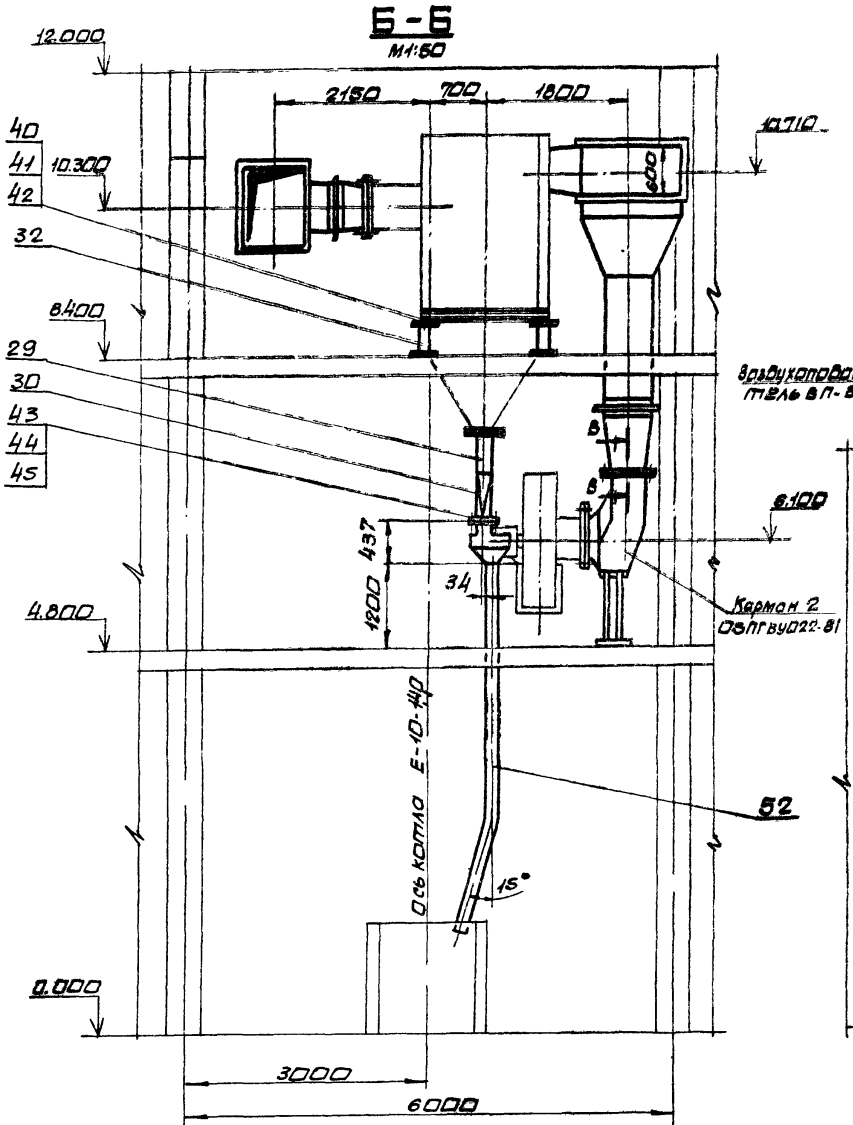

А-А
М1:50

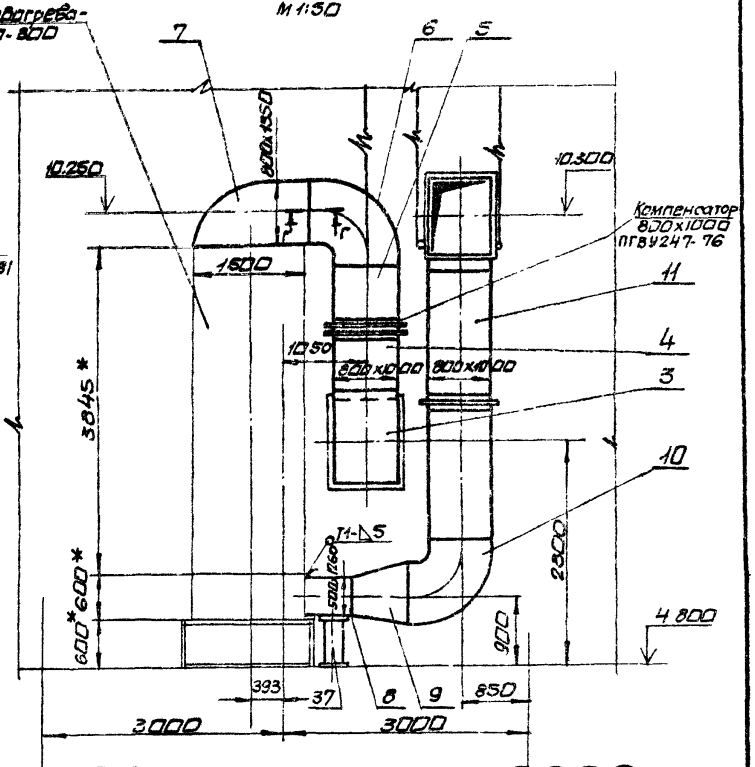

В-В
М1:2

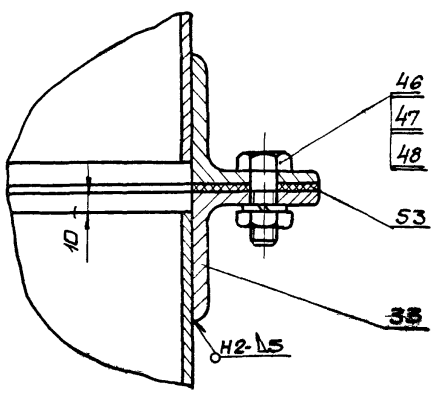

Д-Д
М1:2

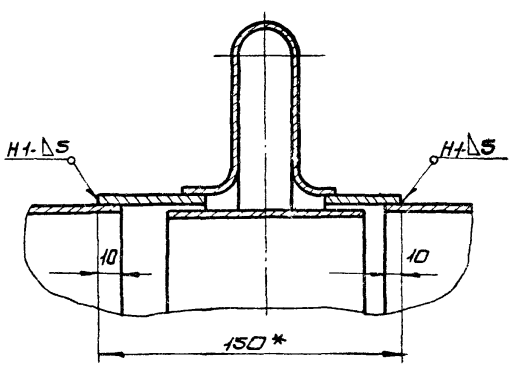

Г-Г
М1:2

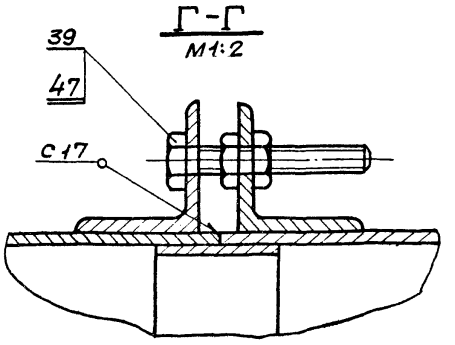

I
М1:5

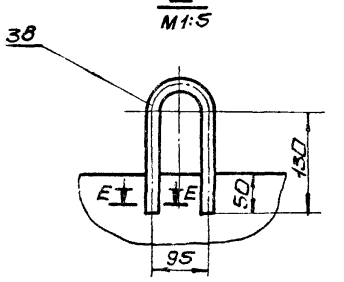

Е-Е
М1:2

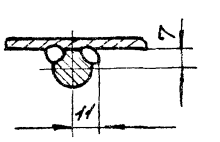

Изм.	Кол.уч.	Лист	№ докум.	Подп.	Дата	51846З.000СБ	Лист 2

Нотроки	Обозначение	Наименование	Куда входит		Общее к-во	Примечание
			Обозначение	Кол.		
1	Б1В463.000	Газопроводы- котлоагрегата				
2		Вариант- бурые угли				
3	Б1В462.010	Секция	Б1В463.000	1	1	
4	Б1В462.020	Секция	Б1В463.000	2	2	
5	Б1В462.030	Отвод	Б1В463.000	1	1	
6	Б1В462.040	Секция	Б1В463.000	1	1	
7	Б1В463.010	Переход	Б1В463.000	1	1	
8	Б1В463.020	Отвод	Б1В463.000	1	1	
9	Б1В463.030	Короб	Б1В463.000	1	1	
10	Б1В463.040	Секция	Б1В463.000	1	1	
11	Б1В463.050	Переход	Б1В463.000	1	1	
12	Б1В462.050	Отвод	Б1В463.000	1	1	
13	Б1В463.060	Секция	Б1В463.000	2	2	
14	Б1В462.110	Отвод	Б1В463.000	1	1	
15	Б1В462.120	Секция	Б1В463.000	1	1	
16	Б1В462.130	Опора	Б1В463.000	3	3	
17	Б1В462.140	Переход	Б1В463.000	1	1	
18	Б1В462.150	Отвод	Б1В463.000	1	1	
19	Б1В462.160	Переход	Б1В463.000	1	1	
20	Б1В462.170	Фланец	Б1В462.160	1	1	
21	Б1В462.180	Переход	Б1В463.000	1	1	
22	Б1В462.190	Отвод	Б1В463.000	1	1	
23	Б1В462.200	Секция	Б1В463.000	2	2	
24	Б1В462.210	Отвод	Б1В463.000	1	1	

Изм.	Лист	N докум.	Подп.	Дата	Б1В463.000ВС		
Разраб.	Извекова				Газопроводы котлоагрегата. Вариант- бурые угли. Ведомость спецификаций.	Лит.	Лист 1	Листов 2
Пров.	Севрюков					Ц		
Нач.отд.	Коверченко					Госстрой СССР Харьковский сантехпроект		
Н.контр.	Севрюков							
Утв.								

Формат А3

Нотроки	Обозначение	Наименование	Куда входит		Общее к-во	Примечание
			Обозначение	Кол.		
25	Б1В462.220	Переход	Б1В463.000	1	1	
26	Б1В462.230	Секция	Б1В463.000	1	1	
27	Б1В462.240	Переход	Б1В463.000	1	1	
28	Б1В462.250	Фланец	Б1В463.240	1	1	
29	Б1В462.260	Секция	Б1В463.000	1	1	
30	Б1В462.270	Переход	Б1В463.000	1	1	
31	Б1В462.280	Переход	Б1В463.000	1	1	
32	Б1В462.290	Фланец	Б1В462.280	1	1	
33	Б1В462.300	Опора кармана	Б1В463.000	1	1	
34	Б1В462.310	Тройник	Б1В463.000	1	1	
35	Б1В462.320	Переход в сборе	Б1В463.000	1	1	
36	Б1В462.330	Стойка	Б1В463.000	4	4	
37	Б1В462.340	Фланец	Б1В463.000	1	1	
38	Б1В462.350	Подвеска	Б1В463.000	10	10	
39	Б1В462.360	Блок пружины	Б1В462.350	1	10	
40	Б1В462.370	Траверса	Б1В462.360	1	10	
41	Б1В462.380	Стакан	Б1В462.360	2	20	
42	Б1В462.390	Тяга блока	Б1В462.360	1	10	
43	Б1В462.400	Тяга подвески	Б1В462.350	1	10	
44	Б1В463.070	Опора	Б1В463.000	1	1	

Изм.	Лист	N докум.	Подп.	Дата	Б1В463.000ВС	Лист 2

Форм.	Зона	Поз.	Обозначение	Наименование	Кол.	Примечание
				Документация		
А3			Б1В463.010СБ	Сборочный чертеж		
				Детали		
А4		1	Б1В462.022-05	Стенка	2	
А4		2	Б1В462.064-01	Стенка	2	
Б4		3	Б1В463.001	Ребро		
				Полоса 5х50 ГОСТ 103-76 Ст3 ГОСТ 535-79		
				ℓ = 395	2	0,74кг
				Материалы		
				Металл наплавленный		0,8кг

Изм.	Лист	N докум.	Подп.	Дата
Разраб.		Извекова		
Пров.		Севрюков		
Нач.отд.		Ковтуненко		
Н.контр.		Севрюков		
Утв.				

Б1В463.010

Переход

Лит.	Масса	Масштаб
		1

Госстрой СССР Харьковский Сантехпроект

Формат А4

Форм.	Зона	Поз.	Обозначение	Наименование	Кол.	Примечание
				Документация		
А3			Б1В463.020СБ	Сборочный чертеж		
				Детали		
А4		1	Б1В462.007-01	Боковина	2	
А4		2	Б1В462.008-09	Стенка	1	
А4		3	Б1В462.008-10	Стенка	1	
А4		4	Б1В462.046-02	Ребро	1	
А4		5	Б1В462.046	Ребро	1	
А4		6	Б1В460.003	Стяжка	14	
Б4		7	Б1В463.002	Накладка		
				Полоса 5х60 ГОСТ 103-76 Ст3 ГОСТ 535-79		
				ℓ = 788	4	1,85кг
Б4		8	Б1В.463.003	Накладка		
				Полоса 5х60 ГОСТ 103-76 Ст3 ГОСТ 535-79		
				ℓ = 1338	4	3,15кг
				Материалы		
				Металл наплавленный		2,2кг

Инв.№ подл. | Подп. и дата | Взам. инв.№ | Инв.№ дубл. | Подп. и дата

Изм.	Лист	N докум.	Подп.	Дата
Разраб.		Извекова		
Пров.		Севрюков		
Нач.отд.		Ковтуненко		
Н.контр.		Севрюков		
Утв.				

Б1В463.020

Отвод

Лит.	Масса	Масштаб
		1

Госстрой СССР Харьковский Сантехпроект

Формат А4

Б1В463.010СБ

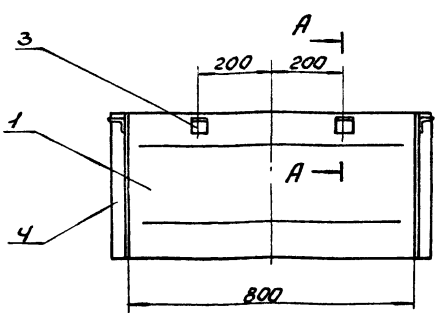

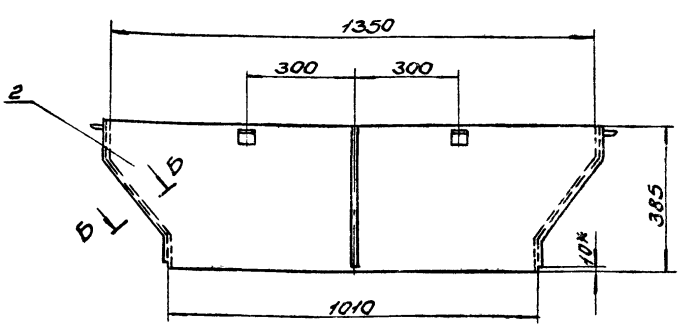

А-А
М1:2

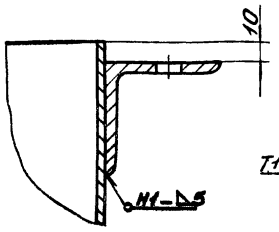

Б-Б
М1:2

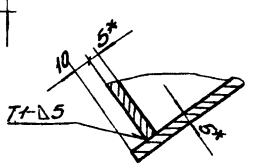

1. Предельные отклонения размеров $\pm \frac{IT16}{2}$.
2. Сварку производить электродами Э-42 ГОСТ 9467-75. Сварные швы по ГОСТ 5264-80.
3. * Размеры для справки.

Изм.	Лист	N докум.	Подп.	Дата
Разраб.		Извекова		
Пров.		Гончаренко		
Т.контр.		Севрюков		
Нач.отд.		Ковтуненко		

Б1В463.010СБ

Переход
Сборочный чертеж

Лит.	Масса	Масштаб
	67,0	1:10

Лист Листов 1

Госстрой СССР Харьковский

Б18463.030СБ

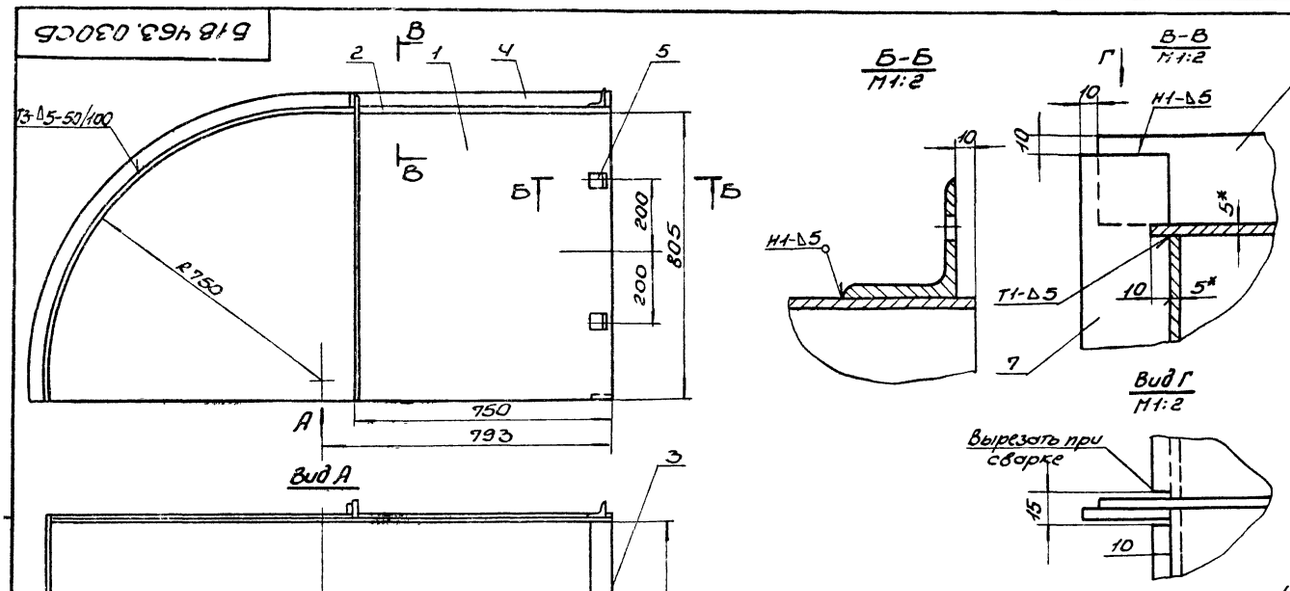

1. Предельные отклонения размеров $\pm \frac{IT16}{2}$.
2. Сварку производить электродами Э-42 ГОСТ 9467-75. Сварные швы по ГОСТ 5264-80.
3. Кромки реза деталей Б4- Rz320.
4. * Размеры для справки.

Изм.	Лист	N Докум.	Подп.	Дата	Б18463.030СБ			
Разраб.		Извекова			Короб Сборочный чертеж	Лит.	Масса	Масшт.
Провер.		Гончаренко				И	240,0	1:10
Т.контр.		Севрюков				Лист	Листов 1	
Нач.отд.		Коверченко				Госстрой СССР Харьковский Сантехпроект		
Н.контр.		Севрюков						
Утв.								

Формат А3

Б18463.020СБ

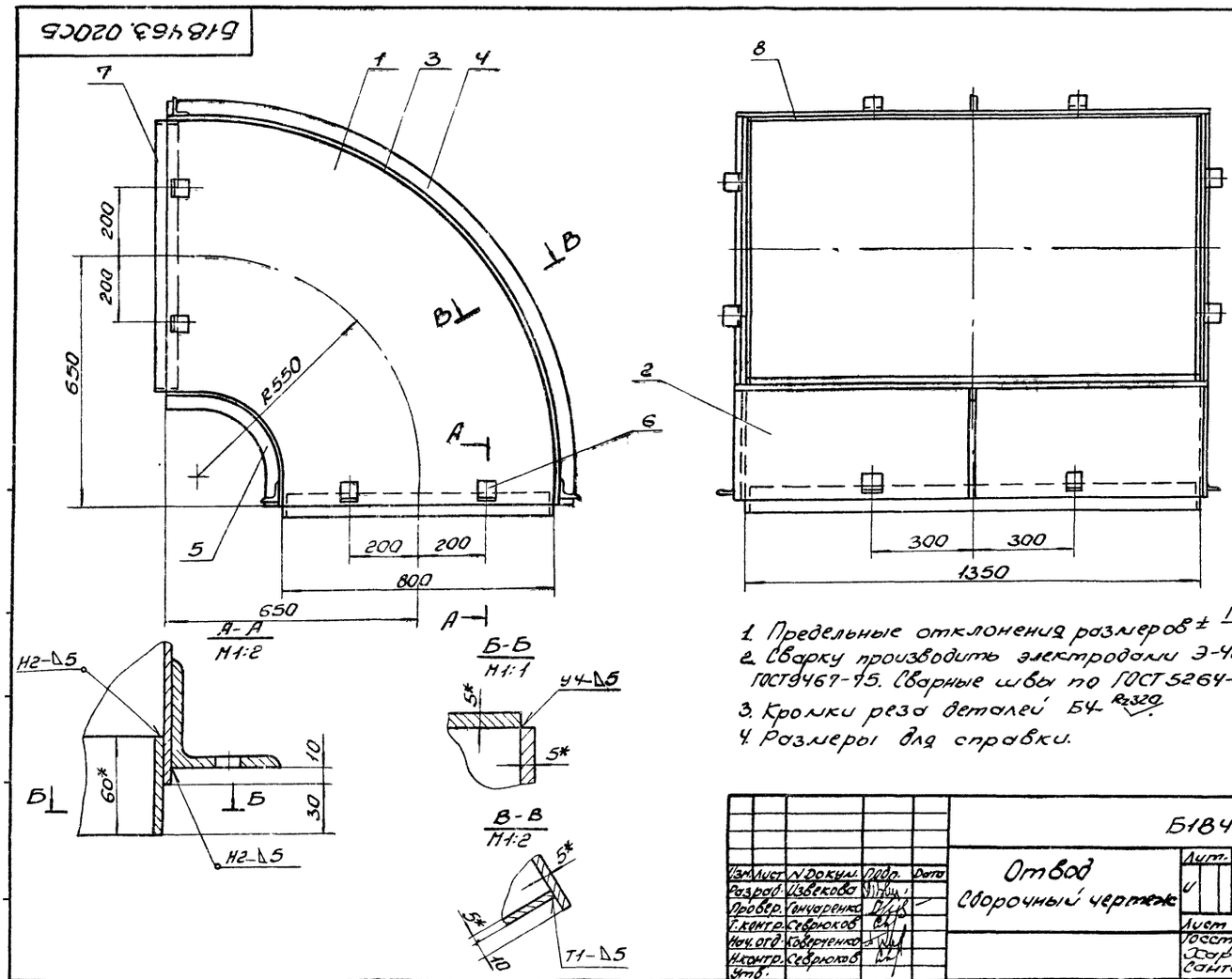

1. Предельные отклонения размеров $\pm \frac{IT16}{2}$.
2. Сварку производить электродами Э-42 ГОСТ 9467-75. Сварные швы по ГОСТ 5264-80.
3. Кромки реза деталей Б4- Rz320.
4. Размеры для справки.

Изм.	Лист	N Докум.	Подп.	Дата	Б18463.020СБ			
Разраб.		Извекова			Отвод Сборочный чертеж	Лит.	Масса	Масшт.
Провер.		Гончаренко				И	210,0	1:10
Т.контр.		Севрюков				Лист	Листов 1	
Нач.отд.		Коверченко				Госстрой СССР Харьковский Сантехпроект		
Н.контр.		Севрюков						
Утв.								

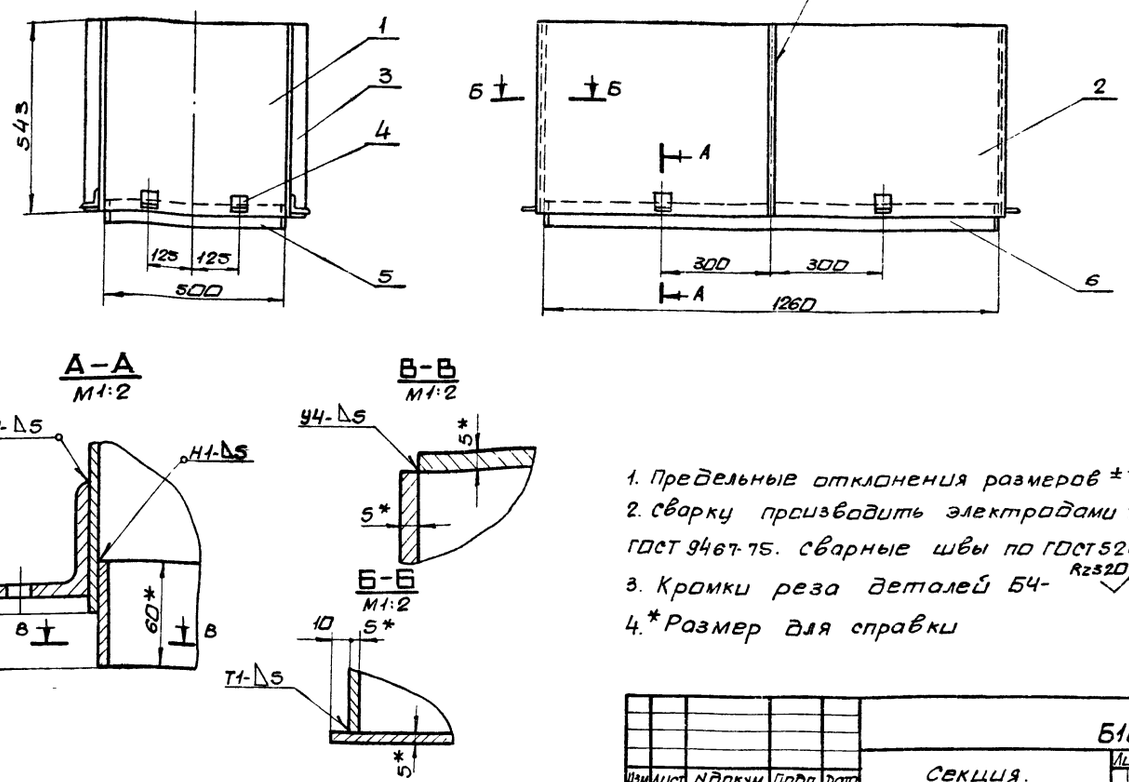

1. Предельные отклонения размеров $\pm \frac{IT16}{2}$
2. Сварку производить электродами Э-42 ГОСТ 9467-75. Сварные швы по ГОСТ 5264-80.
3. Кромки реза деталей Б4- Rz320
4. * Размер для справки

Изм.	Лист	№ докум.	Подп.	Дата	Б18463.040СБ			
Разраб.		Извекова			Секция. Сборочный чертеж	Лит.	Масса	Масшт.
Пров.		Ганчаренко				У	89,0	1:10
Т. контр.		Себрюков				Лист	Листов 1	
Нач. отд.		Коверченко				Госстрой СССР Харьковский сантехпроект		
Н. контр.		Себрюков						
Утв.								

Формат А3

Форм.	Зона	Поз.	Обозначение	Наименование	Кол.	Прим.
				Документация		
А3			Б18463.030 СБ	Сборочный чертеж		
				Детали		
А4		1	Б18462.012-02	Боковина	2	
А4		2	Б18462.013-02	Стенка	1	
Б4		3	Б18463.004	Стенка		
				Лист 5 ГОСТ 19903-74		
				Вст3 ГОСТ 14637-79		
				43х1350	1	22,8 кг
А4		4	Б18462.046-03	Ребро	1	
А4		5	Б18460.003	Стяжка	6	
Б4		6	Б18463.005	Ребро		
				Полоса 5х50 ГОСТ 103-76		
				Вст3 ГОСТ 535-79		
				ℓ = 1440	1	2,8 кг
Б4		7	Б18463.006	Ребро		
				Полоса 5х50 ГОСТ 103-76		
				Вст3 ГОСТ 535-79		
				ℓ = 850	2	1,7 кг
				Материалы		
				Металл наплавленный		1,5 кг

Изм.	Лист	№ докум.	Подп.	Дата	Б18463.030			
Разраб.		Извекова			Короб	Лит.	Лист	Листов
Пров.		Себрюков				У		1
Нач. отд.		Коверченко				Госстрой СССР Харьковский сантехпроект		
Н. контр.		Себрюков						
Утв.								

Формат А4

Форм.	Зона	Поз.	Обозначение	Наименование	Кол.	Примеч.
				Документация		
А3			Б18463.040 СБ	Сборочный чертеж		
				Детали		
Б4		1	Б18463.007	Боковина		
				Лист 5 ГОСТ 19903-74		
				Вст3 ГОСТ 14637-79		
				500х543	2	10,6 кг
Б4		2	Б18463.008	Стенка		
				Лист 5 ГОСТ 19903-74		
				Вст3 ГОСТ 14637-79		
				543х1290	2	27,5 кг
Б4		3	Б18463.009	Ребро		
				Полоса 5х50 ГОСТ 103-76		
				Вст3 ГОСТ 535-79		
				ℓ = 543	2	1,06 кг
А4		4	Б18460.003	Стяжка	8	
Б4		5	Б18463.011	Накладка		
				Полоса 5х60 ГОСТ 103-76		
				Вст3 ГОСТ 535-79		
				ℓ = 488	2	1,15 кг
Б4		6	Б18463.012	Накладка		
				Полоса 5х60 ГОСТ 103-76		
				Вст3 ГОСТ 535-79		
				ℓ = 1248	2	2,9 кг
				Материалы		
				Металл наплавленный		0,7 кг

Инв. № подл. | Подп. и дата | Взам. инв. № | Инв. № дубл. | Подп. и дата

Изм.	Лист	№ докум.	Подп.	Дата	Б18463.040			
Разраб.		Извекова			Секция	Лит.	Лист	Листов
Пров.		Себрюков				У		1
Нач. отд.		Коверченко				Госстрой СССР Харьковский сантехпроект		
Н. контр.		Себрюков						
Утв.								

Формат А4

Форм	Зона	Поз.	Обозначение	Наименование	Кол.	Примечание
				Документация		
А3			Б1В463.050СБ	Сборочный чертеж		
				Детали		
А4		1	Б1В463.013	Боковина	2	
А4		2	Б1В463.014	Стенка	2	
А4		3	Б1В462.048-02	Ребро	2	
А4		4	Б1В460.003	Стяжка	16	
Б4		5	Б1В463.015	Накладка		
				Полоса 4х60 ГОСТ 103-76		
				ВСТ3 ГОСТ 535-79		
				ℓ = 788	2	1,85кг
Б4		6	Б1В463.016	Накладка		
				Полоса 4х60 ГОСТ 103-76		
				ВСТ3 ГОСТ 535-79		
				ℓ = 988	2	2,32кг
				Материалы		
				Металл наплавленный		0,7кг

Изм.	Лист	N Докум.	Подп.	Дата
Разраб.		Извекова		
Провер.		Севрюков		
Нач.отд.		Коверченко		
Н.контр.		Севрюков		
Утв.				

Б1В463.050

Переход

Лит.	Лист	Листов
И		1

Госстрой СССР, Харьковский Сантехпроект

Формат А4

Б1В463.013

Rz320

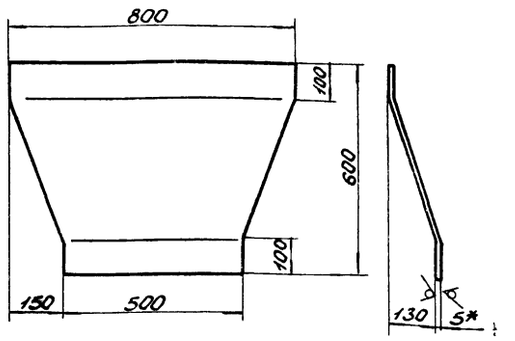

1. Длина развернутой детали – 620.
2. Предельные отклонения размеров ± IT16/2.
3.* Размер для справки.

Изм.	Лист	N Докум.	Подп.	Дата
Разраб.		Извекова		
Провер.		Гончаренко		
Т.контр.		Севрюков		
Нач.отд.		Коверченко		
Н.контр.		Севрюков		
Утв.				

Б1В463.013

Боковина

Лит.	Масса	Масшт.
И	15,8	1:10

Лист 5 ГОСТ 19903-74 ВСТ3 ГОСТ 14637-79

Лист | Листов 1

Госстрой СССР, Харьковский Сантехпроект

Формат А4

Б1В463.050СБ

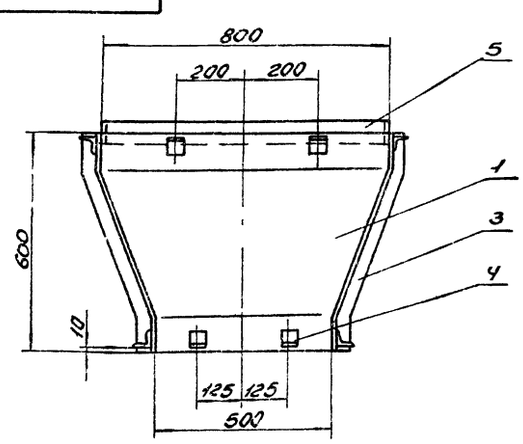

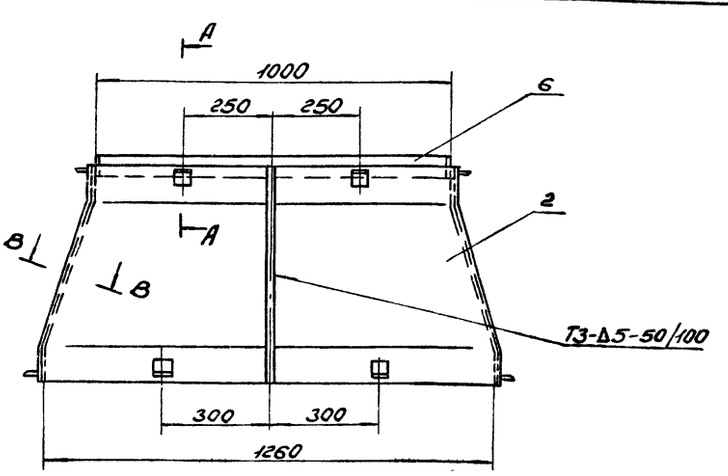

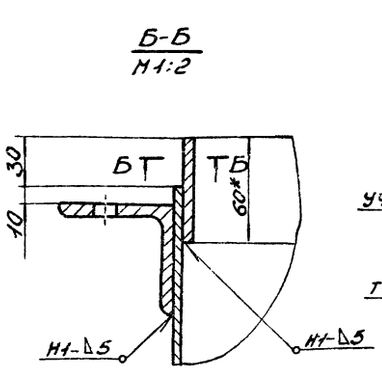

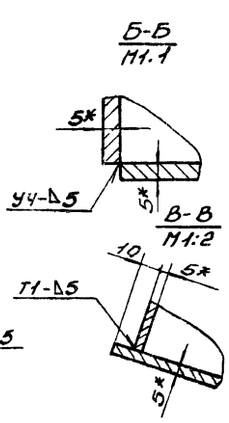

1. Предельные отклонения размеров ± IT16/2.
2. Сварку производить электродами Э-42 ГОСТ 9467-75. Сварные швы по ГОСТ 5264-80.
3. Кромки реза деталей Б4- Rz320.
4.* Размеры для справки.

Изм.	Лист	N Докум.	Подп.	Дата
Разраб.		Извекова		
Провер.		Гончаренко		
Т.контр.		Севрюков		
Нач.отд.		Коверченко		
Н.контр.		Севрюков		
Утв.				

Б1В463.050СБ

Переход

Сборочный чертеж

Лит.	Масса	Масшт.
И	104,0	1:10

Лист | Листов 1

Госстрой СССР, Харьковский Сантехпроект

Форм.	Зона	Поз.	Обозначение	Наименование	Кол.	Примеч.
				Документация		
А3			Б1В463.060СБ	Сборочный чертеж		
				Детали		
Б4		1	Б1В463.017	Боковина		
				Лист 5 ГОСТ 19903-74		
				Вст3 ГОСТ 14637-79		
				800х1535	2	48,2 кг
Б4		2	Б1В463.018	Стенка		
				Лист 5 ГОСТ 19903-74		
				Вст3 ГОСТ 14637-79		
				1030х1535	2	62,0 кг
Б4		3	Б1В463.019	Ребро		
				Полоса 5х50 ГОСТ 103-76		
				Вст3 ГОСТ 535-79		
				ℓ = 1090	2	2,14 кг
Б4		4	Б1В463.021	Ребро		
				Полоса 5х50 ГОСТ 103-76		
				Вст3 ГОСТ 535-79		
				ℓ = 890	2	1,74 кг
				Материалы		
				Металл наплавленный		1,8 кг

Изм.	Лист	N докум.	Подп.	Дата	Б1В463.060			
Разраб.		Извекова			Секция	Лит.	Лист	Листов 1
Пров.		Севрюков				У		
Нач.отд.		Коверченко				Госстрой СССР Харьковский сантехпроект		
Н.контр.		Севрюков						
Утв.								

Формат А4

Б18463.014

Rz 320 √(√)

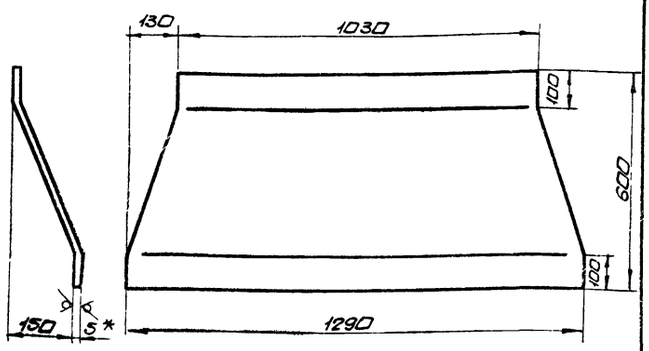

1. Длина развернутой детали - 627
2. Предельные отклонения размеров $\pm \frac{IT16}{2}$
3. * Размер для справки

Изм.	Лист	N докум.	Подп.	Дата	Б18463.014			
Разраб.		Извекова			Стенка	Лит.	Масса	Масшт.
Пров.		Гончаренко				У	28,5	1:10
Т.контр.		Севрюков				Лист	Листов 1	
Нач.отд.		Коверченко			Лист 5 ГОСТ 19903-74 Вст3 ГОСТ 14637-79	Госстрой СССР Харьковский сантехпроект		
Н.контр.		Севрюков						
Утв.								

Инв.№ подл. | Подп. и дата | Взам.инв.№ | Инв.№ дубл. | Подп. и дата

Формат А4

Б18463.060СБ

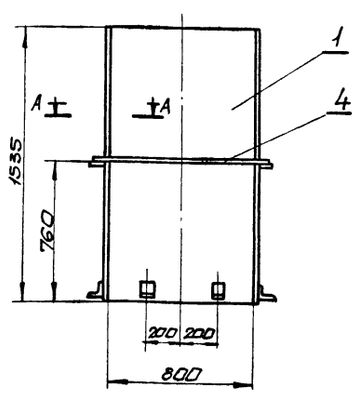

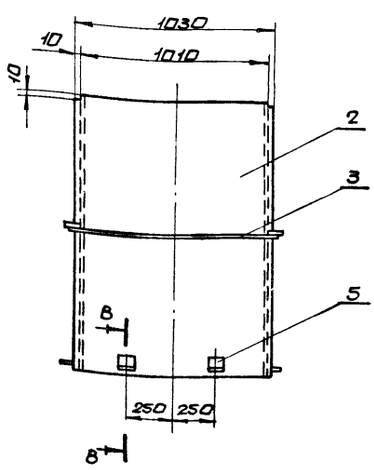

В-В
М 1:2

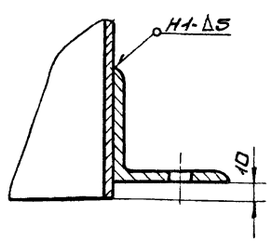

А-А
М 1:2

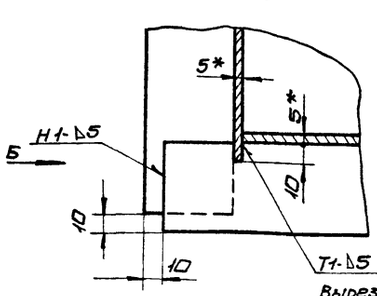

Вид Б
М 1:2

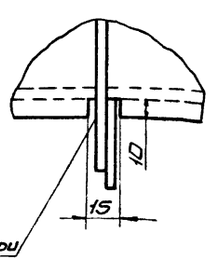

1. Предельные отклонения размеров $\pm \frac{IT16}{2}$
2. Сварку производить электродами Э-42 ГОСТ 9467-75. Сварные швы по ГОСТ 5264-80.
3. Кромки реза деталей Б4 - Rz 320 √
4. * Размеры для справки.

Изм.	Лист	N докум.	Подп.	Дата	Б1В463.060СБ			
Разраб.		Извекова			Секция сборочный чертеж	Лит.	Масса	Масшт.
Пров.		Гончаренко				У	230,0	1:20
Т.контр.		Севрюков				Лист	Листов 1	
Нач.отд.		Коверченко				Госстрой СССР Харьковский сантехпроект		
Н.контр.		Севрюков						
Утв.								

Инв.№ подл. | Подп. и дата | Взам.инв.№ | Инв.№ дубл. | Подп. и дата

Формат А3

Форм.	Зона	Поз.	Обозначение	Наименование	Кол.	Прим
				Документация		
А4			Б1В463.070 СБ	Сборочный чертеж		
				Детали		
А4		1	Б1В463.022	Плита		
				Лист 10 ГОСТ 19903-74		
				Ст3 ГОСТ 14637-79		
				200×400	1	6,3 кг
Б4		2	Б1В463.023	Стойка		
				Швеллер 10 ГОСТ 8240-72		
				Ст3 ГОСТ 535-79		
				ℓ = 625	2	11,5 кг
Б4		3	Б1В463.024	Основание		
				Лист 10 ГОСТ 19903-74		
				Ст3 ГОСТ 14637-79		
				200×250	1	3,9 кг
				Материалы		
				Металл наплавленный		0,3 кг

Изм.	Лист	№ докум.	Подп.	Дата
Разраб.		Извекова		
Пров.		Севрюков		
Нач. отд.		Коберченко		
Н. контр.		Севрюков		
Утв.				

Б1В463.070

Опора

Лит.	Лист	Листов
У		1

Госстрой СССР Харьковский сантехпроект

Формат А4

Б1В463.070СБ

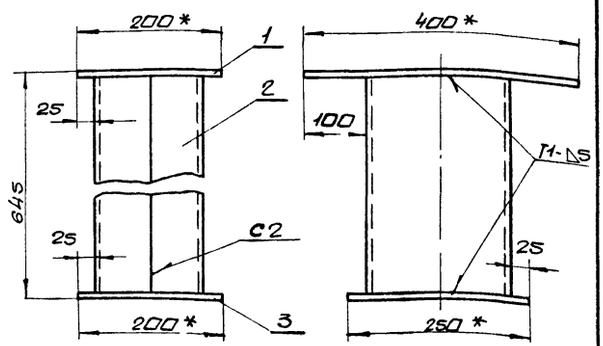

1. Предельные отклонения размеров $\pm \frac{IT16}{2}$.
2. Кромки реза деталей Б4 - $R_z 320$.
3. Сварку производить электродами Э-42 ГОСТ 9467-75. Сварные швы по ГОСТ 5264-80.

Инв. № подл. | Подп. и дата | Взам. инв. № | Инв. № дубл. | Подп. и дата

Изм.	Лист	№ докум.	Подп.	Дата
Разраб.		Извекова		
Пров.		Гончаренко		
Т. контр.		Севрюков		
Нач. отд.		Коберченко		
Н. контр.		Севрюков		
Утв.				

Опора

Сборочный чертеж

Лит.	Масса	Масштаб
У	33,5	1:5

Лист	Листов 1
	Госстрой СССР Харьковский сантехпроект

Формат А4

gost.e-ecolog.ru