ТИПОВОЙ ПРОЕКТ
903-1-270.89

Котельная

с 4 котлами

Е-10-1,4Р

ЗОЛОШЛАКОУДАЛЕНИЕ МЕХАНИЧЕСКОЕ

ТОПЛИВО – КАМЕННЫЕ И БУРЫЕ УГЛИ

СИСТЕМА ТЕПЛОСНАБЖЕНИЯ ЗАКРЫТАЯ

Альбом 11

23935-21
ЦЕНА 11-70

gost.e-ecolog.ru

ТИПОВОЙ ПРОЕКТ
903-1-270.89
КОТЕЛЬНАЯ С 4 КОТЛАМИ Е-10-1.4Р. ЗОЛОШЛАКОУДАЛЕНИЕ МЕХАНИЧЕСКОЕ. ТОПЛИВО-КАМЕННЫЕ И БУРЫЕ УГЛИ. СИСТЕМА ТЕПЛОСНАБЖЕНИЯ ЗАКРЫТАЯ.

АЛЬБОМ 11
ПЕРЕЧЕНЬ АЛЬБОМОВ

АЛЬБОМ 1		ПОЯСНИТЕЛЬНАЯ ЗАПИСКА
АЛЬБОМ 2 ч.1	ТМ	РЕШЕНИЯ ТЕПЛОМЕХАНИЧЕСКИЕ РАСПОЛОЖЕНИЕ ОБОРУДОВАНИЯ
	ТМ1	РЕШЕНИЯ ТЕПЛОМЕХАНИЧЕСКИЕ КОТЛОАГРЕГАТЫ
	ТП	ТОПЛИВОПОДАЧА
	ЗШ	ЗОЛОШЛАКОУДАЛЕНИЕ
	ГСВ	ГАЗОСНАБЖЕНИЕ. ВНУТРЕННИЕ УСТРОЙСТВА
АЛЬБОМ 2 ч.2		РЕШЕНИЯ ТЕПЛОМЕХАНИЧЕСКИЕ
	ТМ2	ДЕАЭРАЦИОННО-ПИТАТЕЛЬНАЯ УСТАНОВКА ОБЩЕКОТЕЛЬНЫЕ ТРУБОПРОВОДЫ
	ТМ3	ВОДОПОДОГРЕВАТЕЛЬНАЯ УСТАНОВКА
	ТМ4	УСТАНОВКА ГОРЯЧЕГО ВОДОСНАБЖЕНИЯ
	ТМ5	ВОДОПОДГОТОВИТЕЛЬНАЯ УСТАНОВКА
АЛЬБОМ 3	А	АВТОМАТИЗАЦИЯ
АЛЬБОМ 4 ч.1	ЭМ	ЭЛЕКТРООБОРУДОВАНИЕ СИЛОВОЕ
	ЭО	ЭЛЕКТРООСВЕЩЕНИЕ ВНУТРЕННЕЕ
	СС	СВЯЗЬ И СИГНАЛИЗАЦИЯ
АЛЬБОМ 4 ч.2	ЭМ	ЭЛЕКТРООБОРУДОВАНИЕ СИЛОВОЕ УПРАВЛЕНИЕ ЭЛЕКТРОПРИВОДАМИ
АЛЬБОМ 5	АР	РЕШЕНИЯ АРХИТЕКТУРНЫЕ
	АЗ	ЗАЩИТА АНТИКОРРОЗИОННАЯ КОНСТРУКЦИЙ
	ГП	ГЕНЕРАЛЬНЫЙ ПЛАН
	ОС	ОРГАНИЗАЦИЯ СТРОИТЕЛЬСТВА
АЛЬБОМ 6 ч.1,2	КЖ	КОНСТРУКЦИИ ЖЕЛЕЗОБЕТОННЫЕ
АЛЬБОМ 7	КМ	КОНСТРУКЦИИ МЕТАЛЛИЧЕСКИЕ
АЛЬБОМ 8 ч.1,2	КЖИ	СТРОИТЕЛЬНЫЕ ИЗДЕЛИЯ
АЛЬБОМ 9	ОВ	ОТОПЛЕНИЕ И ВЕНТИЛЯЦИЯ
	ВК	ВОДОПРОВОД И КАНАЛИЗАЦИЯ ВНУТРЕННИЕ

АЛЬБОМ 10 ч.1-7	БЛОКИ ТЕПЛОМЕХАНИЧЕСКОГО ОБОРУДОВАНИЯ КОНСТРУКТОРСКАЯ ДОКУМЕНТАЦИЯ
АЛЬБОМ 11	КОНВЕЙЕР ЛЕНТОЧНЫЙ КОНСТРУКТОРСКАЯ ДОКУМЕНТАЦИЯ
АЛЬБОМ 12	ГАЗОПРОВОДЫ КОТЛОАГРЕГАТА КОНСТРУКТОРСКАЯ ДОКУМЕНТАЦИЯ
АЛЬБОМ 13	ВОЗДУХОВОДЫ КОТЛОАГРЕГАТА КОНСТРУКТОРСКАЯ ДОКУМЕНТАЦИЯ
АЛЬБОМ 14 ч.1,2	МОНТАЖНЫЕ ИЗДЕЛИЯ КОНСТРУКТОРСКАЯ ДОКУМЕНТАЦИЯ
АЛЬБОМ 15	ЩИТЫ УПРАВЛЕНИЯ ЗАДАНИЕ ЗАВОДУ-ИЗГОТОВИТЕЛЮ
АЛЬБОМ 16	НИЗКОВОЛЬТНЫЕ КОМПЛЕКТНЫЕ УСТРОЙСТВА ЗАДАНИЕ ЗАВОДУ-ИЗГОТОВИТЕЛЮ
АЛЬБОМ 17 ч.1,2	СПЕЦИФИКАЦИЯ ОБОРУДОВАНИЯ ПОСТАВКА ЗАКАЗЧИКА
АЛЬБОМ 18	СПЕЦИФИКАЦИЯ ОБОРУДОВАНИЯ ПОСТАВКА ПОДРЯДЧИКА
АЛЬБОМ 19	ОПРОСНЫЕ ЛИСТЫ
АЛЬБОМ 20	ВЕДОМОСТИ ПОТРЕБНОСТИ В МАТЕРИАЛАХ
АЛЬБОМ 21 ч.1,2	СМЕТЫ НА ТЕПЛОМЕХАНИЧЕСКОЕ ОБОРУДОВАНИЕ
АЛЬБОМ 22	СМЕТЫ НА РАБОТЫ ПО АВТОМАТИЗАЦИИ, СВЯЗИ И СИГНАЛИЗАЦИИ
АЛЬБОМ 23	СМЕТЫ НА ЭЛЕКТРООБОРУДОВАНИЕ И ЭЛЕКТРОМОНТАЖНЫЕ РАБОТЫ
АЛЬБОМ 24 ч.1,2	СМЕТЫ НА СТРОИТЕЛЬНЫЕ РАБОТЫ
АЛЬБОМ 25	СМЕТЫ НА САНИТАРНО-ТЕХНИЧЕСКИЕ РАБОТЫ
АЛЬБОМ 26	ТЕХНИКО-ЭКОНОМИЧЕСКИЕ ПОКАЗАТЕЛИ ОБЪЕКТНЫЕ СМЕТЫ.

ПРИМЕНЯЕМЫЕ МАТЕРИАЛЫ

ТИПОВОЙ ПРОЕКТ 709-9-101.89	СКЛАД МОКРОГО ХРАНЕНИЯ ХЛОРИСТОГО НАТРИЯ ЕМКОСТЬЮ 40 м³
ТИПОВОЙ ПРОЕКТ 903-9-29.89	БЛОК КОТЕЛЬНО-ВСПОМОГАТЕЛЬНЫХ ПОМЕЩЕНИЙ
ТИПОВОЙ ПРОЕКТ 709-9-100.89	СКЛАД УГЛЯ С ЖЕЛЕЗНОДОРОЖНОЙ ЭСТАКАДОЙ
ТИПОВОЙ ПРОЕКТ 907-2-208	ТРУБА ДЫМОВАЯ КИРПИЧНАЯ Н=45 М., Д₀=2,1 М С НАДЗЕМНЫМ ПРИМЫКАНИЕМ ГАЗОХОДОВ ДЛЯ КОТЕЛЬНЫХ УСТАНОВОК
ТИПОВОЙ ПРОЕКТ 907-02-222	СВЕТОВЫЕ ОГРАЖДЕНИЯ ВЫСОТНЫХ ДЫМОВЫХ ТРУБ
СЕРИЯ 3.407-106 В 1,2,3	МОЛНИЕПРИЕМНИК „УНИФИЦИРОВАННЫЕ ПРОЖЕКТОРНЫЕ МАЧТЫ И ОТДЕЛЬНО СТОЯЩИЕ МОЛНИЕОТВОДЫ.“

РАЗРАБОТАН ИНСТИТУТОМ ХАРЬКОВСКИЙ САНТЕХПРОЕКТ
ГЛАВНЫЙ ИНЖЕНЕР ИНСТИТУТА В.А. СЛЮСАРЕВ
ГЛАВНЫЙ ИНЖЕНЕР ПРОЕКТА Л.И. ЛЕВОНТИН

УТВЕРЖДЕН И ВВЕДЕН В ДЕЙСТВИЕ ГПКНИИ „САНТЕХНИИПРОЕКТ“ ПРОТОКОЛ ОТ 12.07.1989г. №10

© ЦИТП Госстроя СССР, 1990

Содержание альбома

Обозначение	Наименование	Стр.
	Содержание	2-3
6.14.0064.000	Конвейер ленточный	4-5
6.14.0064.0008С	Ведомость спецификаций	
6.14.0064.0008П	Ведомость покупных изделий	5-6
6.14.0064.000СБ	Конвейер ленточный. Сборочный чертеж	7-8
6.14.0064.010	Установка роликоопор	9
6.14.0064.020	Металлоконструкция средней части конвейера	
6.14.0064.110	Секция гнутая α = 18°	
6.14.0064.010СБ	Установка роликоопор. Сборочный чертеж	10
6.14.0064.020СБ	Металлоконструкция средней части конвейера. Сборочный чертеж	11 12
6.14.0064.030	Секция загрузочная ℓ=5133	13
6.14.0064.040	Секция средняя ℓ=6000	
6.14.0064.050	Секция средняя ℓ=6000	
6.14.0064.060	Секция средняя ℓ=6000	
6.14.0064.030СБ	Секция загрузочная ℓ=5133 Сборочный чертеж	14
6.14.0064.040СБ	Секция. Сборочный чертеж	15
6.14.0064.050СБ	Секция средняя ℓ=6000 Сборочный чертеж	16
6.14.0064.060СБ	Секция средняя ℓ=6000 Сборочный чертеж	17
6.14.0064.070	Секция средняя ℓ=6000	18
6.14.0064.080	Секция средняя ℓ=6000	
6.14.0064.090	Секция средняя ℓ=3000	
6.14.0064.100	Секция средняя ℓ=5208	
6.14.0064.070СБ	Секция весовая ℓ=6000 Сборочный чертеж	19
6.14.0064.080СБ	Секция средняя ℓ=6000 Сборочный чертеж	20
6.14.0064.090СБ	Секция средняя ℓ=3000. Сборочный чертеж	21
6.14.0064.100СБ	Секция средняя ℓ=5208. Сборочный чертеж	22
6.14.0064.110СБ	Секция гнутая α=18° Сборочный чертеж	23
6.14.0064.130	Секция разгрузочная ℓ=6000	24
6.14.0064.120	Секция ℓ=1480	
6.14.0064.120СБ	Секция ℓ=1480 Сборочный чертеж	
6.14.0064.140	Секция разгрузочная ℓ=6000	25
6.14.0064.150	Секция разгрузочная ℓ=6000	
6.14.0064.160	Секция H=365	
6.14.0064.160	Стойка H=545	
6.14.0064.130СБ	Секция разгрузочная ℓ=6000 Сборочный чертеж	26
6.14.0064.140СБ	Секция разгрузочная ℓ=6000 Сборочный чертеж	27
6.14.0064.150СБ	Секция разгрузочная ℓ=6000 Сборочный чертеж	28
6.14.0064.160СБ	Стойка H=545. Сборочный чертеж	29
6.14.0064.075	Опора	
6.14.0064.076	Стойка	
6.14.0064.170СБ	Стойка H=415. Сборочный чертеж	30
6.14.0064.170	Стойка H=415	
6.14.0064.079	Стойка	
6.14.0064.190	Устройство приводное	31
6.14.0064.200	Привод	
6.14.0064.180СБ	Стойка H=365. Сборочный чертеж	32

Обозначение	Наименование	Стр.
6.14.0064.083	Опора	32
6.14.0064.084	Стойка	
6.14.0064.190СБ	Устройство приводное	33-34
	Сборочный чертеж	
6.14.0064.200СБ	Привод сборочный чертеж	35
6.14.0064.210	Рама привода	36
6.14.0064.220	Ограждение муфты КДН	
6.14.0064.230	Ограждение муфты МУВП	
6.14.0064.210СБ	Рама привода сборочный чертеж	
6.14.0064.088	Прокладка	37
6.14.0064.089	Прокладка	
6.14.0064.094	Прогон	38
6.14.0064.095	Прогон	
6.14.0064.096	Связь	
6.14.0064.098	Кронштейн	
6.14.0064.220СБ	Ограждение муфты КДН Сборочный чертеж	39
6.14.0064.230СБ	Ограждение муфты МУВП Сборочный чертеж	
6.14.0064.102	Стенка	40
6.14.0064.103	Ребро	
6.14.0064.104	Ребро	
6.14.0064.105	Стенка	
6.14.0064.106	Ребро	41
6.14.0064.240	Опора приводного барабана	
6.14.0064.111	Косынка	
6.14.0064.113	Кронштейн	
6.14.0064.240СБ	Опора приводного барабана Сборочный чертеж	42
6.14.0064.250	Воронка головная	43
6.14.0064.260	Дверца	
6.14.0064.270	Очиститель приводного барабана	
6.14.0064.290	Ограждение груза	
6.14.0064.250СБ	Воронка головная Сборочный чертеж	44
6.14.0064.260СБ	Дверца сборочный чертеж	45
6.14.0064.125	Крышка	
6.14.0064.126	Петля	
6.14.0064.127	Петля	46
6.14.0064.128	Задвижка	
6.14.0064.129	Скоба	
6.14.0064.131	Ручка	
6.14.0064.115	Связь	47
6.14.0064.116	Завеса	
6.14.0064.117	Лапка	
6.14.0064.118	Подвеска	
6.14.0064.119	Пружин	48
6.14.0064.121	Боковина	
6.14.0064.122	Боковина	
6.14.0064.124	Щиток	
6.14.0064.123	Крышка	49
6.14.0064.270СБ	Очиститель приводного барабана Сборочный чертеж	
6.14.0056.132	Опора	50
6.14.0056.133	Скребок	
6.14.0056.280	Устройство натяжное грузовое	

Содержание альбома

Обозначение	Наименование	Стр.
6141064.280СБ	Устройство натяжное грузовое	51
	сборочный чертеж	
6141064.290СБ	Ограждение груза. сборочный чертеж	52
6141064.146	Скоба	
6141064.147	Косынка	
6141064.310	Ограждение тележки натяжной	53
6141064.320	Опора блока	
6141064.300	Опора устройства натяжного грузового	
6141064.300СБ	Опора устройства натяжного грузового	54
	сборочный чертеж	
6141064.310СБ	Ограждение тележки натяжной	55
	сборочный чертеж	
6141064.149	Боковина	56
6141064.153	Стяжка	
6141064.154	Стойка	
6141064.320СБ	Опора блока. сборочный чертеж	
6141064.330	Установка ограждений и аварийных	57
	выключателей	
6141064.340	Панель ограждения	
6141064.330СБ	Установка ограждений и аварийных	58-59
	выключателей. сборочный чертеж	
6141064.340СБ	Панель ограждения. сборочный чертеж	60
6141064.167	Косынка	
6141064.168	Стойка	
6141064.162	Кронштейн	61
6141064.163	Косынка	
6141064.169	Стойка	
6141064.171	Ограждение	
6141064.350	Лоток направляющий	62
6141064.177	Пояс правый	
6141064.350СБ	Лоток направляющий	63
	сборочный чертеж	
6141064.205	Хомут	64
6141064.206	Подушка	
6141064.360	Гидрообеспыливатель	
6141064.370	Коллектор	
6141064.370СБ	Коллектор сборочный чертеж	65
6141064.380СБ	Патрубок сборочный чертеж	
6141064.360СБ	Гидрообеспыливатель	
	сборочный чертеж	
6141064.390СБ	Люк. сборочный чертеж	66
6141064.178	Пояс левый	
6141064.380	Патрубок	
6141064.390	Люк	
6141064.186	Ребро	67
6141064.187	Стенка торцевая	
6141064.189	Прижим торцевой	
6141064.192	Косынка	
6141064.193	Косынка	68
6141064.197	Уплотнение	
6141064.198	Уплотнение	
6141064.202	Завеса	
6141064.185	Стенка боковая	69
6141064.400	Установка сбрасывателя	
	плужкового двустороннего	
6141064.410	Течка	
6141064.420	Фланец	
6141064.400СБ	Установка сбрасывателя	70-71
	плужкового двустороннего	
	сборочный чертеж	
6141064.420СБ	Фланец сборочный чертеж	72
6141064.216	Прокладка	

Обозначение	Наименование	Стр
6141064.410СБ	Воронка. сборочный чертеж	72
6141064.002	Прокладка	73
6141064.003	Прокладка	
6141064.430СБ	Кронштейн. сборочный чертеж	
6141064.440СБ	Рычаг. сборочный чертеж	
6141064.430	Кронштейн	74
6141064.440	Рычаг	
6141064.223	Вилка	
6141064.226	Бонка	75
6141064.227	Планка	

Форм.	Зона	Поз.	Обозначение	Наименование	Кол.	Примеч.
				Документация		
*			Б14И064.000СБ	Сборочный чертеж		А2; А2
			Б14И064.000ВС	Ведомость спецификаций		
			Б14И064.000ВП	Ведомость покупных изделий		
				Сборочные единицы		
А4		1	Б14И064.010	Установка роликоопор	1	
А4		2	Б14И064.020	Металлоконструкция средней части конвейера	1	
А4		3	Б14И064.190	Устройство приводное	1	
А4		4	Б14И064.280	Устройство натяжное грузовое	1	
А4		5	Б14И064.330	Установка ограждений и аварийных выключателей	1	
А4		6	Б14И064.350	Лоток направляющий	1	
А4		7	Б14И064.400	Установка сбрасывателя плужкового двустороннего	7	

Изм.	Лист	N Докум.	Подп.	Дата
Разраб.	Кривко			
Провер.	Севрюков			
Нач. отд.	Коверченко			
Н. контр.	Севрюков			
Утв.				

Б14И064.000

Конвейер ленточный

Лит.	Лист	Листов
И	1	2

Госстрой СССР Харьковский Сантехпроект

Формат А4

Форм.	Зона	Поз.	Обозначение	Наименование	Кол.	Примеч.
				Детали		
Б4		8	Б14И064.001	Упор		
				Уголок Б-50х50х5 ГОСТ 8509-86 Вст3-I ГОСТ 535-79		
				$\ell = 100$	2	0,37 кг
А4		9	Б14И064.002	Прокладка 63х80	30	
А4		10	Б14И064.003	Прокладка 63х230	8	
				Стандартные изделия		
		12		Болт М12х30.46 ГОСТ 7798-70	4	0,044 кг
		13		Гайка М12.5 ГОСТ 15521-70	4	0,015 кг
		14		Шайба 12.65Г ГОСТ 6402-70	4	0,003 кг
		15		Болт М16х80.46	10	0,16 кг
		16		Гайка М16.5 ГОСТ 15521-70	10	0,033 кг
		17		Шайба М16.65Г ГОСТ 6402-70	10	0,008 кг
				Прочие изделия		
		19		Устройство очистное плужковое 500	1	10,6 кг
		20		Лента транспортерное 2-500-3БКНЛ-100-3-1-В ГОСТ 20-76	п.м.	180,0
		21		Весы конвейерные автоматические 1954 АВ63-7	1	440,0 кг

Инв. N подл. | Подп. и дата | Взам. инв. N | Инв. N дубл. | Подп. и дата

Изм.	Лист	N Докум.	Подп.	Дата

Б14И064.000

Лист 2

Формат А4

N строки	Обозначение	Наименование	Куда входит: Обозначение	Кол.	Общее кол-во	Примечание
1	Б14И064.000	Конвейер ленточный				
2	Б14И064.010	Установка роликоопор	Б14И064.000	1	1	
3	Б14И064.020	Металлоконструкция конвейера	Б14И064.000	1	1	
4	Б14И064.030	Секция загрузочная $\ell = 5133$	Б14И064.020	1	1	
5	Б14И064.040	Секция средняя $\ell = 6000$	"	1	1	
6	Б14И064.050	Секция средняя $\ell = 6000$	"	1	1	
7	Б14И064.060	Секция средняя $\ell = 6000$	"	1	1	
8	Б14И064.070	Секция весовая $\ell = 6000$	"	1	1	
9	Б14И064.080	Секция средняя $\ell = 6000$	"	2	2	
10	Б14И064.090	Секция средняя $\ell = 6000$	"	2	2	
11	Б14И064.100	Секция средняя $\ell = 5208$	"	1	1	
12	Б14И064.110	Секция гнутая $\alpha = 18°$	"	1	1	
13	Б14И064.120	Секция $\ell = 1480$	"	1	1	
14	Б14И064.130	Секция разгрузочная $\ell = 6000$	"	1	1	
15	Б14И064.140	Секция разгрузочная $\ell = 6000$	"	2	2	
16	Б14И064.150	Секция разгрузочная $\ell = 6000$	"	1	1	
17	Б14И064.160	Стойка $H = 545$	"	10	10	
18	Б14И064.170	Стойка $H = 415$	"	21	21	
19	Б14И064.180	Стойка $H = 365$	"	1	1	
20	Б14И064.190	Устройство приводное	Б14И064.000	1	1	
21	Б14И064.200	Привод	Б14И064.190	1	1	
22	Б14И064.210	Рама привода	Б14И064.200	1	1	
23	Б14И064.220	Ограждение муфты КДН	"	1	1	
24	Б14И064.230	Ограждение муфты МУВП	"	1	1	
25	Б14И064.240	Опора приводного барабана	Б14И064.190	1	1	
26	Б14И064.250	Воронка головная	Б14И064.190	1	1	
27	Б14И064.260	Дверца	Б14И064.250	1	1	

Изм.	Лист	N Докум.	Подп.	Дата
Разраб.	Извекова			
Провер.	Севрюков			
Нач. отд.	Коверченко			
Н. контр.	Севрюков			
Утв.				

Б14И064.000ВС

Конвейер ленточный ведомость спецификаций.

Литера	Лист	Листов
И	1	2

Госстрой СССР Харьковский Сантехпроект

23935-21 5 Формат А3

№ строки	Наименование	Обозначение документа на поставку	Поставщик	Куда входит (обозначение)	Количество: на изделие	в комплекты	на регулировку	всего	Примеч
1	Устройство очистное плужковое 500			Б14U064.000	1			1	
2	Роликоопора ЖГ50-102-30		Полевский машиностроительный завод (624090, Полевской Свердловской области)	Б14U064.010	61			61	
3	Роликоопора ПГ50-102			Б14U064.010	1			1	
4	Роликоопора НГ50-102			Б14U064.010	33			33	
5	Ролик дефлекторный верхний ДВ-50 102 30			Б14U064.010	16			16	
6	Ролик дефлекторный нижний ДН 102			Б14U064.010	16			16	
7	Барабан приводной 5050-80			Б14U064.190	1			1	
8	Скребок 500			Б14U064.190	1			1	
9	Тележка натяжная 5040ТО-60			Б14U064.280	1			1	
10	Устройство грузовое 50-12-10			Б14U064.280	1			1	
11	Блок 200-1			Б14U064.280	3			3	
12	Барабан неприводной 5040-60			Б14U064.280	1			1	
13	Устройство выключающее канатное ВК-150-28			Б14U064.330	1			1	
14	Устройство отсхода ленты на сторону 500			Б14U064.330	8			8	
15	Датчик скорости УПДС		Днепропетровский з-д шахтной автоматики	Б14U064.330	1			1	
16	Весы конвейерные автоматические 1954АВ63-7		Орехово-Зуевский завод "Приборостроль"	Б14U064.000	1			1	
17	Лента транспортная 2500-3 БКНЛ-100-3-1-В	ГОСТ 20-76		Б14U064.000	1			1	180 п.м.
18	Редуктор ЦЧУ-250-40-12У2	ГОСТ 20758-75		Б14U064.200	1			1	
19	Эл. двигатель 4А-132М6У3 N=7,5 кВт, n=1000 об/мин			Б14U064.200	1			1	
20	Муфта кулачково-дисковая 710-40 II.1-48-I.1	ГОСТ 20720-81		Б14U064.200	1			1	
21	Муфта упругая втулочно-пальцевая 2500-70-11-90-2.1	ГОСТ 21424-75		Б14U064.200	1			1	
22	Муфта 15	ГОСТ 8966-75		Б14U064.490	3			3	

Изм.	Лист	N докум.	Подп.	Дата	Б14U064.000ВП		
Разраб.		Узбеков			Конвейер ленточный	Лит.	Лист 1	Листов 3
Провер.		Гончаренко			Ведомость покупных изделий		Госстрой СССР Харьковский Сантехпроект	
Нач.отд.		Скрюченко						
Н.контр.		Скрюков						
Утв.								

Формат А3

№ строки	Обозначение	Наименование	Куда входит: Обозначение	Кол.	Общее кол-во	Примечание
23	Б14U064.270	Очиститель приводного барабана	Б14U064.190	1	1	
24	Б14U064.280	Устройство натяжное грузовое	Б14U064.000	1	1	
25	Б14U064.290	Ограждение груза	Б14U064.280	1	1	
26	Б14U064.300	Опора устройства натяжного грузового	"	1	1	
27	Б14U064.310	Ограждение тележки натяжной	"	1	1	
28	Б14U064.320	Опора блока	"	1	1	
29	Б14U064.330	Установка ограждений и аварийных выключателей	Б14U064.000	1	1	
30	Б14U064.340	Панель ограждения	Б14U064.330	23	23	
31	Б14U064.350	Лоток направляющий	Б14U064.000	1	1	
32	Б14U064.360	Гидрообеспыливание	Б14U064.350	1	1	
33	Б14U064.370	Коллектор	Б14U064.360	1	1	
34	Б14U064.380	Патрубок	Б14U064.360	1	1	
35	Б14U064.390	Люк	Б14U064.350	1	1	
36	Б14U064.400	Установка сбрасывателя плужкового двустороннего	Б14U064.000	7	7	
37	Б14U064.410	Течка	Б14U064.400	2	14	
38	Б14U064.420	Фланец	Б14U064.410	2	28	
39	Б14U064.430	Кронштейн	Б14U064.400	1	1	
40	Б14U064.440	Рычаг	Б14U064.400	1	1	

Изм.	Лист	N докум.	Подп.	Дата	Б14U064.000ВС	Лист 2

Нетрорки	Наименование	Обозначение документа на поставку	Поставщик	Куда входит (обозначение)	Количество				Примеч.
					на изделие	в комплекты	на регулировку	всего	
23	Сетка N20-16	ГОСТ 5336-80		614U064.310; 614U064330					18м²
24	Болты	ГОСТ 7798-70							
25	М10х25.46				8			8	
26	М10х30.46				15			15	
27	М10х45.46				4			4	
28	М10х50.46				4			4	
29	М12х30.46				628			628	
30	М12х35.46				6			6	
31	М12х45.46				28			28	
32	Винт М5х16.46	ГОСТ 1476-84			1			1	
33	М16х45.46				224			224	
34	М16х80.46				10			10	
35	М20х50.46				6			6	
36	М20х70.46				4			4	
37	М20х220.46				12			12	
38	М24х90.46				10			10	
39	Гайка М20.5	ГОСТ 15521-70			22			22	
40	Гайка М12.5	ГОСТ 15521-70			44			44	
	Гайки	ГОСТ 5915-70							
41	М16.5				234			234	
42	М10.5				40			40	
43	М12.5				634			634	
44	М20.5				22			22	
45	М24.5				10			10	
46	М5.5	ГОСТ 5927-70			1			7	
47	М20х1,5	ГОСТ 5929-70			2			14	

Нетрорки	Наименование	Обозначение документа на поставку	Поставщик	Куда входит (обозначение)	Количество				Примеч.
					на изделие	в комплекты	на регулировку	всего	
48	Шайбы	ГОСТ 6402-70							
49	10.65Г				31			31	
50	12.65Г				634			634	
51	20.65Г				22			22	
52	24.65Г				10			10	
53	16.65Г				234			234	
54	Шайбы	ГОСТ 11371-78							
55	10.01				4			4	
56	12.01				572			572	
57	20.01				4			4	
58	24.01				10			10	
	Шайбы	ГОСТ 10906-78			4			4	
59	10.01								
	12.02	ГОСТ 9649-78			1			7	
60	Заклепка 8х20	ГОСТ 10299-80			4			4	
61	Фланец 25х2,5	ГОСТ 12820-80		614U064.380; 614U064370;	2			2	
62	Форсунка КФ3,3-40 d=2,5		Специализированный з-д пылеподавления г. Красноармейск, Донецкой обл.	614U064.360	3			3	
63	Сбрасыватель тяжковый двусторонний 1Е5-220		Гороховецкий з-д ПТО	614U064.400	1			7	
64	Эл. исполнительный механизм ИМТМ-40/2,5		Севанский з-д электрических исполнительных механизмов		1			7	
65	Шпилька М20х1,5 6g х150	ГОСТ 22043-76			1			7	
66	Ось 6-12h11х35 Ст3сп	ГОСТ 9650-80			1			7	

Б14И064.000СБ

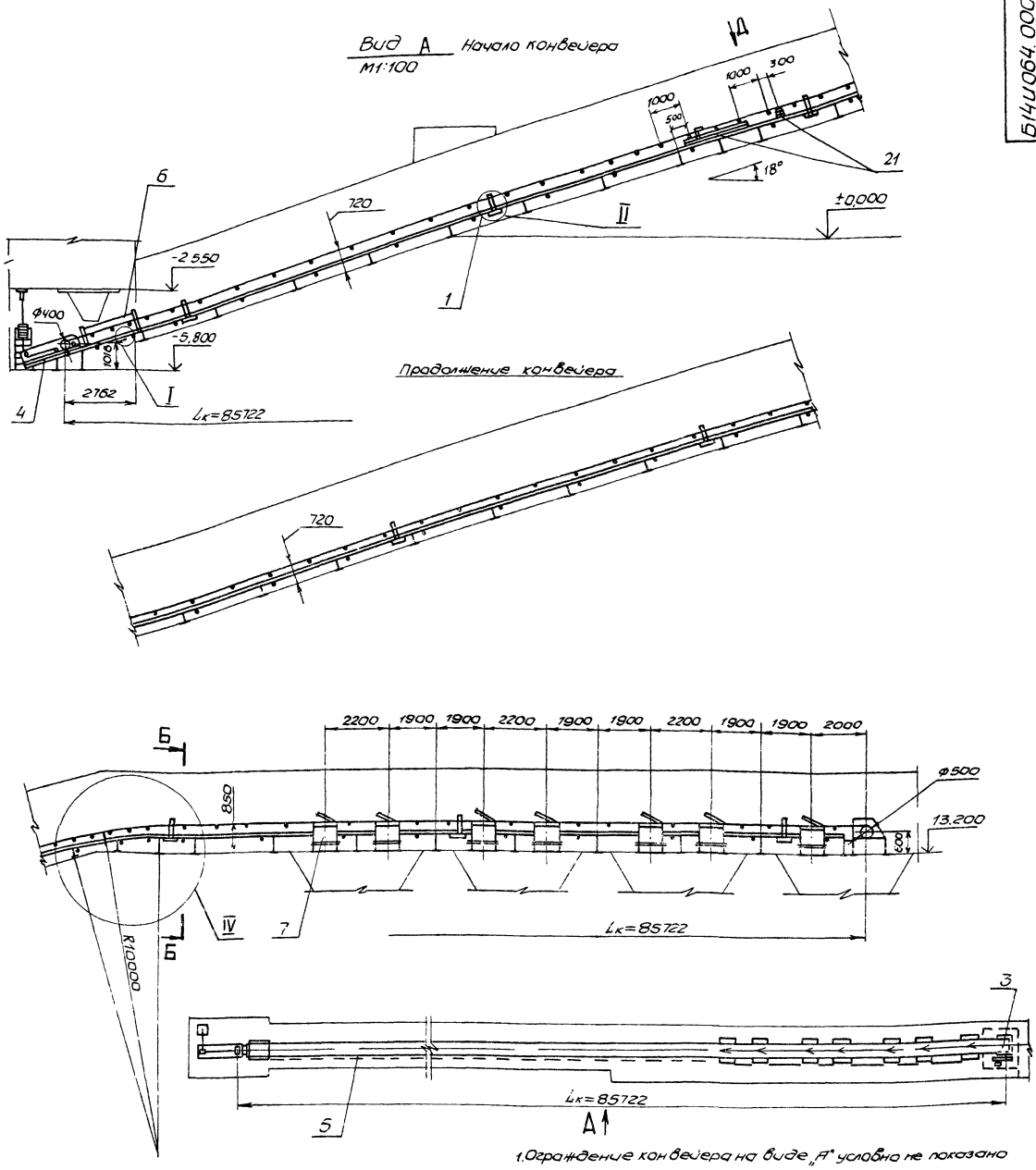

1. Ограждение конвейера на виде „А" условно не показано
2. Стыковку ленты производить методом вулканизации
3. Сварные швы по ГОСТ 5264-80.
4. Кромки реза Rz320, остальное-∇.
5. Предельные отклонения размеров $\pm\frac{IT16}{2}$
6. Упорные уголки поз 8 приварить при установке очистного устройства поз 19
7. Размеры для справки.

Техническая характеристика		
1.	Ширина ленты	B=500,0мм
2	Длина конвейера (по горизонтали)	Lк=85,722м
3	Высота подъема	H=18,584м
4	Скорость движения ленты	V=1,0 м/сек.
5	Транспортируемый материал и удельный вес	Уголь γ=0,85 т/м³
6	Производительность	Q=30,0 т/час
7	Мощность электродвигателя	N=7,5 кВт

					Конвейер ленточный	Б14И064.000СБ		
Изм	Лист	N докум.	Подп.	Дата		Лит.	Масса	Масштаб
Разраб.		Кривко				И	10170,0	1:200
Пров.		Севрюков			Сборочный чертеж	Лист 1	Листов 2	
Т.контр.		Кривко				ГОССТРОЙ СССР ХАРЬКОВСКИЙ САНТЕХПРОЕКТ		
Нач.отд.		Коверченко						
Н.контр.		Севрюков						
Утв.								

I
М1:20

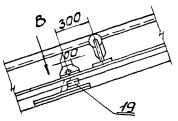

II (повернуто)
М1:10

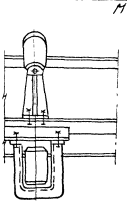

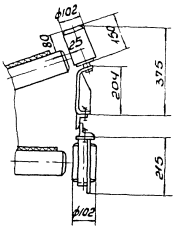

III (повернуто)
М1:10

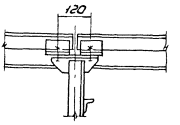

IV
М1:20

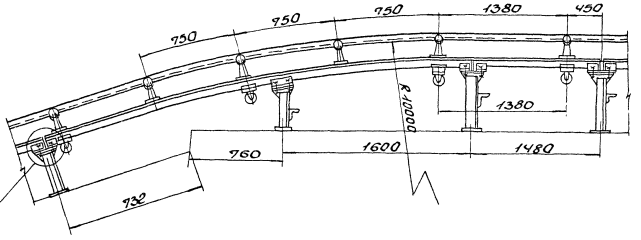

Б-Б
М1:10

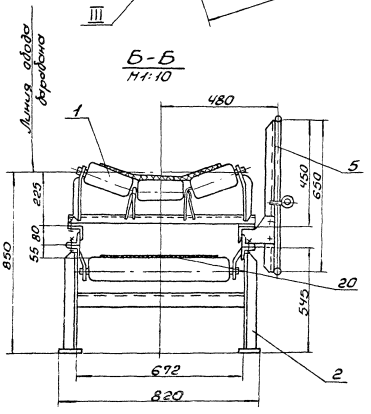

Вид В (повернуто)
М1:20

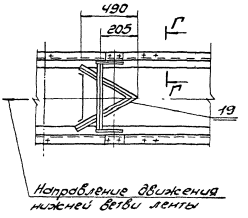

Г-Г (повернуто)
М1:5

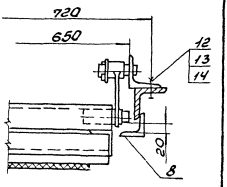

Вид Д
М1:20

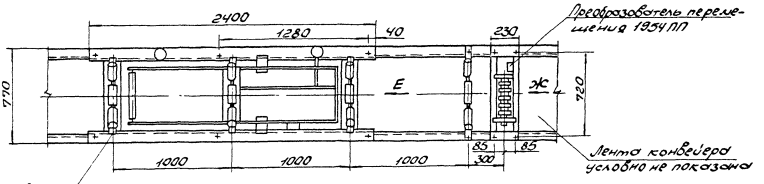

Вид Е
М1:20

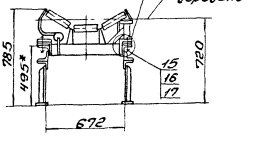

Вид Ж
М1:20

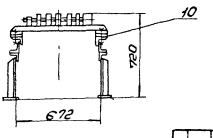

V
М1:5

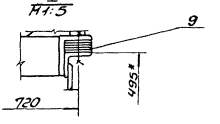

Форм.	Зона	Поз.	Обозначение	Наименование	Кол.	Примеч.
				Документация		
А2			Б14U064.010СБ	Сборочный чертеж		
				Детали		
Б4		1	Б14U064.004	Кронштейн		
				Швеллер 12 ГОСТ 8240-72		
				ВСт3-I ГОСТ 535-79		
				L=760	1	7,9кг
				Стандартные изделия		
		3		Болт М12×30.46		
				ГОСТ 7798-70	444	0.044кг
		4		Гайка М12.5 ГОСТ 15521-70	444	0.01кг
		5		Шайба 12.65Г ГОСТ 6402-70	444	0.0033кг
		6		Шайба 12.01 ГОСТ 11371-78	444	0.0062кг
				Прочие изделия		
		9		Роликоопора		
				ЖГ50-102-30	61	18,3кг
		10		Роликоопора		
				ПГ50-102	1	10.6кг
		11		Роликоопора		
				НГ50-102	33	10.3кг
		12		Ролик дефлекторный		
				верхний ДЖ50-102-30	16	4.5кг
		13		Ролик дефлекторный		
				нижний ДН102	16	5.0кг

Изм.	Лист	N докум.	Подп.	Дата
Разраб.	Кривко			
Пров.	Севрюков			
Нач. отд.	Коверченко			
Н. контр.	Севрюков			
Утв.				

Б14U064.010

Установка роликоопор

Лит.	Лист	Листов
U		1

Госстрой СССР Харьковский Сантехпроект

формат А4

Форм.	Зона	Поз.	Обозначение	Наименование	Кол.	Прим.
				Документация		
А2			Б14U064.110СБ	Сборочный чертеж		
				Детали		
Б4		1	Б14U064.276	Прогон		
				Уголок Б-63×63×6 ГОСТ 8509-86		
				ВСт3-I ГОСТ 535-79		
				L=3129	2	17,9кг
Б4		2	Б14U064.036	Кронштейн		
				Уголок Б 63×63×6 ГОСТ 8509-86		
				ВСт3-I ГОСТ 535-79		
				L=120	2	0,6кг
Б4		3	Б14U064.037	Кронштейн		
				Уголок Б-63×63×6 ГОСТ 8509-86		
				ВСт3-I ГОСТ 535-79		
				L=100	4	0.6кг
Б4		4	Б14U064.038	Кронштейн		
				Уголок Б-63×63×6 ГОСТ 8509-86		
				ВСт3-I ГОСТ 535-79		
				L=650	3	3.7кг
Б4		5	Б14U064.035	Связь		
				Уголок Б-63×63×6 ГОСТ 8509-86		
				ВСт3-I ГОСТ 535-79		
				L=180	2	1.05кг
				Материалы		
				Металл наплавленный		1.4кг

Подп. и дата | Инв. N дубл. | Взам. инв. N | Подп. и дата | Инв. N подл.

Изм.	Лист	N докум.	Подп.	Дата
Разраб.	Извекова			
Пров.	Гончаренко			
Нач. отд.	Коверченко			
Н. контр.	Севрюков			
Утв.				

Б14U064.110

Секция гнутая $\alpha=18°$

Лит.	Лист	Листов
U		1

Госстрой СССР Харьковский Сантехпроект

формат А4

Форм.	Зона	Поз.	Обозначение	Наименование	Кол.	Прим.
				Документация		
*			Б14U064.020СБ	Сборочный чертеж		А2; А2
				Сборочные единицы		
А4		1	Б14U064.030	Секция загрузочная		
				ℓ=5133	1	
А4		2	Б14U064.040	Секция средняя		
				ℓ=6000	1	
А4		3	Б14U064.050	Секция средняя		
				ℓ=6000	1	
А4		4	Б14U064.060	Секция средняя		
				ℓ=6000	1	
А4		5	Б14U064.070	Секция весовая		
				ℓ=6000	1	
А4		6	Б14U064.080	Секция средняя		
				ℓ=6000	2	
А4		7	Б14U064.090	Секция средняя		
				ℓ=6000	2	
А4		8	Б14U064.100	Секция средняя		
				ℓ=5208	1	
А4		9	Б14U064.110	Секция гнутая $\alpha=18°$	1	
А4		10	Б14U064.120	Секция ℓ=1480	1	
А4		11	Б14U064.130	Секция разгрузочная		
				ℓ=6000	1	
А4		12	Б14U064.140	Секция разгрузочная		
				ℓ=6000	2	
А4		13	Б14U064.150	Секция разгрузочная		
				ℓ=6000	1	

Изм.	Лист	N докум.	Подп.	Дата
Разраб.	Кривко			
Пров.	Севрюков			
Нач. отд.	Коверченко			
Н. контр.	Севрюков			
Утв.				

Б14U064.020

Металлоконструкция средней части конвейера

Лит.	Лист	Листов
U	1	2

Госстрой СССР Харьковский Сантехпроект

формат А4

Форм.	Зона	Поз.	Обозначение	Наименование	Кол.	Прим.
А4		14	Б14U064.160	Стойка Н=545	10	
А4		15	Б14U064.170	Стойка Н=415	21	
А4		16	Б14U064.180	Стойка Н=365	1	
				Детали		
Б4		18	Б14U064.006	Связь		
				Уголок Б-63×63×6 ГОСТ 8509-86		
				ВСт3-I ГОСТ 535-79		
				ℓ=500	2	2.86кг
				Стандартные изделия		
		21		Болт М12×30.46		
				ГОСТ 7798-70	128	0.044кг
		22		Гайка М12.5		
				ГОСТ 5915-70	128	0.015кг
		23		Шайба 12.65Г		
				ГОСТ 6402-70	128	0.003кг
		24		Шайба 12.01		
				ГОСТ 11371-78	128	0.006кг

Подп. и дата | Инв. N дубл. | Взам. инв. N | Подп. и дата | Инв. N подл.

Изм.	Лист	N докум.	Подп.	Дата

Б14U064.020

Лист 2

23935-21 10

формат А4

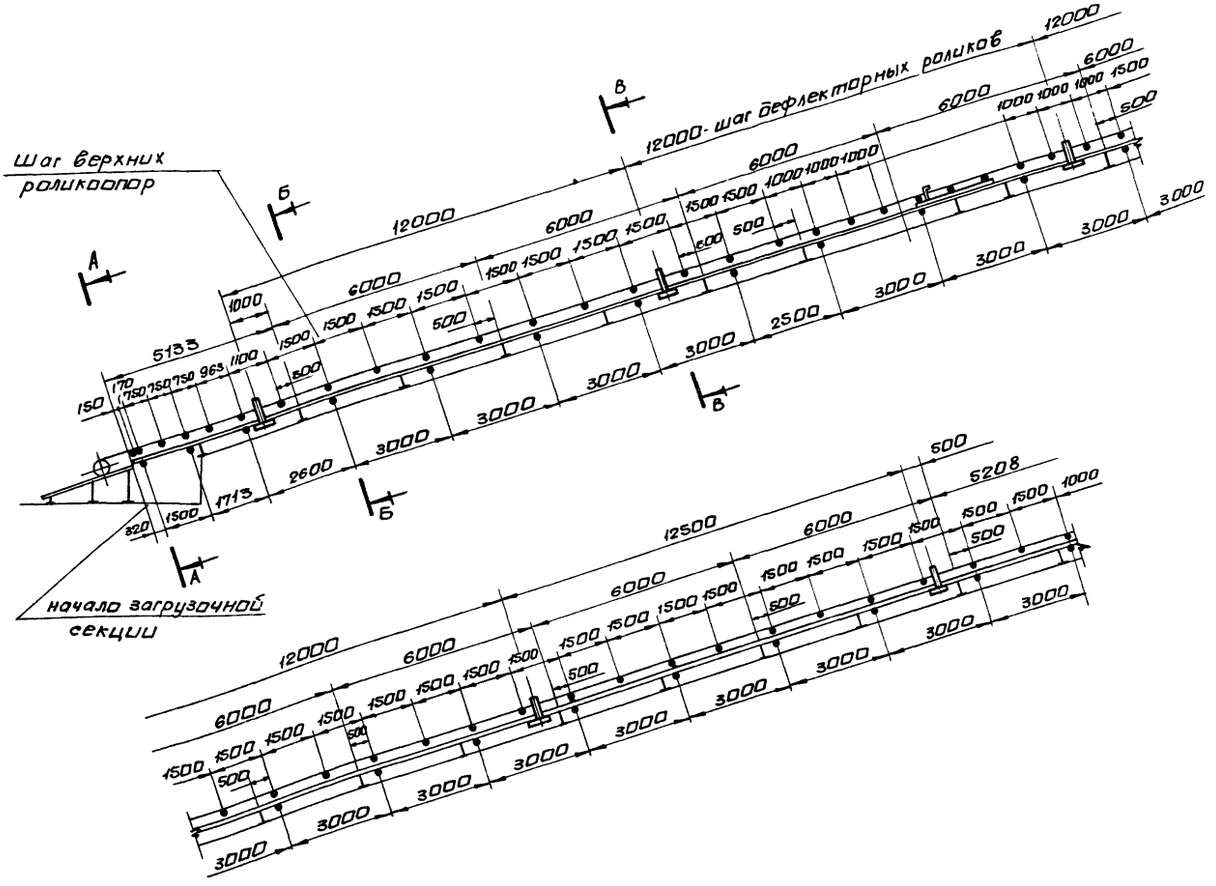

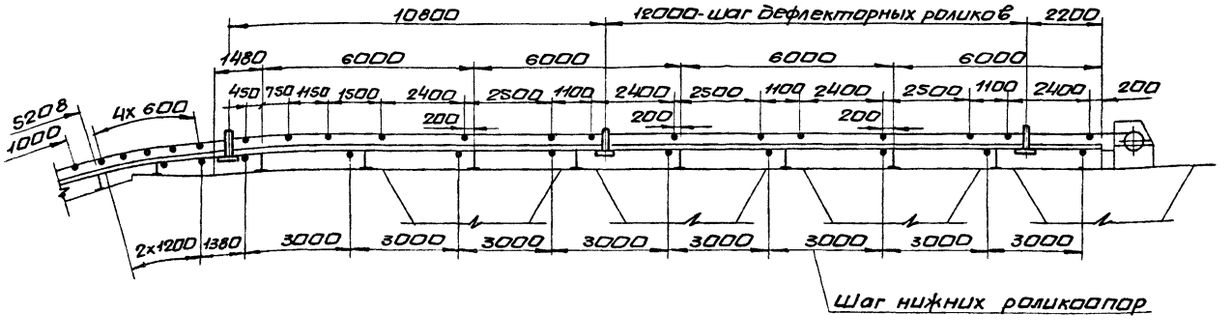

Б-Б
М1:10

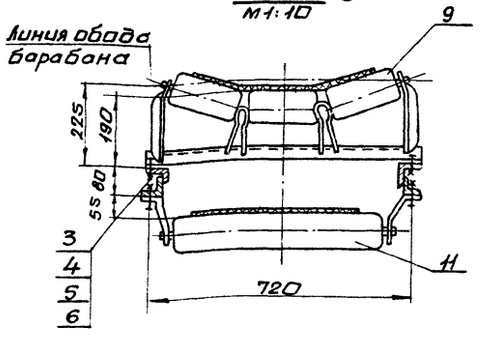

А-А
М1:10

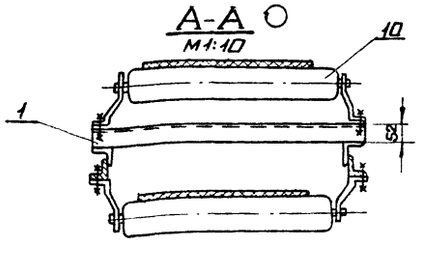

В-В
М1:10

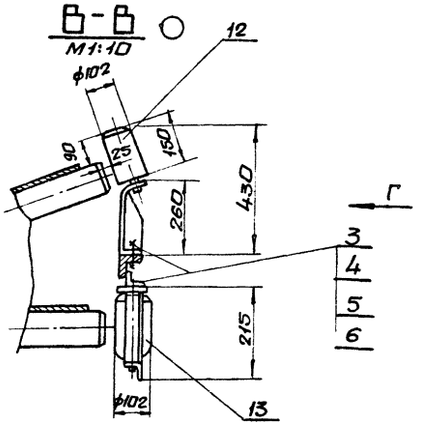

Вид Г
М1:10

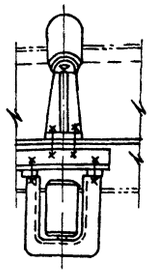

Изм.	Лист	N докум.	Подп.	Дата	614-0064.010СБ	
Разраб.	Кривка				Установка роликоопор сборочный чертеж	Лит. / Масса / Масшт.
Пров.	Себрюков					У / 1635,0 / 1:100
Т.контр.	Кривка					Лист / Листов 1
Нач.отд.	Коверченко					Госстрой СССР Харьковский сантехпроект
Н.контр.	Себрюков					

Начало металлоконструкции конвейера

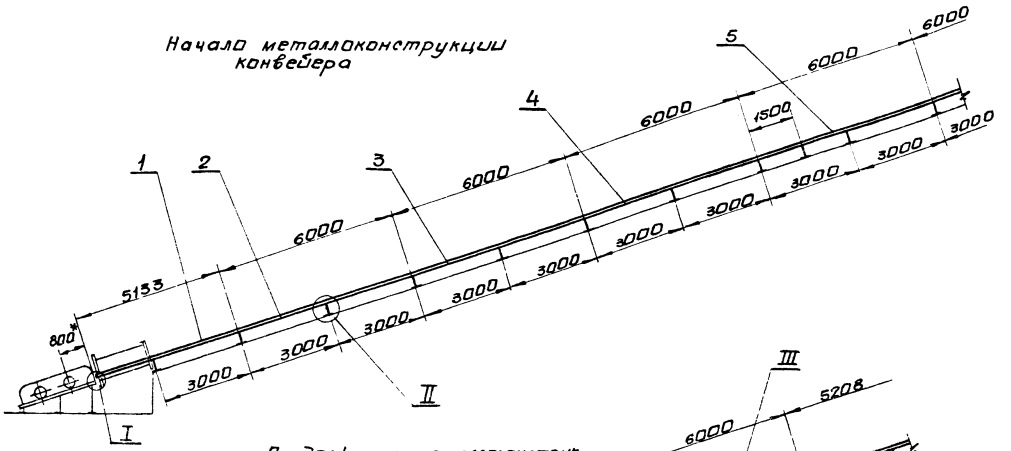

Продолжение металлоконструкции конвейера

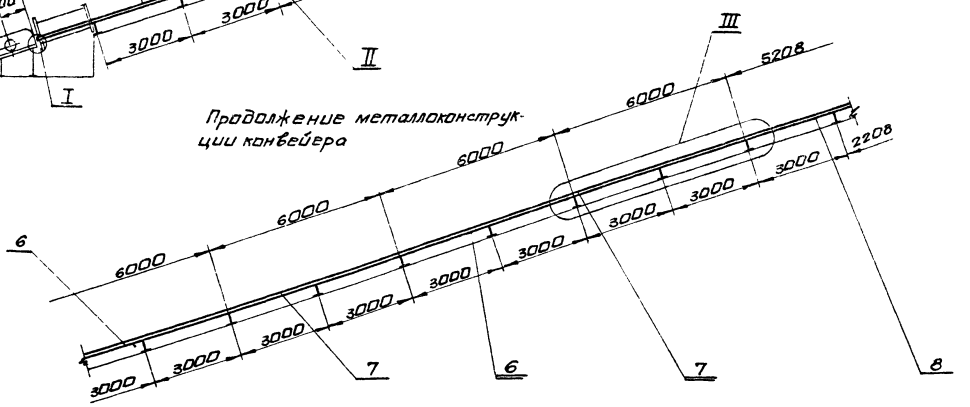

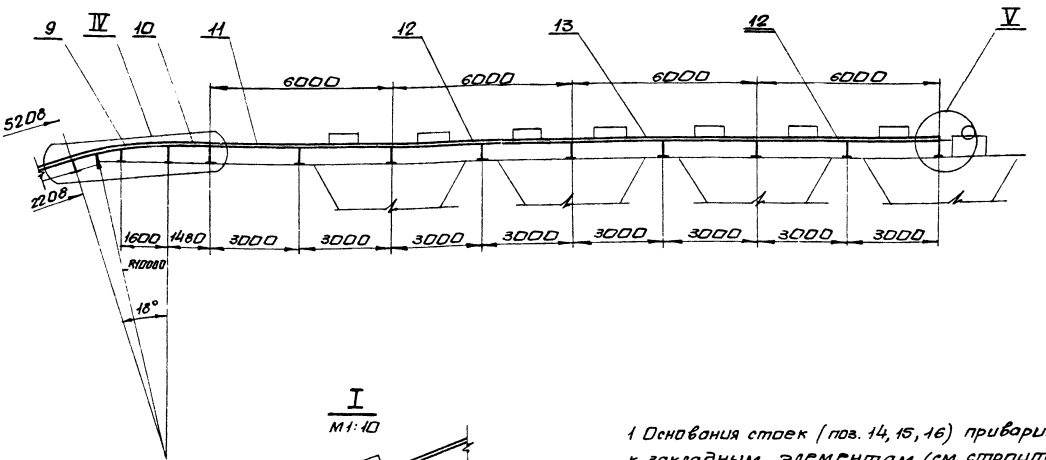

I
М1:10

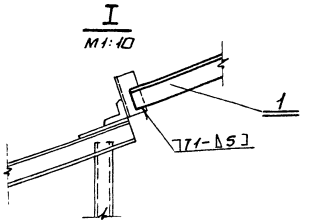

II
М1:10

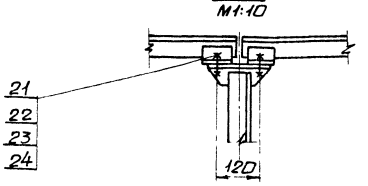

1. Основания стоек (поз. 14, 15, 16) приварить к закладным элементам (см. строительную часть проекта).
2. Сварные швы по ГОСТ 5264-80. Электроды Э-42 ГОСТ 9467-75.
3. Кромки реза деталей притупить.
4. Предельные отклонения размеров $\pm \frac{IT16}{2}$
5. * Размеры для справки.

					Б14.0064.020СБ		
Изм.	Лист	N докум.	Подп.	Дата	Металлоконструкция средней части конвейера. Сборочный чертеж	Лит.	Масса	Масштаб
Разраб.		Кривко				У	1734,0	1:100
Пров.		Себроков				Лист 1	Листов 2	
Т.контр.		Кривко				Госстрой СССР Харьковский Сантехпроект		
Нач.отд.		Коверченко						
Н.контр.		Себроков						
Утв.								

III повернуто
М1:20

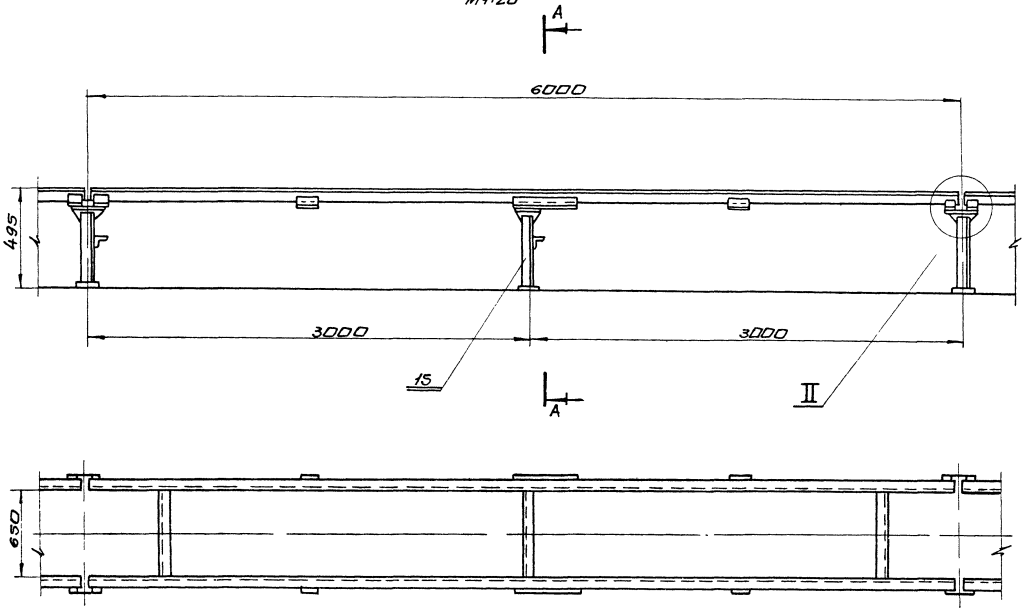

IV
М1:20

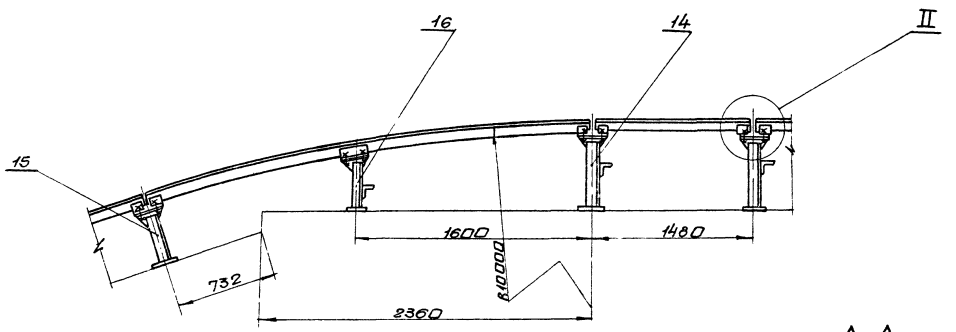

V
М1:10

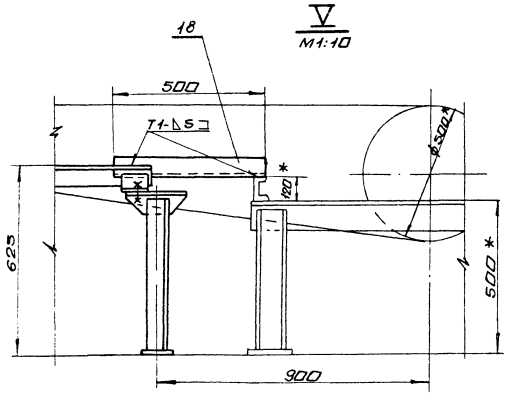

А-А
М1:20

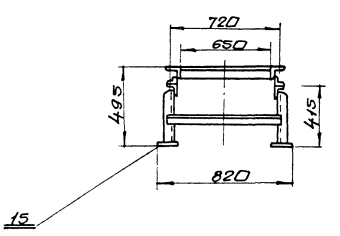

Форм.	Зона	Поз.	Обозначение	Наименование	Кол.	Примеч.
				Документация		
А2			Б14И064.030СБ	Сборочный чертеж		
				Детали		
Б4		1	Б14И064.007	Прогон		
				Уголок Б-63х63х6 ГОСТ8509-86		
				Вст3-I ГОСТ535-79		
				ℓ=5128	2	29,3кг
Б4		2	Б14И064.008	Кронштейн		
				Уголок Б-63х63х6 ГОСТ8509-86		
				Вст3-I ГОСТ535-79		
				ℓ=235	2	1,4кг
Б4		3	Б14И064.009	Кронштейн		
				Уголок Б-63х63х6 ГОСТ8509-86		
				Вст3-I ГОСТ535-79		
				ℓ=120	6	0,7кг
Б4		4	Б14И064.011	Кронштейн		
				Уголок Б-63х63х6 ГОСТ8509-86		
				Вст3-I ГОСТ535-79		
				ℓ=100	2	0,6кг
Б4		5	Б14И064.012	Связь		
				Уголок Б-63х63х6 ГОСТ8509-86		
				Вст3-I ГОСТ535-79		
				ℓ=650	2	3,7кг
				Материалы		
				Металл наплавленный		1,8кг

Изм.	Лист	N Докум.	Подп.	Дата
Разраб.		Извекова		
Провер.		Гончаренко		
Нач.отд.		Коверченко		
Н.контр.		Севрюков		
Утв.				

Б14И064.030

Секция загрузочная ℓ=5133

Лит.	Лист	Листов
И		1

Госстрой СССР, Харьковский Сантехпроект

Формат А4

Форм.	Зона	Поз.	Обозначение	Наименование	Кол.	Примеч.
				Документация		
А2			Б14И064.040СБ	Сборочный чертеж		
				Детали		
Б4		1	Б14И064.013	Прогон		
				Уголок Б-63х63х6 ГОСТ8509-86		
				Вст3-I ГОСТ535-79		
				ℓ=5990	2	34,2кг
Б4		2	Б14И064.271	Кронштейн		
				Уголок Б-63х63х6 ГОСТ8509-86		
				Вст3-I ГОСТ535-79		
				ℓ=180	2	1,05кг
Б4		3	Б14И064.014	Кронштейн		
				Уголок Б-63х63х6 ГОСТ8509-86		
				Вст3-I ГОСТ535-79		
				ℓ=120	4	0,7кг
Б4		4	Б14И064.015	Кронштейн		
				Уголок Б-63х63х6 ГОСТ8509-86		
				Вст3-I ГОСТ535-79		
				ℓ=100	4	0,6кг
Б4		5	Б14И064.016	Связь		
				Уголок Б-63х63х6 ГОСТ8509-86		
				Вст3-I ГОСТ535-79		
				ℓ=650	3	3,7кг
				Материалы		
				Металл наплавленный		1,2кг

Подп. и дата | Инв. N дубл. | Взам. инв. N | Подп. и дата | Инв. N подл.

Изм.	Лист	N Докум.	Подп.	Дата
Разраб.		Извекова		
Провер.		Гончаренко		
Нач.отд.		Коверченко		
Н.контр.		Севрюков		
Утв.				

Б14И064.040

Секция средняя L=6000

Лит.	Лист	Листов
И		1

Госстрой СССР, Харьковский Сантехпроект

Формат А4

Форм.	Зона	Поз.	Обозначение	Наименование	Кол.	Примеч.
				Документация		
А2			Б14И064.050СБ	Сборочный чертеж		
				Детали		
Б4		1	Б14И064.017	Прогон		
				Уголок Б-63х63х6 ГОСТ8509-86		
				Вст3-I ГОСТ535-79		
				ℓ=5990	2	34,2кг
Б4		2	Б14И064.019	Кронштейн		
				Уголок Б-63х63х6 ГОСТ8509-86		
				Вст3-I ГОСТ535-79		
				ℓ=180	2	1,05кг
Б4		3	Б14И064.021	Кронштейн		
				Уголок Б-63х63х6 ГОСТ8509-86		
				Вст3-I ГОСТ535-79		
				ℓ=100	4	0,6кг
Б4		4	Б14И064.022	Связь		
				Уголок Б-63х63х6 ГОСТ8509-86		
				Вст3-I ГОСТ535-79		
				ℓ=650	3	3,7кг
Б4		5	Б14И064.275	Кронштейн		
				Уголок Б63х63х6 ГОСТ8509-86		
				Вст3-I ГОСТ535-79		
				ℓ=120	4	0,7кг
Б4		6	Б14И064.008	Кронштейн		
				Уголок Б63х63х6 ГОСТ8509-86		
				Вст3-I ГОСТ535-79		
				ℓ=235	2	1,4кг
				Материал		
				Металл наплавленный		0,7кг

Изм.	Лист	N Докум.	Подп.	Дата
Разраб.		Извекова		
Провер.		Гончаренко		
Нач.отд.		Коверченко		
Н.контр.		Севрюков		
Утв.				

Б14И064.050

Секция средняя ℓ=6000

Лит.	Лист	Листов
И		1

Госстрой СССР, Харьковский Сантехпроект

Формат А4

Форм.	Зона	Поз.	Обозначение	Наименование	Кол.	Примеч.
				Документация		
А2			Б14И064.060СБ	Сборочный чертеж		
				Детали		
Б4		1	Б14И064.023	Прогон		
				Уголок Б-63х63х6 ГОСТ8509-86		
				Вст3-I ГОСТ535-79		
				ℓ=5990	2	34,2кг
Б4		2	Б14И064.024	Кронштейн		
				Уголок Б63х63х6 ГОСТ8509-86		
				Вст3-I ГОСТ535-79		
				ℓ=180	2	1,05кг
Б4		3	Б14И064.025	Кронштейн		
				Уголок Б-63х63х6 ГОСТ8509-86		
				Вст3-I ГОСТ535-79		
				ℓ=120	4	0,7кг
Б4		4	Б14И064.026	Кронштейн		
				Уголок Б-63х63х6 ГОСТ8509-86		
				Вст3-I ГОСТ535-79		
				ℓ=100	4	0,6кг
Б4		5	Б14И064.027	Связь		
				Уголок Б-63х63х6 ГОСТ8509-86		
				Вст3-I ГОСТ535-79		
				ℓ=650	3	3,7кг
				Материалы		
				Металл наплавленный		1,2кг

Подп. и дата | Инв. N дубл. | Взам. инв. N | Подп. и дата | Инв. N подл.

Изм.	Лист	N Докум.	Подп.	Дата
Разраб.		Извекова		
Провер.		Гончаренко		
Нач.отд.		Коверченко		
Н.контр.		Севрюков		
Утв.				

Б14И064.060

Секция средняя ℓ=6000

Лит.	Лист	Листов
И		1

Госстрой СССР, Харьковский Сантехпроект

Формат А4

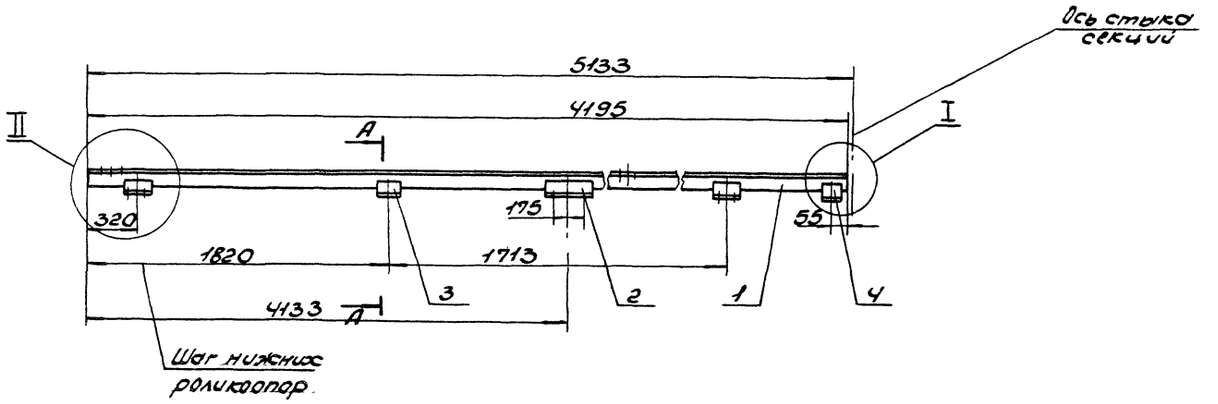

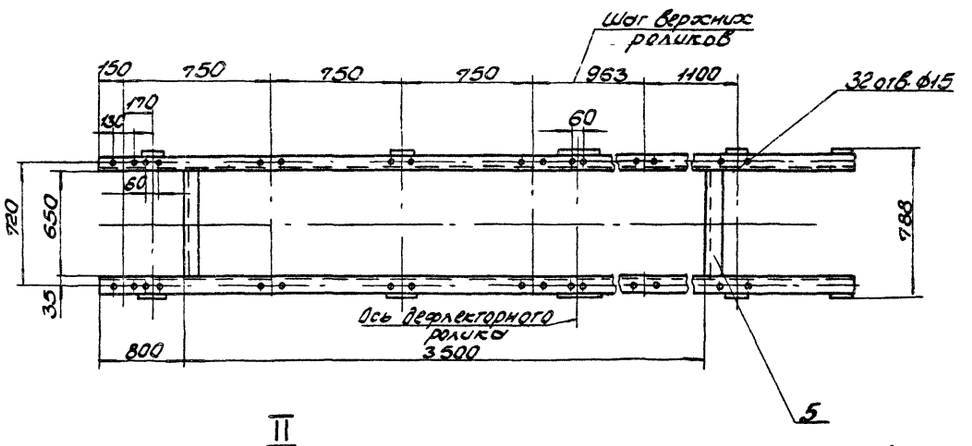

II
М1:5

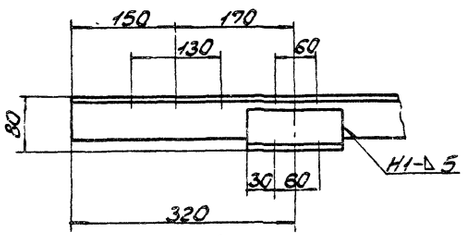

А-А
М1:5

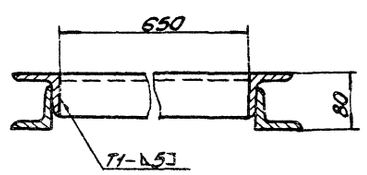

В
Вид В
М1:50

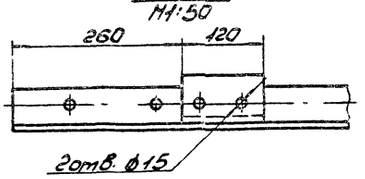

I
М1:5

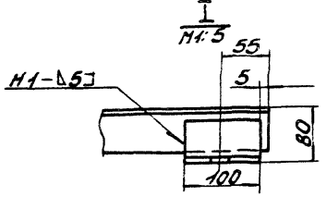

Б
Вид Б
М1:5

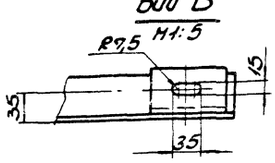

1. Предельные отклонения размеров $\pm \frac{IT16}{2}$.
2. Сварные швы по ГОСТ 5264-80.
Электроды Э-42 ГОСТ 9467-75.
3. Кромки реза - Rz320, отверстия - Rz80, остальное - ∨.

					Б14И064.030СБ			
Изм.	Лист	N Докум.	Подп.	Дата	Секция загрузочная $l = 5133$ Сборочный чертеж	Лит.	Масса	Масштаб
Разраб.		Извекова				И	79,0	1:20
Провер.		Гончаренко				Лист	Листов 1	
Т.контр.		Севрюков				Госстрой СССР Харьковский Сантехпроект		
Нач.отд.		Коверченко						
Н.контр.		Севрюков						
Утв.								

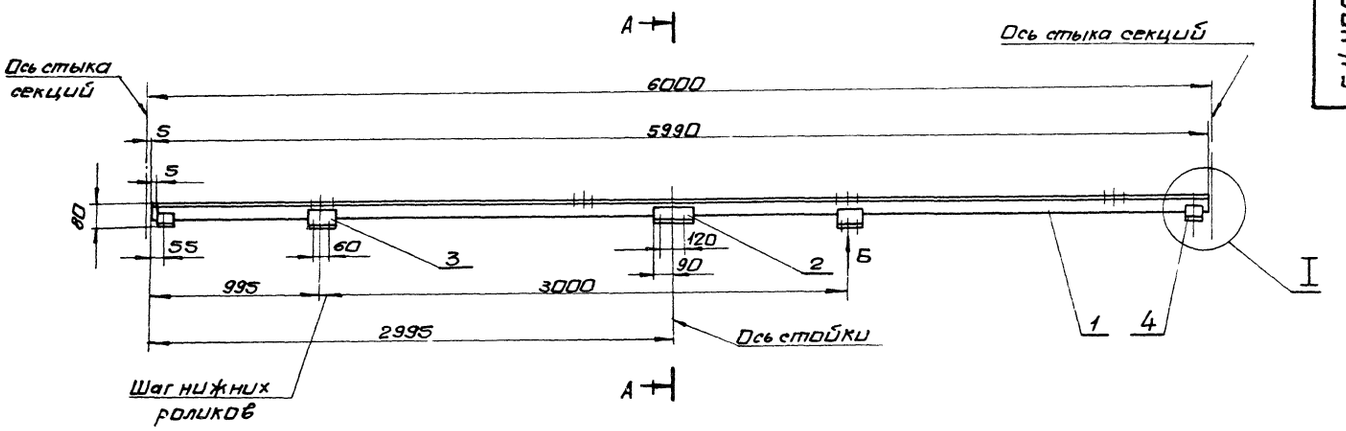

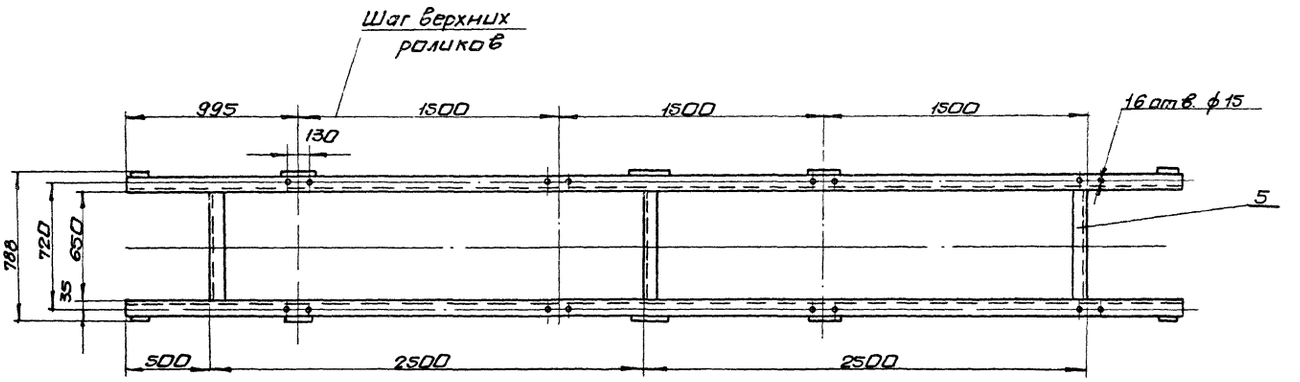

Вид Б
М 1:5

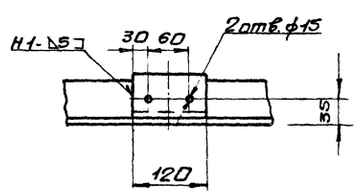

А-А
М 1:5

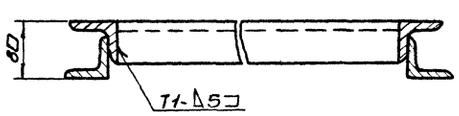

I
М 1:5

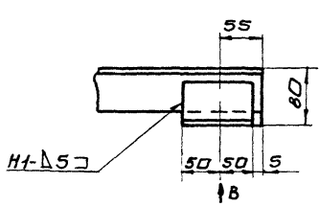

Вид В

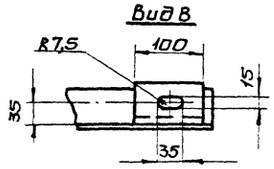

1. Предельные отклонения размеров $\pm\frac{IT16}{2}$
2. Сварные швы по ГОСТ 5264-80.
   Электроды Э-42 ГОСТ 9467-75.
3. Кромки реза- Rz320, отверстий- Rz80, остальное- ∇

					Б14И064.04ОСБ			
Изм.	Лит.	N докум.	Подп.	Дата	Секция средняя ℓ=6000. Сборочный чертеж	Лит.	Масса	Масшт.
Разраб.		Извекова				И	88.0	1:20
Пров.		Гончаренко				Лист	Листов 1	
Т.контр.		Севрюков				Госстрой СССР Харьковский сантехпроект		
Нач.отд.		Коверченко						
Н.контр.		Севрюков						
Утв.								

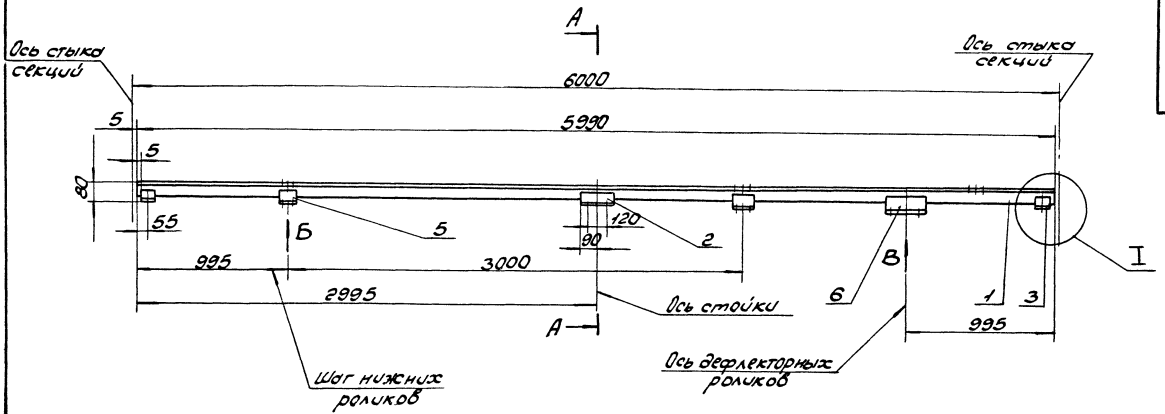

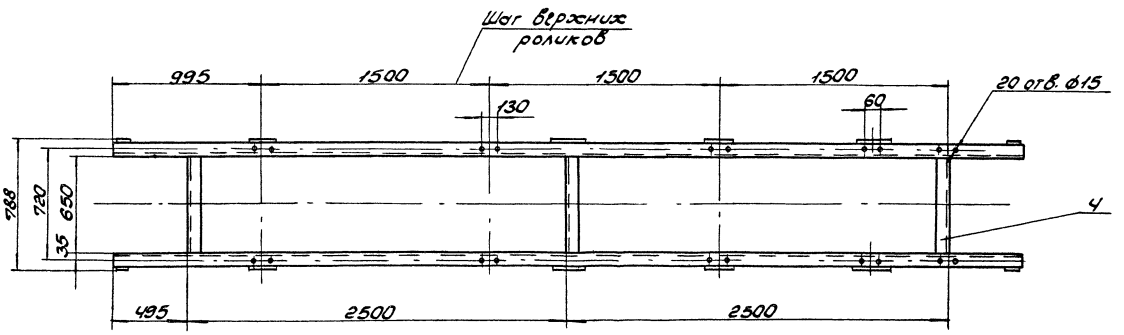

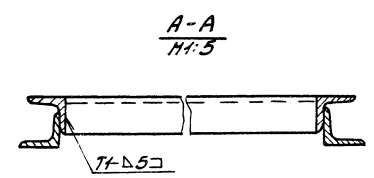

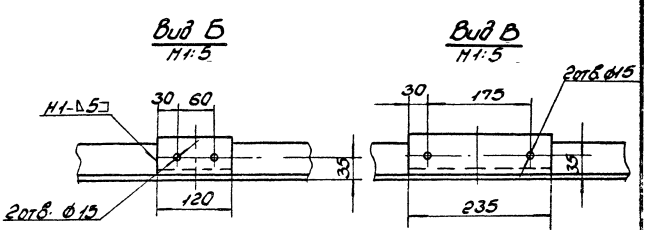

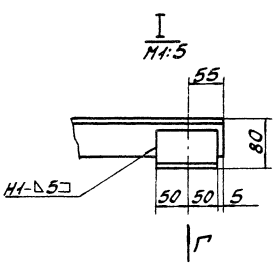

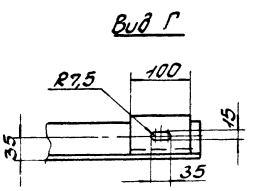

1. Предельные отклонения размеров ± $\frac{IT16}{2}$.
2. Сварные швы по ГОСТ 5264-80.
   Электроды Э-42 ГОСТ 9467-75.
3. Кромки реза-$\overset{R\geq 320}{\vee}$, отверстий-$\overset{R\geq 80}{\vee}$, остальное-$\vee$.

					Б14И064.050СБ		
Изм.	Лист	N докум.	Подп.	Дата	Секция средняя l= 6000. Сборочный чертеж.	Лит.	Масса	Масштаб
Разраб.		Извекова				И	95,5	1:20
Пров.		Гончаренко				Лист	Листов 1	
Т. контр.		Севрюков				Госстрой СССР Харьковский Сантехпроект		
Нач. отд.		Коверченко						
Н. контр.		Севрюков						
Утв.								

Б14U064.060СБ

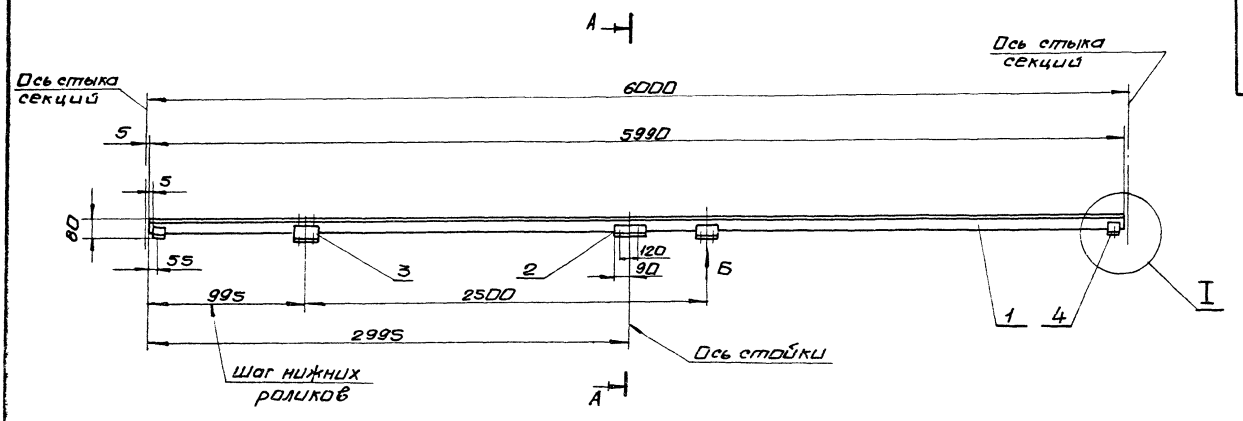

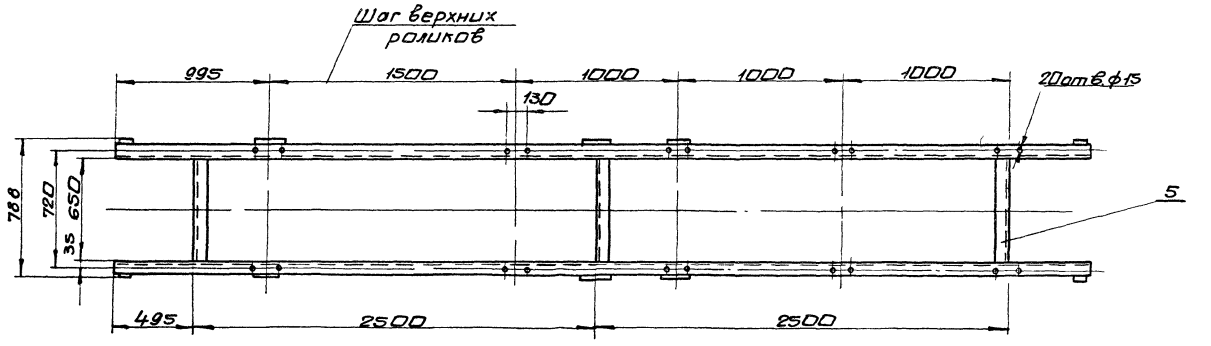

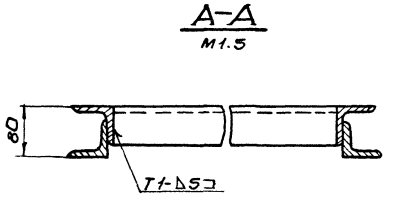

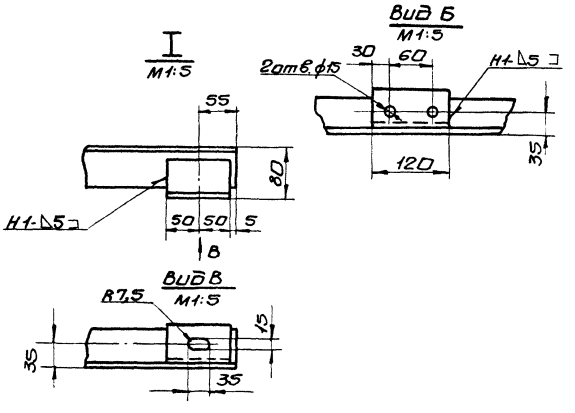

1. Предельные отклонения размеров $\pm\frac{IT16}{2}$
2. Сварные швы по ГОСТ 5264-80.
   Электроды Э-42 ГОСТ 9467-75.
3. Кромки реза - Rz320, отверстий - Rz80, остальное -

					Б14U064.060СБ			
Изм	Лист	N докум	Подп.	Дата	Секция средняя $l=6000$ Сборочный чертеж	Лит.	Масса	Масшт
Разраб.		Извекова				U	88,0	1:20
Пров.		Гончаренко				Лист	Листов 1	
Т.контр.		Севрюков				ГосстройсссР Харьковский Сантехпроект		
Нач.отд.		Коверченко						
Н.контр.		Севрюков						
Утв								

23935-21 18 формат А2

Форм.	Зона	Поз.	Обозначение	Наименование	Кол.	Прим.
				Документация		
А2			Б14И064 070СБ	Сборочный чертеж		
				Детали		
Б4		1	Б14И064 028	Прогон		
				Уголок Б-63х63х6 ГОСТ 8509-86		
				В ст3-I ГОСТ 535-79		
				ℓ=5990	2	34.2кг
Б4		2	Б14И064 029	Кронштейн		
				Уголок Б-63х63х6 ГОСТ 8509-86		
				В ст3-I ГОСТ 535-79		
				ℓ=180	4	1.05кг
Б4		3	Б14И064 031	Кронштейн		
				Уголок Б-63х63х6 ГОСТ 8509-86		
				В ст3-I ГОСТ 535-79		
				ℓ=120	4	0.7кг
Б4		4	Б14И064 032	Кронштейн		
				Уголок Б-63х63х6 ГОСТ 8509-86		
				В ст3-I ГОСТ 535-79		
				ℓ=100	4	0.6кг
Б4		5	Б14И064 033	Связь		
				Уголок Б-63х63х6 ГОСТ 8509-86		
				В ст3-I ГОСТ 535-79		
				ℓ=650	3	3.7кг
Б4		6	Б14И064 008	Кронштейн		
				Уголок Б63х63х6 ГОСТ 8509-86		
				В ст3-I ГОСТ 535-79		
				ℓ=235	2	1.4кг
				Материалы		
				Металл наплавленный		1.3кг

Изм.	Лист	N докум.	Подп.	Дата
Разраб.		Извекова		
Пров.		Гончаренко		
Нач. отд.		Коверченко		
Н. контр.		Севрюков		
Утв.				

Б14И064.070

Секция весовая ℓ=6000

Лит.	Лист	Листов
И		1

Госстрой СССР Харьковский Сантехпроект

формат А4

Форм.	Зона	Поз.	Обозначение	Наименование	Кол.	Прим.
				Документация		
А2			Б14И064 080СБ	Сборочный чертеж		
				Детали		
Б4		1	Б14И064.034	Прогон		
				Уголок Б-63х63х6 ГОСТ 8509-86		
				В ст3-I ГОСТ 535-79		
				ℓ=5990	2	34.2кг
Б4		2	Б14И064 035	Кронштейн		
				Уголок Б-63х63х6 ГОСТ 8509-86		
				В ст3-I ГОСТ 535-79		
				ℓ=180	2	1.05кг
Б4		3	Б14И064.036	Кронштейн		
				Уголок Б-63х63х6 ГОСТ 8509-86		
				В ст3-I ГОСТ 535-79		
				ℓ=120	4	0.7кг
				Кронштейн		
Б4		4	Б14И064.037	Уголок Б-63х63х6 ГОСТ 8509-86		
				В ст3-I ГОСТ 535-79		
				ℓ=100	4	0.6кг
Б4		5	Б14И064.038	Связь		
				Уголок Б-63х63х6 ГОСТ 8509-86		
				В ст3-I ГОСТ 535-79		
				ℓ=650	3	3.7кг
				Материалы		
				Металл наплавленный		1.3кг

Подп. и дата | Инв. N дубл. | Взам. инв. N | Подп. и дата | Инв. N подл.

Изм.	Лист	N докум.	Подп.	Дата
Разраб.		Извекова		
Пров.		Гончаренко		
Нач. отд.		Коверченко		
Н. контр.		Севрюков		
Утв.				

Б14И064.080

Секция средняя ℓ=6000

Лит.	Лист	Листов
И		1

Госстрой СССР Харьковский Сантехпроект

формат А4

Форм.	Зона	Поз.	Обозначение	Наименование	Кол.	Прим.
				Документация		
А2			Б14И064 090СБ	Сборочный чертеж		
				Детали		
Б4		1	Б14И064 039	Прогон		
				Уголок Б-63х63х6 ГОСТ 8509-86		
				В ст3-I ГОСТ 535-79		
				ℓ=5990	2	34.2кг
Б4		2	Б14И064 041	Кронштейн		
				Уголок Б-63х63х6 ГОСТ 8509-86		
				В ст3-I ГОСТ 535-79		
				ℓ=180	2	1.05кг
Б4		3	Б14И064 042	Кронштейн		
				Уголок Б-63х63х6 ГОСТ 8509-86		
				В ст3-I ГОСТ 535-79		
				ℓ=120	4	0.7кг
Б4		4	Б14И064.043	Связь		
				Уголок Б-63х63х6 ГОСТ 8509-86		
				В ст3-I ГОСТ 535-79		
				ℓ=100	4	0.6кг
Б4		5	Б14И064.277	Кронштейн		
				Уголок Б-63х63х6 ГОСТ 8509-86		
				В ст3-I ГОСТ 535-79		
				ℓ=650	3	3.7кг
Б4		6	Б14И064.035	Кронштейн		
				Уголок Б-63х63х6 ГОСТ 8509-86		
				В ст3-I ГОСТ 535-79		
				ℓ=235	2	1.4кг
				Материалы		
				Металл наплавленный		1.4кг

Изм.	Лист	N докум.	Подп.	Дата
Разраб.		Извекова		
Пров.		Гончаренко		
Нач. отд.		Коверченко		
Н. контр.		Севрюков		
Утв.				

Б14И064.090

Секция средняя ℓ=6000

Лит.	Лист	Листов
И		1

Госстрой СССР Харьковский Сантехпроект

формат А4

Форм.	Зона	Поз.	Обозначение	Наименование	Кол.	Прим.
				Документация		
А2			Б14И064.100СБ	Сборочный чертеж		
				Детали		
Б4		1	Б14И064.044	Прогон		
				Уголок Б-63х63х6 ГОСТ 8509-86		
				В ст3-I ГОСТ 535-79		
				ℓ=5198	2	25,0кг
Б4		2	Б14И064.045	Кронштейн		
				Уголок Б-63х63х6 ГОСТ 8509-86		
				В ст3-I ГОСТ 535-79		
				ℓ=120	4	0.7кг
Б4		3	Б14И064.046	Кронштейн		
				Уголок Б-63х63х6 ГОСТ 8509-86		
				В ст3-I ГОСТ 535-79		
				ℓ=100	4	0,6кг
Б4		4	Б14И064.047	Связь		
				Уголок Б-63х63х6 ГОСТ 8509-86		
				В ст3-I ГОСТ 535-79		
				ℓ=650	3	3.7кг
Б4		5	Б14И064.035	Кронштейн		
				Уголок Б-63х63х6 ГОСТ 8509-86		
				В ст3-I ГОСТ 535-79		
				ℓ=180	2	1.05кг
				Материалы		
				Металл наплавленный		1.1кг

Подп. и дата | Инв. N дубл. | Взам. инв. N | Подп. и дата | Инв. N подл.

Изм.	Лист	N докум.	Подп.	Дата
Разраб.		Извекова		
Пров.		Гончаренко		
Нач. отд.		Коверченко		
Н. контр.		Севрюков		
Утв.				

Б14И064.100

Секция средняя ℓ=5208

Лит.	Лист	Листов
И		1

Госстрой СССР Харьковский Сантехпроект

формат А4

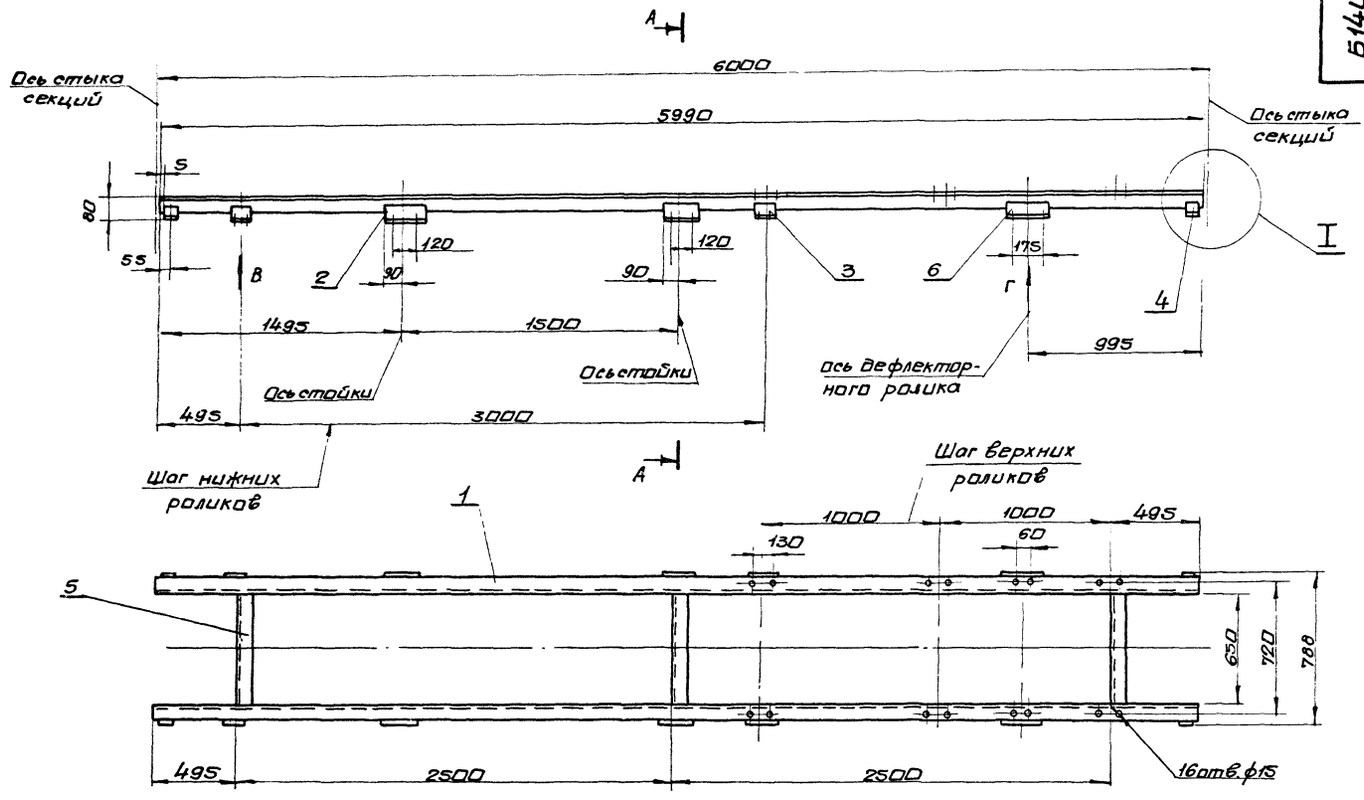

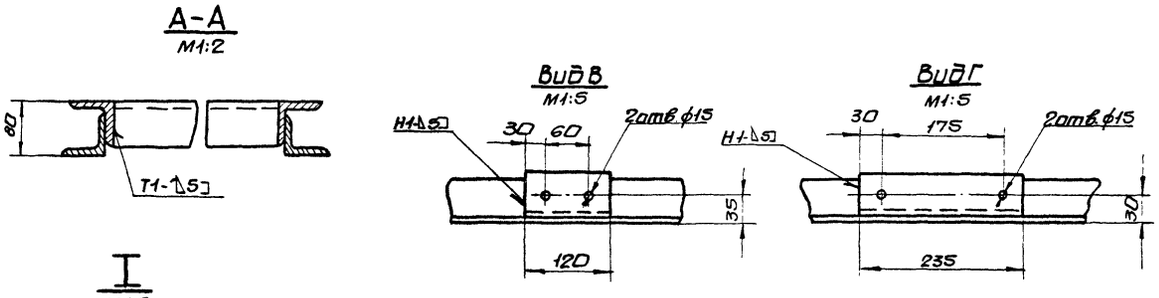

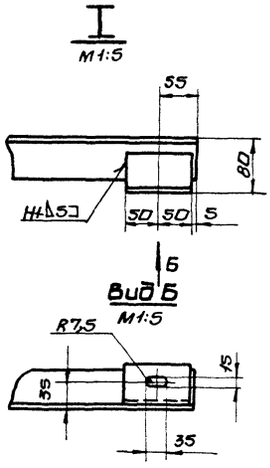

1. Предельные отклонения размеров $\pm \frac{IT16}{2}$
2. Сварные швы по ГОСТ 5264-80.
   Электроды Э-42 ГОСТ 9467-75.
3. Кромки реза- $\frac{Rz320}{\checkmark}$, отверстий- $\frac{Rz80}{\checkmark}$, остальное- $\checkmark$

				Б14.064.070СБ		
Изм.	Лист	N докум.	Подп.	Дата	Секция весовая ℓ=6000 сборочный чертеж	Лит.	Масса	Масшт.
Разраб.		Извекова				У	93,0	1:20
Пров.		Панчаренко				Лист	Листов 1	
Т.контр.		Себрюков				Госстрой СССР Харьковский Сантехпроект		
Нач.отд.		Коверченко						
Н.контр.		Себрюков						

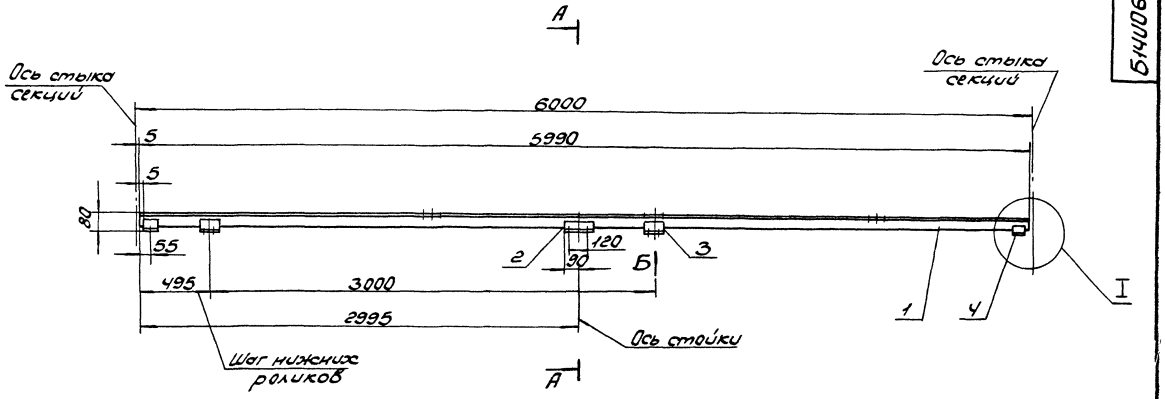

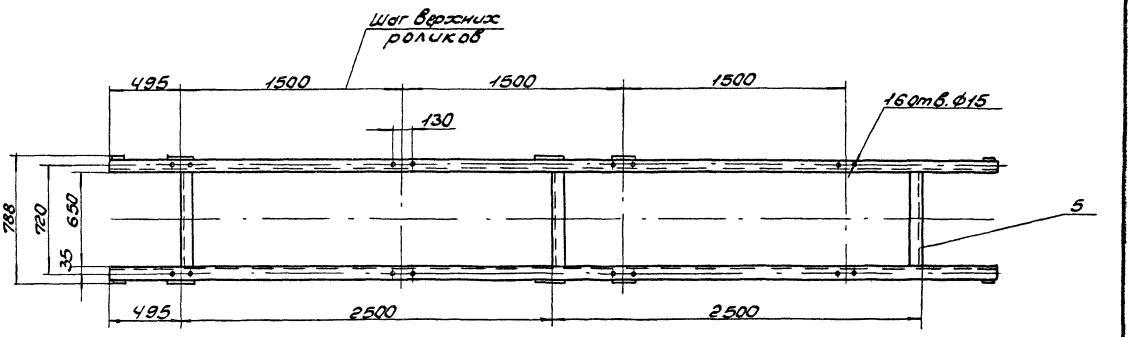

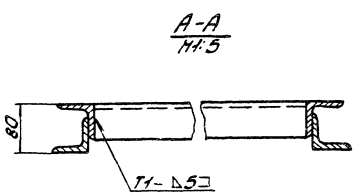

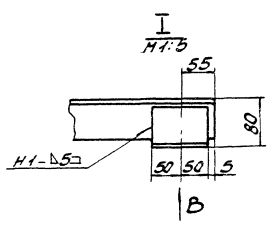

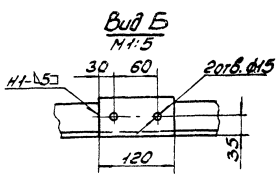

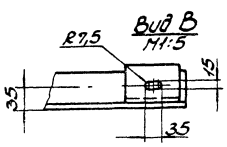

1. Предельные отклонения размеров $\pm \frac{IT16}{2}$.
2. Сварные швы по ГОСТ 5264-80.
   Электроды Э-42 ГОСТ 9467-75.
3. Кромки реза- $R_z 320$, отверстий- $R_z 80$, остальное- ✓.

					Б14И064.080СБ		
Изм.	Лист	N Докум.	Подп.	Дата	Секция средняя $l = 6000$. Сборочный чертеж.	Лит.	Масса	Масштаб
Разраб.		Извекова				И	89,5	1:2
Провер.		Гончаренко				Лист	Листов 1
Т.контр.		Севрюков				Госстрой СССР Харьковский Сантехпроект	
Нач.отд.		Коверченко					
Н.контр.		Севрюков					
Утв.							

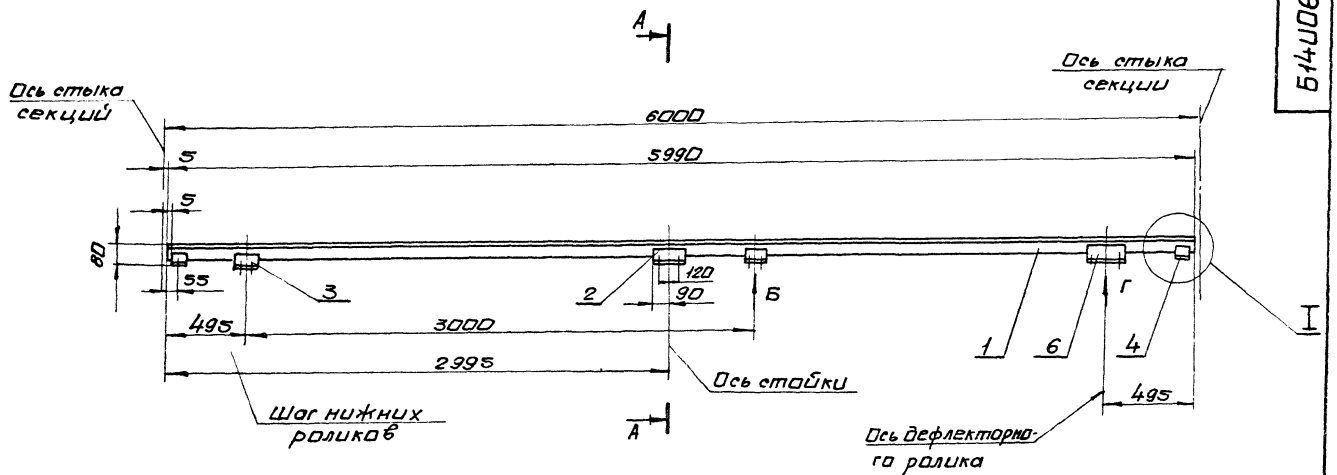

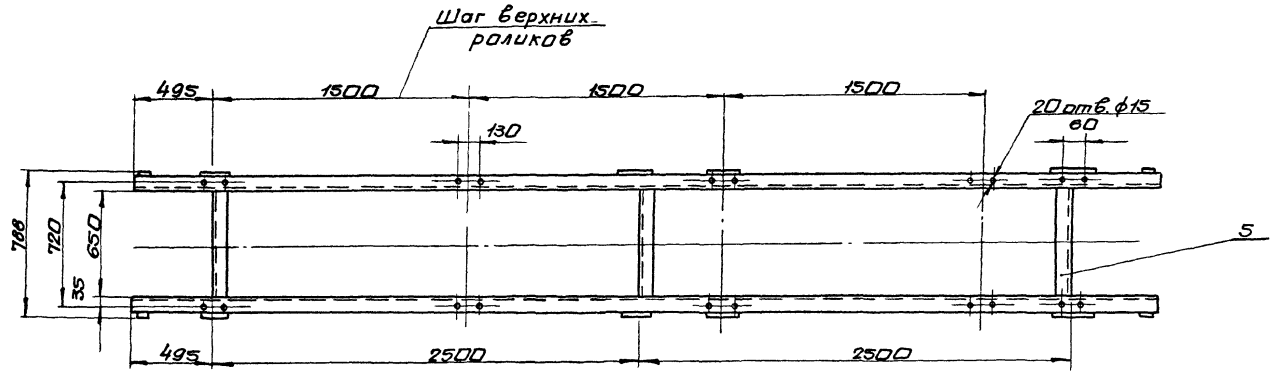

А-А
М1:5

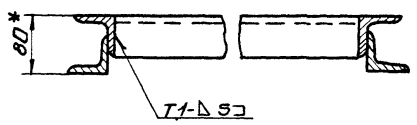

Вид Б
М1:5

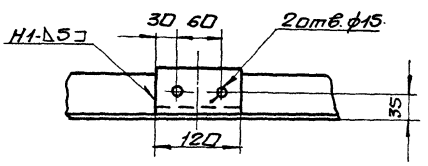

I
М1:5

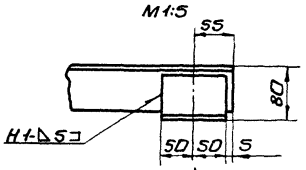

В

Вид В
М1:5

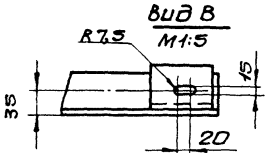

Вид Г
М1:5

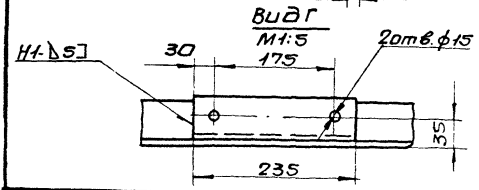

1. Предельные отклонения размеров $\pm \frac{IT16}{2}$
2. Сварные швы по ГОСТ 5264-80.
Электроды Э-42 ГОСТ 9467-75.
3. Кромки реза- $\sqrt{}^{Rz320}$, отверстий- $\sqrt{}^{Rz80}$, остальное- $\sqrt{}$

Изм.	Лист	№ докум.	Подп.	Дата
Разраб.		Извекова		
Пров.		Пичуренко		
Т. контр.		Себрюкова		
Нач. отд.		Каберченко		
Н. контр.		Себрюкова		
Утв.				

Б14.0064.090СБ

Секция средняя
ℓ=6000
сборочный чертеж

Лит.	Масса	Масштаб
И	91,0	1:20

Лист 1 Листов 1

Госстрой СССР
Харьковский
сантехпроект

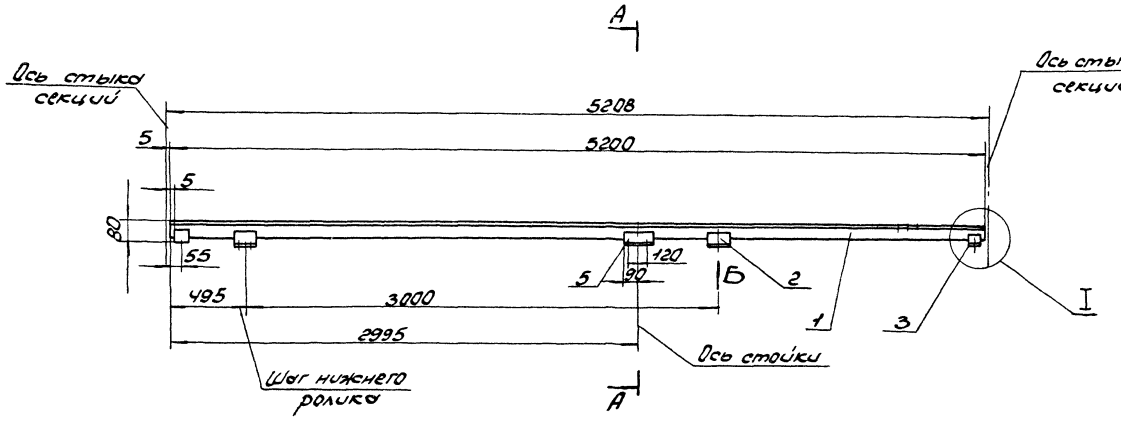

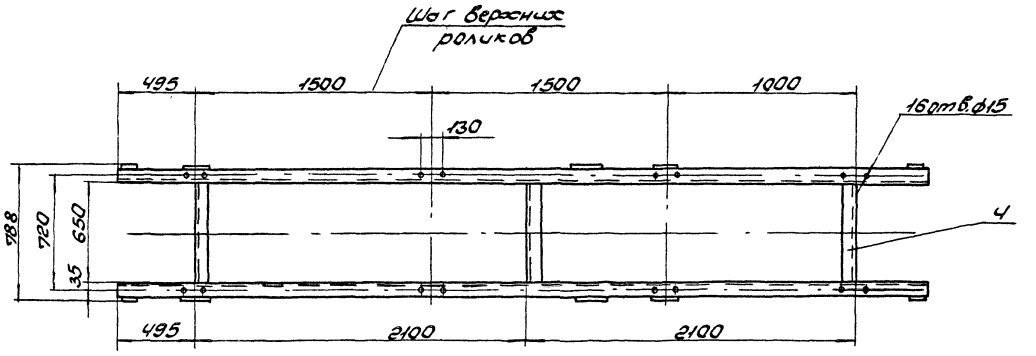

А-А
М1:5

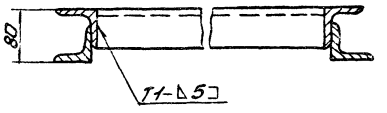

I
М1:5

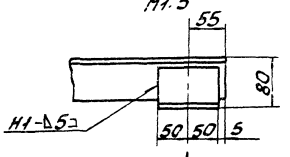

Вид Б
М1:5

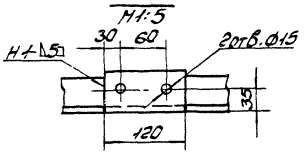

В

Вид В
М1:5

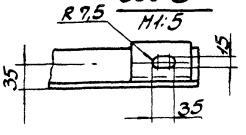

1. Предельные отклонения размеров $\pm \frac{IT16}{2}$.
2. Сварные швы по ГОСТ 5264-80.
Электроды Э-42 ГОСТ 9467-75.
3. Кромки реза- Rz320, отверстий- Rz80, остальное- ✓.

					Б14U064.100СБ		
Изм.	Лист	N Докум.	Подп.	Дата	Секция средняя l= 5208 Сборочный чертеж	Лит.	Масса	Масштаб
Разраб.		Извекова				U	69,5	1:20
Провер.		Гончаренко				Лист	Листов 1	
Т.контр.		Севрюков				Госстрой СССР Харьковский Сантехпроект		
Нач.отд.		Коверченко						
Н.контр.		Севрюков						
Утв.								

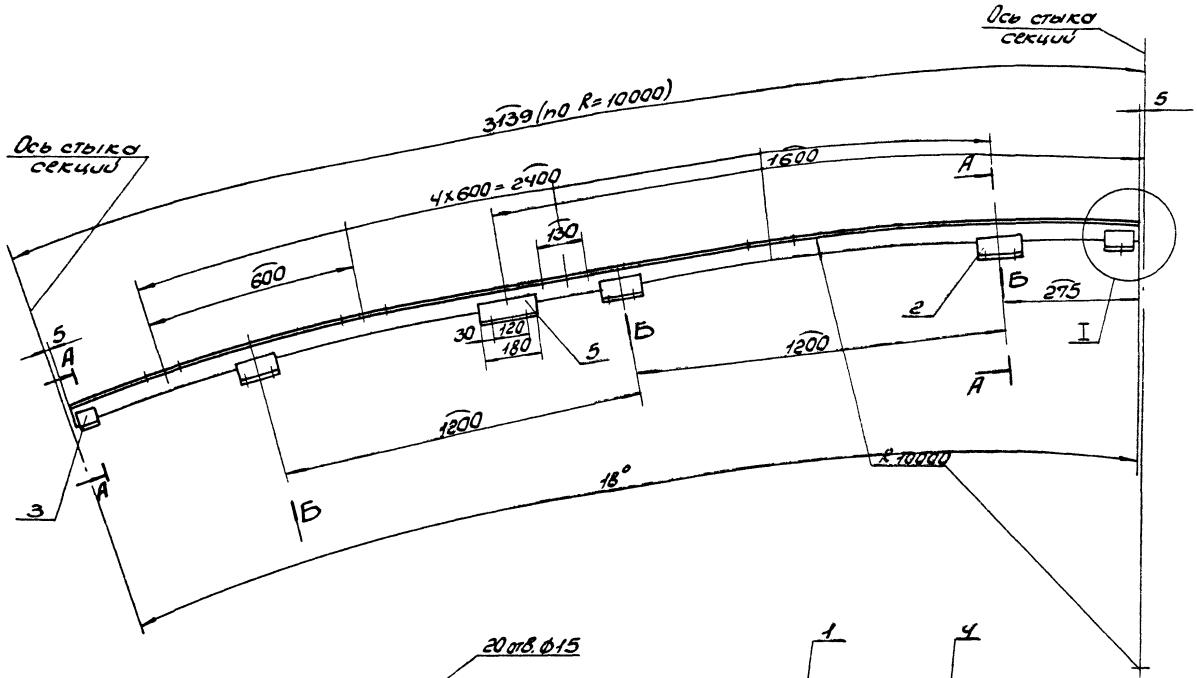

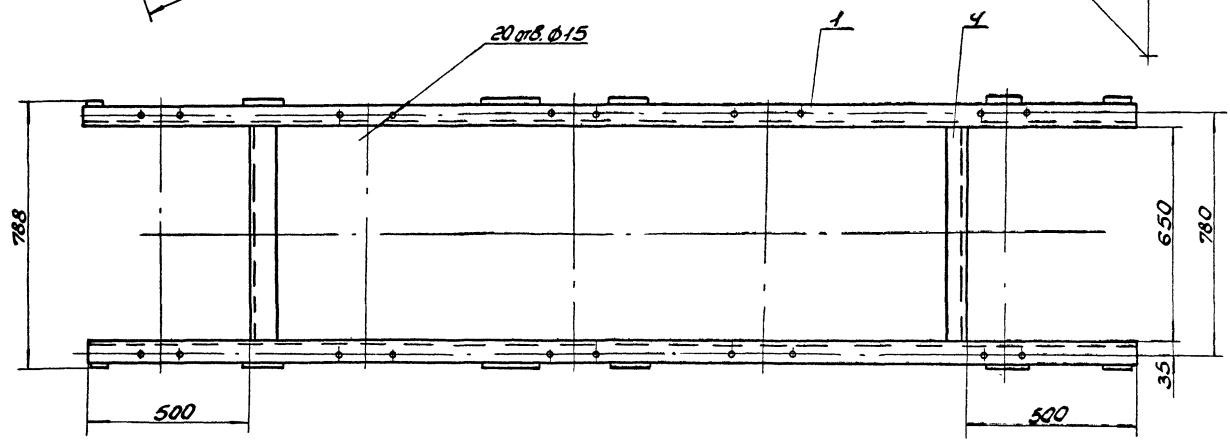

А-А повернуто
М1:5

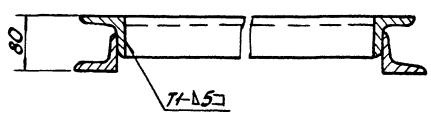

Вид Б повернуто
М1:5

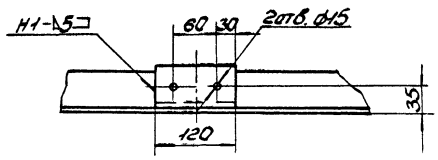

I
М1:5

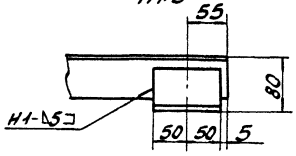

В

Вид В

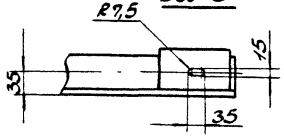

1. Предельные отклонения размеров ± IT16/2.
2. Сварные швы по ГОСТ 5264-80.
   Электроды Э-42 ГОСТ 9467-75.
3. Кромки реза- Rz 320, отверстий- Rz 80, остальное- ▽.

				Б14U064.110 СБ		
Изм.	Лист	№ докум.	Подп.	Дата		
Разраб.		Извекова			Секция гнутая α=18° Сборочный чертеж.	Лит. U	Масса 54,0	Масшт. 1:10
Провер.		Гончаренко						
Т.контр.		Севрюков				Лист	Листов 1	
Нач.отд.		Кобрученко				Госстрой СССР Харьковский Сантехпроект		
Н.контр.		Севрюков						
Утв.								

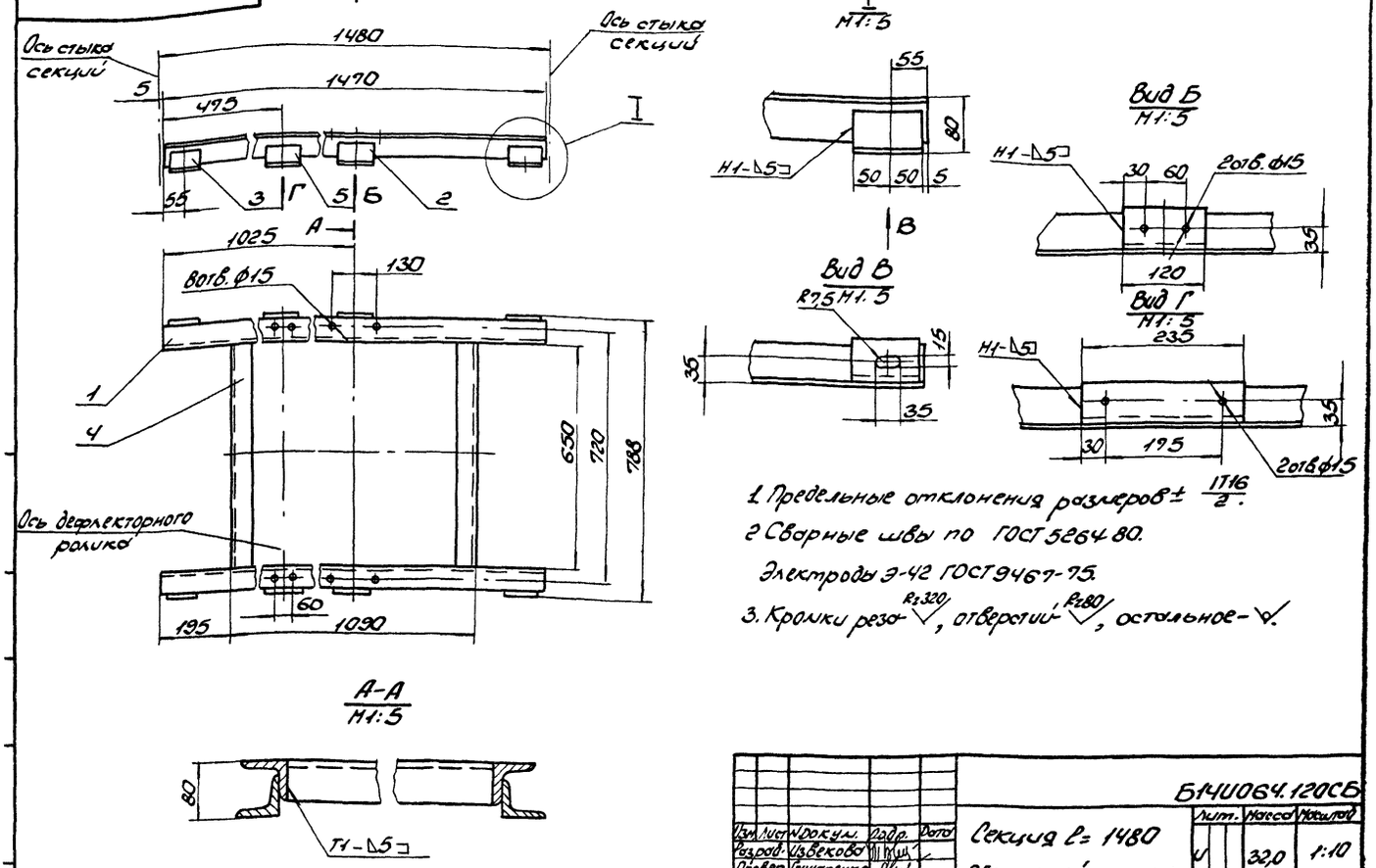

1. Предельные отклонения размеров ± $\frac{IT16}{2}$.
2. Сварные швы по ГОСТ 5264-80.
Электроды Э-42 ГОСТ 9467-75.
3. Кромки реза - R_z320, отверстий - R_z80, остальное - ∨.

Изм.	Лист	N Докум.	Подп.	Дата	Секция l = 1480 Сборочный чертеж	Б14И064.120СБ		
Разраб.		Извекова				Лит.	Масса	Масштаб
Провер.		Гончаренко				И	32,0	1:10
Т.контр.		Севрюков				Лист	Листов 1	
Нач.отд.		Коверченко				Госстрой СССР, Харьковский Сантехпроект		
Н.контр.		Севрюков						
Утв.								

Формат А3

Форм.	Зона	Поз.	Обозначение	Наименование	Кол.	Примеч.
				Документация		
А3			Б14И064.120СБ	Сборочный чертеж		
				Детали		
Б4		1	Б14И064.048	Прогон		
				Уголок Б-63×63×6 ГОСТ 8509-86		
				Вст3-I ГОСТ 535-79		
				l = 1470	2	8,4кг
Б4		2	Б14И064.049	Кронштейн		
				Уголок Б-63×63×6 ГОСТ 8509-86		
				Вст3-I ГОСТ 535-79		
				l = 120	2	0,7кг
Б4		3	Б14И064.051	Кронштейн		
				Уголок Б63×63×6 ГОСТ 8509-86		
				Вст3-I ГОСТ 535-79		
				l = 100	4	0,6кг
Б4		4	Б14И064.052	Связь		
				Уголок Б-63×63×6 ГОСТ 8509-86		
				Вст3-I ГОСТ 535-79		
				l = 650	2	3,7кг
Б4		5	Б14И064.035	Кронштейн		
				Уголок Б63×63×6 ГОСТ 8509-86		
				Вст3-I ГОСТ 535-79		
				l = 235	2	1,4кг
				Материалы		
				Металл наплавленный		1,2кг

Изм.	Лист	N Докум.	Подп.	Дата	Секция l = 1480	Б14И064.120		
Разраб.		Извекова				Лит.	Лист	Листов
Провер.		Гончаренко				И		1
Нач.отд.		Коверченко				Госстрой СССР Харьковский Сантехпроект		
Н.контр.		Севрюков						
Утв.								

Формат А4

Форм.	Зона	Поз.	Обозначение	Наименование	Кол.	Примеч.
				Документация		
А2			Б14И064.130СБ	Сборочный чертеж		
				Детали		
Б4		1	Б14И064.053	Прогон		
				Уголок Б-63×63×6 ГОСТ 8509-86		
				Вст3-I ГОСТ 535-79		
				l = 5990	2	34,2кг
Б4		2	Б14И064.054	Кронштейн		
				Уголок Б-63×63×6 ГОСТ 8509-86		
				Вст3-I ГОСТ 535-79		
				l = 120	4	0,7кг
Б4		3	Б14И064.055	Кронштейн		
				Уголок Б63×63×6 ГОСТ 8509-86		
				Вст3-I ГОСТ 535-79		
				l = 180	2	1,05кг
Б4		4	Б14И064.056	Кронштейн		
				Уголок Б-63×63×6 ГОСТ 8509-86		
				Вст3-I ГОСТ 535-79		
				l = 100	4	0,6кг
Б4		5	Б14И064.057	Связь		
				Уголок Б-63×63×6 ГОСТ 8509-86		
				Вст3-I ГОСТ 535-79		
				l = 650	3	3,7кг
				Материалы		
				Металл наплавленный		1,2кг

Изм.	Лист	N Докум.	Подп.	Дата	Секция разгрузочная l = 6000	Б14И064.130		
Разраб.		Извекова				Лит.	Лист	Листов
Провер.		Гончаренко				И		1
Нач.отд.		Коверченко				Госстрой СССР Харьковский Сантехпроект		
Н.контр.		Севрюков						
Утв.								

Инв. № подл. | Подп. и дата | Взам. инв. № | Инв. № дубл. | Подп. и дата

23935-21 25

Формат А4

Форм.	Зона	Поз.	Обозначение	Наименование	Кол.	Прим.
				Документация		
А2			6 14 U064. 140 СБ	Сборочный чертеж		
				Детали		
БЧ		1	6 14 U064. 058	Прогон		
				Уголок Б-63х63х6 ГОСТ 8509-86 / Ст3-I ГОСТ 535-79		
				ℓ=5990	2	342кг
БЧ		2	6 14 U064. 059	Кронштейн		
				Уголок Б-63х63х6 ГОСТ 8509-86 / Ст3-I ГОСТ 535-79		
				ℓ=180	2	1.05кг
БЧ		3	6 14 U064. 061	Кронштейн		
				Уголок Б-63х63х6 ГОСТ 8509-86 / Ст3-I ГОСТ 535-79		
				ℓ=120	4	0.7кг
БЧ		4	6 14 U064. 062	Кронштейн		
				Уголок Б-63х63х6 ГОСТ 8509-86 / Ст3-I ГОСТ 535-79		
				ℓ=100	4	0.6кг
БЧ		5	6 14 U064. 063	связь		
				Уголок Б-63х63х6 ГОСТ 8509-86 / Ст3-I ГОСТ 535-79		
				ℓ=650	3	3.7кг
БЧ		6	6 14 U064 278	Кронштейн		
				Уголок Б-63х63х6 ГОСТ 8509-86 / Ст3-I ГОСТ 535-79		
				ℓ=235	2	1.4кг
				Материалы		
				Металл наплавленный		1,5кг

Изм.	Лист	N докум.	Подп.	Дата	6 14 U064. 140			
Разраб.		Извекова			Секция разгрузочная ℓ=6000	Лит.	Лист	Листов
Пров.		Гончаренко				И		1
Нач. отд.		Ковберченко				Госстрой СССР Харьковский сантехпроект		
Н. контр.		Севрюков						
Утв.								

Инв. № подл. | Подп. и дата | Взам. инв. № | Инв. № дубл. | Подп. и дата

Формат А4

Форм.	Зона	Поз.	Обозначение	Наименование	Кол.	Прим.
				Документация		
А2			6 14 U064 150 СБ	Сборочный чертеж		
				Детали		
БЧ		1	6 14 U064. 064	Прогон		
				Уголок Б-63х63х6 ГОСТ 8509-86 / Ст3-I ГОСТ 535-79		
				ℓ=5990	2	34.2кг
БЧ		2	6 14 U064. 065	Кронштейн		
				Уголок Б-63х63х6 ГОСТ 8509-86 / Ст3-I ГОСТ 535-79		
				ℓ=180	2	1,05кг
БЧ		3	6 14 U064 066	Кронштейн		
				Уголок Б-63х63х6 ГОСТ 8509-86 / Ст3-I ГОСТ 535-79		
				ℓ=120	4	0.7кг
БЧ		4	6 14 U064. 067	Кронштейн		
				Уголок Б-63х63х6 ГОСТ 8509-86 / Ст3-I ГОСТ 535-79		
				ℓ=100	4	0.6кг
БЧ		5	6 14 U064 068	связь		
				Уголок Б-63х63х6 ГОСТ 8509-86 / Ст3-I ГОСТ 535-79		
				ℓ=650	3	3.7кг
				Материалы		
				Металл наплавленный		1.2кг

Изм.	Лист	N докум.	Подп.	Дата	6 14 U064. 150			
Разраб.		Извекова			Секция разгрузочная ℓ=6000	Лит.	Лист	Листов
Пров.		Гончаренко				И		1
Нач. отд.		Ковберченко				Госстрой СССР Харьковский сантехпроект		
Н. контр.		Севрюков						
Утв.								

Инв. № подл. | Подп. и дата | Взам. инв. № | Инв. № дубл. | Подп. и дата

Формат А4

Форм.	Зона	Поз.	Обозначение	Наименование	Кол.	Прим.
				Документация		
А3			6 14 U064. 180 СБ	Сборочный чертеж		
				Детали		
ДЧ		1	6 14 U064. 083	Опора	2	
ДЧ		2	6 14 U064. 084	стойка	1	
БЧ		3	6 14 U064. 085	связь		
				Уголок Б-63х63х6 ГОСТ 8509-86 / Ст3-I ГОСТ 535-79		
				ℓ=752	1	4.3кг
БЧ		4	6 14 U064. 086	Плита		
				Лист Б-ПН-8 ГОСТ 19903-74 / Ст3-I ГОСТ 14637-79		
				80х100	2	0.5кг
ДЧ		5	6 14 U064. 084	стойка	1	
				Стандартные изделия		
		6		Болт М12х35.46		
				ГОСТ 7798-70	2	0.048кг
		7		Гайка М12S		
				ГОСТ 5915-70	2	0.015кг
		8		Шайба 12.65Г		
				ГОСТ 6402-70	2	0.003кг
				Материалы		
				Металл наплавленный		0.3кг

Изм.	Лист	N докум.	Подп.	Дата	6 14 U064. 180			
Разраб.		Извекова			Стойка Н=365	Лит.	Лист	Листов
Пров.		Гончаренко				И		1
Нач. отд.		Ковберченко				Госстрой СССР Харьковский сантехпроект		
Н. контр.		Севрюков						
Утв.								

Инв. № подл. | Подп. и дата | Взам. инв. № | Инв. № дубл. | Подп. и дата

Формат А4

Форм.	Зона	Поз.	Обозначение	Наименование	Кол.	Прим.
				Документация		
А3			6 14 U064. 160 СБ	Сборочный чертеж		
				Детали		
ДЧ		1	6 14 U064. 075	Опора	2	
ДЧ		2	6 14 U064. 076	стойка	1	
БЧ		3	6 14 U064. 077	связь		
				Уголок Б-63х63х6 ГОСТ 8509-86 / Ст3-I ГОСТ 535-79		
				ℓ=752	1	4.3кг
БЧ		4	6 14 U064 078	Плита		
				Лист Б-ПН-8 ГОСТ 19903-74 / Ст3-I ГОСТ 14637-79		
				80х100	2	0.5кг
ДЧ		5	6 14 U064. 076-01	стойка	1	
				Материалы		
				Металл наплавленный		0.2кг

Изм.	Лист	N докум.	Подп.	Дата	6 14 U064. 160			
Разраб.		Извекова			Стойка Н=545	Лит.	Лист	Листов
Пров.		Гончаренко				И		1
Нач. отд.		Ковберченко				Госстрой СССР Харьковский сантехпроект		
Н. контр.		Севрюков						
Утв.								

Инв. № подл. | Подп. и дата | Взам. инв. № | Инв. № дубл. | Подп. и дата

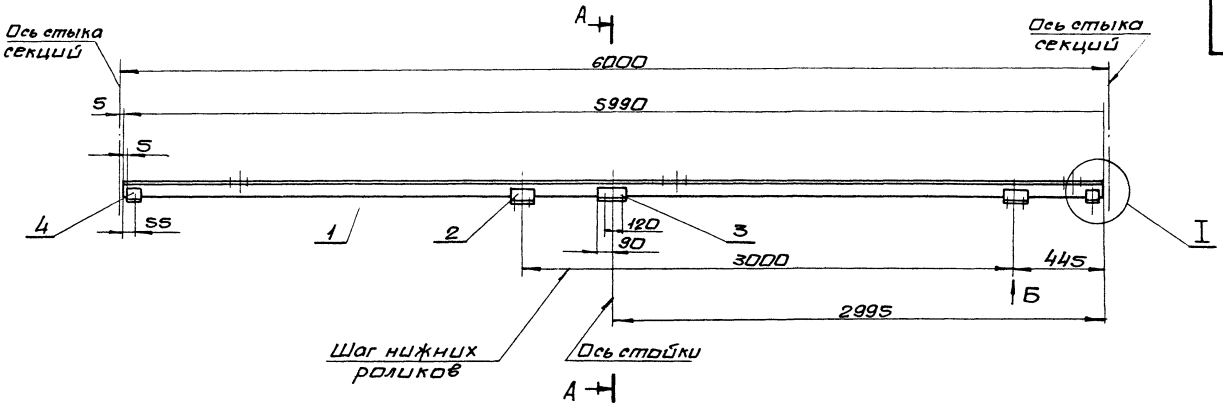

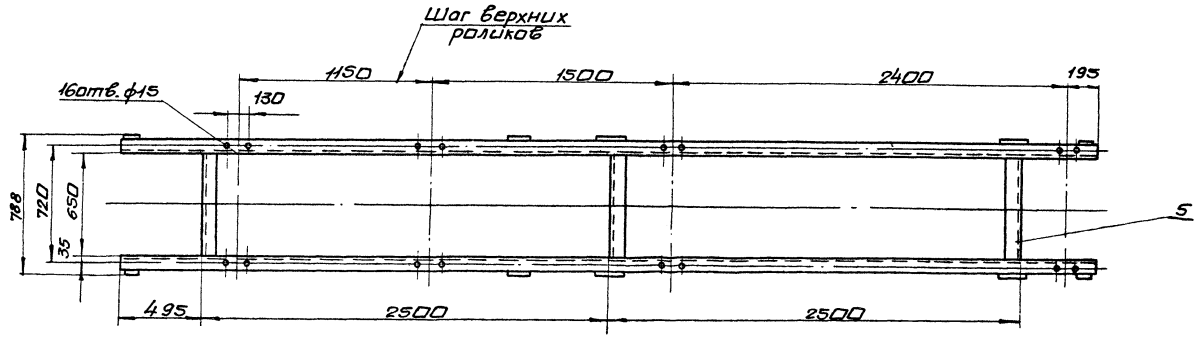

А-А
М1:5

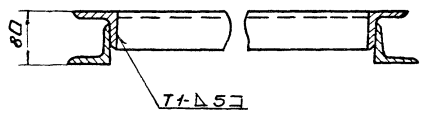

Вид Б
М1:5

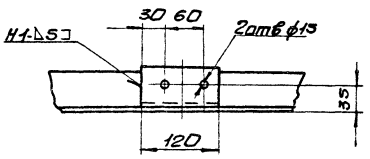

I
М1:5

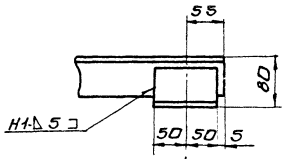

Вид В
М1:5

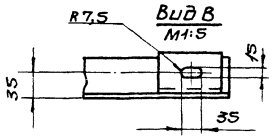

1. Предельные отклонения размеров ± IT16/2
2. Сварные швы по ГОСТ 5264-80.
Электроды Э-42 ГОСТ 9467-75.
3. Кромки реза- Rz320, отверстий- Rz80, остальное-

Изм.	Лист	№ докум.	Подп.	Дата
Разраб.		Шевкова		
Пров.		Гончаренко		
Т.контр.		Севрюков		
Нач.отд.		Коверченко		
Н.контр.		Севрюков		
Утв.				

5.14.0064.130СБ

Секция разгрузочная
ℓ = 6000.
Сборочный чертеж

Лит.	Масса	Масштаб
И	88,0	1:20

Лист | Листов 1

Госстрой СССР Харьковский сантехпроект

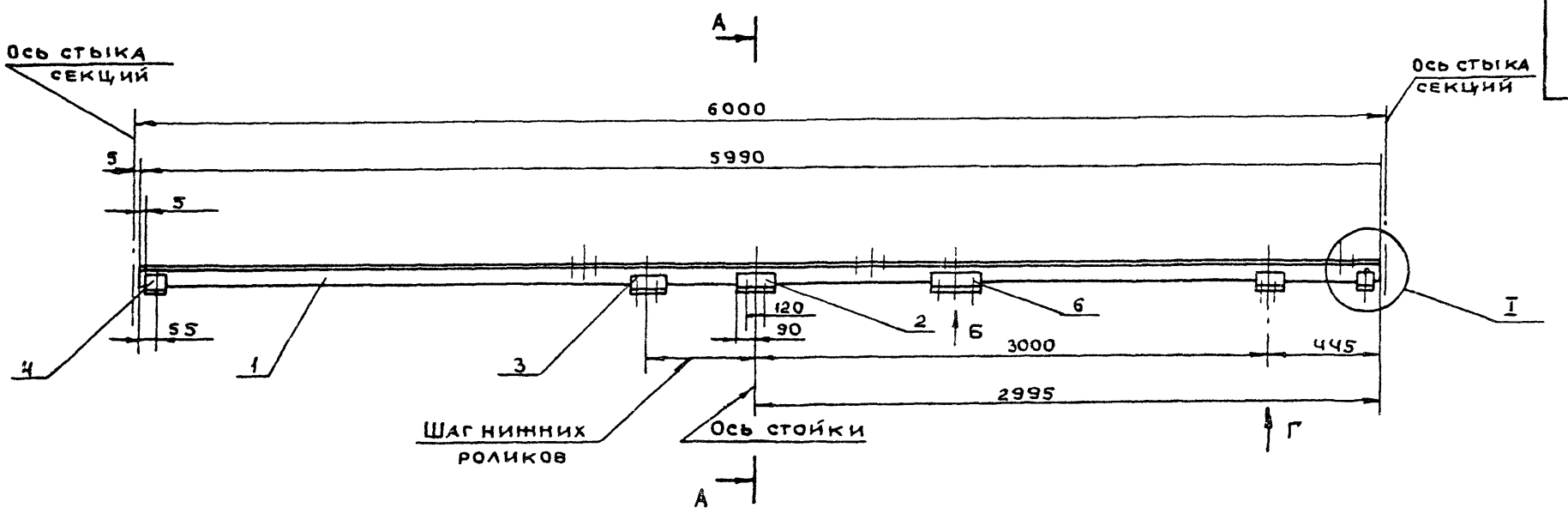

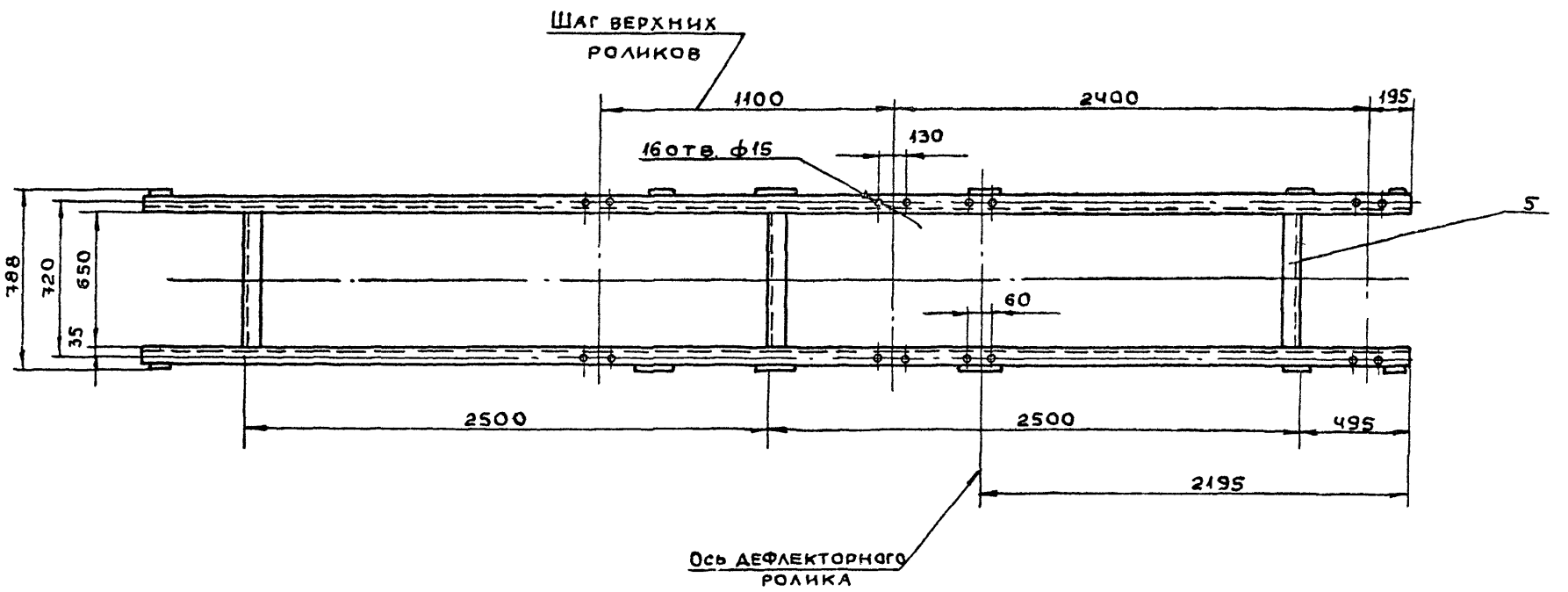

А – А
М 1:5

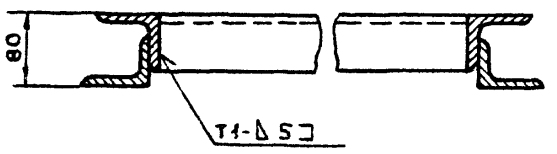

Вид Б
М 1:5

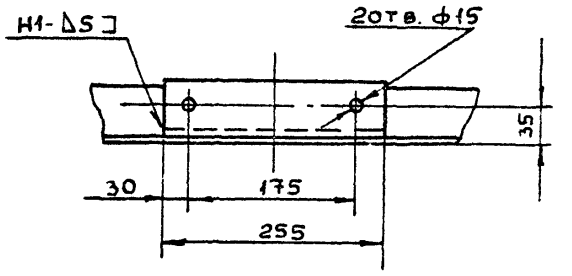

I
М 1:5

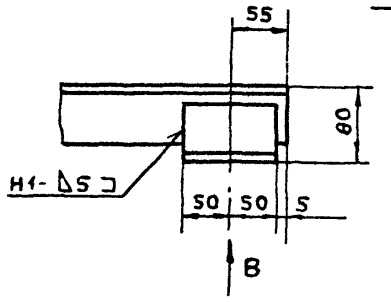

Вид Г
М 1:5

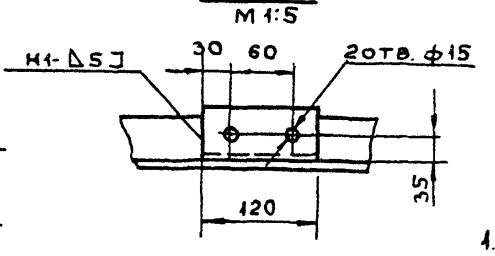

Вид В
М 1:5

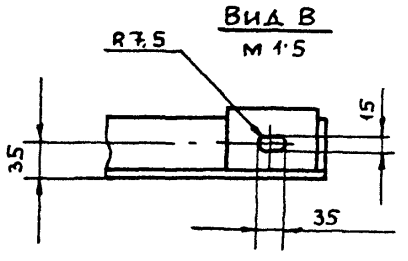

1. Предельные отклонения размеров $\pm \frac{1T16}{2}$
2. Сварные швы по ГОСТ 5264-80.
   Электроды Э-42 ГОСТ 9467-75.
3. Кромки реза-$\overset{Rz320}{\vee}$, отверстий – $\overset{Rz80}{\vee}$, остальное $\vee$

					Б14И064-140 СБ			
Изм	Лист	N докум.	Подп	Дата	Секция разгрузочная e=6000. Сборочный чертеж	Лит.	Масса	Масшт.
Разраб.		Извекова	"			И	92,5	1:20
Пров.		Гончаренко	"			Лист	Листов 1	
Т.контр.		Севрюков	"			Госстрой СССР Харьковский Сантехпроект		
Нач.отд.		Коверченко	"					
Н.контр.		Севрюков	"					
Утв.								

Пров [signature] 16.4.90г Кон [signature]

Формат А2 23935-21 28

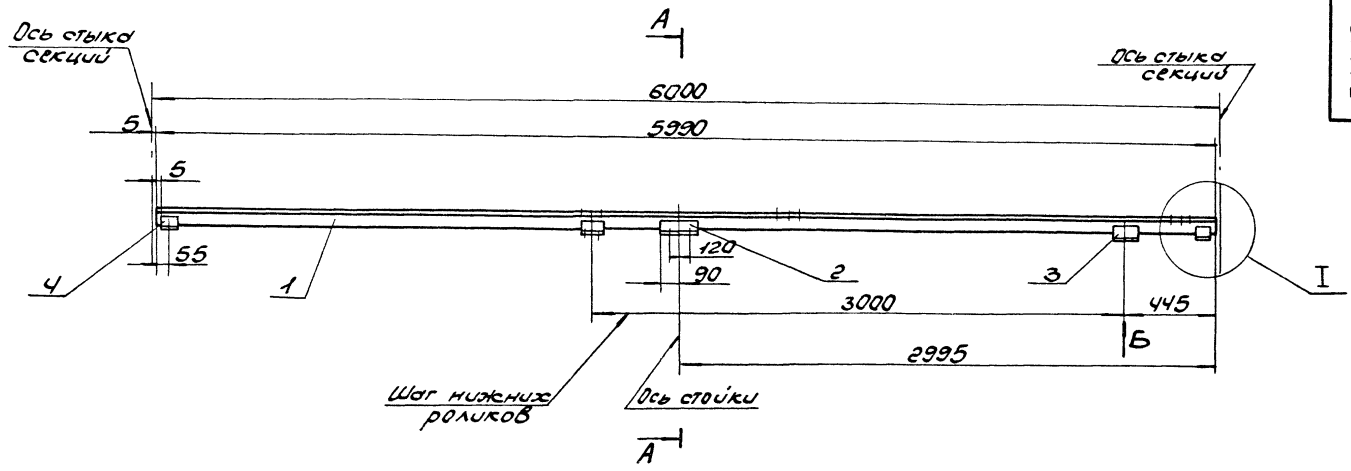

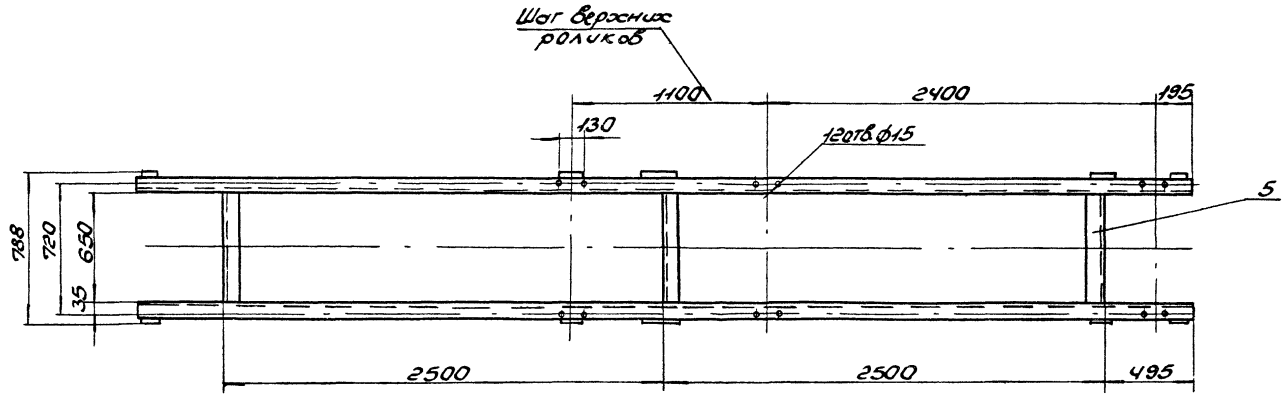

А-А
М1:5

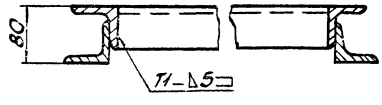

Вид Б
М1:5

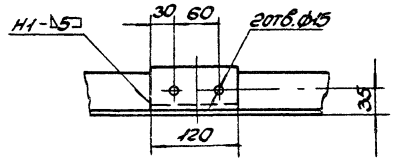

I
М1:5

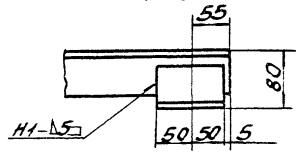

В

Вид В

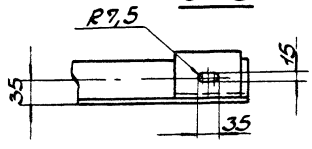

1. Предельные отклонения размеров ± IT16/2.
2. Сварные швы по ГОСТ 5264-80.
   Электроды Э-42 ГОСТ 9467-75.
3. Кромки реза- Rz 320, отверстий- Rz 80, остальное- ▽.

					Б14U064.150СБ	
Изм.	Лист	N докум.	Подп.	Дата		
Разраб.		Зубков			Секция разгрузочная ℓ= 6000 Сборочный чертеж	Лит. U; Масса 88,0; Масштаб 1:20
Провер.		Гончаренко				Лист; Листов 1
Т.контр.		Сафронов				Госстрой СССР Харьковский Сантехпроект
Нач.отд.		Кабернюк				
Н.контр.		Сафронов				
Утв.						

Б14И064.075

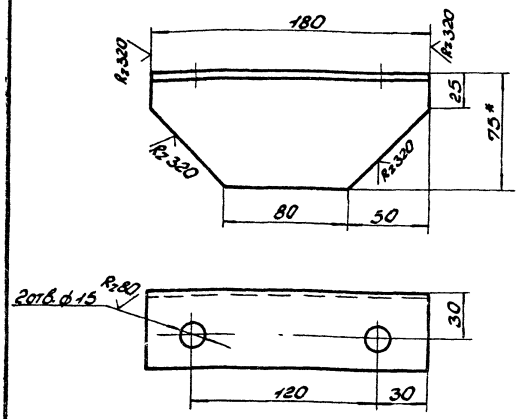

1. Предельные отклонения размеров ± $\frac{IT16}{2}$.
2* Размер для справки.

Изм.	Лист	N Докум.	Подп.	Дата	Б14И064.075			
Разраб.		Извекова			Опора	Лит	Масса	Масштаб
Пров.		Гончаренко				И	1,0	1:2
Т.контр.		Севрюков				Лист	Листов 1	
Нач.отд.		Коверченко			Уголок Б-75х50х6 ГОСТ 8510-86 / ВСт3-I ГОСТ 535-79	Госстрой СССР Харьковский Сантехпроект		
Н.контр.		Севрюков						
Утв.								

Формат А4

Б14И064.076

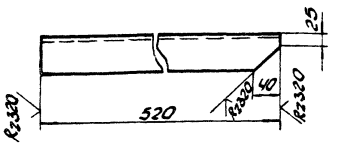

Б14И064.076.01

Зеркальное отражение детали
Остальное смотри Б14И064.076

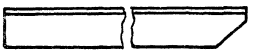

Предельные отклонения размеров ± $\frac{IT16}{2}$.

Изм.	Лист	N Докум.	Подп.	Дата	Б14И064.076			
Разраб.		Извекова			Стойка	Лит.	Масса	Масштаб
Провер.		Гончаренко				И	3,0	1:5
Т.контр.		Севрюков				Лист	Листов 1	
Нач.отд.		Коверченко			Уголок Б-63х63х6 ГОСТ 8509-86 / ВСт3-I ГОСТ 535-79	Госстрой СССР Харьковский Сантехпроект		
Н.контр.		Севрюков						
Утв.								

Формат А4

Инв.N подл. | Подп. и дата | Взам.инв.N | Инв.N дубл. | Подп. и дата

Б14И064.160СБ

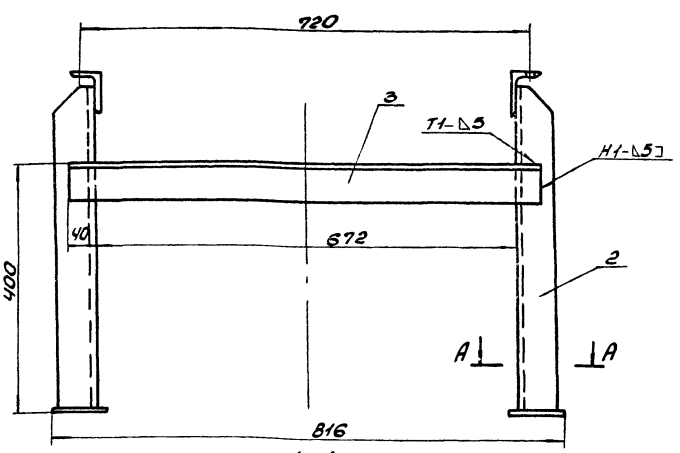

А-А

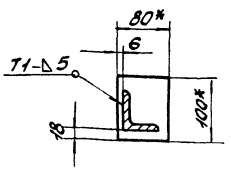

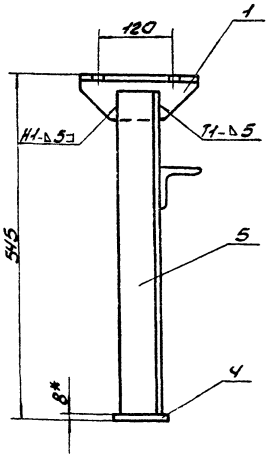

1. Предельные отклонения размеров ± $\frac{IT16}{2}$.
2. Кромки реза деталей Б4 Rz320.
3. Сварные швы по ГОСТ 5264-80.
   Электроды Э-42 ГОСТ 9467-75.
4.* Размеры для справки.

Изм.	Лист	N Докум.	Подп.	Дата	Б14И064.160СБ			
Разраб.		Извекова			Стойка H=545	Лит.	Масса	Масштаб
Провер.		Гончаренко			Сборочный чертеж	И	13,5	1:5
Т.контр.		Севрюков				Лист	Листов 1	
Нач.отд.		Коверченко				Госстрой СССР Харьковский Сантехпроект		
Н.контр.		Севрюков						
Утв.								

Формат А3

Форм.	Зона	Поз.	Обозначение	Наименование	Кол.	Примеч.
				Документация		
А3			Б14И064.170СБ	Сборочный чертеж		
				Детали		
А4		1	Б14И064.075	Опора	2	
А4		2	Б14И064.079	Стойка	2	
Б4		3	Б14И064.081	Связь		
				Уголок Б-63×63×6 ГОСТ 8509-86 / Вст3-I ГОСТ 535-79		
				l=752	1	4,3кг
Б4		4	Б14И064.082	Плита		
				Лист Б-ПН-8 ГОСТ 19903-74 / Вст3-I ГОСТ 14637-79		
				80×100	2	0,5кг
				Материалы		
				Металл наплавленный		0,3кг

Изм.	Лист	N докум.	Подп.	Дата
Разраб.		Извекова		
Провер.		Гончаренко		
Нач.отд.		Коверченко		
Н.контр.		Севрюков		
Утв.				

Б14И064.170

Стойка H=415

Лит.	Лист	Листов
И		1

Госстрой СССР Харьковский Сантехпроект

Формат А4

Б14И064.079

Б14И064.079

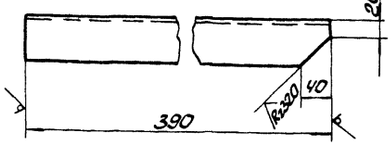

Б14И064.079-01

зеркальное отражение остальное см. Б14И064.079

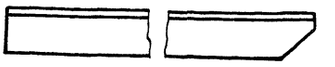

Предельные отклонения размеров ± $\frac{IT16}{2}$.

Изм.	Лист	N докум.	Подп.	Дата
Разраб.		Извекова		
Провер.		Гончаренко		
Т.контр.		Севрюков		
Нач.отд.		Коверченко		
Н.контр.		Севрюков		
Утв.				

Б14И064.079

Стойка

Лит.	Масса	Масштаб
И	2,2	1:5

Уголок Б-63×63×6 ГОСТ 8509-86 / Вст3-I ГОСТ 535-79

Лист | Листов 1

Госстрой СССР Харьковский Сантехпроект

Формат А4

Инв. № подл. | Подп. и дата | Взам. инв. № | Инв. № дубл. | Подп. и дата

Б14И064.170СБ

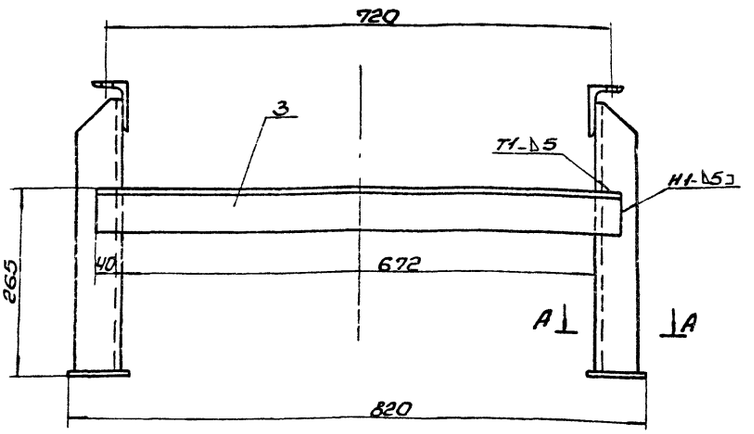

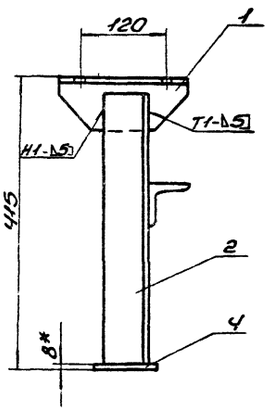

А-А

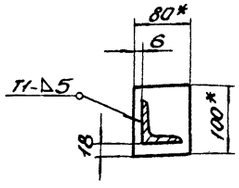

1. Предельные отклонения размеров ± $\frac{IT16}{2}$.
2. Кромки реза деталей Б4- Rz320.
3. Сварные швы по ГОСТ 5264-80. Электроды Э-42 ГОСТ 9467-75.
4.* Размеры для справки.

Изм.	Лист	N докум.	Подп.	Дата
Разраб.		Извекова		
Провер.		Гончаренко		
Т.контр.		Севрюков		
Нач.отд.		Коверченко		
Н.контр.		Севрюков		
Утв.				

Б14И064.170СБ

Стойка H=415

Сборочный чертеж

Лит.	Масса	Масштаб
И	12,0	1:5

Лист | Листов 1

Госстрой СССР Харьковский Сантехпроект

Форм.	Зона	Поз.	Обозначение	Наименование	Кол.	Прим.
				Документация		
А2			Б14И064 200СБ	Сборочный чертеж		
				Сборочные единицы		
А4		1	Б14И064 210	Рама привода	1	
А4		2	Б14И064 220	Ограждение муфты КДН	1	
А4		3	Б14И064 230	Ограждение муфты МУВП	1	
				Детали		
Б4		4	Б14И064.088	Прокладка	6	
Б4		5	Б14И064 089	Прокладка	4	
				Стандартные изделия		
		7		Болт М10х50.46 ГОСТ7798-70	4	0,043кг
		8		Болт М24х90.46 ГОСТ7798-70	6	0,43кг
		9		Болт 10х25.46 ГОСТ 7798-70	8	0,027кг
		10		Гайка М10.5 ГОСТ5915-70	12	0,011кг
		11		Гайка М24.5 ГОСТ5915-70	6	0,107кг
		12		Шайба 10.01 ГОСТ11371-78	4	0,004кг
		13		Шайба 10.65Г ГОСТ6402-70	12	0,002кг
		14		Шайба 10.36 ГОСТ10906-78	4	0,012кг
		15		Шайба 24.01 ГОСТ11371-78	6	0,032кг
		16		Шайба 24.65Г ГОСТ6402-70	6	0,027кг
				Прочие изделия		
		18		Редуктор Ц2У-250-40-12Ч2 ГОСТ 20758-75	1	320,0кг

Изм.	Лист	N Докум.	Подп.	Дата	Б14И064.200		
Разраб.		Извекова			Привод	Лит.	Лист 1	Листов 2
Провер.		Гончаренко					
Нач.отд.		Коверченко				Госстрой СССР, Харьковский Сантехпроект	
Н.контр.		Севрюков					
Утв.							

Формат А4

Форм.	Зона	Поз.	Обозначение	Наименование	Кол.	Примеч.
		19		Электродвигатель 4А132М6У3 N=7,5кВт, n=1000об/мин	1	93,0кг
		20		Муфта кулачково-дисковая 710-40-II, 1-48-I.1 ГОСТ 20720-81	1	*
		21		Муфта упругая втулочно-пальцевая 2500-70-1 1-90-21 ГОСТ 21424-75	1	*
				Материалы		
		22		Уголок Б50х50х5 ГОСТ8509-86 Вст3-I ГОСТ535-79 ℓ=80	2	0,35кг

* Тип муфт определяется при окончательном выборе редуктора и электродвигателя

Изм.	Лист	N Докум.	Подп.	Дата	Б14И064.200	Лист 2

Формат А4

Форм.	Зона	Поз.	Обозначение	Наименование	Кол.	Примечание
				Документация		
*			Б14И064.190СБ	Сборочный чертеж		А2; А2
				Сборочные единицы		
А4		1	Б14И064.200	Привод	1	
А4		2	Б14И064.240	Опора приводного барабана	1	
А4		3	Б14И064.250	Воронка головная	1	
А4		4	Б14И064.270	Очиститель приводного барабана	1	
				Детали		
Б4		5	Б14И064.087	Прокладка Пластина I, лист, ТМКЩ-3-5,8 ГОСТ 7338-77 110х140	2	
				Стандартные изделия		
		7		Болт М24х90.46 ГОСТ 7798-70	4	0,43кг
		8		Болт М12х35.46 ГОСТ 7798-70	6	0,048кг
		9		Гайка М24.5 ГОСТ 5915-70	4	0,107кг
		10		Гайка М12.5 ГОСТ 5915-70	6	0,015кг
		11		Шайба 24.01 ГОСТ11371-78	4	0,032кг

Изм.	Лист	N Докум.	Подп.	Дата	Б14И064.190		
Разраб.		Кривко			Устройство приводное	Лит.	Лист 1	Листов 2
Пров.		Гончаренко					
Нач.отд.		Коверченко				Госстрой СССР Харьковский Сантехпроект	
Н.контр.		Севрюков					
Утв.							

Формат А4

Форм.	Зона	Поз.	Обозначение	Наименование	Кол.	Примечание
		12		Шайба 24.65Г ГОСТ6402-70	4	0,027кг
		13		Шайба 12.65Г ГОСТ6402-70	6	0,003
				Прочие изделия		
		15		Барабан приводной 5050-80	1	204,0кг
		16		Скребок 500	1	17,5кг

Изм.	Лист	N Докум.	Подп.	Дата	Б14И064.190	Лист 2

6.14.U064.083

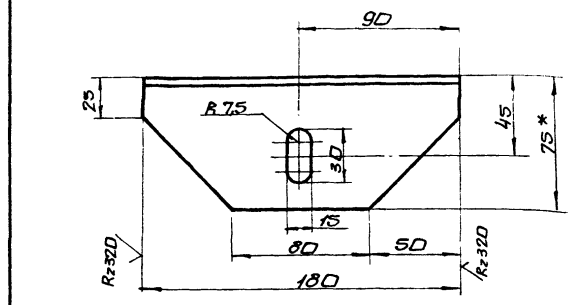

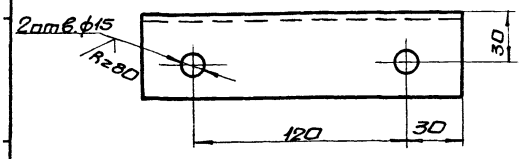

1. Предельные отклонения размеров $\pm \frac{IT16}{2}$
2. *Размер для справки

Изм.	Лист	N докум.	Подп.	Дата	Б14U064.083			
Разраб.		Извекова			Опора	Лит.	Масса	Масшт.
Пров.		Гончаренко				U	1.0	1:2
Т.контр.		Севрюков				Лист	Листов 1	
Нач.отд.		Каберченко			Уголок Б-75х50х6 ГОСТ 8570-86 Ст3-I ГОСТ 535-79	Госстрой СССР Харьковский Сантехпроект		
Н.контр.		Севрюков						
Утв.								

Формат А4

6.14.U064.084

Б14U064.084

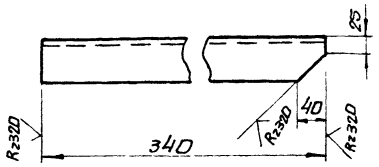

Б14U064.084-01

Зеркальное отражение детали детальное смотри Б14U064.084

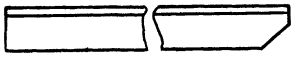

Предельные отклонения размеров $\pm \frac{IT16}{2}$

Изм.	Лист	N докум.	Подп.	Дата	Б14U064.084			
Разраб.		Извекова			Стойка	Лит.	Масса	Масшт.
Пров.		Гончаренко				U	1.9	1:5
Т.контр.		Севрюков				Лист	Листов 1	
Нач.отд.		Каберченко			Уголок Б-63х63х6 ГОСТ 8509-86 Ст3-I ГОСТ 535-79	Госстрой СССР Харьковский Сантехпроект		
Н.контр.		Севрюков						
Утв.								

Инв.№подл. | Подп. и дата | Взам.инв.№ | Инв.№дубл. | Подп. и дата

Формат А4

6.14.U064.18DC6

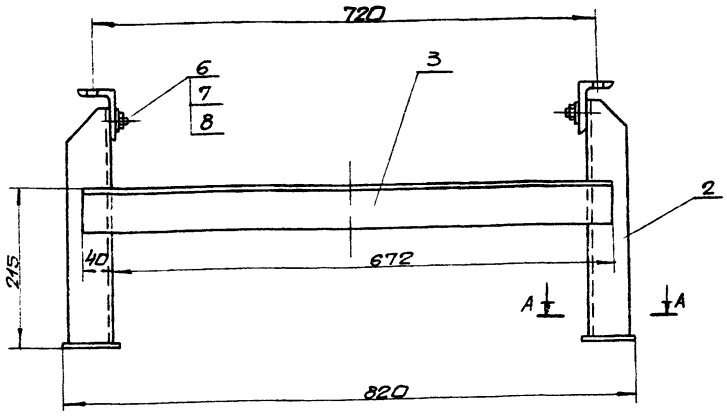

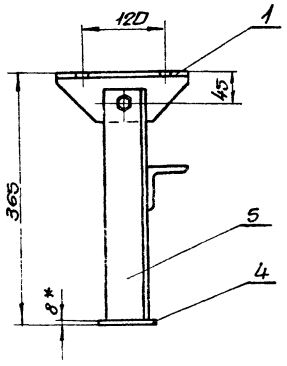

А–А

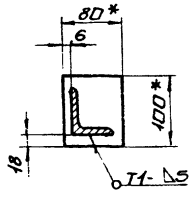

1. Предельные отклонения размеров $\pm \frac{IT16}{2}$
2. Кромки реза деталей Б4- $R_z 320$
3. Сварные швы по ГОСТ 5264-80. Электроды Э-42 ГОСТ 9467-75.
4. *Размеры для справки.

Изм.	Лист	N докум.	Подп.	Дата	Б14U064.18DC6			
Разраб.		Извекова			Стойка Н=365 Сборочный чертеж.	Лит.	Масса	Масшт.
Пров.		Гончаренко				U	11.5	1:5
Т.контр.		Севрюков				Лист	Листов 1	
Нач.отд.		Каберченко				Госстрой СССР Харьковский Сантехпроект		
Н.контр.		Севрюков						
Утв.								

Б14U064.190СБ

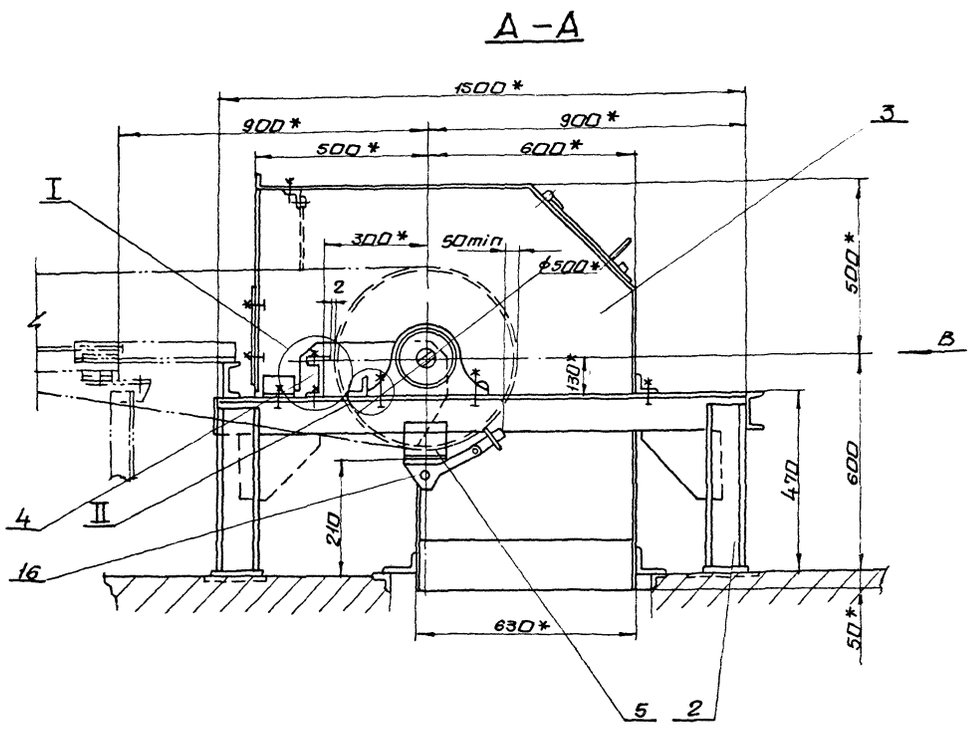

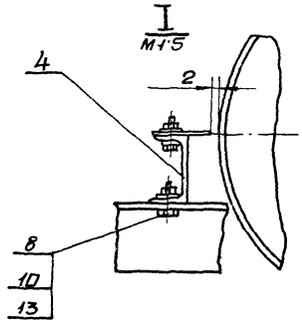

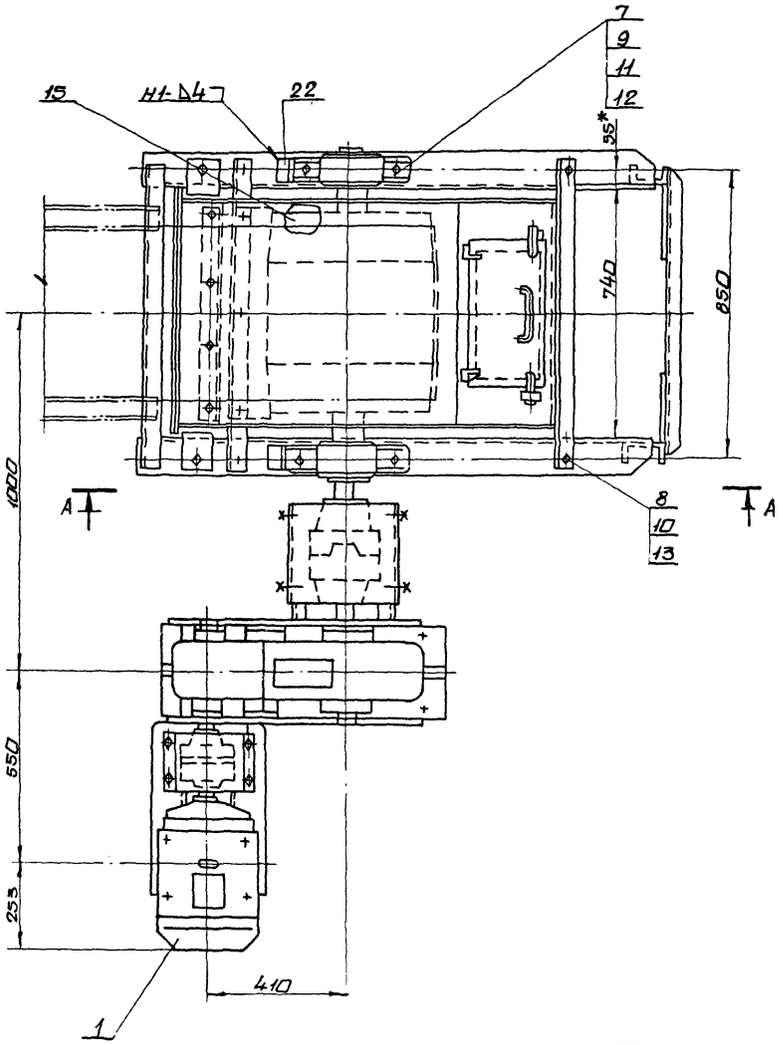

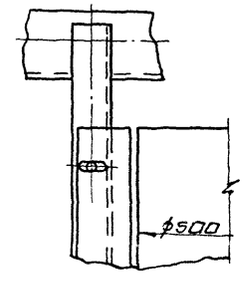

1.* Размеры для справок

2. Предельные отклонения размеров $\pm\frac{IT16}{2}$

3. Кромки реза- Rz320 отверстия Rz80

4. Сварные швы по ГОСТ 5264-80.

5. Электроды типа Э42 ГОСТ 9467-75.

6. Упоры подшипников (поз.22) приварить после завершения пуско-наладочных работ.

					Б14U056.190СБ			
Изм.	Лист	N докум.	Подп.	Дата	Устройство приводное. Сборочный чертеж	Лит.	Масса	Масшт.
Разраб.		Кривко				U	1010,0	1:10
Пров.		Севрюков				Лист 1	Листов 2	
Т.контр.		Кривко				Госстрой СССР Харьковский Сантехпроект		
Нач.отд.		Коверченко						
Н.контр.		Севрюков						

Вид В

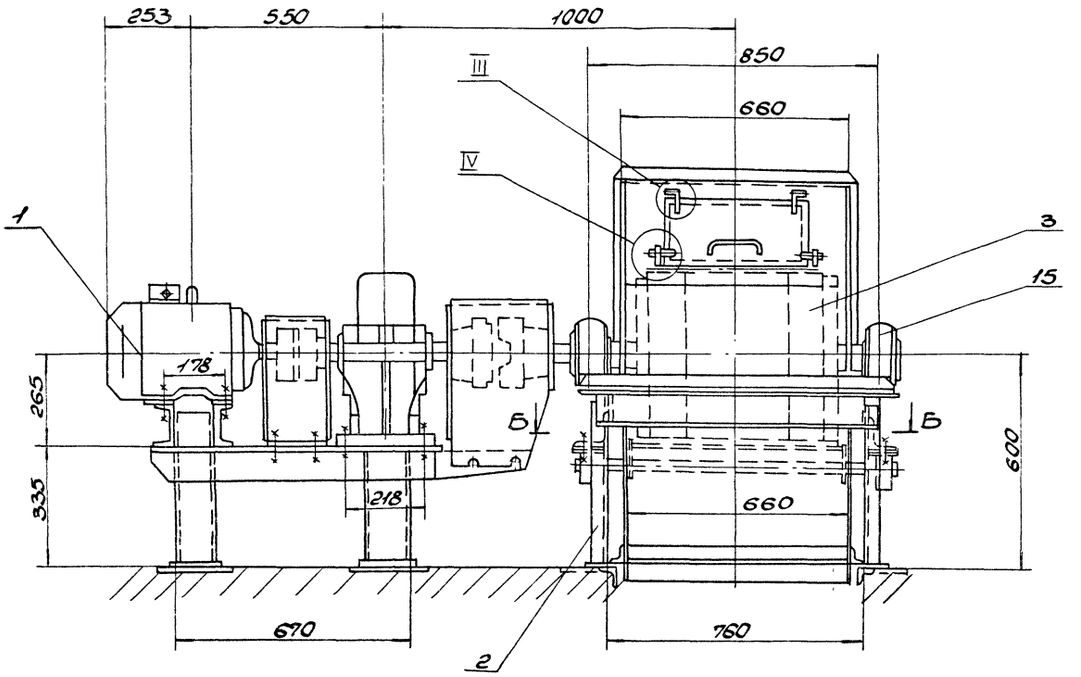

III
М1:2

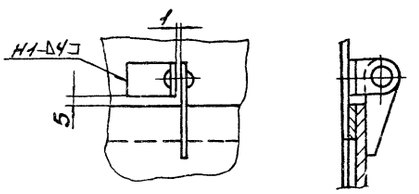

II
М1:5

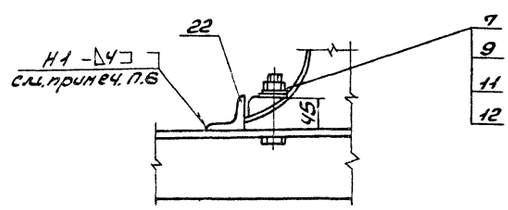

IV
М1:2

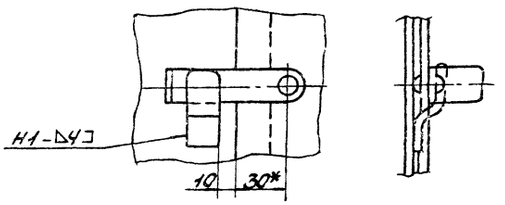

Б-Б
М1:10

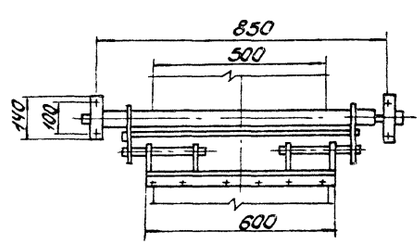

Изм	Лист	N Докум.	Подп.	Дата	Б14U064.190СБ	Лист 2

Б14U064.200СБ

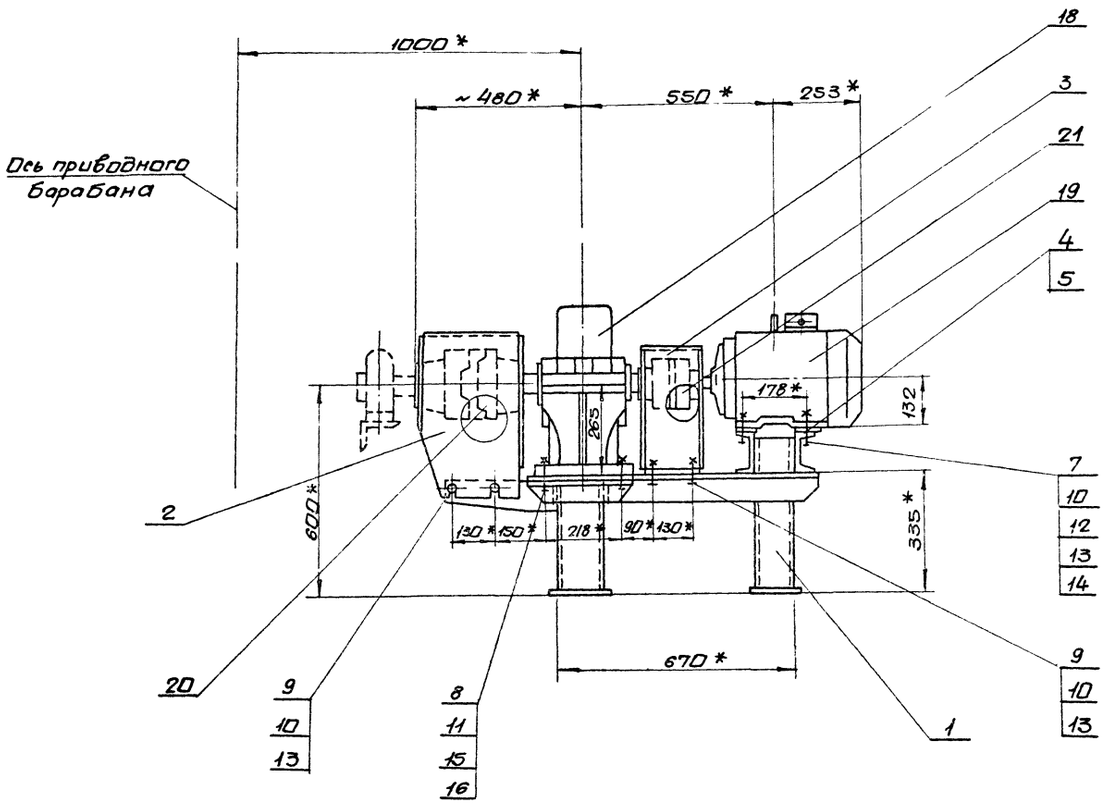

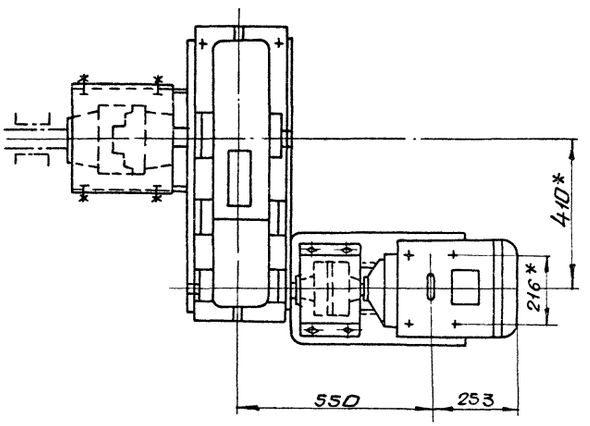

1. Предельные отклонения размеров $\pm \frac{IT16}{2}$
2. *Размеры для справки.

					Б14U064.200СБ			
Изм	Лист	N докум.	Подп.	Дата	Привод. Сборочный чертеж.	Лит.	Масса	Масшт.
Разраб.		Извекова				U	496,0	1:10
Пров.		Гончаренко				Лист	Листов 1	
Т.контр.		Севрюков				Госстрой СССР Харьковский Сантехпроект		
Нач.отд.		Коверченко						
Н.контр.		Севрюков						
Утв.								

23935-21 36 формат А2

Форм.	Зона	Поз.	Обозначение	Наименование	Кол.	Прим.
				Документация		
А3			Б14И064.220СБ	Сборочный чертеж		
				Детали		
А4		1	Б14И064.102	Стенка	1	
А4		2	Б14И064.103	Ребро	1	
А4		3	Б14И064.104	Ребро	1	
				Материалы		
				Металл наплавленный		0.2 кг

Изм.	Лист	N докум.	Подп.	Дата
Разраб.		Извекова		
Пров.		Гончаренко		
Нач. отд.		Коверченко		
Н. контр.		Севрюков		
Утв.				

Б14И064.220

Ограждение муфты КДН

Лит.	Лист	Листов
И		1

Госстрой СССР Харьковский сантехпроект

Формат А4

Форм.	Зона	Поз.	Обозначение	Наименование	Кол.	Прим.
				Документация		
А3			Б14И064 230СБ	Сборочный чертеж		
				Детали		
А4		1	Б14И064.105	Стенка	1	
А4		2	Б14И064.106	Ребро	2	
				Материалы		
				Металл наплавленный		0.1 кг

Инв. № подл. | Подп. и дата | Взам. инв. № | Инв. № дубл. | Подп. и дата

Изм.	Лист	N докум.	Подп.	Дата
Разраб.		Извекова		
Пров.		Гончаренко		
Нач. отд.		Коверченко		
Н. контр.		Севрюков		
Утв.				

Б14И064.230

Ограждение муфты МУВП

Лит.	Лист	Листов
И		1

Госстрой СССР Харьковский сантехпроект

Формат А4

Форм.	Зона	Поз.	Обозначение	Наименование	Кол.	Прим.
				Документация		
А3			Б14И064.210СБ	Сборочный чертеж		
				Детали		
Б4		1	Б14И064.091	Стойка		
				Швеллер 12 ГОСТ 8240-72		
				Ст3-I ГОСТ 535-79		
				ℓ = 435	2	4,5 кг
Б4		2	Б14И064.092	Стойка		
				Швеллер 12 ГОСТ 8240-72		
				Ст3-I ГОСТ 535-79		
				ℓ = 315	2	3.25 кг
Б4		3	Б14И064.093	Прогон		
				Уголок Б-100х100х10 ГОСТ 8509-86		
				Ст3-I ГОСТ 535-79		
				ℓ = 730	2	11 кг
А4		4	Б14И064.094	Прогон	1	
А4		5	Б14И064.095	Прогон	1	
А4		6	Б14И064.096	Связь	1	
Б4		7	Б14И064.097	Опора		
				Швеллер 12 ГОСТ 8240-86		
				Ст3-I ГОСТ 535-79		
				ℓ = 330	2	3,4 кг
А4		8	Б14И064.098	Кронштейн	2	
Б4		9	Б14И064.099	Плита		
				Лист Б-ПН-6 ГОСТ 19903-74		
				Ст3-I ГОСТ 14637-79		
				140х220	1	1.5 кг

Изм.	Лист	N докум.	Подп.	Дата
Разраб.		Извекова		
Пров.		Гончаренко		
Нач. отд.		Коверченко		
Н. контр.		Севрюков		
Утв.				

Б14И064.210

Рама привода

Лит.	Лист	Листов
И	1	2

Госстрой СССР Харьковский сантехпроект

Формат А4

Форм.	Зона	Поз.	Обозначение	Наименование	Кол.	Прим.
Б4		10	Б14И064 101	Плита		
				Лист Б-ПН-6 ГОСТ 19903-74		
				Ст3-I ГОСТ 14637-79		
				70 х 140	2	0.5 кг
				Материалы		
				Металл наплавленный		1.3 кг

Инв. № подл. | Подп. и дата | Взам. инв. № | Инв. № дубл. | Подп. и дата

Изм.	Лист	N докум.	Подп.	Дата

Б14И064.210

Лист
2

Б14U064.088

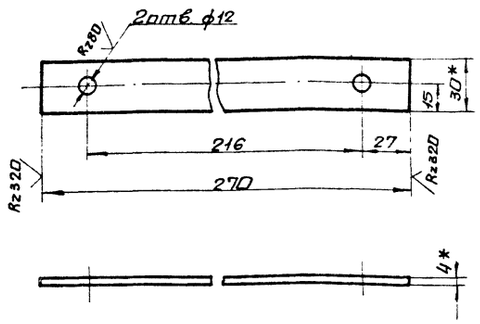

1. Предельные отклонения размеров $\pm\frac{IT16}{2}$
2.* Размеры для справки.

Изм	Лист	N докум.	Подп.	Дата	Б14U064.088			
Разраб.		Извекова			Прокладка	Лит	Масса	Масшт
Пров.		Гончаренко				U	0,2	1:2
Т.контр.		Севрюков				Лист	Листов 1	
Нач.отд.		Коверченко			Полоса 4х30 ГОСТ 103-76 / ВСТ3-I ГОСТ 535-79	Госстрой СССР Харьковский Сантехпроект		
Н.контр.		Севрюков						
Утв.								

формат А4

Б14U064.089

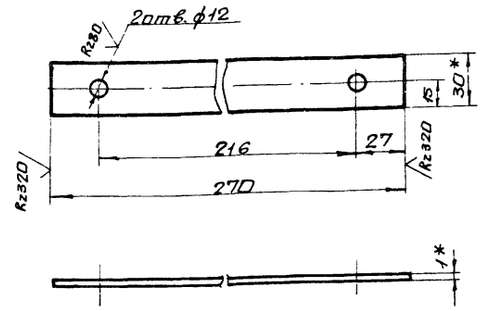

1. Предельные отклонения размеров $\pm\frac{IT16}{2}$
2.* Размеры для справки

Изм	Лист	N докум.	Подп.	Дата	Б14U064.089			
Разраб.		Извекова			Прокладка	Лит	Масса	Масшт
Пров.		Гончаренко				U	0,05	1:2
Т.контр.		Севрюков				Лист	Листов 1	
Нач.отд.		Коверченко			Лента 1х30 ГОСТ 6009-74 / ВСТ3-I ГОСТ 535-79	Госстрой СССР Харьковский Сантехпроект		
Н.контр.		Севрюков						
Утв.								

формат А4

Инв.N подл. | Подп. и дата | Взам.инв.N | Инв.N дубл. | Подп. и дата

Б14U064.210СБ

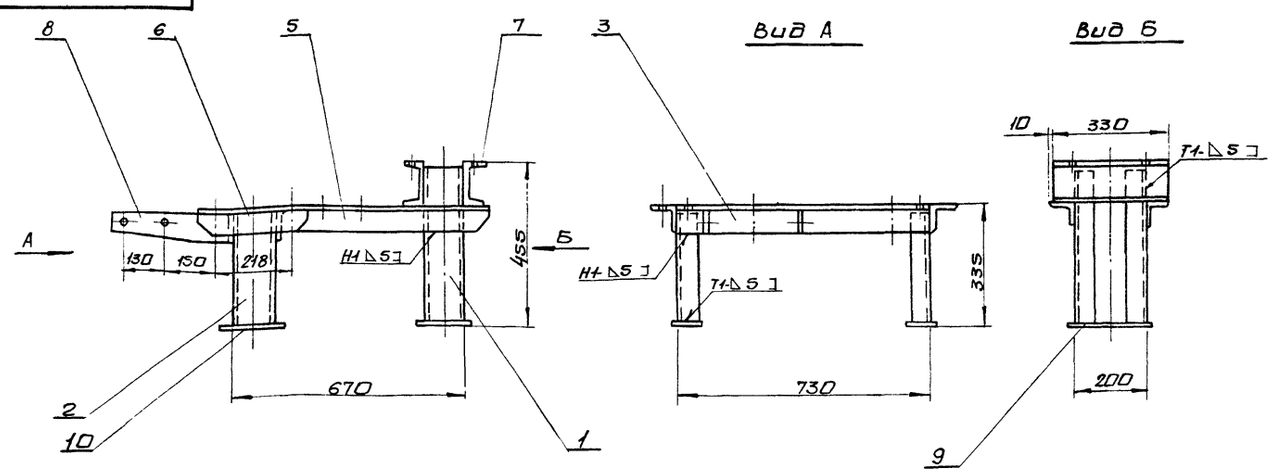

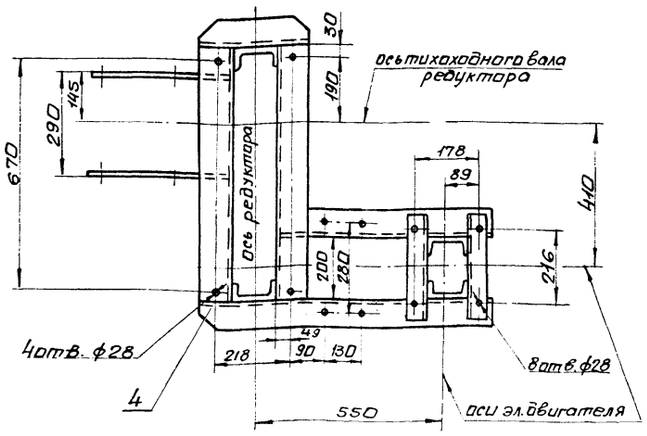

1. Предельные отклонения размеров $\pm\frac{IT16}{2}$
2. Кромка реза деталей БЧ- Rz320, отверстий- Rz80, остальное
3. Сварные швы по ГОСТ 5264-80.
Электроды Э-42 ГОСТ 9467-75.

Изм	Лист	N докум.	Подп.	Дата	Б14U064.210СБ			
Разраб.		Извекова			Рама привода	Лит	Масса	Масшт.
Пров.		Гончаренко			Сборочный чертеж	U	67.0	1:10
Т.контр.		Севрюков				Лист	Листов 1	
Нач.отд.		Коверченко				Госстрой СССР Харьковский Сантехпроект		
Н.контр.		Севрюков						
Утв.								

формат А3

614.0064.094

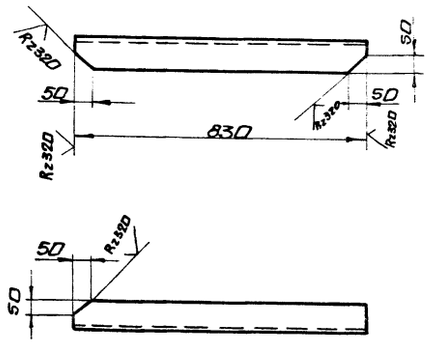

Предельные отклонения размеров $\pm \frac{IT16}{2}$

Изм.	Лист	N докум.	Подп.	Дата	614.0064.094			
Разраб.	Извекова				Прогон	Лит.	Масса	Масшт.
Пров.	Гончаренко					У	7,5	1:10
Т.контр.	Сеbряков					Лист	Листов 1	
Нач.отд.	Коберченко				Уголок 5-75х75х8 ГОСТ 8509-86 / Ст3-I ГОСТ 535-79	Госстрой СССР Харьковский сантехпроект		
Н.контр.	Сеbряков							
Утв.								

Формат А4

614.0064.095

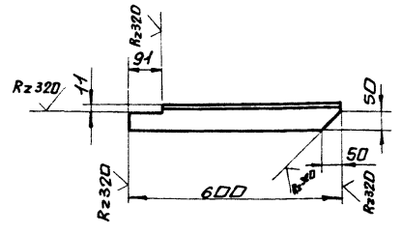

Предельные отклонения размеров $\pm \frac{IT16}{2}$

Изм.	Лист	N докум.	Подп.	Дата	614.0064.095			
Разраб.	Извекова				Прогон	Лит.	Масса	Масшт.
Пров.	Гончаренко					У	6.4	1:10
Т.контр.	Сеbряков					Лист	Листов 1	
Нач.отд.	Коберченко				Уголок 5-75х75х8 ГОСТ 8509-86 / Ст3 ГОСТ 535-79	Госстрой СССР Харьковский сантехпроект		
Н.контр.	Сеbряков							
Утв.								

Инв.№ подл. | Подп. и дата | Взам. инв.№ | Инв.№ дубл. | Подп. и дата

Формат А4

614.0064.096

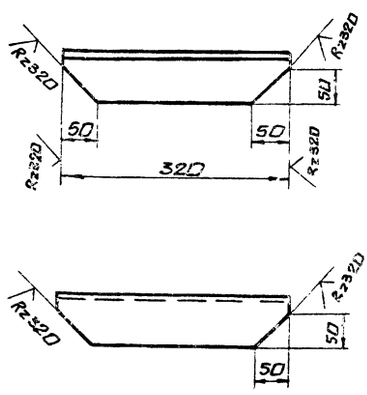

Предельные отклонения размеров $\pm \frac{IT16}{2}$

Изм.	Лист	N докум.	Подп.	Дата	614.0064.096			
Разраб.	Извекова				Связь	Лит.	Масса	Масшт.
Пров.	Гончаренко					У	2.8	1:5
Т.контр.	Сеbряков					Лист	Листов 1	
Нач.отд.	Коберченко				Уголок 5-75х75х8 ГОСТ 8509-86 / Ст3-I ГОСТ 535-79	Госстрой СССР Харьковский сантехпроект		
Н.контр.	Сеbряков							
Утв.								

Формат А4

614.0064.098

Rz320

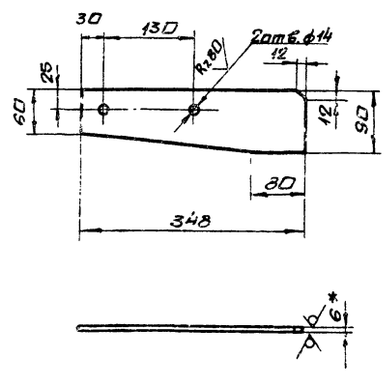

1. Предельные отклонения размеров $\pm \frac{IT16}{2}$
2. * Размер для справки.

Изм.	Лист	N докум.	Подп.	Дата	614.0064.098			
Разраб.	Извекова				Кронштейн	Лит.	Масса	Масшт.
Пров.	Гончаренко					У	1.6	1:5
Т.контр.	Сеbряков					Лист	Листов 1	
Нач.отд.	Коберченко				Лист Б-ПН-6 ГОСТ 19903-74 / Ст3-I ГОСТ 14637-79	Госстрой СССР Харьковский сантехпроект		
Н.контр.	Сеbряков							
Утв.								

Инв.№ подл. | Подп. и дата | Взам. инв.№ | Инв.№ дубл. | Подп. и дата

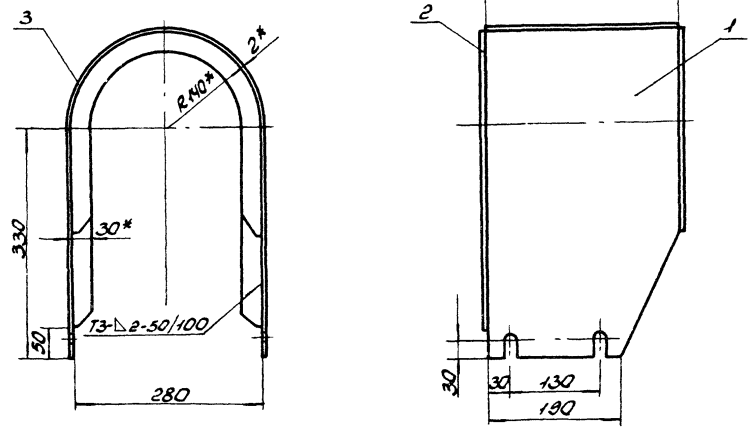

1. Предельные отклонения размеров ± IT16/2.
2. Сварные швы по ГОСТ 5264-80.
   Электроды Э-42 ГОСТ 9467-75.
3. * Размеры для справок.

Изм.	Лист	N докум.	Подп.	Дата	Б14U064.220СБ			
Разраб.		Иззеков			Ограждение муфты КДН	Лит.	Масса	Масштаб
Пров.		Отченко				У	6,2	1:5
Т.контр.		Севрюков			Сварочный чертеж	Лист	Листов 1	
Нач.отд.		Коверченко				Госстрой СССР, Харьковский Сантехпроект		
Н.контр.		Севрюков						
Утв.								

Формат А3

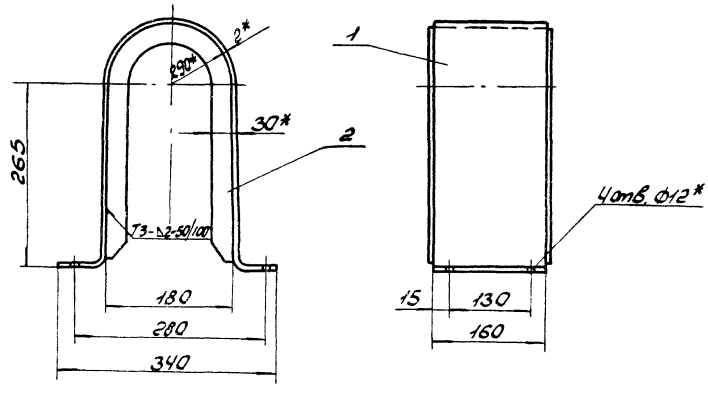

1. Предельные отклонения размеров ± IT16/2.
2. Сварные швы по ГОСТ 5264-80.
   Электроды Э-42 ГОСТ 9467-75.
3. * Размеры для справки.

Изм.	Лист	N докум.	Подп.	Дата	Б14U064.230СБ			
Разраб.		Иззеков			Ограждение муфты МУВП	Лит.	Масса	Масштаб
Провер.		Янчоренко				У	3,5	1:5
Т.контр.		Севрюков			Сварочный чертеж	Лист	Листов 1	
Нач.отд.		Коверченко				Госстрой СССР, Харьковский Сантехпроект		
Н.контр.		Севрюков						
Утв.								

Формат А3

Б14И064.102

Rz320 (√)

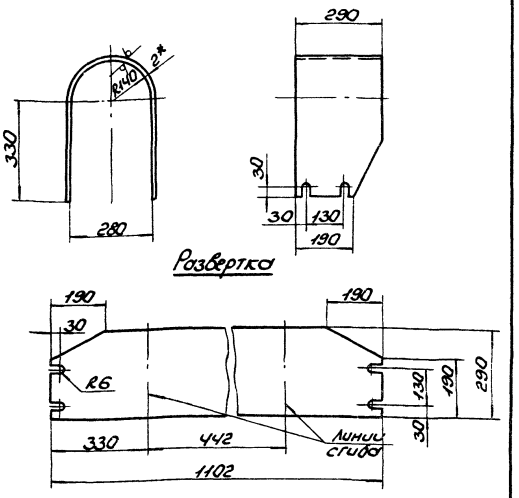

1. Предельные отклонения размеров ± $\frac{IT16}{2}$.
2.* Размер для справки.

Изм.	Лист	N Докум.	Подп.	Дата	Стенка	Лит.	Масса	Масштаб
Разраб.		Извекова				И	5,0	1:10
Провер.		Гончаренко				Лист	Листов 1	
Т.контр.		Севрюков						
Нач.отд.		Коверченко						
Н.контр.		Севрюков						
Утв.								

Лист Б-ПН-2 ГОСТ 19903-74 / ВСТ3-I ГОСТ 16523-70

Госстрой СССР Харьковский Сантехпроект

Формат А4

Б14И064.103

Rz320 (√)

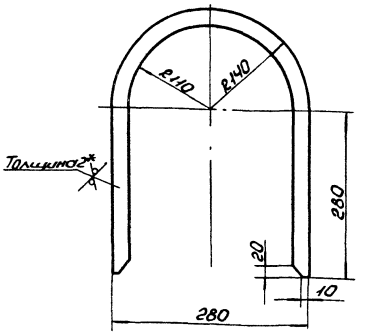

1. Предельные отклонения размеров ± $\frac{IT16}{2}$.
2.* Размер для справки.

Изм.	Лист	N Докум.	Подп.	Дата	Ребро	Лит.	Масса	Масштаб
Разраб.		Извекова				И	0,6	1:5
Провер.		Гончаренко				Лист	Листов 1	
Т.контр.		Севрюков						
Нач.отд.		Коверченко						
Н.контр.		Севрюков						
Утв.								

Лист Б-ПН-2 ГОСТ 19903-74 / ВСТ3-I ГОСТ 14637-79

Госстрой СССР Харьковский Сантехпроект

Формат А4

Инв. N подл. | Подп. и дата | Взам. инв. N | Инв. N дубл. | Подп. и дата

Б14И064.104

Rz320 (√)

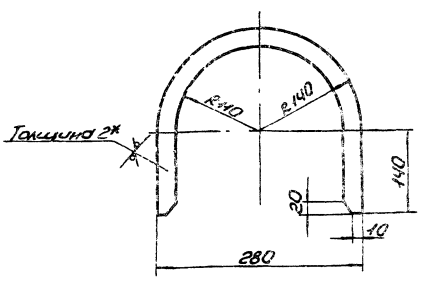

1. Предельные отклонения размеров ± $\frac{IT16}{2}$.
2.* Размер для справки.

Изм.	Лист	N Докум.	Подп.	Дата	Ребро	Лит.	Масса	Масштаб
Разраб.		Извекова				И	0,4	1:5
Провер.		Гончаренко				Лист	Листов 1	
Т.контр.		Севрюков						
Нач.отд.		Коверченко						
Н.контр.		Севрюков						
Утв.								

Лист Б-ПН-2 ГОСТ 19903-74 / ВСТ3-I ГОСТ 16523-70

Госстрой СССР Харьковский Сантехпроект

Формат А4

Б14И064.105

Rz320 (√)

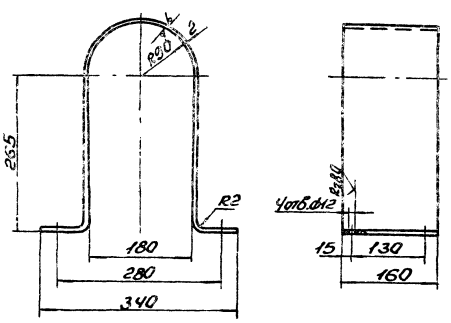

1. Длина развернутой детали – 968 мм.
2. Предельные отклонения размеров ± $\frac{IT16}{2}$.
3.* Размер для справки.

Изм.	Лист	N Докум.	Подп.	Дата	Стенка	Лит.	Масса	Масштаб
Разраб.		Извекова				И	24	1:5
Провер.		Гончаренко				Лист	Листов 1	
Т.контр.		Севрюков						
Нач.отд.		Коверченко						
Н.контр.		Севрюков						
Утв.								

Лист Б-ПН-2 ГОСТ 19903-74 / ВСТ3-I ГОСТ 16523-70

Госстрой СССР Харьковский Сантехпроект

Формат А4

Инв. N подл. | Подп. и дата | Взам. инв. N | Инв. N дубл. | Подп. и дата

614U064.111

Rz 320 √ (√)

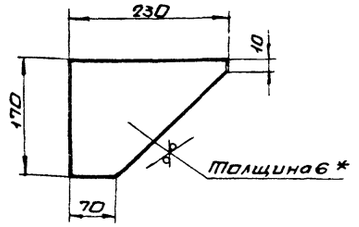

1. Предельные отклонения размеров ± IT16/2
2. * Размер для справки.

Изм.	Лист	N докум.	Подп.	Дата
Разраб.		Извекова		
Пров.		Ганчаренко		
Т.контр.		Севрюков		
Нач.отд		Коверченко		
Н.контр		Севрюков		
Утв.				

Косынка

Лит.	Масса	Масшт.
И	0.9	1:5

Лист Б-ПН-6 ГОСТ 19903-74 / Вст3 ГОСТ 14637-79

Лист | Листов 1

Госстрой СССР Харьковский Сантехпроект

Формат А4

614U064.113

√(√)

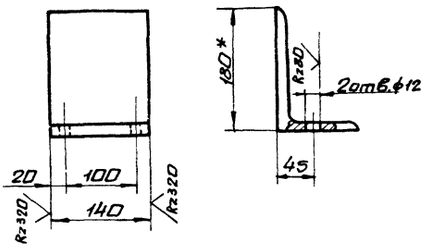

1. Предельные отклонения размеров ± IT16/2
2. * Размер для справки.

Инв. № подл. | Подп. и дата | Взам. инв. № | Инв. № дубл. | Подп. и дата

Изм.	Лист	N докум.	Подп.	Дата
Разраб.		Извекова		
Пров.		Ганчаренко		
Т.контр.		Севрюков		
Нач.отд		Коверченко		
Н.контр		Севрюков		
Утв.				

Кронштейн

Лит.	Масса	Масшт.
И	3.1	1:5

Уголок Б-180х110х10 ГОСТ 8510-86 / Вст3-I ГОСТ 535-79

Лист | Листов 1

Госстрой СССР Харьковский Сантехпроект

Формат А4

614U064.106

Rz 320 √(√)

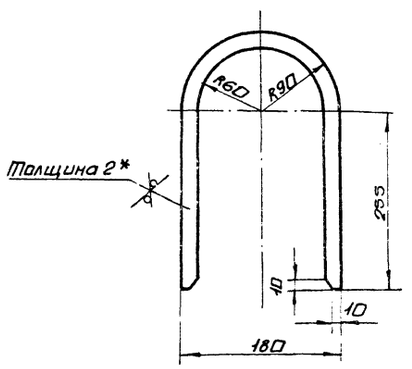

1. Предельные отклонения размеров ± IT16/2
2. * Размер для справки

Изм.	Лист	N докум.	Подп.	Дата
Разраб.		Извекова		
Пров.		Ганчаренко		
Т.контр.		Севрюков		
Нач.отд		Коверченко		
Н.контр		Севрюков		
Утв.				

Ребро

Лит.	Масса	Масшт.
И	0.5	1:5

Лист Б-ПН-2 ГОСТ 19903-74 / Вст3-I ГОСТ 16523-70

Лист | Листов 1

Госстрой СССР Харьковский Сантехпроект

Формат А4

Формат	Зона	Поз	Обозначение	Наименование	Кол.	Прим.
				Документация		
А2			Б14U064.240СБ	Сборочный чертеж		
				Детали		
Б4		1	Б14U064.107	Связь		
				Швеллер 10 ГОСТ 8240-72 / Вст3-I ГОСТ 535-79		
				ℓ = 940	2	8.1 кг
Б4		2	Б14U064.108	Стойка		
				Швеллер 10 ГОСТ 8240-72 / Вст3-I ГОСТ 535-79		
				ℓ = 440	4	3.8 кг
Б4		3	Б14U064.109	Прогон		
				Уголок Б-100х100х10 ГОСТ 8509-86 / Вст3-I ГОСТ 535-79		
				ℓ = 1500	2	22.6 кг
А4		4	Б14U064.111	Косынка	6	
Б4		5	Б14U064.112	Плита		
				Лист Б-ПН-6 ГОСТ 19903-74 / Вст3-I ГОСТ 14637-79		
				60х120	4	0.34 кг
А4		6	Б14U064.113	Кронштейн	2	
				Материалы		
				Металл наплавленный		15 кг

Инв. № подл. | Подп. и дата | Взам. инв. № | Инв. № дубл. | Подп. и дата

Изм.	Лист	N докум.	Подп.	Дата
Разраб.		Извекова		
Пров.		Ганчаренко		
Нач.отд		Коверченко		
Н.контр		Севрюков		
Утв.				

Опора приводного барабана

614U064.240

Лит.	Лист	Листов
И		1

Госстрой СССР Харьковский Сантехпроект

Формат А4

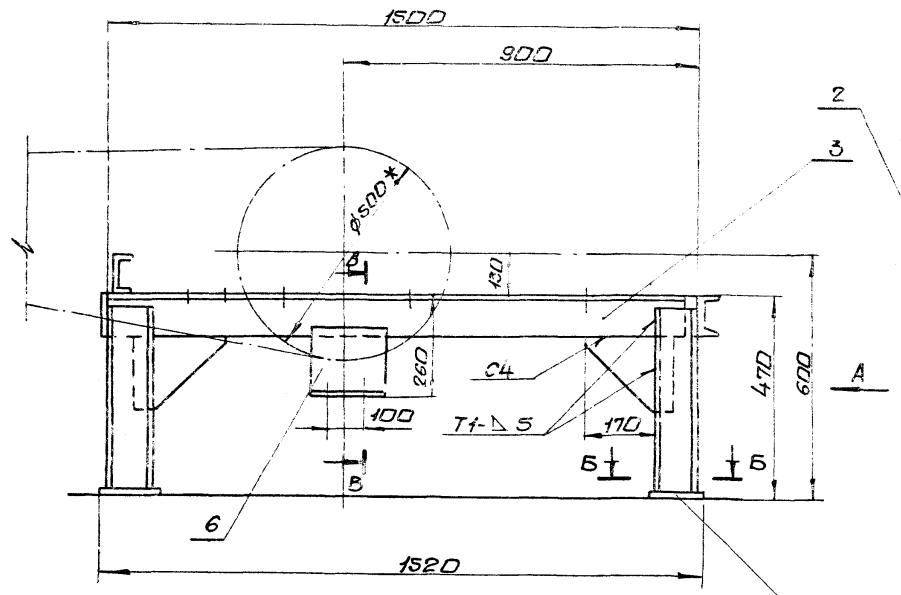

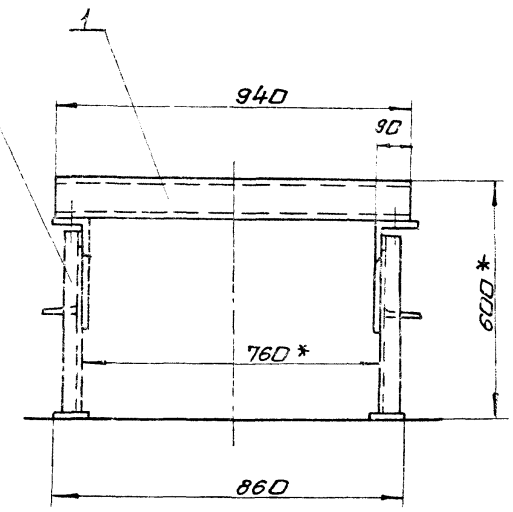

Вид А

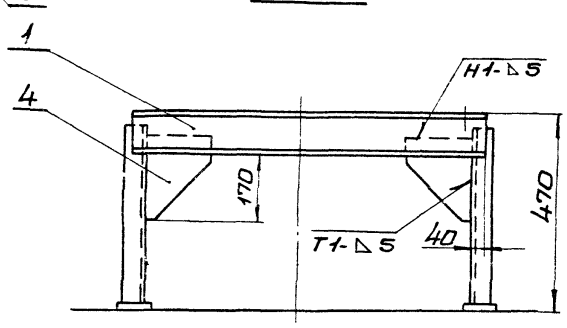

Б-Б
М1:5

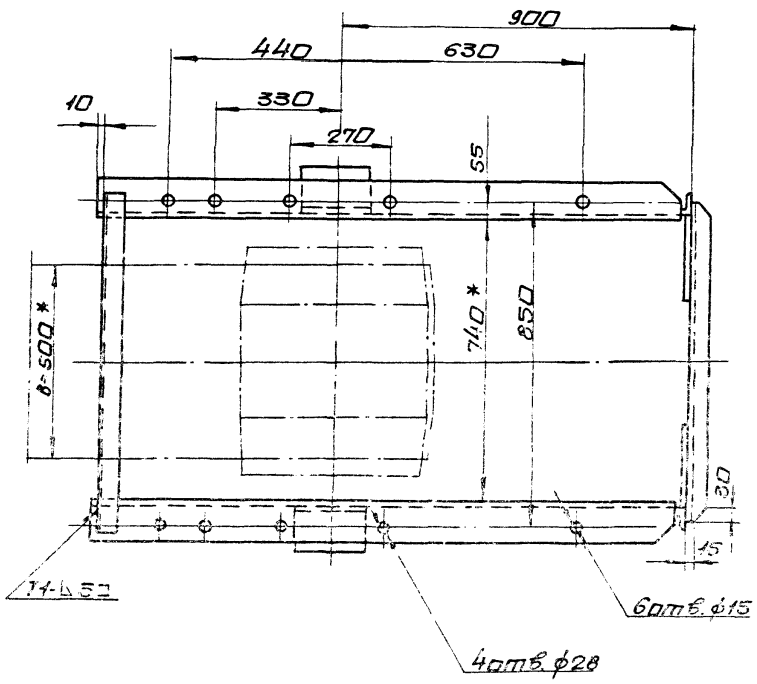

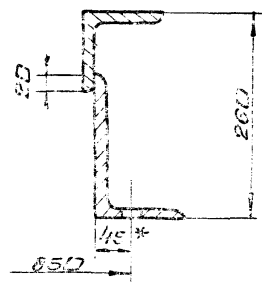

Б-Б
М1:5

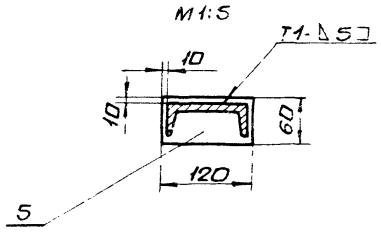

1. Предельные отклонения размеров $\pm \frac{IT16}{2}$
2. Сварные швы по ГОСТ 5264-80.
   Электроды Э-42 ГОСТ 9467-75.
3. Кромки реза- $Rz\,320$, отверстий- $Rz\,80$, остальное
4. Размеры для справки.

					5.14.0064.240СБ		
Изм.	Лист	№ докум.	Подп.	Дата	Опора приводного барабана. Сборочный чертеж	Лит.	Масса	Масшт.
Разраб.		Шевекова				У	88.0	1:10
Пров.		Гончаренко				Лист	Листов 1
Т.контр.		Сергюков				Госстрой СССР Харьковский сантехпроект	
Нач.отд.		Коверченко					
Н.контр.		Сергюков					
Утв.							

Форм.	Зона	Поз.	Обозначение	Наименование	Кол	Примеч
				Документация		
А3			Б14И064.250СБ	Сборочный чертеж		
				Сборочные единицы		
А4		1	Б14И064.260	Дверца	1	
				Детали		
Б4		2	Б14И064.114	Опора		
				Уголок Б50х50х5 ГОСТ 8509-86 Вст3-I ГОСТ 535-79		
				ℓ=940	1	3,5кг
А4		3	Б14И064.115	Связь	1	
А4		4	Б14И064.116	Завеса	1	
А4		5	Б14И064.117	Лапка	2	
А4		6	Б14И064.118	Подвеска	1	
А4		7	Б14И064.119	Прижим	1	
А4		8	Б14И064.121	Боковина	1	
А4		9	Б14И064.122	Боковина	1	
А4		10	Б14И064.123	Крышка	1	
А4		11	Б14И064.124	Щиток	1	
Б4		12	Б14И064.272	Балка		
				Уголок Б50х50х5 ГОСТ 8509-86 Вст3-I ГОСТ 535-79 ℓ=554	2	2,5кг
Б4		13	Б14И064.273	Балка		
				Уголок Б50х50х5 ГОСТ 8509-86 Вст3-I ГОСТ 535-79 ℓ=730	2	2,75кг
				Стандартные изделия		
		14		Болт М10х30.46 ГОСТ 7798-70	12	0,03кг
		15		Гайка М10.5 ГОСТ 5915-70	12	0,01кг
		16		Шайба 10.65Г ГОСТ 6402-70	12	0,002кг
				Материалы		
				Металл наплавленный		1,3кг

Изм.	Лист	N Докум.	Подп.	Дата
Разраб.		Извекова		
Провер.		Гончаренко		
Нач.отд.		Коверченко		
Н.контр.		Севрюков		
Утв.				

Б14И064.250

Воронка головная

Лит.	Лист	Листов
И		1

Госстрой СССР Харьковский Сантехпроект

Формат А4

Форм.	Зона	Поз.	Обозначение	Наименование	Кол	Примеч
				Документация		
А3			Б14И064.260СБ	Сборочный чертеж		
				Детали		
А4		1	Б14И064.125	Крышка	1	
А4		2	Б14И064.126	Петля	2	
А4		3	Б14И064.127	Петля	2	
А4		4	Б14И064.128	Задвижка	2	
А4		5	Б14И064.129	Скоба	2	
А4		6	Б14И064.131	Ручка	1	
				Стандартные изделия		
		7		Заклепка 8х20 ГОСТ 10299-80	4	
				Материалы		
		8		Резина-пластина I, Лист ОМБ-С-5х20х1400-5,8 ГОСТ 7338-77	1	0,14кг
				Металл наплавленный		0,2кг

Изм.	Лист	N Докум.	Подп.	Дата
Разраб.		Извекова		
Провер.		Севрюков		
Нач.отд.		Коверченко		
Н.контр.		Севрюков		
Утв.				

Б14И064.260

Дверца

Лит.	Лист	Листов
И		1

Госстрой СССР Харьковский Сантехпроект

Формат А4

Форм.	Зона	Поз.	Обозначение	Наименование	Кол.	Примеч.
				Документация		
А3			Б14И064.270СБ	Сборочный чертеж		
				Детали		
А4		1	Б14И064.132	Опора	1	
А4		2	Б14И064.133	Скребок	1	
				Стандартные изделия		
		3		Болт М10х30.46 ГОСТ 7798-70	3	0,03кг
		4		Гайка М10.5 ГОСТ 5915-70	3	0,011кг
		5		Шайба 10.65Г ГОСТ 6402-70	3	0,002кг
		6		Шайба 10.01 ГОСТ 10906-78	3	0,012кг

Изм.	Лист	N Докум.	Подп.	Дата
Разраб.		Извекова		
Провер.		Гончаренко		
Нач.отд.		Коверченко		
Н.контр.		Севрюков		
Утв.				

Б14И064.270

Очиститель приводного барабана

Лит.	Лист	Листов
И		1

Госстрой СССР Харьковский Сантехпроект

Формат А4

Форм.	Зона	Поз.	Обозначение	Наименование	Кол	Примеч
				Документация		
А3			Б14И064.290СБ	Сборочный чертеж		
				Детали		
Б4		1	Б14И064.134	Стойка		
				Уголок Б-40х40х5 ГОСТ 8509-86 Вст3-I ГОСТ 535-79		
				ℓ=1494	4	4,4кг
Б4		2	Б14И064.135	Стяжка		
				Полоса 4х30 ГОСТ 103-76 Вст3-I ГОСТ 535-79		
				ℓ=580	32	0,55кг
Б4		3	Б14И064.136	Плита		
				Лист Б-ПН-6 ГОСТ 19903-74 В-Ст3-I ГОСТ 535-79		
				60х60	4	0,17кг
				Материалы		
				Металл наплавленный		0,62кг

Изм.	Лист	N Докум.	Подп.	Дата
Разраб.		Извекова		
Провер.		Гончаренко		
Нач.отд.		Коверченко		
Н.контр.		Севрюков		
Утв.				

Б14И064.290

Ограждение груза

Лит.	Лист	Листов
И		1

Госстрой СССР Харьковский Сантехпроект

Формат А4

Взам.инв.№ | Инв.№ дубл. | Подп. и дата

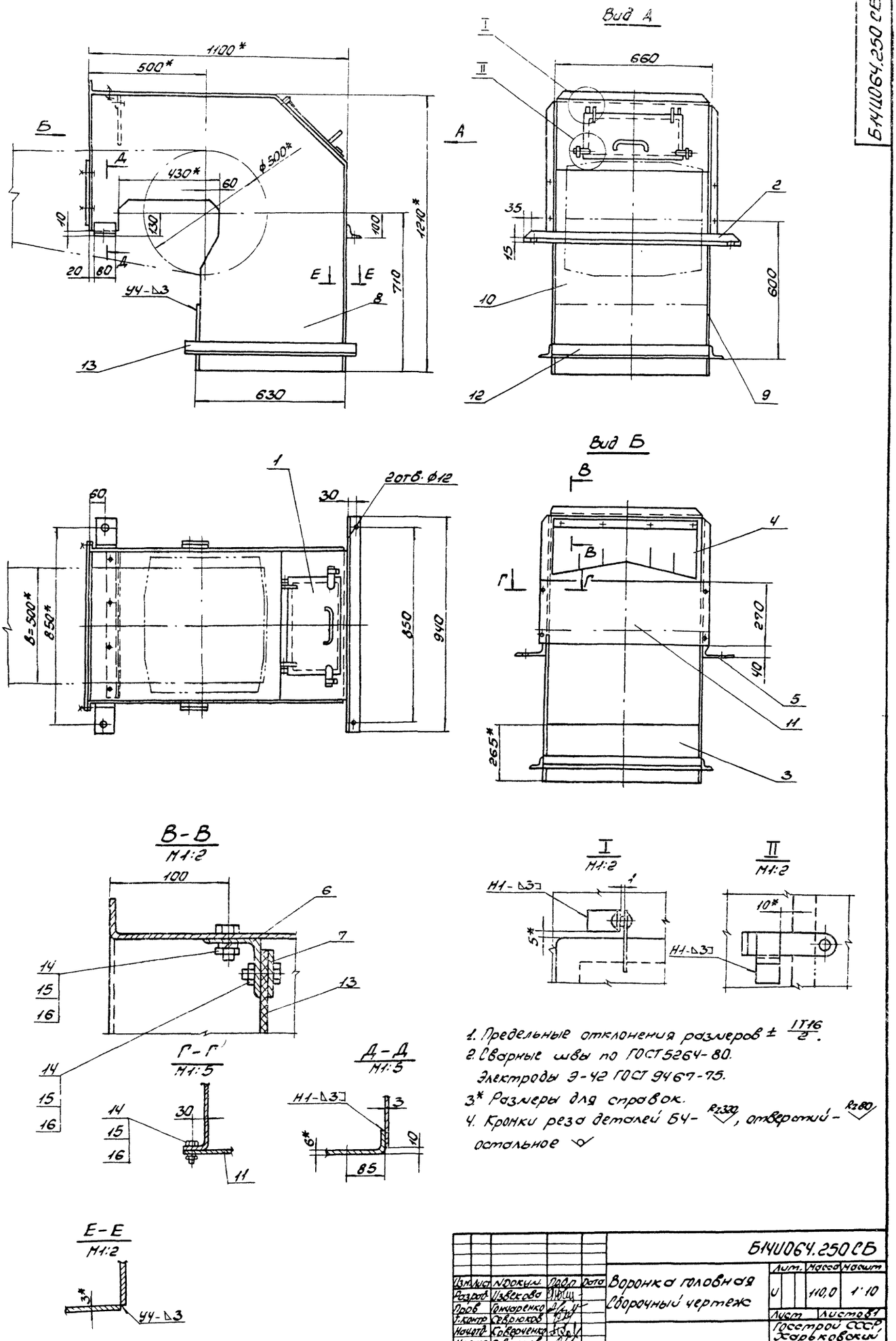

1. Предельные отклонения размеров ± $\frac{IT16}{2}$.
2. Сварные швы по ГОСТ 5264-80.
Электроды Э-42 ГОСТ 9467-75.
3* Размеры для справок.
4. Кромки реза деталей Б4- Rz320, отверстий - Rz80
остальное

					Б14Ш064.250 СБ			
Изм.	Лист	N докум.	Подп.	Дата	Воронка головная Сборочный чертеж	Лит.	Масса	Масшт.
Разраб.		Извекова				И	110,0	1:10
Пров.		Гончаренко				Лист	Листов 1	
Т.контр.		Севрюков				Госстрой СССР, Харьковский Сантехпроект		
Начатд.		Коверченко						
Н.контр.		Севрюков						
Утв.								

23935-21 45 Формат А2

Б14U064.125

R_z320 (√)

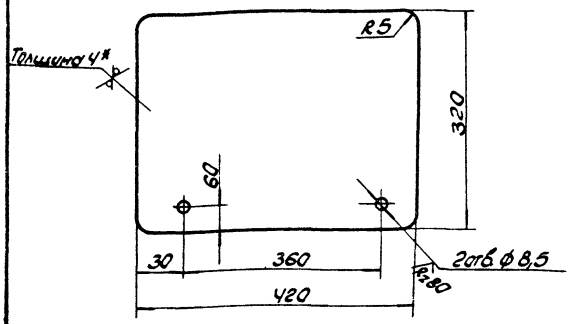

1. Предельные отклонения размеров ± IT16/2.
2* Размер для справки.

Изм.	Лист	N докум.	Подп.	Дата
Разраб.		Извекова		
Провер.		Гончаренко		
Т.контр.		Севрюков		
Нач.отд.		Коваченко		
Н.контр.		Севрюков		
Утв.				

Б14U064.125

Крышка

Лит.	Масса	Масшт.
U	4,2	1:5

Лист Листов 1

Лист Б-ЛН-4 ГОСТ 19903-74 ВСт3-I ГОСТ 14637-79

Госстрой СССР Харьковский Сантехпроект

Формат А4

Б14U064.126

R_z320 (√)

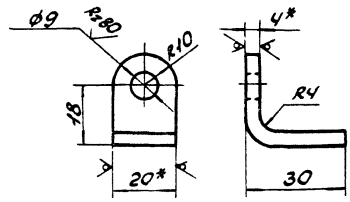

1. Длина развернутой детали – 51 мм.
2. Предельные отклонения размеров ± IT16/2.
3* Размеры для справки.

Изм.	Лист	N докум.	Подп.	Дата
Разраб.		Извекова		
Провер.		Гончаренко		
Т.контр.		Севрюков		
Нач.отд.		Коваченко		
Н.контр.		Севрюков		
Утв.				

Инв.№ подл. | Подп. и дата | Взам. инв.№ | Инв.№ дубл. | Подп. и дата

Б14U064.126

Петля

Лит.	Масса	Масшт.
U	0,03	1:1

Лист Листов 1

Полоса 4х20 ГОСТ 103-76 ВСт3-I ГОСТ 535-79

Госстрой СССР Харьковский Сантехпроект

Формат А4

Б14U064.260СБ

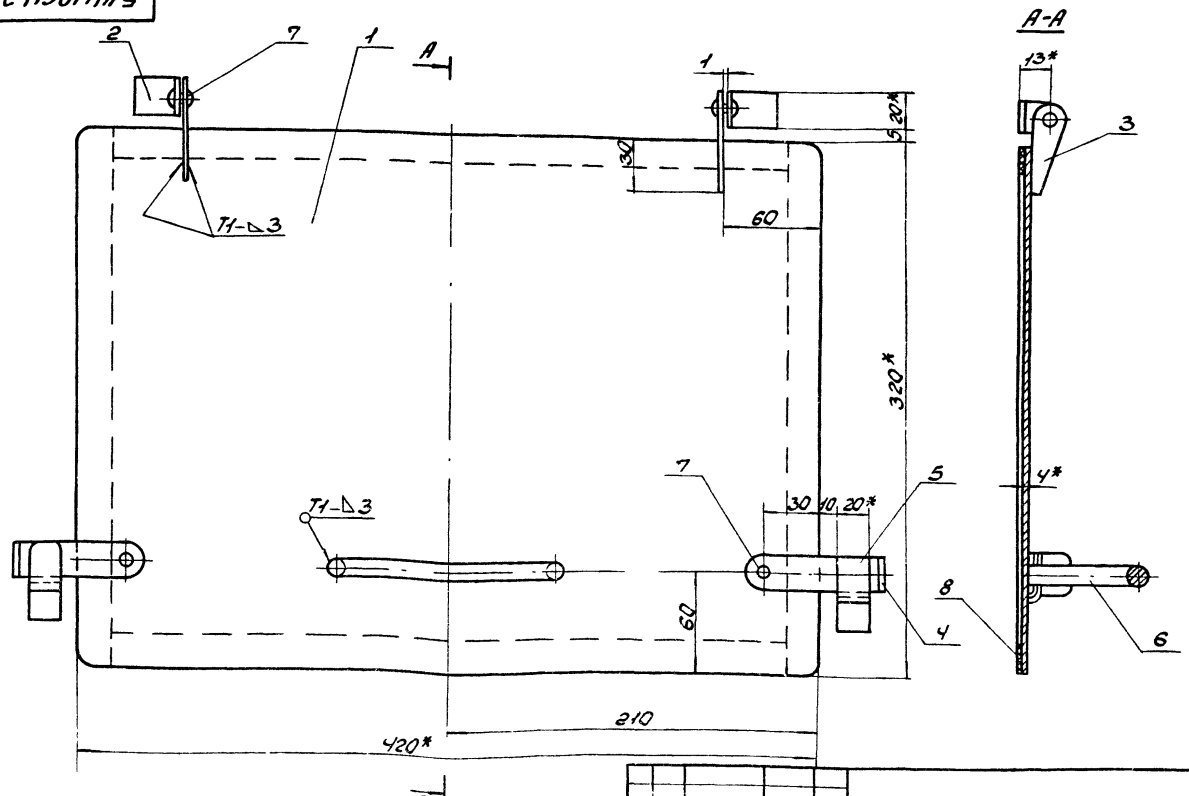

1. Сварные швы по ГОСТ 5264-80. Электроды Э-42 ГОСТ 9467-75.
2* Размеры для справки.
3 Резину поз.8 приклеить по нормалям завода-изготовителя.

Изм.	Лист	N докум.	Подп.	Дата
Разраб.		Извекова		
Провер.		Гончаренко		
Т.контр.		Севрюков		
Нач.отд.		Коваченко		
Н.контр.		Севрюков		
Утв.				

Б14U064.260СБ

Дверца

Сборочный чертеж

Лит.	Масса	Масшт.
U	5,0	1:2

Лист Листов 1

Госстрой СССР Харьковский Сантехпроект

Б14U064.127

Rz320

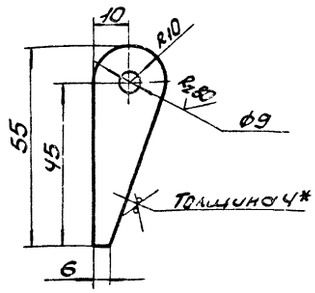

1. Предельные отклонения размеров ± IT16/2.
2.* Размер для справки.

Изм.	Лист	№ докум.	Подп.	Дата	Б14U064.127	Лит.	Масса	Масштаб
Разраб.		Узбекова			Петля	U	0,022	1:1
Провер.		Ончуренко				Лист	Листов 1	
Т.контр.		Сербюков			Полоса 4х20 ГОСТ 103-76 / ВСт3-1 ГОСТ 535-79	Госстрой СССР Харьковский Сантехпроект		
Нач.отд.		Ковернико						
Н.контр.		Сербюков						
Утв.								

Инв.№ подл. | Подп. и дата | Взам.инв.№ | Инв.№ дубл. | Подп. и дата

Формат А4

Б14U064.128

Rz320

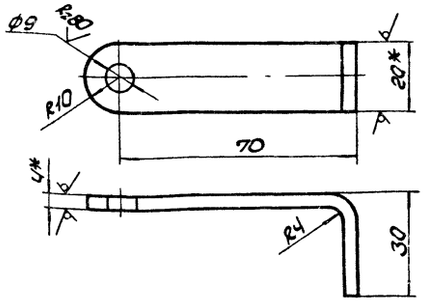

1. Длина развернутой детали – 103 мм.
2. Предельные отклонения размеров ± IT16/2.
3.* Размеры для справки.

Изм.	Лист	№ докум.	Подп.	Дата	Б14U064.128	Лит.	Масса	Масштаб
Разраб.		Узбекова			Задвижка	U	0,07	1:1
Провер.		Ончуренко				Лист	Листов 1	
Т.контр.		Сербюков			Полоса 4х20 ГОСТ 103-76 / ВСт3-1 ГОСТ 535-79	Госстрой СССР Харьковский Сантехпроект		
Нач.отд.		Ковернико						
Н.контр.		Сербюков						
Утв.								

Инв.№ подл. | Подп. и дата | Взам.инв.№ | Инв.№ дубл. | Подп. и дата

Формат А4

Б14U064.129

Rz320

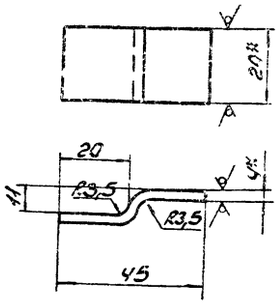

1. Длина развернутой детали – 50 мм.
2. Предельные отклонения размеров ± IT16/2.
3.* Размеры для справки.

Изм.	Лист	№ докум.	Подп.	Дата	Б14U064.129	Лит.	Масса	Масштаб
Разраб.		Узбекова			Скоба	U	0,03	1:1
Провер.		Ончуренко				Лист	Листов 1	
Т.контр.		Сербюков			Полоса 4х20 ГОСТ 103-76 / ВСт3-1 ГОСТ 535-79	Госстрой СССР Харьковский Сантехпроект		
Нач.отд.		Ковернико						
Н.контр.		Сербюков						
Утв.								

Инв.№ подл. | Подп. и дата | Взам.инв.№ | Инв.№ дубл. | Подп. и дата

Формат А4

Б14U064.131

Rz320

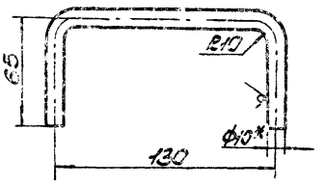

1. Длина развернутой детали – 247 мм.
2. Предельные отклонения размеров ± IT16/2.
3.* Размеры для справки.

Изм.	Лист	№ докум.	Подп.	Дата	Б14U064.131	Лит.	Масса	Масштаб
Разраб.		Узбекова			Ручка	U	0,15	1:2
Провер.		Ончуренко				Лист	Листов 1	
Т.контр.		Сербюков			Круг В10 ГОСТ 2590-71 / ВСт3-1 ГОСТ 535-79	Госстрой СССР Харьковский Сантехпроект		
Нач.отд.		Ковернико						
Н.контр.		Сербюков						
Утв.								

Инв.№ подл. | Подп. и дата | Взам.инв.№ | Инв.№ дубл. | Подп. и дата

Формат А4

Б14U064.115

Rz320 √ (√)

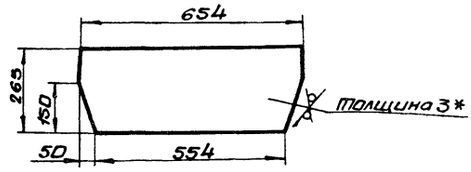

1. Предельные отклонения размеров $\pm \frac{IT16}{2}$
2. *Размер для справки

Изм	Лист	N докум.	Подп.	Дата	Б14U064.115	Лит.	Масса	Масшт.
Разраб.		Извекова			Связь	U	3.8	1:10
Пров.		Гончаренко				Лист	Листов 1	
Т.контр.		Севрюков			Лист Б-ПН-3 ГОСТ 19903-74 / Вст3-I ГОСТ 16523-70	Госстрой СССР Харьковский сантехпроект		
Нач.отд.		Коверченко						
Н.контр.		Севрюков						
Утв.								

формат А4

Б14U064.116

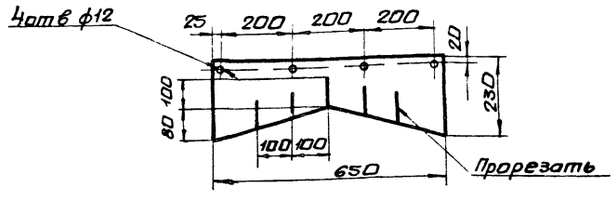

Изм	Лист	N докум.	Подп.	Дата	Б14U064.116	Лит.	Масса	Масшт.
Разраб.		Извекова			Завеса	U	1.1	1:10
Пров.		Гончаренко				Лист	Листов 1	
Т.контр.		Севрюков			Пластина I, лист ОМБ-С-6-5.8 ГОСТ 7338-77	Госстрой СССР Харьковский сантехпроект		
Нач.отд.		Коверченко						
Н.контр.		Севрюков						
Утв.								

формат А4

Инв. N подл. | Подп. и дата | Взам. инв. N | Инв. N дубл. | Подп. и дата

Б14U064.117

Rz320 √ (√)

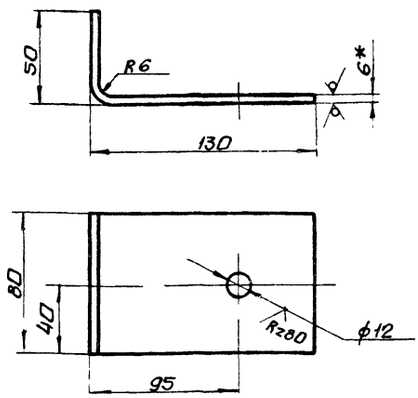

1. Длина развернутой детали - 170мм.
2. Предельные отклонения размеров $\pm \frac{IT16}{2}$
3. *Размер для справки.

Изм	Лист	N докум.	Подп.	Дата	Б14U064.117	Лит.	Масса	Масшт.
Разраб.		Извекова			Лапка	U	0.6	1:2
Пров.		Гончаренко				Лист	Листов 1	
Т.контр.		Севрюков			Лист Б-ПН-6 ГОСТ 19903-74 / Вст3-I ГОСТ 14637-79	Госстрой СССР Харьковский сантехпроект		
Нач.отд.		Коверченко						
Н.контр.		Севрюков						
Утв.								

формат А4

Б14U064.118

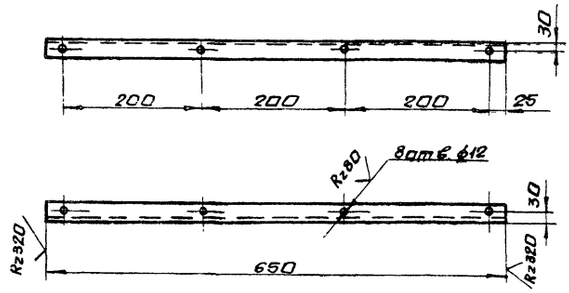

1 Предельные отклонения размеров $\pm \frac{IT16}{2}$

Изм	Лист	N докум.	Подп.	Дата	Б14U064.118	Лит.	Масса	Масшт.
Разраб.		Извекова			Подвеска	U	2.45	1:5
Пров.		Гончаренко				Лист	Листов 1	
Т.контр.		Севрюков			Уголок Б-50х50х5 ГОСТ 8509-86 / Вст3-I ГОСТ 535-79	Госстрой СССР Харьковский сантехпроект		
Нач.отд.		Коверченко						
Н.контр.		Севрюков						
Утв.								

23935-21 48

формат А4

Инв. N подл. | Подп. и дата | Взам. инв. N | Инв. N дубл. | Подп. и дата

Б14И064.119

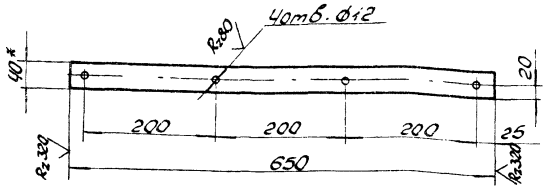

1. Предельные отклонения размеров ± $\frac{IT16}{2}$.
2.* Размер для справки.

Изм.	Лист	N Докум.	Подп.	Дата
Разраб.		Извекова		
Пров.		Гончаренко		
Т.контр.		Севрюков		
Нач.отд.		Коверченко		
Н.контр.		Севрюков		
Утв.				

Б14И064.119

Прижим

Лит.	Масса	Масшт.
И	0,8	1:5

Лист | Листов 1

Полоса 4х40 ГОСТ 103-76 / ВСт3-I ГОСТ 535-79

Госстрой СССР Харьковский Сантехпроект

Формат А4

Б14И064.121

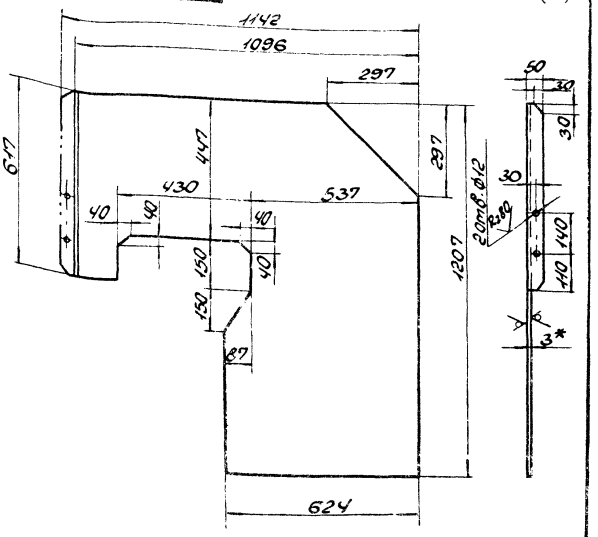

1. Предельные отклонения размеров ± $\frac{IT16}{2}$.
2.* Размер для справки.

Изм.	Лист	N Докум.	Подп.	Дата
Разраб.		Извекова		
Пров.		Гончаренко		
Т.контр.		Севрюков		
Нач.отд.		Коверченко		
Н.контр.		Севрюков		
Утв.				

Б14И064.121

Боковина

Лит.	Масса	Масшт.
И	21,0	1:10

Лист | Листов 1

Лист Б-ПН-3 ГОСТ 19903-74 / ВСт3-I ГОСТ 14637-79

Госстрой СССР Харьковский Сантехпроект

Формат А4

Б14И064.122

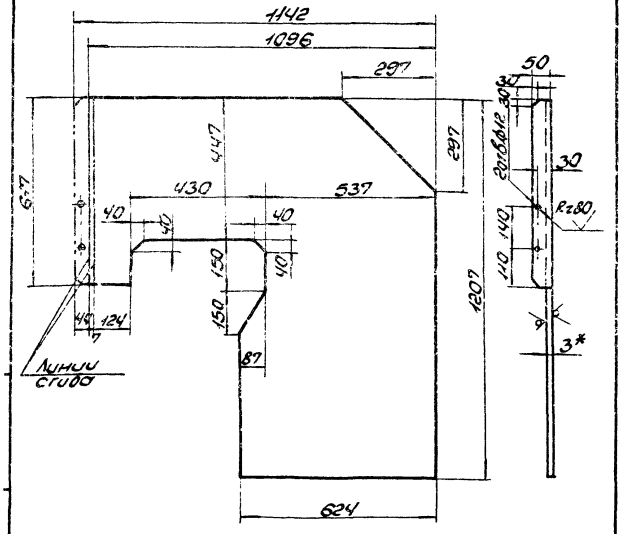

1. Предельные отклонения размеров ± $\frac{IT16}{2}$.
2.* Размер для справки.

Изм.	Лист	N Докум.	Подп.	Дата
Разраб.		Извекова		
Пров.		Гончаренко		
Т.контр.		Севрюков		
Нач.отд.		Коверченко		
Н.контр.		Севрюков		
Утв.				

Б14И064.122

Боковина

Лит.	Масса	Масшт.
И	21,0	1:10

Лист | Листов 1

Лист Б-ПН-3 ГОСТ 19903-74 / ВСт-I ГОСТ 14637-79

Госстрой СССР Харьковский Сантехпроект

Формат А4

Б14И064.124

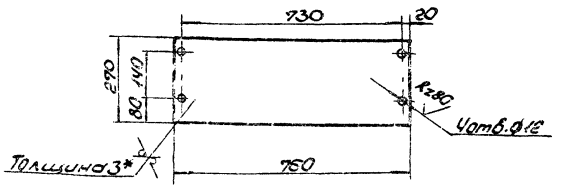

1. Предельные отклонения размеров ± $\frac{IT16}{2}$.
2.* Размер для справки.

Изм.	Лист	N Докум.	Подп.	Дата
Разраб.		Извекова		
Пров.		Гончаренко		
Т.контр.		Севрюков		
Нач.отд.		Коверченко		
Н.контр.		Севрюков		
Утв.				

Б14И064.124

Щиток

Лит.	Масса	Масшт.
И	48	1:10

Лист | Листов 1

Лист Б-ПН-3 ГОСТ 19903-74 / ВСт3-I ГОСТ 14637-79

Госстрой СССР Харьковский Сантехпроект

Формат А4

23935-21 49

Rz320

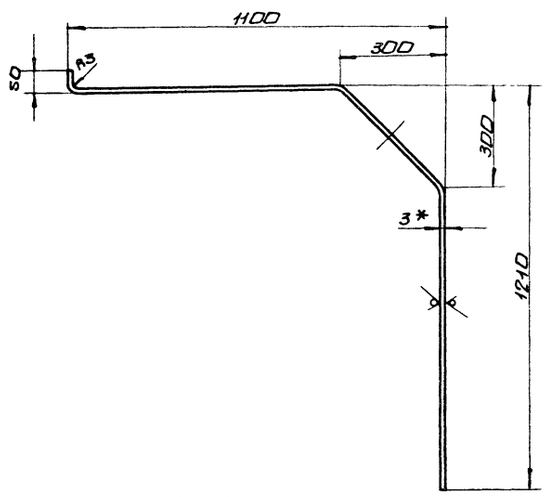

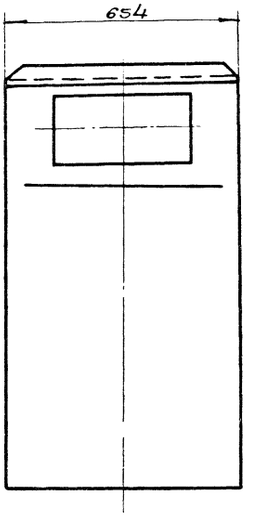

Развертка

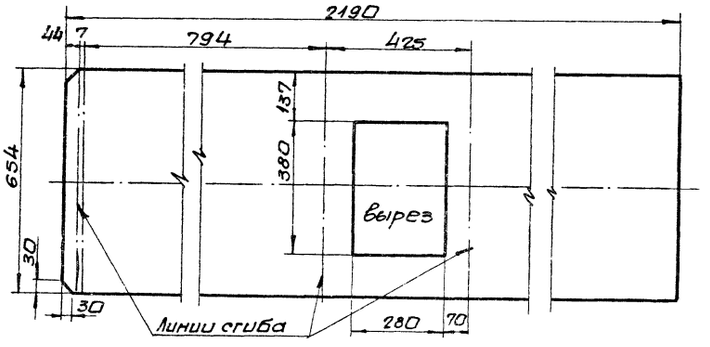

1. Предельные отклонения размеров $в \pm \frac{IT16}{2}$
2. * Размер для справки.

Изм.	Лист	N докум.	Подп.	Дата	Б14.0064.123			
Разраб.		Извекова			Крышка	Лит.	Масса	Масшт.
Пров.		Гончаренко				У	33.0	1:10
Т.контр.		Себрюков				Лист	Листов 1	
Нач.отд.		Каверченко			Лист Б-ПН-3 ГОСТ 19903-74 Вст.3. I ГОСТ 14637-79	Госстрой СССР Харьковский Сантехпроект		
Н.контр.		Себрюков						
Утв.								

Формат А3

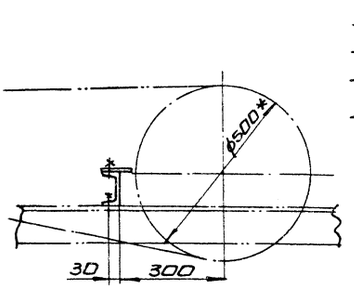

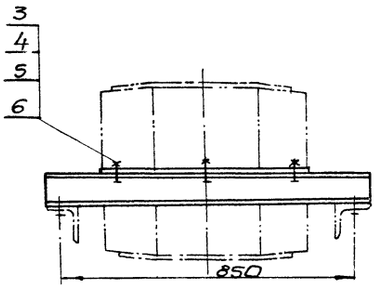

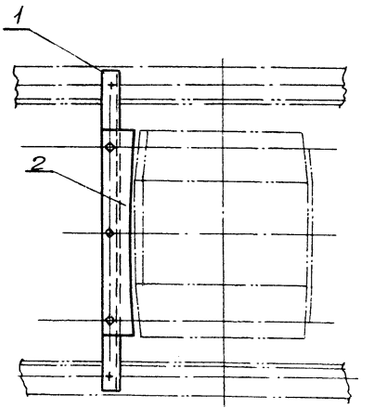

* Размер для справки.

Изм.	Лист	N докум.	Подп.	Дата	Б14.0064.270СБ			
Разраб.		Извекова			Очиститель приводного барабана. Сборочный чертеж.	Лит.	Масса	Масшт.
Пров.		Гончаренко				У	9.2	1:10
Т.контр.		Себрюков				Лист	Листов 1	
Нач.отд.		Каверченко				Госстрой СССР Харьковский Сантехпроект		
Н.контр.		Себрюков						
Утв.								

Б14U064.132

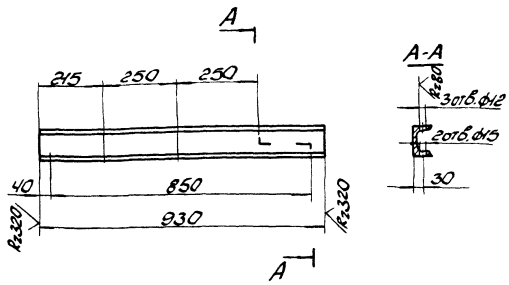

Предельные отклонения размеров ± IT16/2.

Изм.	Лист	№ докум.	Подп.	Дата	Б14U064.132			
Разраб.		Извеков			Опора	Лит.	Масса	Масштаб
Провер.		Гончаренко				У	8,0	1:10
Т.контр.		Севрюков				Лист	Листов 1	
Нач.отд.		Северченко			Швеллер 10 ГОСТ 8240-72 / Ст3-1 ГОСТ 535-79	Госстрой СССР Харьковский Сантехпроект		
Н.контр.		Севрюков						
Утв.								

Формат А4

Б14U064.133

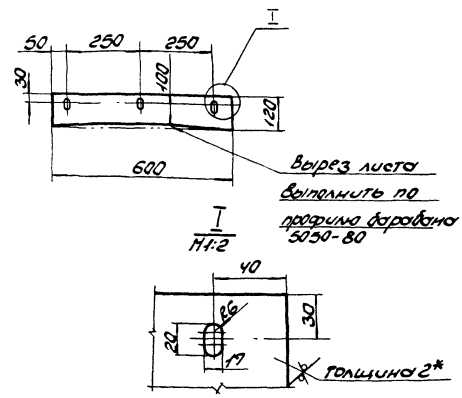

1. Предельные отклонения размеров ± IT16/2.
2* Размер для справки.

Изм.	Лист	№ докум.	Подп.	Дата	Б14U064.133			
Разраб.		Извеков			Скребок	Лит.	Масса	Масштаб
Пров.		Гончаренко				У	1,1	1:10
Т.контр.		Севрюков				Лист	Листов 1	
Нач.отд.		Северченко			Лист Б-ПН-2 ГОСТ 19903-74 / Ст3-I ГОСТ 16523-70	Госстрой СССР Харьковский Сантехпроект		
Н.контр.		Севрюков						
Утв.								

Формат А4

Формат	Зона	Поз.	Обозначение	Наименование	Кол.	Примеч.
				Документация		
А2			Б14U064.280 СБ	Сборочный чертеж		
				Сборочные единицы		
А4		1	Б14U064.290	Ограждение груза	1	
А4		2	Б14U064.300	Опора устройства натяжного грузового	1	
А4		3	Б14U064.310	Ограждение тележки натяжной	1	
А4		4	Б14U064.320	Опора блока	1	
				Стандартные изделия		
		5		Болт М20х220.46 ГОСТ 7798-70	12	0,6кг
		6		Болт М20х70.46 ГОСТ 7798-70	4	0,23кг
		7		Болт М20х50.46 ГОСТ 7798-70	6	0,18кг
		8		Гайка М20.5 ГОСТ 15521-70	22	0,062кг
		9		Шайба 20.01 ГОСТ 11371-78	4	0,022кг
		10		Шайба 20.65Г ГОСТ 6402-70	22	0,015кг

Изм.	Лист	№ докум.	Подп.	Дата	Б14U064.280			
Разраб.		Крывко			Устройство натяжное грузовое	Лит.	Лист	Листов
Провер.		Севрюков				У	1	2
Нач.отд.		Северченко				Госстрой СССР Харьковский Сантехпроект		
Н.контр.		Севрюков						
Утв.								

Формат А4

Формат	Зона	Поз.	Обозначение	Наименование	Кол.	Примеч.
				Прочие изделия		
		13		Тележка натяжная 5040.70-60	1	249,0кг
		14		Устройство грузовое 50-12-10	1	1100,0кг
		15		Блок 200-1	3	39,0кг
		16		Барабан неприводной 5040-60	1	127,0кг

Изм.	Лист	№ докум.	Подп.	Дата	Б14U064.280	Лист 8

Формат А4

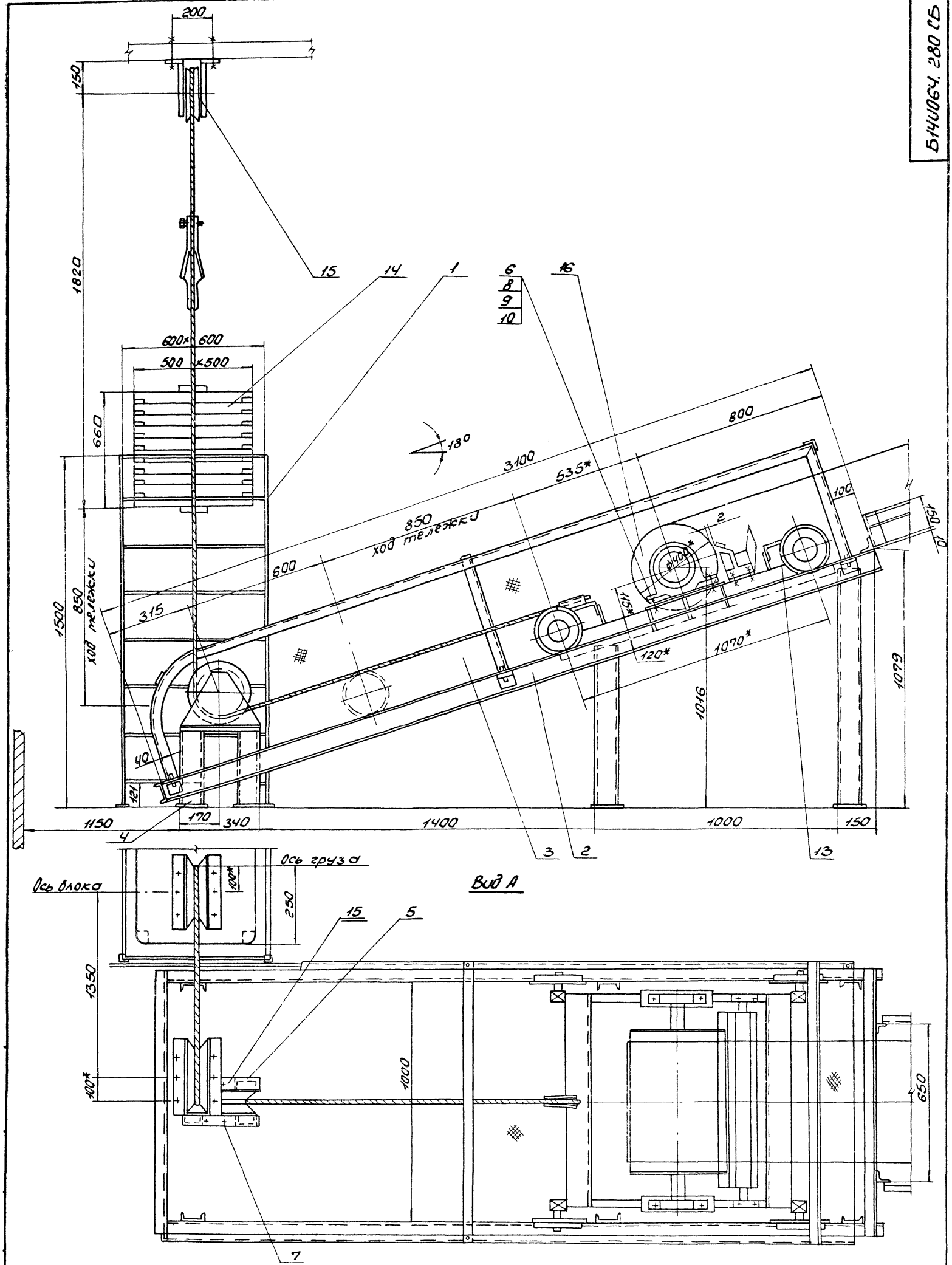

Вид А

* Размеры для справки

Изм.	Лист	N докум.	Подп.	Дата
Разраб.		Кривко		
Провер.		Евдюков		
Т.контр.		Кривко		
Нач.отд.		Коверченко		
Н.контр.		Евдюков		
Утв.				

Устройство натяжное грузовое
Сборочный чертеж

Б14U064.280СБ

Лит	Масса	Масштаб
У	1600,0	1:10

Лист | Листов 1

Госстрой СССР Харьковский Сантехпроект

Б14U064.146

Rz320 ✓(✓)

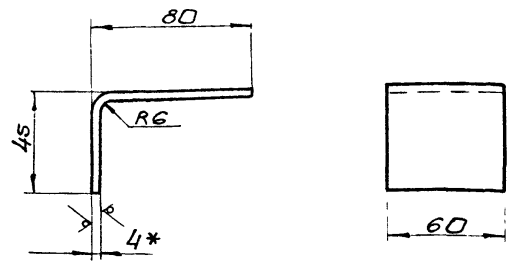

1. Длина развернутой детали - 127мм.
2. Предельные отклонения размеров $\pm \frac{IT16}{2}$
3.* Размер для справки.

Изм	Лист	N докум.	Подп.	Дата	Б14U064.146			
Разраб		Извекова			Скоба	Лит.	Масса	Масшт.
Пров.		Гончаренко				U	0,24	1:2
Т.контр		Севрюков				Лист	Листов 1	
Нач.отд		Коверченко			Лист Б-ПН-4 ГОСТ 19903-74 / ВСт3 ГОСТ 14637-79	Госстрой СССР Харьковский Сантехпроект		
Н.контр		Севрюков						
Утв								

формат А4

Б14U064.147

Rz320 ✓(✓)

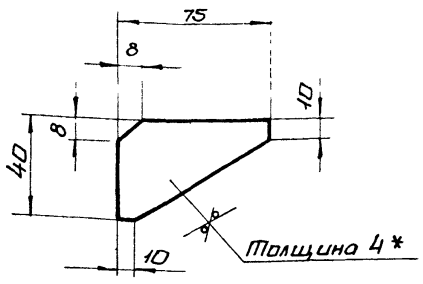

1. Предельные отклонения размеров $\pm \frac{IT16}{2}$
2.* Размер для справки.

Изм	Лист	N докум.	Подп.	Дата	Б14U064.147			
Разраб		Извекова			Косынка	Лит.	Масса	Масшт.
Пров.		Гончаренко				U	0.06	1:2
Т.контр		Севрюков				Лист	Листов 1	
Нач.отд		Коверченко			Лист Б-ПН-4 ГОСТ 19903-74 / ВСт3 ГОСТ 14637-79	Госстрой СССР Харьковский Сантехпроект		
Н.контр		Севрюков						
Утв.								

Инв.N подл. | Подп. и дата | Взам.инв.N | Инв.N дубл. | Подп. и дата

формат А4

Б14U064.290СБ

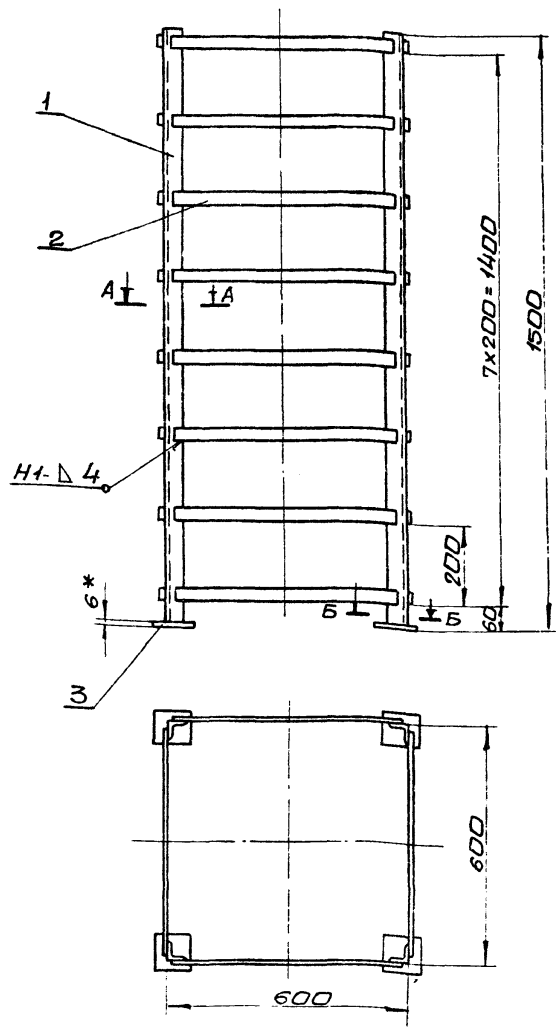

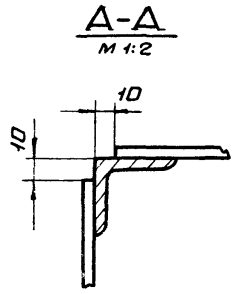

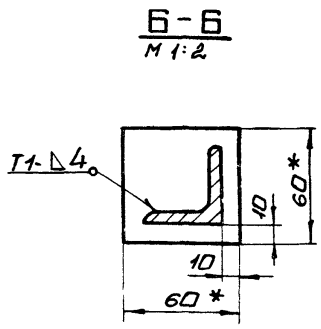

1. Предельные отклонения размеров $\pm \frac{IT16}{2}$
2. Кромки реза Rz320 ✓, остальное - ✓
3. Сварные швы по ГОСТ 5264-80.
Электроды Э-42 ГОСТ 9467-75.
4.* Размеры для справки.

Изм	Лист	N докум.	Подп.	Дата	Б14U064.290СБ			
Разраб		Извекова			Ограждение груза. Сборочный чертеж	Лит.	Масса	Масшт.
Пров.		Гончаренко				U	36,5	1:10
Т.контр		Севрюков				Лист	Листов 1	
Нач.отд		Коверченко				Госстрой СССР Харьковский Сантехпроект		
Н.контр		Севрюков						
Утв								

формат А3

Форм.	Зона	Поз.	Обозначение	Наименование	Кол.	Прим.
				Документация		
А2			5.1407.064.310СБ	Сборочный чертеж		
				Детали		
А4		1	5.1407.064.149	Боковина	1	
БЧ		2	5.1407.064.151	Стяжка		
				Уголок Б-50х50х5 ГОСТ 8509-86 / Ст3-I ГОСТ 535-79		
				ℓ = 1156	1	4.35 кг
БЧ		3	5.1407.064.152	Балка		
				Уголок Б-50х50х5 ГОСТ 8509-86 / Ст3-I ГОСТ 535-79		
				ℓ = 2945	2	11.05 кг
А4		4	5.1407.064.153	Стяжка	1	
А4		5	5.1407.064.154	Стойка	1	
БЧ		6	5.1407.064.155	Стяжка		
				Полоса 5х50 ГОСТ 103-76 / Ст3-I ГОСТ 535-79		
				ℓ = 1156	3	2.25 кг
А4		7	5.1407.064.153-01	Стяжка	1	
БЧ		8	5.1407.064.156	Втулка		
				Труба 25х2 ГОСТ 8734-75		
				ℓ = 80	6	0.01 кг
А4		9	5.1407.064.154-01	Стойка	1	
А4		10	5.1407.064.149-01	Боковина	1	
				Стандартные изделия		
		11		Сетка N20-1.6 ГОСТ 5336-80	8 м²	13.7 кг
				Материалы		
		12		Круг В6 ГОСТ 2590-71 / Ст3-I ГОСТ 535-79 ℓ=13000	1	4.2 кг
				Металл наплавленный		0.5 кг

Изм.	Лист	N докум.	Подп.	Дата	5.1407.064.310			
Разраб.		Извекова			Ограждение тележки натяжной	Лит.	Лист	Листов
Пров.		Гончаренко				У1	1	1
Нач.отд.		Каберченко				Госстрой СССР Харьковский Сантехпроект		
Н.контр.		Севрюков						
Утв.								

Формат А4

Форм.	Зона	Поз.	Обозначение	Наименование	Кол.	Прим.
				Документация		
А4			5.1407.064.320СБ	Сборочный чертеж		
				Детали		
БЧ		1	5.1407.064.157	Плита		
				Лист Б-ПН-10 ГОСТ 19903-74 / Ст3-I ГОСТ 14637-79		
				300х360	1	5.4 кг
БЧ		2	5.1407.064.158	Стойка		
				Швеллер 8 ГОСТ 8240-72 / Ст3-I ГОСТ 535-79		
				ℓ = 300	4	2.1 кг
БЧ		3	5.1407.064.159	Стяжка		
				Швеллер 8 ГОСТ 8240-72 / Ст3-I ГОСТ 535-79		
				ℓ = 180	2	1.25 кг
БЧ		4	5.1407.064.161	Плита		
				Лист Б-ПН-10 ГОСТ 19903-74 / Ст3-I ГОСТ 14637-79		
				80х120	4	0.75 кг
				Материалы		
				Металл наплавленный		0.2 кг

Инв.№ подл. | Подп. и дата | Взам. инв.№ | Инв.№ дубл. | Подп. и дата

Изм.	Лист	N докум.	Подп.	Дата	5.1407.064.320			
Разраб.		Извекова			Опора блока	Лит.	Лист	Листов
Пров.		Гончаренко				У1	1	1
Нач.отд.		Каберченко				Госстрой СССР Харьковский Сантехпроект		
Н.контр.		Севрюков						
Утв.								

Формат А4

Форм.	Зона	Поз.	Обозначение	Наименование	Кол.	Примеч.
				Документация		
А2			5.1407.064.300СБ	Сборочный чертеж		
				Детали		
БЧ		1	5.1407.064.137	Прогон		
				Швеллер 10 ГОСТ 8240-72 / Ст3 I ГОСТ 535-79		
				ℓ = 3100	2	26.6 кг
БЧ		2	5.1407.064.138	Стойка		
				Швеллер 10 ГОСТ 8240-72 / Ст3-I ГОСТ 535-79		
				ℓ = 110	2	0.95 кг
БЧ		3	5.1407.064.139	Стойка		
				Швеллер 12 ГОСТ 8240-72 / Ст3-I ГОСТ 535-79		
				ℓ = 660	2	5.7 кг
БЧ		4	5.1407.064.141	Стойка		
				Швеллер 10 ГОСТ 8240-72 / Ст3-I ГОСТ 535-79		
				ℓ = 980	2	8.4 кг
БЧ		5	5.1407.064.142	Стяжка		
				Швеллер 10 ГОСТ 8240-72 / Ст3-I ГОСТ 535-79		
				ℓ = 1092	1	9.4 кг
БЧ		6	5.1407.064.143	Стяжка		
				Уголок 63х63х6 ГОСТ 8509-86 / Ст3-I ГОСТ 535-79		
				ℓ = 1092	1	6.2 кг

Изм.	Лист	N докум.	Подп.	Дата	5.1407.064.300			
Разраб.		Извекова			Опора устройства натяжного грузового	Лит.	Лист	Листов
Пров.		Гончаренко				У1	1	2
Нач.отд.		Каберченко				Госстрой СССР Харьковский Сантехпроект		
Н.контр.		Севрюков						
Утв.								

Формат А4

Форм.	Зона	Поз.	Обозначение	Наименование	Кол.	Прим.
БЧ		7	5.1407.064.144	Кронштейн		
				Уголок Б-63х63х6 ГОСТ 8509-86 / Ст3-I ГОСТ 535-79		
				ℓ = 150	2	0.7 кг
БЧ		8	5.1407.064.145	Плита		
				Лист Б-ПН-10 ГОСТ 19903-74 / Ст3-I ГОСТ 14637-79		
				ℓ = 100х140	6	1.1 кг
А4		9	5.1407.064.146	Скоба	6	
А4		10	5.1407.064.147	Косынка	6	
БЧ		11	5.1407.064.148	Стержень		
				Круг В 21 ГОСТ 2590-71 / Ст3-I ГОСТ 535-79		
				ℓ = 80	6	0.2 кг
				Материалы		
				Металл наплавленный		1.3 кг

Инв.№ подл. | Подп. и дата | Взам. инв.№ | Инв.№ дубл. | Подп. и дата

Изм.	Лист	N докум.	Подп.	Дата	5.1407.064.300	Лист 2

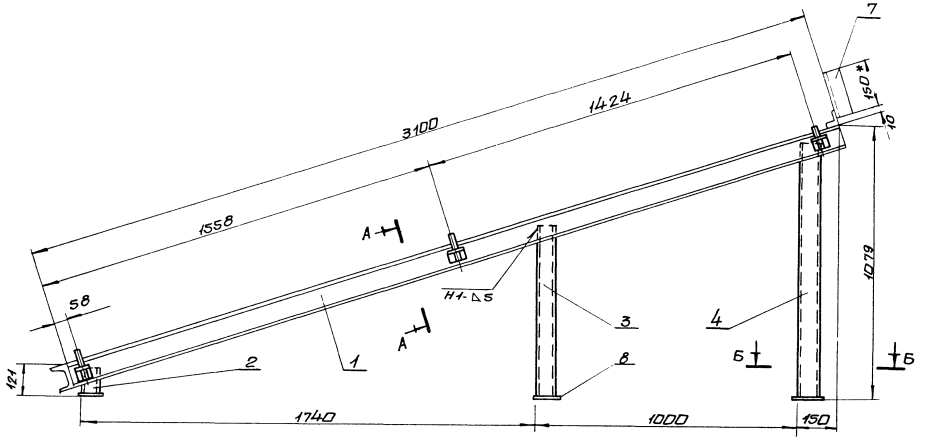

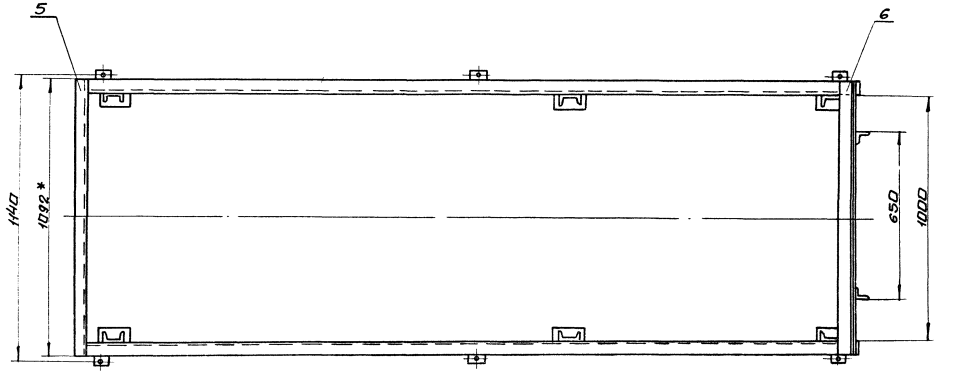

А-А повернуто
М1:2

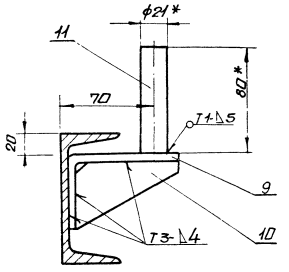

Б-Б
М1.2

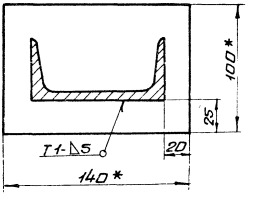

1. Предельные отклонения размеров ± IT16/2
2. Кромки реза – Rz320, остальное – ✓
3. Сварные швы по ГОСТ 5264-80
Электроды Э-42 ГОСТ 9467-75
4.* Размеры для справки.

Изм	Лит	N докум.	Подп.	Дата	Б14U064.300СБ			
Разраб.		Извекова			Опора устройства натяжного грузового. Сборочный чертеж.	Лит	Масса	Масшт.
Пров.		Гончаренко				U	112,0	1:10
Т.контр		Севрюков				Лист	Листов 1	
Нач.отд		Коберченко				Госстрой СССР Харьковский Сантехпроект		
Н.контр		Севрюков						
Утв								

23935-21 55 формат А2

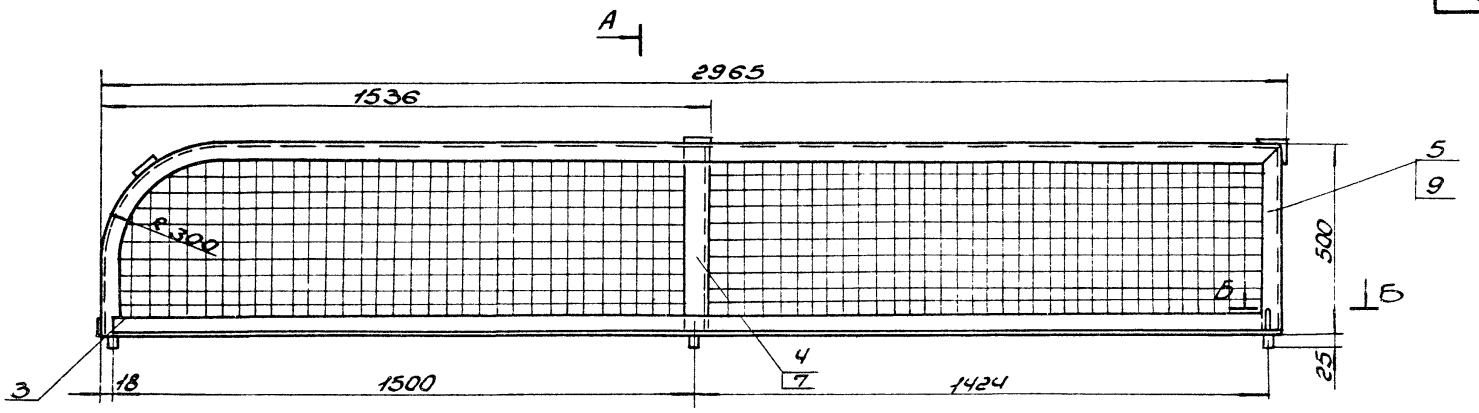

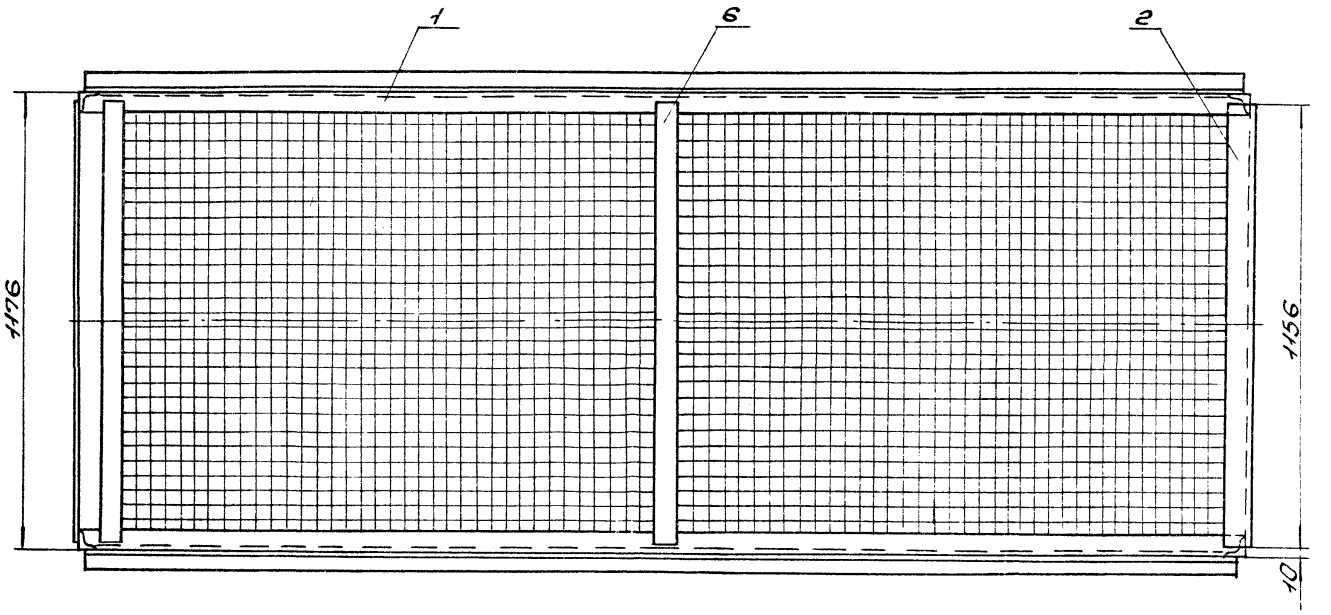

А-А
М1:5

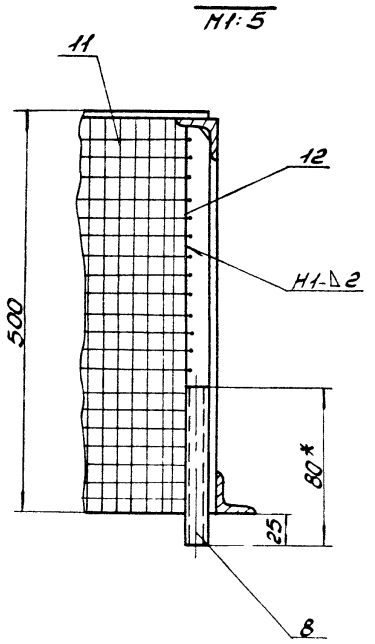

Б-Б
М1:2

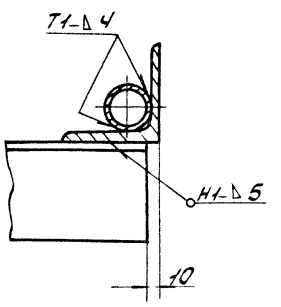

1. Предельные отклонения размеров ± IT16/2
2. Сварные швы по ГОСТ 5264-80.
Электроды Э-42 ГОСТ 9467-75.
3. Обработка поверхностей реза деталей Б4-4.* Размер для справки. Rz320

						Б14U064.310СБ	
Изм.	Лист	N Докум.	Подп.	Дата			
Разраб.		Извекова			Ограждение тележки натяжной. Сборочный чертеж.	Лит.	Масса 84,0 / Масштаб 1:10
Пров.		Гончаренко					
Т.контр.		Севрюков				Лист	Листов 1
Нач.отд.		Коверченко				Госстрой СССР Харьковский Сантехпроект	
Н.контр.		Севрюков					
Утв.							

Б14И064.149

Б14И064 149

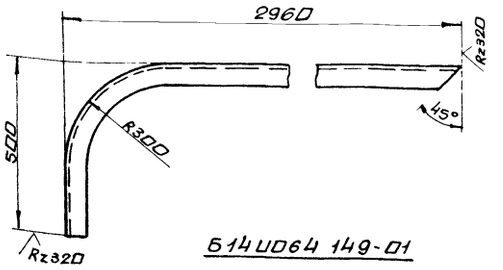

Б14И064 149-01

Зеркальное отражение детали
остальное смотри Б14И064 149

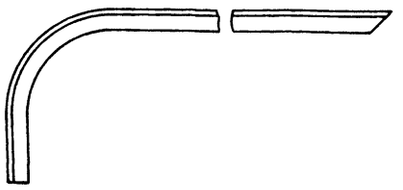

1 Длина развернутой детали-3323мм.

2 Предельные отклонения размеров $\pm \frac{IT16}{2}$

Изм	Лист	N докум.	Подп.	Дата	Б14И064.149			
Разраб.		Извекова			Боковина	Лит.	Масса	Масшт.
Пров.		Гончаренко				И	12.5	1:10
Т.контр.		Севрюков				Лист	Листов 1	
Нач.отд.		Коверченко			Уголок Б-50х50х5 ГОСТ 8509-86 / Вст3-I ГОСТ 535-79	Госстрой ССР Харьковский Сантехпроект		
Н.контр.		Севрюков						
Утв.								

формат А4

Б14И064.153

Б14И064.153

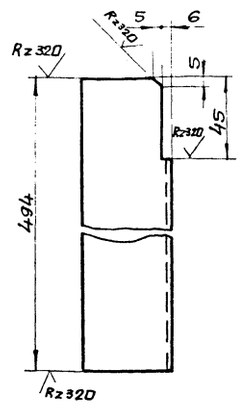

Б14И064.153-01

Зеркальное отражение детали
остальное смотри Б14И064.153

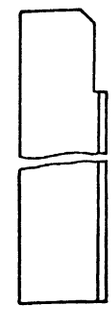

Предельные отклонения размеров $\pm \frac{IT16}{2}$

Изм	Лист	N° докум.	Подп.	Дата	Б14И064.153			
Разраб.		Извекова			Стяжка	Лит.	Масса	Масшт.
Пров.		Гончаренко				И	1.9	1:2
Т.контр.		Севрюков				Лист	Листов 1	
Нач.отд.		Коверченко			Уголок Б-50х50х5 ГОСТ 8509-86 / Вст3-I ГОСТ 535-79	Госстрой ССР Харьковский Сантехпроект		
Н.контр.		Севрюков						
Утв.								

формат А4

Инв.N подл. | Подп. и дата | Взам.инв.N | Инв.N дубл. | Подп. и дата

Б14И064.154

Б14И064 154

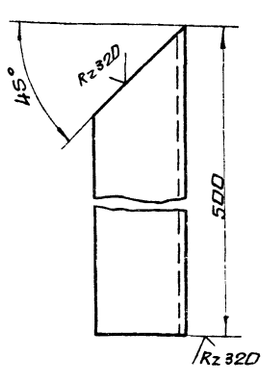

Б14И064.154-01

Зеркальное отражение детали
остальное смотри Б14И064.154

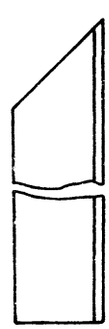

Предельные отклонения размеров $\pm \frac{IT16}{2}$

Изм	Лист	N докум.	Подп.	Дата	Б14И064.154			
Разраб.		Извекова			Стойка	Лит.	Масса	Масшт.
Пров.		Гончаренко				И	1.8	1:2
Т.контр.		Севрюков				Лист	Листов 1	
Нач.отд.		Коверченко			Уголок Б-50х50х5 ГОСТ 8509-86 / Вст3-I ГОСТ 535-79	Госстрой ССР Харьковский Сантехпроект		
Н.контр.		Севрюков						
Утв.								

формат А4

Б14И064.320СБ

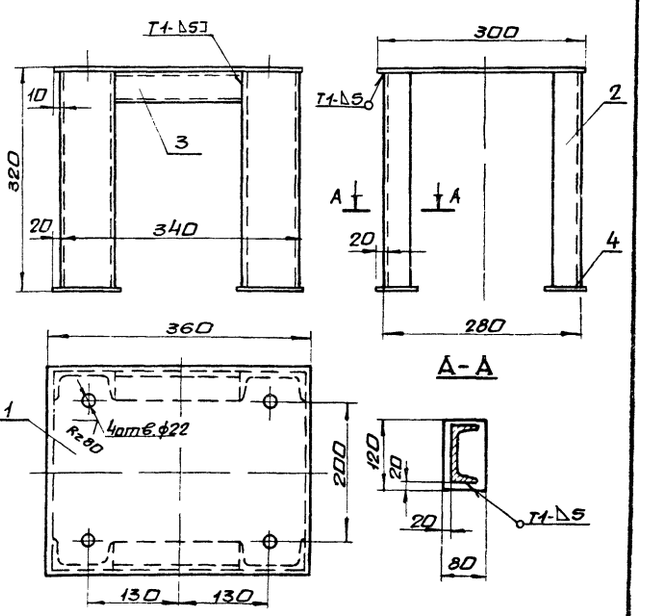

А-А

1 Предельные отклонения размеров $\pm \frac{IT16}{2}$

2 Сварные швы по ГОСТ 5264-80 Электроды Э-42 ГОСТ 9467-75

3 Обработка поверхностей реза деталей Б4-Rz320

Изм	Лист	N докум.	Подп.	Дата	Б14И064.320СБ			
Разраб.		Извекова			Опора блока	Лит.	Масса	Масшт.
Пров.		Гончаренко			Сборочный чертеж	И	22,5	1:5
Т.контр.		Севрюков				Лист	Листов 1	
Нач.отд.		Коверченко				Госстрой ССР Харьковский Сантехпроект		
Н.контр.		Севрюков						
Утв.								

Инв.N подл. | Подп. и дата | Взам.инв.N | Инв.N дубл. | Подп. и дата

формат А4

Форм.	Зона	Поз.	Обозначение	Наименование	Кол.	Прим.
				Документация		
*			5.1407.064.330СБ	Сборочный чертеж		А2; А2
				Сборочные единицы		
А4		1	5.1407.064.340	Панель ограждения	1	
А4		2	5.1407.064.340-01	Панель ограждения	18	
А4		3	5.1407.064.340-02	Панель ограждения	1	
А4		4	5.1407.064.340-03	Панель ограждения	1	
А4		5	5.1407.064.340-04	Панель ограждения	1	
А4		6	5.1407.064.340-05	Панель ограждения	1	
				Детали		
А4		7	5.1407.064.162	Кронштейн	1	
А4		8	5.1407.064.163	Косынка	2	
Б4		9	5.1407.064.164	Плита		
				Лист Б-ПН-4 ГОСТ 19903-74		
				Вст3-I ГОСТ 14637-79		
				100х150	16	0,32кг
Б4		10	5.1407.064.165	Ребро		
				Лист Б-ПН-4 ГОСТ 19903-74		
				Вст3-I ГОСТ 14637-79		
				72х150	8	0,16кг
Б4		11	5.1407.064.166	Плита		
				Лист Б-ПН-4 ГОСТ 19903-74		
				Вст3-I ГОСТ 14637-79		
				190х270	1	1,6кг
Б4		12	5.1407.064.203	Уголок Б-40х40х4 ГОСТ 8509-86		
				Вст3-I ГОСТ 535-79		
				L = 1350	3	3,3кг
Б4		13	5.1407.064.204	Уголок Б-40х40х4 ГОСТ 8509-86		
				Вст3-I ГОСТ 535-79		
				L = 2950	3	7,2кг
				Стандартные изделия		
		15		Болт М12х30.46		
				ГОСТ 7798-70	52	0,044кг
		16		Гайка М12.5 ГОСТ 5915-70	52	0,015кг
				Шайба 12.65Г		
				ГОСТ 6402-70	52	0,003кг
				Прочие изделия		
		19		Устройство выключающее канатное ВК 150 28	1	
		20		Устройство от схода ленты на сторону 500	8	
		21		Датчик скорости УПДС	1	
				Материалы		
		22		Сетка 20-1.6 ГОСТ 5336-80	10м²	26,6кг
		23		Уголок Б-32х32х3 ГОСТ 8509-86		
				Вст3-I ГОСТ 535-79	20м	29,2кг
				Металл наплавленный		2,0кг

Изм.	Лист	№ докум.	Подп.	Дата
Разраб.		Кривко		
Пров.		Севрюков		
Нач. отд.		Коверченко		
Н. контр.		Севрюков		
Утв.				

5.1407.064.330

Установка ограждений и аварийных выключателей.

Лит.	Лист	Листов
	1	2

Госстрой СССР Харьковский Сантехпроект

Инв. № подл. | Подп. и дата | Взам. инв. № | Инв. № дубл. | Подп. и дата

Изм. Лист № докум. Подп. Дата 5.1407.064.330 Лист 2

формат А4

Форм.	Зона	Поз.	Обозначение	Наименование	Кол.	Примеч.
				Документация		
А3			5.1407.064.340СБ	Сборочный чертеж		
				Детали		
А4		1	5.1407.064.167	Косынка	3	
				Стандартные изделия		
		7		Болт М12х30.46 ГОСТ 7798-70	6	0,044кг
		8		Гайка М12.5 ГОСТ 5915-70	6	0,015кг
		9		Шайба 12.65Г ГОСТ 6402-70	6	0,003кг
			Переменные данные для исполнений			
				5.1407.064.340		
				Детали		
А4		2	5.1407.064.168	Стойка	2	
А4		3	5.1407.064.169	Стойка	1	
А4		4	5.1407.064.171	Ограждение	1	
Б4		5	5.1407.064.172	Стяжка		
				Круг В-16 ГОСТ 2590-71		
				Вст3-I ГОСТ 535-79		
				L = 2055	1	3,3кг
				5.1407.064.340-01		
А4		2	5.1407.064.168	Стойка	2	
А4		3	5.1407.064.169	Стойка	1	
А4		4	5.1407.064.171-01	Ограждение	1	
Б4		5	5.1407.064.172-01	Стяжка		
				Круг В-16 ГОСТ 2590-71		
				Вст3-I ГОСТ 535-79		
				L = 2922	1	4,6кг
				5.1407.064.340-02		
А4		2	5.1407.064.168-01	Стойка	2	
А4		3	5.1407.064.169-01	Стойка	1	
А4		4	5.1407.064.171-02	Ограждение	1	
Б4		5	5.1407.064.172-02	Стяжка		
				Круг В-16 ГОСТ 2590-71		
				Вст3-I ГОСТ 535-79		
				L = 2922	1	4,6кг
				5.1407.064.340-03		
А4		2	5.1407.064.168	Стойка	2	
А4		3	5.1407.064.169	Стойка	1	
А4		4	5.1407.064.171-03	Ограждение	1	
Б4		5	5.1407.064.172-01	Стяжка		
				Круг В16 ГОСТ 2590-71		
				Вст3-I ГОСТ 535-79		
				L = 2130	1	3,4кг
				5.1407.064.340-04		
А4		2	5.1407.064.168	Стойка	2	
А4		3	5.1407.064.169	Стойка	1	
А4		4	5.1407.064.171-04	Ограждение	1	
Б4		5	5.1407.064.172-03	Стяжка		
				Круг В16 ГОСТ 2590-71		
				Вст3-I ГОСТ 535-79		
				L = 1442	1	2,3кг
				5.1407.064.340-05		
А4		2	5.1407.064.168	Стойка	2	
А4		3	5.1407.064.169	Стойка	1	
А4		4	5.1407.064.171-05	Ограждение	1	
Б4		5	5.1407.064.172-04	Стяжка		
				Круг В-16 ГОСТ 2590-71		
				Вст3-I ГОСТ 535-79		
				L = 3002	1	4,8кг

Изм.	Лист	№ докум.	Подп.	Дата
Разраб.		Извекова		
Пров.		Гончаренко		
Нач. отд.		Коверченко		
Н. контр.		Севрюков		
Утв.				

5.1407.064.340

Панель ограждения

Лит.	Лист	Листов
	1	2

Госстрой СССР Харьковский Сантехпроект

Инв. № подл. | Подп. и дата | Взам. инв. № | Инв. № дубл. | Подп. и дата

Изм. Лист № докум. Подп. Дата 5.1407.064.340 Лист 2

формат А4

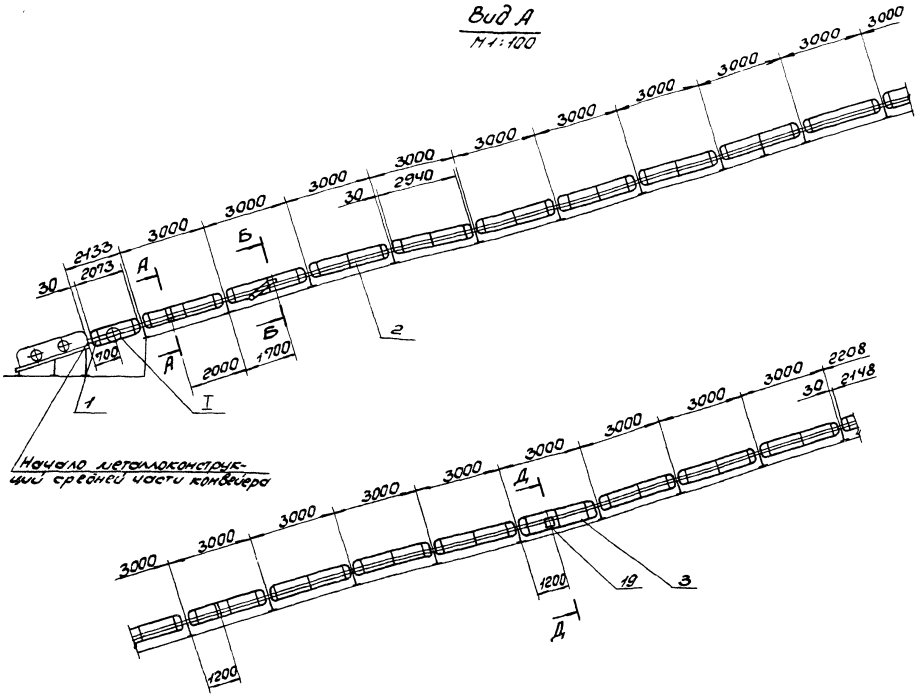

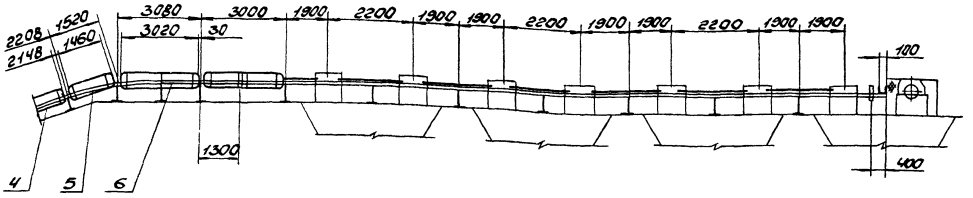

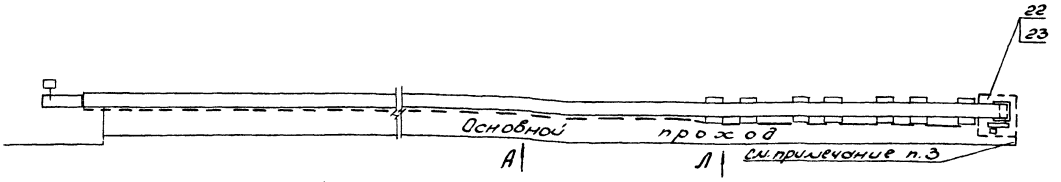

1. Панели ограждений (поз. 1÷6) и устройство выключающее канатное (поз. 19) установить со стороны основного прохода конвейера.
2. Ограждение приводного устройства произвести по месту съемными щитами высотой 1200 мм.
Щиты изготовить из сетки и уголков (см. спецификацию поз. 22, 23)
3. Предусмотреть съемное ограждение для прохода при ремонтных работах.
4. Длина каната и количество скоб принимаются в зависимости от длины трассы конвейера.
5. Предельные отклонения размеров ± $\frac{IT16}{2}$.
6. Кромки реза- Rz320, отверстий - Rz80, остальное- √.
7. Сварные швы по ГОСТ 5264-80.
8. Электроды типа Э-42 ГОСТ 9467-75.
9.* Размеры для справок.
10. Отверстия в секциях металлоконструкции средней части для установки аварийных выключателей выполнить по месту.

					Б14U064.330СБ			
Изм.	Лист	N.Докум.	Подп.	Дата	Установка ограждений и аварийных выключателей. Сборочный чертеж	Лит.	Масса	Масшт.
Разраб.		Кривко				U	552,0	1:200
Пров.		Севрюков				Лист 1	Листов 2	
Т.контр.		Кривко				Госстрой СССР Харьковский сантехпроект		
Нач.отд.		Коверченко						
Н.контр.		Севрюков						
Утв.								

Б14И064.330СБ

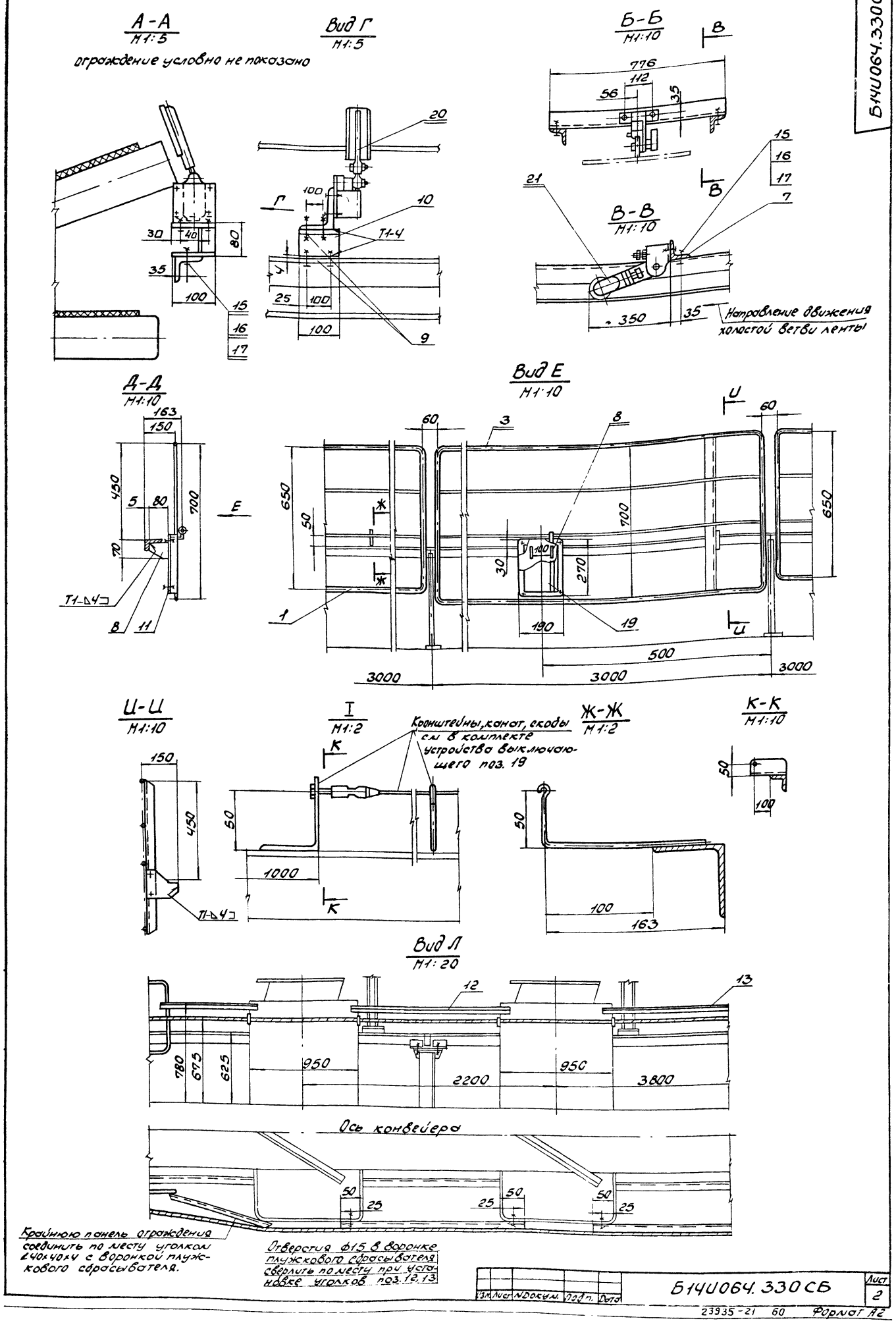

Изм.	Лист	N Докум.	Подп.	Дата	Б14И064.330СБ	Лист 2

Б14U064.167

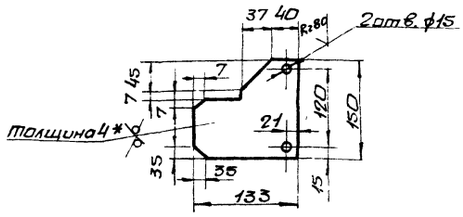

1. Предельные отклонения размеров $\pm\frac{IT16}{2}$
2. * Размер для справки

Изм.	Лист	N докум.	Подп.	Дата
Разраб.		Извекова		
Пров.		Гончаренко		
Т.контр.		Севрюков		
Нач.отд.		Коверченко		
Н.контр.		Севрюков		
Утв.				

Б14U064.167

Косынка

Лит.	Масса	Масшт.
U	0,5	1:5

Лист | Листов 1

Лист Б-ПН-4 ГОСТ 19903-74 / В Ст3-I ГОСТ 14637-79

Госстройссср Харьковский сантехпроект

формат А4

Б14U064.168

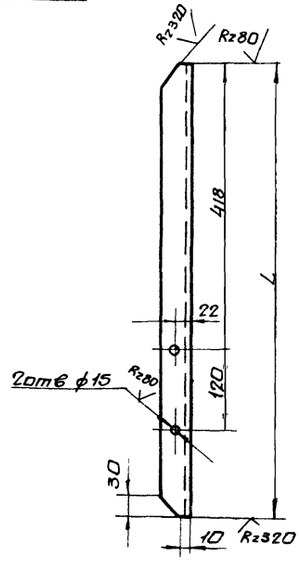

Обозначение	L, мм	Масса, кг
Б14U064.168	650	1.57
-01	700	1.7

Предельные отклонения размеров $\pm\frac{IT16}{2}$

Изм.	Лист	N докум.	Подп.	Дата
Разраб.		Извекова		
Пров.		Гончаренко		
Т.контр.		Севрюков		
Нач.отд.		Коверченко		
Н.контр.		Севрюков		
Утв.				

Б14U064.168

Стойка

Лит.	Масса	Масшт.
U	—	1:5

Лист | Листов 1

Уголок 6-40х40х4 ГОСТ 8509-86 / В Ст3-I ГОСТ 535-79

Госстройссср Харьковский сантехпроект

формат А4

Б14U064.340СБ

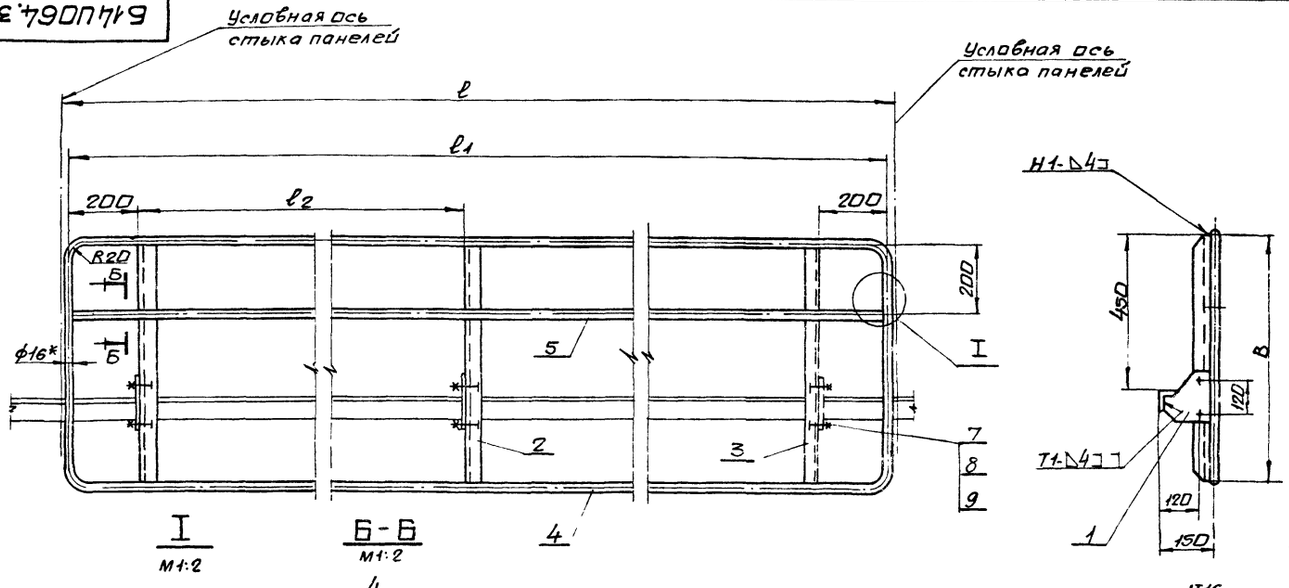

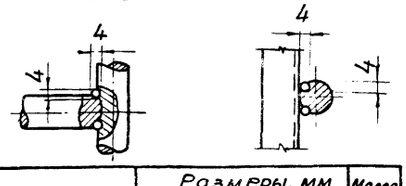

1. Предельные отклонения размеров $\pm\frac{IT16}{2}$
2. Сварные швы по ГОСТ 5264 80.
Электроды Э-42 ГОСТ 9467-75.
3. Кромки реза деталей Б4-Rz320

Обозначение	Размеры, мм				Масса кг
	l	l1	l2	B	
Б14U064.340	2133	2073	810	650	18,56
-01	3000	2940	1260		22,5
-02	3000	2940	1260	700	23 00
-03	2208	2148	850	650	19 2
-04	1520	1460	510	650	15.8
-05	3080	3020	1290	650	23 1

Изм.	Лист	N докум.	Подп.	Дата
Разраб.		Извекова		
Пров.		Гончаренко		
Т.контр.		Севрюков		
Нач.отд.		Коверченко		
Н.контр.		Севрюков		
Утв.				

Б14U064.340СБ

Панель ограждения. Сборочный чертеж

Лит.	Масса	Масшт.
U	—	1:10

Лист | Листов 1

Госстройссср Харьковский сантехпроект

23935-21 61 формат А3

5.1407-169

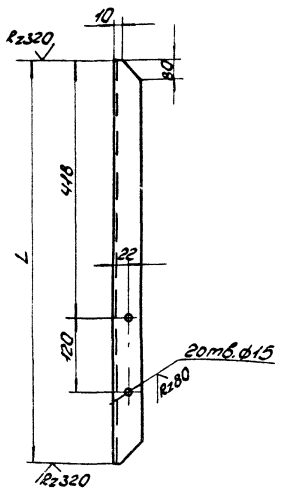

Обозначение	L, мм	Масса, кг
5.1407-169	650	1,57
-01	700	1,7

Предельные отклонения размеров ± IT16/2.

Изм. Лист	N докум.	Подп.	Дата	5.1407-169			
Разраб.	Извекова			Стойка	Лит.	Масса	Масштаб
Пров.	Гончаренко				У		1:5
Т.контр.	Севрюков				Лист	Листов 1	
Нач.отд.	Говорченко			Уголок Б-40х40х4 ГОСТ 8509-86 / Вст3-I ГОСТ 535-79	Госстрой СССР Харьковский Сантехпроект		
Н.контр.	Севрюков						
Утв.							

Формат А4

5.1407-171

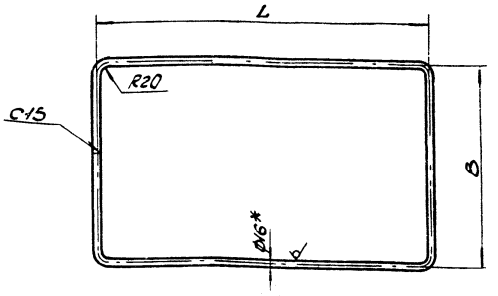

Обозначение	L, мм	B, мм	Длина развернутой детали, мм	Масса, кг
5.1407-171	2073	650	5398	8,65
-01	2940		7132	11,3
-02	2940		7132	11,3
-03	2148	700	5748	9,2
-04	1460	650	4172	6,5
-05	3020	650	7292	11,66

1. Предельные отклонения размеров ± IT16/2.
2* Размер для справки.

Инв.№ подл. | Подп. и дата | Взам. инв.№ | Инв.№ дубл. | Подп. и дата

Изм. Лист	N докум.	Подп.	Дата	5.1407-171			
Разраб.	Извекова			Ограждение	Лит.	Масса	Масштаб
Пров.	Гончаренко				У		1:10
Т.контр.	Севрюков				Лист	Листов 1	
Нач.отд.	Говорченко			Круг В16 ГОСТ 2590-71 / Вст3-I ГОСТ 535-79	Госстрой СССР Харьковский Сантехпроект		
Н.контр.	Севрюков						
Утв.							

Формат А4

5.1407-162

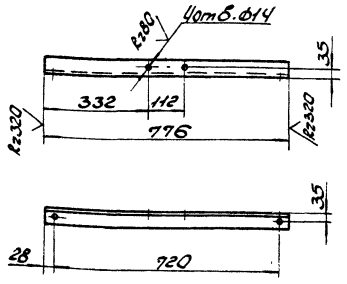

Предельные отклонения размеров ± IT16/2.

Изм. Лист	N докум.	Подп.	Дата	5.1407-162			
Разраб.	Извекова			Кронштейн	Лит.	Масса	Масштаб
Пров.	Гончаренко				У	4,4	1:10
Т.контр.	Севрюков				Лист	Листов 1	
Нач.отд.	Говорченко			Уголок Б-63х63х6 ГОСТ 8509-86 / Вст3-I ГОСТ 535-79	Госстрой СССР Харьковский Сантехпроект		
Н.контр.	Севрюков						
Утв.							

Формат А4

5.1407-163

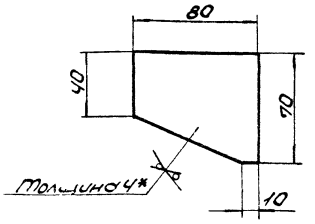

1. Предельные отклонения размеров ± IT16/2.
2* Размер для справки.

Инв.№ подл. | Подп. и дата | Взам. инв.№ | Инв.№ дубл. | Подп. и дата

Изм. Лист	N докум.	Подп.	Дата	5.1407-163			
Разраб.	Извекова			Косынка	Лит.	Масса	Масштаб
Пров.	Гончаренко				У	0,15	1:2
Т.контр.	Севрюков				Лист	Листов 1	
Нач.отд.	Говорченко			Лист Б-ПН-4 ГОСТ 19903-74 / Вст3-I ГОСТ 14637-79	Госстрой СССР Харьковский Сантехпроект		
Н.контр.	Севрюков						
Утв.							

Форм.	Зона	Поз.	Обозначение	Наименование	Кол.	Примеч.
				Документация		
А2			Б14И064.350СБ	Сборочный чертеж		
				Сборочные единицы		
А4		1	Б14И064.360	Гидрообеспыливание	1	
А4		2	Б14И064.390	Люк	1	
				Детали		
Б4		3	Б14И064.179	Связь		
				Уголок Б-50х50х5 ГОСТ 8509-86		
				ВСт3-I ГОСТ 535-79		
				ℓ=880	2	3,3кГ
Б4		4	Б14И064.181	Связь		
				Уголок Б-50х50х5 ГОСТ 8509-86		
				ВСт3-I ГОСТ 535-79		
				ℓ=350	1	1,3кГ
Б4		5	Б14И064.182	Стойка правая		
				Уголок Б-50х50х5 ГОСТ 8509-86		
				ВСт3-I ГОСТ 535-79		
				ℓ=755	2	2,85кГ
Б4		6	Б14И064.183	Стойка левая		
				Уголок Б-50х50х5 ГОСТ 8509-86		
				ВСт3-I ГОСТ 535-79		
				ℓ=755	2	2,85кГ
Б4		7	Б14И064.184	Подвеска		
				Уголок Б-50х50х5 ГОСТ 8509-86		
				ВСт3-I ГОСТ 535-79		
				ℓ=340	1	1,3кГ

Изм.	Лист	N докум.	Подп.	Дата
Разраб.		Кривко		
Провер.		Севрюков		
Нач.отд.		Коверченко		
Н.контр.		Севрюков		
Утв.				

Б14И064.350

Лоток направляющий

Лит.	Лист	Листов
	1	3

Госстрой СССР Харьковский Сантехпроект

Формат А4

Форм.	Зона	Поз.	Обозначение	Наименование	Кол.	Примеч.
Б4		22	Б14И064.201	Прокладка		
				Пластина I лист ОМБ-Сх3х		
				х50х2050-5,8 ГОСТ 7338-77	2	0,46кГ
А4		23	Б14И064.202	Завеса	1	
А4		24	Б14И064.177	Пояс правый	1	
А4		25	Б14И064.178	Пояс левый	1	
				Стандартные изделия		
		26		Болт М10х30.46		
				ГОСТ 7798-70	68	0,03кГ
		27		Гайка М10.5		
				ГОСТ 5915-70	68	0,01кГ
				Материалы		
				Металл наплавленный		3,0кГ

Изм.	Лист	N докум.	Подп.	Дата

Б14И064.350

Лист 3

Формат А4

Форм.	Зона	Поз.	Обозначение	Наименование	Кол.	Примеч.
А4		8	Б14И064.185	Стенка боковая	2	
А4		9	Б14И064.186	Ребро	2	
А4		10	Б14И064.187	Стенка торцевая	2	
Б4		11	Б14И064.188	Полоса		
				Лист Б-ПН-4 ГОСТ 19903-74		
				ВСт3-I ГОСТ 14637-79		
				70х2000	2	4,4кГ
А4		12	Б14И064.189	Прижим торцевой	1	
Б4		13	Б14И064.191	Прижим завесы		
				Полоса 4х30 ГОСТ 103-76		
				ВСт3-I ГОСТ 535-79		
				ℓ=340	1	0,3кГ
А4		14	Б14И064.192	Косынка	4	
А4		15	Б14И064.193	Косынка	4	
Б4		16	Б14И064.194	Крышка		
				Лист Б-ПН-3 ГОСТ 19903-74		
				ВСт3-I ГОСТ 14637-79		
				450х2050	1	21,4кГ
Б4		17	Б14И064.195	Пруток		
				Круг В8 ГОСТ 2590-71		
				ВСт3-I ГОСТ 535-79		
				ℓ=2000	2	0,8кГ
Б4		18	Б14И064.196	Пруток		
				Круг В8 ГОСТ 2590-71		
				ВСт3-I ГОСТ 535-79		
				ℓ=320	1	0,12кГ
А4		19	Б14И064.197	Уплотнение	2	
А4		20	Б14И064.198	Уплотнение	1	
Б4		21	Б14И064.199	Прокладка		
				Пластина I, лист ОМБ-Сх3х		
				50х350-5,8 ГОСТ 7338-77	1	0,08кГ

Изм.	Лист	N докум.	Подп.	Дата

Б14И064.350

Лист 2

Формат А4

Б14И064.177

√ (√)

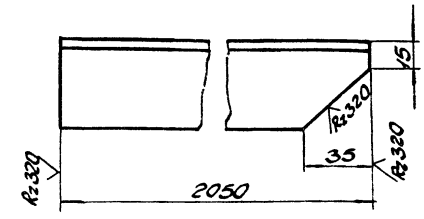

Предельные отклонения размеров ± $\frac{IT16}{2}$.

Изм.	Лист	N докум.	Подп.	Дата
Разраб.		Извекова		
Провер.		Гониаренко		
Т.контр.		Севрюков		
Нач.отд.		Коверченко		
Н.контр.		Севрюков		
Утв.				

Б14И064.177

Пояс правый

Лит.	Масса	Масштаб
И	7,7	1:2

Лист Листов 1

Уголок Б-50х50х5 ГОСТ 8509-86 / ВСт3-I ГОСТ 535-79

Госстрой СССР Харьковский Сантехпроект

Инв. N подл. | Подп. и дата | Взам. инв. N | Инв. N дубл. | Подп. и дата

23935-21 63

Формат А4

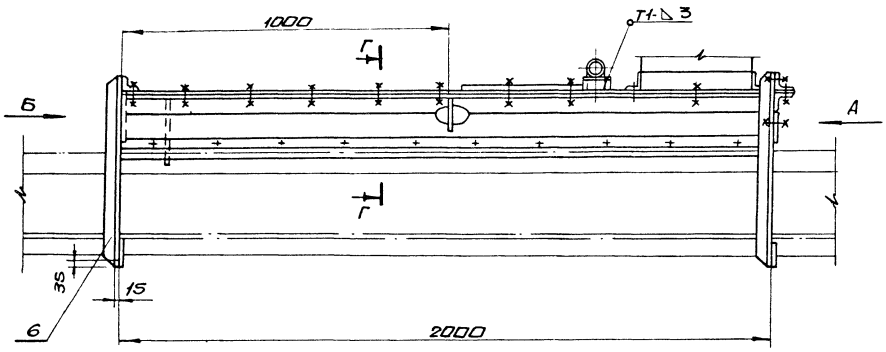

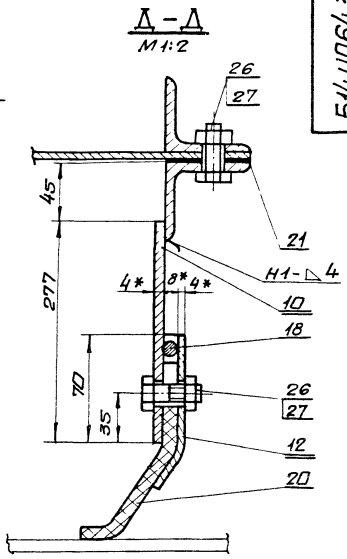

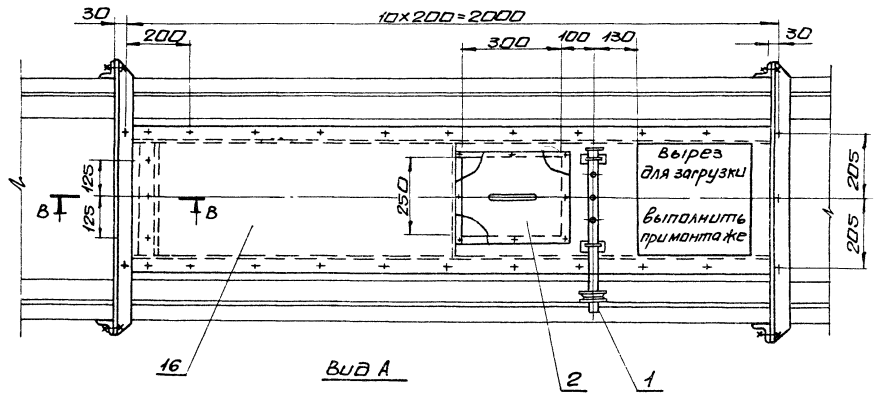

Вид А

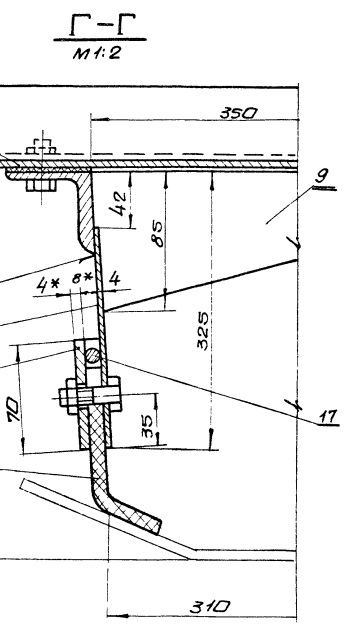

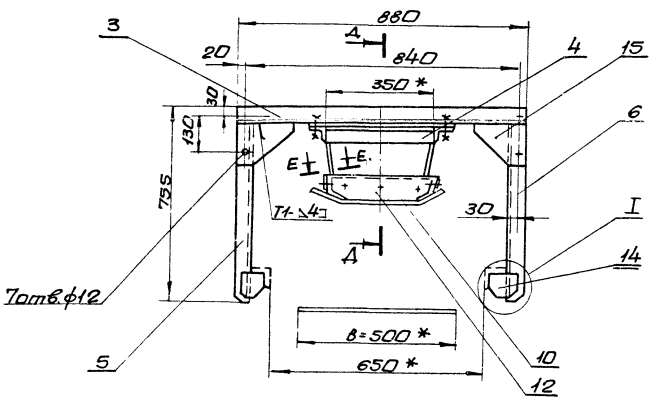

Вид Б

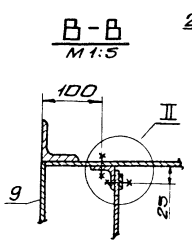

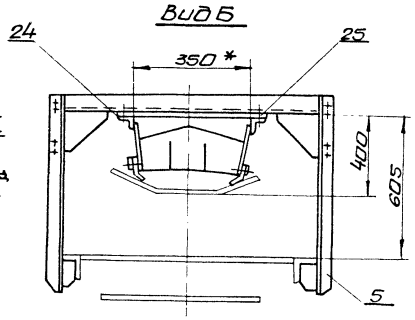

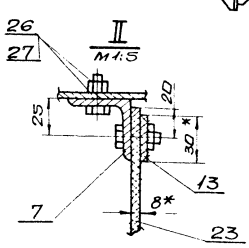

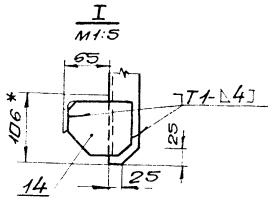

1. * Размеры для справки.
2. Предельные отклонения размеров $\pm \frac{IT16}{2}$
3. Кромки реза - Rz320, отверстия - Rz80.
4. Сварные швы по ГОСТ 5264-80.
5. Электроды типа Э-42 ГОСТ 9467-75.
6. Гидрообеспыливатель поз. 1 и люк поз. 2 установить при монтаже.

						Б14.0064.350СБ	
Изм.	Лист	№ докум.	Подп.	Дата	Лоток направляющий. Сборочный чертеж	Лит.	Масса	Масштаб
Разраб.		Кривко				И	165,0	1:10
Пров.		Себрюков				Лист	Листов 1	
Т.контр.		Кривко				Госстрой СССР Харьковский сантехпроект		
Нач.отд.		Коверченя						
Н.контр.		Себрюков						
Утв.								

Б14U064.205

Rz 80

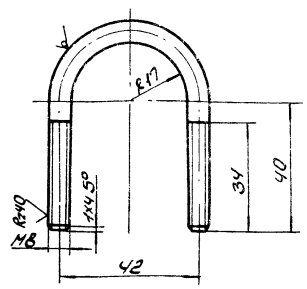

1. Длина развернутой детали - 146мм.
2. Предельные отклонения размеров $\pm \frac{IT16}{2}$

Изм.	Лист	N докум.	Подп.	Дата
Разраб.		Извекова		
Провер.		Гончаренко		
Т.контр.		Сабрюков		
Нач.отд.		Коверченко		
Н.контр.		Сабрюков		
Утв.				

Б14U064.205

Холлут

Лит.	Масса	Масштаб
У	0,05	1:1

Круг В-8 ГОСТ 2590-71 / Ст3-I ГОСТ 535-79

Лист | Листов 1

Госстрой СССР Харьковский Сантехпроект

Формат А4

Б14U064.206

Rz 320

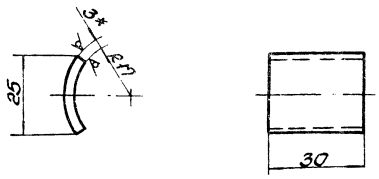

1. Предельные отклонения размеров $\pm \frac{IT16}{2}$.
2. * Размер для справки.

Изм.	Лист	N докум.	Подп.	Дата
Разраб.		Извекова		
Провер.		Гончаренко		
Т.контр.		Сабрюков		
Нач.отд.		Коверченко		
Н.контр.		Сабрюков		
Утв.				

Б14U064.206

Подушка

Лит.	Масса	Масштаб
У	0,015	1:10

Лист Б-ПН-3 ГОСТ 19903-74 / Ст3-I ГОСТ 16523-70

Лист | Листов 1

Госстрой СССР Харьковский Сантехпроект

Формат А4

Инв.№ подл. | Подп. и дата | Взам.инв.№ | Инв.№ дубл. | Подп. и дата

Формат	Зона	Поз.	Обозначение	Наименование	Кол.	Приме-чание
				Документация		
А3			Б14U064.360СБ	Сборочный чертеж		
				Сборочные единицы		
А4		1	Б14U064.370	Коллектор	1	
А4		2	Б14U064.380	Патрубок	1	
				Детали		
А4		3	Б14U064.205	Хомут	2	
А4		4	Б14U064.206	Подушка	2	
Б4		5	Б14U064.207	Кронштейн		
				Уголок Б-50х50х5 ГОСТ 8509-86 / ВСт3 ГОСТ 535-79		
				ℓ=80	2	0,3кг
				Стандартные изделия		
		6		Болт М10х45.46 ГОСТ 7798-70	4	
		7		Гайка М10.5 ГОСТ 5915-70	12	
		8		Шайба 10.65Т ГОСТ 6402-70	4	
				Прочие изделия		
		9		Форсунка КФ3,340d=2,5	3	
				Материалы		
				Металл наплавленный		

Изм.	Лист	N докум.	Подп.	Дата
Разраб.		Извекова		
Провер.		Гончаренко		
Нач.отд.		Коверченко		
Н.контр.		Сабрюков		
Утв.				

Б14U064.360

Гидрообеспы-ливатель

Лит.	Лист	Листов
У		1

Госстрой СССР Харьковский Сантехпроект

Формат А4

Формат	Зона	Поз.	Обозначение	Наименование	Кол	Приме-чание
				Документация		
А4			Б14U064.370СБ	Сборочный чертеж		
				Детали		
Б4		1	Б14U064.208	Корпус		
				Труба 25х3,2 ГОСТ 3262-75		
				ℓ=442	1	1,0кг
Б4		2	Б14U064.209	Заглушка		
				Лист Б-ПН-3 ГОСТ 19903-74 / ВСт3-I ГОСТ 16523-70		
				Ф40	1	0,03кг
Б4		3	Б14U064.211	Патрубок		
				Труба 15х2,8 ГОСТ 3262-75		
				ℓ=70	3	0,09кг
				Стандартные изделия		
		4		Фланец 2.5-2,5 ГОСТ 12820-80	1	0,55кг
		5		Муфта 15 ГОСТ 8966-75	3	0,069кг
				Материалы		
				Металл наплавленный		0,05кг

Инв.№ подл. | Подп. и дата | Взам.инв.№ | Инв.№ дубл. | Подп. и дата

Изм.	Лист	N докум.	Подп.	Дата
Разраб.		Извекова		
Провер.		Гончаренко		
Нач.отд.		Коверченко		
Н.контр.		Сабр-ков		
Утв.				

Б14U064.370

Коллектор

Лит.	Лист	Листов
У		1

Госстрой СССР Харьковский Сантехпроект

Б14U064.370СБ

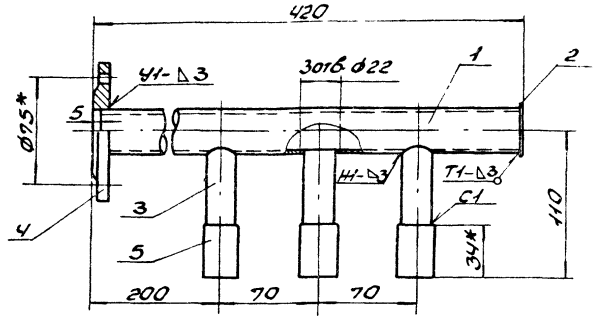

1. Предельные отклонения размеров ± IT16/2.
2. Сварные швы по ГОСТ 16037-80.
   Электроды Э-42 ГОСТ 9467-75.
3. Кромки реза- Ra320, отверстий- Ra80, остальное- ▽.

Изм.	Лист	N докум.	Подп.	Дата
Разраб.		Извекова		
Пров.		Гончаренко		
Т.контр.		Севрюков		
Нач.отд.		Себерченко		
Н.контр.		Севрюков		
Утв.				

Б14U064.370СБ

Коллектор
Сборочный чертеж

Лит.	Масса	Масшт.
У	2,1	1:2,5

Лист | Листов 1

Госстрой СССР Харьковский Сантехпроект

Формат А4

Б14U064.380СБ

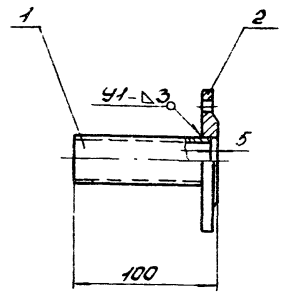

1. Предельные отклонения размеров ± IT16/2.
2. Сварные швы по ГОСТ 5264-80.
   Электроды Э-42 ГОСТ 9467-75.
3. Кромки реза- Ra320, остальное- ▽.

Инв.№подл. | Подп. и дата | Взам.инв.№ | Инв.№дубл. | Подп. и дата

Изм.	Лист	N докум.	Подп.	Дата
Разраб.		Извекова		
Пров.		Гончаренко		
Т.контр.		Севрюков		
Нач.отд.		Себерченко		
Н.контр.		Севрюков		
Утв.				

Б14U064.380СБ

Патрубок
Сборочный чертеж

Лит.	Масса	Масштаб
У	0,8	1:2,5

Лист | Листов 1

Госстрой СССР Харьковский Сантехпроект

Формат А4

Б14U064.360СБ

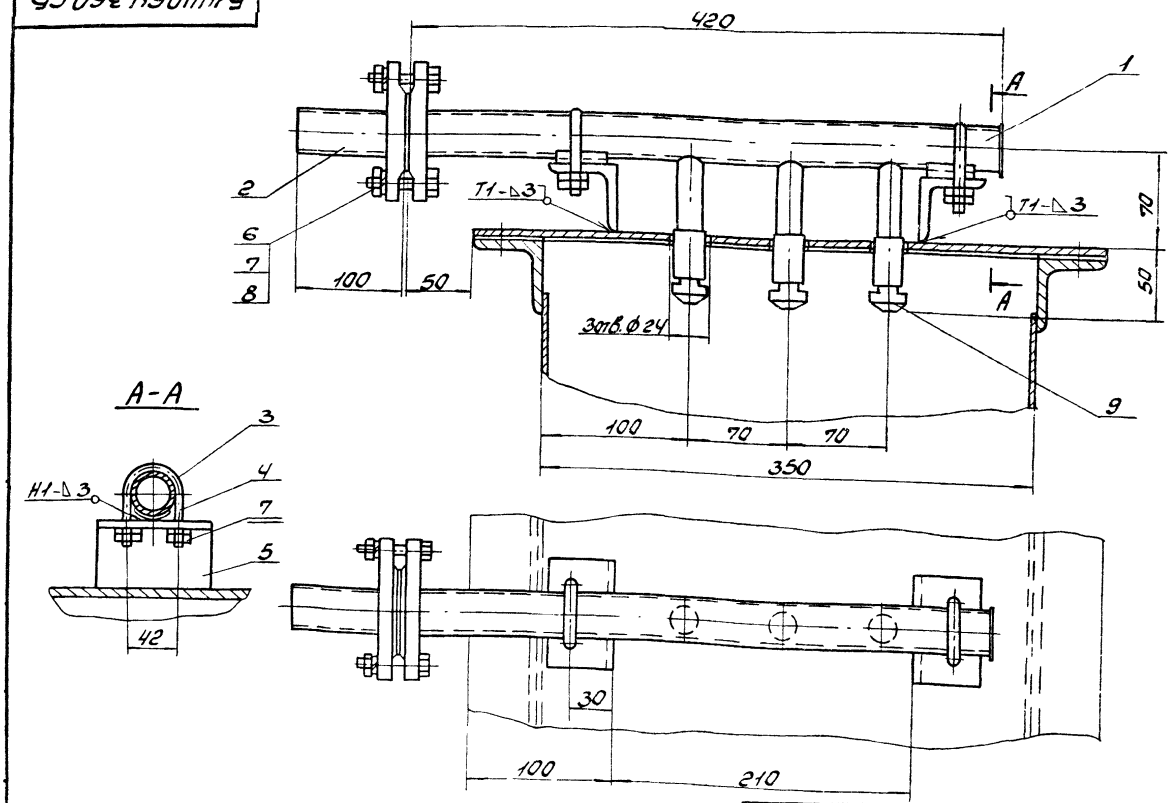

Сварные швы по ГОСТ 5264-80.
Электроды Э-42 ГОСТ 9467-70.

Изм.	Лист	N докум.	Подп.	Дата
Разраб.		Извекова		
Пров.		Гончаренко		
Т.контр.		Севрюков		
Нач.отд.		Себерченко		
Н.контр.		Севрюков		
Утв.				

Б14U064.360СБ

Гидрообеспыливатель
Сборочный чертеж

Лит.	Масса	Масштаб
У	3,7	1:2,5

Лист | Листов 1

Госстрой СССР Харьковский Сантехпроект

Б14U064.390СБ

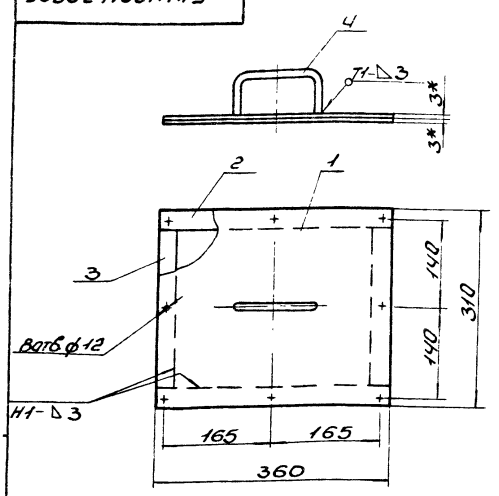

1. Предельные отклонения размеров ± $\frac{IT16}{2}$
2. Сварные швы по ГОСТ 5264-80. Электроды Э42 ГОСТ 9467-75.
3. Кромки реза R_z320, отверстий - R_z80, остальное - ✓.
4.* Размеры для справки.

Изм.	Лист	N Докум.	Подп.	Дата	Люк	Лит.	Масса	Масшт.
Разраб.		Извекова			Сборочный чертеж	U	4,6	1:5
Провер.		Гончаренко				Лист	Листов 1	
Т.контр.		Севрюков				Госстрой СССР Харьковский Сантехпроект		
Нач.отд.		Коверченко						
Н.контр.		Севрюков						
Утв.								

Б14U064.390СБ

Формат А4

Б14U064.178

Предельные отклонения размеров ± $\frac{IT16}{2}$.

Изм.	Лист	N Докум.	Подп.	Дата	Пояс левый	Лит.	Масса	Масштаб
Разраб.		Извекова				U	7,7	1:2
Провер.		Гончаренко				Лист	Листов 1	
Т.контр.		Севрюков				Госстрой СССР Харьковский Сантехпроект		
Нач.отд.		Коверченко			Уголок 6-63×63×6 ГОСТ 8509-86 / ВСт3-I ГОСТ 535-79			
Н.контр.		Севрюков						
Утв.								

Формат А4

Форм.	Зона	Поз.	Обозначение	Наименование	Кол.	Примеч.
				Документация		
А4			Б14U064.380СБ	Сборочный чертеж		
				Детали		
Б4		1	Б14U064.212	Патрубок		
				Труба 25×3,2 ГОСТ 3262-75		
				ℓ = 95	1	0,23кГ
				Стандартные изделия		
		2		Фланец 25-2,5		
				ГОСТ 12820-80	1	0,55кГ
				Материалы		
				Металл наплавленный		0,02кГ

Изм.	Лист	N Докум.	Подп.	Дата	Патрубок	Лит.	Лист	Листов
Разраб.		Извекова				U		1
Провер.		Гончаренко				Госстрой СССР Харьковский Сантехпроект		
Нач.отд.		Коверченко						
Н.контр.		Севрюков						
Утв.								

Б14U064.380

Формат А4

Форм.	Зона	Поз.	Обозначение	Наименование	Кол.	Примеч.
				Документация		
А4			Б14U064.390СБ	Сборочный чертеж		
				Детали		
Б4		1	Б14U064.213	Крышка		
				Лист Б-ПН-3 ГОСТ 19903-74		
				ВСт3-I ГОСТ 16523-70		
				310×360	1	2,6кГ
Б4		2	Б14U064.214	Планка		
				Лента 3×30 ГОСТ 6009-74		
				ВСт3-I ГОСТ 535-79		
				ℓ = 360	2	0,5кГ
Б4		3	Б14U064.215	Планка		
				Лента 3×30 ГОСТ 6009-74		
				ВСт3-I ГОСТ 535-79		
				ℓ = 250	2	0,35кГ
А4		4	Б14U064.131	Ручка	1	
				Материалы		
				Металл наплавленный		0,15кГ

Изм.	Лист	N Докум.	Подп.	Дата	Люк	Лит.	Лист	Листов
Разраб.		Извекова				U		1
Провер.		Гончаренко				Госстрой СССР Харьковский Сантехпроект		
Нач.отд.		Коверченко						
Н.контр.		Севрюков						
Утв.								

Б14U064.390

23935-21 67

Формат А4

614U064.186

Rz 320 √(√)

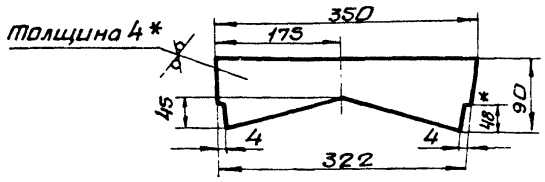

1. Предельные отклонения размеров $\pm \frac{IT16}{2}$
2.* Размер для справки

Изм.	Лист	N докум.	Подп.	Дата
Разраб.		Избекова		
Пров.		Гончаренко		
Т.контр.		Севрюков		
Нач.отд.		Коверченко		
Н.контр.		Севрюков		
Утв.				

614U064.186

Ребро

Лит.	Масса	Масшт.
U	0,5	1:5

Лист | Листов 1

Лист Б-ПН-4 ГОСТ 19903-74 Вст3-I ГОСТ 14637-79

Госстрой СССР Харьковский сантехпроект

формат А4

614U064.187

Rz 320 √(√)

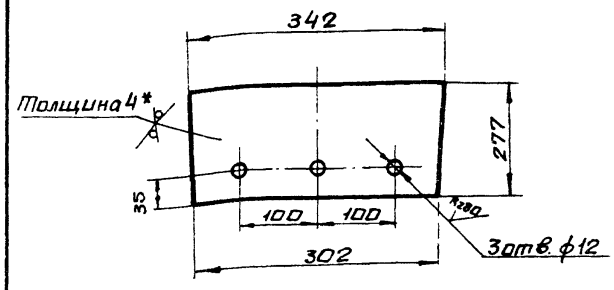

1 Предельные отклонения размеров $\pm \frac{IT16}{2}$
2 *Размер для справки.

Инв.№подл. | Подп. и дата | Взам. инв.№ | Инв.№дубл. | Подп. и дата

Изм.	Лист	N докум.	Подп.	Дата
Разраб.		Избекова		
Пров.		Гончаренко		
Т.контр.		Севрюков		
Нач.отд.		Коверченко		
Н.контр.		Севрюков		
Утв.				

614U064.187

Стенка торцевая

Лит.	Масса	Масшт.
U	1,3	1:5

Лист | Листов 1

Лист Б-ПН-3 ГОСТ 19903-74 Вст3-I ГОСТ 14637-79

Госстрой СССР Харьковский сантехпроект

формат А4

614U064.189

Rz 320 √(√)

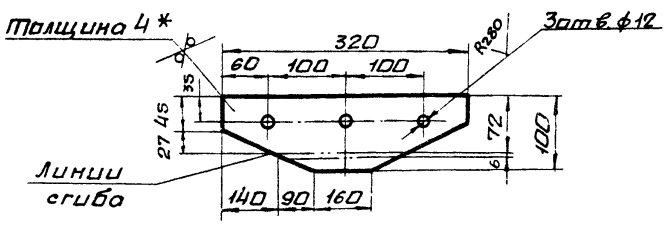

1. Предельные отклонения размеров $\pm \frac{IT16}{2}$
2.* Размер для справки.

Изм.	Лист	N докум.	Подп.	Дата
Разраб.		Избекова		
Пров.		Гончаренко		
Т.контр.		Севрюков		
Нач.отд.		Коверченко		
Н.контр.		Севрюков		
Утв.				

614U064.189

Прижим торцевой

Лит.	Масса	Масшт.
U	0.7	1:5

Лист | Листов 1

Лист Б-ПН-4 ГОСТ 19903-74 Вст3-I ГОСТ 14637-79

Госстрой СССР Харьковский сантехпроект

формат А4

614U064.192

Rz 320 √(√)

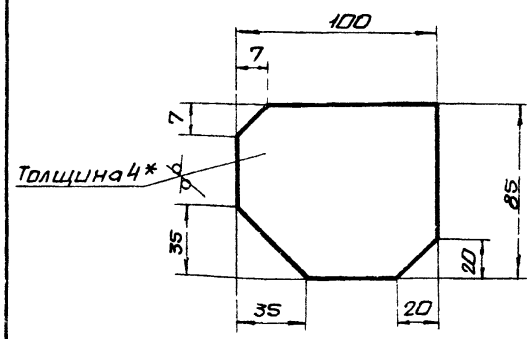

1. Предельные отклонения размеров $\pm \frac{IT16}{2}$
2.* Размер для справки.

Инв.№подл. | Подп. и дата | Взам. инв.№ | Инв.№дубл. | Подп. и дата

Изм.	Лист	N докум.	Подп.	Дата
Разраб.		Избекова		
Пров.		Гончаренко		
Т.контр.		Севрюков		
Нач.отд.		Коверченко		
Н.контр.		Севрюков		
Утв.				

614U064.192

Косынка

Лит.	Масса	Масшт.
U	0.3	1:2

Лист | Листов 1

Лист Б-ПН-4 ГОСТ 19903-74 Вст3-I ГОСТ 14637-79

Госстрой СССР Харьковский сантехпроект

формат А4

Б14И064.193

$R_z 320$ (√)

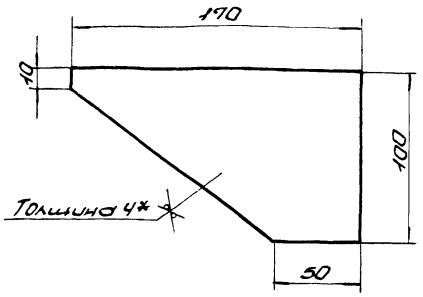

1. Предельные отклонения размеров $\pm \frac{IT16}{2}$.
2. *Размер для справки.

Изм.	Лист	N Докум.	Подп.	Дата	Б14И064.193	Лит.	Масса	Масштаб
Разраб.		Извекова			Косынка	И	0,4	1:2
Провер.		Гончаренко				Лист	Листов 1	
Т.контр.		Севрюков			Лист Б-ПН-4 ГОСТ 19903-74 / ВСЗ-I ГОСТ 14637-79	Госстрой СССР Харьковский Сантехпроект		
Нач.отд.		Коверченко						
Н.контр.		Севрюков						
Утв.								

Формат А4

Б14И064.197

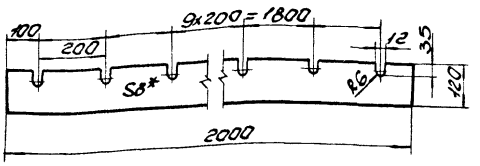

Изм.	Лист	N Докум.	Подп.	Дата	Б14И064.197	Лит.	Масса	Масштаб
Разраб.		Извекова			Уплотнение	И	2,9	1:10
Провер.		Гончаренко				Лист	Листов 1	
Т.контр.		Севрюков			Пластина I, лист, ОМБ-С-8-5,8 ГОСТ 7338-77	Госстрой СССР Харьковский Сантехпроект		
Нач.отд.		Коверченко						
Н.контр.		Севрюков						
Утв.								

Инв. № подл. | Подп. и дата | Взам. инв. № | Инв. № дубл. | Подп. и дата

Формат А4

Б14И064.198

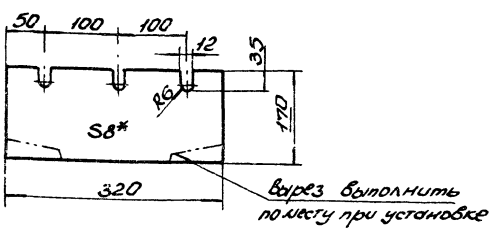

Изм.	Лист	N Докум.	Подп.	Дата	Б14И064.198	Лит.	Масса	Масштаб
Разраб.		Извекова			Уплотнение	И	0,5	1:5
Провер.		Гончаренко				Лист	Листов 1	
Т.контр.		Севрюков			Пластина I, лист, ОМБ-С-8-5,8 ГОСТ 7338-77	Госстрой СССР Харьковский Сантехпроект		
Нач.отд.		Коверченко						
Н.контр.		Севрюков						
Утв.								

Формат А4

Б14И064.202

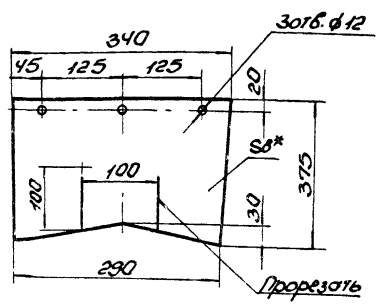

Изм.	Лист	N Докум.	Подп.	Дата	Б14И064.202	Лит.	Масса	Масштаб
Разраб.		Извекова			Завеса	И	0,7	1:5
Провер.		Гончаренко				Лист	Листов 1	
Т.контр.		Севрюков			Пластина I, лист, ОМБ-С-8-5,8 ГОСТ 7338-77	Госстрой СССР Харьковский Сантехпроект		
Нач.отд.		Коверченко						
Н.контр.		Севрюков						
Утв.								

Инв. № подл. | Подп. и дата | Взам. инв. № | Инв. № дубл. | Подп. и дата

23935-21 69 Формат А4

Б14U064.185

Rz 320 (√)

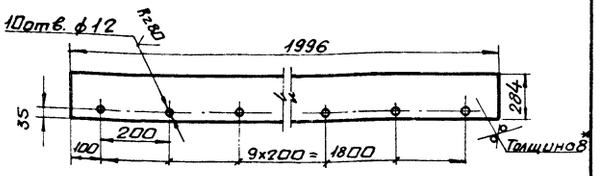

1. Предельные отклонения размеров $\pm \frac{IT16}{2}$
2. * Размер для справки.

Изм.	Лист	N докум.	Подп.	Дата
Разраб.		Извекова		
Пров.		Гончаренко		
Т.контр.		Севрюков		
Нач.отд.		Коверченко		
Н.контр.		Севрюков		
Утв.				

Стенка боковая

Лит.	Масса	Масштаб
И	35,6	1:10

Лист | Листов 1

Лист 6-ПН-8 ГОСТ 19903-74 / Вст3-I ГОСТ 14637-79

Госстрой СССР Харьковский Сантехпроект

Формат А4

Форм.	Зона	Поз.	Обозначение	Наименование	Кол.	Примеч.
				Документация		
А2			Б14U064.400СБ	Сборочный чертеж		
				Сборочные единицы		
А4		1	Б14U064.410	Воронка	2	
А4		2	Б14U064.430	Кронштейн	1	
А4		3	Б14U064.440	Рычаг	1	
				Детали		
А4		4	Б14U064.216	Прокладка	2	
Б4		5	Б14U064.217	Стойка		
				Швеллер 10 ГОСТ 8240-72 / Вст3-I ГОСТ 535-79		
				ℓ = 70	4	0,6 кг
А4		6	Б14U064.223	Вилка	1	
				Стандартные изделия		
		8		Болт М16х45.46 ГОСТ 7798-70	32	0,1 кг
		9		Гайка М16.5 ГОСТ 5915-70	32	0,033 кг
		10		Шайба 16.65Г ГОСТ 6402-70	32	0,008 кг
		11		Гайка М20х1,5 ГОСТ 5929-70	2	0,034 кг
		12		Шпилька М20К1,5 6g х150 ГОСТ 22043-76	1	0,37 кг
		13		Шайба 12.02 ГОСТ 9649-78	1	0,002 кг
		14		Ось 6-12 h11 х 35 Ст3сп ГОСТ 9650-80	1	0,031 кг
		15		Шплинт 3,2х16 ГОСТ 397-79	1	

Инв.№подл. | Подп. и дата | Взам.инв.№ | Инв.№дубл. | Подп. и дата

Б14U064.400

Изм.	Лист	N докум.	Подп.	Дата
Разраб.		Извекова		
Пров.		Гончаренко		
Нач.отд.		Коверченко		
Н.контр.		Севрюков		
Утв.				

Установка сбрасывателя плужкового двустороннего

Лит.	Лист	Листов
И	1	2

Госстрой СССР Харьковский Сантехпроект

Формат А4

Форм.	Зона	Поз.	Обозначение	Наименование	Кол.	Примеч.
				Документация		
А3			Б14U064.410СБ	Сборочный чертеж		
				Сборочные единицы		
А4		1	Б14U064.420	Фланец	2	
				Детали		
Б4		2	Б14U064.218	Стенка		
				Лист Б-ПН-3 ГОСТ 19903-74 / Вст3-I ГОСТ 14637-79		
				244х520	2	3,0 кг
Б4		3	Б14U064.219	Стенка		
				Лист Б-ПН-3 ГОСТ 19903-74 / Вст3-I ГОСТ 14637-79		
				520х944	2	11,6 кг
				Материалы		
				Металл наплавленный		0,7 кг

Инв.№подл. | Подп. и дата | Взам.инв.№ | Инв.№дубл. | Подп. и дата

Б14U064.410

Изм.	Лист	N докум.	Подп.	Дата
Разраб.		Извекова		
Пров.		Гончаренко		
Нач.отд.		Коверченко		
Н.контр.		Севрюков		
Утв.				

Течка

Лит.	Лист	Листов
И	1	1

Госстрой СССР Харьковский Сантехпроект

Формат А4

Форм.	Зона	Поз.	Обозначение	Наименование	Кол.	Примеч.
				Документация		
А4			Б14U064.420СБ	Сборочный чертеж		
				Детали		
Б4		1	Б14U064.221	Балка		
				Уголок Б75х75х6 ГОСТ 8509-86 / Вст3-I ГОСТ 535-79		
				ℓ = 400	2	2,75 кг
Б4		2	Б14U064.222	Балка		
				Уголок Б75х75х6 ГОСТ 8509-86 / Вст3-I ГОСТ 535-79		
				ℓ = 950	2	6,55 кг
				Материалы		
				Металл наплавленный		0,2 кг

Инв.№подл. | Подп. и дата | Взам.инв.№ | Инв.№дубл. | Подп. и дата

Б14U064.420

Изм.	Лист	N докум.	Подп.	Дата
Разраб.		Извекова		
Пров.		Гончаренко		
Нач.отд.		Коверченко		
Н.контр.		Севрюков		
Утв.				

Фланец

Лит.	Лист	Листов
И	1	1

Госстрой СССР Харьковский Сантехпроект

23935-21 70 Формат А4

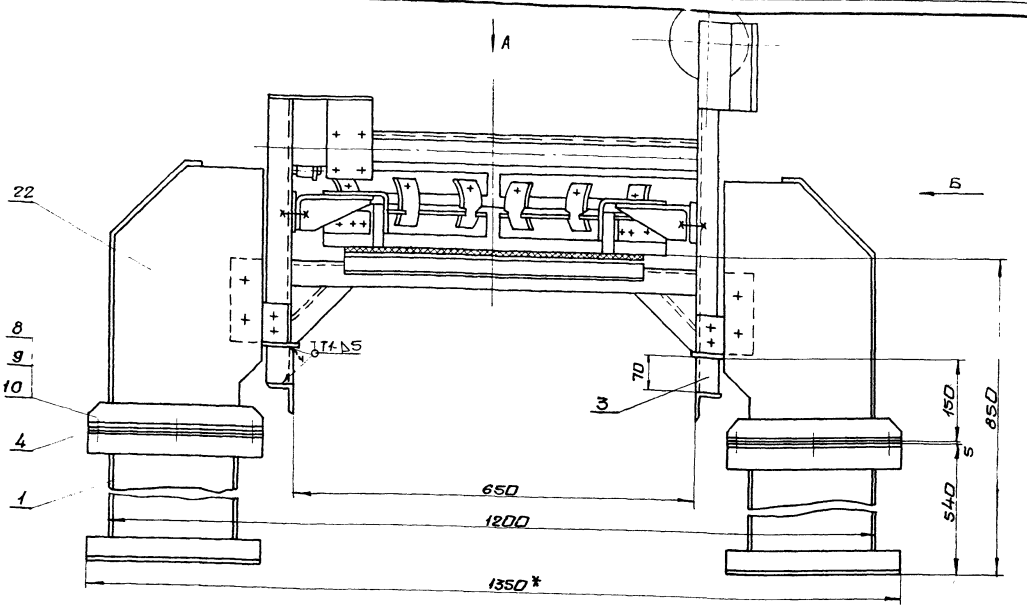

Вид А повернут

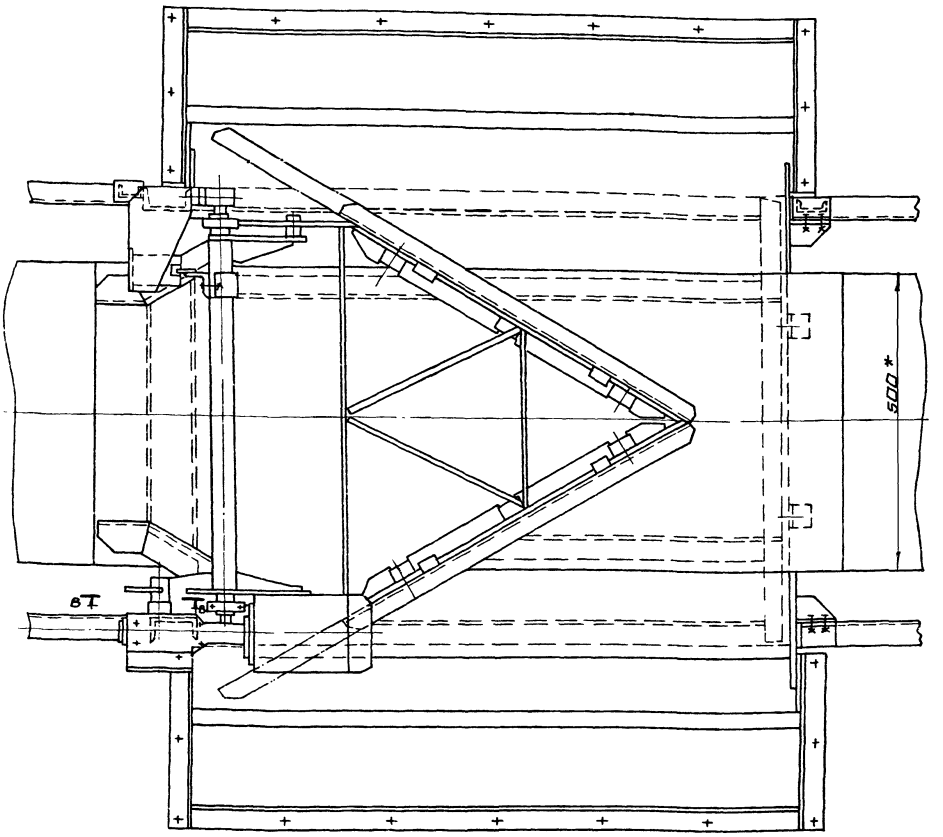

Ручной привод в плужковом сбрасывателе подлежит демонтажу, вместо него установить механизм исполнительный электрический однооборотный ИМТМ-40/2,5.

						6.14-0064.400СБ	
Изм.	Лист	N докум.	Подп.	Дата	Установка сбрасывателя плужкового двустороннего. Сборочный чертеж	Лит.	Масса	Масшт.
Разраб.		Избескова				И	334,5	1:5
Пров.		Гончаренко				Лист	Листов 1	
Т.контр.		Севрюков				Госстрой СССР Харьковский сантехпроект		
Нач.отд.		Каберченко						
Н.контр.		Севрюков						
Утв.								

Г-Г
М1:1

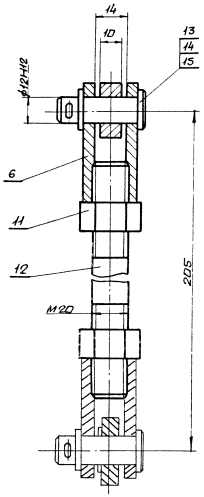

В-В
М1:1

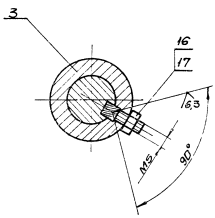

Вид Б
М1:5

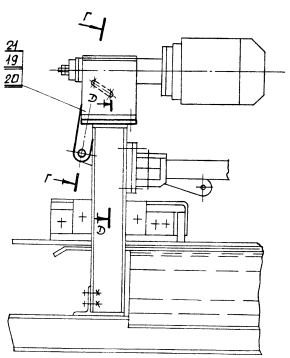

Д-Д
М1:2

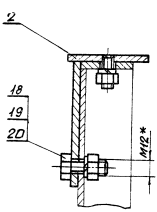

Альбом 11

Б14И064.420СБ

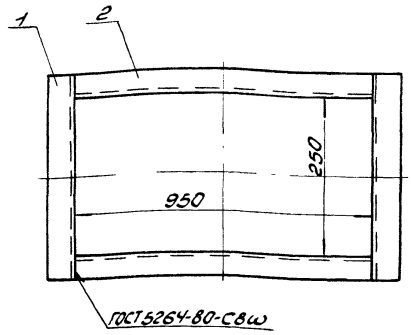

1. Предельные отклонения размеров ± IT16/2.
2. Сборку производить электродами Э-42 ГОСТ 9467-75.
3. Кромки реза деталей Б4 Rz 320, остальное - ▽.

Изм.	Лист	N докум.	Подп.	Дата	Б14И064.420СБ			
Разраб.		Узбекова			Фланец сборочный чертеж	Лит.	Масса	Масштаб
Провер.		Гончаренко				У	18,8	1:10
Т.контр.		Севрюков				Лист	Листов 1	
Нач.отд.		Севрюкова				Госстрой СССР, Харьковский Сантехпроект		
Н.контр.		Севрюков						
Утв.								

Инв.№ подл. | Подп. и дата | Взам.инв.№ | Инв.№ дубл. | Подп. и дата

Б14И064.216

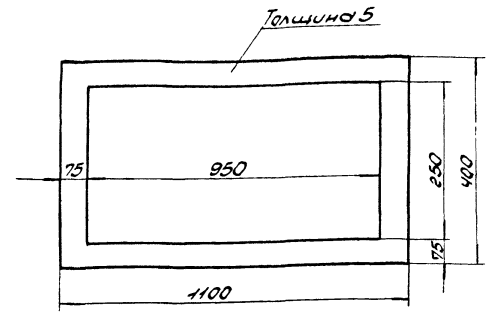

Изм.	Лист	N докум.	Подп.	Дата	Б14И064.216			
Разраб.		Узбекова			Прокладка	Лит.	Масса	Масштаб
Пров.		Гончаренко				У	1,5	1:10
Т.контр.		Севрюков				Лист	Листов 1	
Нач.отд.		Севрюкова				Госстрой СССР, Харьковский Сантехпроект		
Н.контр.		Севрюков						
Утв.								

Пластина 1 лист, ТКШ-С-5-99 ГОСТ 7338-77

Формат А4

Б14И064.410СБ

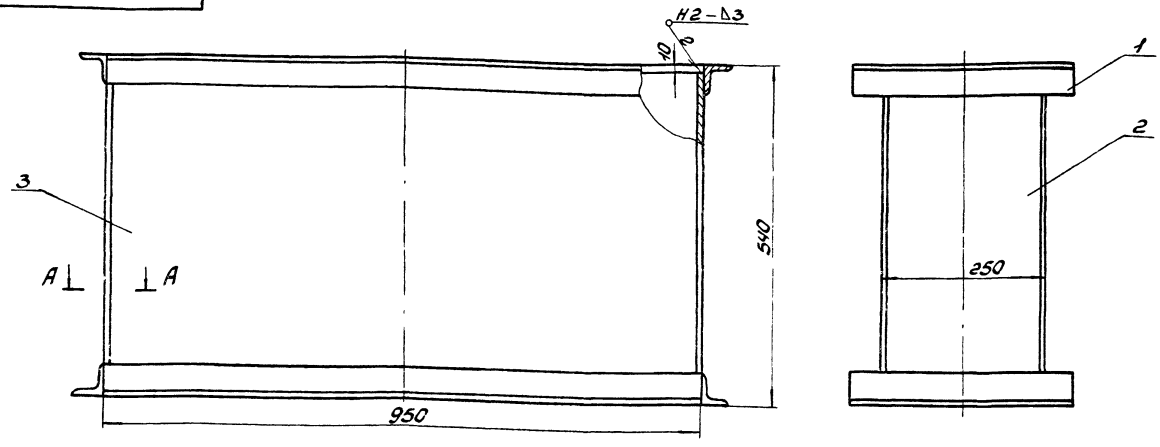

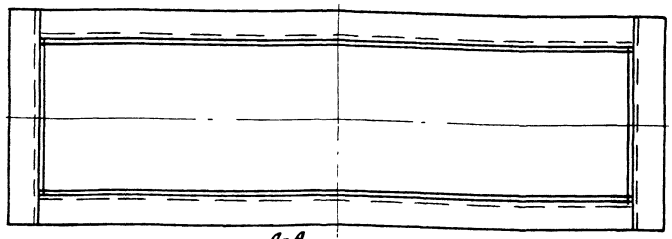

1. Предельные отклонения размеров ± IT16/2.
2. Сборку производить электродами Э-42 ГОСТ 9467-75. Сварные швы по ГОСТ 5264-80.
3. Кромки реза деталей Б4 Rz 320, остальное ▽.
4. *Размеры для справки.

А-А
М1:1

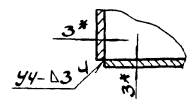

Изм.	Лист	N докум.	Подп.	Дата	Б14И064.410СБ			
Разраб.		Узбекова			Воронка сборочный чертеж	Лит.	Масса	Масштаб
Провер.		Гончаренко				У	67,5	1:5
Т.контр.		Севрюков				Лист	Листов 1	
Нач.отд.		Севрюкова				Госстрой СССР, Харьковский Сантехпроект		
Н.контр.		Севрюков						
Утв.								

Б14U064.002

Rz320 √(√)

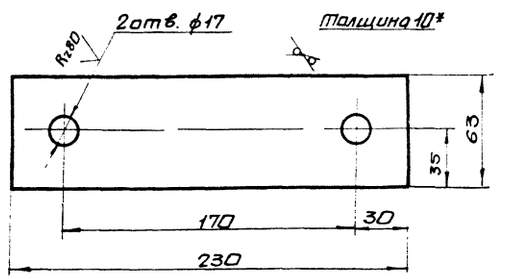

1. Предельные отклонения размеров ± $\frac{IT16}{2}$
2. *Размер для справки.

Изм	Лист	N докум.	Подп.	Дата	Б14U064.002			
Разраб.		Извекова			Прокладка	Лит.	Масса	Масшт.
Пров.		Гончаренко				U	1.1	1:2
Т.контр.		Севрюков				Лист	Листов 1	
Нач.отд.		Коверченко			Лист Б-ПН-10 ГОСТ 19903-74 / ВСТ3-I ГОСТ 14637-79	Госстрой СССР Харьковский Сантехпроект		
Н.контр.		Севрюков						
Утв.								

формат А4

Б14U064.003

Rz320 √(√)

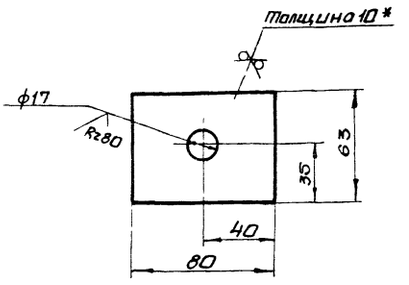

1. Предельные отклонения размеров ± $\frac{IT16}{2}$
2. *Размер для справки.

Изм	Лист	N докум.	Подп.	Дата	Б14U064.003			
Разраб.		Извекова			Прокладка	Лит.	Масса	Масшт.
Пров.		Гончаренко				U	0.4	1:2
Т.контр.		Севрюков				Лист	Листов 1	
Нач.отд.		Коверченко			Лист Б-ПН-10 ГОСТ 19903-74 / ВСТ3-I ГОСТ 14637-79	Госстрой СССР Харьковский Сантехпроект		
Н.контр.		Севрюков						
Утв.								

формат А4

Инв. N подл. | Подп. и дата | Взам. инв. N | Инв. N дубл. | Подп. и дата

Б14U064.430СБ

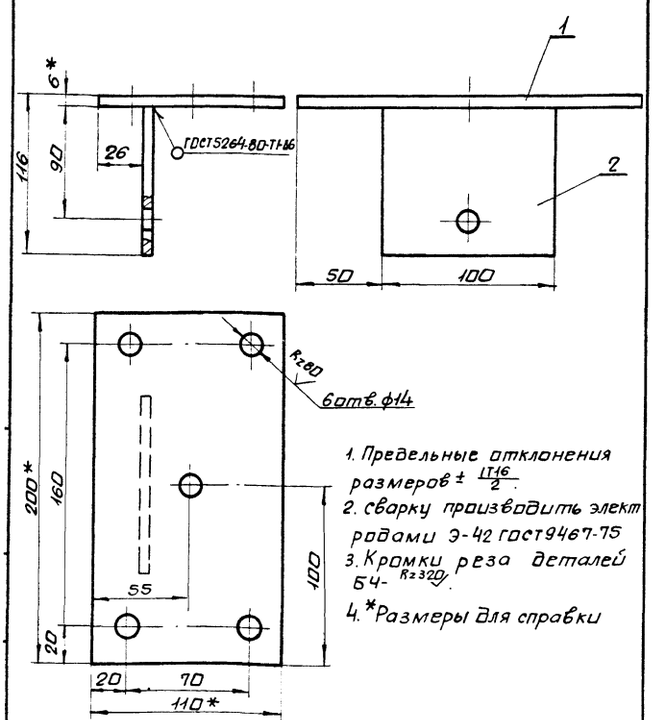

1. Предельные отклонения размеров ± $\frac{IT16}{2}$.
2. Сварку производить электродами Э-42 ГОСТ 9467-75
3. Кромки реза деталей БЧ- Rz320.
4. *Размеры для справки

Изм	Лист	N° докум.	Подп.	Дата	Б14U064.430СБ			
Разраб.		Извекова			Кронштейн Сборочный чертеж	Лит.	Масса	Масшт.
Пров.		Гончаренко				U	1,8	1:2
Т.контр.		Севрюков				Лист	Листов 1	
Нач.отд.		Коверченко				Госстрой СССР Харьковский Сантехпроект		
Н.контр.		Севрюков						
Утв.								

формат А4

Б14U064.440СБ

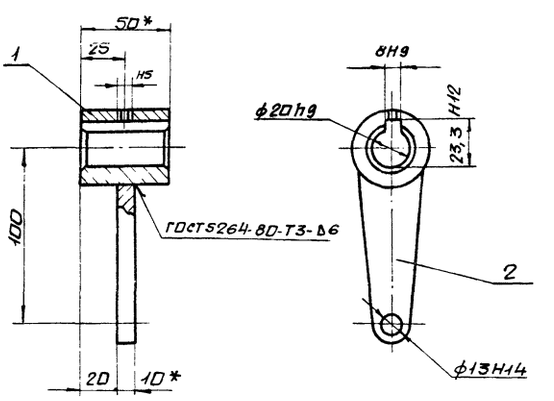

1. Сварку производить электродами Э-42 ГОСТ 9467-75
2. *Размеры для справки

Изм	Лист	N докум.	Подп.	Дата	Б14U064.440СБ			
Разраб.		Извекова			Рычаг Сборочный чертеж	Лит.	Масса	Масшт.
Пров.		Гончаренко				U	0,6	1:2
Т.контр.		Севрюков				Лист	Листов 1	
Нач.отд.		Коверченко				Госстрой СССР Харьковский Сантехпроект		
Н.контр.		Севрюков						
Утв.								

Инв. N подл. | Подп. и дата | Взам. инв. N | Инв. N дубл. | Подп. и дата

Форм.	Зона	Поз.	Обозначение	Наименование	Кол.	Примеч.
				Документация		
Ч			Б14U064.430СБ	Сборочный чертеж		
				Детали		
Ч		1	Б14U064.224	Плита		
				Лист 6 ГОСТ 19903-74		
				Вст3 ГОСТ 14637-79		
				110×200	1	1,0кг
Ч		2	Б14U064.225	Стенка		
				Лист 6 ГОСТ 19903-74		
				Вст3 ГОСТ 14637-79		
				100×110	1	0,6 кг
				Материалы		
				Метал		
				наплавленный		0,2кг

Изм.	Лист	N докум.	Подп.	Дата	Б14U064.430		
Разраб.		Извекова			Кронштейн	Лит.	Лист	Листов
Пров.		Гончаренко				У		1
Нач.отд.		Каверченко				Госстрой СССР Харьковский сантехпроект		
Н.контр.		Севрюков						
Утв.								

Формат А4

Форм.	Зона	Поз.	Обозначение	Наименование	Кол.	Примеч.
				Документация		
АЧ			Б14U064.440СБ	Сборочный чертеж		
				Детали		
АЧ		1	Б14U064.226	Банка	1	
АЧ		2	Б14U064.227	Планка	1	
				Материалы		
				Металл		
				наплавленный		0,05кг

Изм.	Лист	N докум.	Подп.	Дата	Б14U064.440		
Разраб.		Извекова			Рычаг	Лит.	Лист	Листов
Пров.		Гончаренко				У		1
Нач.отд.		Каверченко				Госстрой СССР Харьковский сантехпроект		
Н.контр.		Севрюков						
Утв.								

Формат А4

Инв.№подл. | Подп. и дата | Взам. инв.№ | Инв.№дубл. | Подп. и дата

Форм.	Зона	Поз.	Обозначение	Наименование	Кол.	Примеч.
		16		Винт М5×16.46		
				ГОСТ 1476-84	1	
		17		Гайка М5×7Н.5		
				ГОСТ 5927-70	1	0,001кг
		18		Болт М12×30.46		
				ГОСТ 7798-70	2	0,044кг
		19		Гайка М12.5		
				ГОСТ 5915-70	6	0,015кг
		20		Шайба 12.65Г		
				ГОСТ 6402-70	6	0,003кг
		21		Болт М12×45.46		
				ГОСТ 7798-70	4	0,051кг
				Прочие изделия		
		22		Сбрасыватель плужковый двусторонний 500 1Е5-220 с механизмом исполнительным электрическим однооборотным		
				ИМТ М-40/2,5	1	189,5кг

Изм.	Лист	N докум.	Подп.	Дата	Б14U064.400	Лист 2

Формат А4

Инв.№подл. | Подп. и дата | Взам. инв.№ | Инв.№дубл. | Подп. и дата

Б14U064.223

Rz80 √(√)

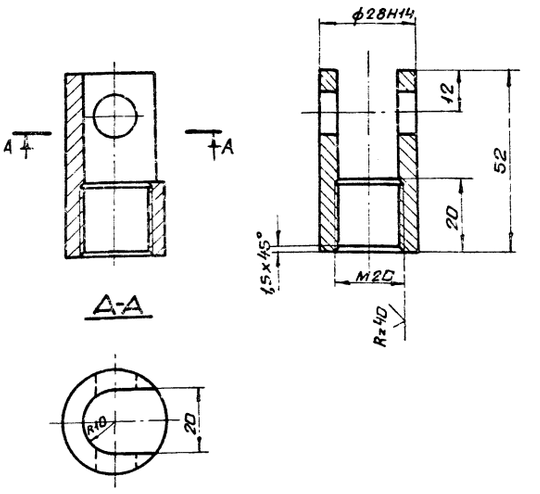

Предельные отклонения размеров $\pm \frac{IT14}{2}$

Изм.	Лист	N докум.	Подп.	Дата	Б14U064.223			
Разраб.		Извекова			Вилка	Лит.	Масса	Масшт.
Пров.		Гончаренко				У	0,2	1:1
Т.контр.		Севрюков				Лист	Листов 1	
Нач.отд.		Каверченко			Вст 3 ГОСТ 380-71	Госстрой СССР Харьковский сантехпроект		
Н.контр.		Севрюков						
Утв.								

Инв.№подл. | Подп. и дата | Взам. инв.№ | Инв.№дубл. | Подп. и дата

614U064.226

Rz80

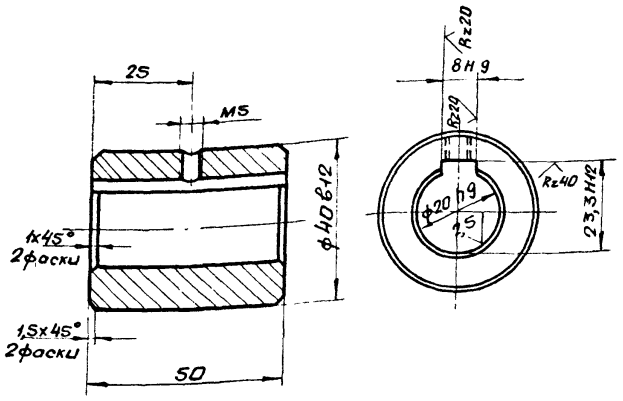

Неуказанные предельные отклонения размеров $\pm \frac{IT16}{2}$

Изм.	Лист	N докум.	Подп.	Дата	Б14U064.226			
Разраб.		Извекова			Бонка	Лит.	Масса	Масшт.
Пров.		Гончаренко				U	0,35	1:1
Т.контр.		Севрюков				Лист	Листов 1	
Нач.отд.		Коверченко			Ст3 ГОСТ 380-71	Госстрой СССР Харьковский Сантехпроект		
Н.контр.		Севрюков						
Утв.								

Инв.N подл. | Подпись и дата | Взам.инв.N | Инв.N дубл. | Подпись и дата

Формат А4

614U064.227

Rz320

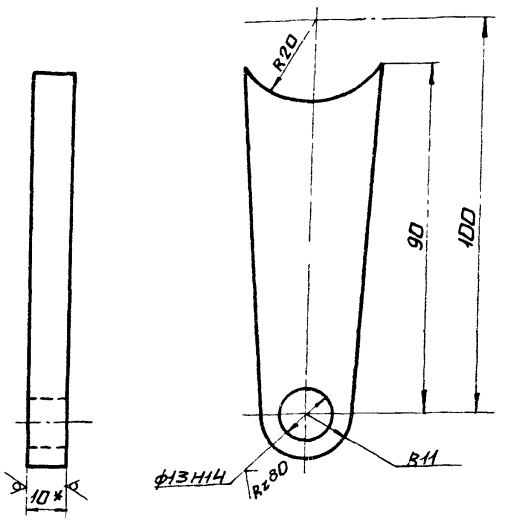

1. Предельные отклонения размеров $\pm \frac{IT16}{2}$
2. * Размер для справки

Изм.	Лист	N докум.	Подп.	Дата	Б14U064.227			
Разраб.		Извекова			Планка	Лит.	Масса	Масшт.
Пров.		Гончаренко				U	0,2	1:10
Т.контр.		Севрюков				Лист	Листов 1	
Нач.отд.		Коверченко			Лист 10 ГОСТ 19903-74 Ст3 ГОСТ 11637-79	Госстрой СССР Харьковский Сантехпроект		
Н.контр.		Севрюков						
Утв.								

Формат А4

gost.e-ecolog.ru