ТИПОВОЙ ПРОЕКТ

903-1-270.89

КОТЕЛЬНАЯ

С 4 КОТЛАМИ

Е-10-1,4Р

ЗОЛОШЛАКОУДАЛЕНИЕ МЕХАНИЧЕСКОЕ

ТОПЛИВО - КАМЕННЫЕ И БУРЫЕ УГЛИ

СИСТЕМА ТЕПЛОСНАБЖЕНИЯ ЗАКРЫТАЯ

Альбом 10

Часть 7

23935-20

gost.e-ecolog.ru

Форм.	Зона	Поз.	Обозначение	Наименование	Кол.	Прим.
				Документация		
А2			Б10А438.010СБ	Сборочный чертеж		
				Сборочные единицы		
А4		1	Б10А438.020	Лестница	1	
				Детали		
Б4		2	Б10А438.005	Патрубок		
				Труба 89х3 ГОСТ 10704-76		
				Ст3сп5 ГОСТ 10705-80		
				ℓ=205	1	1,3 кг
Б4		3	Б10А438.006	Патрубок		
				Труба 89х3 ГОСТ 10704-76		
				Ст3сп5 ГОСТ 10705-80		
				ℓ=105	2	0,66кг
Б4		4	Б10А438.007	Патрубок		
				Труба 38х2,5 ГОСТ 10704-76		
				Ст3сп5 ГОСТ 10705-80		
				ℓ=105	1	0,23кг
Б4		5	Б10А438.008	Планка		
				Полоса 5х150 ГОСТ 103-76		
				Ст3 ГОСТ 535-79		
				ℓ=8850	1	52,2кг
А4		6	Б10А438.009	Накладка	3	

Изм.	Лист	N докум.	Подп.	Дата
Разраб.		Извекова		
Пров.		Гончаренко		
Нач.отд.		Каверченко		
Н.контр.		Севрюков		
Утв.				

Б10А438.010

Оборудование бака

Лит.	Лист	Листов
	1	2

Госстрой СССР Харьковский Сантехпроект

Формат А4

Форм.	Зона	Поз.	Обозначение	Наименование	Кол.	Прим.
				Стандартные изделия		
		7		Фланец 1-80-6 ст25		
				ГОСТ 12820-80	3	2,44кг
		8		Фланец 1-32-16 ст25		
				ГОСТ 12820-80	1	1,58кг
				Материалы		
		9		Круг 16 ГОСТ 2590-71		
				Ст3 ГОСТ 535-79		
				ℓ=31000		49,0кг
				Металл наплавленный		2,3 кг

Инв.№подл. | Подп. и дата | Взам.инв.№ | Инв.№дубл. | Подп. и дата

Изм.	Лист	N докум.	Подп.	Дата

Б10А438.010

Лист 2

Формат А4

Форм.	Зона	Поз.	Обозначение	Наименование	Кол.	Примеч
				Документация		
*			Б10А438.000СБ	Сборочный чертеж		А2; А2
А3			Б10А438.000ВС	Ведомость спецификаций		
*			Б10А438.000ВП	Ведомость покупных		
				изделий		А3; А3
				Сборочные единицы		
А4		1	Б10А438.010	Оборудование бака	1	
А4		2	Б10А438.030	Трубопровод	1	
А4		3	Б10А438.070	Трубопровод	1	
А4		4	Б10А438.110	Трубопровод дренажа	1	
А4		5	Б10А438.120	Патрубок атмосферный	1	
А4		6	Б10А438.130	Патрубок переливной	1	
А4		7	Б10А438.140	Статив	1	
А4		8	Б10А438.150	Рама	1	
				Детали		
А4		9	Б10А438.001	Стойка	2	
А4		10	Б10А438.002	Прокладка	3	
		11	Б10А438.002-01	Прокладка	2	
Б4		12	Б10А438.003	Ушко		
				Круг 20 ГОСТ 2590-71		
				Ст3 ГОСТ 535-79		
				ℓ=210	4	0,5кг
		13	Б10А438.001-01	Стойка	1	
		22	Б10А438.002-03	Прокладка	1	

Изм.	Лист	N докум.	Подп.	Дата
Разраб.		Извекова		
Пров.		Гончаренко		
Нач.отд.		Каверченко		
Н.контр.		Севрюков		
Утв.				

Б10А438.000

Блок отмывочных вод осветлительных фильтров (поз. 1-А6).

Лит.	Лист	Листов
	1	2

Госстрой СССР Харьковский Сантехпроект

Формат А4

Форм.	Зона	Поз.	Обозначение	Наименование	Кол.	Прим.
				Стандартные изделия		
		14		Болт М12х50.58		
				ГОСТ 7798-70	20	0,061кг
		15		Гайка М12.5		
				ГОСТ 5915-70	20	0,015кг
		16		Шайба 12.65Г		
				ГОСТ 6402-70	20	0,003кг
		17		Гайка 12.01		
				ГОСТ 10906-78	8	0,034кг
		18		Болт М16х55.58		
				ГОСТ 7798-70	40	0,121кг
		19		Гайка М16.5		
				ГОСТ 5915-70	40	0,033кг
		20		Шайба 16.65Г		
				ГОСТ 6402-70	40	0,008кг
		21		Опора ОПП2-100.89		
				ГОСТ 14911-82	5	1,15кг
				Стандартные изделия		
		23		Закладная конструк-		
				ция 13К4-46-76	4	
		24		Закладная конст-		
				рукция 13К4-118-74	1	
				Материалы		
				Металл		
				наплавленный		1,8кг

Инв.№подл. | Подп. и дата | Взам.инв.№ | Инв.№дубл. | Подп. и дата

Изм.	Лист	N докум.	Подп.	Дата

Б10А438.000

Лист 2

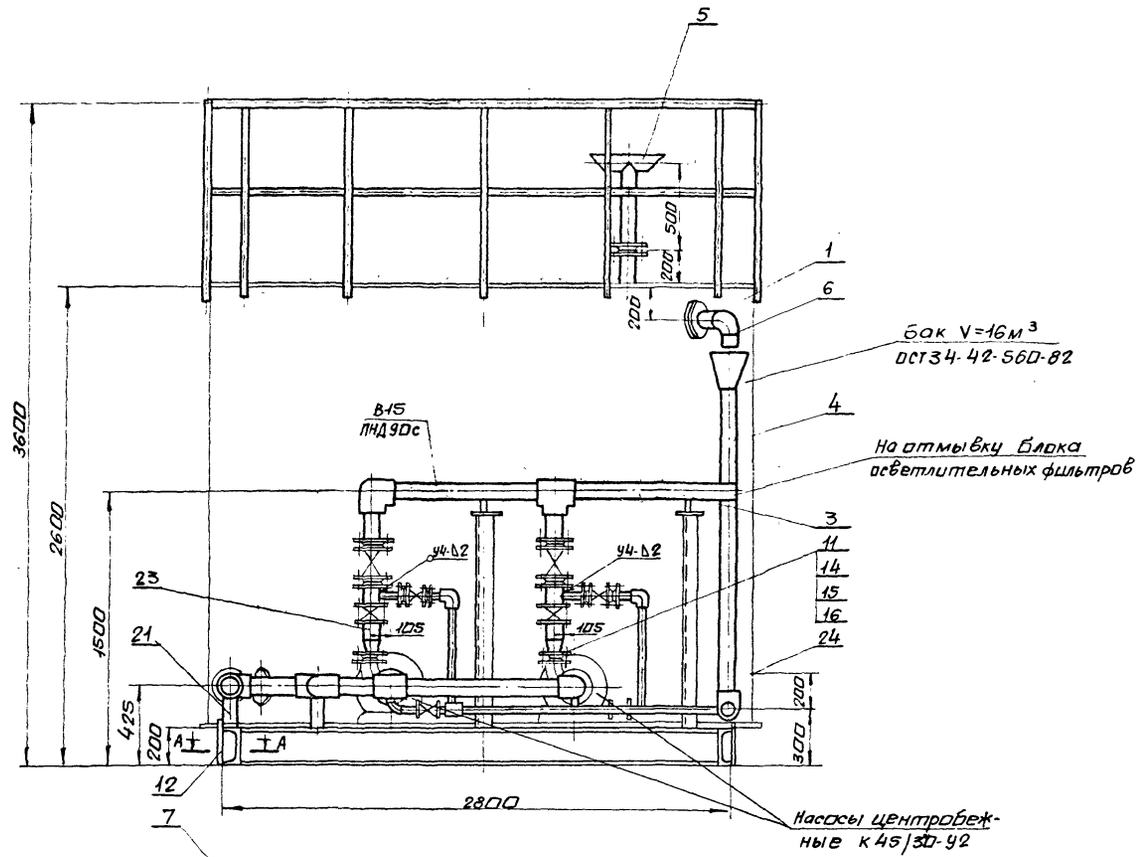

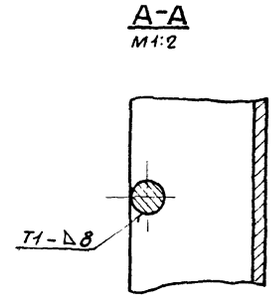

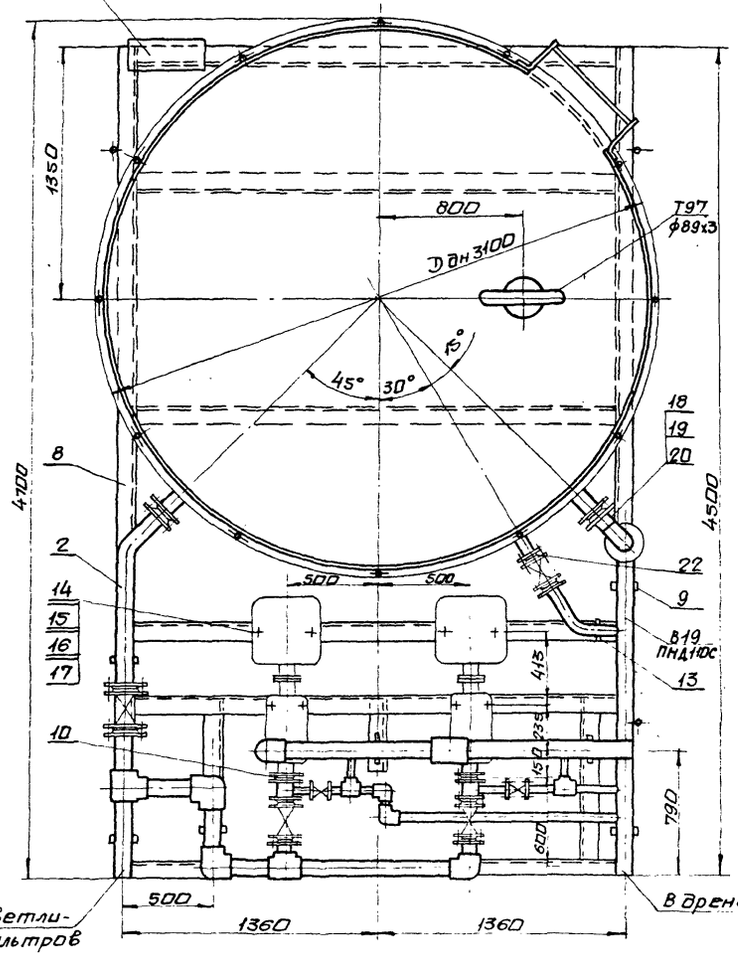

1. Масса блока дана с учетом массы арматуры и оборудования.
2. Технические требования смотри общие данные альбом 10, часть 1.
3. Сварку производить электрадами Э-42 ГОСТ 9467-75. сварные швы по ГОСТ 16310-80.

						Б10А438.000СБ	
Изм.	Лист	N докум.	Подп.	Дата	Блок отмывочных вод осветлительных фильтров (поз V-А6) сборочный чертеж	Лит.	Масса	Масштаб
Разраб.		Извеков				У	24840	1:20
Пров.		Гончаренко				Лист 1	Листов 2	
Т.контр.		Севрюков				Госстрой СССР Харьковский Сантехпроект		
Нач.отд.		Коверченко						
Н.контр.		Севрюков						
Утв.								

Указания по антикоррозионной защите

Наименование технологического аппарата, газохода трубопровода, габаритные размеры мм, номер позиции	Условия эксплуатации (состав среды, температура °С; давление МПа, коэффициент заполнения, место установки и др.)	Конструкция антикоррозионного покрытия	Технические требования по производству работ
1. Баки отмывочных вод осветлительных фильтров V=16 м³ ⌀3000 H=2400 2шт.	Омагниченная вода PH=7,2÷7,5 t=20°C коэффициент заполнения 0,1, в помещении, не теплоизолировано	Внутренняя поверхность: эпоксидная шпаклевка ЭП-0010 6 слоев Наружная поверхность: окраска пентафталевой эмалью ПФ-133 за 2 раза по 2 слоям грунтовки ГФ-021	Приемку и подготовку поверхностей под антикоррозионную защиту, выполнение химзащитных работ и контроль качества покрытия, производить согласно требованиям СНиП III-23-76, сборника конструкций по защите от коррозии ВСН214-82 ММОС СССР. Химзащитные работы производить в теплый период года при температуре воздуха не ниже +10°С. Лакокрасочные покрытия подлежат систематическому контролю не реже одного раза в полугодие и своевременному восстановлению на поврежденных участках
2. Трубопровод В15 ⌀89×3	В помещении t=16°C	Наружная поверхность: окраска пентафталевой эмалью ПФ-133 за 2 раза по двум слоям грунтовки ГФ-021	
3. Опорная конструкция		2 слоя эмали ПФ-133 по 2 слоям грунтовки ГФ-021	

Схема

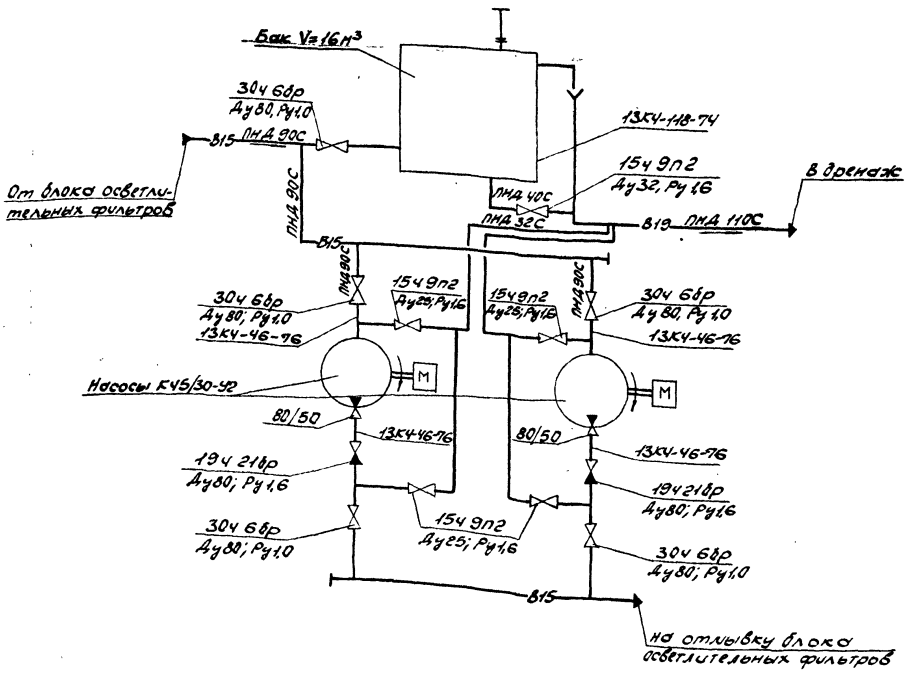

Позиции	Обозначение	Наименование	Куда входит: обозначение	Куда входит: кол.	Количество к-во	Примечание
1	Б10А438.000	Блок отливочных вод осветительных фильтров				
2	Б10А438.010	Оборудование бака	Б10А438.000	1	1	
3	Б10А438.020	Лестница	Б10А438.010	1	1	
4	Б10А438.030	Трубопровод	Б10А438.000	1	1	
5	Б10А438.040	Блок №1	Б10А438.030	1	1	
6	Б10А438.050	Блок №2	Б10А438.030	1	1	
7	Б10А438.060	Блок №3	Б10А438.030	2	2	
8	Б10А438.070	Трубопровод	Б10А438.000	1	1	
9	Б10А438.080	Блок №4	Б10А438.070	1	1	
10	Б10А438.090	Блок №5	Б10А438.070	2	2	
11	Б10А438.100	Блок №6	Б10А438.070	2	2	
12	Б10А438.110	Трубопровод дренажа	Б10А438.000	1	1	
13	Б10А438.120	Патрубок атмосферный	Б10А438.000	1	1	
14	Б10А438.130	Патрубок переливной	Б10А438.000	1	1	
15	Б10А438.140	Статив	Б10А438.000	1	1	
16	Б10А436.160	Рама	Б10А438.140	1	1	
17	Б10А438.150	Рама	Б10А438.000	1	1	
18	Б10А438.160	Блок №7	Б10А438.110	1	1	
19	Б10А438.170	Блок №8	Б10А438.110	2	2	

Изм.	Лист	N докум.	Подп.	Дата
Разраб.	Кузнецов			
Провер.	Гончаренко			
Нач. отд.	Хаврочкина			
Н. контр.	Скрюков			
Утв.				

Б10А438.000ВС

Блок отливочных вод осветительных фильтров (поз. V-А6). Ведомость спецификаций

Лит.	Лист	Листов
У		1

Госстрой СССР Харьковский Сантехпроект

Формат А3

Позиции	Наименование	Обозначение документа на поставку	Поставщик	Куда входит (обозначение)	Количество: на изделие	в компл.	на регулировку	Всего	Примеч.
1	Фланец 1-32-16 ст25	ГОСТ 12820-80			1			1	
2	Фланец 1-80-6 ст25	ГОСТ 12820-80			3			3	
3	Фланец 1-25-16 ст25	ГОСТ 12821-80			2			2	
4	Фланец 1-50-6 ст25	ГОСТ 12821-80			2			2	
5	Фланец 1-80-6 ст25	ГОСТ 12821-80			1			1	
6	Фланец 1-80-10 ст25	ГОСТ 12821-80			2			2	
7	Фланец 1-80-16 ст25	ГОСТ 12821-80			4			4	
8	Угольник ПВД 32Т	ОСТ6-05-367-74			6			6	
9	Угольник ПВД 90С	ОСТ6-05-367-74			5			5	
10	Угольник ПВД 110С	ОСТ6-05-367-74			1			1	
11	Тройник ПВД 32Т	ОСТ6-05-367-74			2			2	
12	Тройник ПВД 90С	ОСТ6-05-367-74			3			3	
13	Втулка ПВД 32Т	ОСТ6-05-367-74			4			4	
14	Втулка ПВД 40Т	ОСТ6-05-367-74			1			1	
15	Втулка ПВД 90С	ОСТ6-05-367-74			12			12	
16	Переход к 89х3,5-57х3,0	ГОСТ 17378-83			2			2	
17	Болт М6х20.58	ГОСТ 7798-70			7			7	
18	Болт М8х20.58	ГОСТ 7798-70			4			4	
19	Болт М12х50.58	ГОСТ 7798-70			36			36	
20	Болт М16х55.58	ГОСТ 7798-70			80			80	
21	Гайка М6.5	ГОСТ 5915-70			7			7	
22	Гайка М8.5	ГОСТ 5915-70			4			4	
23	Гайка М12.5	ГОСТ 5915-70			36			36	
24	Гайка М16.5	ГОСТ 5915-70			96			96	

Изм.	Лист	N докум.	Подп.	Дата
Разраб.	Кузнецов			
Провер.	Гончаренко			
Нач. отд.	Хаврочкина			
Н. контр.	Скрюков			
Утв.				

Б10А438.000ВП

Блок отливочных вод осветительных фильтров (поз. V-А6). Ведомость покупных изделий.

Лит.	Лист	Листов
У	1	2

Госстрой СССР Харьковский Сантехпроект

Формат А3

Позиции	Наименование	Обозначение документа на поставку	Поставщик	Куда входит (обозначение)	Количество на изделие	Количество в комплект	Количество на регулировку	Количество всего	Примечание
25	Шайба 6.65Г	ГОСТ 6402-70			7			7	
26	Шайба 8.65Г	ГОСТ 6402-70			4			4	
27	Шайба 12.65Г	ГОСТ 6402-70			36			36	
28	Шайба 16.65Г	ГОСТ 6402-70			96			96	
29	Гайка 12.01	ГОСТ 10906-78			8			8	
30	Шпилька М16х180.58	ГОСТ 22042-76			8			8	
31	Опора ОПП2-100.89	ГОСТ 14911-82			5			5	

Изм.	Лист	N докум.	Подп.	Дата	Б10А438.000ВП	Лист 2

Формат А3

Б10А438.047

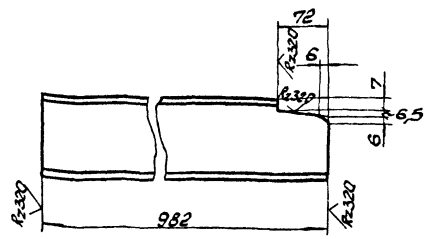

Предельные отклонения размеров $\pm \frac{IT16}{2}$.

Изм.	Лист	N докум.	Подп.	Дата	Б10А438.047			
Разраб.		Извекова			Балка	Лит.	Масса	Масштаб
Пров.		Гончаренко				У	10,2	1:5
Т.контр.		Свирюков				Лист	Листов 1	
Нач.отд.		Хаверченко			Швеллер 12 ГОСТ 8240-72 Вст3 ГОСТ 535-79	Госстрой СССР Харьковский Сантехпроект		
Н.контр.		Свирюков						
Утв.								

Формат А4

Б10А438.048

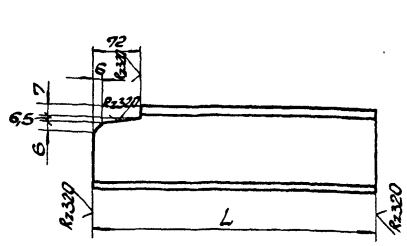

Обозначение	L	Масса кг
Б10А438.048	300	3,1
-01	982	10,2

Предельные отклонения размеров $\pm \frac{IT16}{2}$.

Изм.	Лист	N докум.	Подп.	Дата	Б10А438.048			
Разраб.		Извекова			Балка	Лит.	Масса	Масштаб
Пров.		Гончаренко				У	-	-
Т.контр.		Свирюков				Лист	Листов 1	
Нач.отд.		Хаверченко			Швеллер 12 ГОСТ 8240-72 Вст3 ГОСТ 535-79	Госстрой СССР Харьковский Сантехпроект		
Н.контр.		Свирюков						
Утв.								

Инв.№ подл. | Подп. и дата | Взам.инв.№ | Инв.№ дубл. | Подп. и дата

Формат А4

Б10А438.010СБ

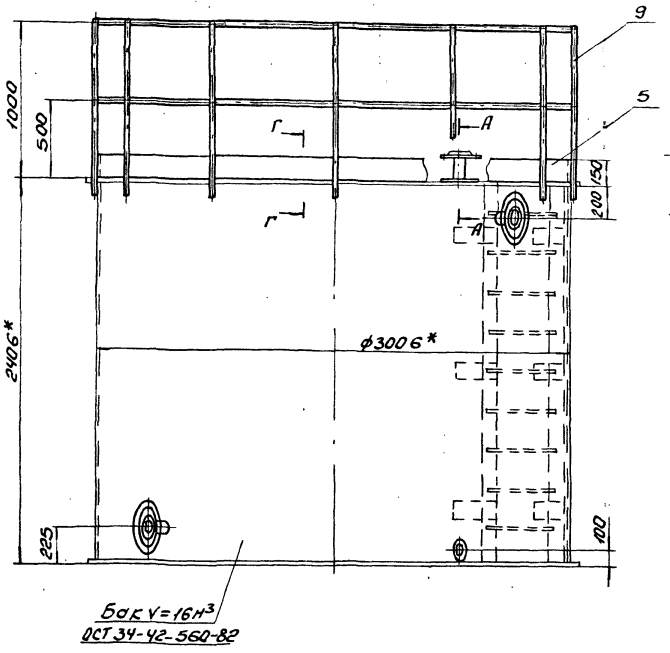

А-А
М1:2

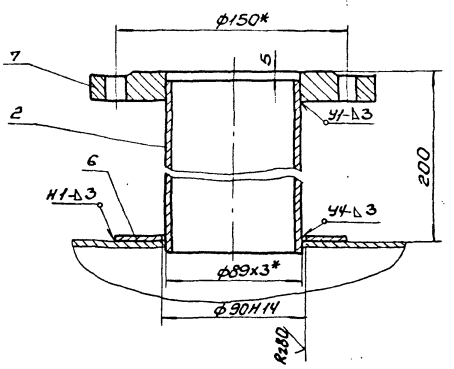

Б-Б повернуто
М1:2

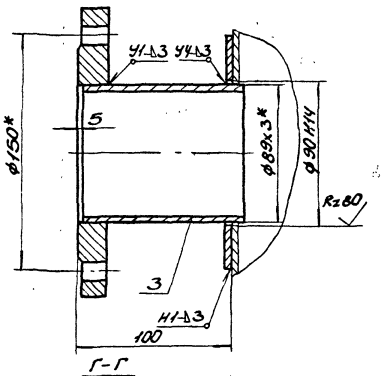

Г-Г
М1:5

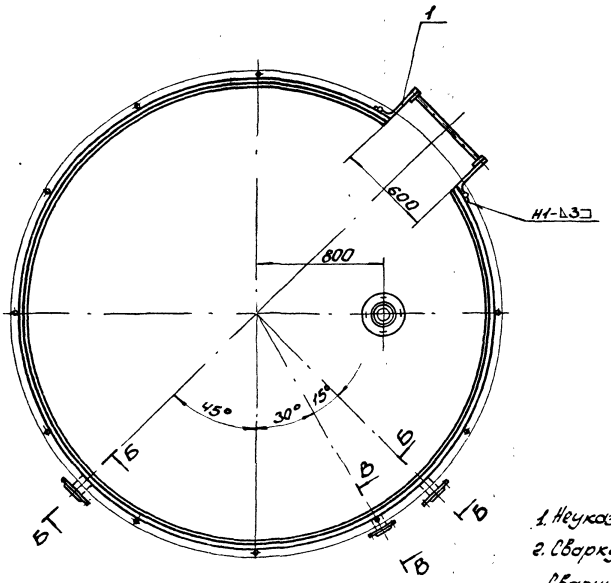

В-В повернуть
М1:2

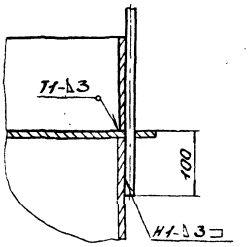

1. Неуказанные предельные отклонения размеров ± $\frac{IT16}{2}$.
2. Сварку производить электродами Э-42 ГОСТ 9467-75. Сварные швы по ГОСТ 16037-80.
3. Кромки реза деталей Б4- R≥320.
4. * Размеры для справки.

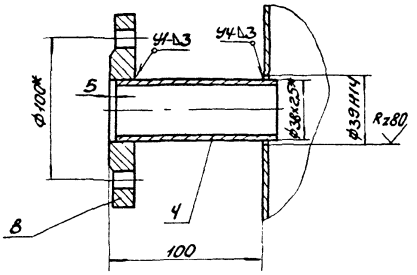

					Б10А438.010 СБ			
Изм.	Лист	N Докум.	Подп.	Дата	Оборудование бака. Сборочный чертеж	Лит.	Масса	Масшт.
Разраб.		Извекова				И	152,0	1:20
Провер.		Гончаренко						
Т. контр.		Севрюков				Лист	Листов 1	
Нач. отд.		Коверченко				Госстрой СССР Харьковский Сантехпроект		
Н. контр.		Севрюков						
Утв.								

Б10А438.011

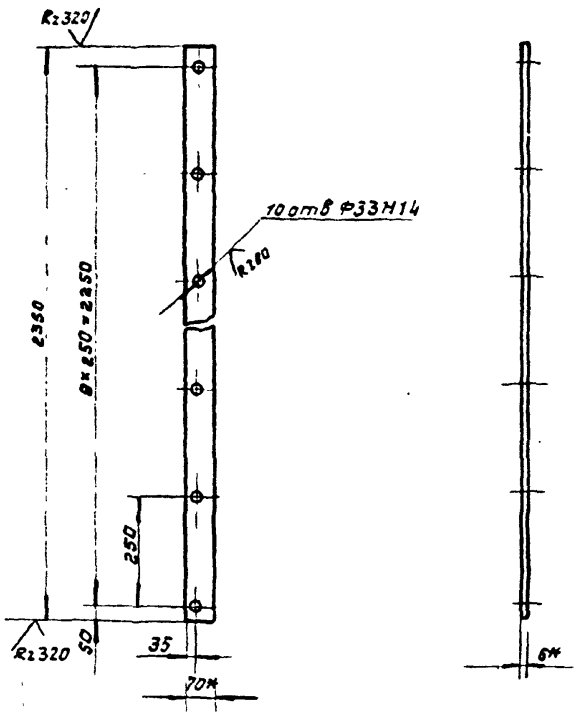

1. Неуказанные предельные отклонения размеров $\pm \frac{IT16}{2}$
2. *Размеры для справки

Изм.	Лист	№ докум.	Подп.	Дата	Б10А438.011			
Разраб.		Извекова			Тетива	Лит.	Масса	Масшт.
Провер.		Гончаренко				Ж	7,6	1:10
Т.контр.		Севрюков				Лист	Листов 1	
Нач. отд.		Коверченко			Полоса 6×70 ГОСТ 103-76 / Вст3 ГОСТ 535-79	Госстрой СССР Харьковский САНТЕХПРОЕКТ		
Н. контр.		Севрюков						
Утв.								

Формат А4

Б10А438.009

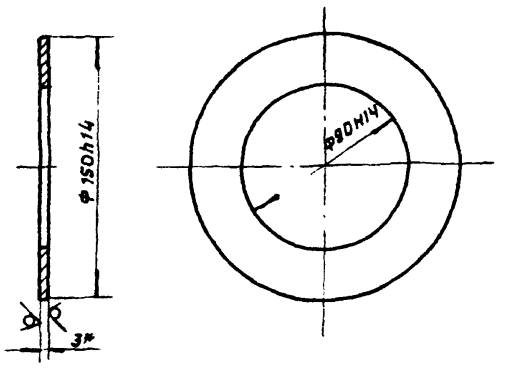

* Размер для справки.

Изм.	Лист	№ докум.	Подп.	Дата	Б10А438.009			
Разраб.		Извекова			Накладка	Лит.	Масса	Масшт.
Провер.		Гончаренко				Н	0,26	1:2,5
Т.контр.		Севрюков				Лист	Листов 1	
Нач. отд.		Коверченко			Лист 3 ГОСТ 19903-74 / Вст3 ГОСТ 16523-70	Госстрой СССР Харьковский САНТЕХПРОЕКТ		
Н. контр.		Севрюков						
Утв.								

Формат А4

Б10А438.020СБ

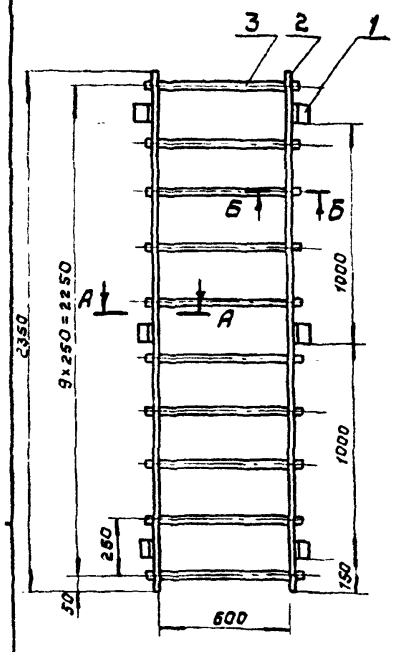

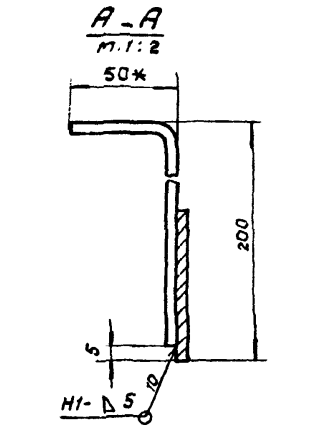

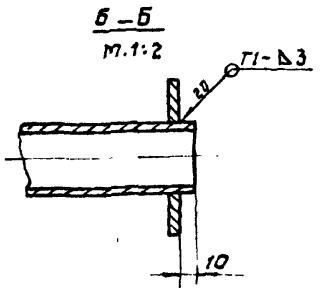

1. Предельные отклонения размеров $\pm \frac{IT16}{2}$
2. Сварку производить электродами Э-42 ГОСТ 9467-75 сварные швы по ГОСТ 5264-80
3. Хромки реза деталей Б4 - Rz 320
4. *Размер для справки

Изм.	Лист	№ докум.	Подп.	Дата	Б10А438.020СБ			
Разраб.		Извекова			Лестница сборочный чертеж	Лит	Масса	Масшт.
Провер.		Гончаренко				Н	36,0	1:20
Т.контр.		Севрюков				Лист	Листов 1	
Нач. отд.		Коверченко				Госстрой СССР Харьковский САНТЕХПРОЕКТ		
Н. контр.		Севрюков						
Утв.								

Формат А4

Форм.	Зона	Поз.	Обозначение	Наименование	Кол.	Примеч.
				Документация		
А4			Б10А438.020СБ	Сборочный чертеж		
				Детали		
А4		1	Б10А452.008	Кронштейн	6	
А4		2	Б10А438.011	Тетива	2	
Б4		3	Б10А438.012	Ступенька		
				Труба 32×2,5 ГОСТ 8732-78 / Д ГОСТ 8731-74 / С=632	10	1,55 кг
				Материалы		
				Металл наплавленный		0,5 кг

Изм.	Лист	№ докум.	Подп.	Дата	Б10А438.020			
Разраб.		Извекова			Лестница	Лит.	Лист	Листов
Пров.		Гончаренко				Н		1
Нач. отд.		Коверченко				Госстрой СССР Харьковский САНТЕХПРОЕКТ		
Н. контр.		Севрюков						
Утв.								

Формат А4

Форм.	Зона	Поз.	Обозначение	Наименование	Кол.	Примеч.
				Документация		
А3			Б10А438.030СБ	Сборочный чертеж		
				Сборочные единицы		
А4		1	Б10А438.040	Блок №1	1	
А4		2	Б10А438.050	Блок №2	1	
А4		3	Б10А438.060	Блок №3	2	
				Стандартные изделия		
		4		Болт М16х55.58 ГОСТ 7798-70	24	0,121кг
		5		Гайка М16.5 ГОСТ 5915-70	24	0,033кг
		6		Шайба 16.65Г ГОСТ 6402-70	24	0,808кг

Изм. Лист. № докум. Подп. Дата
Разраб. Извекова
Пров. Гончаренко
Нач. отд. Коверченко
Н. контр. Севрюков
Утв.

Б10А438.030

Трубопровод

Лит. | Лист | Листов: и | | 1

Госстрой СССР Харьковский САНТЕХПРОЕКТ

Формат А4

Форм.	Зона	Поз.	Обозначение	Наименование	Кол.	Примеч.
				Документация		
А4			Б10А438.050СБ	Сборочный чертеж		
				Детали		
Б4		1	Б10А438.021	Патрубок		
				Труба ПНД 90С ГОСТ 18599-83		
				ℓ=1087	1	1,52кг
А4		2	Б10А438.019	Фланец	1	
		3	Б10А438.019-01	Фланец	1	
				Стандартные изделия		
		4		Втулка ПВД 90С		
				ОСТ 6-05-367-74	2	0,24кг
				Материалы		
				Полиэтилен наплавленный		0,2кг

Изм. Лист. № докум. Подп. Дата
Разраб. Извекова
Пров. Гончаренко
Нач. отд. Коверченко
Н. контр. Севрюков
Утв.

Б10А438.050

Блок №2

Лит. | Лист | Листов: и | | 1

Госстрой СССР Харьковский САНТЕХПРОЕКТ

Формат А4

Форм.	Зона	Поз.	Обозначение	Наименование	Кол.	Примеч.
				Документация		
А3			Б10А438.040СБ	Сборочный чертеж		
				Детали		
Б4		1	Б10А438.013	Патрубок		
				Труба ПНД 90С ГОСТ 18599-83		
				ℓ=209	1	0,28кг
Б4		2	Б10А438.014	Патрубок		
				Труба ПНД 90С ГОСТ 18599-83		
				ℓ=452	1	0,63кг
Б4		3	Б10А438.015	Патрубок		
				Труба ПНД 90С ГОСТ 18599-83		
				ℓ=404	2	0,56кг
Б4		4	Б10А438.016	Патрубок		
				Труба ПНД 90С ГОСТ 18599-83		
				ℓ=159	2	0,22кг
Б4		5	Б10А438.017	Патрубок		
				Труба ПНД 90С ГОСТ 18599-83		
				ℓ=264	1	0,36кг
Б4		6	Б10А438.018	Патрубок		
				Труба ПНД 90С ГОСТ 18599-83		
				ℓ=904	1	1,26кг
А4		7	Б10А438.019	Фланец	3	
				Стандартные изделия		
		9		Втулка ПВД 90С		
				ОСТ 6-05-367-74	3	0,24кг
		10		Тройник ПВД 90С		
				ОСТ 6-05-367-74	2	0,83кг

Изм. Лист. № докум. Подп. Дата
Разраб. Извекова
Пров. Гончаренко
Нач. отд. Коверченко
Н. контр. Севрюков
Утв.

Б10А438.040

Блок №1

Лит. | Лист | Листов: и | 1 | 2

Госстрой СССР Харьковский САНТЕХПРОЕКТ

Формат А4

Форм.	Зона	Поз.	Обозначение	Наименование	Кол.	Примеч.
		11		Угольник ПВД 90С		
				ОСТ 6-05-367-74	3	0,75кг
				Материалы		
				Полиэтилен наплавленный		0,4кг

Инв. № подл. | Подп. и дата | Взам. инв. № | Инв. № дубл. | Подп. и дата

Изм. Лист № докум. Подп. Дата

Б10А438.040

Лист 2

Формат А4

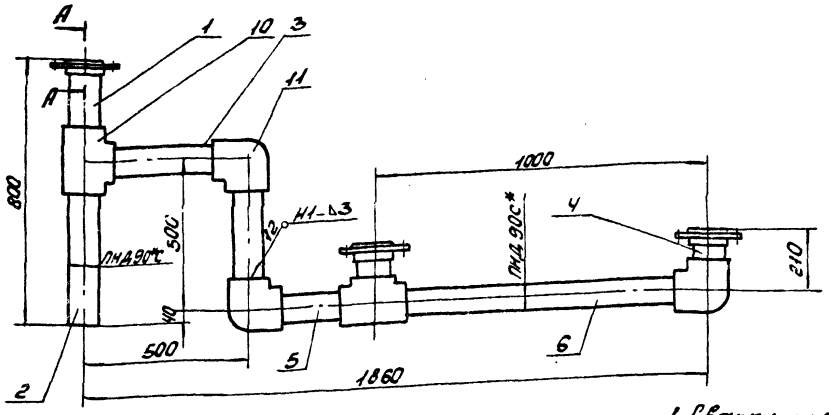

А-А
М1:2

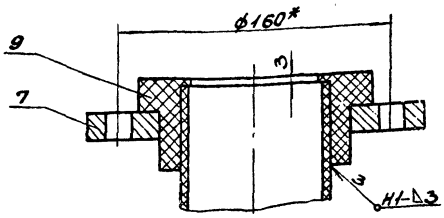

1. Сварку производить нагретым газом с присадочным прутком из полиэтилена ф2÷4 мм ТУ6-05-1698-74.
2. Сварные швы по ГОСТ 16310-80.
3.* Размеры для справки.

Изм.	Лист	N докум.	Подп.	Дата
Разраб.		Извекова		
Пров.		Гончаренко		
Т.контр.		Севрюков		
Нач.отд.		Хаврычева		
Н.контр.		Севрюков		
Утв.				

Блок N1
Сборочный чертеж

Лит.	Масса	Масштаб
У	16,0	1:10

Лист | Листов 1

Госстрой СССР Харьковский Сантехпроект

Формат А3

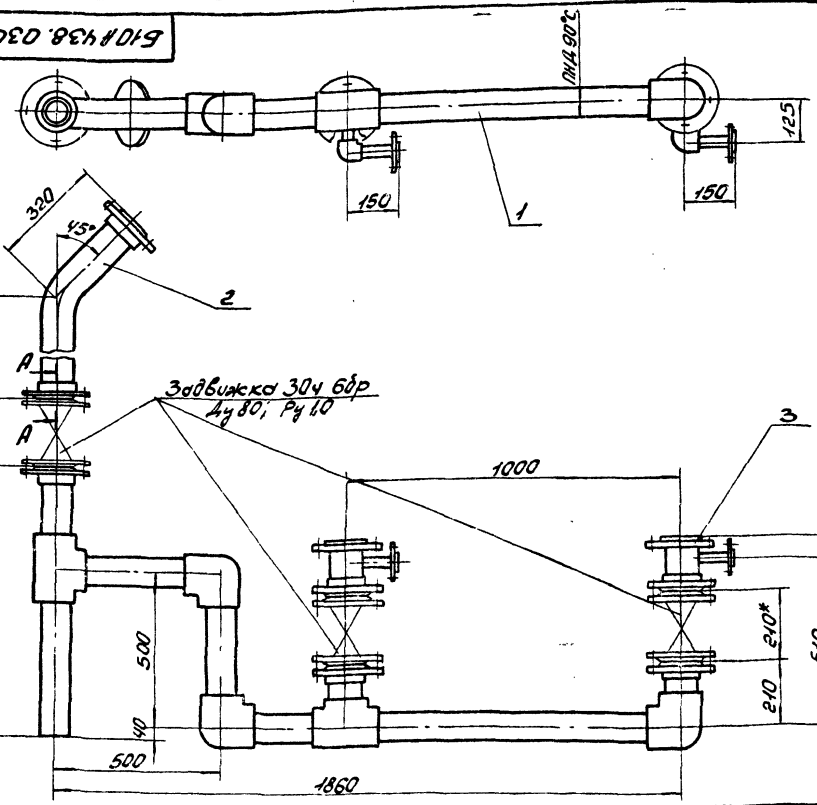

А-А
М1:5

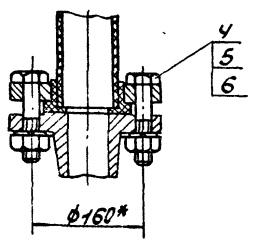

1. Масса указана с учетом арматуры.
2.* Размеры для справки.

Изм.	Лист	N докум.	Подп.	Дата
Разраб.		Извекова		
Пров.		Гончаренко		
Т.контр.		Севрюков		
Нач.отд.		Хаврычева		
Н.контр.		Севрюков		
Утв.				

Трубопровод
Сборочный чертеж

Лит.	Масса	Масштаб
У	122,0	1:10

Лист | Листов 1

Госстрой СССР Харьковский Сантехпроект

Б10А438.050СБ

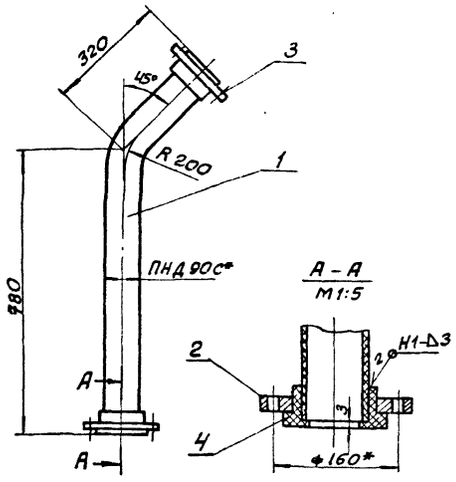

1. Сварку производить нагретым газом с присадочным прутком из полиэтилена ф 2 ÷ 4 мм ТУ6-05-1698-74.

Сварные швы по ГОСТ 16310-80.

2* Размеры для справки.

Изм	Лист	N докум.	Подп.	Дата
Разраб.		Извекова		
Провер.		Гончаренко		
Т. контр.		Севрюков		
Нач. отд.		Коверченко		
Н. контр.		Севрюков		
Утв.				

Б10А438.050СБ

Блок N2
Сборочный чертеж

Лит	Масса	Масшт
и	6,4	1:2

Лист | Листов 1

Госстрой СССР
Харьковский
Сантехпроект

Формат А4

Б10А438.019

Rz 80 (√)

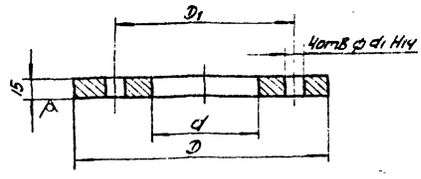

Обозначение	D	D1	d	d1	Масса кг
Б10А438.019	195	160	116	18	2,3
-01	185	150	116	18	1,9
-02	115	85	47	14	1,0
-03	135	100	58	18	1,35

Неуказанные предельные отклонения размеров $\pm \frac{1T16}{2}$

Изм	Лист	N докум.	Подп.	Дата
Разраб.		Извекова		
Провер.		Гончаренко		
Т. контр.		Севрюков		
Нач. отд.		Коверченко		
Н. контр.		Севрюков		
Утв.				

Б10А438.019

Фланец

Лит	Масса	Масштаб
и	–	–

Лист | Листов 1

ВСт.3 ГОСТ 380-71

Госстрой СССР
Харьковский
Сантехпроект

Формат А4

Инв. N подл. | Подп. и дата | Взам. инв. N | Инв. N дубл. | Подп. и дата

Б10А438.060СБ

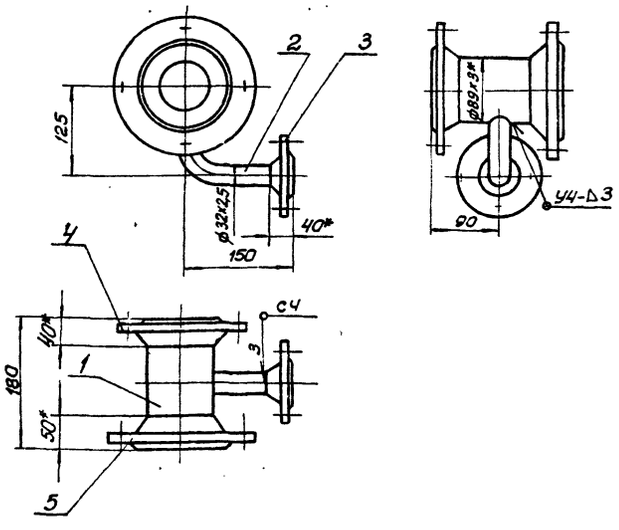

1. Сварку производить электродами Э-42 ГОСТ 9467-75. Сварные швы по ГОСТ 5264-80.

2.* Размеры для справки.

Изм	Лист	N докум.	Подп.	Дата
Разраб.		Извекова		
Провер.		Гончаренко		
Т. контр.		Севрюков		
Нач. отд.		Коверченко		
Н. контр.		Севрюков		
Утв.				

Б10А438.060СБ

Блок N3
Сборочный чертеж

Лит	Масса	Масшт.
и	8,6	1:5

Лист | Листов 1

Госстрой СССР
Харьковский
Сантехпроект

Формат А4

Форм.	Зона	Поз.	Обозначение	Наименование	Кол	Примечание
				Документация		
А4			Б10А438.060СБ	Сборочный чертеж		
				Детали		
А4		1	Б10А438.022	Патрубок	1	
А4		2	Б10А438.023	Патрубок	1	
				Стандартные изделия		
		3		Фланец 1-25-16 Ст25		
				ГОСТ 12821-80	1	1,05кг
		4		Фланец 1-80-6 Ст25		
				ГОСТ 12821-80	1	2,76кг
		5		Фланец 1-80-10 Ст25		
				ГОСТ 12821-80	1	3,67кг
				Материалы		
				Металл наплавленный		0,25кг

Инв. N подл. | Подпись и дата | Взам. инв. N | Инв. N дубл. | Подпись и дата

Изм	Лист	N докум.	Подп.	Дата
Разраб.		Извекова		
Пров.		Гончаренко		
Нач. отд.		Коверченко		
Н. контр.		Севрюков		
Утв.				

Б10А438.060

Блок N3

Лит	Лист	Листов
и		1

Госстрой СССР
Харьковский
Сантехпроект

23935-20 11 Формат А4

Б10А438.022

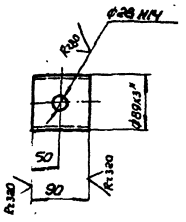

1. Неуказанные предельные отклонения размеров $\pm \frac{IT16}{2}$.
2.* Размер для справки.

Изм.	Лист	N докум.	Подп.	Дата	Б10А438.022	Лит.	Масса	Масшт.
Разраб.		Извекова			Патрубок	И	0,6	1:5
Пров.		Гончаренко				Лист	Листов 1	
Т.контр.		Севрюков						
Нач.отд.		Коверченко			Труба 89х3 ГОСТ 10704-76 / ВСТ3сп5 ГОСТ 10705-80	Госстрой СССР Харьковский Сантехпроект		
Н.контр.		Севрюков						
Утв.								

Формат А4

Б10А438.023

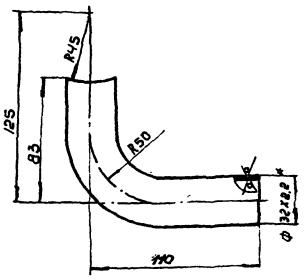

1. Длина развернутой детали – 172.
2. Предельные отклонения размеров $\pm \frac{IT16}{2}$.
3* Размер для справки

Изм.	Лист	N докум.	Подп.	Дата	Б10А438.023	Лит.	Масса	Масшт.
Разраб.		Извекова			Патрубок	И	0,27	1:2
Пров.		Гончаренко				Лист	Листов 1	
Т.контр.		Севрюков						
Нач.отд.		Коверченко			Труба 32х2,2 ГОСТ 10704-76 / ВСТ3сп5 ГОСТ 10705-80	Госстрой СССР Харьковский Сантехпроект		
Н.контр.		Севрюков						
Утв.								

Формат А4.

Форм.	Зона	Поз.	Обозначение	Наименование	Кол.	Примечание
				Документация		
А3			Б10А438.070СБ	Сборочный чертеж		
				Сборочные единицы		
А4		1	Б10А438.080	Блок N4	1	
А4		2	Б10А438.090	Блок N5	2	
А4		3	Б10А438.100	Блок N6	2	
				Детали		
А4		4	Б10А438.002-02	Прокладка	1	
				Стандартные изделия		
		5		Болт М16х55,58 ГОСТ 7798-70	16	0,12кг
		6		Гайка М16,5 ГОСТ 5915-70	32	0,033кг
		7		Шайба 16,65 ГОСТ 6402-70	32	0,008кг
		8		Шпилька М16х180,58 ГОСТ 22042-76	8	0,28кг

Изм.	Лист	N докум.	Подп.	Дата	Б10А438.070	Лит.	Лист	Листов
Разраб.		Извекова			Трубопровод	И		1
Пров.		Гончаренко				Госстрой СССР Харьковский Сантехпроект		
Нач.отд.		Коверченко						
Н.контр.		Севрюков						
Утв.								

Формат А4.

Форм.	Зона	Поз.	Обозначение	Наименование	Кол.	Примечание
				Документация		
А4			Б10А438.080СБ	Сборочный чертеж		
				Детали		
Б4		1	Б10А438.024	Патрубок		
				Труба ПНД 90С ГОСТ 18599-83		
				l=904	1	1,26кг.
Б4		2	Б10А438.025	Патрубок		
				Труба ПНД 90С ГОСТ 18599-83		
				l=812	1	1,14кг
Б4		3	Б10А438.026	Патрубок		
				Труба ПНД 90С ГОСТ 18599-83		
				l=191	2	0,26кг
А4		4	Б10А438.019	Фланец	2	
				Стандартные изделия		
		5		Втулка ПВД 90С		
				ОСТ 6-05-367-74	2	0,24кг
		6		Угольник ПВД 90С		
				ОСТ 6-05-367-74	1	0,75кг.
		7		Тройник ПВД 90С		
				ОСТ 6-05-367-74	1	0,83кг
				Материалы		
				Полиэтилен наплавленный		0,4кг.

Изм.	Лист	N докум.	Подп.	Дата	Б10А438.080	Лит.	Лист	Листов
Разраб.		Извекова			Блок N4	И		1
Пров.		Гончаренко				Госстрой СССР Харьковский Сантехпроект		
Нач.отд.		Коверченко						
Н.контр.		Севрюков						
Утв.								

23935-20 12 Формат А4

Б10А438.080СБ

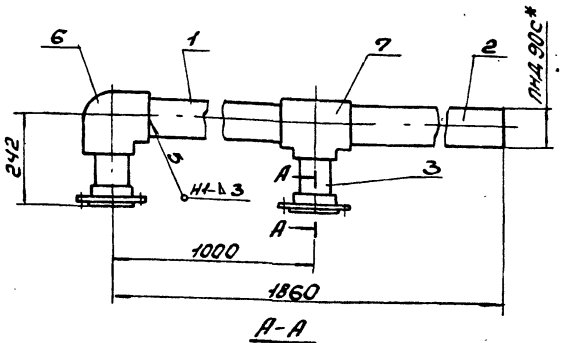

А-А
М1:2,5

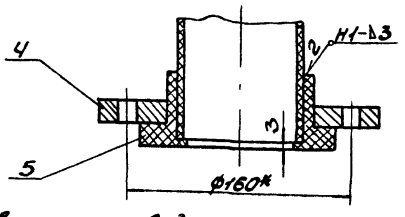

1. Сварку производить нагретым газом с присадочным прутком из полиэтилена ф2÷4мм ТУ6-05-1698-74.
Сварные швы по ГОСТ 16310-80.
2.* Размеры для справки.

Изм.	Лист	N докум.	Подп.	Дата	Блок N4 Сборочный чертеж	Лит.	Лист	Листов
Разраб.		Извекова				И	10,0	1:10
Провер.		Гончаренко				Лист	Листов 1	
Т.контр.		Севрюков				Госстрой СССР Харьковский Сантехпроект		
Нач.отд.		Коверченко						
Н.контр.		Севрюков						
Утв.								

Б10А438.080СБ

Формат А4

Б10А438.090СБ

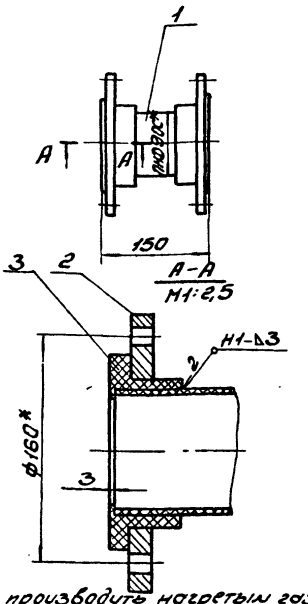

А-А
М1:2,5

1. Сварку производить нагретым газом с присадочным прутком из полиэтилена ф2÷4мм ТУ6-05-1698-74.
Сварные швы по ГОСТ 16310-80.
2.* Размеры для справки.

Изм.	Лист	N докум.	Подп.	Дата	Блок N5 Сборочный чертеж	Лит.	Масса	Масшт.
Разраб.		Извекова				И	3,2	1:5
Провер.		Гончаренко				Лист	Листов 1	
Т.контр.		Севрюков				Госстрой СССР Харьковский Сантехпроект		
Нач.отд.		Коверченко						
Н.контр.		Севрюков						
Утв.								

Б10А438.090СБ

Формат А4

Инв. N подл. | Подп. и дата | Взам. инв. N | Инв. N дубл. | Подп. и дата

Б10А438.070СБ

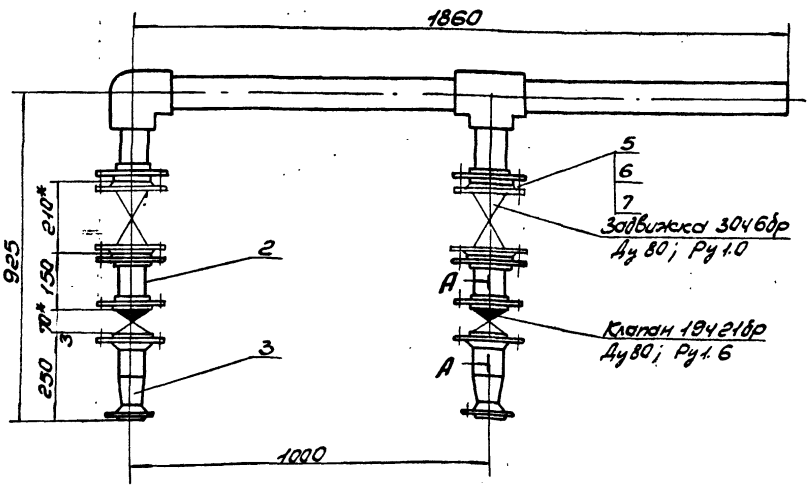

А-А
М1:2,5

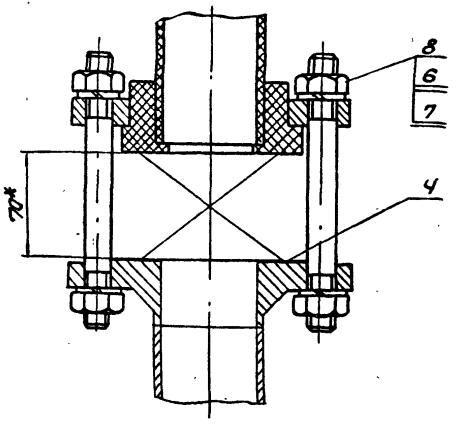

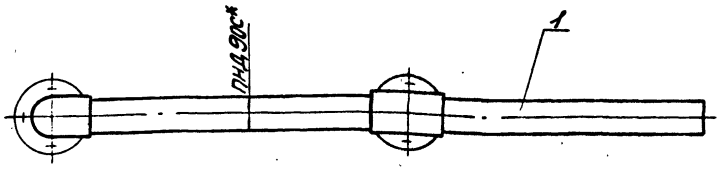

1. Масса указана с учетом арматуры.
2.* Размеры для справки.

Изм.	Лист	N докум.	Подп.	Дата	Трубопровод Сборочный чертеж	Лит.	Масса	Масшт.
Разраб.		Извекова				И	104,0	1:10
Провер.		Гончаренко				Лист	Листов 1	
Т.контр.		Севрюков				Госстрой СССР, Харьковский Сантехпроект		
Нач.отд.		Коверченко						
Н.контр.		Севрюков						
Утв.								

Б10А438.070СБ

610А438.100СБ

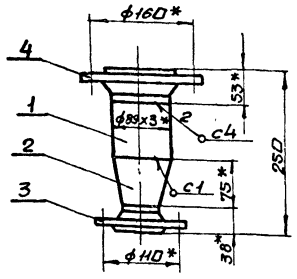

1. Предельные отклонения размеров $\pm \frac{IT16}{2}$.
2. Сварку производить электродами Э-42 ГОСТ 9467-75. Сварные швы по ГОСТ 16037-80.
3. Кромки реза деталей Б4 - $R_z 320$
4. *Размеры для справки.

Изм.	Лист	N докум.	Подп.	Дата
Разраб.		Извекова		
Пров.		Гончаренко		
Т. контр.		Сербюков		
Нач. отд.		Коверченко		
Н. контр.		Сербюков		
Утв.				

610А438.100СБ

Блок N6
сборочный чертеж

Лит.	Масса	Масштаб
И	7,2	1:5

Госстрой СССР Харьковский Сантехпроект

Формат А4

Форм.	Зона	Поз.	Обозначение	Наименование	Кол.	Примеч.
				Документация		
А4			610А438.100СБ	сборочный чертеж		
				Детали		
Б4		1	610А438.028	Патрубок		
				Труба 89х3 ГОСТ 10704-76		
				Вст3сп5 ГОСТ 10705-80		
				ℓ=84	1	0,53кг
				Стандартные изделия		
		2		Переход К89х35-57х3,0		
				ГОСТ 17378-83	1	0,6кг
		3		Фланец 1-50-6 ст25		
				ГОСТ 12821-80	1	1,53кг
		4		Фланец 1-80-16 ст2		
				ГОСТ 12821-80	1	4,21кг
				Материалы		
				Металл		
				наплавленный		

Инв. N подл. | Подп. и дата | Взам. инв. N | Инв. N дубл. | Подп. и дата

Изм.	Лист	N докум.	Подп.	Дата
Разраб.		Извекова		
Пров.		Гончаренко		
Нач. отд.		Коверченко		
Н. контр.		Сербюков		
Утв.				

610А438.100

Блок N6

Лит.	Лист	Листов
И		1

Госстрой СССР Харьковский Сантехпроект

Формат А4

Форм.	Зона	Поз.	Обозначение	Наименование	Кол.	Примеч.
				Документация		
А4			610А438.090СБ	сборочный чертеж		
				Детали		
Б4		1	610А438.027	Патрубок		
				Труба ПНД 90С		
				ГОСТ 18599-83		
				ℓ=144	1	0,2кг
А4		2	610А438.019	Фланец	1	
				Стандартные изделия		
		3		Втулка ПВД 90С		
				ОСТ6-05-367-74	2	0,24кг
				Материалы		
				Полиэтилен		
				наплавленный		0,22кг

Инв. N подл. | Подп. и дата | Взам. инв. N | Инв. N дубл. | Подп. и дата

Изм.	Лист	N докум.	Подп.	Дата
Разраб.		Извекова		
Пров.		Гончаренко		
Нач. отд.		Коверченко		
Н. контр.		Сербюков		
Утв.				

610А438.090

Блок N5

Лит.	Лист	Листов
И		1

Госстрой СССР Харьковский Сантехпроект

Формат А4

Форм.	Зона	Поз.	Обозначение	Наименование	Кол.	Примеч.
				Документация		
А4			610А438.120СБ	сборочный чертеж		
				Детали		
А4		1	610А438.041	Патрубок	1	
А4		2	610А438.042	Патрубок	1	
				Стандартные изделия		
				Фланец 1-80-6 ст25		
				ГОСТ 12821-80	1	2,76кг
				Материалы		
				Металл		
				наплавленный		0,24кг

Инв. N подл. | Подп. и дата | Взам. инв. N | Инв. N дубл. | Подп. и дата

Изм.	Лист	N докум.	Подп.	Дата
Разраб.		Извекова		
Пров.		Гончаренко		
Нач. отд.		Коверченко		
Н. контр.		Сербюков		
Утв.				

610А438.120

Патрубок атмосферный

Лит.	Лист	Листов
И		1

Госстрой СССР Харьковский Сантехпроект

Формат А4

Формат	Зона	Поз.	Обозначение	Наименование	Кол.	Примечание
				Документация		
А3			6108438.160СБ	Сборочный чертеж		
				Детали		
Б4		1	6108438.052	Патрубок		
				Труба ПНД 32С ГОСТ 18599-83 ℓ=130	2	0,02кг
Б4		2	6108438.031	Патрубок		
				Труба ПНД 32С ГОСТ 18599-83		
				ℓ=366	2	0,07кг
Б4		3	6108438.032	Патрубок		
				Труба ПНД 32С ГОСТ 18599-83		
				ℓ=206	2	0,04кг
Б4		4	6108438.033	Патрубок		
				труба ПНД 32С ГОСТ 18599-83 ℓ=180	2	0,036кг
Б4		5	6108438.034	Патрубок		
				труба ПНД 32С ГОСТ 18599-83		
				ℓ=266	1	0,053кг
Б4		6	6108438.035	Патрубок		
				труба ПНД 32С ГОСТ 18599-83 ℓ=116	1	0,023кг
А4		7	6108438.029-01	Патрубок	1	
А4		8	6108438.029-02	Патрубок	1	
А4		9	6108438.036	Отвод	1	
А4		10	6108438.037	Коллектор	1	
Б4		11	6108438.038	Патрубок		
				труба ПНД 110С ГОСТ 18599-83		
				ℓ=1740	1	3,6кг
А4		12	6108438.039	Воронка	1	
А4		13	6108438.019-02	Фланец	4	
		14	6108438.019-03	Фланец	1	

Изм.	Лист	№ докум.	Подп.	Дата
Разраб.		Извекова		
Пров.		Гончаренко		
Нач. отд.		Ковернева		
Н. контр.		Себроков		
Утв.				

6108438.160

Блок №7

Лит.	Масса	Масштаб
У		2

Госстрой СССР Харьковский Сантехпроект

Формат А4

Формат	Зона	Поз.	Обозначение	Наименование	Кол.	Примечание
				Стандартные изделия		
		16		Втулка ПВД 32Т		
				ОСТ 6-05-367-74	4	0,05кг
		17		Втулка ПВД 40Т		
				ОСТ 6-05-367-74	1	0,07кг
		18		Уголник ПВД 110С		
				ОСТ 6-05-367-74	1	1,39кг
		19		Уголник ПВД 32Т		
				ОСТ 6-05-367-74	6	0,06кг
		20		Тройник ПВД 32Т		
				ОСТ 6-05-367-74	2	0,07кг
				Материалы		
				Полиэтилен низкого давления		1,2кг.

Инв. № подл. | Подп. и дата | Взам. инв. № | Инв. № дубл. | Подп. и дата

Изм.	Лист	№ докум.	Подп.	Дата

6108438.160

Лист 2

Формат А3

6108438.160СБ

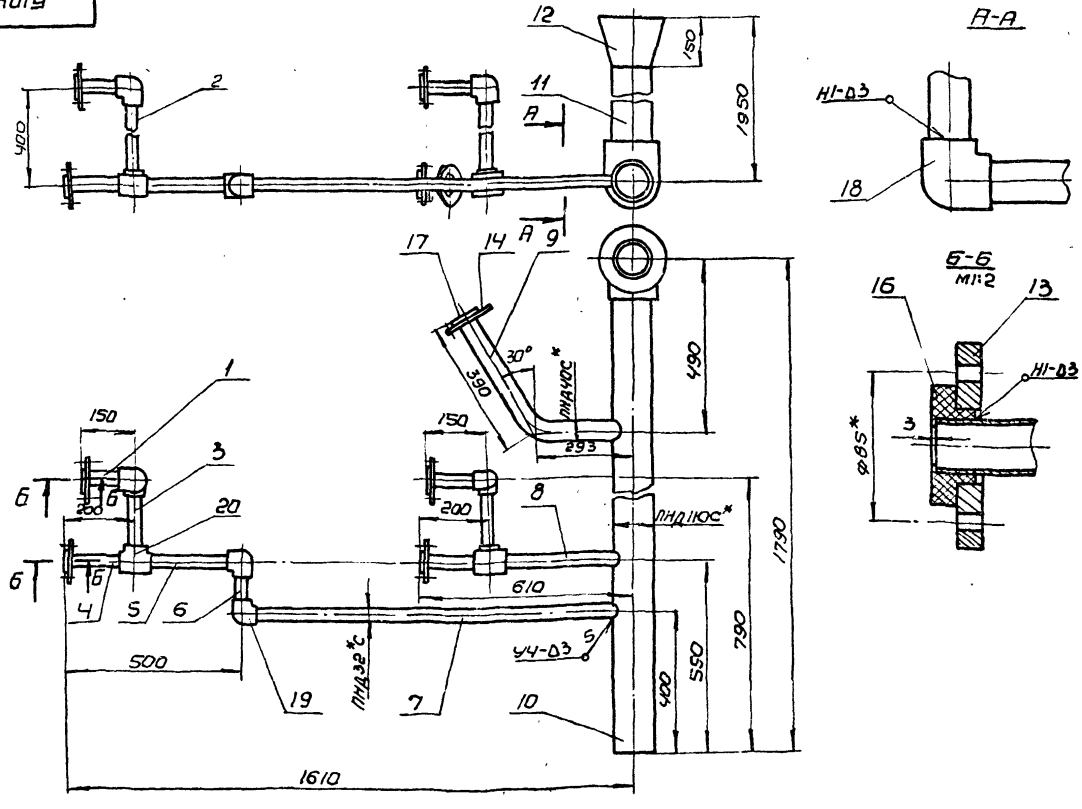

1. Сварку производить нагретым газом с присадочным прутком из полиэтилена ф2÷4мм. ТУ-6-05-1698-74
сварные швы по ГОСТ 16310-80
2* размеры для справки

Изм.	Лист	№ докум.	Подп.	Дата
Разраб.		Извекова		
Пров.		Гончаренко		
Т. контр.		Себроков		
Нач. отд.		Ковернева		
Н. контр.		Себроков		
Утв.				

6108438.160СБ

Блок №7
Сборочный чертеж

Лит.	Масса	Масштаб
У	38,0	1:10

Лист | Листов 1

Госстрой СССР Харьковский Сантехпроект

Формат А3

Б10А438.029

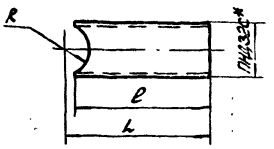

Обозначение	L	l	R	Масса, кг.
Б10А438.029	197	155	45	0,03
-01	1093	1041	55	0,2
-02	393	341	55	0,07

*размер для справки.

Изм.	Лист	N Докум.	Подп.	Дата	Патрубок	Лит.	Масса	Масшт.
Разраб.		Извекова				И	—	—
Провер.		Гончаренко				Лист	Листов 1	
Т.контр.		Севрюков			Труба ПНД 32С ГОСТ 18599-83	Госстрой СССР Харьковский Сантехпроект		
Нач.отд.		Коверченко						
Н.контр.		Севрюков						
Утв.								

Б10А438.029

Формат А4

Б10А438.036

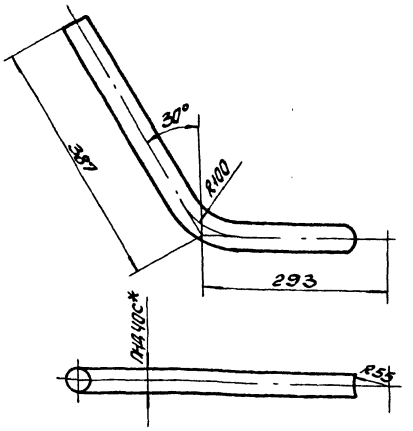

1. Длина развернутой детали – 642.
2. *Размер для справки.

Изм.	Лист	N Докум.	Подп.	Дата	Отвод	Лит.	Масса	Масшт.
Разраб.		Извекова				И	0,19	1:5
Провер.		Гончаренко				Лист	Листов 1	
Т.контр.		Севрюков			Труба ПНД 40С ГОСТ 18599-83	Госстрой СССР Харьковский Сантехпроект		
Нач.отд.		Коверченко						
Н.контр.		Севрюков						
Утв.								

Б10А438.036

Формат А4

Б10А438.037

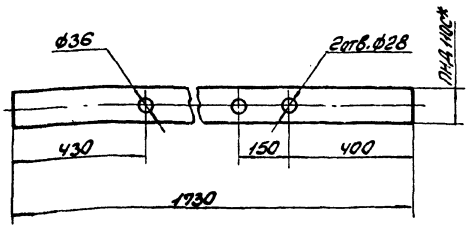

*размер для справки.

Изм.	Лист	N Докум.	Подп.	Дата	Коллектор	Лит.	Масса	Масшт.
Разраб.		Извекова				И	3,6	1:10
Провер.		Гончаренко				Лист	Листов 1	
Т.контр.		Севрюков			Труба ПНД 110С ГОСТ 18599-83	Госстрой СССР Харьковский Сантехпроект		
Нач.отд.		Коверченко						
Н.контр.		Севрюков						
Утв.								

Б10А438.037

Формат А4

Б10А438.039

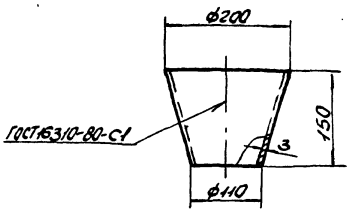

Сварку производить нагретым газом с присадочным прутком из полиэтилена ф2÷4мм. ТУ6-05-1698-74.

Изм.	Лист	N Докум.	Подп.	Дата	Воронка	Лит.	Масса	Масшт.
Разраб.		Извекова				И	0,2	1:5
Провер.		Гончаренко				Лист	Листов 1	
Т.контр.		Севрюков			Полиэтилен марки 153-14 ГОСТ 16337-77	Госстрой СССР Харьковский Сантехпроект		
Нач.отд.		Коверченко						
Н.контр.		Севрюков						
Утв.								

Б10А438.039

Формат А4

Инв. N подл. | Подп. и дата | Взам. инв. N | Инв. N дубл. | Подп. и дата

5.904-10.120 СБ

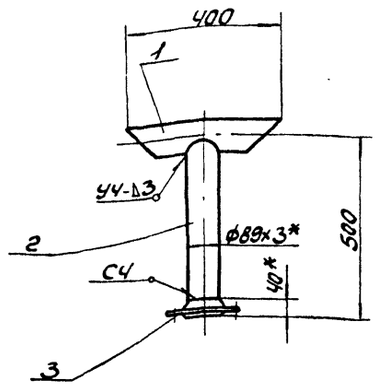

1. Сварку производить электродами Э-42 ГОСТ 9467-75. Сварные швы по ГОСТ 16037-80.
2. *Размеры для справки.

Изм.	Лист	N докум.	Подп.	Дата	5.904-10.120 СБ			
Разраб.		Извекова			Патрубок атмосферный. Сборочный чертеж	Лит.	Масса	Масштаб
Провер.		Гончаренко				У	7,7	1:10
Т.контр.		Сердюков				Лист	Листов 1	
Нач.отд.		Коверченко				Госстрой СССР Харьковский Сантехпроект		
Н.контр.		Сердюков						
Утв.								

Формат А4

5.904-10.041

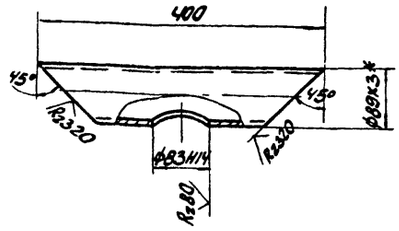

1. Предельные отклонения размеров $\pm \frac{IT16}{2}$.
2. *Размер для справки.

Изм.	Лист	N докум.	Подп.	Дата	5.904-10.041			
Разраб.		Извекова			Патрубок	Лит.	Масса	Масштаб
Провер.		Гончаренко				У	1,9	1:5
Т.контр.		Сердюков				Лист	Листов 1	
Нач.отд.		Коверченко				Госстрой СССР Харьковский Сантехпроект		
Н.контр.		Сердюков			Трубы 89х3 ГОСТ 10704-76 / Вст3сп5 ГОСТ 10705-80			
Утв.								

Формат А4

Инв.№ подл. | Подп. и дата | Взам.инв.№ | Инв.№ дубл. | Подп. и дата

5.904-10.042

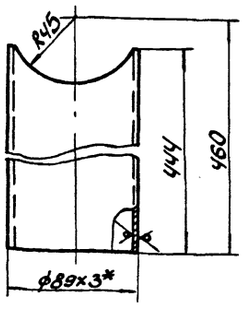

1. Предельные отклонения размеров $\pm \frac{IT16}{2}$.
2. *Размер для справки.

Изм.	Лист	N докум.	Подп.	Дата	5.904-10.042			
Разраб.		Извекова			Патрубок	Лит.	Масса	Масштаб
Провер.		Гончаренко				У	2,8	1:2
Т.контр.		Сердюков				Лист	Листов 1	
Нач.отд.		Коверченко				Госстрой СССР Харьковский Сантехпроект		
Н.контр.		Сердюков			Трубы 89х3 ГОСТ 10704-76 / Вст3сп5 ГОСТ 10705-80			
Утв.								

Формат А4

5.904-10.002

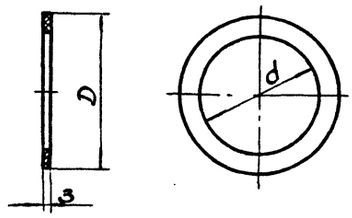

Обозначение	D	d	Масса, кг
5.904-10.002	128	91	0,03
-01	90	59	0,017
-02	138	90	0,08
-03	78	39	0,016

Изм.	Лист	N докум.	Подп.	Дата	5.904-10.002			
Разраб.		Извекова			Прокладка	Лит.	Масса	Масштаб
Провер.		Гончаренко				У	—	—
Т.контр.		Сердюков				Лист	Листов 1	
Нач.отд.		Коверченко				Госстрой СССР Харьковский Сантехпроект		
Н.контр.		Сердюков			Паронит ПОН-3 ГОСТ 481-80			
Утв.								

Б10А438.130СБ

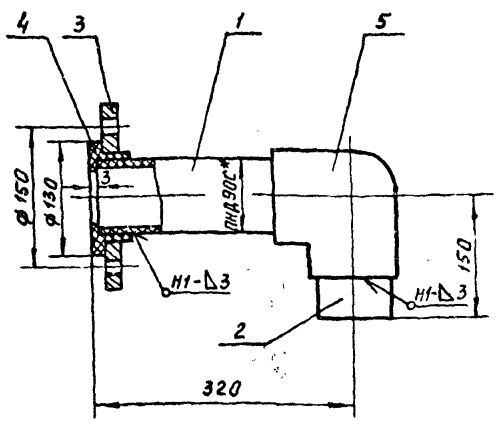

1. Сварку производить нагретым газом с присадочным прутком из полиэтилена ф2÷4мм ТУ 6-05-1698-74.
Сварные швы по ГОСТ 16310-80.
2.*Размер для справки.

Изм	Лист	N докум.	Подп.	Дата
Разраб.		Извекова	подп.	
Провер.		Гончаренко	"	
Т.контр.		Севрюков	"	
Нач.отд.		Коверченко	"	
Н.контр.		Севрюков	"	
Утв.				

Б 10 А 438. 130 СБ

Патрубок переливной
Сборочный чертеж

Лит	Масса	Масштаб
И	3.5	1:5

Лист | Листов 1

Госстрой СССР
Харьковский
Сантехпроект

Форм.	Зона	Поз.	Обозначение	Наименование	Кол.	Примечание
				Документация		
А4			Б 10 А 438.130 СБ	Сборочный чертеж		
				Детали		
Б4		1	Б 10 А 438.043	Патрубок		
				Труба ПНД 90С ГОСТ 18599-83		
				ℓ = 269	1	0.38 кг
Б4		2	Б 10 А 438.044	Патрубок		
				Труба ПНД 90С ГОСТ 18599-83		
				ℓ = 69	1	0.1 кг
А4		3	Б 10 А 438.019-01	Фланец	1	
				Стандартные изделия		
		4		Втулка ПВД 90С		
				ОСТ 6-05-367-74	1	0.24 кг
		5		Угольник-ПВД 90С		
				ОСТ 6-05-367-74	1	0.75 кг
				Материалы		
				Металл наплавленный		0.13 кг

Подп. и дата | Инв. N дубл. | Взам. инв. N | Подп. и дата | Инв. N подл.

Изм	Лист	N докум.	Подп.	Дата
Разраб.		Извекова	подп.	
Пров.		Гончаренко	"	
Нач.отд.		Коверченко	"	
Н.контр.		Севрюков	"	
Утв.				

Б 10 А 438. 130

Патрубок переливной

Лит.	Лист	Листов
И		1

Госстрой СССР,
Харьковский
Сантехпроект

Форм.	Зона	Поз.	Обозначение	Наименование	Кол.	Примечание
				Документация		
А3			Б 10 А 438.140 СБ	Сборочный чертеж		
				Сборочные единицы		
А4		1	Б 10 А 436.160	Рама	1	
				Детали		
А4		2	Б 10 А 436.055	Подставка	1	
				Стандартные изделия		
		3		Болт М6×20.58 ГОСТ 7798-70	7	0.006 кг
		4		Гайка М6.5 ГОСТ 5915-70	7	0.002 кг
		5		Шайба 6.65Г ГОСТ 6402-70	7	0.0004 кг
		6		Болт М8×20.58 ГОСТ 7798-70	4	0.013 кг
		7		Гайка М8.5 ГОСТ 5915-70	4	0.005 кг
		8		Шайба 8.65Г ГОСТ 6402-70	4	0.001 кг

Изм	Лист	N докум.	Подп.	Дата
Разраб.		Извекова	подп.	
Пров.		Гончаренко	"	
Нач.отд.		Коверченко	"	
Н.контр.		Севрюкова	"	
Утв.				

Б 10 А 438. 140

Статив

Лит.	Лист	Листов
И		1

Госстрой СССР
Харьковский
Сантехпроект

Пров. [подпись] 30.10.89 г. Коп. Чухрова

Форм.	Зона	Поз.	Обозначение	Наименование	Кол.	Примечание
				Документация		
А3			Б 10 А 438.150 СБ	Сборочный чертеж		
				Детали		
Б4		1	Б 10 А 438.045	Балка		
				Швеллер 20 ГОСТ 8240-72		
				ВСт3 ГОСТ 535-79		
				ℓ = 4500	2	82.8 кг
Б4		2	Б 10 А 438.046	Стяжка		
				Швеллер 20 ГОСТ 8240-72		
				ВСт3 ГОСТ 535-79		
				ℓ = 2648	6	48.7 кг
А4		3	Б 10 А 438.047	Балка	1	
А4		4	Б 10 А 438.048	Балка	1	
		5	Б 10 А 438.048-01	Балка	1	
Б4		6	Б 10 А 438.049	Стойка		
				Уголок Б50×50×5 ГОСТ 8509-86		
				ВСт3 ГОСТ 535-79		
				ℓ = 1149	2	4.3 кг
Б4		7	Б 10 А 438.051	Плита		
				Лист 6 ГОСТ 19903-74		
				ВСт3 ГОСТ 14637-79		
				80×80	2	0.3 кг
				Материалы		
				Металл наплавленный		2.5 кг

Подп. и дата | Инв. N дубл. | Взам. инв. N | Подп. и дата | Инв. N подл.

Изм	Лист	N докум.	Подп.	Дата
Разраб.		Извекова	подп.	
Пров.		Гончаренко	"	
Нач.отд.		Коверченко	"	
Н.контр.		Севрюков	"	
Утв.				

Б 10 А 438. 150

Рама

Лит.	Лист	Листов
И		1

Госстрой СССР
Харьковский
Сантехпроект

23935-20 18

Б10А438.140СБ

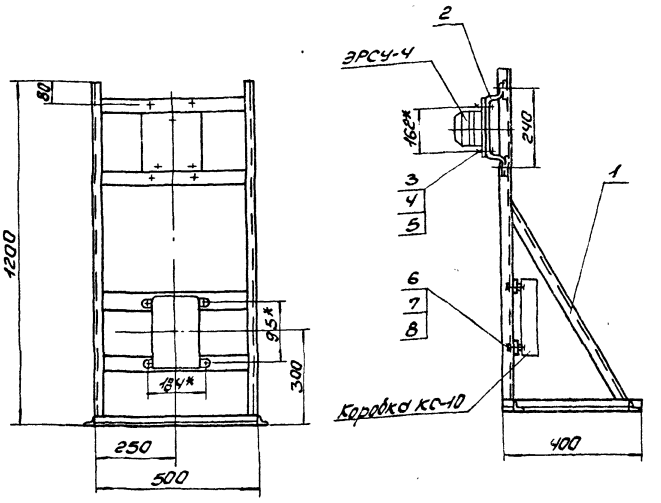

1. Указанная масса не учитывает массу приборов.
2. *Размеры для справки.

Изм.	Лист	N докум.	Подп.	Дата	Б10А438.140СБ			
Разраб.		Извекова			Статив	Лит.	Масса	Масшт.
Провер.		Гончаренко			Сборочный чертеж.	И	14,2	1:10
Т.контр.		Севрюков				Лист	Листов	
Нач.отд.		Коверченко				Госстрой СССР Харьковский Сантехпроект		
Н.контр.		Севрюков						
Утв.								

Формат А3

Б10А438.150СБ

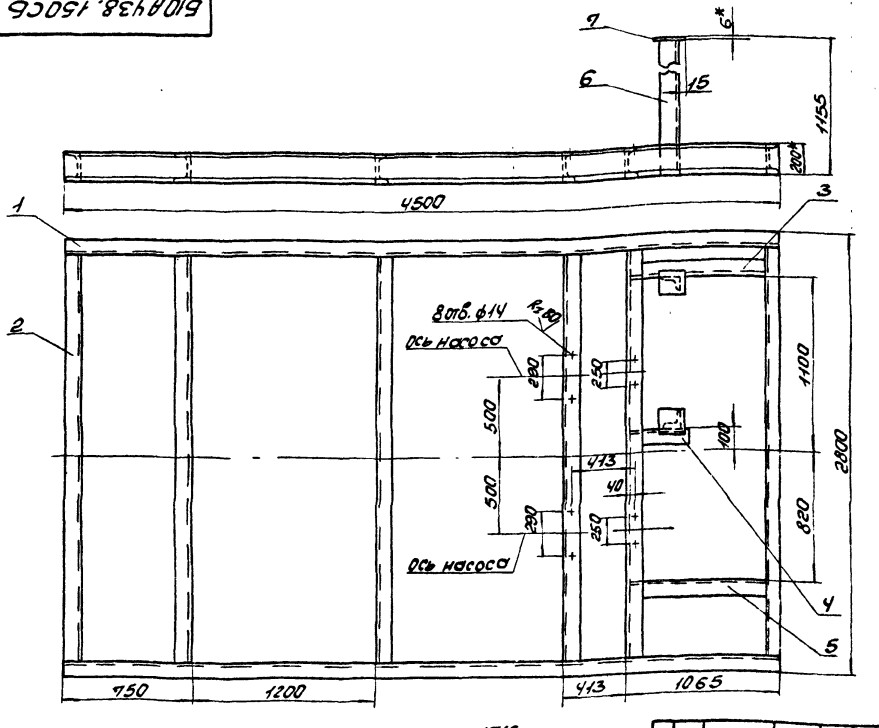

1. Предельные отклонения размеров $\pm \frac{IT16}{2}$.
2. Сварку производить электродами Э-42 ГОСТ 9467-75 по всему периметру прилегания деталей. Катет шва 5мм. Сварные швы по ГОСТ 5264-80.
3. Кромки реза деталей Б4- R=329.
4. *Размеры для справки.

Изм.	Лист	N докум.	Подп.	Дата	Б10А438.150СБ			
Разраб.		Извекова			Рама	Лит.	Масса	Масшт.
Провер.		Гончаренко			Сборочный чертеж	И	493,0	1:20
Т.контр.		Севрюков				Лист	Листов	
Нач.отд.		Коверченко				Госстрой СССР Харьковский Сантехпроект		
Н.контр.		Севрюков						
Утв.								

23935-20 19 Формат А3

БIОА438.110СБ

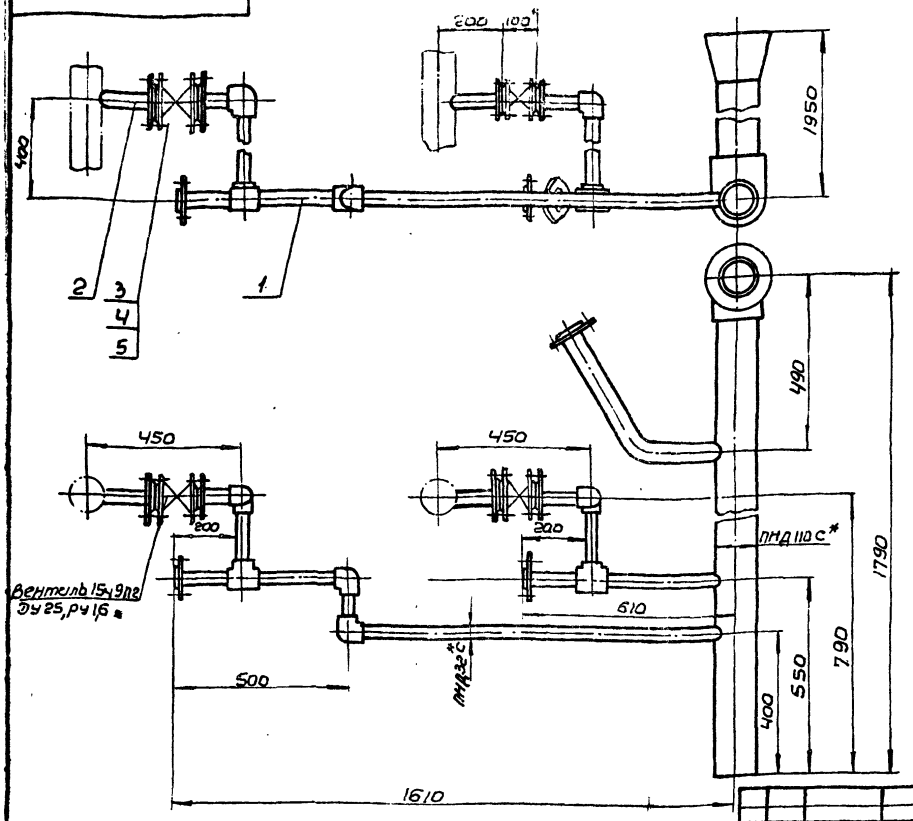

1* Размеры для справки.

2. Масса указана с учетом арматуры.

Изм.	Лист	N докум.	Подп.	Дата
Разраб.		Извекова		
Пров.		Гончаренко		
Т. контр.		Севрюков		
Нач. отд.		Коверченко		
Н. контр.		Севрюков		
Утв.				

БIОА438.110СБ

Трубопровод дренажа

Сборочный чертеж

Лит	Масса	Масштаб
U	45,6	1:10

Лист | Листов 1

Госстрой СССР Харьковский Сантехпроект

Формат А3

БIОА438.001

Rz320 √(√)

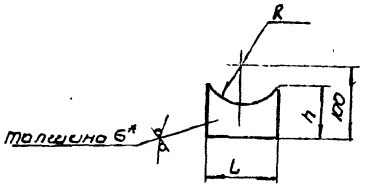

Обозначение	R	L	h	Масса кг
БIОА438.001	55	80	62	0,2
-01	20	30	87	0,12

1. Предельные отклонения размеров $\pm \frac{IT16}{2}$

2. * Размер для справки.

Изм.	Лист	N докум.	Подп.	Дата
Разраб.		Извекова		
Пров.		Гончаренко		
Т. контр.		Севрюков		
Нач. отд.		Коверченко		
Н. контр.		Севрюков		
Утв.				

БIОА438.001

Стойка

Лит	Масса	Масшт.
U	—	—

Лист | Листов 1

Лист 6 ГОСТ 19903-74

ВСТ 3 ГОСТ 14637-79

Госстрой СССР Харьковский Сантехпроект

Формат А4

Форм.	Зона	Поз.	Обозначение	Наименование	Кол.	Примечание
				Документация		
А3			БIОА438.110СБ	Сборочный чертеж		
				Сборочные единицы		
А4		1	БIОА438.160	Блок N7	1	
А4		2	БIОА438.170	Блок N8	2	
				Стандартные изделия		
		3		Болт М12х50.58 ГОСТ 7798-70	16	0,061 кг.
		4		Гайка М12.5 ГОСТ 5915-70	16	0,05 кг.
		5		Шайба 12,65г ГОСТ 6402-70	16	0,003 кг.

Подп. и дата | Инв. N дубл. | Взам. инв. N | Подп. и дата | Инв. N подл.

Изм.	Лист	N докум.	Подп.	Дата
Разраб.		Извекова		
Пров.		Гончаренко		
Нач. отд.		Коверченко		
Н. контр.		Севрюков		
Утв.				

БIОА438.110

Трубопровод дренажа.

Лит	Лист	Листов
U		1

Госстрой СССР Харьковский Сантехпроект

23935-20 20 Формат А4

Форм	Зона	Поз.	Обозначение	Наименование	кол.	Примечание
				Документация		
А3			Б10А447.010 СБ	Сборочный чертеж		
				Сборочные единицы		
А4		1	Б10А447.020	Блок №1	1	
А4		2	Б10А447.030	Блок №2	2	
				Детали		
А4		3	Б10А4447.002-04	Прокладка	2	
				Стандартные изделия		
		4		Болт М16×55.58 ГОСТ7798-70	32	0,121кг
		5		Гайка М16.5 ГОСТ5915-70	32	0,033кг
		6		Шайба 16.65Г ГОСТ6402-70	32	0,008кг

Инв.№ подл. | Подп. и дата | Инв.№ дубл. | Взам. инв.№ | Подп. и дата

Изм	Лист	№ докум.	Подп.	Дата
Разраб	Извекова			
Провер.	Гончаренко			
Нач. отд.	Ковтуненко			
Н. контр.	Севрюков			
Утв.				

Б10А447.010

Трубопровод

Лит	Лист	Листов
Ч		1

Госстрой СССР Харьковский Сантехпроект

Формат А4

Форм	Зона	Поз.	Обозначение	Наименование	Кол	Примечание
				Материалы		
		35		Труба 20×2.5 ГОСТ 3262-75		
				ℓ=8000		10.0кг
		36		Труба 32×2.2 ГОСТ 10704-76		
				ВГ-3 Сп5 ГОСТ 10705-80		
				ℓ=7000		11,3кг
				Металл наплавленный		1,0кг

Инв.№ подл. | Подп. и дата | Инв.№ дубл. | Взам. инв.№ | Подп. и дата

Изм	Лист	№ докум.	Подп.	Дата

Б10А447.000

Лист 3

Формат А4

Форм	Зона	Поз.	Обозначение	Наименование	кол.	Примечание
				Документация		
*			Б10А447.000 СБ	Сборочный чертеж		А2;А2;А2
А3			Б10А447.000 ВС	Ведомость спецификаций		
*			Б10А447.000ВП	Ведомость покупных изделий		А3;А3
				Сборочные единицы		
А4		1	Б10А4447.010	Трубопровод	1	
А4		2	Б10А447.040	Трубопровод	1	
А4		3	Б10А447.070	Трубопровод	1	
А4		4	Б10А447.120	Трубопровод	1	
А4		5	Б10А447.160	Трубопровод	1	
А4		6	Б10А447.190	Установка термобаллона регулятора РТ-А0-40	1	
А4		7	Б10А447.200	Статив	1	
А4		8	Б10А447.220	Рама	1	
				Детали		
Б4		9	Б10А447.001	Ушко		
				Круг 16 ГОСТ 2590-71		
				ВСт3 ГОСТ 535-79		
				ℓ=170	4	0,27кг
А4		10	Б10А447.002	Прокладка	16	
		11	Б10А447.002-01	Прокладка	2	
		12	Б10А447.002-02	Прокладка	9	
		13	Б10А447.002-03	Прокладка	2	

Инв.№ подл. | Подп. и дата | Инв.№ дубл. | Взам. инв.№ | Подп. и дата

Изм	Лист	№ докум.	Подп.	Дата
Разраб.	Извекова			
Пров	Гончаренко			
Нач. отд.	Ковтуненко			
Н. контр.	Севрюков			
Утв.				

Б10А447.000

Блок подготовки исходной воды для горячего водоснабжения (поз. IV - К 2.2)

Лит	Лист	Листов
Ч	1	3

Госстрой СССР Харьковский Сантехпроект

Формат А4

Форм	Зона	Поз.	Обозначение	Наименование	Кол	Примечание
				Стандартные изделия		
		16		Болт М12×50.58 ГОСТ7798-70	20	0,061кг
		17		Гайка М12,5 ГОСТ5915-70	20	0,015кг
		18		Шайба 12,65Г ГОСТ6402-70	20	0,003кг
		19		Шайба 12.01 ГОСТ10906-78	8	0,034кг
		20		Болт М16×55,58 ГОСТ7798-70	64	0,121кг
		21		Гайка М16,5 ГОСТ 5915-70	64	0,033кг
		22		Шайба 16.65 Г ГОСТ6402-70	64	0,008кг
		23		Переход К57×4-38×2,0		
				ГОСТ 17378-83	2	0,2кг
		24		Фланец 1-25-16 Ст. 25		
				ГОСТ 12821-80	10	1.05кг
		25		Опора ОПБ2-76		
				ГОСТ 14911-82	4	0,46кг
		26		Опора ОПБ2-89		
				ГОСТ 14911-82	3	0,52кг
		27		Опора ОПБ2-114		
				ГОСТ 14911-82	9	0,55кг
				Прочие изделия		
		29		Закладная конструкция		
				63К4-3-87	4	
		30		Закладная конструкция		
				13К4-46-76	5	
		31		Закладная конструкция		
				3К4-48-70	2	
		32		Закладная конструкция		
				23К4-46-76	3	
		33		Закладная конструкция 143К4-2-87	2	

Инв.№ подл. | Подп. и дата | Инв.№ дубл. | Взам. инв.№ | Подп. и дата

Изм	Лист	№ докум.	Подп.	Дата

Б10А447.000

Лист 2

Формат А4

Б10А447.000СБ

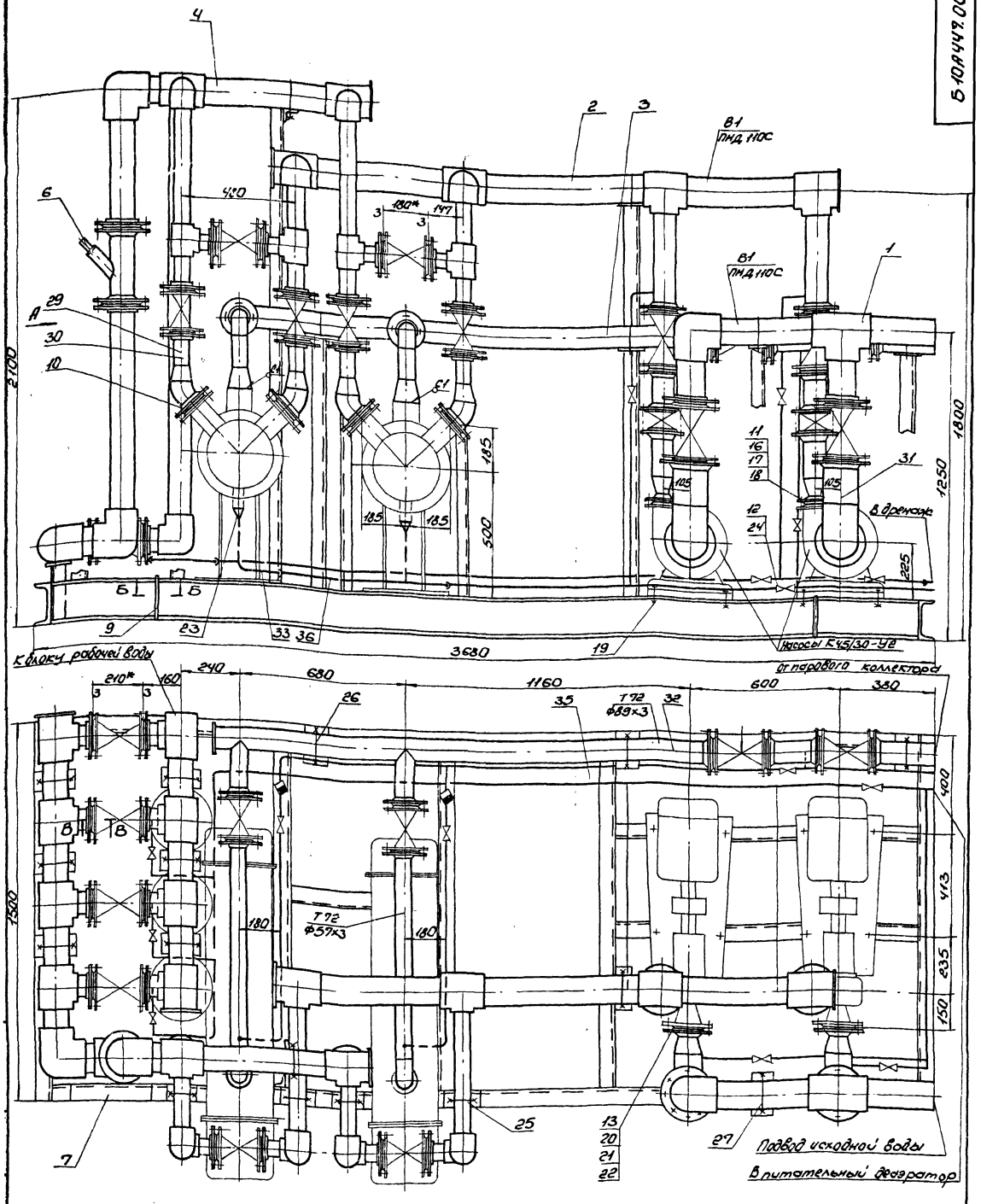

1. Масса блока дана с учетом массы арматуры и оборудования.
2. Технические требования смотри общие данные альбом 10 часть 1.
3. Сварку производить электродами Э-42 ГОСТ 9467-75.
4.* Размеры для справки.

					Б10А447.000СБ			
Изм.	Лист	№Докум.	Подп.	Дата	Блок подготовки исходной воды для горячего водоснабжения (поз. IV-К22) Сборочный чертеж	Лит.	Масса	Масшт.
Разраб.		Извекова				И	2358,0	1:10
Провер.		Гончаренко						
Т.контр.		Севрюков				Лист 1	Листов 3	
Начотд.		Коверченко				Госстрой СССР, Харьковский Сантехпроект		
Н.контр.		Севрюков						
Утв.								

Вид А

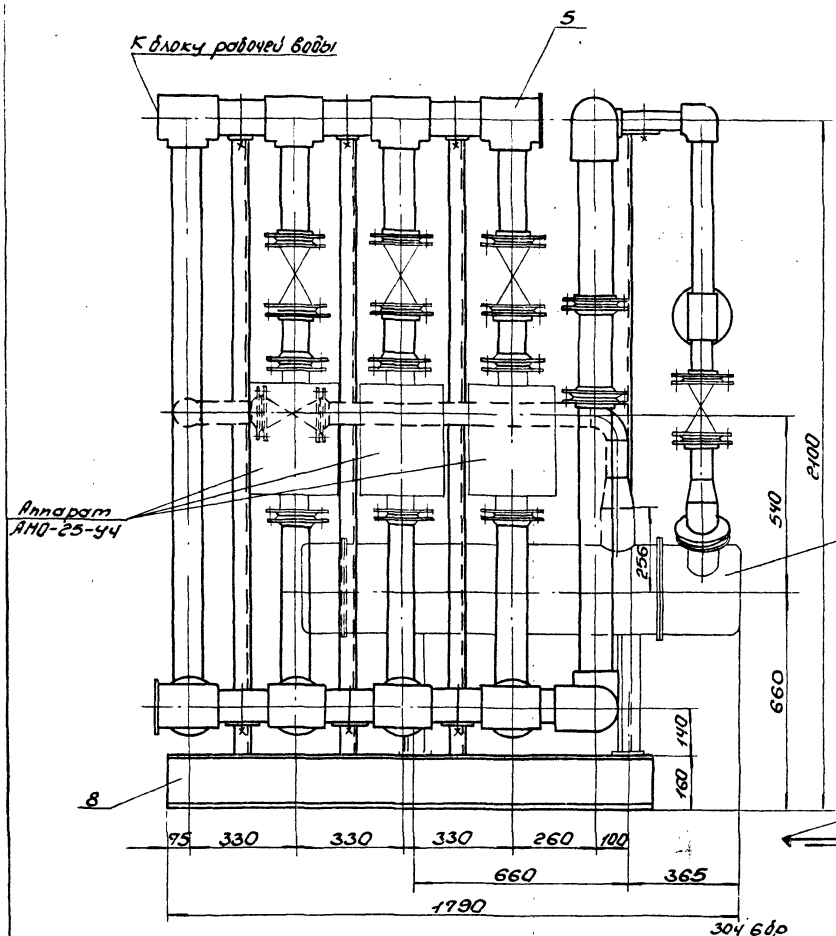

В-В
М1:2

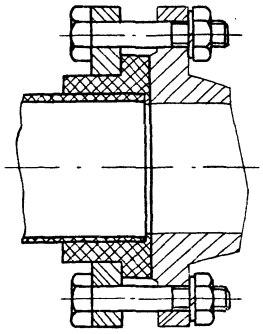

Б-Б
М1:2

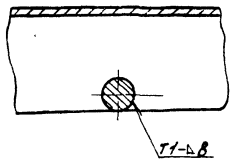

Схема

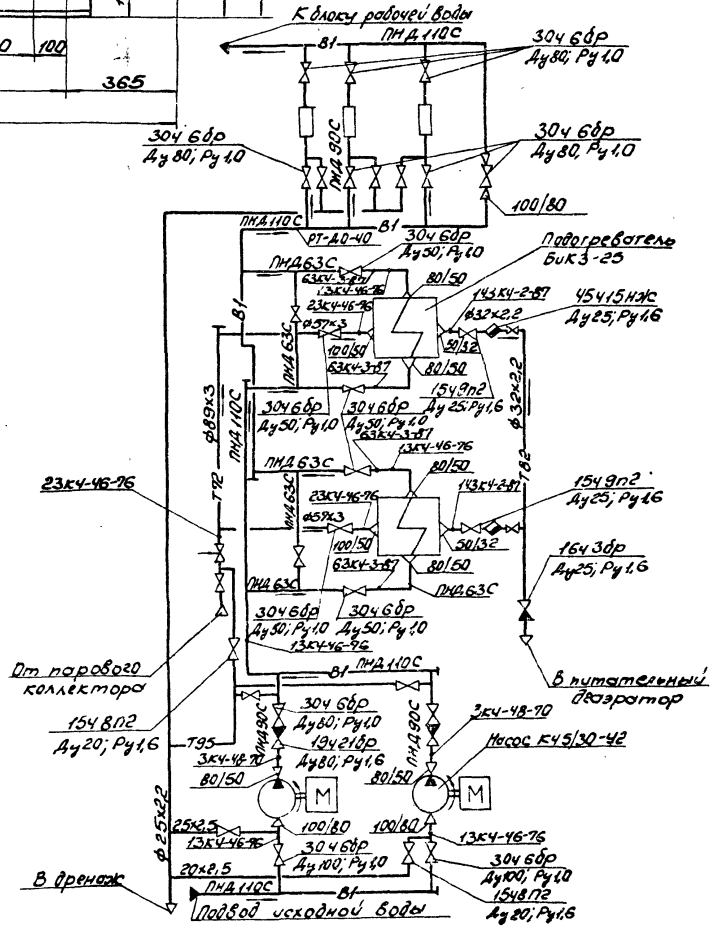

Ведомость теплоизоляционных конструкций

Наименование элемента, диаметр или размеры, мм.	Кол.	Температ. теплонос. °С макс.	Температ. теплонос. °С средн. год.	Изоляционные конструкции: Основной теплоизоляцион. слой: Материал	Толщ. мм.	Общ. объем м³	Покровный слой: Материал	Толщ. мм.	Общ. поверх. м²	Обозначен. применяемых чертежей	Примечание
Подогреватель пароводяной БИК3-25	2	164°		Маты минераловатные прошивные марки	60	0,16	Стеклопластик рулонный Рст		3,78	Н10102-20-01	
Трубопровод Т72 ф89×3	3	164°		ЗМ-100 в обкладке из стеклосетки ГОСТ 21880-76	40	0,048	ТУ6-11-145-80		1,62	То же Н10102-20	
										Серия 3.903-12 ЧII стр.63÷71	
Трубопровод Т82 ф32×2,2	7	164°		Полотно холстопро-	30	0,035	Фольга алюминиевая	0,15	1,89	Н10102-14-03	
Т72 ф57×3	4	164°		шивное из отходов стеклянного волокна марки ХЛС-Т-5 ТУ6-11-454-77	40	0,048	дублированная марки Ф-0,15н-ст ТУ 36-1177-77	0,15	1,76	То же Н10102-14-04	
Трубопроводная арматура				Съемные полуфут-			Сталь тонколистовая			Серия 3.903-12 ЧII стр.145÷150	
Ду 25	5	164°		ляры из оцинкован-	40	0,05	оцинкованная	0,8	1,9	Н10102-115-01	
Ду 50	2	164°		ных стальных листов,	40	0,0288	С-0,8 ГОСТ 14918-80	0,8	0,96	Н10102-113-06	
Ду 80	2	164°		заполненных матами	40	0,02	То же	0,8	0,76	Н10102-113-08	
				минераловатными прошивными марки М-50 в обкладке из металлической сетки №20-0,5 ГОСТ 21880-76							

Указания по антикоррозионной защите

Наименование технологического аппарата, газохода, трубопровода, габаритные размеры, номер позиции	Условия эксплуатации (состав среды, температура, °С, давление, МПа; коэффициент заполнения; место установки и др.)	Конструкция антикоррозионного покрытия	Технологические требования по производству работ
Подогреватель пароводяной БИК3-25 поз. IV-К22.2 2 шт.	В помещении, теплоизолирован	Наружная поверхность окраска пентафталевой эмалью ПФ-133 за 2 раза по 2 слоям грунтовки ГФ-021	Лакокрасочные покрытия подлежат систематическому контролю не реже одного раза в полугодие и своевременному восстановлению на поврежденных участках
Аппарат противомагнитной обработки воды АМО-25-У4 поз. IV-К22.3 3 шт.	В помещении, теплоизолирован		
Трубопроводы Т95 20×2,5 В1 ф114×4	В помещении, t=16° то же		
Опорная конструкция	В помещении	2 слоя эмали ПФ-133 по 2 слоям грунтовки ГФ-021	

№ строки	Наименование	Обозначение документа на поставку	Поставщик	Куда входит (обозначение)	Количество: на изделие	в комплекты	на регулир.	всего	Примечание
1	Фланец 1-25-16 ст25	ГОСТ 12821-80			10			10	
2	Фланец 1-40-10 ст25	ГОСТ 12821-80			2			2	
3	Фланец 1-50-6 ст25	ГОСТ 12821-80			2			2	
4	Фланец 1-50-10 ст25	ГОСТ 12821-80			8			8	
5	Фланец 1-80-6 ст25	ГОСТ 12821-80			2			2	
6	Фланец 1-80-10 ст25	ГОСТ 12821-80			4			4	
7	Фланец 1-80-16 ст25	ГОСТ 12821-80			8			8	
8	Фланец 1-100-10 ст25	ГОСТ 12821-80			4			4	
9	Тройник ПВД 63Т	ОСТ 6-05-367-74			4			4	
10	Тройник ПВД 110С	ОСТ 6-05-367-74			1			1	
11	Тройник ПВД 110×63 сл	ОСТ 6-05-367-74			4			4	
12	Тройник ПВД 110×90 сл	ОСТ 6-05-367-74			10			10	
13	Угольник ПВД 63Т	ОСТ 6-05-367-74			4			4	
14	Угольник ПВД 90С	ОСТ 6-05-367-74			4			4	
15	Угольник ПВД 110С	ОСТ 6-05-367-74			4			4	
16	Втулка ПВД 63Т	ОСТ 6-05-367-74			8			8	
17	Втулка ПВД 90С	ОСТ 6-05-367-74			18			18	
18	Втулка ПВД 110С	ОСТ 6-05-367-74			4			4	
19	Переход К57×4,0-38×2,0	ГОСТ 17378-83			2			2	
20	Переход К89×3,5-45×2,5	ГОСТ 17378-83			2			2	
21	Переход К89×3,5-57×3,0	ГОСТ 17378-83			6			6	
22	Переход К108×4,0-57×3,0	ГОСТ 17378-83			2			2	
23	Переход К108×4,0-89×3,5	ГОСТ 17378-83			2			2	
24	Отвод 90° 57×3,0	ГОСТ 17375-83			2			2	

Изм.	Лист	N докум.	Подп.	Дата
Разраб.		Извекова		
Пров.		Гончаренко		
Нач. отд.		Коверченко		
Н. контр.		Севрюков		
Утв.				

Б10А447.000ВП

Блок подготовки исходной воды для горячего водоснабжения (поз. IV-К22). Ведомость покупных изделий.

Лит.	Лист	Листов
И	1	2

Госстрой СССР Харьковский Сантехпроект

Формат А3

№ строки	Наименование	Обозначение документа на поставку	Поставщик	Куда входит (обозначение)	Количество: на изделие	в комплекты	на регулир.	всего	Примечание
25	Отвод 90° 89×3,5	ГОСТ 17375-83			3			3	
26	Болт М6×20.58	ГОСТ 7798-70			8			8	
27	Болт М8×20.58	ГОСТ 7798-70			4			4	
28	Болт М10×25.58	ГОСТ 7798-70			4			4	
29	Болт М12×50.58	ГОСТ 7798-70			20			20	
30	Болт М16×55.58	ГОСТ 7798-70			240			240	
31	Гайка М6.5	ГОСТ 5915-70			8			8	
32	Гайка М8.5	ГОСТ 5915-70			4			4	
33	Гайка М10.5	ГОСТ 5915-70			4			4	
34	Гайка М12.5	ГОСТ 5915-70			20			20	
35	Гайка М16.5	ГОСТ 5915-70			256			256	
36	Шайба 6.65Г	ГОСТ 6402-70			8			8	
37	Шайба 8.65Г	ГОСТ 6402-70			4			4	
38	Шайба 10.65Г	ГОСТ 6402-70			4			4	
39	Шайба 12.65Г	ГОСТ 6402-70			20			20	
40	Шайба 16.65Г	ГОСТ 6402-70			256			256	
41	Шайба 12.01	ГОСТ 10906-78			8			8	
42	Шпилька М16×60.58	ГОСТ 22042-76			8			8	
43	Опора ОПБ2-76	ГОСТ 14911-82			4			4	
44	Опора ОПБ2-89	ГОСТ 14911-82			3			3	
45	Опора ОПБ2-114	ГОСТ 14911-82			9			9	

Изм.	Лист	N докум.	Подп.	Дата

Б10А447.000ВП

Лист 2

№ строки	Обозначение	Наименование	Куда входит: Обозначение	Куда входит: Кол.	Общее кол-во	Примечание
1	Б10А447.000	Блок подготовки исходной воды				
2		для горячего водоснабжения (поз. IV-К22)			1	
3	Б10А447.010	Трубопровод	Б10А447.000	1	1	
4	Б10А447.020	Блок № 1	Б10А447.010	1	1	
5	Б10А447.030	Блок № 2	Б10А447.010	2	2	
6	Б10А447.040	Трубопровод	Б10А447.000	1	1	
7	Б10А447.050	Блок № 3	Б10А447.040	1	1	
8	Б10А447.060	Блок № 4	Б10А447.040; Б10А447.120	4	4	
9	Б10А446.100	Блок № 6	Б10А447.040	2	2	
10	Б10А446.110	Блок № 7	Б10А447.040	2	2	
11	Б10А447.070	Трубопровод	Б10А447.000	1	1	
12	Б10А447.080	Блок № 5	Б10А447.070	1	1	
13	Б10А447.090	Блок № 8	Б10А447.070	1	1	
14	Б10А447.100	Блок № 9	Б10А447.070	1	1	
15	Б10А447.110	Блок № 10	Б10А447.070	2	2	
16	Б10А447.120	Трубопровод	Б10А447.000	1	1	
17	Б10А447.130	Блок № 15	Б10А447.120	1	1	
18	Б10А447.140	Блок № 11	Б10А447.120	1	1	
19	Б10А447.150	Блок № 12	Б10А447.120	1	1	
20	Б10А447.160	Трубопровод	Б10А447.000	1	1	
21	Б10А447.170	Блок № 13	Б10А447.160	1	1	
22	Б10А447.180	Блок № 14	Б10А447.160	3	3	
23	Б10А447.190	Установка термобаллона регулятора РТ-Д040	Б10А447.000	1	1	
24	Б10А447.200	Стойка	Б10А447.000	1	1	
25	Б10А447.210	Рама	Б10А447.200	1	1	
26	Б10А447.220	Рама	Б10А447.000	1	1	

Изм.	Лист	№ докум.	Подп.	Дата	Б10А447.000ВС		
Разраб.		Извекова			Блок подготовки исходной воды для горячего водоснабжения (поз. IV-К22) Ведомость спецификаций	Лит.	Лист	Листов
Провер.		Гончаренко				И		1
Нач. отд.		Ковтуненко				Госстрой СССР Харьковский САНТЕХПРОЕКТ		
Н. контр.		Севрюков						
Утв.								

Формат А4

Б10А438.170СБ

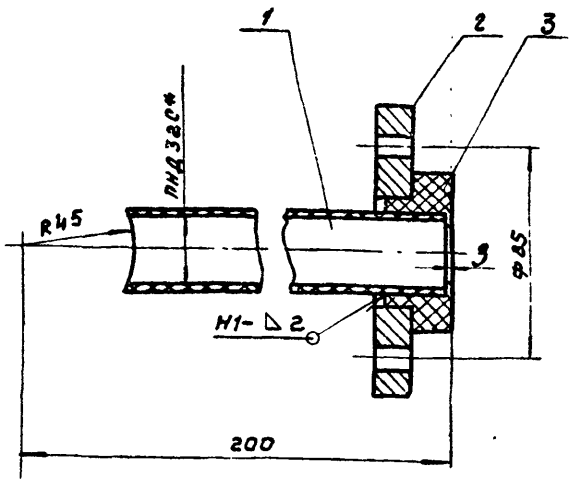

1. Сварку производить нагретым газом с присадочным прутком из полиэтилена Ф2÷4мм ТУ6-05-1898-74.

Сварные швы по ГОСТ 16310-80.

2.* Размеры для справки.

Изм.	Лист	№ докум.	Подп.	Дата	Б10А438.170СБ			
Разраб.		Извекова			Блок № 8 сборочный чертеж	Лит.	Масса	Масштаб
Пров.		Гончаренко				И	1.1	1:2
Т. контр.		Севрюков				Лист	Листов 1	
Нач. отд.		Ковтуненко				Госстрой СССР Харьковский САНТЕХПРОЕКТ		
Н. контр.		Севрюков						
Утв.								

Формат А4

Форм.	Зона	Поз.	Обозначение	Наименование	Кол.	Примечание
				Документация		
А4			Б10А438.170СБ	Сборочный чертеж		
				Детали		
А4		1	Б10А438.029	Патрубок	1	
А4		2	Б10А438.019-02	Фланец	1	
				Стандартные изделия		
		3		Втулка ПВД 32Т ОСТ 6-05-387-74	1	0,05кг
				Материалы		
				Полиэтилен напрессованный		0,02кг

Инв. № подл. | Подп. и дата | Взам. инв. № | Инв. № дубл. | Подп. и дата

Изм.	Лист	№ докум.	Подп.	Дата	Б10А438.170			
Разраб.		Извекова			Блок № 8.	Лит.	Лист	Листов
Пров.		Гончаренко				И		1
Нач. отд.		Ковтуненко				Госстрой СССР Харьковский САНТЕХПРОЕКТ		
Н. контр.		Севрюков						
Утв.								

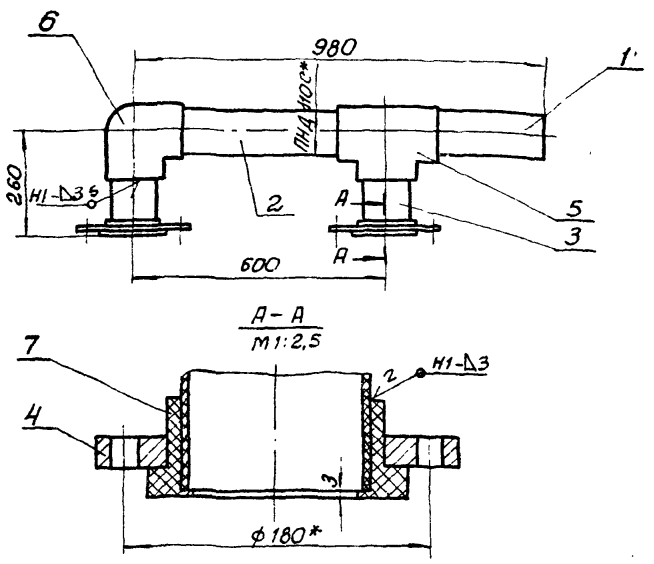

1. Сварку производить нагретым газом с присадочным прутком из поливинилхлорида.
ф 2-4мм ТУ6-05-1106-76
Сварные швы по ГОСТ 16310-80.
2.* Размеры для справки.

Изм.	Лист	N докум.	Подп.	Дата	Б10А447.020СБ			
Разраб.		Извекова			Блок N1	Лит	Масса	Масштаб
Провер.		Гончаренко				У	11,5	1:10
Т. контр.		Севрюков			Сборочный чертеж	Лист	Листов 1	
Нач. отд.		Коверченко				Госстрой СССР Харьковский Сантехпроект		
Н. контр.		Севрюков						
Утв.								

Формат А4

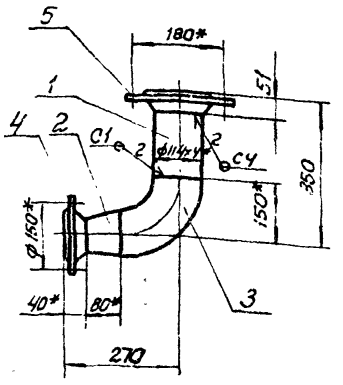

1. Предельные отклонения размеров ± IT16/2
2. Сварку производить электродами Э-42 ГОСТ 9467-75. Сварные швы по ГОСТ 16037-80
3. Кромки реза деталей Б4- Rz 320
4* Размеры для справки.

Инв. N подл. | Подп. и дата | Взам. инв. N | Инв. N дубл. | Подпись и дата

Изм.	Лист	N докум.	Подп.	Дата	Б10А447.030СБ			
Разраб.		Извекова			Блок N2	Лит	Масса	Масштаб
Провер.		Гончаренко				У	13,4	1:10
Т. контр.		Севрюков			Сборочный чертеж	Лист	Листов 1	
Нач. отд.		Коверченко				Госстрой СССР Харьковский Сантехпроект		
Н. контр.		Севрюков						
Утв.								

Формат А4

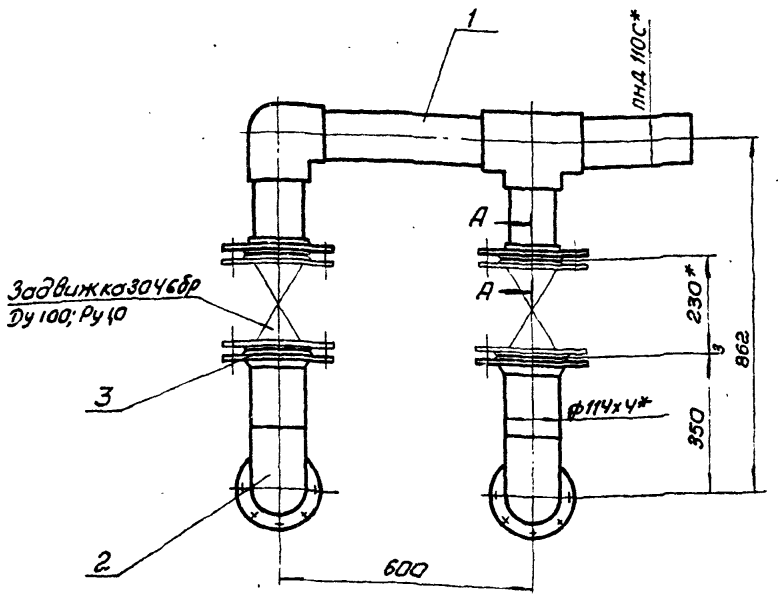

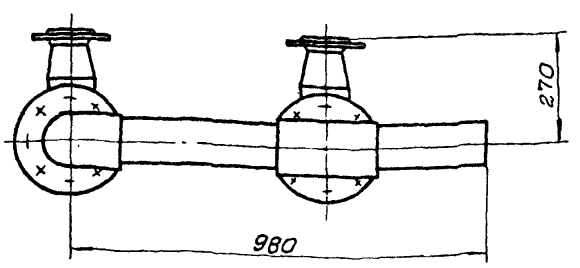

А – А
М 1:2,5

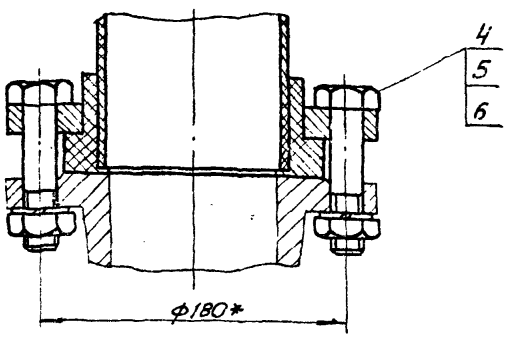

1.* Размеры для справки.
2. Масса указана с учетом арматуры.

Изм.	Лист	N докум.	Подп.	Дата	Б10А447.010СБ			
Разраб.		Извекова			Трубопровод	Лит.	Масса	Масштаб
Пров.		Гончаренко				У	122,5	1:10
Т. контр.		Севрюков			Сборочный чертеж	Лист	Листов 1	
Нач. отд.		Коверченко				Госстрой СССР Харьковский Сантехпроект		
Н. контр.		Севрюков						
Утв.								

 Формат А3

Форм	Зона	Поз	Обозначение	Наименование	Кол	Примечание
				Документация		
А4			Б10А447.020СБ	Сборочный чертеж		
				Детали		
Б4		1	Б10А447.004	Патрубок		
				Труба ПНД110С ГОСТ18599-83		
				ℓ=320	1	0,66кг
Б4		2	Б10А447.005	Патрубок		
				Труба ПНД110С ГОСТ18599-83		
				ℓ=480	1	1,0кг
Б4		3	Б10А447.006	Патрубок		
				Труба ПНД110С ГОСТ18599-83		
				ℓ=197	2	0,4кг
Б4		4	Б10А447.007	Фланец	2	
				Стандартные изделия		
		5		Тройник ПВД 110С		
				ОСТ 6-05-367-74	1	1,55кг
		6		Угольник ПВД 110С		
				ОСТ 6-05-367-74	1	1,39кг
		7		Втулка ПВД 110С		
				ОСТ 6-05-367-74	2	0,39кг
				Материалы		
				Полиэтилен наплавленный		0,3кг

Б10А447.020

Изм	Лист	N докум	Подп	Дата
Разраб		Извекова		
Пров		Гончаренко		
Нач.отд		Коверченко		
Н.контр		Севрюков		
Утв				

Блок N1

Лит	Лист	Листов
И		1

Госстрой СССР Харьковский Сантехпроект

Формат А4

Форм	Зона	Поз	Обозначение	Наименование	Кол	Примечание
				Документация		
А4			Б10А447.030СБ	Сборочный чертеж		
				Детали		
Б4			Б10447.008	Патрубок		
				Труба 114Х4 ГОСТ10704-76		
				Вст3сп5 ГОСТ10705-80		
				ℓ=149	1	1,6кг
				Стандартные изделия		
		2		Переход К108Х4.0-89Х3.5		
				ГОСТ 17378-83	1	1,0кг
		3		Отвод 90° 108Х4.0		
				ГОСТ 17375-83	1	2,8кг
		4		Фланец 1-80-6 СТ25		
				ГОСТ 12821-80	1	2,76кг
		5		Фланец 1-100-10 СТ25		
				ГОСТ 12821-80	1	4,7кг
				Материалы		
				Металл наплавленный		0,5кг

Б10А447.030

Изм	Лист	N докум	Подп	Дата
Разраб		Извекова		
Пров		Гончаренко		
Нач.отд		Коверченко		
Н.конт		Севрюков		
Утв				

Блок N2

Лит	Лист	Листов
И		1

Госстрой СССР Харьковский Сантехпроект

Формат А4

Форм	Зона	Поз	Обозначение	Наименование	Кол	Примечание
				Документация		
А3			Б10А447.050СБ	Сборочный чертеж		
				Детали		
Б4		1	Б10А447.009	Патрубок		
				Труба ПНД 110С ГОСТ18599-83		
				ℓ=498	1	1,0кг
Б4		2	Б10А447.011	Патрубок		
				Труба ПНД110С ГОСТ18599-83		
				ℓ=713	1	1,45кг
Б4		3	Б10А447.012	Патрубок		
				Труба ПНД110С ГОСТ18599-83		
				ℓ=578	1	1,16кг
Б4		4	Б10А447.013	Патрубок		
				Труба ПНД110С ГОСТ18599-83		
				ℓ=419	2	0,85кг
Б4		5	Б10447.014	Патрубок		
				Труба ПНД63С ГОСТ18599-83		
				ℓ=235	2	0,16кг
Б4		6	Б10А447.015	Патрубок		
				Труба ПНД63С ГОСТ18599-83		
				ℓ=164	2	0,12кг
Б4		7	Б10А447.016	Патрубок		
				Труба ПНД63С ГОСТ 18599-83		
				ℓ=111	2	0,077кг
Б4		8	Б10А447.017	Патрубок		
				Труба ПНД63С ГОСТ18599-83		
				ℓ=541	2	0,38кг

Б10А447.050

Изм	Лист	N докум	Подп	Дата
Разраб		Извекова		
Пров		Гончаренко		
Нач.отд		Коверченко		
Н.контр		Севрюков		
Утв				

Блок N3

Лит	Лист	Листов
И	1	2

Госстрой СССР Харьковский Сантехпроект

Формат А4

Форм	Зона	Поз	Обозначение	Наименование	Кол	Примечание
Б4		9	Б10А447.018	Заглушка ф130 Б-4		
				Полиэтилен марки ПВД153-14		
				ГОСТ 16337-77	2	0,05кг
А4		10	Б10А447.007-01	Фланец	4	
А4		11	Б10А447.007	Фланец	2	
				Стандартные изделия		
		12		Втулка ПВД63Т		
				ОСТ 6-05-367-74	4	0,16кг
		13		Втулка ПВД90С		
				ОСТ 6-05-367-74	2	0,24кг
		14		Тройник ПВД63Т		
				ОСТ 6-05-367-74	2	0,47кг
		15		Тройник ПВД 110Х63СП		
				ОСТ 6-05-367-74	2	0,793кг
		16		Угольник ПВД 63Т		
				ОСТ 6-05-367-74	2	0,43кг
		17		Тройник ПВД 110Х90СП		
				ОСТ 6-05-367-74	2	0,874кг
				Материалы		
				Полиэтилен наплавленный		0,7кг

Б10А447.050

Изм	Лист	N докум	Подп	Дата

Лист 2

23935-20 28

Формат А

Б10А447.050СБ

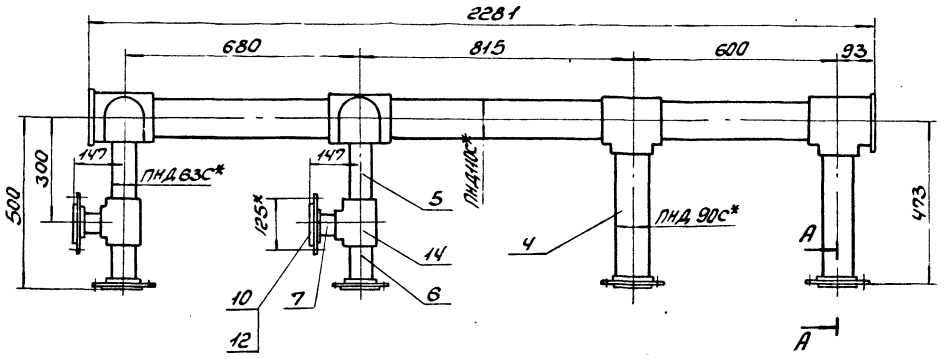

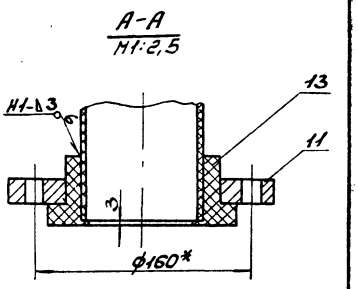

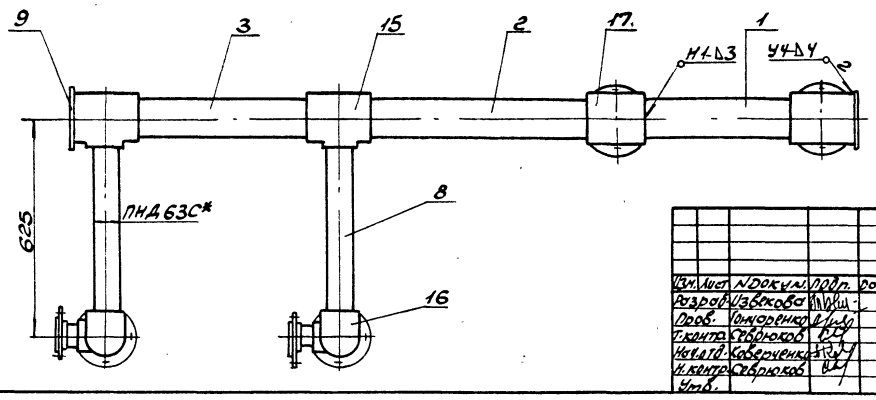

1. Сварку производить нагретым газом с присадочным прутком из полиэтилена ф2÷4мм ТУ6-05-1106-76.
Сварные швы по ГОСТ16310-80.
2.* Размеры для справки.

Изм.	Лист	N Докум.	Подп.	Дата	Б10А447.050СБ			
Разраб.		Извекова			Блок N3 Сборочный чертеж	Лит.	Масса	Масштаб
Пров.		Гончаренко				И	28,0	1:10
Т.контр.		Севрюков				Лист	Листов 1	
Нач.отд.		Коверченко				Госстрой СССР Харьковский Сантехпроект		
Н.контр.		Севрюков						
Утв.								

Формат А3

Б10А447.040СБ

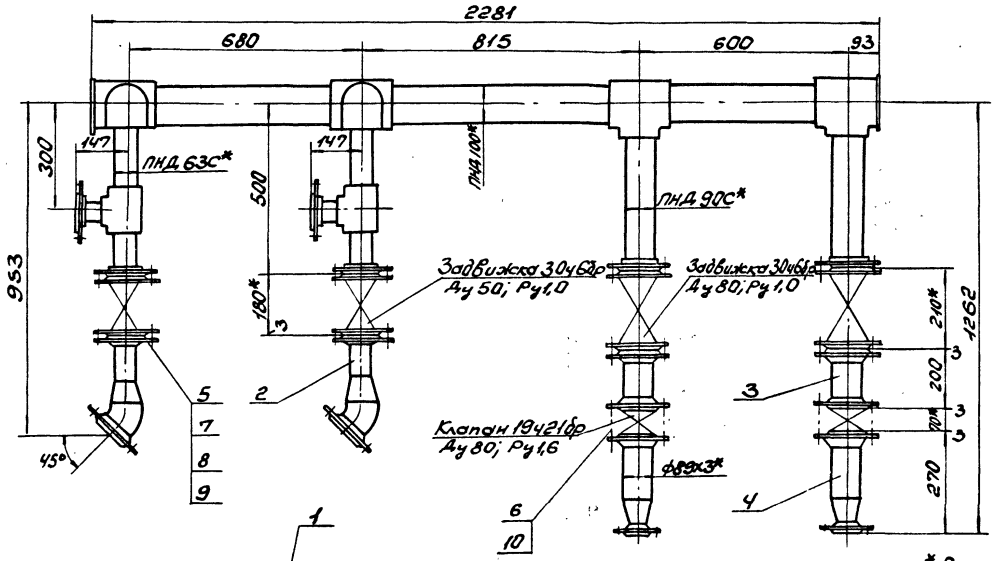

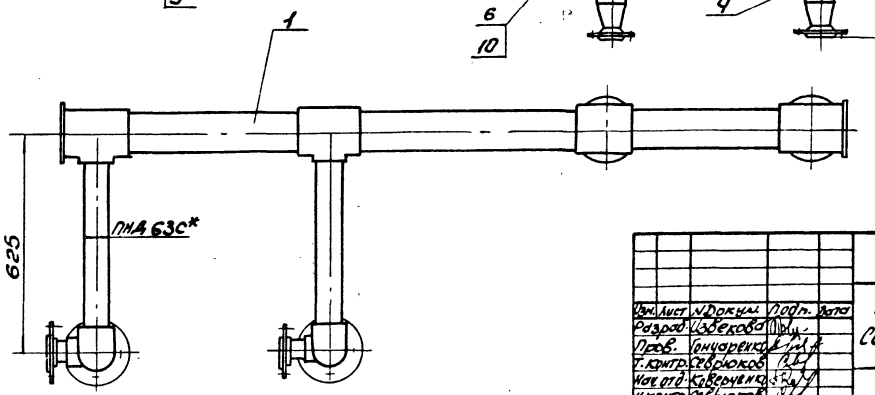

1* Размеры для справки.
2. Масса указана с учетом арматуры.

Изм.	Лист	N Докум.	Подп.	Дата	Б10А447.040СБ			
Разраб.		Извекова			Трубопровод Сборочный чертеж	Лит.	Масса	Масштаб
Пров.		Гончаренко				И	191,0	1:10
Т.контр.		Севрюков				Лист	Листов 1	
Нач.отд.		Коверченко				Госстрой СССР Харьковский Сантехпроект		
Н.контр.		Севрюков						
Утв.								

23935-20 29 Формат А3

Формат	Зона	Поз.	Обозначение	Наименование	Кол.	Примеч.
				Документация		
А3			Б10А447.040СБ	Сборочный чертеж		
				Сборочные единицы		
А4		1	Б10А447.050	Блок №3	1	
А4		2	Б10А447.060	Блок №4	2	
А4		3	Б10А446.100	Блок №6	2	
А4		4	Б10А446.110	Блок №7	2	
				Детали		
Б4		5	Б10А447.002-05	Прокладка	2	
		6	Б10А447.002	Прокладка	6	
				Стандартные изделия		
		7		Болт М16×55.58 ГОСТ 7798-70	32	0,121 кг
		8		Гайка М16.5 ГОСТ 5915-70	48	0,033 кг
		9		Шайба 16.65 Г ГОСТ 6402-70	48	0,008 кг
		10		Шпилька М16×80.58		
				ГОСТ 22042-76	8	0,25 кг

Изм. Лист № докум. Подп. Дата

Разраб. Извекова

Пров. Гончаренко

Нач. отд. Коберченко

Н. контр. Севрюков

Утв.

Б10А447.040

Трубопровод

Лит. | Лист | Листов

Н | | 1

Госстрой СССР Харьковский САНТЕХПРОЕКТ

Формат А4

Формат	Зона	Поз.	Обозначение	Наименование	Кол.	Примеч.
				Документация		
А4			Б10А447.060СБ	Сборочный чертеж		
				Детали		
Б4		1	Б10А447.019	патрубок		
				Труба 57×3 ГОСТ 10704-76		
				Ст3сп5 ГОСТ 10705-80		
				L=27	1	0,1 кг
				Стандартные изделия		
		2		Переход К 89×3,5-57×3,0		
				ГОСТ 17378-83	1	0,6 кг
		3		Отвод 90° 89×3,5		
				ГОСТ 17375-83	1	0,8 кг
		4		Фланец 1-50-10 Ст25		
				ГОСТ 12821-80	1	2,26 кг
		5		Фланец 1-80-16 Ст25		
				ГОСТ 12821-80	1	4,21 кг
				Материалы		
				Металл наплавленный		0,23 кг

Изм. Лист № докум. Подп. Дата

Разраб. Извекова

Пров. Гончаренко

Нач. отд. Коберченко

Н. контр. Севрюков

Утв.

Б10А447.060

Блок №4

Лит. | Лист | Листов

Н | | 1

Госстрой СССР Харьковский САНТЕХПРОЕКТ

Формат А4

Инв. № подл. | Подп. и дата | Взам. инв. № | Инв. № дубл. | Подп. и дата

Формат	Зона	Поз.	Обозначение	Наименование	Кол.	Примеч.
				Документация		
А3			Б10А447.070СБ	Сборочный чертеж		
				Сборочные единицы		
А4		1	Б10А447.080	Блок №5	1	
А4		2	Б10А447.090	Блок №8	1	
А4		3	Б10А447.100	Блок №9	1	
А4		4	Б10А447.110	Блок №10	2	
				Детали		
А4		5	Б10А447.002-06	Прокладка	2	
		6	Б10А447.002-05	Прокладка	4	
		7	Б10А447.002	Прокладка	2	
				Стандартные изделия		
		8		Болт М16×55.58 ГОСТ 7798-70	32	0,121 кг
		9		Гайка М16,5 ГОСТ 5915-70	32	0,033 кг
		10		Шайба 16 65Г ГОСТ 6402-70	32	0,008 кг

Изм. Лист № докум. Подп. Дата

Разраб. Извекова

Пров. Гончаренко

Нач. отд. Коберченко

Н. контр. Севрюков

Утв.

Б10А.447.070

Трубопровод

Лит. | Лист | Листов

Н | | 1

Госстрой СССР Харьковский САНТЕХПРОЕКТ

Формат А4

Формат	Зона	Поз.	Обозначение	Наименование	Кол.	Примеч.
				Документация		
А4			Б10А447.080СБ	Сборочный чертеж		
				Детали		
А4		1	Б10А447.021	Патрубок	1	
А4		2	Б10А447.022	Патрубок	2	
Б4		3	Б10А447.023	Заглушка		
				Лист 4 ГОСТ 19903-74		
				Вст3 ГОСТ 14637-79		
				ф100	1	0,25 кг
				Стандартные изделия		
		4		Переход К 89×3,5-45×2,5		
				ГОСТ 17378-83	1	0,6 кг
		5		Фланец 1-40-10 Ст25		
				ГОСТ 12821-80	1	1,83 кг
		6		Фланец 1-50-10 Ст25		
				ГОСТ 12821-80	2	2,28 кг
				Материалы		
				Металл наплавленный		0,7 кг

Изм. Лист № докум. Подп. Дата

Разраб. Извекова

Пров. Гончаренко

Нач. отд. Коберченко

Н. контр. Севрюков

Утв.

Б10А447.080

Блок №5

Лит. | Лист | Листов

Н | | 1

Госстрой СССР Харьковский Сантехпроект

Формат А4

Б10А447.060СБ

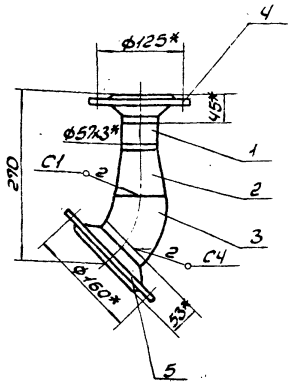

1. Предельные отклонения размеров ± IT16/2.
2. Сварку производить электродами Э-42 ГОСТ 9467-75. Сварные швы по ГОСТ 16037-80.
3. Кромки реза деталей Б4- Rz320.
4*. Размеры для справки.

Изм.	Лист	N докум.	Подп.	Дата
Разраб.		Узбекова		
Провер.		Гончаренко		
Т.контр.		Севрюков		
Нач.отд.		Ковтуненко		
Н.контр.		Севрюков		
Утв.				

Блок N4
Сварочный чертеж

Лит.	Масса	Масшт.
У	8,2	1:5
Лист	Листов 1	

Госстрой СССР Харьковский Сантехпроект

Формат А4

Б10А447.060СБ

Б10А447.007

Rz80 (V)

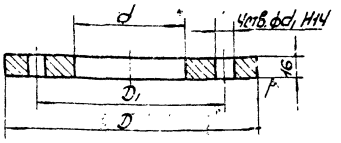

Обозначение	D	D1	d	d1	Масса кг
Б10А447.007	215	180	142	18	2,5
-01	160	125	64	18	2,1
-02	195	160	92	18	2,9
-03	195	160	116	18	2,7
-04	185	150	142	18	1,3

Неуказанные предельные отклонения размеров ± IT16/2.

Изм.	Лист	N докум.	Подп.	Дата
Разраб.		Узбекова		
Провер.		Гончаренко		
Т.контр.		Севрюков		
Нач.отд.		Ковтуненко		
Н.контр.		Севрюков		
Утв.				

Фланец

Ст3 ГОСТ 380-71

Лит.	Масса	Масшт.
У	—	—
Лист	Листов 1	

Госстрой СССР Харьковский Сантехпроект

Формат А4

Б10А447.080СБ

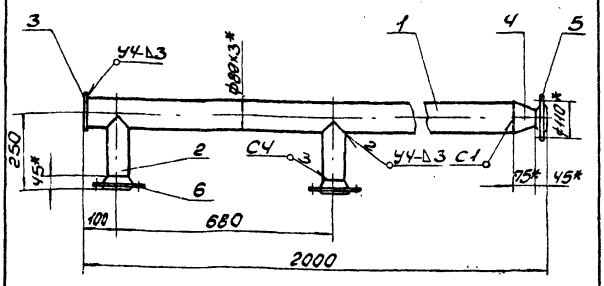

1. Предельные отклонения размеров ± IT16/2.
2. Сварку производить электродами Э-42 ГОСТ 9467-75. Сварные швы по ГОСТ 16037-80.
3. *Размеры для справки.

Изм.	Лист	N докум.	Подп.	Дата
Разраб.		Узбекова		
Провер.		Гончаренко		
Т.контр.		Севрюков		
Нач.отд.		Ковтуненко		
Н.контр.		Севрюков		
Утв.				

Блок N5
Сварочный чертеж

Лит.	Масса	Масшт.
У	24,5	1:10
Лист	Листов 1	

Госстрой СССР Харьковский Сантехпроект

Формат А4

Б10А447.090СБ

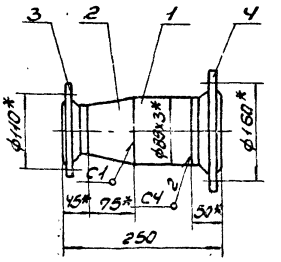

1. Предельные отклонения размеров ± IT16/2.
2. Сварку производить электродами Э-42 ГОСТ 9467-75. Сварные швы по ГОСТ 16037-80.
3. Кромки реза деталей Б4- Rz320.
4. *Размеры для справки.

Изм.	Лист	N докум.	Подп.	Дата
Разраб.		Узбекова		
Провер.		Гончаренко		
Т.контр.		Севрюков		
Нач.отд.		Ковтуненко		
Н.контр.		Севрюков		
Утв.				

Блок N8
Сварочный чертеж

Лит.	Масса	Масшт.
У	7,0	1:5
Лист	Листов 1	

Госстрой СССР Харьковский Сантехпроект

Формат А4

Б10А447.100СБ

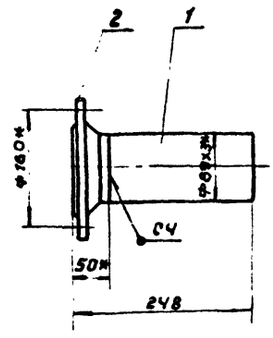

1. Предельные отклонения размеров ± IT16/2
2. Сварку производить электродами э-42 гост 9467-75. сварные швы по гост 16037-80
3. Кромки реза деталей БЧ- Rz320
4. *Размеры для справки.

Изм.	Лист	№ докум.	Подп.	Дата	Б10А447.100СБ			
Разраб.		Извекова			Блок № 9 сборочный чертеж.	Лит.	Масса	Масшт.
Пров.		Ганчаренко				И	5,0	1:5
Т.контр.		Севрюков				Лист	Листов 1	
Нач.отд.		Ковтуненко				Госстрой СССР Харьковский САНТЕХПРОЕКТ		
Н.контр.		Севрюков						
Утв.								

Инв.№подл. | Подп. и дата | Взам.инв.№ | Инв.№дубл. | Подп. и дата

Формат А4

Б10А447.110СБ

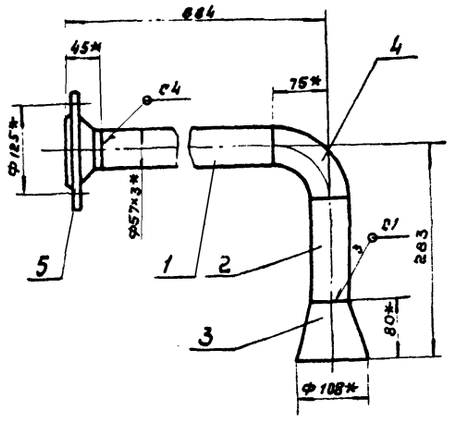

1. Предельные отклонения размеров ± IT16/2
2. Сварку производить электродами э-42 гост 9467-75 сварные швы по гост 16037-80
3. Кромки реза деталей БЧ- Rz320
4. *Размеры для справки.

Изм.	Лист	№ докум.	Подп.	Дата	Б10А447.110СБ			
Разраб.		Извекова			Блок № 10 сборочный чертеж	Лит.	Масса	Масшт.
Пров.		Ганчаренко				И	7,6	1:5
Т.контр.		Севрюков				Лист	Листов 1	
Нач.отд.		Ковтуненко				Госстрой СССР Харьковский САНТЕХПРОЕКТ		
Н.контр.		Севрюков						
Утв.								

Формат А4

Б10А447.070СБ

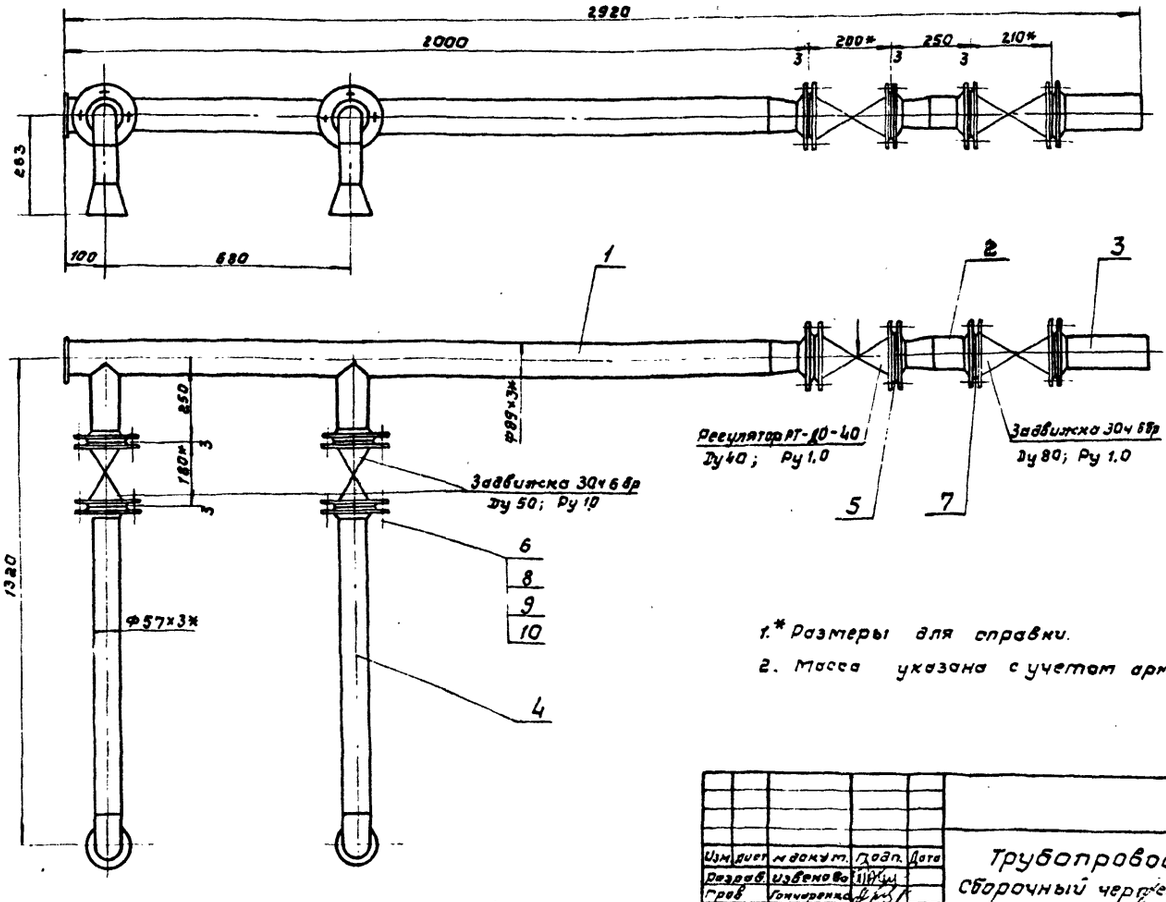

1.* Размеры для справки.
2. Масса указана с учетом арматуры

Изм.	Дист.	№ докум.	Подп.	Дата	Б10А447.070СБ			
Разраб.		Извекова			Трубопроводов сборочный чертеж.	Лит.	Масса	Масштаб
Пров.		Ганчаренко				И	128,0	1:10
Т.контр.		Севрюков				Лист	Листов 1	
Нач.отд.		Ковтуненко				Госстрой СССР Харьковский САНТЕХПРОЕКТ		
Н.контр.		Севрюков						
Утв.								

Формат А3

Форм.	Зона	Поз.	Обозначение	Наименование	Кол.	Примечание
				Документация		
А4			Б10А447.090 СБ	Сборочный чертеж		
				Детали		
Б4		1	Б10А447.024	Патрубок		
				Труба 89×3 ГОСТ10704-76		
				В Ст3Сп5 ГОСТ10705-80		
				ℓ=80	1	0.5 кг
				Стандартные изделия		
		2		Переход к 89×3.5-45×2.5		
				ГОСТ 17378-83	1	0.6 кг
		3		Фланец 1-40-10 Ст 25		
				ГОСТ 12821-80	1	1.83 кг
		4		Фланец 1-80-10 Ст 25		
				ГОСТ 12821-80	1	3.67 кг
				Материалы		
				Металл наплавленный		0.4 кг

Изм	Лист	N докум.	Подп.	Дата	Б10А447.090
Разраб.		Извекова	подп.		Блок N8
Провер.		Гончаренко	"		Лит / Лист / Листов: И / 1
Нач.отд.		Коверченко	"		Госстрой СССР Харьковский Сантехпроект
Н.контр.		Севрюков	"		
Утв.					

Форм.	Зона	Поз.	Обозначение	Наименование	Кол.	Примечание
				Документация		
А4			Б10А447.100 СБ	Сборочный чертеж		
				Детали		
Б4		2	Б10А447.025	Патрубок		
				Труба 89×3 ГОСТ10704-76		
				В Ст3Сп5 ГОСТ10705-80		
				ℓ=198	1	1.26 кг
				Стандартные изделия		
		3		Фланец 1-80-10 Ст.25		
				ГОСТ 12821-80	1	3.67 кг
				Материалы		
				Металл наплавленный		0.07 кг

Изм	Лист	N докум.	Подп.	Дата	Б10А447.100
Разраб.		Извекова	подп.		Блок N9
Пров.		Гончаренко	"		Лит / Лист / Листов: И / 1
Нач.отд.		Коверченко	"		Госстрой СССР Харьковский Сантехпроект
Н.контр.		Севрюков	"		
Утв.					

Инв. N подл. | Подп. и дата | Взам. инв. N | Инв. N дубл. | Подп. и дата

Форм.	Зона	Поз.	Обозначение	Наименование	Кол.	Примечание
				Документация		
А4			Б10А447.110 СБ	Сборочный чертеж		
				Детали		
Б4		1	Б10А447.026	Патрубок		
				Труба 57×3 ГОСТ10704-76		
				В Ст3Сп5 ГОСТ10705-80		
				ℓ=764	1	3.05 кг
Б4		2	Б10А447.027	Патрубок		
				Труба 57×3 ГОСТ10704-76		
				В Ст3Сп5 ГОСТ10705-80		
				ℓ=128	1	0.5 кг
				Стандартные изделия		
		3		Переход К108×4.0-57×3.0		
				ГОСТ 17378-83	1	0.9 кг
		4		Отвод 90°57×3.0		
				ГОСТ 17375-83	1	0.6 кг
		5		Фланец 1-50-10 Ст 25		
				ГОСТ 12821-80	1	2.26 кг
				Материалы		
				Металл наплавленный		0.3 кг

Изм	Лист	N докум.	Подп.	Дата	Б10А447.110
Разраб.		Извекова	подп.		Блок N10
Провер.		Гончаренко	"		Лит / Лист / Листов: И / 1
Нач.отд.		Коверченко	"		Госстрой СССР Харьковский Сантехпроект
Н.контр.		Севрюков	"		
Утв.					

Пров. [signature] 30.10.87 Коп. Чухрова

Форм.	Зона	Поз.	Обозначение	Наименование	Кол.	Примечание
				Документация		
А2			Б10А447.120 СБ	Сборочный чертеж		
				Сборочные единицы		
А4		1	Б10А447.060	Блок N4	2	
А4		2	Б10А447.130	Блок N15	1	
А4		3	Б10А447.140	Блок N11	1	
А4		4	Б10А447.150	Блок N12	1	
				Детали		
А4		5	Б10А447.002-05	Прокладка	4	
		6	Б10А447.002-04	Прокладка	2	
				Стандартные изделия		
		7		Болт М16×55.58 ГОСТ7798-70	32	0.121 кг
		8		Гайка М16.5 ГОСТ5915-70	32	0.033 кг
		9		Шайба 16.65г ГОСТ6402-70	32	0.008 кг

Изм	Лист	N докум	Подп.	Дата	Б10А447.120
Разраб.		Извекова	подп.		Трубопровод
Пров.		Гончаренко	"		Лит / Лист / Листов: И / 1
Нач.отд.		Коверченко	"		Госстрой СССР Харьковский Сантехпроект
Н.конт.		Севрюков	"		
Утв.					

Инв. N подл. | Подп. и дата | Взам. инв. N | Инв. N дубл. | Подп. и дата

Б10А447.021

Rz 320 √(√)

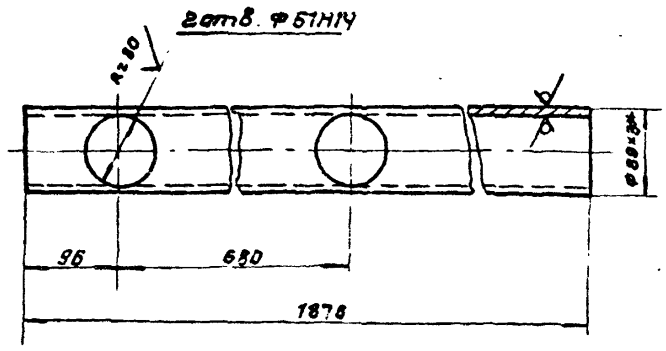

1. Неуказанные предельные отклонения размеров $\pm \frac{IT16}{2}$.
2. *Размер для справки.

Изм.	Лист	№ докум.	Подп.	Дата
Разраб.		Извекова		
Пров.		Гончаренко		
Т. контр.		Севрюков		
Нач. отд.		Коверченко		
Н. контр.		Севрюков		
Утв.				

Б10А447.021

Патрубок

Лит.	Масса	Масшт.
Н	12,0	1:5

Лист | Листов 1

Труба 89×3 ГОСТ 10704-76 / ВСТ3сп5 ГОСТ 10705-80

Госстрой СССР Харьковский Сантехпроект

Формат А4

Б10А447.022

Rz 320 √(√)

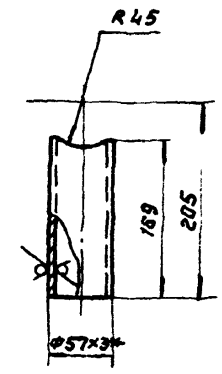

1. Предельные отклонения размеров $\pm \frac{IT16}{2}$.
2. *Размер для справки.

Изм.	Лист	№ докум.	Подп.	Дата
Разраб.		Извекова		
Пров.		Гончаренко		
Т. контр.		Севрюков		
Нач. отд.		Коверченко		
Н. контр.		Севрюков		
Утв.				

Б10А447.022

Патрубок

Лит.	Масса	Масшт.
Н	0,8	1:5

Лист | Листов 1

Труба 57×3 ГОСТ 10704-76 / ВСТ3сп5 ГОСТ 10705-80

Госстрой СССР Харьковский Сантехпроект

Формат А4

Б10А447.140СБ

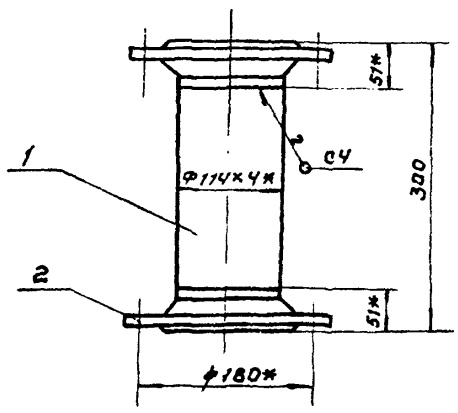

1. Предельные отклонения размеров $\pm \frac{IT16}{2}$.
2. Сварку производить электродами Э-42 ГОСТ 9467-75. Сварные швы по ГОСТ 16037-80.
3. Кромки реза деталей Б4- Rz 320 √.
4. *Размеры для справки.

Изм.	Лист	№ докум.	Подп.	Дата
Разраб.		Извекова		
Пров.		Гончаренко		
Т. контр.		Севрюков		
Нач. отд.		Коверченко		
Н. контр.		Севрюков		
Утв.				

Б10А447.140СБ

Блок № 11
Сборочный чертеж.

Лит.	Масса	Масшт.
Н	11.8	1:5

Лист | Листов 1

Госстрой СССР Харьковский Сантехпроект

Формат А4

Форм.	Зона	Поз.	Обозначение	Наименование	Кол.	Примеч.
				Документация		
А4			Б10А447.140СБ	Сборочный чертеж		
				Детали		
Б4		1	Б10А447.044	Патрубок		
				Труба 114×4 ГОСТ 10704-76		
				ВСТ3сп3 ГОСТ 10705-80		
				l=198	1	2,17кг
				Стандартные изделия		
		2		Фланец 1-100-10 ст 25		
				ГОСТ 12821-80	2	4,7кг
				Материалы		
				Металл наплавленный		0,23кг

Изм.	Лист	№ докум.	Подп.	Дата
Разраб.		Извекова		
Пров.		Гончаренко		
Нач. отд.		Коверченко		
Н. контр.		Севрюков		
Утв.				

Б10А447.140

Блок № 11

Лит.	Лист	Листов
Н		1

Госстрой СССР Харьковский Сантехпроект

Формат А4

Инв. № подл. | Подп. и дата | Взам. инв. № | Инв. № дубл. | Подп. и дата

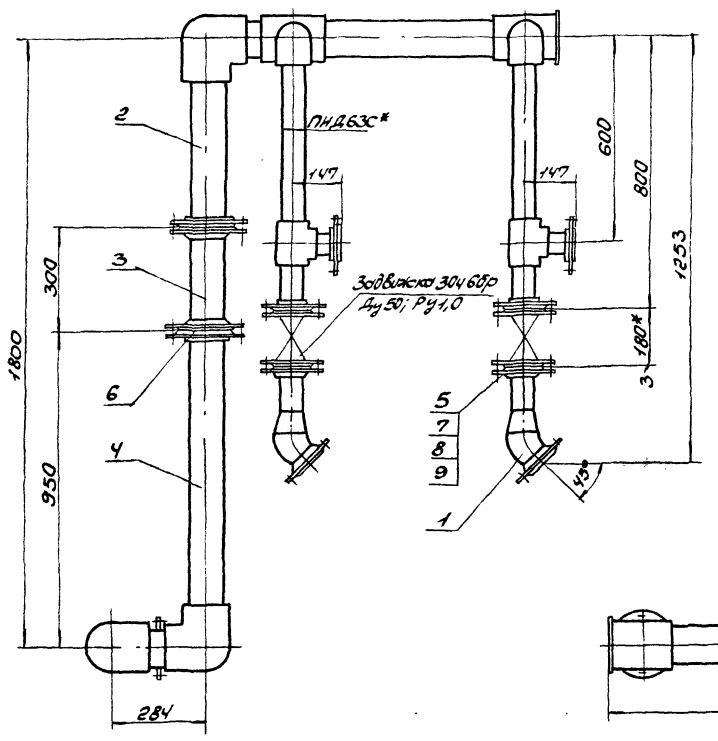

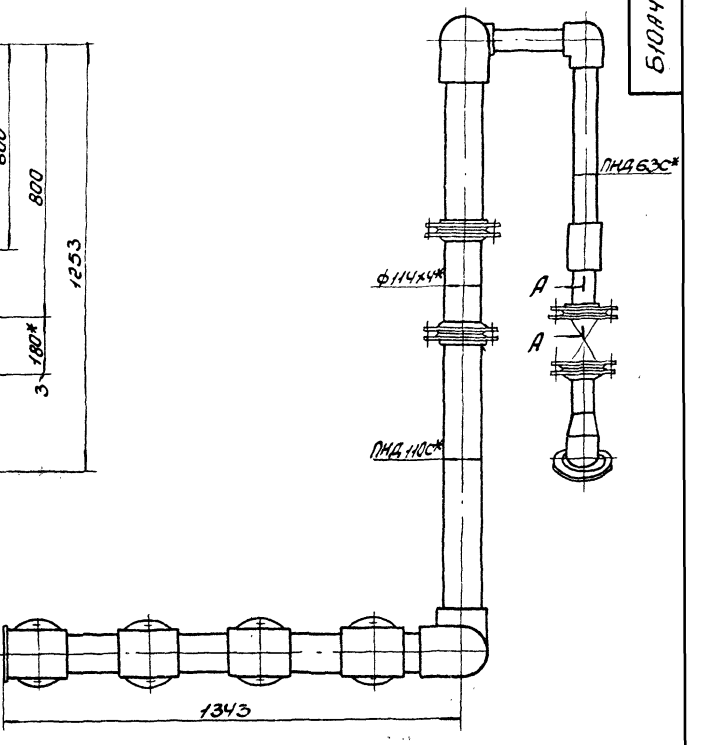

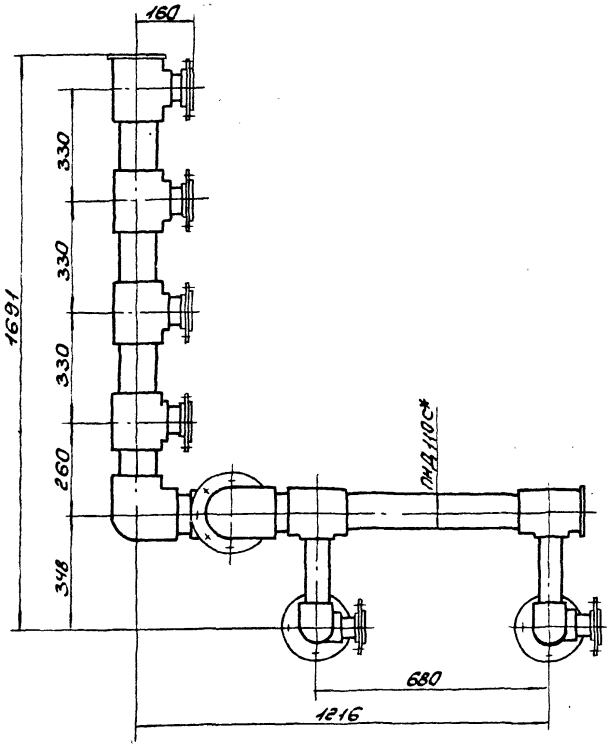

А-А
М1:2

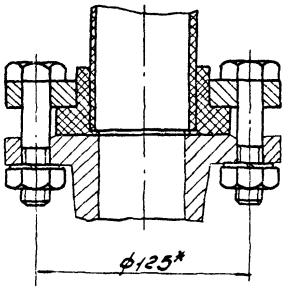

1.* Размеры для справки.
2. Масса указана с учетом арматуры.

Изм.	Кол.уч.	Подп.	Дата
Разраб.	Узбекова		
Провер.	Гончаренко		
Т.контр.	Сербулов		
Нач.отд.	Коберняко		
Н.контр.	Сербулов		
Утв.			

Трубопровод
Сборочный чертеж

6108447.120СБ

Лит.	Масса	Масштаб
У	120,8	1:10

Лист | Листов 1

Госстрой СССР Харьковский Сантехпроект

Формат	Зона	Поз.	Обозначение	Наименование	Кол.	Примеч.
				Документация		
А3			Б10А447 130СБ	Сборочный чертеж		
				Детали		
Б4		1	Б10А447.028	Патрубок		
				Труба ПНД110С ГОСТ18599-83		
				ℓ=487	1	1,01кг
Б4		2	Б10А447.029	Патрубок		
				Труба ПНД110С ГОСТ18599-83		
				ℓ=131	1	0,27кг
Б4		3	Б10А447.031	Патрубок		
				Труба ПНД110С ГОСТ 18599-83		
				ℓ=558	1	1,16кг
Б4		4	Б10А447.032	Патрубок		
				Труба ПНД63С ГОСТ18599-83		
				ℓ=284	2	0,18кг
Б4		5	Б10А447.033	Патрубок		
				Труба ПНД63С ГОСТ18599-83		
				ℓ=535	2	0,37кг
Б4		6	Б10А447.034	Патрубок		
				Труба ПНД63С ГОСТ18599-83		
				ℓ=164	2	0,12кг
Б4		7	Б10А447035	Патрубок		
				Труба ПНД63С ГОСТ18599-83 ℓ=111	2	0,08кг
Б4		8	Б10А447.036	Заглушка Ф130 б=4		
				Полиэтилен марки ПВД 153-14		
				ГОСТ 16337-77	1	0,05кг
А4		9	Б10А447.007-02	Фланец	4	
А4		10	Б10А447.007	Фланец	1	

Б10А447.130

Изм.	Лист	№ докум.	Подп.	Дата
Разраб.		Узбекова		
Пров.		Гончаренко		
Нач. отд.		Коверченко		
Н. контр.		Севрюков		
Утв.				

Блок №15

Лит.	Лист	Листов
И	1	2

Госстрой СССР Харьковский Сантехприбор

Формат А4

Формат	Зона	Поз.	Обозначение	Наименование	Кол.	Примеч.
				Стандартные изделия		
		11		Втулка ПВД 110С		
				ОСТ 6-05-367-74	1	0,39кг
		12		Втулка ПВД 63Т		
				ОСТ 6-05-367-74	4	0,16кг
		13		Тройник ПВД 63Т		
				ОСТ 6-05-367-74	2	0,47кг
		14		Тройник ПВД 110×63СЛ		
				ОСТ 6-05-367-74	2	0,793кг
		15		Угольник ПВД 63Т		
				ОСТ 6-05-367-74	2	0,43кг
		16		Угольник ПВД 110С		
				ОСТ 6-05-367-74	1	1,39кг
				Материалы		
				Полиэтилен наплавленный		0,6кг

Инв. № подл. | Подп. и дата | Взам. инв. № | Инв. № дубл. | Подп. и дата

Б10А447.130

Изм.	Лист	№ докум.	Подп.	Дата

Лист 2

Формат А4

Формат	Зона	Поз.	Обозначение	Наименование	Кол.	Примеч.
				Документация		
А3			Б10А447.150СБ	Сборочный чертеж		
				Детали		
Б4		1	Б10А447.037	Патрубок		
				Труба ПНД110С ГОСТ18599-83		
				ℓ=887	1	1,85кг
Б4		2	Б10А447.038	Патрубок		
				Труба ПНД110С ГОСТ 18599-83		
				ℓ=164	1	0,12кг
Б4		3	Б10447.039	Патрубок		
				Труба ПНД110С ГОСТ18599-83		
				ℓ=149	1	0,31кг
Б4		4	Б10А447.041	Патрубок		
				Труба ПНД110С ГОСТ18599-83		
				ℓ=228	3	0,46кг
Б4		5	Б10447.042	Патрубок		
				Труба ПНД90С ГОСТ 18599-83		
				ℓ=106	4	0,15кг
Б4		6	Б10А447.043	Заглушка Ф130 б=4		
				полиэтилен марки ПВД 153-14		
				ГОСТ 16337-77	1	0,05кг
А4		7	Б10А447.007-03	Фланец	4	
		8	Б10А447.007	Фланец	1	
				Стандартные изделия		
		9		Втулка ПВД 90С		
				ОСТ 6-05-367-74	4	0,25кг
		10		Втулка ПВД 110С		
				ОСТ 6-05-367-74	1	0,39кг

Б10А447.150

Изм.	Лист	№ докум.	Подп.	Дата
Разраб.		Узбекова		
Пров.		Гончаренко		
Нач. отд.		Коверченко		
Н. контр.		Севрюков		
Утв.				

Блок №12

Лит.	Лист	Листов
И	1	2

Госстрой СССР Харьковский Сантехпроект

Формат А4

Формат	Зона	Поз.	Обозначение	Наименование	Кол.	Примеч.
		11		Тройник ПВД 110×90СЛ		
				ОСТ 6-05-367-74	4	0,874кг
		12		Угольник ПВД 110С		
				ОСТ 6-05-367-76	2	1,39кг
				Материалы		
				Полиэтилен наплавленный		0,8кг

Инв. № подл. | Подп. и дата | Взам. инв. № | Инв. № дубл. | Подп. и дата

Б10А447.150

Изм.	Лист	№ докум.	Подп.	Дата

Лист 2

Формат А4

Б10А447.130СБ

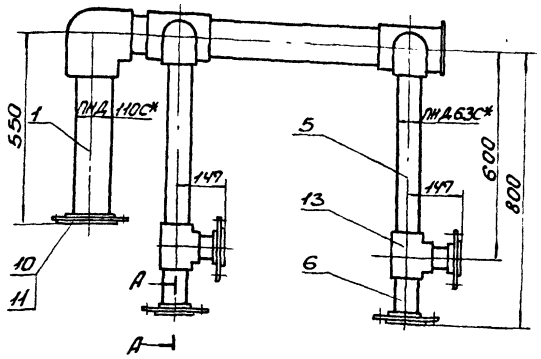

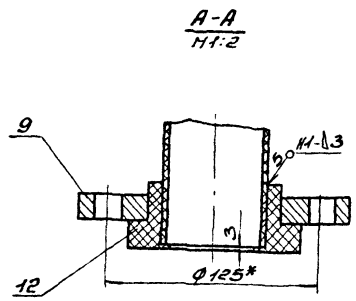

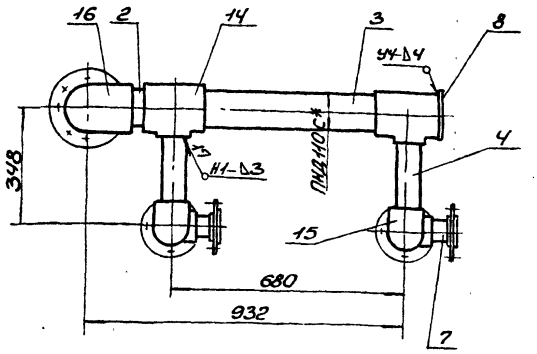

1. Сварку производить нагретым газом с присадочным прутком из полиэтилена Ф2÷4мм ТУ6-05-1106-76. Сварные швы по ГОСТ 16310-80.
2. *Размеры для справки.

					Б10А447.130СБ			
Изм.	Лист	N Докум.	Подп.	Дата	Блок N15 Сборочный чертеж	Лит.	Масса	Масшт.
Разраб.		Извекова				И	24,5	1:10
Пров.		Гончаренко				Лист	Листов 1	
Т.контр.		Севрюков				Госстрой СССР Харьковский Сантехпроект		
Нач.отд.		Коверченко						
Н.контр.		Севрюков						
Утв.								

Формат А3

Б10А447.150 СБ

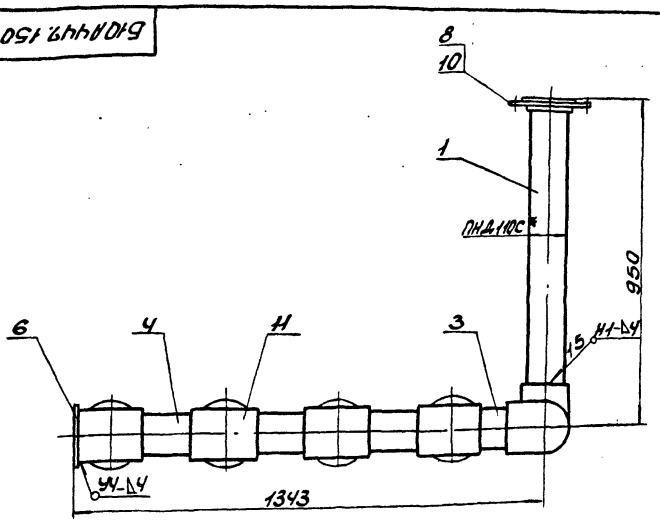

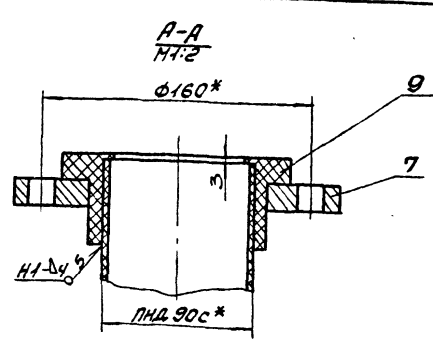

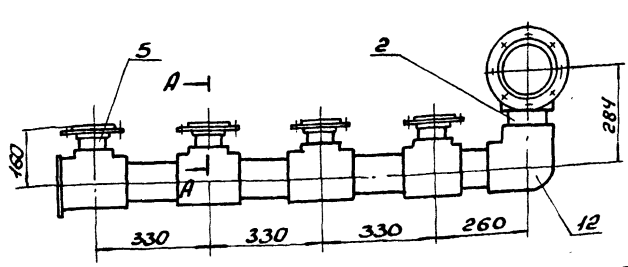

1. Сварку производить нагретым газом с присадочным прутком из полиэтилена Ф2÷4мм ТУ6-05-1106-76. Сварные швы по ГОСТ 16310-80.
2. *Размеры для справки.

					Б10А447.150СБ			
Изм.	Лист	N Докум.	Подп.	Дата	Блок N12 Сборочный чертеж	Лит.	Масса	Масшт.
Разраб.		Извекова				И	26,0	1:10
Пров.		Гончаренко				Лист	Листов 1	
Т.контр.		Севрюков				Госстрой СССР Харьковский Сантехпроект		
Нач.отд.		Коверченко						
Н.контр.		Севрюков						
Утв.								

23935-20 37 Формат А3

Формат	Зона	Поз	Обозначение	Наименование	Кол	Примечание
				Документация		
А3			610А447.160СБ	Сборочный чертеж		
				Сборочные единицы		
А4		1	610А447.170	Блок №13	1	
А4		2	610А447.180	Блок №14	3	
				Стандартные изделия		
		3		Болт М16х55.58 ГОСТ 7798-70	48	0,19 кг
		4		Гайка М16.5 ГОСТ 5915-70	48	0,033 кг
		5		Шайба 16.65Г ГОСТ 6402-70	48	0,30 кг

Изм	Лист	№ докум.	Подп.	Дата
Разраб.		Извекова		
Пров.		Кончаренко		
Нач. отд.		Коверченко		
Н. контр.		Себрюков		
Утв.				

610А447.160

Трубопровод

Лит	Лист	Листов
	1	

Госстрой СССР Харьковский Сантехпроект

Формат А4

Формат	Зона	Поз	Обозначение	Наименование	Кол	Примечание
				Документация		
А3			610А447.170СБ	Сборочный чертеж		
				Детали		
Б4		1	610А447.045	Патрубок		
				Труба ПНД 90С ГОСТ 18599-83		
				ℓ=228	3	0,47 кг
Б4		2	610А447.046	Патрубок		
				Труба ПНД 90С ГОСТ 18599-83		
				ℓ=296	3	0,42 кг
Б4		3	610А447.047	Патрубок		
				Труба ПНД 90С ГОСТ 18599-83		
				ℓ=629	3	0,88 кг
Б4		4	610А447.048	Патрубок		
				Труба ПНД 90С ГОСТ 18599-83		
				ℓ=1701	1	2,4 кг
Б4		5	610А447.049	Патрубок		
				Труба ПНД 90С ГОСТ 18599-83		
				ℓ=109	4	0,15 кг
А4		6	610А447.007-04	Фланец	3	
А4		7	610А447.007	Фланец	7	
Б4		8	610А447.051	Заглушка ф130 δ=4		
				Полиэтилен марки ПВ0153-14		
				ГОСТ 16337-77	1	0,05 кг
				Стандартные изделия		
		9		Втулка ПВД 90С		
				ОСТ 6-05-367-74	10	0,24 кг
		10		Уголок ПВД 90С		
				ОСТ 6-05-367-74	4	0,75 кг

Изм	Лист	№ докум.	Подп.	Дата
Разраб.		Извекова		
Пров.		Кончаренко		
Нач. отд.		Коверченко		
Н. контр.		Себрюков		
Утв.				

610А447.170

Блок №13

Лит	Лист	Листов
Ч	1	2

Госстрой СССР Харьковский Сантехпроект

Формат А4

Формат	Зона	Поз	Обозначение	Наименование	Кол	Примечание
				Документация		
А4			610А447.180СБ	Сборочный чертеж		
				Детали		
Б4		1	610А447.052	Патрубок		
				Труба ПНД 90С ГОСТ 18599-83		
				ℓ=144	1	0,2 кг.
А4		2	610А447.007	Фланец	1	
А4		3	610А447.007-04	Фланец	1	
				Стандартные изделия		
		4		Втулка ПВД 90С		
				ОСТ 6-05-367-75	2	0,24 кг.
				Материалы		
				Металл наплавленный		0,1 кг.

Изм	Лист	№ докум.	Подп.	Дата
Разраб.		Извекова		
Пров.		Кончаренко		
Нач. отд.		Коверченко		
Н. контр.		Себрюков		
Утв.				

610А447.180

Блок №14

Лит	Лист	Листов
	1	

Госстрой СССР Харьковский Сантехпроект

Формат А4

Формат	Зона	Поз	Обозначение	Наименование	Кол.	Примечание
		11		Тройник ПВД 110х90СЛ		
				ОСТ 6-05-367-74	4	0,87 кг.
				Материалы		
				Металл наплавленный		0,8 кг.

Изм	Лист	№ докум.	Подп.	Дата

610А447.170

Лист 2

Б10А447.170СБ

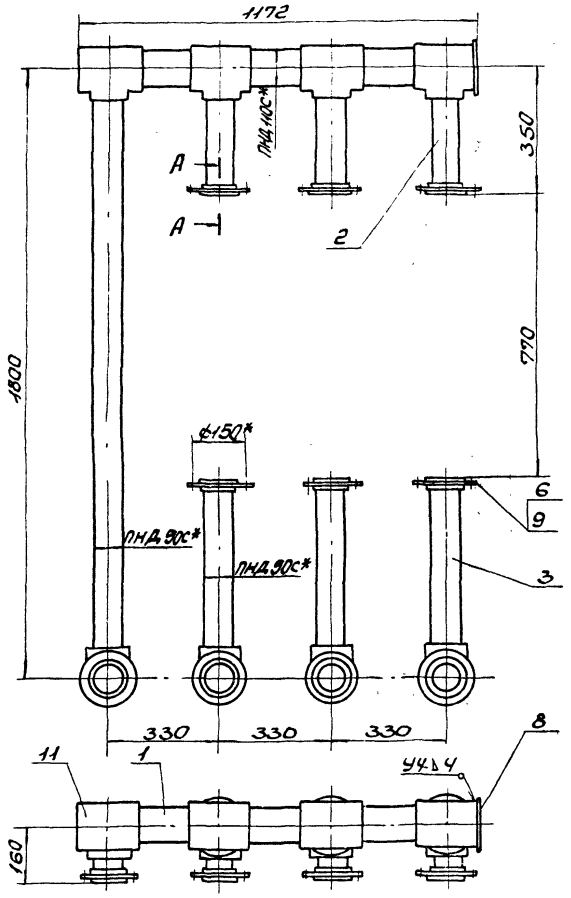

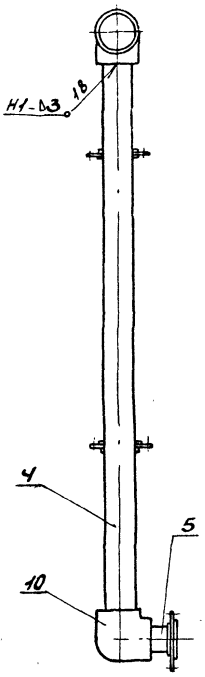

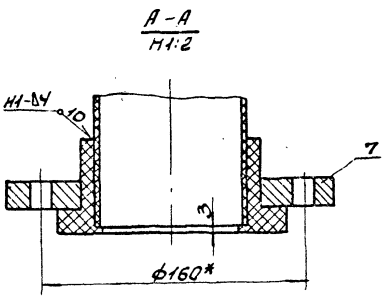

1. Сварку производить нагретым газом с присадочным прутком из полиэтилена ф2÷4мм ТУ6-05-1106-76. Сварные швы по ГОСТ 16310-80.
2.* Размеры для справки.

Изм.	Лист	N докум.	Подп.	Дата	Б10А447.170СБ			
Разраб.		Иззекова			Блок N13 Сборочный чертеж	Лит.	Масса	Масштаб
Пров.		Гончаренко				У	39,5	1:10
Т.контр.		Севрюков				Лист	Листов 1	
Нач.отд.		Кобрченко				Госстрой СССР, Харьковский Сантехпроект		
Н.контр.		Севрюков						
Утв.								

Формат А3

Б10А447.160СБ

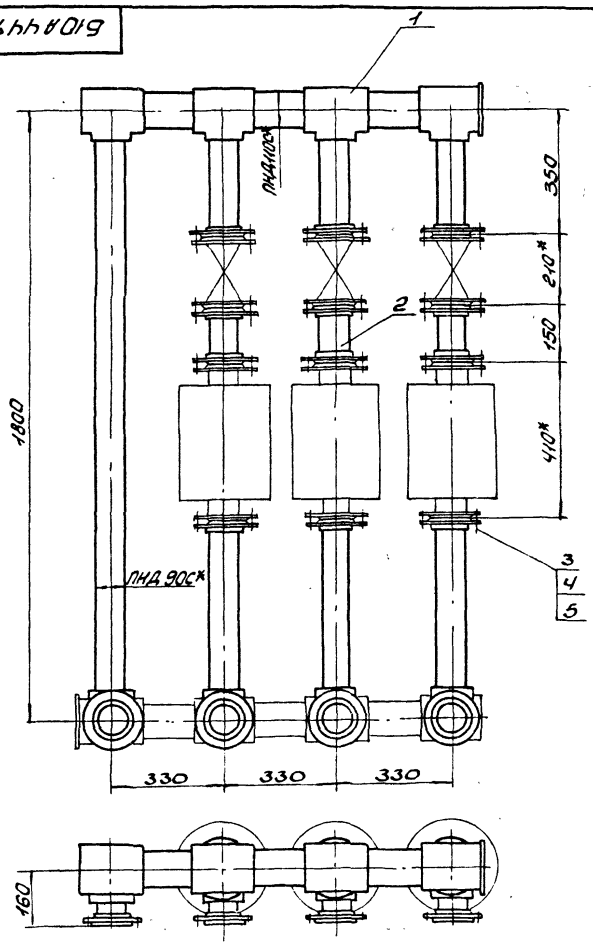

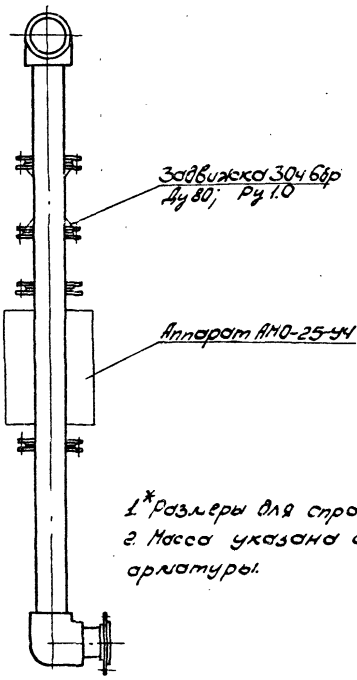

1.* Размеры для справки.
2. Масса указана с учетом арматуры.

Изм.	Лист	N докум.	Подп.	Дата	Б10А447.160СБ			
Разраб.		Иззекова			Трубопровод Сборочный чертеж	Лит.	Масса	Масштаб
Пров.		Гончаренко				У	268,0	1:10
Т.контр.		Севрюков				Лист	Листов 1	
Нач.отд.		Кобрченко				Госстрой СССР Харьковский Сантехпроект		
Н.контр.		Севрюков						
Утв.								

Формат А3

Б10А447.180СБ

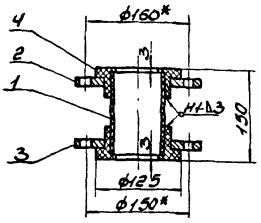

1. Сварку производить нагретым газом с присадочным прутком из полиэтилена ф2÷4мм ТУ6-05-1106-96.
Сварные швы по ГОСТ 16310-80.
2.* Размеры для справки.

Изм.	Лист	N Докум.	Подп.	Дата	Блок N14 Сборочные единицы	Лит.	Масса	Масшт.
Разраб.		Извекова				U	4,6	1:5
Пров.		Гончаренко				Лист	Листов 1	
Т.контр.		Севрюков				Госстрой СССР Харьковский Сантехпроект		
Нач.отд.		Коверченко						
Н.контр.		Севрюков						
Утв.								

Формат А4

Б10А447.053

Rz80 √ (√)

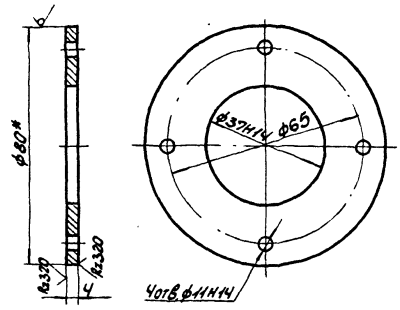

1. Неуказанные предельные отклонения размеров ± $\frac{IT14}{2}$.
2.* Размер для справки.

Изм.	Лист	N Докум.	Подп.	Дата	Фланец	Лит.	Масса	Масшт.
Разраб.		Извекова				U	0,12	1:1
Пров.		Гончаренко				Лист	Листов 1	
Т.контр.		Севрюков				Госстрой СССР Харьковский Сантехпроект		
Нач.отд.		Коверченко						
Н.контр.		Севрюков						
Утв.								

Круг 80 ГОСТ 2590-71
Вст3 ГОСТ 535-79

Инв. N подл. | Подп. и дата | Взам. инв. N | Инв. N дубл. | Подп. и дата

Формат А4

Б10А447.190СБ

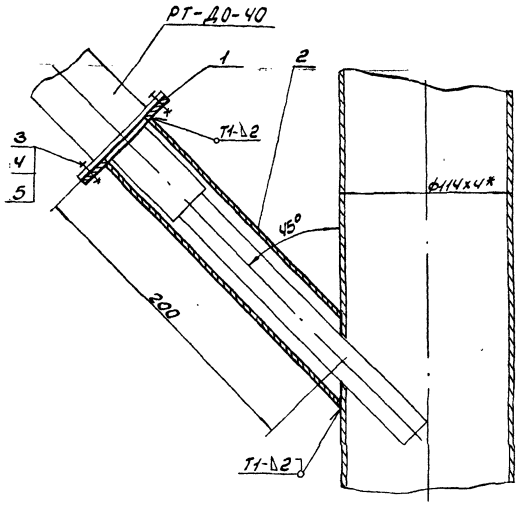

1. Сварку производить электродами Э-42. ГОСТ9467-75. Сварные швы по ГОСТ16037-80.
2.* Размер для справки.

Изм.	Лист	N Докум.	Подп.	Дата	Установка термобаллона регулятора РТ-ДО-40. Сборочный чертеж	Лит.	Масса	Масшт.
Разраб.		Извекова				U	0,9	1:2
Пров.		Гончаренко				Лист	Листов 1	
Т.контр.		Севрюков				Госстрой СССР Харьковский Сантехпроект		
Нач.отд.		Коверченко						
Н.контр.		Севрюков						
Утв.								

Формат А4

Б10А447.054

Rz320 √ (√)

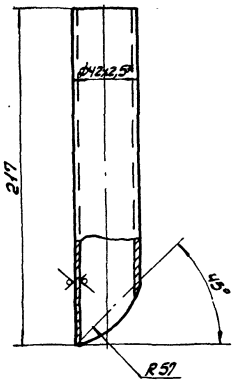

1. Предельные отклонения размеров ± $\frac{IT16}{2}$.
2.* Размер для справки.

Изм.	Лист	N Докум.	Подп.	Дата	Патрубок	Лит.	Масса	Масшт.
Разраб.		Извекова				U	0,5	1:2
Пров.		Гончаренко				Лист	Листов 1	
Т.контр.		Севрюков				Госстрой СССР Харьковский Сантехпроект		
Нач.отд.		Коверченко						
Н.контр.		Севрюков						
Утв.								

Труба 42х2,5 ГОСТ 8734-75
В20 ГОСТ 8733-74

Инв. N подл. | Подп. и дата | Взам. инв. N | Инв. N дубл. | Подп. и дата

23935-20 40

Формат А4

Формат	Зона	Поз.	Обозначение	Наименование	Кол.	Примеч.
				Документация		
А4			Б10А447.190 СБ	Сборочный чертеж		
				Детали		
А4		1	Б10А447.053	Фланец	1	
А4		2	Б10А447.054	Патрубок	1	
				Стандартные изделия		
		3		Болт М10х25.58 ГОСТ 7798-70	4	0,028кг
		4		Гайка М10.5 ГОСТ 5915-70	4	0,011 кг
		5		Шайба 10,65 ГОСТ 6402-70	4	0,002кг
				Материалы		
				Металл наплавленный		0,12 кг

Изм.	Лист	№ докум.	Подп.	Дата
Разраб.		Извекова		
Пров.		Гончаренко		
Нач.отд		Ковернченко		
Н. контр.		Севрюков		
Утв.				

Установка термобаллона регулятора РТ-ДО-40

Б10А447.190

Лит	Лист	Листов
и		1

Госстрой СССР Харьковский Сантехпроект

Формат А4

Формат	Зона	Поз.	Обозначение	Наименование	Кол.	Примеч.
				Документация		
А3			Б10А447.200 СБ	Сборочный чертеж		
				Сборочные единицы		
А4		1	Б10А447.210	Рама	1	
				Стандартные изделия		
		2		Болт М6х20.58 ГОСТ 7798-70	8	0,006кг
		3		Гайка М6,5 ГОСТ 5915-70	8	0,002кг
		4		Шайба 6,65 ГОСТ 6402-70	8	0,004кг
		5		Болт М8х20.58 ГОСТ 7798-70	4	0,013кг
		6		Гайка М8.5 ГОСТ 5915-70	4	0,005кг
		7		Шайба 8,65 ГОСТ 6402-70	4	0,001кг
				Материалы		
				Металл наплавленный		0,2 кг

Инв. № подл. | Подп. и дата | Взам. инв. № | Инв. № дубл. | Подп. и дата

Изм.	Лист	№ докум.	Подп.	Дата
Разраб.		Извекова		
Пров.		Гончаренко		
Нач.отд		Ковернченко		
Н. контр.		Севрюков		
Утв.				

Статив

Б10А447.200

Лит	Лист	Листов
и		1

Госстрой СССР Харьковский Сантехпроект

Формат А4

Формат	Зона	Поз.	Обозначение	Наименование	Кол.	Примеч.
				Документация		
А3			Б10А447.210 СБ	Сборочный чертеж		
				Детали		
БУ		1	Б10А447.055	Стойка		
				Уголок УП 60х60 ℓ=1500		
				ТУ36.1113-84	2	3,15кг
БУ		2	Б10А447.056	Планка		
				Полоса ПП30 ℓ=490		
				ТУ 36.1113-84	4	0,3кг
				Материалы		
				Металл наплавленный		0,3кг

Изм.	Лист	№ докум.	Подп.	Дата
Разраб.		Извекова		
Пров.		Гончаренко		
Нач.отд		Ковернченко		
Н. контр.		Севрюков		
Утв.				

Рама

Б10А447.210

Лит	Лист	Листов
и		1

Госстрой СССР Харьковский Сантехпроект

Формат А4

Б10А447.002

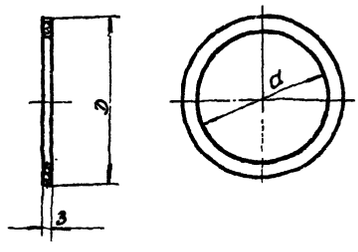

Обозначение	D	d	Масса кг
Б10А447.002	138	90	0,04
-01	90	58	0,017
-02	68	33	0,013
-03	128	90	0,03
-04	158	110	0,05
-05	102	58	0,026
-06	88	46	0,02

Инв. № подл. | Подп. и дата | Взам. инв. № | Инв. № дубл. | Подп. и дата

Изм.	Лист	№ докум.	Подп.	Дата
Разраб.		Извекова		
Пров.		Гончаренко		
Т. контр.		Севрюков		
Нач.отд		Ковернченко		
Н. контр.		Севрюков		
Утв.				

Прокладка

Паронит ПОН-3 ГОСТ 481-80

Б10А447.002

Лит	Масса	Масшт.
и	-	-

Лист	Листов 1

Госстрой СССР Харьковский Сантехпроект

23935-20 4 Формат А4

Б10А447.200СБ

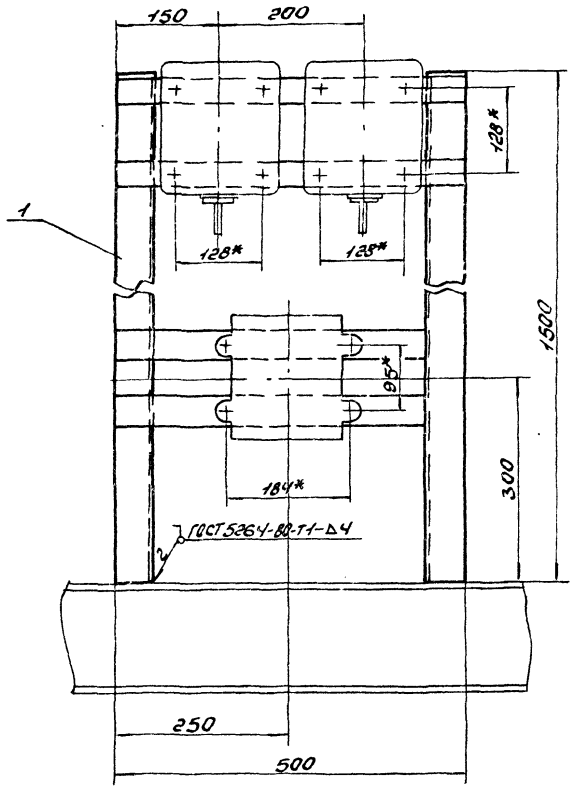

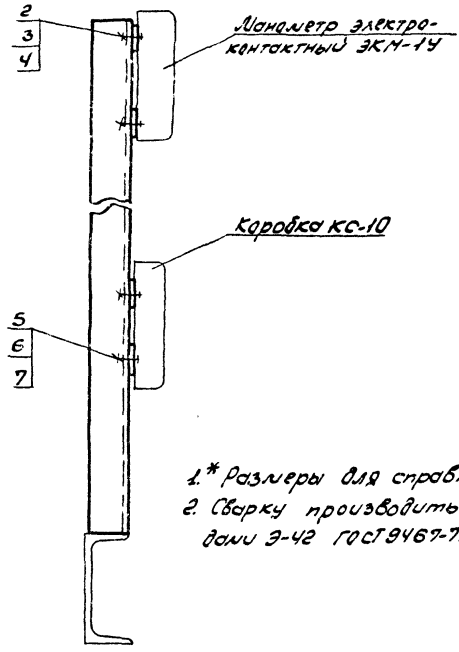

1.* Размеры для справки.
2. Сварку производить электродами Э-42 ГОСТ 9467-75.

Изм.	Лист	N докум.	Подп.	Дата	Б10А447.200СБ			
Разраб.		Извекова			Статив сварочный чертеж	Лит.	Масса	Масшт.
Провер.		Гончаренко				У	8,2	1:5
Т.контр.		Севрюков				Лист	Листов 1	
Нач.отд.		Коваренко				Госстрой СССР Харьковский Сантехпроект		
Н.контр.		Севрюков						
Утв.								

Формат А3

Б10А447.210СБ

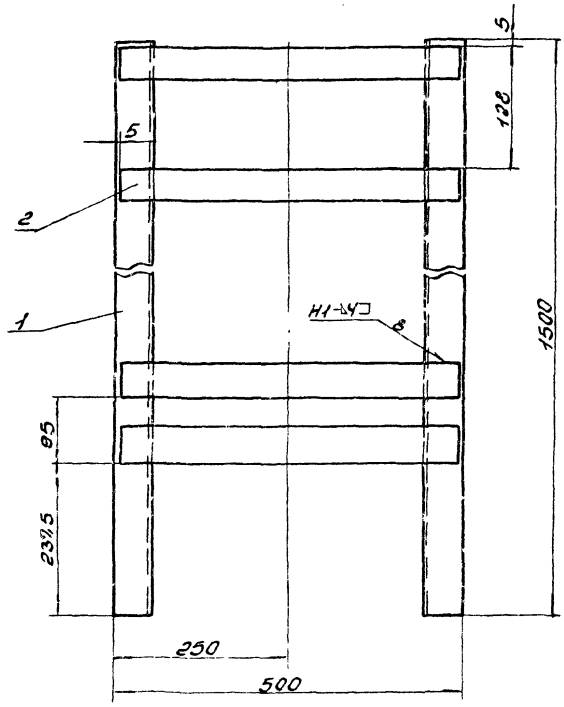



1. Предельные отклонения размеров $\pm \frac{IT16}{2}$.
2. Сварку производить электродами Э-42 ГОСТ 9467-75. Сварные швы по ГОСТ 5264-80 Rz320
3. Кромки реза деталей Б4-

Изм.	Лист	N докум.	Подп.	Дата	Б10А447.210СБ			
Разраб.		Извекова			Рама сварочный чертеж	Лит.	Масса	Масшт.
Пров.		Гончаренко				У	7,8	1:5
Т.контр.		Севрюков				Лист	Листов 1	
Нач.отд.		Коваренко				Госстрой СССР Харьковский Сантехпроект		
Н.контр.		Севрюков						
Утв.								

Б10А447.220СБ

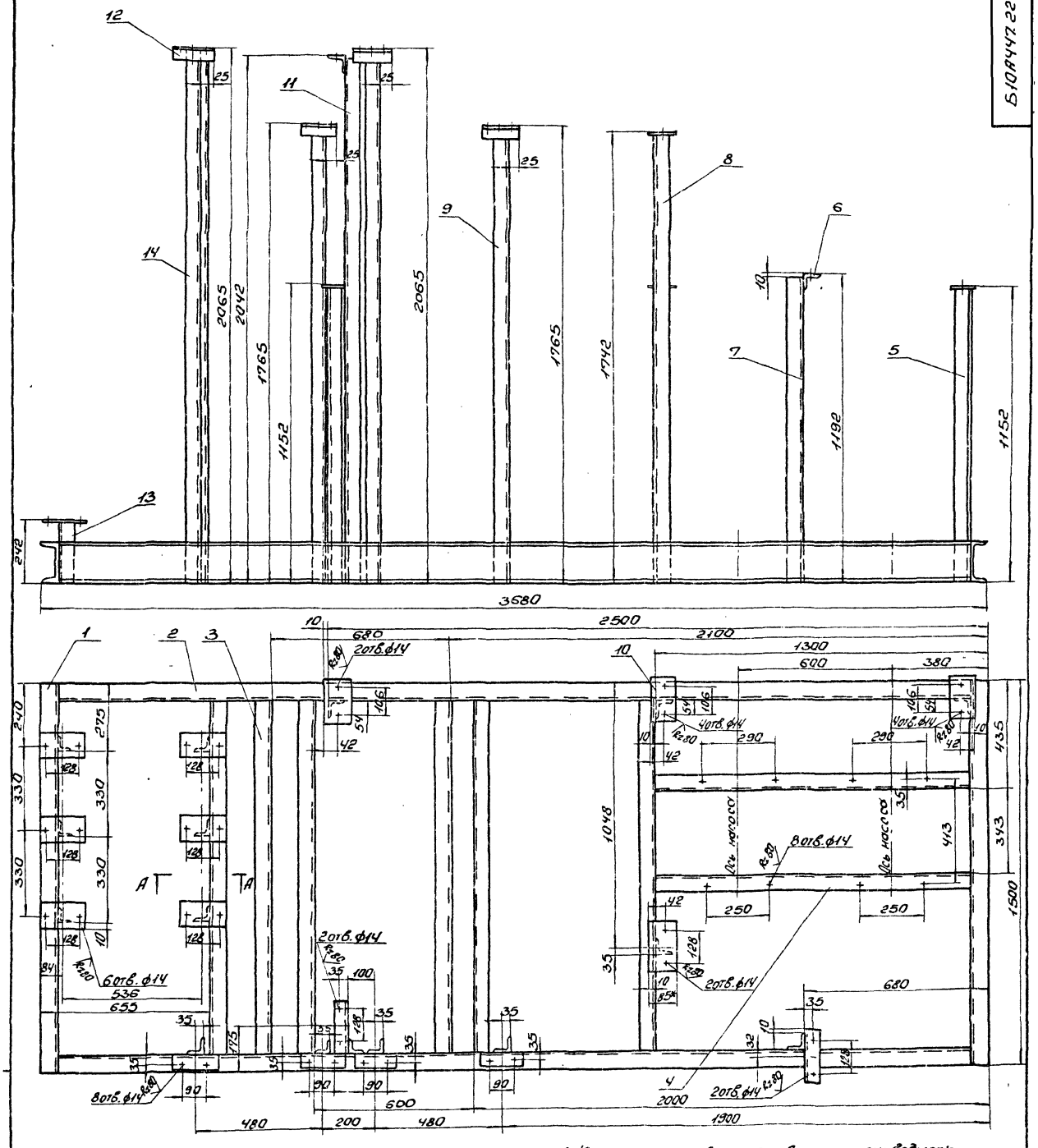

А-А

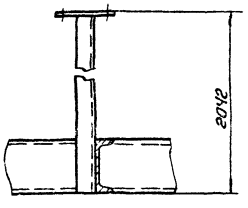

1. Конструкция сварная, сварку производить сплошным швом по периметру прилегания деталей. Катет шва 5мм. Электроды Э-42 ГОСТ 9467-75. Сварные швы по ГОСТ 5264-80.
2. Предельные отклонения размеров $\pm \frac{1T16}{2}$.
3. Кромки реза деталей Б4-Rz320.

					Б10А447.220СБ		
Изм.	Лист	N Докум.	Подп.	Дата	Рама Сборочный чертеж	Лит.	Масса	Масшт.
Разраб.		Извекова				И	430,0	1:10
Провер.		Гончаренко				Лист	Листов 1
Т.контр.		Севрюков				Госстрой СССР, Харьковский Сантехпроект	
Нач.отд.		Коверченко					
Н.контр.		Севрюков					
Утв.							

Формат	Зона	Поз.	Обозначение	Наименование	Кол.	Примеч.
				Документация		
*			Б10А452.000СБ	Сборочный чертеж		А2;А2
А3			Б10А452.000ВС	Ведомость специфи-		
				каций		
*			Б10А452.000ВП	Ведомость покупных		
				изделий		А3;А3
				Сборочные единицы		
А4		1	Б10А452.010	Оборудование бака	1	
А4		2	Б10А452.030	Оборудование бака	1	
А4		3	Б10А452.040	Трубопровод	1	
А4		4	Б10А452.110	Трубопровод	1	
А4		5	Б10А452.150	Трубопровод	1	
А4		6	Б10А452.160	Трубопровод дренажа	1	
А4		7	Б10А452.190	Патрубок сливной	2	
А4		8	Б10А452.200	Опора	2	
А4		9	Б10А452.210	Статив	1	
А4		10	Б10А452.230	Рама	1	
				Детали		
Б4		12	Б10А452.001	Ушко		
				Круг 20 ГОСТ 2590-71		
				ВСт3 ГОСТ 535-79		
				ℓ=210	4	0,5кг.
А4		13	Б10А452.002	Хомут	2	
А4		14	Б10А452.003	Прокладка	1	
		15	Б10А452.003-01	Прокладка	2	

Изм.	Лист	N докум.	Подп.	Дата
Разраб.	Извекова			
Провер.	Гончаренко			
Нач отд.	Коверченко			
Н.контр.	Севрюков			
Утв.				

Б10А452.000

Блок отмывочных вод Na-катионитных фильтров (поз. V-А7)

Лит.	Лист	Листов
И	1	2

Госстрой СССР Харьковский Сантехпроект

Формат А4

Формат	Зона	Поз.	Обозначение	Наименование	Кол.	Примеч.
		16	Б10А452.003-02	Прокладка	1	
				Стандартные изделия		
		17		Болт М12х50,58 ГОСТ 7798-70	28	0,061кг
		18		Гайка М12,5 ГОСТ 5915-70	28	0,015кг
		19		Шайба 12,65Г ГОСТ 6402-70	28	0,003кг
		20		Болт М16х55,58 ГОСТ 7798-70	36	0,121кг
		21		Гайка М16,5 ГОСТ 5915-70	36	0,033кг
		22		Шайба 16,65Г ГОСТ 6402-70	36	0,008кг
		23		Шайба 12.01 ГОСТ 10906-78	4	0,034кг
		24		Опора ОПП2-100.76		
				ГОСТ 14911-82	6	1,17кг
				Прочие изделия		
		26		Закладная конструкция		
				13КЧ-46-76	2	
		27		Закладная конструкция		
				3КЧ-118-44	2	
				Материалы		
				Металл наплавленный		0,6кг

Подп. и дата | Инв. N дубл. | Взам. инв. N | Подп. и дата | Инв. N подл.

Изм.	Лист	N докум.	Подп.	Дата

Б10А452.000

Лист 2

Формат А4

Форм.	Зона	Поз.	Обозначение	Наименование	Кол.	Примечание
				Документация		
А2			Б10А447.220СБ	Сборочный чертеж		
				Детали		
Б4		1	Б10А447.057	Балка		
				Швеллер 16 ГОСТ 8240-72		
				ВСт3 ГОСТ 535-79		
				ℓ=1500	2	21,3кг
Б4		2	Б10А447.058	Балка		
				Швеллер 16 ГОСТ 8240-72		
				ВСт3 ГОСТ 535-79		
				ℓ=3552	2	50,4кг
Б4		3	Б10А447.059	Стяжка		
				Швеллер 16 ГОСТ 8240-72		
				ВСт3 ГОСТ 535-79		
				ℓ=1372	6	19,5кг
Б4		4	Б10А447.061	Стяжка		
				Швеллер 16 ГОСТ 8240-72		
				ВСт3 ГОСТ 535-79		
				ℓ=1236	2	17,5кг
Б4		5	Б10А447.062	Стойка		
				Уголок Б63х63х5 ГОСТ 8509-86		
				ВСт3 ГОСТ 535-79		
				ℓ=1148	3	5,5кг
Б4		6	Б10А447.063	Опора		
				Уголок Б63х63х5 ГОСТ 8509-86		
				ВСт3 ГОСТ 535-79		
				ℓ=200	2	0,96кг.
Б4		7	Б10А447.064	Стойка		

Изм.	Лист	N докум.	Подп.	Дата
Разраб.	Извекова			
Пров.	Гончаренко			
Нач отд.	Коверченко			
Н.контр.	Севрюков			
Утв.				

Б10А447.220

Рама

Лит.	Лист	Листов
И	1	2

Госстрой СССР Харьковский Сантехпроект

Формат А4

Форм.	Зона	Поз.	Обозначение	Наименование	Кол.	Примечание
				Уголок Б63х63х5 ГОСТ 8509-86		
				ВСт3 ГОСТ 535-79		
				ℓ=1182	1	5,66кг.
Б4		8	Б10А447.065	Стойка		
				Уголок Б63х63х5 ГОСТ 8509-86		
				ВСт3 ГОСТ 535-79		
				ℓ=1738	1	8,3кг
Б4		9	Б10А447.066	Стойка		
				Уголок Б63х63х5 ГОСТ 8509-86		
				ВСт3 ГОСТ 535-79		
				ℓ=1755	2	8,4кг
Б4		10	Б10А447.067	Плита		
				Лист 4 ГОСТ 19903-74		
				ВСт3 ГОСТ 14637-79		
				85х160	10	0,42кг
Б4		11	Б10А447.068	Стойка		
				Уголок Б63х63х5 ГОСТ 8509-86		
				ВСт3 ГОСТ 535-79		
				ℓ=2032	4	9,75кг
Б4		12	Б10А447.069	Опора		
				Уголок Б63х63х5 ГОСТ 8509-86		
				ВСт3 ГОСТ 535-79		
				ℓ=120	4	0,58кг
Б4		13	Б10А447.071	Стойка		
				Уголок Б63х63х5 ГОСТ 8509-86		
				ВСт3 ГОСТ 535-79		
				ℓ=238	3	1,15кг
Б4		14	Б10А447.072	Стойка		
				Уголок Б63х63х5 ГОСТ 8509-86		
				ВСт3 ГОСТ 535-79		
				ℓ=2055	3	9,85кг
				Материалы		
				Металл наплавленный		7,0кг

Подп. и дата | Инв. N дубл. | Взам. инв. N | Подп. и дата | Инв. N подл.

Изм.	Лист	N докум.	Подп.	Дата

Б10А447.220

Лист 2

23935-20 44 формат А4

Б10А452.000СБ

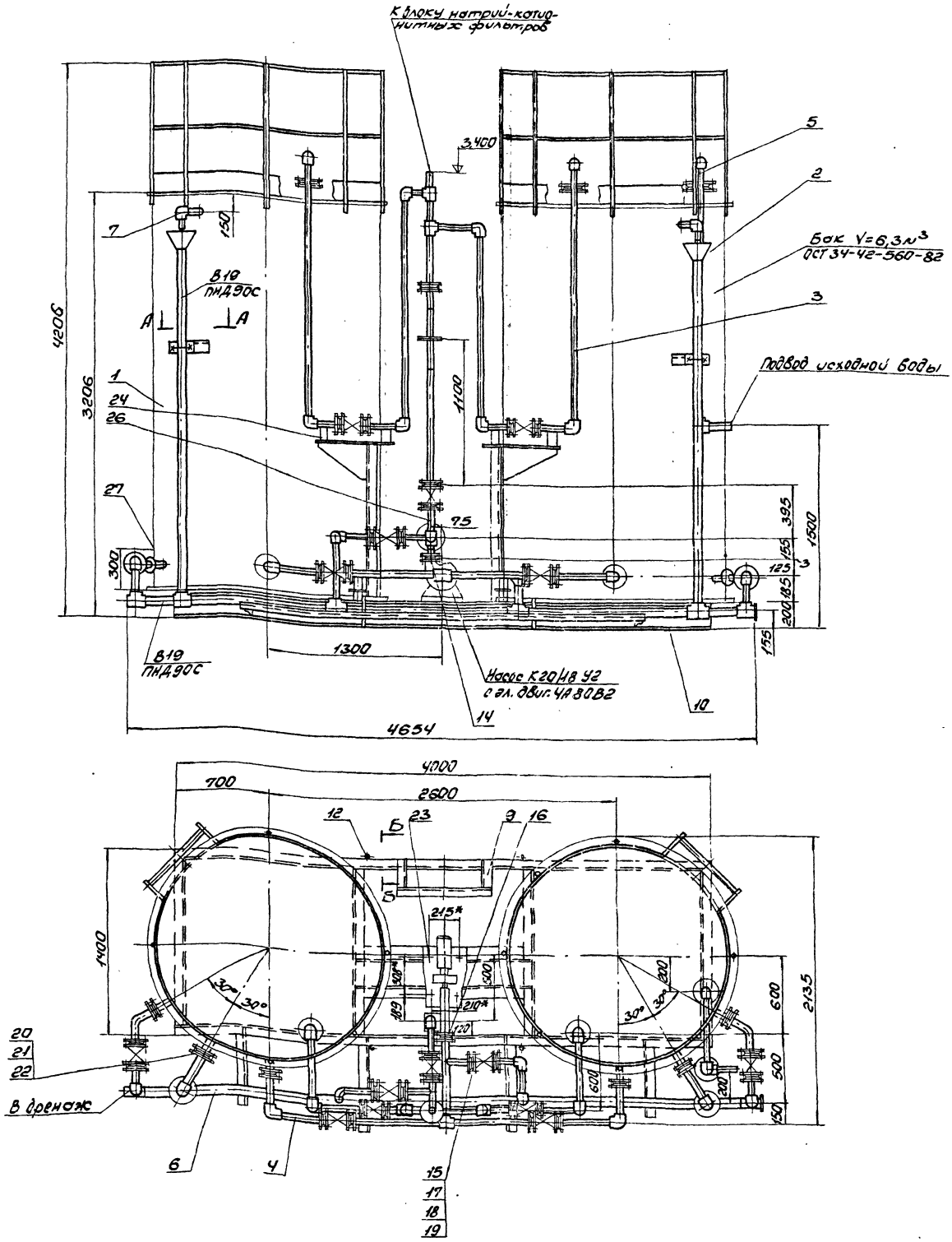

1. Масса блока указана с учетом массы арматуры и оборудования.
2. Технические требования смотри общие данные альбом 10 часть 1.
3. Сварку производить электродами Э-42 ГОСТ 9467-75.

					Б10А452.000СБ			
Изм.	Лист	№ докум.	Подп.	Дата	Блок отмывочных вод Na-катионитных фильтров (поз. V-А7) Сборочный чертеж	Лит.	Масса	Масшт.
Разраб.		Кузьмикова				И	2878,0	1:20
Провер.		Гончаренко						
Т. контр.		Севрюков				Лист 1	Листов 2	
Нач. отд.		Коверченко				Госстрой СССР Харьковский Сантехпроект		
Н. контр.		Севрюков						
Утв.								

Формат А2

Указания по антикоррозионной защите

Наименование технологического аппарата, газоходов, трубопровода, габаритные размеры, номер позиций	Условия эксплуатации (состав среды; температура °С; давление МПа; коэффициент заполнения; место установки и др.)	Конструкция антикоррозионного покрытия	Технологические требования по производству работ
1. Бак взрыхления V=6,3 м³ ф1570, H=3000 поз. У-А9.1 1 шт. 2. Бак сбора регенерационных вод V=6,3 м³ ф1670, H=3000 поз. У-А9.2 1 шт.	Раствор NaCl-26 % pH 7,2÷7,5 t=25°С P=0,06 МПа Коэффициент заполнения 0,8 В помещении, не теплоизолирован	Внутренняя поверхность: нанесение герметика У-30 МЭС-55-1,5 Наружная поверхность: окраска пентафталевой эмалью ПФ-133 за 2 раза по 2 слоям грунтовки ГФ-021	Приемку и подготовку поверхностей под антикоррозионную защиту, выполнение химзащитных работ и контроль качества покрытия производить согласно требованиям СНиП III-23-76, сборника конструкций по защите от коррозий ВСН 214-78 ммсс СССР. Химзащитные работы производить в теплый период года при температуре воздуха не ниже +10 °С. Лакокрасочные покрытия подлежат систематическому контролю не реже одного раза в полугодие и своевременному восстановлению на поврежденных участках
Трубопроводы В16 ф45×2,5 В16 ф57×3	В помещении, t=16 °С то же	Наружная поверхность окраска пентафталевой эмалью ПФ-133 за 2 раза по 2 слоям грунтовки ГФ-021	
Опорная конструкция	В помещении	2 слоя эмали ПФ-133 по 2 слоям грунтовки ГФ-021	

Схема

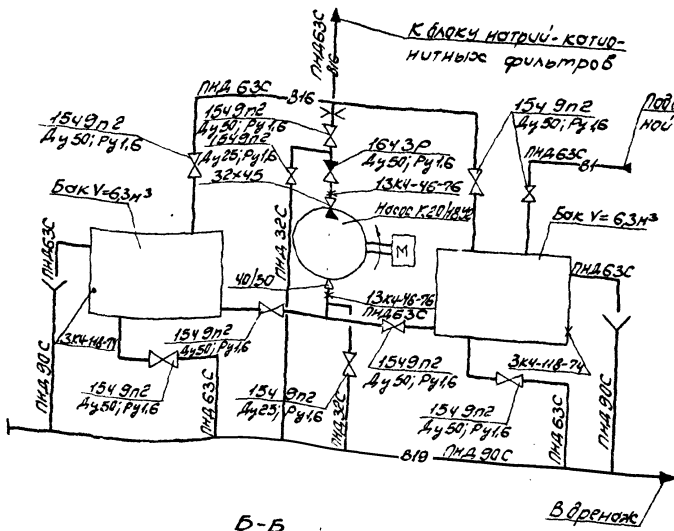

А-А
М1:20

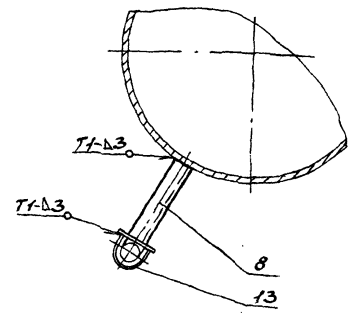

Б-Б
М1:2

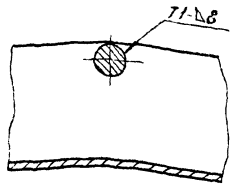

№ строки	Обозначение	Наименование	Куда входит: Обозначение	Куда входит: Кол.	Общее кол-во	Примечание
1	610А452.000	Блок отливочных вод Na-катионитных фильтров				
2	610А452.010	Оборудование бака	610А452.000	1	1	
3	610А452.020	Лестница	610А452.010; 610А452.030	2	2	
4	610А452.030	Оборудование бака	610А452.000	1	1	
5	610А452.040	Трубопровод	610А452.000	1	1	
6	610А452.050	Блок №1	610А452.040	1	1	
7	610А452.060	Блок №2	610А452.040	1	1	
8	610А452.070	Блок	610А452.040	1	1	
9	610А452.080	Блок №3	610А452.040	1	1	
10	610А452.090	Блок №4	610А452.040	1	1	
11	610А452.100	Блок №5	610А452.040	1	1	
12	610А452.110	Трубопровод	610А452.000	1	1	
13	610А452.120	Блок №6	610А452.110	2	2	
14	610А452.130	Блок №7	610А452.110	1	1	
15	610А452.140	Блок №8	610А452.110	1	1	
16	610А452.150	Трубопровод	610А452.000	1	1	
17	610А452.160	Трубопровод дренажа	610А452.000	1	1	
18	610А452.170	Блок №9	610А452.160	1	1	
19	610А452.180	Блок №10	610А452.160	2	2	
20	610А452.190	Патрубок сливной	610А452.000	2	2	
21	610А452.200	Опора	610А452.000	2	2	
22	610А452.210	Статив	610А452.000	1	1	
23	610А452.220	Рама	610А452.210	1	1	
24	610А452.230	Рама	610А452.000	1	1	

Изм.	Лист	№ докум.	Подп.	Дата
Разраб.	Извекова			
Провер.	Гончаренко			
Нач. отд.	Коверченко			
Н. контр.	Севрюков			

610А452.000ВС

Блок отливочных вод Na-катионитных фильтров (поз. У-А7). Ведомость спецификаций.

Лит.	Лист	Листов
И		1

Госстрой СССР Харьковский Сантехпроект

Формат А3

610А452.083

Изм. Лист № докум. Подп. Дата

Разраб. Извекова

Пров. Гончаренко

Т. контр. Севрюков

Нач. отд. Коверченко

Н. контр. Севрюков

Утв.

Стяжка

Лит.	Масса	Масштаб
И	4,9	1:2
Лист	Листов 1	

Уголок 650×50×5 ГОСТ 8509-86 Ст3 ГОСТ 535-79

Госстрой СССР Харьковский Сантехпроект

Формат А4

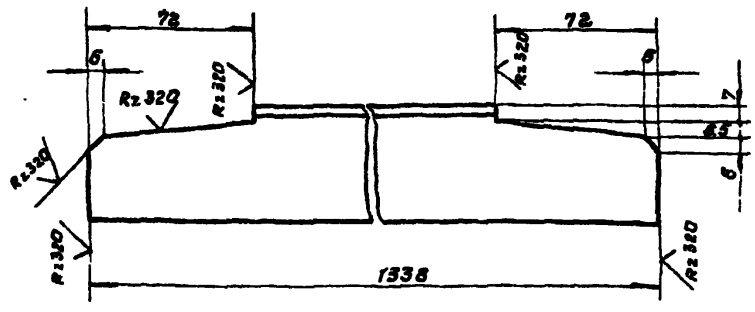

Предельные отклонения размеров $\pm \frac{IT16}{2}$.

610А452.087

Изм. Лист № докум. Подп. Дата

Разраб. Извекова

Провер. Гончаренко

Т. контр. Севрюков

Нач. отд. Коверченко

Н. контр. Севрюков

Утв.

Балка

Лит.	Масса	Масштаб
И	4,6	1:5
Лист	Листов 1	

Швеллер 20 ГОСТ 8240-72 Ст3 ГОСТ 535-79

Госстрой СССР Харьковский Сантехпроект

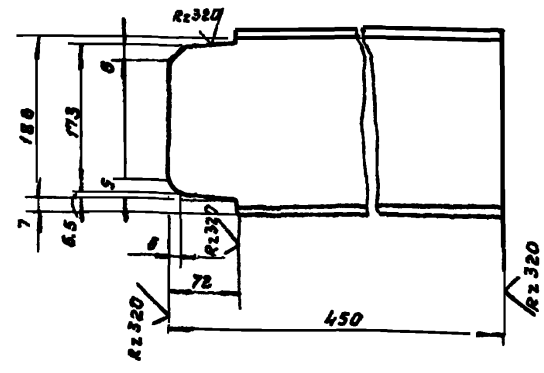

Предельные отклонения размеров $\pm \frac{IT16}{2}$.

Инв. № подл. | Подп. и дата | Взам. инв. № | Инв. № дубл. | Подп. и дата

№ строки	Наименование	Обозначение документа на поставку	Поставщик	Куда входит (обозначение)	Количество: на изделие	в комплекты	на регулир.	всего	Примечание
1	Фланец 1-50-10 ст. 25	ГОСТ 12820-80			9			9	
2	Фланец 1-25-16 ст. 25	ГОСТ 12821-80			5			5	
3	Фланец 1-32-6-ст. 25	ГОСТ 12821-80			1			1	
4	Фланец 1-40-6 ст. 25	ГОСТ 12821-80			1			1	
5	Фланец 1-50-16 ст 25	ГОСТ 12821-80			5			5	
6	Втулка ПВД 32Т	ОСТ 6-05-367-74			2			2	
7	Втулка ПВД 63Т	ОСТ 6-05-367-74			23			23	
8	Тройник ПВД 63Т	ОСТ 6-05-367-74			3			3	
9	Тройник ПВД 90С	ОСТ 6-05-367-74			2			2	
10	Тройник ПВД 90×63сл	ОСТ 6-05-367-74			2			2	
11	Угольник ПВД 32Т	ОСТ 6-05-367-74			4			4	
12	Угольник ПВД 63Т	ОСТ 6-05-367-74			19			19	
13	Отвод 90° 57×3	ГОСТ 17375-83			1			1	
14	Переход К 57×4-32×2	ГОСТ 17378-83			1			1	
15	Переход К 57×4-45×2,5	ГОСТ 17378-83			1			1	
16	Болт М6×20.58	ГОСТ 7798-70			14			14	
17	Болт М8×20.58	ГОСТ 7798-70			8			8	
18	Болт М12×50.58	ГОСТ 7798-70			28			28	
19	Болт М16×55.58	ГОСТ 7798-70			108			108	
20	Гайка М8.5	ГОСТ 5915-70			14			14	
21	Гайка М8.5	ГОСТ 5915-70			8			8	
22	Гайка М.12.5	ГОСТ 5915-70			28			28	
23	Гайка М.16.5	ГОСТ 5915-70			108			108	
24	Шайба 12.01	ГОСТ 10906-78			4			4	

Изм. Лист N докум. Подп. Дата

Разраб. Извекова

Пров. Гончаренко

Нач. отд. Коверченко

Н. контр. Севрюков

Утв.

Б10А452.000ВП

Блок оттыбачных фильтров (поз. V-A7)

Ведомость покупных изделий.

Лит. И | Лист 1 | Листов 2

Госстрой СССР Харьковский САНТЕХПРОЕКТ

Формат А3

№ строки	Наименование	Обозначение документа на поставку	Поставщик	Куда входит (обозначение)	Количество: на изделие	в комплекты	на регулир.	всего	Примечание
25	Шайба 6.65Г	ГОСТ 6402-70			14			14	
26	Шайба 8.65Г	ГОСТ 6402-70			8			8	
27	Шайба 12.65Г	ГОСТ 6402-70			28			28	
28	Шайба 16.65Г	ГОСТ 6402-70			108			108	
29	Опора ОПП2-100.76	ГОСТ 14911-82			6			6	
30	Подставка ДП	ТКЧ-541-83			1			1	

Изм. Лист N докум. Подп. Дата

Б10А452.000ВП

Лист 2

Формат А3

Форм.	Зона	Поз.	Обозначение	Наименование	Кол.	Примечание
				Документация		
А2			Б10А452.010 СБ	Сборочный чертеж		
				Сборочные единицы		
А4		1	Б10А452.020	Лестница		
				Детали		
Б4		2	Б10А452.005	Патрубок		
				Труба 57×3 ГОСТ 10704-76		
				В Ст3 СП5 ГОСТ 10705-80		
				ℓ = 105	3	0.4 кг
Б4		3	Б10А452.006	Патрубок		
				Труба 57×3 ГОСТ 10704-76		
				В Ст3 Сп5 ГОСТ 10705-80		
				ℓ = 155	1	0.6 кг
Б4		4	Б10А452.007	Планка		
				Полоса 4×150 ГОСТ 103-76		
				В Ст3 ГОСТ 535-79		
				ℓ = 4600	1	21.6 кг.
				Стандартные изделия		
		5		Фланец 1-50-10 Ст 25		
				ГОСТ 12820-80	4	2.26 кг
				Материалы		
		6		Круг 16 ГОСТ 2590-71		
				В Ст.3 ГОСТ 535-79		
				ℓ = -19000		30.0 кг
				Металл наплавленный		2.5 кг

Б10А452 010

Изм.	Лист	N докум.	Подп.	Дата
Разраб.		Извекова	подп.	
Пров.		Гончаренко	"	
Нач.отд.		Коверченко	"	
Н.контр.		Севрюков	"	
Утв.				

Оборудование бака

Лит	Лист	Листов
И		1

Госстрой СССР Харьковский Сантехпроект

Форм.	Зона	Поз.	Обозначение	Наименование	Кол.	Примечание
				Документация		
А3			Б10А452.020 СБ	Сборочный чертеж		
				Детали		
А4		1	Б10А452.008	Кронштейн	6	
А4		2	Б10А452.009	Тетива	2	
Б4		3	Б10А452.011	Ступенька		
				Труба 32×3 ГОСТ 10704-76		
				В Ст.3 Сп5 ГОСТ 10705-80		
				ℓ = 632	12	1.33 кг.
				Материалы		
				Металл наплавленный		0.8 кг

Подп. и дата | Инв. N дубл. | Взам. инв. N | Подп. и дата | Инв. N подл.

Б10А452.020

Изм.	Лист	N докум.	Подп.	Дата
Разраб.		Извеков	подп.	
Пров.		Гончаренко	"	
Нач.отд.		Коверченко	"	
Н.контр.		Севрюков	"	
Утв.				

Лестница

Лит	Лист	Листов
И		1

Госстрой СССР Харьковский Сантехпроект

Форм.	Зона	Поз.	Обозначение	Наименование	Кол.	Примечание
				Документация		
А2			Б10А452.030 СБ	Сборочный чертеж		
				Сборочные единицы		
А4		1	Б10А452.020	Лестница	1	
				Детали		
Б4		2	Б10А452.012	Патрубок		
				Труба 57×3 ГОСТ 10704-76		
				В Ст3 Сп5 ГОСТ 10705-80		
				ℓ = 105	3	0.4 кг
Б4		3	Б10А452.013	Патрубок		
				Труба 57×3 ГОСТ 10704-76		
				В Ст3 Сп5 ГОСТ 10705-80		
				ℓ = 155	2	0.6 кг
Б4		4	Б10А452.014	Планка		
				Полоса 4×150 ГОСТ 103-76		
				В Ст3 ГОСТ 535-79		
				ℓ = 4600	1	21.6 кг
				Стандартные изделия		
		5		Фланец 1-50-10 Ст. 25		
				ГОСТ 12820-80	5	2.26 кг
				Материалы		
		6		Круг 16 ГОСТ 2590-71		
				В Ст3 ГОСТ 535-79		
				ℓ = 19000		30.0 кг
				Металл наплавленный		2.0 кг

Б10А452.030

Изм.	Лист	N докум.	Подп.	Дата
Разраб.		Извекова	подп.	
Провер.		Гончаренко	"	
Нач.отд.		Коверченко	"	
Н.контр.		Севрюков	"	
Утв.				

Оборудование бака

Лит.	Лист	Листов
И		1

Госстрой СССР Харьковский Сантехпроект

Пров. Шаря 30 10 89 Коп Чухрова

Форм.	Зона	Поз.	Обозначение	Наименование	Кол.	Примечание
				Документация		
А2			Б10А452.040 СБ	Сборочный чертеж		
				Сборочные единицы		
А4		1	Б10А452.050	Блок N1	1	
А4		2	Б10А452.060	Блок N2	1	
А4		3	Б10А452.070	Блок	1	
		4	Б10А452.070-01	Блок	1	
А4		5	Б10А452.080	Блок N3	1	
А4		6	Б10А452.090	Блок N4	1	
А4		7	Б10А452.100	Блок N5	1	
				Детали		
А4		8	Б10А452.003-03	Прокладка	4	
				Стандартные изделия		
		9		Болт М16×55.58 ГОСТ 7798-70	36	0.121 кг
		10		Гайка М16.5 ГОСТ 5915-70	36	0.033 кг
		11		Шайба 16.65 г ГОСТ 6402-70	36	0.008 кг
				Материалы		
				Металл наплавленный		0.2 кг.

Подп. и дата | Инв. N дубл. | Взам. инв. N | Подп. и дата | Инв. N подл.

Б10А452.040

Изм.	Лист	N докум.	Подп.	Дата
Разраб.		Извекова	"	
Провер.		Гончаренко	"	
Нач.отд.		Коверченко	"	
Н.контр.		Севрюков	"	
Утв.				

Трубопровод

Лит.	Лист	Листов
И		1

Госстрой СССР Харьковский Сантехпроект

Б10А452.010СБ

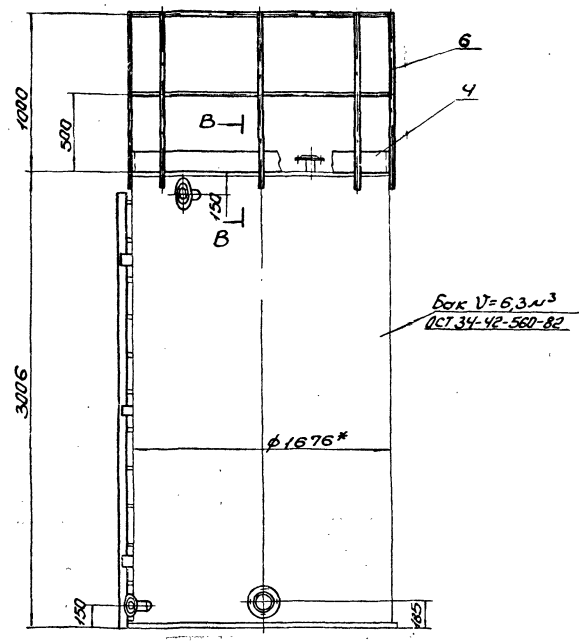

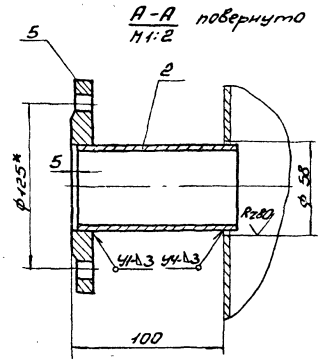

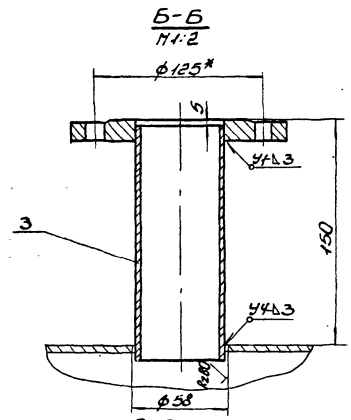

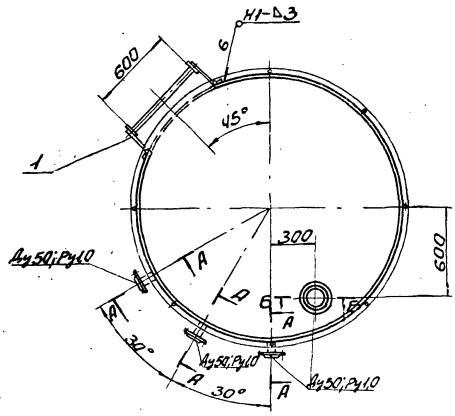

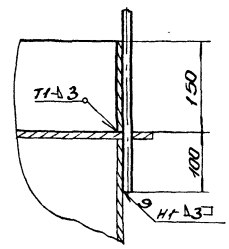

1. Предельные отклонения размеров $\pm \frac{IT16}{2}$.
2. Сварку производить электродами Э-42 ГОСТ 9467-75. Сварные швы по ГОСТ 5264-80.
3. Кромки реза деталей Б4-Rz320.
4.* Размеры для справки.

					Б10А452.010СБ			
Изм.	Лист	N докум.	Подп.	Дата	Оборудование бака Сборочный чертеж	Лит.	Масса	Масшт.
Разраб.		Извекова				Л	104,0	1:20
Провер.		Гончаренко				Лист	Листов 1	
Т.контр.		Севрюков				Госстрой СССР Харьковский Сантехпроект		
Нач.отд.		Коверченко						
Н.контр.		Севрюков						
Утв.								

6101452.020СБ

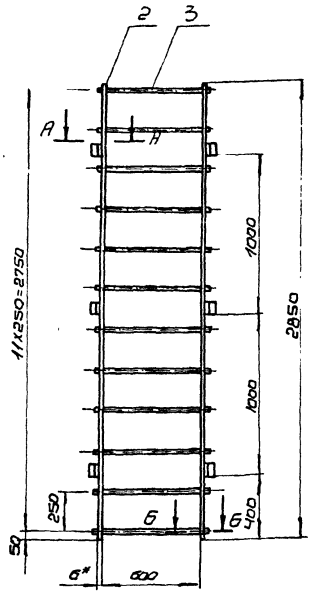

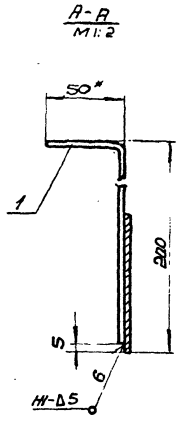

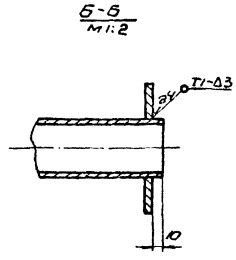

1. Предельные отклонения размеров $\pm\frac{IT16}{2}$.
2. Сварку производить электродами э-42 гост 9467-75. Сварные швы по гост 5264-80
3. Кромки реза деталей Б4 $Rz320$.

						6101452.020СБ	
Изм.	Лист	N докум.	Подп.	Дата	Лестница. Сборочный чертеж	Лит.	Масса	Масштаб
Разраб.		Извекова				Ц	39,0	1:20
Пров.		Гончаренко				Лист	Листов 1
Т. контр.		Севрюков				Госстрой СССР Харьковский Сантехпроект	
Нач. отд.		Ковтуненко					
Н. контр.		Севрюков					
Утв.							

Формат А3

6101452.009

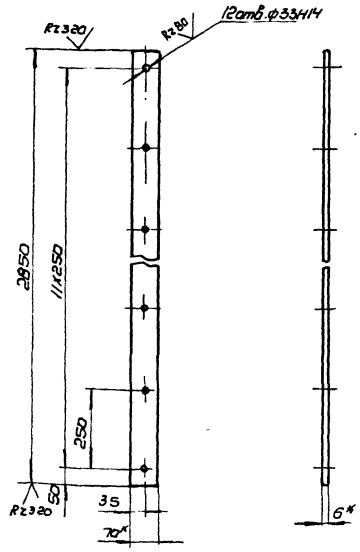

1. Неуказанные предельные отклонения размеров $\pm\frac{IT16}{2}$.

						6101452.009	
Изм.	Лист	N докум.	Подп.	Дата	Тетива	Лит.	Масса	Масштаб
Разраб.		Извекова				У	8,7	1:10
Пров.		Гончаренко				Лист	Листов 1
Т. контр.		Севрюков				Госстрой СССР Харьковский Сантехпроект	
Нач. отд.		Ковтуненко					
Н. контр.		Севрюков					
Утв.							
Полоса 6х170 гост 103-76 Вст3 гост 535-79							

Формат А1

6101452.008

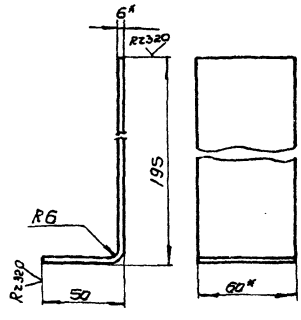

1. Длина развернутой детали - 235.
2. Предельные отклонения размеров $\pm\frac{IT16}{2}$.
3. *Размер для справки.

						6101452.008	
Изм.	Лист	N докум.	Подп.	Дата	Кронштейн.	Лит.	Масса	Масштаб
Разраб.		Извекова				У	0,8	1:2
Пров.		Гончаренко				Лист	Листов 1
Т. контр.		Севрюков				Госстрой СССР Харьковский Сантехпроект	
Нач. отд.		Ковтуненко					
Н. контр.		Севрюков					
Утв.							
Полоса 6х60 гост 103-76 Вст3 гост 535-79							

Инв. N подл. | Подп. и дата | Взам. инв. N | Инв. N дубл. | Подп. и дата

Формат А4

Б10А452.030СБ

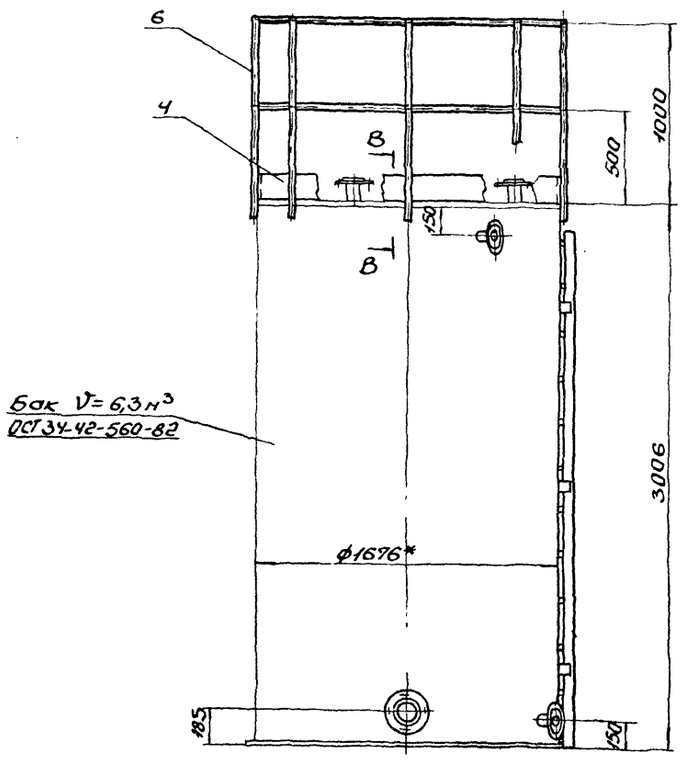

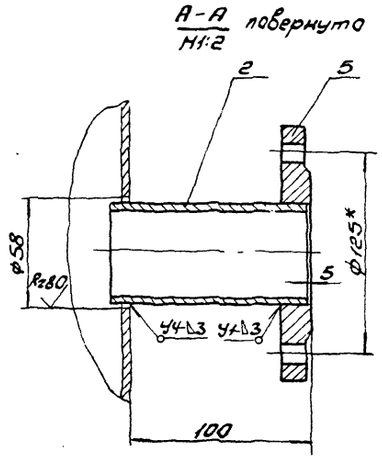

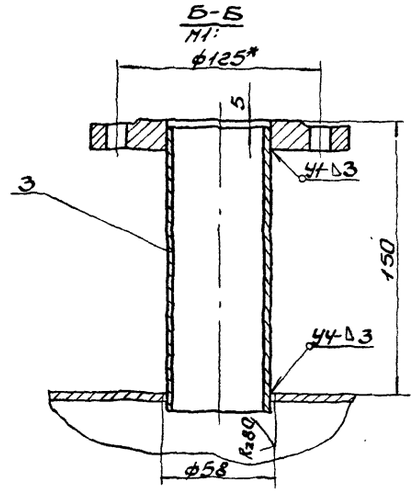

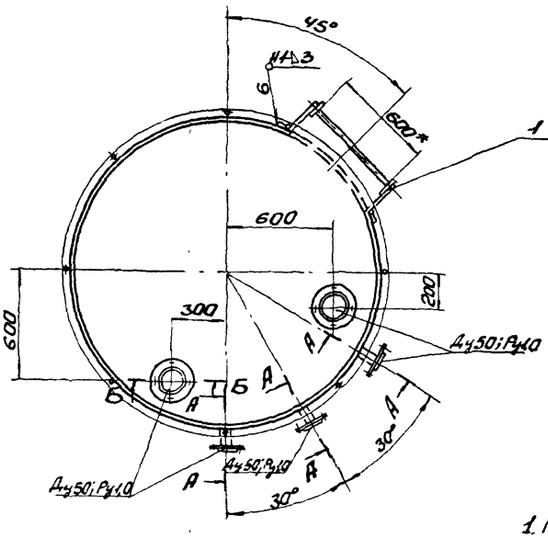

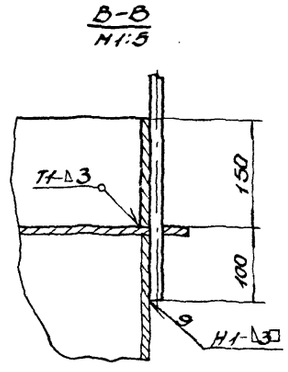

1. Предельные отклонения размеров ± $\frac{IT16}{2}$.
2. Сварку производить электродами Э-42 ГОСТ 9467-75. Сварные швы по ГОСТ 5264-80.
3. Кромки реза деталей Б4- Rz320.
4.* Размеры для справки.

					Б10А452.030СБ			
Изм	Лист	N Докум.	Подп.	Дата	Оборудование бака сборочный чертеж	Лит.	Масса	Масшт.
Разраб		Извекова				И	107,0	1:20
Провер		Гончаренко						
Т.контр		Севрюков				Лист	Листов 1	
Нач.отд		Коверченко				Госстрой СССР Харьковский Сантехпроект		
Н.контр		Севрюков						
Утв.								

Форм.	Зона	Поз.	Обозначение	Наименование	Кол.	Примеч.
				Документация		
А4			610А452.050СБ	Сборочный чертеж		
				Детали		
Б4		1	610А452.015	Патрубок		
				Труба ПНД 63С ГОСТ 18599-83		
				ℓ=214	1	0,15кг
Б4		2	610А452.016	Патрубок		
				Труба ПНД 63С ГОСТ 18599-83		
				ℓ=1941	1	1,35кг
Б4		3	610А452.017	Патрубок		
				Труба ПНД 63С ГОСТ 18599-83		
				ℓ=535	1	0,04кг
Б4		4	610А452.018	Патрубок		
				Труба ПНД 63С ГОСТ 18599-83		
				ℓ=114	1	0,08кг
А4		5	610А452.019	Фланец	2	
				Стандартные изделия		
		6		Втулка ПВД 63Т		
				ОСТ 6-05-367-74	2	0,16кг
		7		Угольник ПВД 63Т		
				ОСТ 6-05-367-74	3	0,43кг
				Материалы		
				Полиэтилен наплавленный		6,3кг

Инв.№ подл. | Подп. и дата | Взам. инв.№ | Инв.№ дубл. | Подп. и дата

Изм.	Лист	№ докум.	Подп.	Дата
Разраб.		Узбекова		
Пров.		Гончаренко		
Нач. отд.		Коверченко		
Н. контр.		Севрюков		
Утв.				

610А452.050

Лит.	Лист	Листов
И		1

Блок №1

Госстрой СССР Харьковский Сантехпроект

Формат А4

Форм.	Зона	Поз.	Обозначение	Наименование	Кол.	Примеч.
				Документация		
А4			610А452.060СБ	Сборочный чертеж		
				Детали		
Б4		1	610А452.021	Патрубок		
				Труба ПНД 63С ГОСТ 18599-83		
				ℓ=214	1	0,15кг
Б4		2	610А452.022	Патрубок		
				Труба ПНД 63С ГОСТ 18599-83		
				ℓ=1941	1	1,35кг
Б4		3	610А452.023	Патрубок		
				Труба ПНД 63С ГОСТ 18599-83		
				ℓ=535	1	0,04кг
Б4		4	610А452.024	Патрубок		
				Труба ПНД 63С ГОСТ 18599-83		
				ℓ=114	1	0,08кг
Б4		5	610А452.019	Фланец	2	
				Стандартные изделия		
		6		Втулка ПВД 63Т		
				ОСТ 6-05-367-74	2	0,16кг
		7		Угольник ПВД 63Т		
				ОСТ 6-05-367-74	3	0,43кг
				Материалы		
				Полиэтилен наплавленный		

Инв.№ подл. | Подп. и дата | Взам. инв.№ | Инв.№ дубл. | Подп. и дата

Изм.	Лист	№ докум.	Подп.	Дата
Разраб.		Узбекова		
Пров.		Гончаренко		
Нач. отд.		Коверченко		
Н. контр.		Севрюков		
Утв.				

610А452.060

Лит.	Лист	Листов
И		1

Блок №2.

Госстрой СССР Харьковский Сантехпроект

Формат А4

Форм.	Зона	Поз.	Обозначение	Наименование	Кол.	Примеч.
				Документация		
А4			610А452.070СБ	Сборочный чертеж		
				Стандартные изделия		
		1		Фланец 1-50-16 ст 25		
				ГОСТ 12821-80	1	2,28кг
				Материалы		
				Металл наплавленный		0,12кг
			Переменные данные для исполнений			
				610А452.070СБ		
				Детали		
Б4		2	610А452.025	Патрубок		
				Труба 57×3 ГОСТ 10704-76		
				Ст3сп5 ГОСТ 10705-80		
				ℓ=102	1	0,4кг
				610А452.070-01СБ		
				Детали		
Б4		2	610А452.026	Патрубок		
				Труба 57×3 ГОСТ 10704-70		
				Ст3сп5 ГОСТ 10705-80		
				ℓ=822	1	3,3кг

Инв.№ подл. | Подп. и дата | Взам. инв.№ | Инв.№ дубл. | Подп. и дата

Изм.	Лист	№ докум.	Подп.	Дата
Разраб.		Узбекова		
Пров.		Гончаренко		
Нач. отд.		Коверченко		
Н. контр.		Севрюков		
Утв.				

610А452.070

Лит.	Лист	Листов
И		1

Блок

Госстрой СССР Харьковский Сантехпроект

Формат А4

Форм.	Зона	Поз.	Обозначение	Наименование	Кол.	Примеч.
				Документация		
А4			610А452.080СБ	Сборочный чертеж		
				Детали		
Б4		1	610А452.027	Патрубок		
				Труба 57×3 ГОСТ 10704-76		
				Ст3сп5 ГОСТ 10705-80		
				ℓ=66	1	0,28кг
А4		2	610А452.028	Патрубок	1	
А4		3	610А452.029	Патрубок	1	
				Стандартные изделия		
		4		Отвод 90° 57×3,0		
				ГОСТ 17375-83	1	0,6кг
		5		Фланец 1-25-16 ст 25		
				ГОСТ 12821-80	1	1,05кг
		6		Фланец 1-50-16 ст 25		
				ГОСТ 12821-80	1	2,28кг
				Материалы		
				Металл наплавленный		0,4кг

Инв.№ подл. | Подп. и дата | Взам. инв.№ | Инв.№ дубл. | Подп. и дата

Изм.	Лист	№ докум.	Подп.	Дата
Разраб.		Узбекова		
Пров.		Гончаренко		
Нач. отд.		Коверченко		
Н. контр.		Севрюков		
Утв.				

610А452.080

Лит.	Лист	Листов
И		1

Блок №3

Госстрой СССР Харьковский Сантехпроект

Формат А4

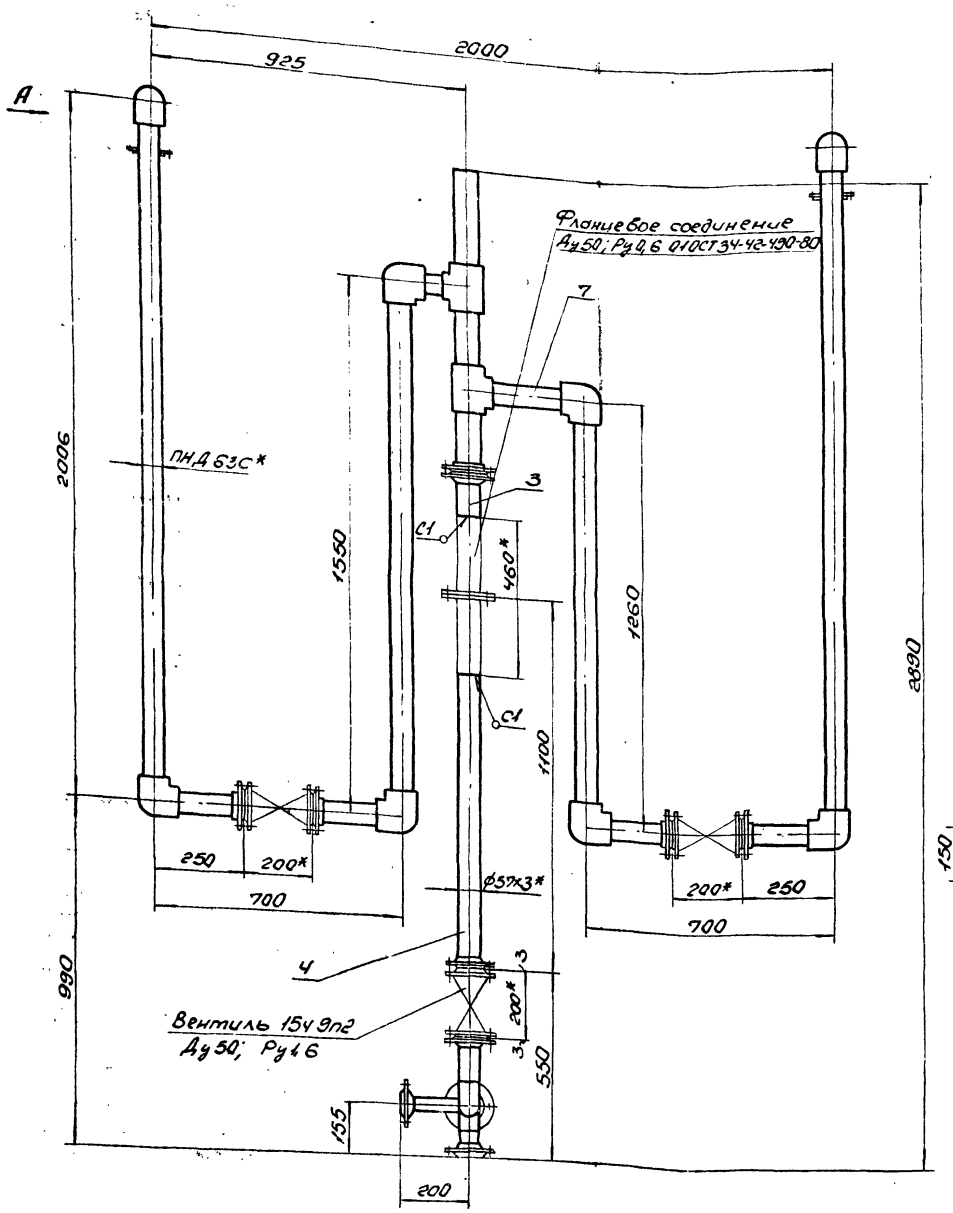

Вид А

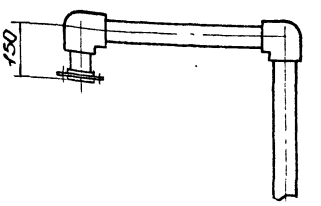

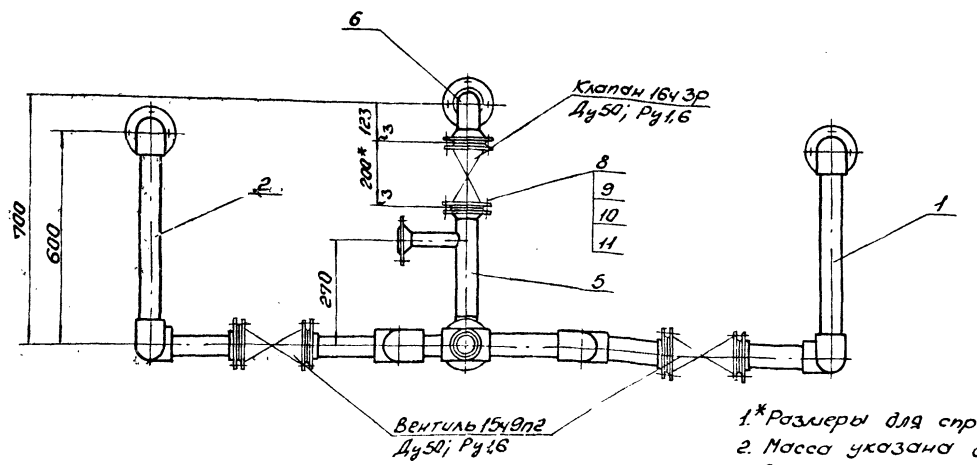

1.* Размеры для справки.
2. Масса указана с учетом арматуры.
3. Сварку производить электродами Э-42 ГОСТ9467-75. Сварные швы по ГОСТ16037-80.

Изм.	Лист	N докум.	Подп.	Дата
Разраб.		Набекова		
Провер.		Гончаренко		
Т.контр.		Севрюков		
Нач.отд.		Коверченко		
Н.контр.		Сабруков		
Утв.				

Трубопровод
Сборочный чертеж

Б10А452.040СБ

Лит.	Масса	Масштаб
И	92,2	1:10

Лист | Листов 1

Госстрой СССР Харьковский Сантехпроект

6108452.050СБ

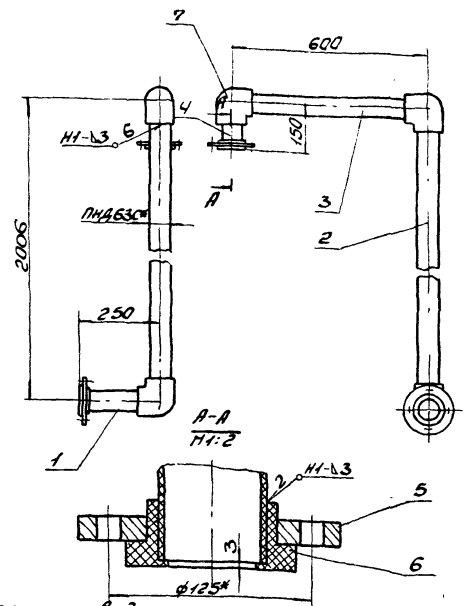

1. Сварку производить нагретым газом с присадочным прутком из полиэтилена ф2÷4мм. ТУ6-05-1698-74. Сварные швы по ГОСТ 16310-80.
2*Размеры для справки.

Б10А452.050СБ

Блок N1
Сборочный чертеж

Лит.	Масса	Масшт.
У	6,7	1:10

Лист | Листов1
Госстрой СССР Харьковский Сантехпроект

Формат А4

6108452.060СБ

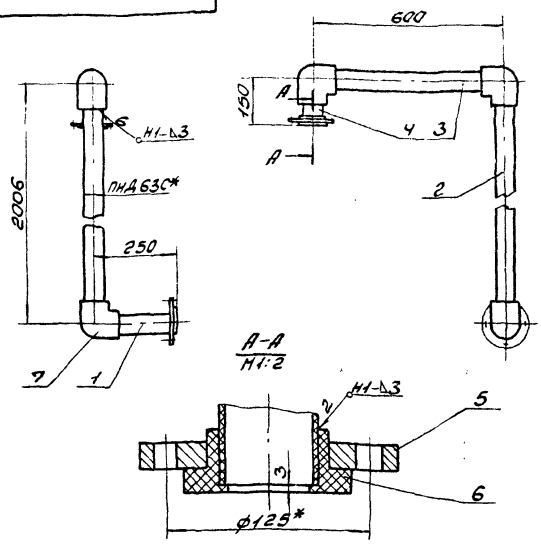

1. Сварку производить нагретым газом с присадочным прутком из полиэтилена ф2÷4мм ТУ 6-05-1698-74. Сварные швы по ГОСТ 16310-80.
2.* Размеры для справки.

Б10А452.060СБ

Блок N2
Сборочный чертеж

Лит.	Масса	Масшт.
У	6,7	1:10

Лист | Листов1
Госстрой СССР Харьковский Сантехпроект

Формат А4

6108452.070СБ

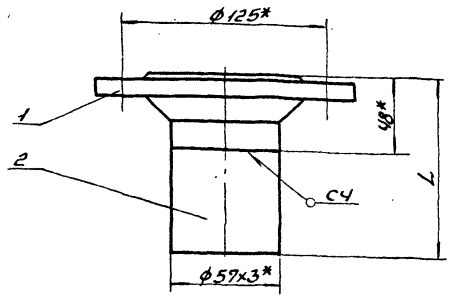

Обозначение	L	Масса кг
Б10А452.070	150	2,8
-01	870	5,7

1. Предельные отклонения размеров ± IT16/2.
2. Сварку производить электродами Э-42 ГОСТ 9467-75. Сварные швы по ГОСТ 16037-80.
3. Кромки резов деталей Б4- Rz320
4.* Размеры для справки.

Б10А452.070СБ

Блок
Сборочный чертеж

Лит.	Масса	Масшт.
У	-	-

Лист | Листов 1
Госстрой СССР Харьковский Сантехпроект

Формат А4

6108452.080СБ

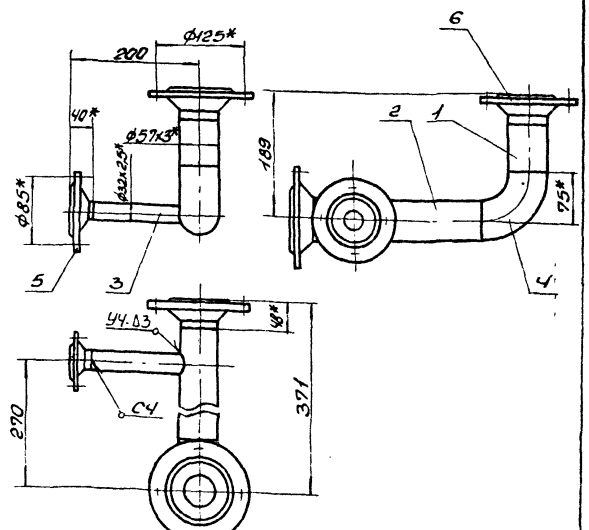

1. Предельные отклонения размеров ± IT16/2.
2. Сварку производить электродами Э-42 ГОСТ 9467-75. Сварные швы по ГОСТ 16037-80.
3. Кромки резов деталей Б4- Rz320
4.* Размеры для справки.

Б10А452.080СБ

Блок N3
Сборочный чертеж

Лит.	Масса	Масшт.
У	5,8	1:5

Лист | Листов 1
Госстрой СССР Харьковский Сантехпроект

Б10А452.028

Rz320 (√)

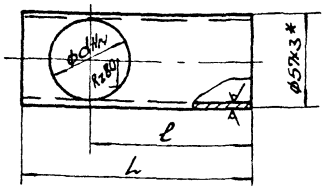

Обозначение	L	l	d	Масса, кг
Б10А452.028	248	192	27	0,95
	211	132	27	0,85

1. Неуказанные предельные отклонения размеров $\pm\frac{IT16}{2}$.
2. *Размер для справки.

Изм.	Лист	N Докум.	Подп.	Дата	Патрубок	Лит.	Масса	Масшт.
Разраб.	Извекова					И	—	—
Провер.	Гончаренко					Лист	Листов 1	
Т. контр.	Севрюков							
Нач. отд.	Коверченко							
Н. контр.	Севрюков							
Утв.								

Б10А452.028

Труба 57х3 ГОСТ 10704-76 / ВСт3сп5 ГОСТ 10705-80

Госстрой СССР, Харьковский Сантехпроект

Формат А4

Б10А452.029

Rz320 (√)

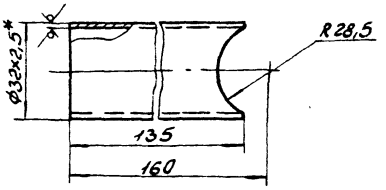

1. Предельные отклонения размеров $\pm\frac{IT16}{2}$.
2. *Размер для справки.

Изм.	Лист	N Докум.	Подп.	Дата	Патрубок	Лит.	Масса	Масшт.
Разраб.	Извекова					И	0,25	1:1
Провер.	Гончаренко					Лист	Листов 1	
Т. контр.	Севрюков							
Нач. отд.	Коверченко							
Н. контр.	Севрюков							
Утв.								

Б10А452.029

Труба 32х2,5 ГОСТ 10704-76 / ВСт3сп5 ГОСТ 10705-80

Госстрой СССР, Харьковский Сантехпроект

Формат А4

Инв. N подл. | Подп. и дата | Взам. инв. N | Инв. N дубл. | Подп. и дата

Б10А452.090СБ

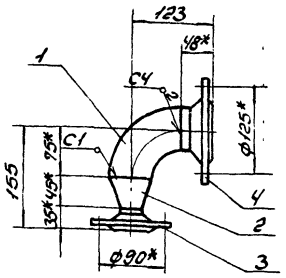

1. Сварку производить электродами Э-42 ГОСТ 9467-75. Сварные швы по ГОСТ 16037-80.
2. *Размеры для справки.

Изм.	Лист	N Докум.	Подп.	Дата	Блок N4 Сборочный чертеж	Лит.	Масса	Масшт.
Разраб.	Извекова					И	4,5	1:5
Провер.	Гончаренко					Лист	Листов 1	
Т. контр.	Севрюков							
Нач. отд.	Коверченко							
Н. контр.	Севрюков							
Утв.								

Б10А452.090СБ

Госстрой СССР, Харьковский Сантехпроект

Формат А4

Б10А452.019

Rz80 (√)

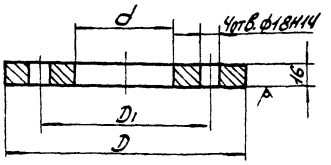

Обозначение	D	D1	d	Масса, кг
Б10А452.019	160	125	92	1,6
-01	115	85	47	1,1

Неуказанные предельные отклонения размеров $\pm\frac{IT16}{2}$.

Изм.	Лист	N Докум.	Подп.	Дата	Фланец	Лит.	Масса	Масшт.
Разраб.	Извекова					И	—	—
Провер.	Гончаренко					Лист	Листов 1	
Т. контр.	Севрюков							
Нач. отд.	Коверченко							
Н. контр.	Севрюков							
Утв.								

Б10А452.019

Вст.3 ГОСТ 380-71

Госстрой СССР, Харьковский Сантехпроект

Формат А4

Инв. N подл. | Подп. и дата | Взам. инв. N | Инв. N дубл. | Подп. и дата

Форм.	Зона	Поз.	Обозначение	Наименование	Кол.	Приме-чание
				Документация		
А4			5101А452.090СБ	Сборочный чертеж		
				Стандартные изделия		
		1		Отвод 90°-57х3,0		
				ГОСТ 17375-83	1	0,8кг
		2		Переход К-57х4,0-32х2,0		
				ГОСТ 17378-83	1	0,2кг
		3		Фланец 1-32-6 Ст25		
				ГОСТ 12821-80	1	1,1кг
		4		Фланец 1-50-16 Ст25		
				ГОСТ 12821-80	1	2,28кг
				Материалы		
				Металл наплавленный		0,32кг

Изм.	Лист	№ докум.	Подп.	Дата
Разраб.		Извекова		
Пров.		Самарченко		
Нач.отд.		Коваленко		
Н.контр.		Себроков		
Утв.				

5101А452.090

Блок N4

Лит.	Лист	Листов
		1

Госстрой СССР Харьковский Сантехпроект

Формат А4

Форм.	Зона	Поз.	Обозначение	Наименование	Кол.	Приме-чание
				Документация		
А3			5101А452.110СБ	Сборочный чертеж		
				Сборочные единицы		
А4		1	5101А452.120	Блок N6	2	
А4		2	5101А452.130	Блок N7	1	
А4		3	5101452.140	Блок N8	1	
				Стандартные изделия		
		4		Болт М16х55.58.7798-70 ГОСТ	20	0,121кг
		5		Гайка М16.5.5915-70 ГОСТ	20	0,033кг
		6		Шайба 16.65Г.6402-70 ГОСТ	20	0,008кг

Изм.	Лист	№ докум.	Подп.	Дата
Разраб.		Извекова		
Пров.		Самарченко		
Нач.отд.		Коваленко		
Н.контр.		Себроков		
Утв.				

5101452.110

Трубопровод

Лит.	Лист	Листов
		1

Госстрой СССР Харьковский Сантехпроект

Формат А4

Форм.	Зона	Поз.	Обозначение	Наименование	Кол.	Приме-чание
				Документация		
А3			5101А452.100СБ	Сборочный чертеж		
				Детали		
Б4		1	5101А452-031	Патрубок		
				Труба ПНД 63С ГОСТ 18599-83		
				ℓ=114	2	0,08кг
Б4		2	5101А452.032	Патрубок		
				Труба ПНД 63С ГОСТ 18599-83		
				ℓ=1485	1	1,04кг
Б4		3	5101А452.033	Патрубок		
				Труба ПНД 63С ГОСТ 18599-83		
				ℓ=160	1	0,11кг
Б4		4	5101А452.034	Патрубок		
				Труба ПНД 63С ГОСТ 18599-83		
				ℓ=317	1	0,22кг
Б4		5	5101А452.035	Патрубок		
				Труба ПНД 63С ГОСТ 18599-83		
				ℓ=225	1	0,15кг
Б4		6	5101А452.036	Патрубок		
				Труба ПНД 63С ГОСТ 18599-83		
				ℓ=184	1	0,13кг
Б4		7	5101А452.037	Патрубок		
				Труба ПНД 63С ГОСТ 18599-83		
				ℓ=310	1	0,2кг
Б4		8	5101А452.038	Патрубок		
				Труба ПНД 63С ГОСТ 18599-83		
				ℓ=1195	1	0,84кг
Б4		9	5101А452.019	Фланец	3	

Изм.	Лист	№ докум.	Подп.	Дата
Разраб.		Извекова		
Пров.		Самарченко		
Нач.отд.		Коваленко		
Н.контр.		Себроков		
Утв.				

5101А452.100

Блок N15

Лит.	Лист	Листов
	1	2

Госстрой СССР Харьковский Сантехпроект

Формат А4

Форм.	Зона	Поз.	Обозначение	Наименование	Кол.	Приме-чание
				Стандартные изделия		
		10		Уголь-ник ПВД 63Г		
				ОСТ 6-05-367-74	4	0,43кг
		11		Тройник ПВД 63Г		
				ОСТ 6-05-367-74	2	0,47кг
		12		Втулка ПВД 63Г		
				ОСТ 6-05-367-74	3	0,18кг
				Материалы		
				Полиэтилен наплавленный		0,7кг

Изм.	Лист	№ докум.	Подп.	Дата

5101А452.100

Лист 2

Б10А452.100СБ

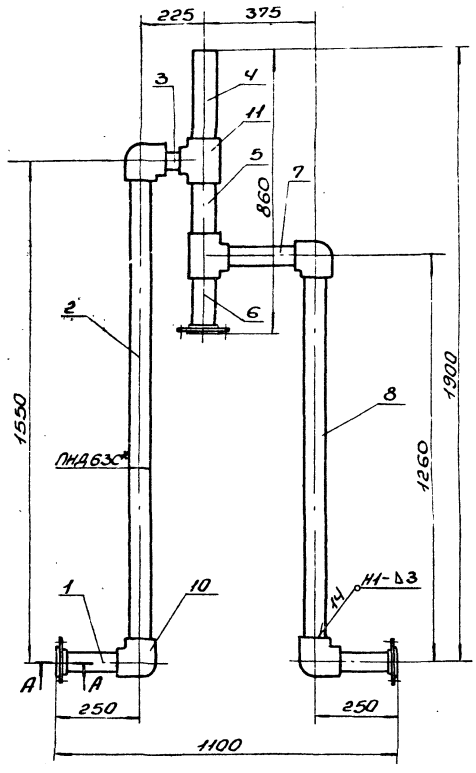

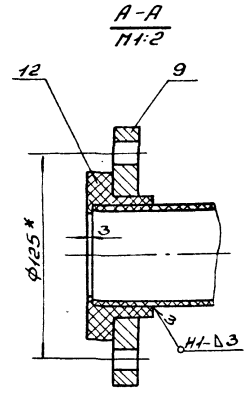

1. Сварку производить нагретым газом с присадочным прутком из полиэтилена ф2÷4мм ТУ6-05-1698-74.
Сварные швы по ГОСТ 16310-80.
2.* Размеры для справки.

							Б10А452.100СБ	
Изм.	Лист	N докум.	Подп.	Дата	Блок N5 Сборочный чертеж	Лит.	Масса	Масштаб
Разраб.		Извеков				У	11,5	1:10
Пров.		Гончаренко				Лист	Листов 1	
Т.контр.		Сафронов				Госстрой СССР Харьковский Сантехпроект		
Нач.отд.		Коверченко						
Н.контр.		Сафронов						
Утв.								

Формат А3

Б10А452.110СБ

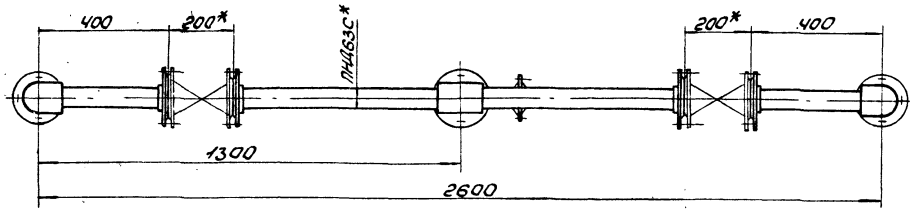

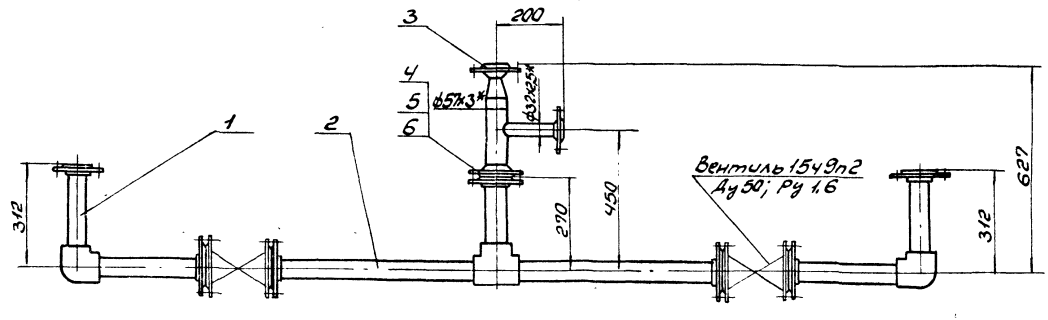

1. Масса указана с учетом арматуры.
2.* Размеры для справки.

							Б10А452.110СБ	
Изм.	Лист	N докум.	Подп.	Дата	Трубопровод Сборочный чертеж	Лит.	Масса	Масштаб
Разраб.		Извеков				У	46,7	1:10
Пров.		Гончаренко				Лист	Листов 1	
Т.контр.		Сафронов				Госстрой СССР Харьковский Сантехпроект		
Нач.отд.		Коверченко						
Н.контр.		Сафронов						
Утв.								

Форм	Зона	Поз.	Обозначение	Наименование	Кол	Примечание
				Документация		
А4			Б10А452.120СБ	Сборочный чертеж		
				Детали		
Б4		1	Б10А452.039	Патрубок		
				Труба ПНД 63С ГОСТ18599-83		
				ℓ=276	1	0,19 кг
Б4		2	Б10А452.041	Патрубок		
				Труба ПНД 63С ГОСТ18599-83		
				ℓ=364	1	0,25 кг
А4		3	Б10А452.019	Фланец	2	
				Стандартные изделия		
		4		Втулка ПВД 63Г		
				ОСТ 6-05-367-74	2	0,16 кг
		5		Угольник ПВД 63Т		
				ОСТ 6-05-367-74	1	0,43 кг
				Материалы		
				Полиэтилен наплавленный.		0,3 кг

Изм	Лист	N докум.	Подп.	Дата
Разраб		Извекова		
Пров.		Гончаренко		
Нач. отд		Коверченко		
Н. контр.		Севрюков		
Утв.				

Б10А452.120

Блок №6

Лит.	Лист	Листов
У		1

Госстрой СССР Харьковский Сантехпроект

Формат А4

Форм	Зона	Поз.	Обозначение	Наименование	Кол	Примечание
				Документация		
А4			Б10А452.130СБ	Сборочный чертеж		
				Детали		
Б4		1	Б10А452.042	Патрубок		
				Труба ПНД 63С ГОСТ18599-83		
				ℓ=234	1	0,16 кг.
Б4		2	Б10А452.043	Патрубок		
				Труба ПНД 63С ГОСТ 18599-83		
				ℓ=664	2	0,46 кг.
А4		3	Б10А452.019	Фланец	3	
				Стандартные изделия		
		4		Втулка ПВД 63Т		
				ОСТ 6-05-367-74	3	0,16 кг
		5		Тройник ПВД 63Т		
				ОСТ 6-05-367-74	1	0,47 кг
				Материалы		
				Полиэтилен наплавленный		0,37 кг

Подп. и дата | Взам. инв. № | Инв. № дубл. | Подп. и дата | Инв. № подл.

Изм	Лист	N докум.	Подп.	Дата
Разраб.		Извекова		
Пров.		Гончаренко		
Нач. отд.		Коверченко		
Н. контр.		Севрюков		
Утв.				

Б10А452.130

Блок №7

Лит.	Лист	Листов
У		1

Госстрой СССР Харьковский Сантехпроект

Формат А4

Форм	Зона	Поз.	Обозначение	Наименование	Кол.	Примечание
				Документация		
А4			Б10А452.140СБ	Сборочный чертеж		
				Детали		
А4		1	Б10А452.028-01	Патрубок	1	
А4		2	Б10А452.029	Патрубок	1	
				Стандартные изделия		
		3		Переход К57х4-45х2,5		
				ГОСТ 17378-83	1	0,2 кг
		4		Фланец 1-40-6 Ст 25		
				ГОСТ 12821-80	1	1,36 кг
		5		Фланец 1-25-16 Ст 25		
				ГОСТ 12821-80	1	1,05 кг
		6		Фланец 1-50-16 Ст. 25		
				ГОСТ 12821-80	1	2,28 кг
				Материалы		
				Металл наплавленный		0,2 кг

Изм	Лист	N докум.	Подп.	Дата
Разраб		Извекова		
Провер.		Гончаренко		
Нач. отд		Коверченко		
Н. контр.		Севрюков		
Утв				

Б10А452.140

Блок №8

Лит.	Лист	Листов
У		1

Госстрой СССР Харьковский Сантехпроект

Формат А4

Форм	Зона	Поз.	Обозначение	Наименование	Кол.	Примечание
				Документация		
А4			Б10А452.150СБ	Сборочный чертеж		
				Детали		
Б4		1	Б10А452.044	Патрубок		
				Труба ПНД 63С ГОСТ18599-83		
				ℓ=117	1	0,08 кг
Б4		2	Б10А452.045	Патрубок		
				Труба ПНД 63С ГОСТ18599-83		
				ℓ=1940	1	1,35 кг
Б4		3	Б10А452.046	Патрубок		
				Труба ПНД 63С ГОСТ18599-83		
				ℓ=635	1	0,45 кг
Б4		4	Б10А452.047	Патрубок		
				Труба ПНД 63С ГОСТ18599-83		
				ℓ=114	1	0,08 кг
А4		5	Б10А452.019	Фланец	1	
				Стандартные изделия		
		6		Втулка ПВД 63Т		
				ОСТ 6-05-367-74	1	0,16 кг
		7		Угольник ПВД 63Т		
				ОСТ 6-05-367-74	3	0,43 кг
				Материалы		
				Полиэтилен наплавленный		0,2 кг

Взам. инв. № | Инв. № дубл. | Подп. и дата | Инв. № подл.

Изм	Лист	N докум.	Подп.	Дата
Разраб.		Извекова		
Провер.		Гончаренко		
Нач. отд		Коверченко		
Н. контр.		Севрюков		
Утв.				

Б10А452.150

Трубопровод

Лит.	Лист	Листов
У		1

Госстрой СССР Харьковский Сантехпроект

Б10А452.120СБ

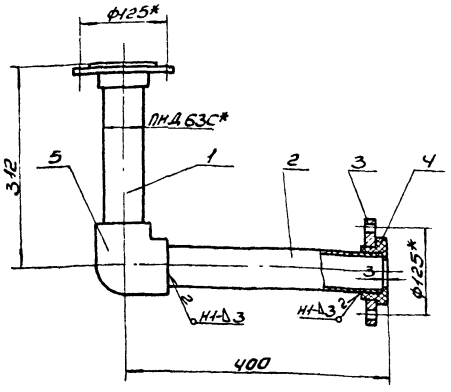

1. Сварку производить нагретым газом с присадочным прутком из полиэтилена ф2÷4мм ТУ6-05-1698-74.
Сварные швы по ГОСТ 16310-80.
2.* Размеры для справки.

Изм.	Лист	N докум.	Подп.	Дата	Блок N6 Сборочный чертеж	Лит.	Масса	Масшт.
Разраб.		Извекова				U	4,7	1:5
Провер.		Гончаренко				Лист	Листов 1	
Т.контр.		Севрюков				Госстрой СССР Харьковский Сантехпроект		
Нач.отд.		Коверченко						
Н.контр.		Севрюков						
Утв.								

Б10А452.120СБ

Формат А4

Б10А452.130СБ

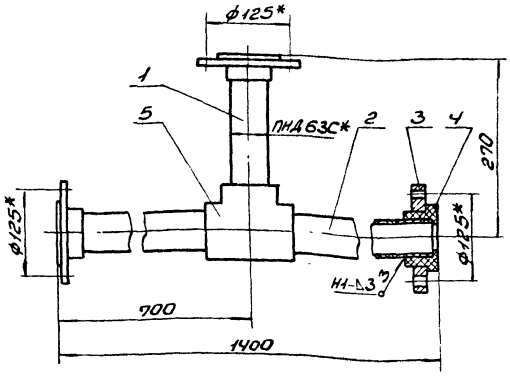

1. Сварку производить нагретым газом с присадочным прутком из полиэтилена ф2÷4мм ТУ6-05-1698-74.
Сварные швы по ГОСТ 16310-80.
2.* Размеры для справки.

Изм.	Лист	N докум.	Подп.	Дата	Блок N7 Сборочный чертеж	Лит.	Масса	Масшт.
Разраб.		Извекова				U	7,2	1:5
Провер.		Гончаренко				Лист	Листов 1	
Т.контр.		Севрюков				Госстрой СССР Харьковский Сантехпроект		
Нач.отд.		Коверченко						
Н.контр.		Севрюков						
Утв.								

Б10А452.130СБ

Формат А4

Инв. N подл. | Подп. и дата | Взам. инв. N | Инв. N дубл. | Подпись и дата

Б10А452.140СБ

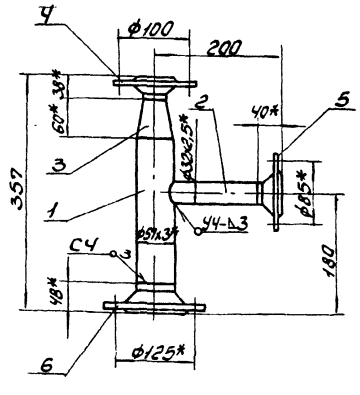

1. Предельные отклонения размеров $\pm\frac{IT16}{2}$.
2. Сварку производить электродами Э-42 ГОСТ 9467-75. Сварные швы по ГОСТ 16037-80.
3.* Размеры для справки.

Изм.	Лист	N докум.	Подп.	Дата	Блок N8 Сборочный чертеж	Лит.	Масса	Масшт.
Разраб.		Извекова				U	6,2	1:5
Провер.		Гончаренко				Лист	Листов 1	
Т.контр.		Севрюков				Госстрой СССР Харьковский Сантехпроект		
Нач.отд.		Коверченко						
Н.контр.		Севрюков						
Утв.								

Б10А452.140СБ

Формат А4

Б10А452.150СБ

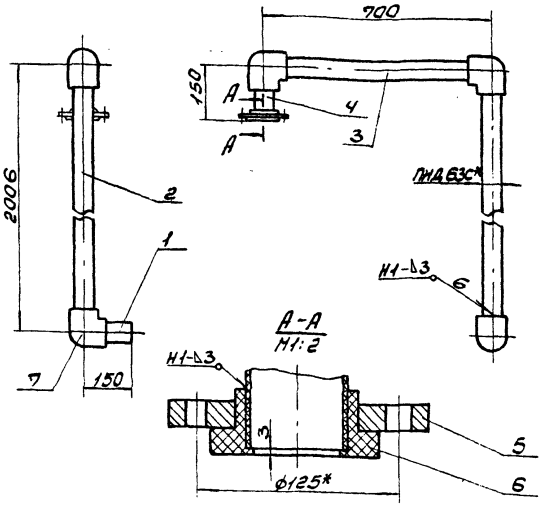

1. Сварку производить нагретым газом с присадочным прутком из полиэтилена ф2÷4мм ТУ6-05-1698-74.
Сварные швы по ГОСТ 16310-80.
2.* Размеры для справки.

Изм.	Лист	N докум.	Подп.	Дата	Трубопровод Сборочный чертеж	Лит.	Масса	Масшт.
Разраб.		Извекова				U	5,2	1:10
Провер.		Гончаренко				Лист	Листов 1	
Т.контр.		Севрюков				Госстрой СССР Харьковский Сантехпроект		
Нач.отд.		Коверченко						
Н.контр.		Севрюков						
Утв.								

Б10А452.150СБ

Формат А4

Инв. N подл. | Подп. и дата | Взам. инв. N | Инв. N дубл. | Подп. и дата

Формат	Зона	Поз	Обозначение	Наименование	Кол	Примечание
				Документация		
А3			610А452.160СБ	Сборочный чертеж		
				Сборочные единицы		
А4		1	610А452.170	Блок №9	1	
А4		2	610А452.180	Блок №10	2	
				Стандартные изделия		
		3		Болт М16х55.58 ГОСТ 7798-70	16	0,121 кг
		4		Гайка М16.5 ГОСТ 5915-70	16	0,033 кг
		5		Шайба 16.65Г ГОСТ 6402-70	16	0,008 кг

Изм.	Лист	№ докум.	Подп.	Дата
Разраб.		Извекова		
Пров.		Гончаренко		
Нач.отд		Каберученко		
Н.контр.		Себряков		
Утв.				

610А452.160.

Трубопровод дренажа.

Лит.	Лист	Листов
		1

Госстрой СССР Харьковский Сантехпроект

Формат А4

Формат	Зона	Поз	Обозначение	Наименование	Кол	Примечание
				Документация		
А4			610А452.180СБ	Сборочный чертеж		
				Детали		
А4		1	610А452.062	Отвод	1	
А4		2	610А452.019	Фланец	2	
				Стандартные изделия		
				Втулка ПВД 63Г.		
				ОСТ 6-05-367-74	2	0,16 кг.
				Материалы		
				Полиэтилен наплавленный		0,16 кг.

Инв. № подл. | Подп. и дата | Взам. инв. № | Инв. № дубл. | Подп. и дата

Изм.	Лист	№ докум.	Подп.	Дата
Разраб.		Извекова		
Пров.		Гончаренко		
Нач.отд		Каберученко		
Н.контр.		Себряков		
Утв.				

610А452.180

Блок №10.

Лит.	Лист	Листов
		1

Госстрой СССР Харьковский Сантехпроект

Формат А4

Формат	Зона	Поз	Обозначение	Наименование	Кол	Примечание
				Документация		
А3			610А452.170СБ	Сборочный чертеж		
				Детали		
Б4		1	610А452.048	Патрубок		
				Труба ПНД 90С ГОСТ 18599-83		
				ℓ= 220	2	0,3 кг.
Б4		2	610А452.049	Патрубок		
				Труба ПНД 90С ГОСТ 18599-83		
				ℓ= 3774	1	5,3 кг.
Б4		3	610А452.051	Патрубок		
				Труба ПНД 90С ГОСТ 18599-83		
				ℓ= 2552	2	3,57 кг
Б4		4	610А452.052	Патрубок		
				Труба ПНД 63С ГОСТ 18599-83		
				ℓ=115	2	0,08 кг
А4		5	610А452.053	Воронка	2	
Б4		6	610А452.054	Патрубок.		
				Труба ПНД 32С ГОСТ 18599-83		
				ℓ=490	1	0,1 кг.
Б4		7	610А452.055	Патрубок		
				Труба ПНД 32С ГОСТ 18599-83		
				ℓ=136	1	0,026 кг
Б4		8	610А452.056	Патрубок		
				Труба ПНД 32С ГОСТ 18599-83		
				ℓ=180	2	0,036 кг
Б4		9	610А452.057	Патрубок		
				Труба ПНД 32С ГОСТ 18599-83		
				ℓ= 210	1	0,04 кг.

Изм.	Лист	№ докум.	Подп.	Дата
Разраб.		Извекова		
Пров.		Гончаренко		
Нач.отд		Каберученко		
Н.контр.		Себряков		
Утв.				

610А452.170

Блок №9

Лит.	Лист	Листов
	1	2

Госстрой СССР Харьковский Сантехпроект

Формат А4

Формат	Зона	Поз	Обозначение	Наименование	Кол	Примечание
Б4		10	610А452.058	Патрубок		
				Труба ПНД 32С ГОСТ 18599-83		
				ℓ= 266	1	0,05 кг.
Б4		11	610А452.059	Патрубок		
				Труба ПНД 63С ГОСТ 18599-83		
				ℓ=114	2	0,08 кг.
Б4		12	610А452.061	Заглушка ф130 δ=4		
				Полиэтилен марки ПВД 153-14		
				ГОСТ 16337-77	1	0,1 кг.
А4		13	610А452.019	Фланец	2	
А4		14	610А452.019-01	Фланец	2	
				Стандартные изделия		
		15		Втулка ПВД32Г		
				ОСТ6-05-367-74	2	0,03 кг
		16		Втулка ПВД 63Г		
				ОСТ 6-05-367-74	2	0,16 кг
		17		Угольник ПВД 63Г		
				ОСТ 6-05-367-74	2	0,43 кг.
		18		Угольник ПВД 32Г		
				ОСТ 6-05-367-74	4	0,06 кг
				Тройник ПВД 90Д 63СЛ		
				ОСТ-6-05-367-74	2	0,438 кг
				Тройник ПВД 90С		
				ОСТ 6-05-367-74	2	0,83 кг.
				Материалы		
				Полиэтилен		
				наплавленный		0,6 кг.

Инв. № подл. | Подп. и дата | Взам. инв. № | Инв. № дубл. | Подп. и дата

Изм.	Лист	№ докум.	Подп.	Дата

610А452.170

Лист 2

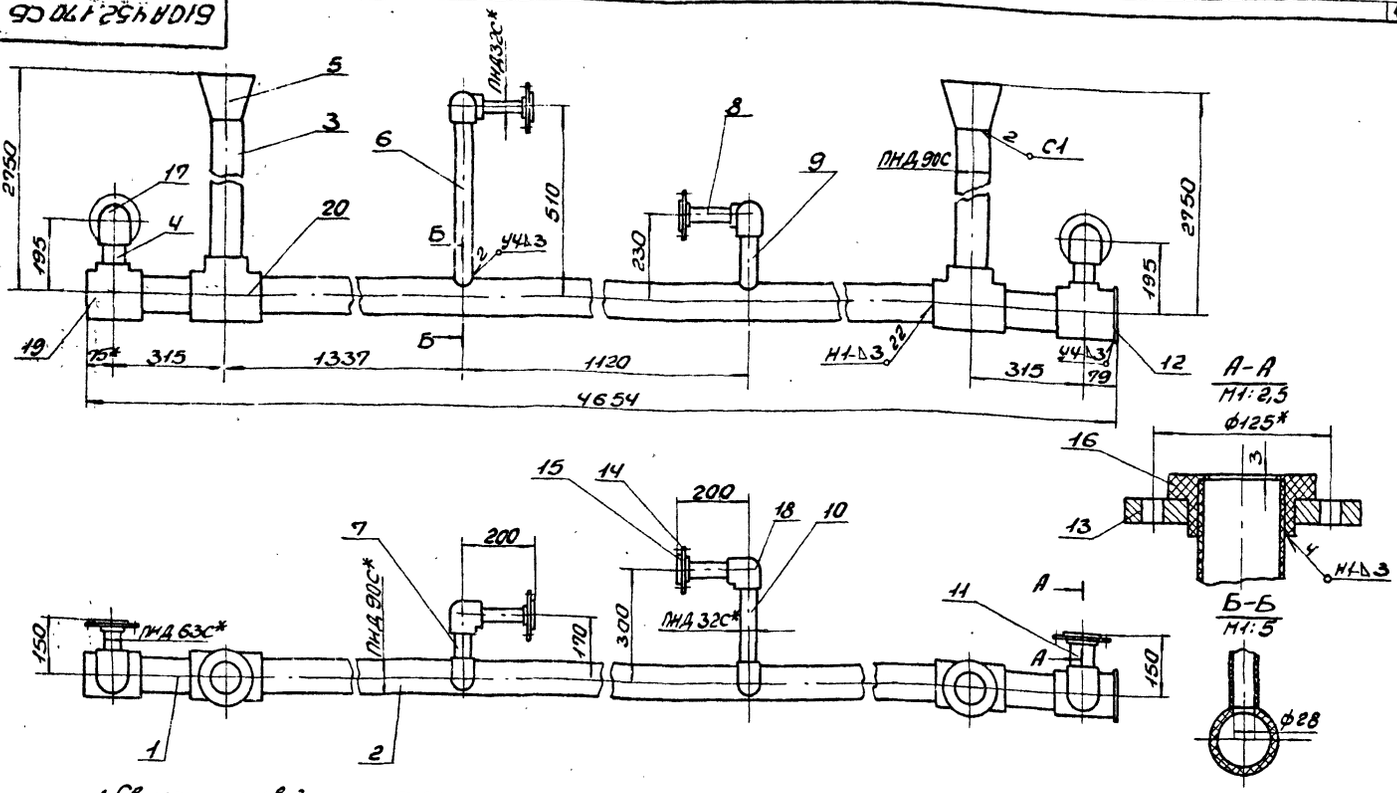

1. Сварку производить нагретым газом с присадочным прутком из полиэтилена ф2÷4мм ТУ6-05-1698-74.
Сварные швы по ГОСТ 16310-80.
2.* Размеры для справки.

Изм.	Лист	N докум.	Подп.	Дата
Разраб.		Извекова		
Пров.		Гончаренко		
Т.контр.		Севрюков		
Нач.отд.		Ковтуненко		
Н.контр.		Севрюков		
Утв.				

Б10А452.170СБ

Блок №9
Сборочный чертеж

Лит.	Масса	Масштаб
У	24,2	1:10

Лист | Листов 1

Госстрой СССР Харьковский Сантехпроект

Формат А3

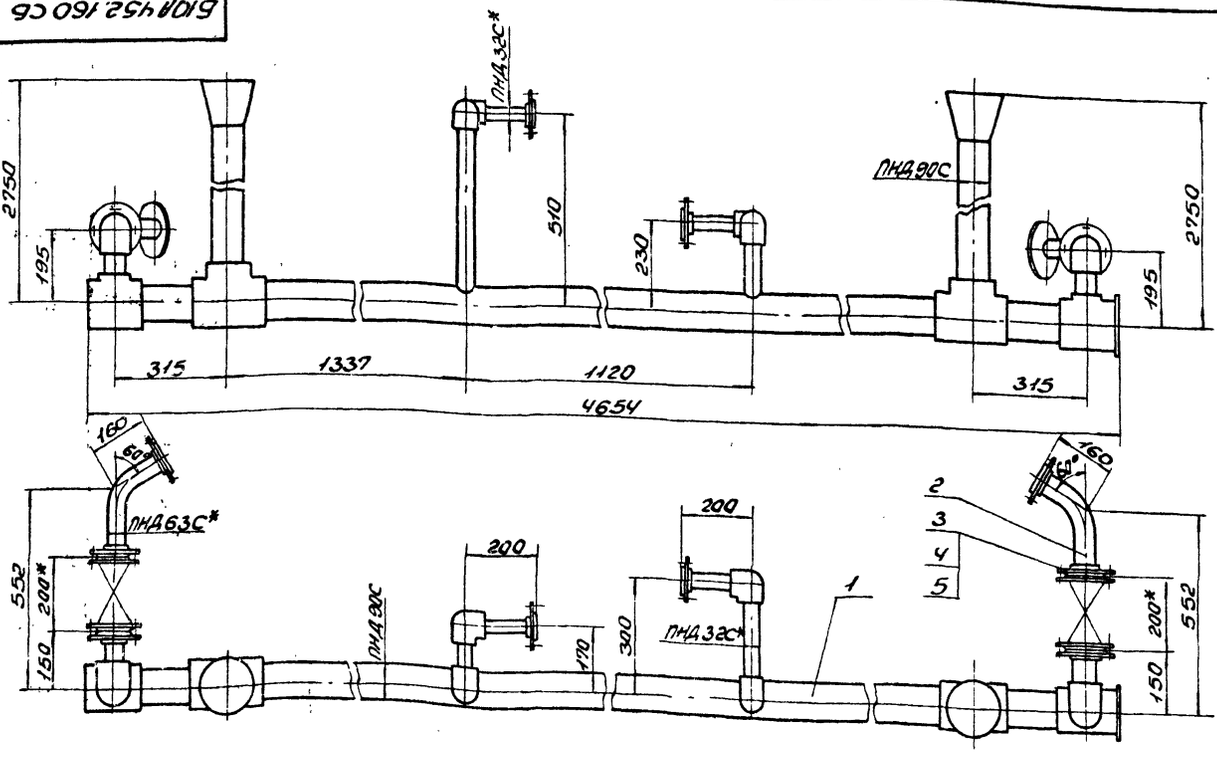

1. Масса указана с учетом арматуры.
2.* Размеры для справки.

Изм.	Лист	N докум.	Подп.	Дата
Разраб.		Извекова		
Провер.		Гончаренко		
Т.контр.		Севрюков		
Нач.отд.		Ковтуненко		
Н.контр.		Севрюков		
Утв.				

Б10А452.160СБ

Трубопровод дренажа
Сборочный чертеж

Лит.	Масса	Масштаб
У	55,4	1:10

Лист | Листов 1

Госстрой СССР Харьковский Сантехпроект

Формат А3

610А452.180СБ

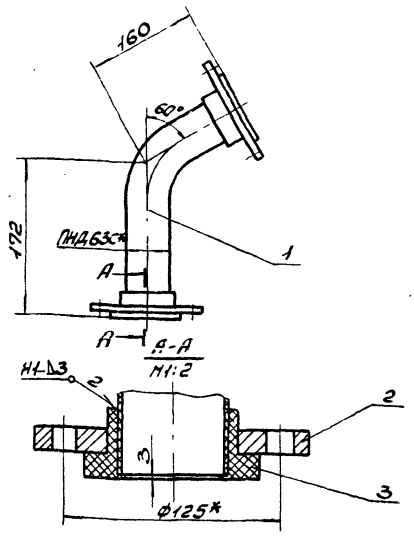

1. Сварку производить нагретым газом с присадочным прутком из полиэтилена ф2÷4мм ТУ6-05-1698-74.
Сварные швы по ГОСТ 16310-80.
2.* Размеры для справки.

Изм.	Лист	N докум.	Подп.	Дата
Разраб.		Извекова		
Провер.		Гончаренко		
Т.контр.		Севрюков		
Нач.отд.		Коверченко		
Н.контр.		Севрюков		
Утв.				

Б10А452.180СБ

Блок N10
Сборочный чертеж

Лит.	Масса	Масшт.
У	3,9	1:5
Лист	Листов 1	

Госстрой СССР Харьковский Сантехпроект

Формат А4

610А452.062

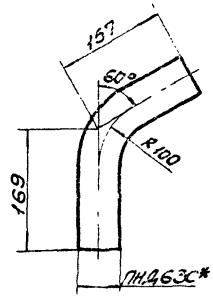

1.* Размер для справки.
2. Длина развернутой детали – 316.

Инв.№подл. | Подп. и дата | Взам.инв.№ | Инв.№дубл. | Подп. и дата

Изм.	Лист	N докум.	Подп.	Дата
Разраб.		Извекова		
Провер.		Гончаренко		
Т.контр.		Севрюков		
Нач.отд.		Коверченко		
Н.контр.		Севрюков		
Утв.				

Б10А452.062

Отвод

Труба ПНД 63С ГОСТ 18599-83

Лит.	Масса	Масшт.
У	0,22	1:5
Лист	Листов 1	

Госстрой СССР Харьковский Сантехпроект

Формат А4

610А452.053

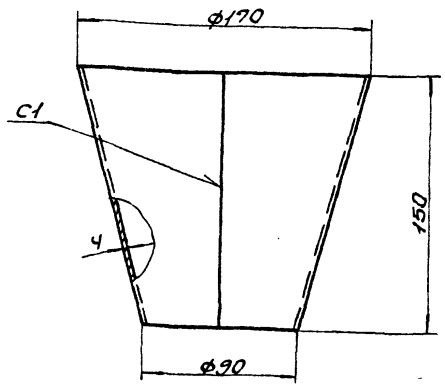

Сварку производить нагретым газом с присадочным прутком из полиэтилена ф2÷4мм ТУ6.05-1698-74. Сварку производить по ГОСТ 16310-80

Изм.	Лист	N докум.	Подп.	Дата
Разраб.		Извекова		
Провер.		Гончаренко		
Т.контр.		Севрюков		
Нач.отд.		Коверченко		
Н.контр.		Севрюков		
Утв.				

Б10А452.053

Воронка

Полиэтилен марки ПВД 153-14 ГОСТ 16337-77

Лит.	Масса	Масшт.
У	0,2	1:2
Лист	Листов 1	

Госстрой СССР Харьковский Сантехпроект

Формат А4

610А452.190СБ

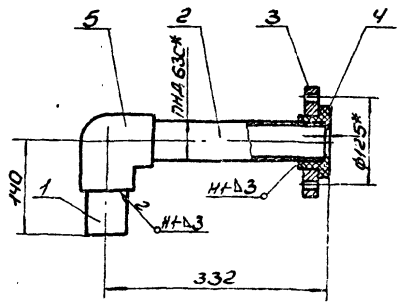

1. Сварку производить нагретым газом с присадочным прутком из полиэтилена ф2÷4мм ТУ6-05-1698-74.
Сварные швы по ГОСТ 16310-80.
2.* Размеры для справки.

Инв.№подл. | Подп. и дата | Взам.инв.№ | Инв.№дубл. | Подп. и дата

Изм.	Лист	N докум.	Подп.	Дата
Разраб.		Извекова		
Провер.		Гончаренко		
Т.контр.		Севрюков		
Нач.отд.		Коверченко		
Н.контр.		Севрюков		
Утв.				

Б10А452.190СБ

Патрубок сливной
Сборочный чертеж

Лит.	Масса	Масшт.
У	2,8	1:5
Лист	Листов 1	

Госстрой СССР Харьковский Сантехпроект

Формат А4

Формат	Зона	Поз.	Обозначение	Наименование	Кол.	Примеч.
				Документация		
А4			610А452.190СБ	Сборочный чертеж		
				Детали		
Б4		1	610А452.063	Патрубок		
				Труба ПКД 63г ГОСТ 18599-83		
				ℓ=296	1	0,2 кг
Б4		2	610А452.064	Патрубок		
				Труба ПКД 63г ГОСТ 18599-83		
				ℓ=107	1	0,08 кг
А4		3	610А452.019	Фланец	1	
				Стандартные изделия		
		4		Втулка ПВД 63Т		
				ОСТ 6-05-367-74	1	0,16 кг
		5		Угольник ПВД 63Т		
				ОСТ 6-05-367-74	1	0,43 кг
				Материалы		
				Полиэтилен напыленный		0,13 кг

Изм.	Лист	№ докум.	Подп.	Дата
Разраб.	Узбекова			
Провер.	Гончаренко			
Нач. отд.	Коверченко			
Н. контр.	Севрюков			
Утв.				

610А452.190

Патрубок сливной

Лит.	Лист	Листов
И		1

Госстрой СССР Харьковский САНТЕХПРОЕКТ

Формат А4

Формат	Зона	Поз.	Обозначение	Наименование	Кол.	Примеч.
				Документация		
А4			610А452.200СБ	Сборочный чертеж		
				Детали		
Б4		1	610А452.065	Плита		
				Лист 4 ГОСТ 19903-74		
				В Ст3 ГОСТ 14637-79		
				95×140	1	0,42 кг
Б4		2	610А452.066	Опора		
				Уголок Б63×63×5 ГОСТ 8509-86		
				В Ст.3 ГОСТ 535-79		
				L=383	1	1,83 кг
				Материалы		
				Металл наплавленный		0,05 кг

Инв. № подл. | Подп. и дата | Взам. инв. № | Инв. № дубл. | Подп. и дата

Изм.	Лист	№ докум.	Подп.	Дата
Разраб.	Узбекова			
Провер.	Гончаренко			
Нач. отд.	Коверченко			
Н. контр.	Севрюков			
Утв.				

610А452.200

Опора

Лит.	Лист	Листов
И		1

Госстрой СССР Харьковский САНТЕХПРОЕКТ

Формат А4

Формат	Зона	Поз.	Обозначение	Наименование	Кол.	Примеч.
				Документация		
А3			610А452.210СБ	Сборочный чертеж		
				Сборочные единицы		
А4		1	610А452.220	Рама	1	
				Детали		
А4		2	610А452.067	Подставка	2	
				Стандартные изделия		
		3		Болт М8×20.58 ГОСТ 7798-70	14	0,006 кг
		4		Гайка М6.5 ГОСТ 5915-70	14	0,002 кг
		5		Шайба 8.65Г ГОСТ 6402-70	14	0,0004 кг
		6		Болт М8×20.58 ГОСТ 7798-70	8	0,013 кг
		7		Гайка М8 5 ГОСТ 5915-70	8	0,005 кг
		8		Шайба 8.65Г ГОСТ 6402-70	8	0,001 кг
				Прочие изделия		
		9		Подставка ДП		
				ТК4-541-83	1	1,85 кг

Изм.	Лист	№ докум.	Подп.	Дата
Разраб.	Узбекова			
Провер.	Гончаренко			
Нач. отд.	Коверченко			
Н. контр.	Севрюков			
Утв.				

610А452.210

Статив

Лит.	Лист	Листов
И		1

Госстрой СССР Харьковский САНТЕХПРОЕКТ

Формат А4

Формат	Зона	Поз.	Обозначение	Наименование	Кол.	Прим.
				Документация		
А4			610А452.220СБ	Сборочный чертеж		
				Детали		
Б4		1	610А452.068	Стойка		
				Уголок УП 35×35		
				ТУ36-1113-84		
				ℓ=1100	2	2,5 кг
Б4		2	610А452.069	Планка		
				Полоса ПП30		
				ТУ36-1113-84		
				ℓ=470	4	0,3 кг
А4		3	610А452.071	Стойка левая		
Б4		4	610А452.072	Ребро		
				Уголок УП35×35		
				ТУ 36-1113-84		
				ℓ=390	2	0,56 кг
А4		5	610А452.073	Стойка правая	1	
Б4		6	610А452.074	Балка		
				Уголок УП35×35		
				ТУ36-1113-84		
				ℓ=480	1	0,38 кг
А4		7	610А452.075	Балка	2	
				Материалы		
				Металл наплавленный		0,2 кг

Инв. № подл. | Подп. и дата | Взам. инв. № | Инв. № дубл. | Подп. и дата

Изм.	Лист	№ докум.	Подп.	Дата
Разраб.	Узбекова			
Провер.	Гончаренко			
Нач. отд.	Коверченко			
Н. контр.	Севрюков			
Утв.				

610А452.220

Рама

Лит.	Лист	Листов
И		1

Госстрой СССР Харьковский САНТЕХПРОЕКТ

Формат А4

Б10А452.210СБ

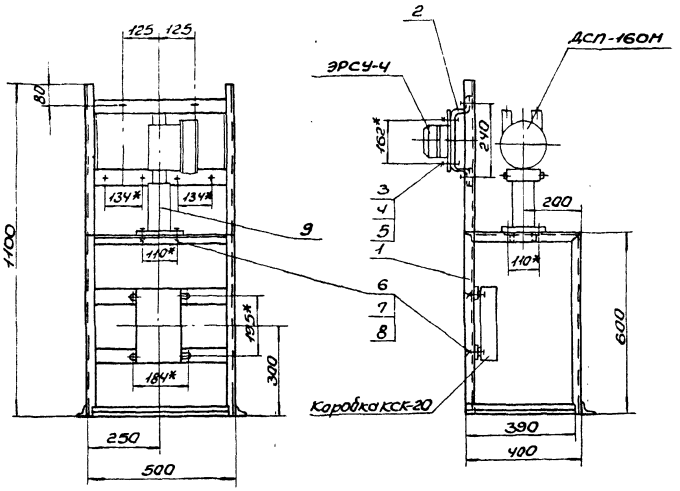

1. Указанная масса не учитывает массу приборов.
2. *Размеры для справки.

Изм.	Лист	N Докум.	Подп.	Дата	Статив Сборочный чертеж	Б10А452.210СБ		
Разраб.		Извекова				Лит.	Масса	Масшт.
Пров.		Гончаренко				Д	18,0	1:10
Т.контр.		Севрюков				Лист	Листов 1	
Нач.отд.		Коверченко				Госстрой СССР Харьковский Сантехпроект		
Н.контр.		Севрюков						
Утв.								

Формат А3

Б10А452.220СБ

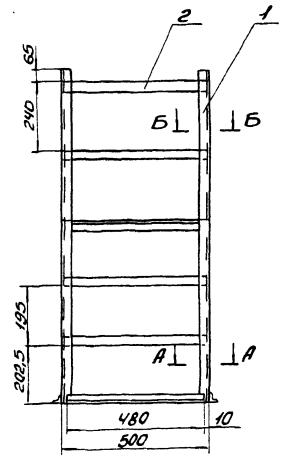

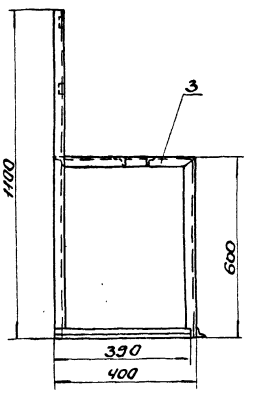

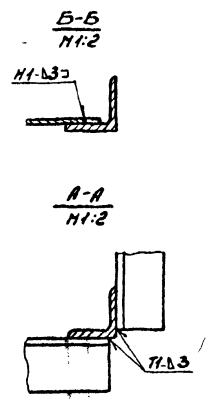

1. Предельные отклонения размеров $\pm \frac{IT16}{2}$.
2. Сварку производить электродами Э42 ГОСТ 9467-75. Сварные швы по ГОСТ 5264-80.
3. Кромки реза деталей Б4 – $R_z 320$.

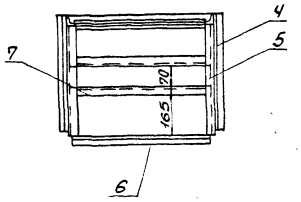

Изм.	Лист	N Докум.	Подп.	Дата	Рама Сборочный чертеж	Б10А452.220СБ		
Разраб.		Извекова				Лит.	Масса	Масшт.
Пров.		Гончаренко				Д	13,0	1:10
Т.контр.		Севрюков				Лист	Листов 1	
Нач.отд.		Коверченко				Госстрой СССР Харьковский Сантехпроект		
Н.контр.		Севрюков						
Утв.								

Б10А452.200СБ

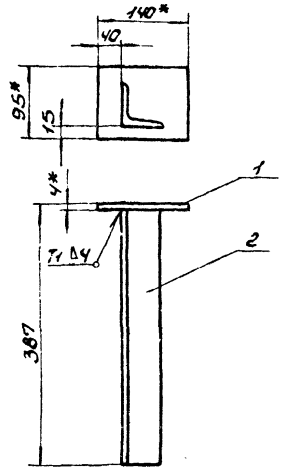

1. Предельные отклонения размеров ± IT16/2.
2. Сварку производить электродами Э-42 ГОСТ9467-75. Сварные швы по ГОСТ5264-80.
3. Кромки реза деталей Б4- Rz320
4.* Размеры для справки.

Изм.	Лист	N докум.	Подп.	Дата	Б10А452.200СБ			
Разраб.		Извекова			Опора сварочный чертеж	Лит.	Масса	Масшт.
Провер.		Гончаренко				У	2,3	1:5
Т.контр.		Севрюков				Лист	Листов 1	
Нач.отд.		Ковтуненко				Госстрой СССР Харьковский Сантехпроект		
Н.контр.		Севрюков						
Утв.								

Инв.№подл. | Подп. и дата | Взам.инв.№ | Инв.№дубл. | Подпись и дата

Формат А4

Б10А452.067

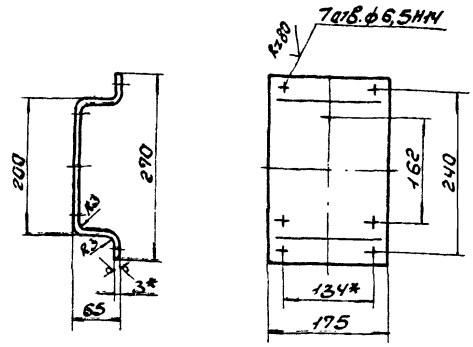

1. Длина развернутой детали - 386.
2. Предельные отклонения размеров ± IT16/2.
3.* Размер для справки.

Изм.	Лист	N докум.	Подп.	Дата	Б10А452.067			
Разраб.		Извекова			Подставка	Лит.	Масса	Масшт.
Провер.		Гончаренко				У	1,5	1:5
Т.контр.		Севрюков				Лист	Листов 1	
Нач.отд.		Ковтуненко			Лист 3 ГОСТ 19903-74 Вст3 ГОСТ 16523-70	Госстрой СССР Харьковский Сантехпроект		
Н.контр.		Севрюков						
Утв.								

Инв.№подл. | Подп. и дата | Взам.инв.№ | Инв.№дубл. | Подпись и дата

Формат А4

Б10А452.071

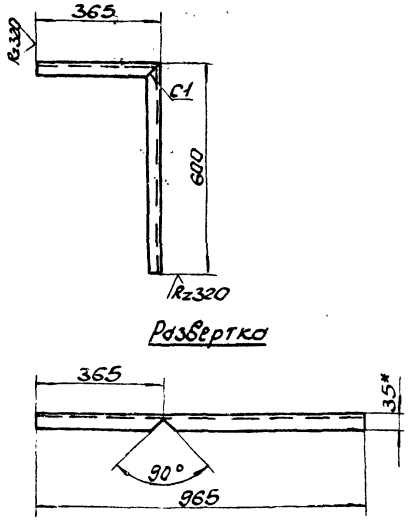

1. Предельные отклонения размеров ± IT16/2.
2.* Размер для справки.

Изм.	Лист	N докум.	Подп.	Дата	Б10А452.071			
Разраб.		Извекова			Стойка левая	Лит.	Масса	Масшт.
Провер.		Гончаренко				У	1,2	1:10
Т.контр.		Севрюков				Лист	Листов 1	
Нач.отд.		Ковтуненко			Уголок УП35х35 ТУ36.1113-84	Госстрой СССР Харьковский Сантехпроект		
Н.контр.		Севрюков						
Утв.								

Инв.№подл. | Подп. и дата | Взам.инв.№ | Инв.№дубл. | Подпись и дата

Формат А4

Б10А452.073

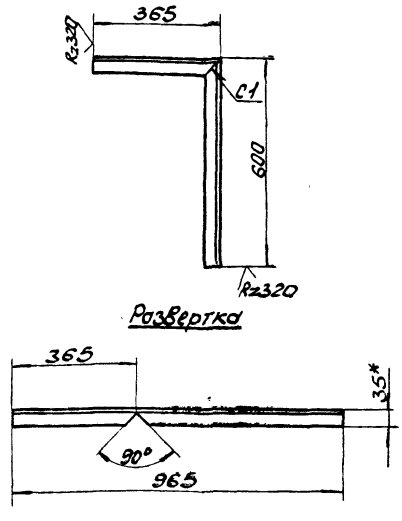

1. Предельные отклонения размеров ± IT16/2.
2.* Размер для справки.

Изм.	Лист	N докум.	Подп.	Дата	Б10А452.073			
Разраб.		Извекова			Стойка правая	Лит.	Масса	Масшт.
Провер.		Гончаренко				У	1,2	1:10
Т.контр.		Севрюков				Лист	Листов 1	
Нач.отд.		Ковтуненко			Уголок УП35х35 ТУ36.1113-84	Госстрой СССР Харьковский Сантехпроект		
Н.контр.		Севрюков						
Утв.								

Инв.№подл. | Подп. и дата | Взам.инв.№ | Инв.№дубл. | Подпись и дата

Б10А452.075

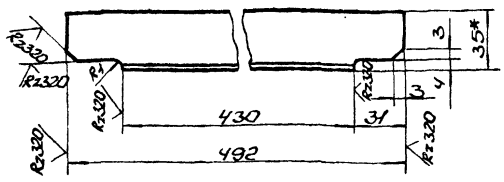

1. Предельные отклонения размеров $\pm \frac{IT16}{2}$.
2.* Размер для справки.

Изм.	Лист	N докум.	Подп.	Дата
Разраб.		Извекова		
Провер.		Гончаренко		
Т.-ко-тр.		Севрюков		
Нач. отд.		Коверченко		
Н. контр.		Севрюков		
Утв.				

Б10А452.075

Балка

Лит.	Масса	Масшт.
И	1,2	1:2

Лист | Листов 1

Уголок УП 35×35 ТУ 36.1113-84

Госстрой СССР, Харьковский Сантехпроект

Формат А4

Б10А452.002

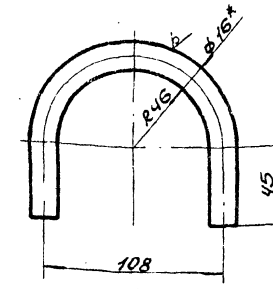

1. Длина развернутой детали – 260.
2. Предельные отклонения размеров $\pm \frac{IT16}{2}$.
3.* Размер для справки.

Изм.	Лист	N докум.	Подп.	Дата
Разраб.		Извекова		
Провер.		Гончаренко		
Т.-ко-тр.		Севрюков		
Нач. отд.		Коверченко		
Н. контр.		Севрюков		
Утв.				

Б10А452.002

Хомут

Лит.	Масса	Масшт.
И	0,42	1:2

Лист | Листов 1

Круг 16 ГОСТ 2590-71 / Вст3 ГОСТ 535-79

Госстрой СССР, Харьковский Сантехпроект

Формат А4

Инв. N подл. | Подпись и дата | Взам. инв. N | Инв. N дубл. | Подпись и дата

Б10А452.003

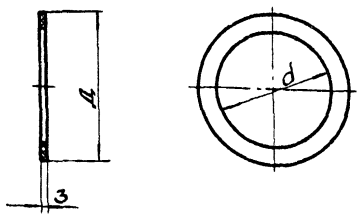

Обозначение	Д	d	Масса кг
Б10А452.003	70	31	0,013
-01	68	25	0,01
-02	88	38	0,025
-03	102	49	0,03

Изм.	Лист	N докум.	Подп.	Дата
Разраб.		Извекова		
Провер.		Гончаренко		
Т.-контр.		Севрюков		
Нач. отд.		Коверченко		
Н. контр.		Севрюков		
Утв.				

Б10А452.003

Прокладка

Лит.	Масса	Масшт.
И	—	—

Лист | Листов 1

Паронит ПОН-3 ГОСТ 481-80

Госстрой СССР, Харьковский Сантехпроект

Формат А4

Б10А452.084

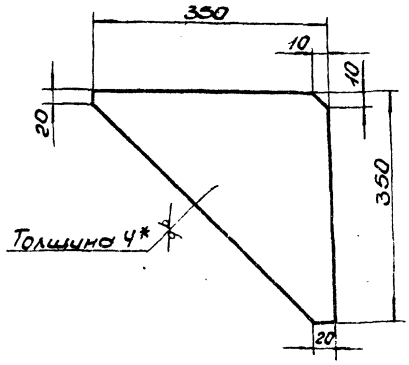

1. Предельные отклонения размеров $\pm \frac{IT16}{2}$.
2.* Размер для справки.

Изм.	Лист	N докум.	Подп.	Дата
Разраб.		Извекова		
Провер.		Гончаренко		
Т.-контр.		Севрюков		
Нач. отд.		Коверченко		
Н. контр.		Севрюков		
Утв.				

Б10А452.084

Косынка

Лит.	Масса	Масшт.
И	2,1	1:5

Лист | Листов 1

Лист 4 ГОСТ 19903-74 / Вст3 ГОСТ 14637-79

Госстрой СССР, Харьковский Сантехпроект

Формат А4

Инв. N подл. | Подп. и дата | Взам. инв. N | Инв. N дубл. | Подп. и дата

Формат	Зона	Поз.	Обозначение	Наименование	Кол.	Примеч.
				Документация		
А3			Б10А452.230 СБ	Сборочный чертеж		
				Детали		
Б4		1	Б10А452.076	Балка		
				Швеллер 20 ГОСТ 8240-72		
				В Ст.3 ГОСТ 535-79		
				ℓ = 1248	4	23.0 кг
Б4		2	Б10А452.077	Балка		
				Швеллер 20 ГОСТ 8240-72		
				В Ст3 ГОСТ 535-79		
				ℓ = 4000	2	73.6 кг
Б4		3	Б10А452.078	Опора		
				Уголок Б63×63×5 ГОСТ 8509-86		
				В Ст3 ГОСТ 535-79		
				ℓ = 2800	2	13.2 кг
Б4		4	Б10А452.079	Балка		
				Уголок Б50×50×5 ГОСТ 8509-86		
				В Ст3 ГОСТ 535-79		
				ℓ = 680	2	2.5 кг
Б4		5	Б10А452.081	Плита		
				Лист 4 ГОСТ 19903-74		
				В Ст3. ГОСТ 14637-79		
				400 × 550	2	6.9 кг

Изм	Лист	N докум.	Подп.	Дата
Разраб.		Извекова	подп.	
Провер.		Гончаренко	"	
Нач. отд.		Коверченко	"	
Н. контр.		Севрюков	"	
Утв.				

Б10А452.230

Рама

Лит	Лист	Листов
И	1	2

Госстрой СССР Харьковский Сантехпроект

Формат	Зона	Поз.	Обозначение	Наименование	Кол.	Примеч.
Б4		6	Б10А452.082	Опора		
				Уголок Б50×50×5 ГОСТ 8509-86		
				В Ст3 ГОСТ 535-79		
				ℓ = 520	2	1.95 кг
А4		7	Б10А452.083	Стяжка	2	
А4		8	Б10А452.084	Косынка	2	
Б4		9	Б10А452.085	Стойка		
				Швеллер 12 ГОСТ 8240-72		
				В Ст.3 ГОСТ 535-79		
				ℓ = 1364	2	14.2 кг
Б4		10	Б10А452.086	Накладка		
				Лист 3 ГОСТ 19903-74		
				В Ст3 ГОСТ 16523-70		
				80 × 80	2	0.15 кг
А4		11	Б10А452.087	Балка	2	
				Материалы		
				Металл наплавленный		4.8 кг

Подп. и дата | Инв. N дубл. | Взам. инв. N | Подп. и дата | Инв. N подл.

Изм	Лист	N докум.	Подп.	Дата

Б10А452.230

Лист 2

Б10А452.230 СБ

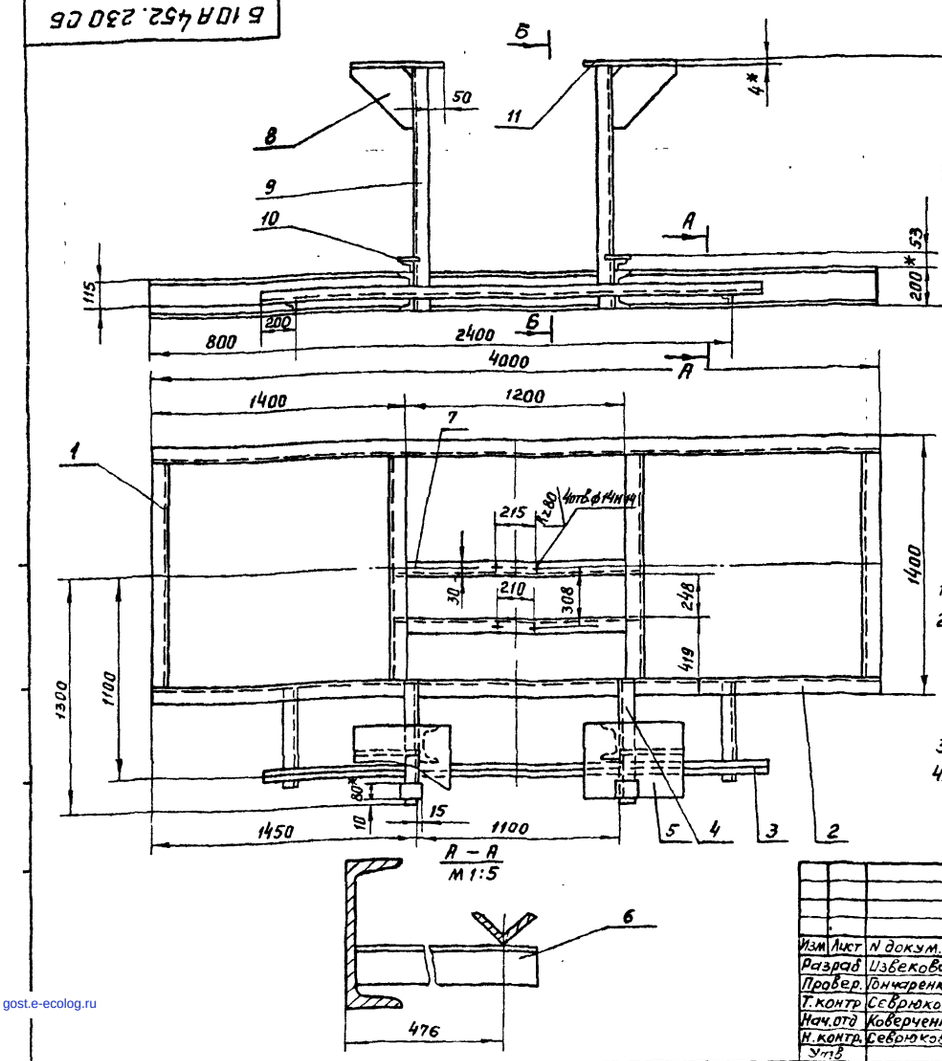

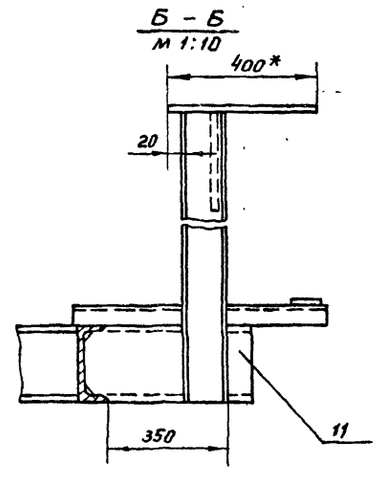

1. Предельные отклонения размеров $\pm \frac{IT16}{2}$.
2. Сварку производить сплошным швом по всему периметру прилегания деталей электродами Э-42 ГОСТ 9467-75. Катет шва 4 мм. Сварные швы по ГОСТ 5264-80.
3. Кромки реза деталей Б4 R=320
4. *Размеры для справки.

Изм	Лист	N докум.	Подп.	Дата
Разраб		Извекова	подп.	
Провер.		Гончаренко	"	
Т. контр		Севрюков	"	
Нач. отд		Коверченко	"	
Н. контр.		Севрюков	"	
Утв				

Б10А452.230 СБ

Рама
Сборочный чертеж

Лит.	Масса	Масштаб
И	345.0	1:20

Лист | Листов 1

Госстрой СССР Харьковский Сантехпроект

gost.e-ecolog.ru

Пров. 30.10.89 г. Коп Чукрова