ТИПОВОЙ ПРОЕКТ

903-1-270.89

КОТЕЛЬНАЯ

С 4 КОТЛАМИ

Е-10-1,4Р

ЗОЛОШЛАКОУДАЛЕНИЕ МЕХАНИЧЕСКОЕ

ТОПЛИВО – КАМЕННЫЕ И БУРЫЕ УГЛИ

СИСТЕМА ТЕПЛОСНАБЖЕНИЯ ЗАКРЫТАЯ

Альбом 10

Часть Б

23935-19

gost.e-ecolog.ru

Форм.	Зона	Поз.	Обозначение	Наименование	Кол.	Примечание
				Документация		
*			Б 10 А 439. 000 СБ	Сборочный чертеж		А2; А2, А2
*			Б 10 А 439. 000 ВС	Ведомость спецификац.		А3; А3
*			Б 10 А 439. 000 ВП	Ведомость покупных изделий		А3; А3
				Сборочные единицы		
А4		1	Б 10 А 439. 010	Трубопровод пара	1	
А4		2	Б 10 А 439. 060	Трубопровод питательной воды	1	
А4		3	Б 10 А 439. 100	Трубопровод конденсата	1	
А4		4	Б 10 А 439. 130	Трубопровод пара	1	
А4		5	Б 10 А 439. 140	Трубопровод конденсата	1	
А4		6	Б 10 А 439. 170	Трубопровод выпара	1	
А4		7	Б 10 А 439. 200	Трубопровод химочищенной воды	1	
А4		8	Б 10 А 439. 240	Трубопровод химочищенной воды	1	
А4		9	Б 10 А 439. 280	Трубопровод пара	1	
А4		10	Б 10 А 439. 290	Трубопровод слива	1	
А4		11	Б 10 А 439. 300	Трубопровод слива	1	
А4		12	Б 10 А 439. 330	Трубопровод пара	1	
А4		13	Б 10 А 439. 350	Трубопровод питательной воды	1	
А4		14	Б 10 А 439. 380	Трубопровод	1	
А4		15	Б 10 А 439. 390	Рама	1	
А4		16	Б 10 А 439. 400	Лестница	1	
А4		17	Б 10. А 439. 410	Площадка	1	
А4		18	Б 10. А 439. 420	Площадка	1	

Б 10 А 439. 000

Изм	Лист	N докум.	Подп.	Дата
Разраб.	Гончаренко	подп.		
Провер.	Извекова	"		
Нач.отд.	Коверченко	"		
Н.контр.	Севрюков	"		
Утв.				

Блок деаэрационно-питательной установки. поз. II - К 13

Лит.	Лист	Листов
U	1	3

Госстрой СССР Харьковский Сантехпроект

Форм.	Зона	Поз.	Обозначение	Наименование	Кол.	Примечание
А4		19	Б 10 А 439. 430	Установка м 30 100/25-0.25р к клапану 9С-3-3-4	1	
А4		20	Б 10 А 439. 490	Статив	1	
				Детали		
А4		23	Б 10 А 439. 001	Прокладка	1	
А4		24	Б 10 А 439. 001-01	Прокладка	2	
А4		25	Б 10 А 439. 001-02	Прокладка	2	
А4		26	Б 10 А 439. 001-03	Прокладка	4	
А4		27	Б 10 А 439. 001-04	Прокладка	2	
А4		28	Б 10 А 439. 001-05	Прокладка	1	
А4		29	Б 10 А 439. 001-07	Прокладка	2	
А4		30	Б 10 А 439. 001-08	Прокладка	1	
А4		31	Б 10 А 439. 002	Воронка	1	
				Стандартные изделия		
		33		Болт М10×40.58 ГОСТ 7798-70	4	0.037 кг
		34		Гайка М10.5 ГОСТ 5915-70	4	0.011 кг
		35		Шайба 10.65 г ГОСТ 6402-70	4	0.002 кг
		36		Болт М12×50.58 ГОСТ 7798-70	32	0.062 кг
		37		Гайка М12.5 ГОСТ 5915-70	32	0.015 кг
		38		Шайба 12,65 г ГОСТ 6402-70	32	0.003 кг
		39		Болт М16×65,58 ГОСТ 7798-70	36	0.137 кг
		40		Гайка М16.5 ГОСТ 5915-70	36	0.033 кг
		41		Шайба 16.65 г ГОСТ 6402-70	36	0.008 кг
		42		Опора ОПП2-100 57 ГОСТ 14911-82	7	1.19 кг
		43		Опора ОПП2-100-89 ГОСТ 14911-82	1	1.15 кг
		44		Опора ОПП2-100-159 ГОСТ 14911-82	1	1.97 кг
		45		Фланец 25-16 Ст. 25 ГОСТ 12821-80	2	1.05 кг
		46		Фланец 40-16 Ст. 25 ГОСТ 12821-80	2	1.35 кг

Б 10 А 439. 000 — Лист 2

Изм	Лист	N докум.	Подп.	Дата

Инв. N подл. | Подп. и дата | Взам. инв. N | Инв. N дубл. | Подп. и дата

Форм.	Зона	Поз.	Обозначение	Наименование	Кол.	Примечание
				Прочие изделия		
		47	КИП 1	Закладная конструкция 7 ЗКЧ-1-87	1	
		48	КИП 3	Закладная конструкция 6 ЗКЧ-3-87	1	
		49	КИП 8	Закладная конструкция 3 КЧ-47-70	2	
		50	КИП 9	Закладная конструкц. 23 КЧ-130-76	1	
				Материалы		
		52		Труба 15×2.5 ГОСТ 3262-75 п.м. 10.0		1.16 кг
		53		Труба 25×2.8 ГОСТ 3262-75 п.м. 5.0		2.12 кг
		54		Труба 38×2.5 ГОСТ 10704-76 В Ст.3 Сп5 ГОСТ 10705-80 п.м. 3.0		2.19 кг
		55		Труба 45×2.5 ГОСТ 10704-76 В Ст3 Сп5 ГОСТ 10705-80 п.м. 1.5		2.62 кг
				Металл наплавленный		1.0 кг

Б 10 А 439. 000 — Лист 3

Изм.	Лист	N докум.	Подп.	Дата

Пров. [signature] 30 10 89 г. Коп Чухрова

Б 10 А 439. 001

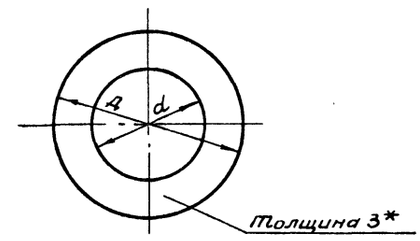

Обозначение	Д	d	Масса
Б 10 А 439. 001	50	18	0.008
01	68	25	0.015
02	88	38	0.023
03	90	49	0.021
04	110	66	0.029
05	128	78	0.04
06	158	96	0.06
07	202	146	0.07
08	258	202	0.095

* Размер для справки

Б 10 А 439. 001

Изм	Лист	N докум.	Подп.	Дата
Разраб.	Гончаренко	подп.		
Провер.	Извекова	"		
Т.контр.	Севрюков	"		
Нач.отд.	Коверченко	"		
Н.контр.	Севрюков	"		
Утв.				

Прокладка

Лит.	Масса	Масшт.
U	см. табл.	-

Лист | Листов 1

Паронит ПОН-3 ГОСТ 481-80

Госстрой СССР Харьковский Сантехпроект

Инв. N подл. | Подпись и дата | Взам. инв. N | Инв. N дубл. | Подпись и дата

№ строки	Обозначение	Наименование	Куда входит: Обозначение	Куда входит: Кол.	Общее кол-во	Примечание
1	Б10А439 000	Блок деаэрационно-питательной установки				
2		поз II-К13				
3	Б10А439 010	Трубопровод пара	Б10А439 000	1	1	
4	Б10А439.020	Блок N1	Б10А439 010	1	1	
5	Б10А439.030	Блок N2	Б10А439 010	1	1	
6	Б10А439 040	Блок N3	Б10А439 010	1	1	
7	Б10А439 050	Блок N4	Б10А439 010	1	1	
8	Б10А439 060	Трубопровод питательной воды	Б10А439 000	1	1	
9	Б10А439 070	Блок N5	Б10А439 060	1	1	
10	Б10А439.080	Блок N6	Б10А439 060	1	1	
11	Б10А439 090	Блок N7	Б10А439.060	1	1	
12	Б10А439 100	Трубопровод конденсата	Б10А439.000	1	1	
13	Б10А439 110	Блок N8	Б10А439.100; Б10А439.170	1	2	
14	Б10А439 120	Блок N9	Б10А439.100	1	1	
15	Б10А439 130	Трубопровод пара	Б10А439.000	1	1	
16	Б10А439 140	Трубопровод конденсата	Б10А439.000	1	1	
17	Б10А439.150	Блок N10	Б10А439 140	1	1	
18	Б10А439 160	Блок N11	Б10А439.140	1	1	
19	Б10А439 170	Трубопровод выпара	Б10А439 000	1	1	
20	Б10А439 180	Блок N12	Б10А439 170	1	1	
21	Б10А439 190	Блок N13	Б10А439 170; Б10А439.330	1	2	
22	Б10А439 200	Трубопровод химочищенной воды	Б10А439.000	1	1	
23	Б10А439 210	Блок N14	Б10А439 200	1	1	
24	Б10А439.220	Блок N15	Б10А439.200	1	1	
25	Б10А439 230	Блок N16	Б10А439.200	1	1	
26	Б10А439 240	Трубопровод химочищенной воды	Б10А439.000	1	1	

Изм	Лист	N докум	Подп.	Дата	Б10А439.000ВС		
Разраб.		Гончаренко	подп.		Блок деаэрационно-питательной установки (поз. II-К13) Ведомость спецификации	Лит	Лист 1	Листов 2
Провер.		Извекова	"			Госстрой СССР Харьковский Сантехпроект		
Нач.отд.		Коверченко	"					
Н.контр.		Севрюков	"					
Утв.								

№ строки	Обозначение	Наименование	Куда входит: Обозначение	Куда входит: Кол.	Общее кол-во	Примечание
27	Б10А439 250	Блок N17	Б10А439.240	1	1	
28	Б10А439 260	Блок N18	Б10А439.240	1	1	
29	Б10А439 270	Блок N19	Б10А439.240	2	2	
30	Б10А439 280	Трубопровод пара	Б10А439.000	1	1	
31	Б10А439 290	Трубопровод слива	Б10А439.000	1	1	
32	Б10А439 300	Трубопровод слива	Б10А439.000	1	1	
33	Б10А439 310	Блок N20	Б10А439.300	1	1	
34	Б10А439 320	Блок N21	Б10А439.300	1	1	
35	Б10А439 330	Трубопровод пара	Б10А439.000	1	1	
36	Б10А439.340	Блок N22	Б10А439 330	1	1	
37	Б10А439.350	Трубопровод питательной воды	Б10А439.000	1	1	
38	Б10А439 360	Блок N23	Б10А439.350	1	1	
39	Б10А439 370	Блок N24	Б10А439.350	1	1	
40	Б10А439.380	Трубопровод	Б10А439.000	1	1	
41	Б10А439.390	Рама	Б10А439.000	1	1	
42	Б10А439 400	Лестница	Б10А439.000	1	1	
43	Б10А439.410	Площадка	Б10А439.000	1	1	
44	Б10А439.420	Площадка	Б10А439.000	1	1	
45	Б10А439.430	Установка МЭО 100/25-0,25р к клапану 9с-3-3-4	Б10А439.000	1	1	
46	Б10А439 440	Тяга	Б10А439.430	1	1	
47	Б10А439.450	Штанга	Б10А439.440	1	1	
48	Б10А439.460	Вилка	Б10А439.440	1	1	
49	Б10А439.470	Стяжка	Б10А439.440	1	1	
50	Б10А439.480	Опора	Б10А439.430	1	1	
51	Б10А439.490	Статив	Б10А439.000	1	1	
52	Б10А439.500	Рама	Б10А439.490	1	1	

Изм	Лист	N докум	Подп	Дата	Б10А439.000ВС	Лист 2
						39.35-19 3

Пров. Ильин 10.91 Кон.Чумакова

N строки	Наименование	Обозначение документа на поставку	Поставщик	Куда входит (обозначение)	Количество: На изделие	В комплекты	На регулир.	Всего	Примечание
1	Опора ОПП2-100-57	ГОСТ 14911-82			7			7	
2	Опора ОПП2-100-89	ГОСТ 14911-82			1			1	
3	Опора ОПП 2-100-159	ГОСТ 14911-82			1			1	
4	Отвод 45° 57×3	ГОСТ 17375-83			3			3	
5	Отвод 60° 57×3	ГОСТ 17375-83			1			1	
6	Отвод 90° 57×3	ГОСТ 17375-83			28			28	
7	Отвод 90° 89×3.5	ГОСТ 17375-83			3			3	
8	Отвод 90° 108×4	ГОСТ 17375-83			3			3	
9	Отвод 90° 159×4.5	ГОСТ 17375-83			6			6	
10	Фланец 1-20-6 Ст. 25	ГОСТ 12821-80			1			1	
11	Фланец 1-25-16 Ст. 25	ГОСТ 12821-80			4			4	
12	Фланец 1-40-16 Ст. 25	ГОСТ 12821-80			4			4	
13	Фланец 1-50-2,5 Ст. 25	ГОСТ 12821-80			1			1	
14	Фланец 1-50-6 Ст. 25	ГОСТ 12821-80			3			3	
15	Фланец 1-50-10 Ст. 25	ГОСТ 12821-80			9			9	
16	Фланец 1-50-16 Ст. 25	ГОСТ 12821-80			16			16	
17	Фланец 1-50-40 Ст. 25	ГОСТ 12821-80			2			2	
18	Фланец 1-65-6 Ст. 25	ГОСТ 12821-80			2			2	
19	Фланец 1-80-2,5 Ст. 25	ГОСТ 12821-80			1			1	
20	Фланец 1-80-16 Ст. 25	ГОСТ 12821-80			2			2	
21	Фланец 1-80-25 Ст 25	Гост 12821-80			2			2	
22	Фланец 1-100-16 Ст. 25	ГОСТ 12821-80			2			2	
23	Фланец 1-150-2.5 Ст. 25	ГОСТ 12821-80			2			2	
24	Фланец 1-150-16 Ст. 25	ГОСТ 12821-80			2			2	
25									
26									

Изм.	Лист	N докум.	Подп.	Дата
Разраб.		Гончаренко	подп.	
Провер.		Извекова	"	
Нач.отд.		Коверченко	"	
Н.контр.		Севрюков	"	
Утв.				

Б 10 А 439. 000 ВП

Блок деаэрационно-питательной установки поз. II-К 13
Ведомость покупных изделий

Лит.	Лист	Листов
И	1	2

Госстрой СССР
Харьковский Сантехпроект

N строки	Наименование	Обозначение документа на поставку	Поставщик	Куда входит (обозначение)	Количество: На изделие	В комплекты	На регулир.	Всего	Примечание
27	Фланец 1-200-6 Ст. 25	ГОСТ 12821-80			1			1	
28	Переход к 57×4-25×1.6	ГОСТ 17378-83			1			1	
29	Переход к 57×4-32×2	ГОСТ 17378-83			2			2	
30	Переход к 57×4-45×2.5	ГОСТ 17378-83			1			1	
31	Переход к 76×3.5-57×3	ГОСТ 17378-83			2			2	
32	Переход к 89×3.5-45×2.5	ГОСТ 17378-83			1			1	
33	Переход к 108×4-89×3.5	ГОСТ 17378-83			1			1	
34	Переход к 159×4.5-57×3	ГОСТ 17378-83			1			1	
35	Переход к 159×4.5-108×4	ГОСТ 17378-83			1			1	
36	Переход к 219×6-159×4.5	ГОСТ 17378-83			1			1	
37	Болт М8×25.58	ГОСТ 7798-70			14			14	
38	Болт М 10×30.58	ГОСТ 7798-70			4			4	
39	Болт М 10×40.58	ГОСТ 7798-70			4			4	
40	Болт М 12×50.58	ГОСТ 7798-70			44			44	
41	Болт М 16×65.58	ГОСТ 7798-70			196			196	
42	Болт М 20×75.58	ГОСТ 7798-70			16			16	
43	Гайка М 8.5	ГОСТ 5915-70			14			14	
44	Гайка М 10.5	ГОСТ 5915-70			8			8	
45	Гайка М 12.5	ГОСТ 5915-70			44			44	
46	Гайка М 16.5	ГОСТ 5915-70			198			198	
47	Гайка М 20.5	ГОСТ 5915-70			16			16	
48	Шайба 8.65 Г	ГОСТ 6402-70			14			14	
49	Шайба 10.65 Г	ГОСТ 6402-70			8			8	
50	Шайба 12.65 Г	ГОСТ 6402-70			44			44	
51	Шайба 16.65 Г	ГОСТ 6402-70			196			196	
52	Шайба 20.65 Г	ГОСТ 6402-70			16			16	
53	Шайба 12	ГОСТ 11371-78			1			1	
54	Шайба 16	ГОСТ 11371-78			1			1	
55	Шплинт 3.2×18	ГОСТ 397-79			1			1	
56	Шплинт 4×22	ГОСТ 397-79			1			1	

Изм	Лист	№ докум.	Подп.	Дата

Б 10 А 439. 000 ВП

Лист 2

23935-19 4

Пров. [illegible] 30. 10. 89 г Коп. Чухрова

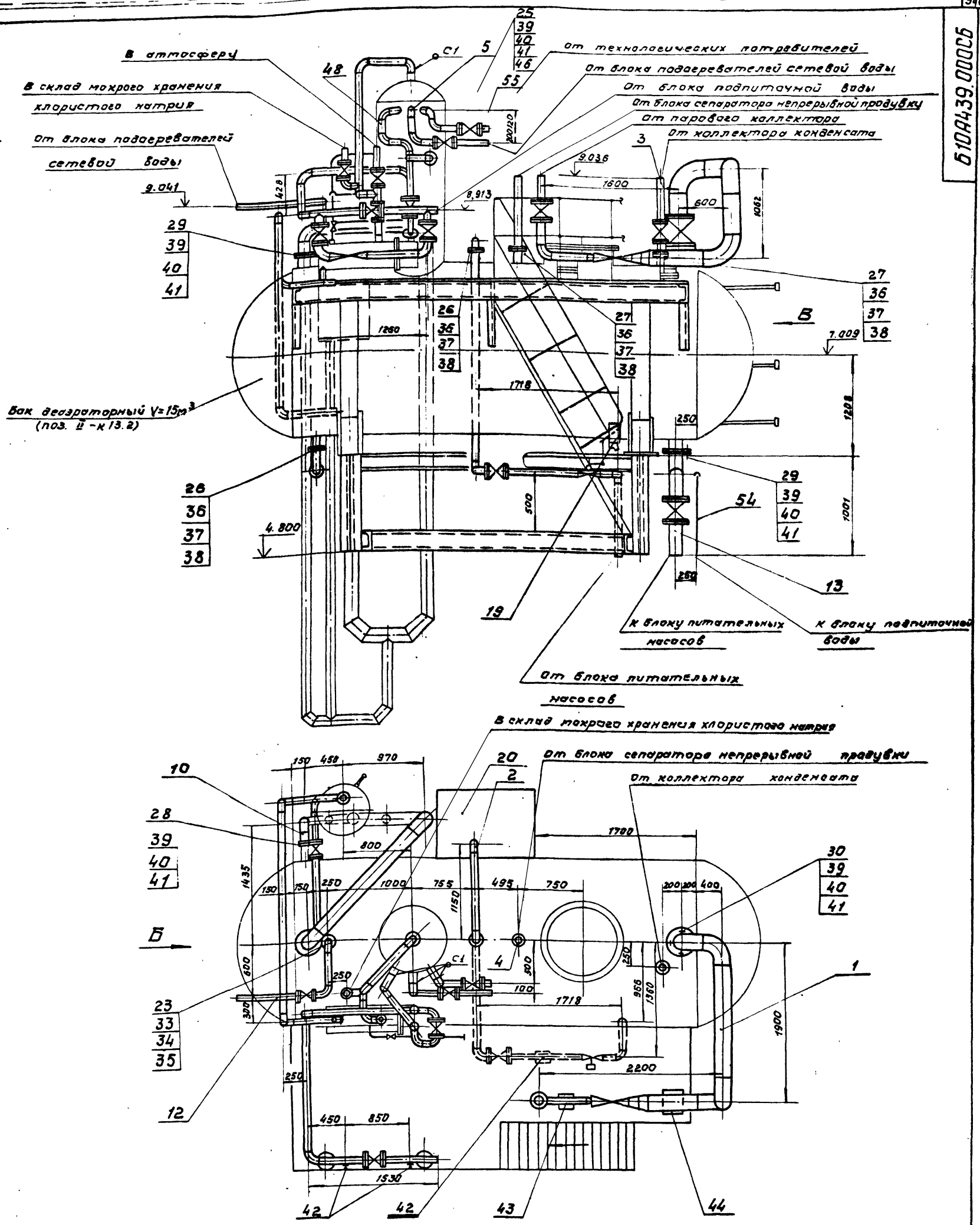

1. Масса блока дана с учетом массы оборудования и арматуры.
2. Технические требования см. общие данные альбом 10 часть 1.
3. Сварку производить электродами Э-42 гост 9467-75. Сварные швы по гост 16037-80.
4. В предохранительном устройстве ДА-50 трубу перелива Ф108×4 из деаэратора в устройство предохранительное отрезать на 810мм. Отверстия в площадке (поз. 18) для прохода труб выполнить на монтаже.

Изм.	Лист	№ докум.	Подп.	Дата
Разраб.		Гончаренко		
Пров.		Извекова		
Т. контр.		Севрюков		
Нач. отд.		Коверченко		
Н. контр.		Севрюков		
Утв.				

Б10А439.000СБ

Блок деаэрационно-питательной установки поз. II-К13.

Сборочный чертеж.

Лит.	Масса	Масшт.
И	7020,0	1:25

Лист 1 Листов 3

ГОССТРОЙ СССР Харьковский САНТЕХПРОЕКТ

23935-19 5 формат А2

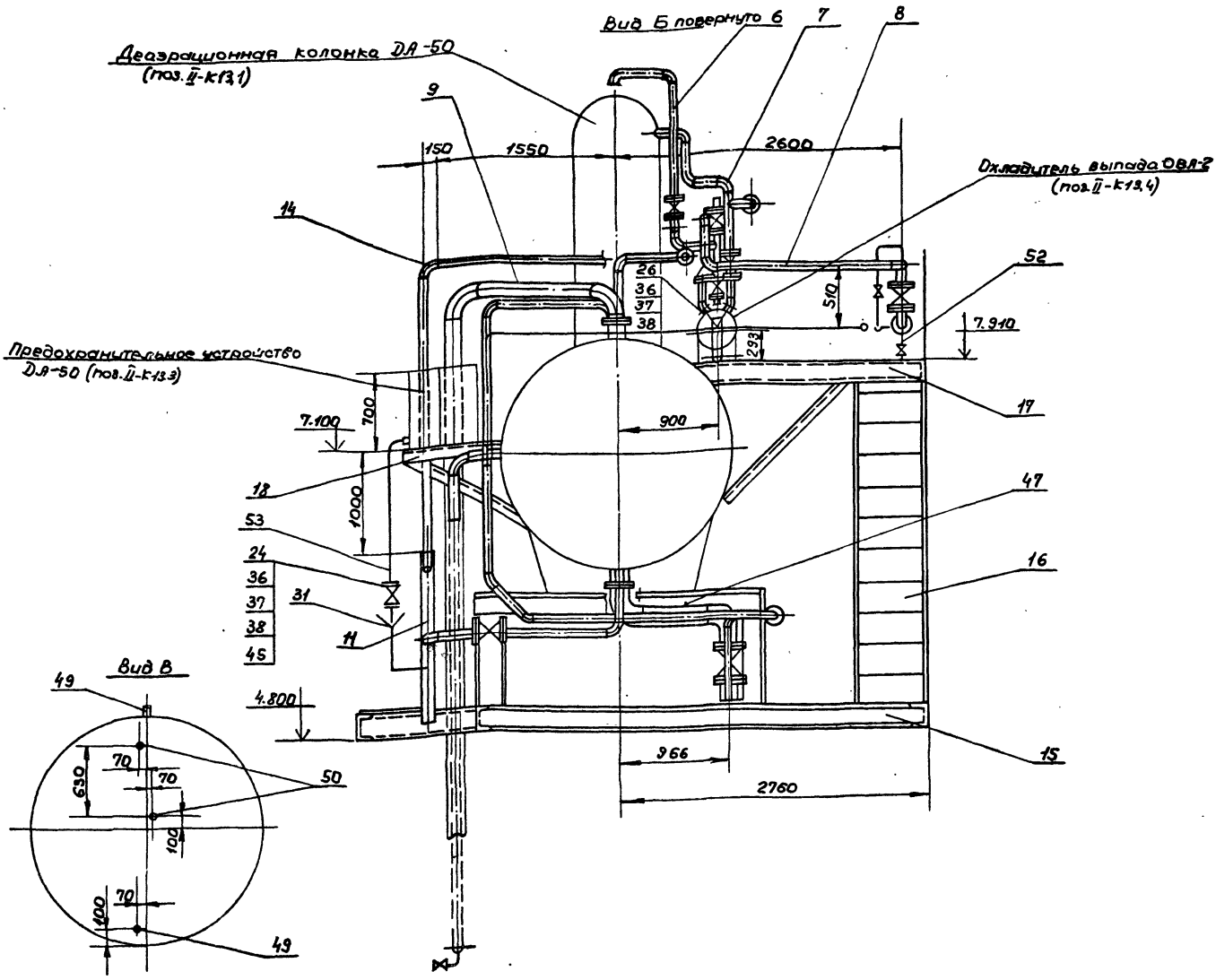

Схема

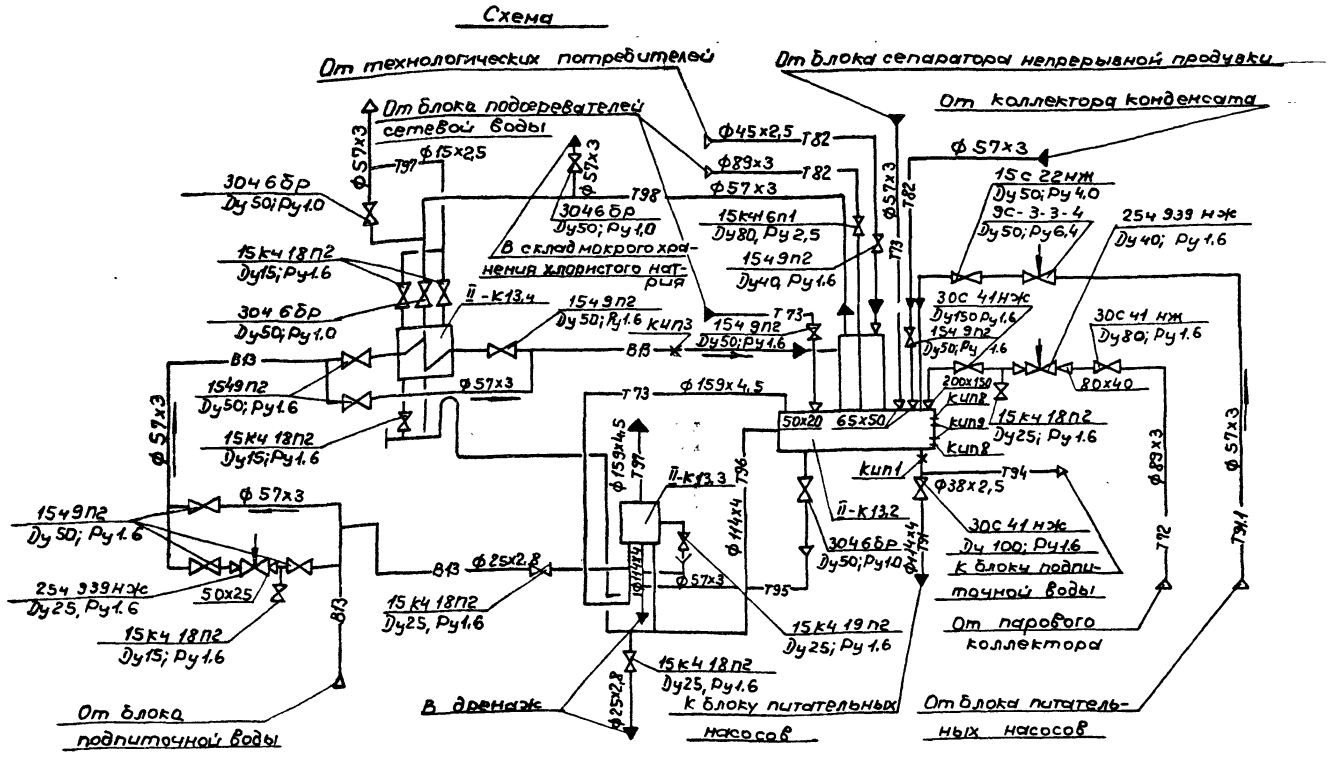

Изм	Лист	N докум.	Подп.	Дата	Б10А439.000СБ	Лист 2

23935-19 6

Б10А439.000СБ

Ведомость теплоизоляционных конструкций

Наименование элемента, диаметр или размеры, мм.	Кол.	Температура теплоносит. °С макс.	Температура теплоносит. °С средн годов.	Изоляционные конструкции: Основной теплоизоляц. слой — Материал	толщ. мм	Общий объем м³	Покровный слой — Материал	толщ. мм.	общая поверхность м²	Обозначение применяем. чертежей	Примечание
Колонка деаэрационная ДА-50	1	104°		Маты минераловатные	80	047	Сталь тонколистовая оцинкованная с-0,5	0,5	6,93	Серия 3.903-12 ч.II стр 165-169	
				прошивные марки ЗМ-100							
				в обкладке из металлич.						Н10102-131	
Бак деаэраторный V=15 м³	1	104°		сетки №20-0,5 с одной сто-	80	3,3	ГОСТ 14918-80		47,2	То же	
				роны ГОСТ 21880-86							
Устройство предохранительное ДА-50	1	104°		То же	80	0,1	То же		1,88	То же	
Охладитель выпора ОВА-2	1	104°		То же	60	0,183	То же		3,53	То же	
Трубопровод ф 159×4,5	5	164°		Маты минераловатные	50	0.165	Стеклопластик рулонный РСТ ТУ6-11-145-80		4,1	То же ч.I стр 35-40 Н10102-20-05	
ф 159×4,5	5	104°		прошивные марки ЗМ-100	40	0,125			3,8	То же	
ф 114×4	10	104°		в обкладке из стеклосетки	40	0,19	То же		6,0	То же Н10102-20-04	
ф 89×3	17	164°		ГОСТ 21880-86	50	0,272	То же		9,18	То же Н10102-20-02	
ф 57×3	36	104°		Полотно холстопрошивное	30	0,288	Фольга алюминиевая	0,75	13,68	То же стр 69-71 Н10102-14-04	
ф 45×2,5	15	80°		из отходов стеклянного	30	0.0105	дублированная марки	0,15	0.525	То же Н10102-14-03	
ф25×2,8	5	104		волокна марки ХПСТ-5	30	0,03	Ф-0,15М СТТУ36-1177-77	0,15	1,5	То же Н10102-14-01	
				ТУ-6-11-454-77							
Трубопроводная арматура Ду 25	2	164°		съемные полуфутляры	40	0,02	Сталь тонколисто-	0,8	0,76	То же стр 145-150 Н10102-115-01	
Ду 32	1	104°		из оцинкованных сталь-	40	0,0124	вая оцинкованная	0,8	0.44	То же Н10102-115-01	
Ду 40	1	80°		ных листов, заполнен-	40	0.0134	с-0,8 ГОСТ 14918-80	0,8	0,46	То же Н10102-115-05	
Ду 50	14	164°		ных матами прошив-	40	0.202	То же	0,8	6,72	То же	
Ду 80	2	164°		ными минераловатными	40	0.0332	То же	0,8	1,16	То же Н10102-115-08	
Ду 100	1	104°		марки ЗМ-100 в облад	40	0,0174	То же	0,8	0,64	То же Н10102-115-11	
Ду 150	1	164°		ке из металлической	60	0.046	То же	0,8	1,0	То же Н10102-115-21	
				сетки №20-0,5 с одной							
				стороны ГОСТ 21880-86							

Указания по антикоррозионной защите

Наименование технологического аппарата, газохода, трубопровода, габаритные размеры мм, номер позиции	Условия эксплуатации (состав среды, температура °С, давление МПа, коэффициент заполнения, место установки и др.)	Конструкция антикоррозийного покрытия	Технические требования по производству работ
1. Деаэратор (колонка и бак) ДА-50 - 1шт. поз. II - К13.1, II - К13.2	Химочищенная вода. pH 8,5÷ 9,5; t=104°С P=0,77МПа, в помещении, теплоизолирована	Внутренняя поверхность: окраска эмалью ВЛ-515 в 2 слоя по 2 слоям грунтовки ВЛ-2 наружная поверхность: окраска пентафталевой эмалью ПФ-133 за 2 раза по 2 слоям грунтовки ГФ-021	Приемку и подготовку поверхностей под антикоррозианную защиту, выполнение химзащитных работ и контроль качества покрытия производить согласно требованиям СНИП III-23-78, сборника конструкций по защите от коррозии ВСН 214-82 ММОС СССР. Химзащитные работы производить в теплый период года при температуре воздуха не ниже +10°С. Лакокрасочные покрытия подлежат систематическому контролю не реже 1 раза в полугодие и своевременному восстановлению на поврежденных участках.
2. Охладитель выпара ОВА-2 поз. II - К13.4 1шт.	В помещении, теплоизолирован	Наружная поверхность: окраска пентафталевой эмалью ПФ-133 за 2 раза по 2 слоям грунтовки ГФ-021	
3. Трубопроводы: Т-96 ф38×2,5 Т-97 ф159×4,5	В помещении, t=16° С То же		
4. Опорная конструкция.	В помещении	2 слоя эмали ПФ-133 по 2 слоям грунтовки ГФ-021	

Формат	Зона	Поз.	Обозначение	Наименование	Кол.	Примеч.
				Документация		
А3			Б10А439.010СБ	Сборочный чертеж		
				Сборочные единицы		
А4		1	Б10А439.020	Блок № 1	1	
А4		2	Б10А439.030	Блок № 2	1	
А4		3	Б10А439.040	Блок № 3	1	
А4		4	Б10А439.050	Блок № 4	1	
				Детали		
А4		5	Б10А439.001-05	Прокладка	2	
А4		6	Б10А439.001-02	Прокладка	2	
А4		7	Б10А439.001-07	Прокладка	2	
				Стандартные изделия		
		8		Болт М16×65.58 ГОСТ 7798-70	16	0,137 кг
		9		Гайка М16.5 ГОСТ 5915-70	16	0,033 кг
		10		Шайба 16.65Г ГОСТ 6402-70	16	0,008 кг
		11		Болт М20×75.58 ГОСТ 7798-70	16	0,256 кг
		12		Гайка М20.5 ГОСТ 5915-70	16	0,082 кг
		13		Шайба 20.65Г ГОСТ 6402-70	16	0,016 кг

Инв.№ подл. | Подп. и дата | Взам. инв.№ | Инв.№ дубл. | Подп. и дата

Изм.	Лист	№ докум.	Подп.	Дата	Б10А439.010			
Разраб.		Ганчаренко			Трубопровод пара	Лит.	Лист	Листов 1
Пров.		Извекова				И		
Нач.отд.		Коверченко				Госстрой СССР Харьковский САНТЕХПРОЕКТ		
Н.контр.		Севрюков						
Утв.								

Инв.№ подл. | Подп. и дата | Инв.№ | Взам. инв.№ | Инв.№ дубл. | Подп. и дата

Инв.	Лист	N докум.	Подп.	Дата	Б10А439.040	Лист 2

Формат А4

Формат А4

Б10А439.002

Rz 320

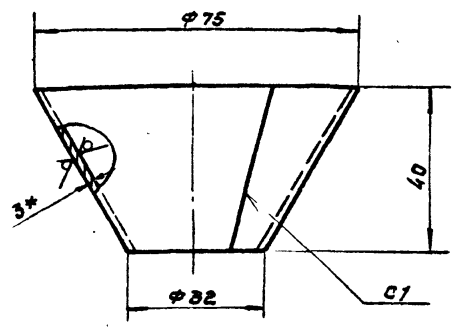

1. Предельные отклонения размеров ± IT16/2.

2* Размер для справки.

Изм.	Лист	№ докум.	Подп.	Дата	Б10А439.002			
Разраб.		Ганчаренко			Воронка	Лит.	Масса	Масштаб
Пров.		Извекова				И	0,14	1:1
Нач.отд.		Коверченко				Лист	Листов 1	
Н.контр.		Севрюков				Госстрой СССР Харьковский САНТЕХПРОЕКТ		
Утв.								

Лист 3 ГОСТ 19903-74
Ст3сп5 ГОСТ 16523-70

Формат А4

Формат	Зона	Поз.	Обозначение	Наименование	Кол.	Примеч.
				Документация		
А3			Б10А439.040СБ	Сборочный чертеж		
				Детали		
А4		1	Б10А439.006	Патрубок		
				Труба 159×4,5 ГОСТ 10704-76		
				Ст3сп5 ГОСТ 10705-80		
				L=211	1	3,6 кг
А4		2	Б10А439.007	Патрубок		
				Труба 159×4,5 ГОСТ 10704-76		
				Ст3сп5 ГОСТ 10705-80		
				L=150	1	2,57 кг
А4		3	Б10А439.008	Патрубок		
				Труба 159×4,5 ГОСТ 10704-76		
				Ст3сп5 ГОСТ 10705-80		
				L=612	1	10,5 кг
А4		4	Б10А439.009	Патрубок		
				Труба 159×4,5 ГОСТ 10704-76		
				Ст3сп5 ГОСТ 10705-80		
				L=1450	1	24,87 кг
А4		5	Б10А439.011	Патрубок		
				Труба 159×4,5 ГОСТ 10704-76		
				Ст3сп5 ГОСТ 10705-80		
				L=964	1	16,53 кг
				Стандартные изделия		
		6		Фланец 150-16 ОТ 25		
				ГОСТ 12821-80	1	8,3 кг

Инв.№ подл. | Подп. и дата | Взам. инв.№ | Инв.№ дубл. | Подп. и дата

Изм.	Лист	№ докум.	Подп.	Дата	Б10А439.040			
Разраб.		Ганчаренко			Блок № 3	Лит.	Лист	Листов 2
Пров.		Извекова				И	1	2
Нач.отд.		Коверченко				Госстрой СССР Харьковский САНТЕХПРОЕКТ		
Н.контр.		Севрюков						
Утв.								

Формат А4

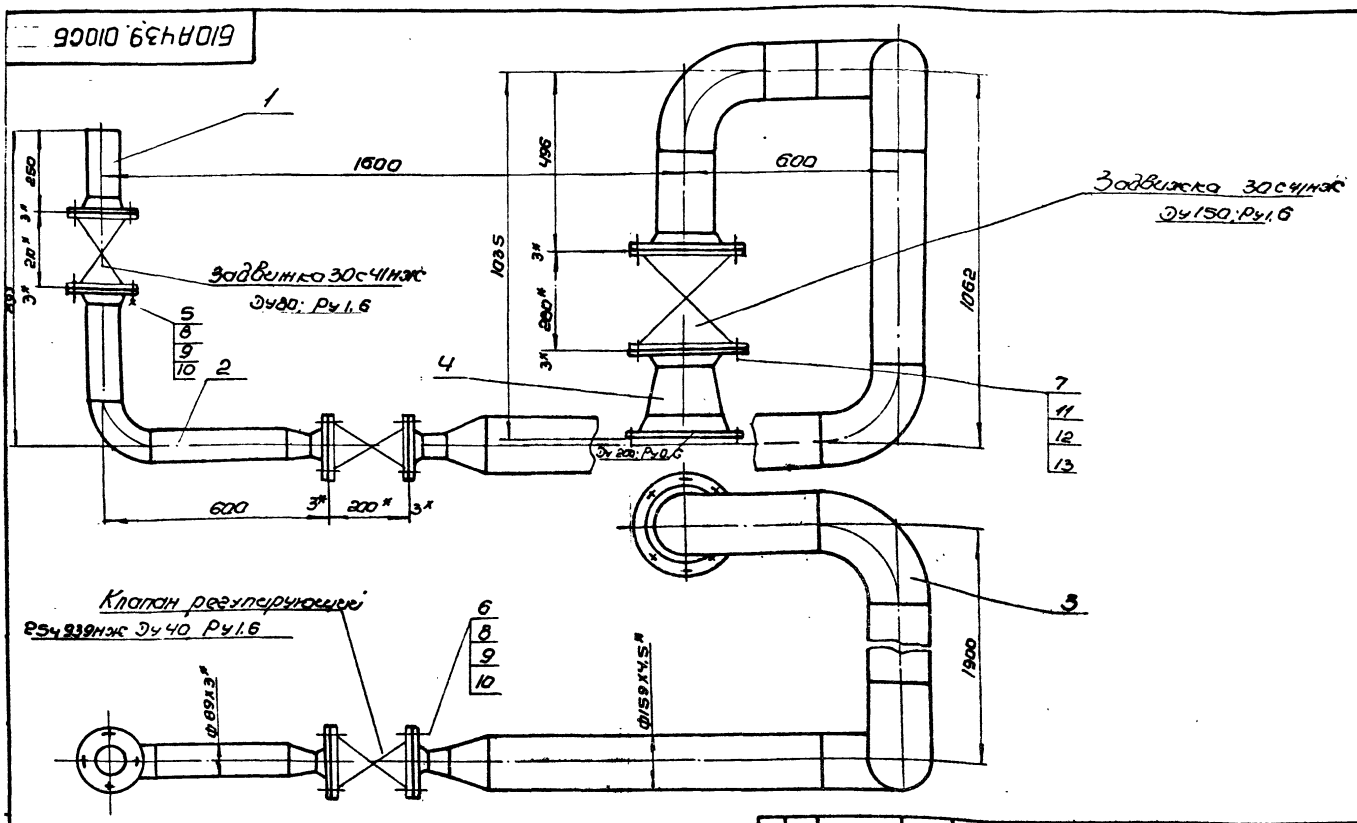

1 Масса дана с учетом массы арматуры

2 * Размеры для справки

					Б10А439.010СБ			
Изм.	Лист	N докум.	Подп.	Дата	Трубопровод пара Сборочный чертеж	Лит	Масса	Масшт.
Разраб.		Данчаренко				И	3120	1:10
Пров.		Извекова				Лист	Листов 1	
Т.контр.		Севрюков				Госстрой СССР Харьковский Сантехпроект		
Нач.отд.		Коверченко						
Н.контр.		Севрюков						
Утв.								

Формат А3

Б10А439.040СБ

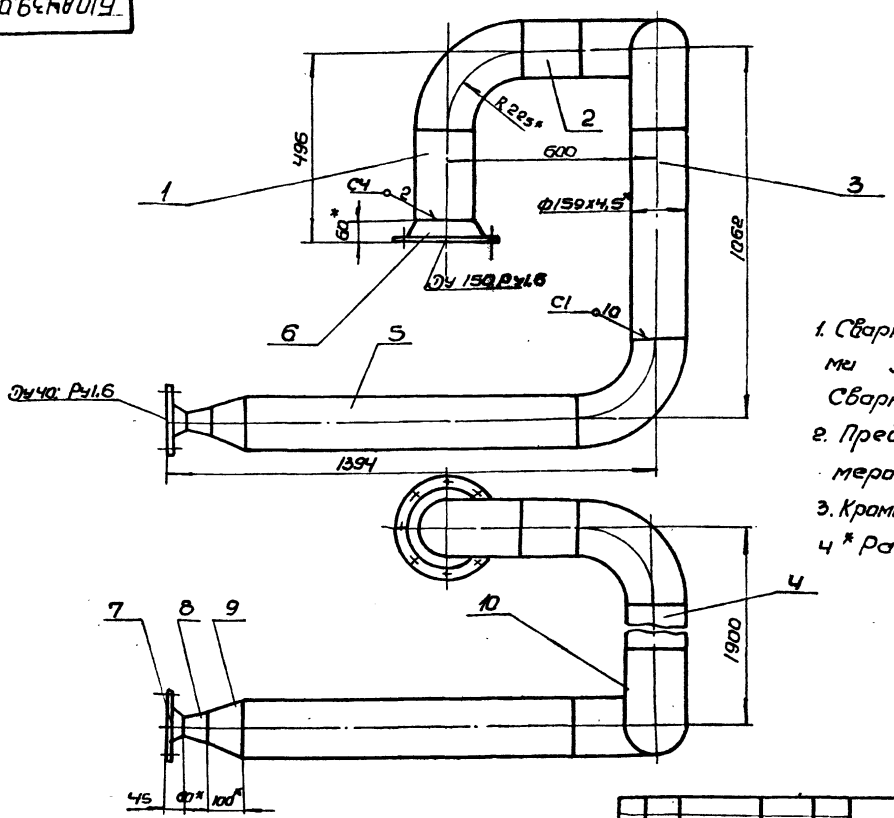

1. Сварку производить электродами Э-42 ГОСТ 9467-75
Сварные швы ГОСТ 16037-80
2. Предельные отклонения размеров ± $\frac{IT16}{2}$
3. Кромки реза деталей Б4- Rz320
4 * Размеры для справки.

					Б10А439.040СБ			
Изм.	Лист	N докум.	Подп.	Дата	Блок N 3 Сборочный чертеж	Лит	Масса	Масшт.
Разраб.		Данчаренко				И	100р	1:10
Пров.		Извекова				Лист	Листов	
Т.контр.		Севрюков				Госстрой СССР Харьковский Сантехпроект		
Нач.отд.		Коверченко						
Н.контр.		Севрюков						
Утв.								

23935-19 9 Формат А3

Б10А439.020СБ

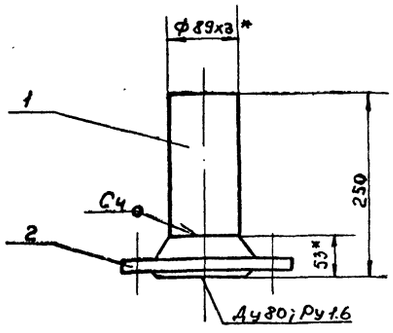

1. Сварку производить электродами Э-42 ГОСТ 9467-75
Сварной шов по ГОСТ 16037-80.
2. Предельные отклонения размеров ± $\frac{1Т16}{2}$
3. Кромки реза деталей Б4- $\overset{Rz\,320}{\vee}$
4.* Размеры для справки.

Изм	Лист	N докум.	Подп.	Дата
Разраб		Гончаренко	"	
Провер.		Извекова	"	
Т.контр.		Севрюков	"	
Нач.отд.		Коверченко	"	
Н.контр.		Севрюков	"	
Утв.				

Б10А439.020СБ

Блок №1
Сборочный чертеж

Лит	Масса	Масштаб
И	5,6	1:5

Лист | Листов 1

Госстрой СССР
Харьковский
Сантехпроект

Б10А439.030СБ

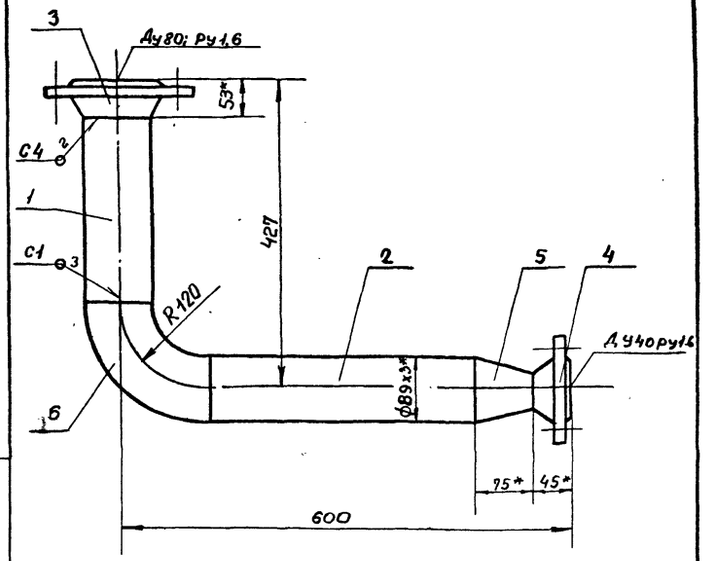

1. Сварку производить электродами Э-42 ГОСТ 9467-75.
Сварные швы по ГОСТ 16037-80.
2. Предельные отклонения размеров ± $\frac{1Т16}{2}$
3. Кромки реза деталей Б4- $\overset{Rz\,320}{\vee}$
4.* Размеры для справки.

Инв. N подл. | Подп. и дата | Взам. инв. N | Инв. N дубл. | Подп. и дата

Изм	Лист	N докум.	Подп.	Дата
Разраб.		Гончаренко	"	
Провер.		Извекова	"	
Т.контр.		Севрюков	"	
Нач.отд.		Коверченко	"	
Н.контр.		Севрюков	"	
Утв.				

Б10А439.030СБ

Блок №2
Сборочный чертеж

Лит.	Масса	Масштаб
И	12.4	1:5

Лист | Листов 1

Госстрой СССР
Харьковский
Сантехпроект.

Форм.	Зона	Поз.	Обозначение	Наименование	Кол.	Примеч.
				Документация		
А4			Б10А439.020 СБ	Сборочный чертеж		
				Детали		
Б4		1	Б10А439.003	Патрубок		
				Труба 89х3 ГОСТ 10704-76		
				В Ст.3Сп 5 ГОСТ 10705-80		
				L=197	1	1.27 кг.
				Стандартные изделия		
		2		Фланец 1-80-16 Ст.25		
				ГОСТ 12821-80	1	4.21 кг.
				Материалы		
				Металл наплавленный		0.12 кг.

Изм	Лист	N докум.	Подп.	Дата
Разраб		Гончаренко	"	
Пров		Извекова	"	
Нач отд		Коверченко	"	
Н контр		Севрюков	"	
Утв				

Б10А 439.020

Блок №1

Лит	Лист	Листов
И		1

Госстрой СССР
Харьковский
Сантехпроект

Форм.	Зона	Поз.	Обозначение	Наименование	Кол.	Примеч.
				Документация		
А4			Б10А439.030СБ	Сборочный чертеж		
				Детали		
Б4		1	Б10А439.004	Патрубок		
				Труба 89х3 ГОСТ 10704-76		
				В Ст3сп 5 ГОСТ 10705-80		
				L=254	1	1,61 кг
Б4		2	Б10А439.005	Патрубок		
				Труба 89х3 ГОСТ 10704-76		
				В Ст3сп 5 ГОСТ 10705-80		
				L=360	1	2.3 кг.
				Стандартные изделия		
		3		Фланец 1-80-16 Ст.25		
				ГОСТ 12821-80	1	4,21 кг.
		4		Фланец 1-40-16 Ст.25		
				ГОСТ 12821-80	1	1,85 кг.
		5		Переход к 89х3,5-45х2,5		
				ГОСТ 17378-83	1	0,6 кг.
		6		Отвод 90° 89х3,5 ГОСТ 17375-83	1	1,6 кг.
				Материалы		
				Металл наплавленный		0,23 кг.

Инв. N подл. | Подп. и дата | Взам. инв. N | Инв. N дубл. | Подп. и дата

Изм	Лист	N докум.	Подп.	Дата
Разраб		Гончаренко	"	
Пров.		Извекова	"	
Нач.отд		Коверченко	"	
Н контр		Севрюков	"	
Утв				

Б10А439.030

Блок №2

Лит	Лист	Листов
И		1

Госстрой СССР
Харьковский
Сантехпроект

пров [signature] 7.11.84 Когнер. [signature]

23935-19 10

Б10А439.050СБ

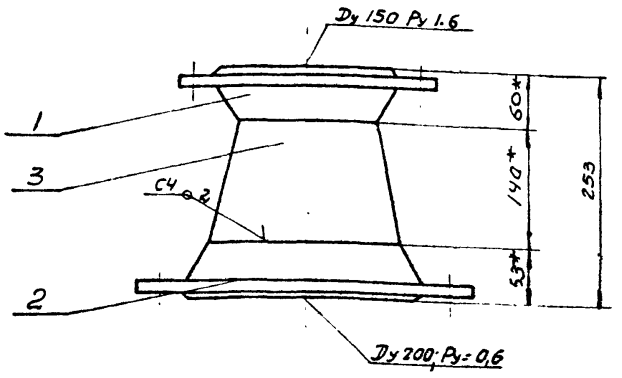

1. Сварку производить электродами Э-42 ГОСТ 9467-70 Сварные швы по ГОСТ 16037-80.
2.* Размеры для справки.

Изм	Лист	N докум.	Подп.	Дата
Разраб.		Гончаренко		
Провер.		Извекова		
Т. контр.		Севрюков		
Нач. отд.		Ковзоченко		
Н. контр.		Севрюков		
Утв.				

Б10А439.050СБ

Блок №4
Сборочный чертеж

Лит.	Масса	Масшт.
У	22,2	1:5

Лист | Листов 1

Госстрой СССР Харьковский сантехпроект

Формат А4

Б10А439.032

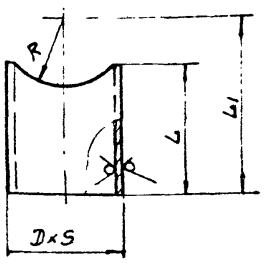

Обозначение	D×S	L1	L	R	Масса
Б10А439 032	57×3	75	62	29	0,24
-01	57×3	215	202	29	0,81
-02	57×3	57	44	29	0,18
-03	57×3	75	62	29	0,25
-04	57×3	133	120	29	0,48
-05	57×3	455	407	57	1,62
-06	57×3	675	627	57	2,52

Предельные отклонения размеров $\pm \frac{IT16}{2}$

Изм	Лист	N докум.	Подп.	Дата
Разраб.		Гончаренко		
Провер.		Извекова		
Т. контр.		Севрюков		
Нач. отд.		Ковзоченко		
Н. контр.		Севрюков		
Утв.				

Б10А439.032

Патрубок

Лит	Масса	Масшт.
У	см. табл.	—

Лист | Листов 1

Труба D×S ГОСТ 10704-76 / ВСт3сп5 ГОСТ 10705-80

Госстрой СССР Харьковский сантехпроект

Формат А4

Инв. № подл. | Подп. и дата | Взам. инв. № | Инв. № дубл. | Подп. и дата

Формат	Зона	Поз.	Обозначение	Наименование	Кол.	Примечание
				Документация		
А3			Б10А439 060СБ	Сборочный чертеж		
				Сборочные единицы		
А4		1	Б10А439. 070	Блок №5	1	
А4		2	Б10А439. 080	Блок №6	1	
А4		3	Б10А439. 090	Блок №7	1	
				Детали		
А4		4	Б10А439 001-03	Прокладка	2	
				Стандартные изделия		
		5		Болт М16×65.58 ГОСТ 7798-70	16	0,137кг
		6		Гайка М16.5 ГОСТ 5915-70	16	0,033кг
		7		Шайба 16,65Г ГОСТ 6402-70	16	0,008кг
				Материалы		
				Металл наплавленный		0,1кг.

Изм	Лист	N докум.	Подп.	Дата
Разраб		Гончаренко		
Пров		Извекова		
Нач. отд.		Ковзоченко		
Н. контр.		Севрюков		
Утв.				

Б10А439.060

Трубопровод питательной воды

Лит	Лист	Листов
У		1

Госстрой СССР Харьковский сантехпроект

Формат А4

Формат	Зона	Поз.	Обозначение	Наименование	Кол.	Примечание
				Документация		
А4			Б10А439. 050СБ	Сборочный чертеж		
				Стандартные изделия		
		1		Фланец 1-150-16 Ст 25 ГОСТ 12821-80	1	8,3кг.
		2		Фланец 1-200-6 Ст 25 ГОСТ 12821-80	1	8,37кг.
		3		Переход К 219×6-159×4,5 ГОСТ 17378-83	1	5,3кг.
				Материалы		
				Металл наплавленный		0,2кг

Инв. № подл. | Подп. и дата | Взам. инв. № | Инв. № дубл. | Подп. и дата

Изм	Лист	N докум.	Подп.	Дата
Разраб.		Гончаренко		
Пров.		Извекова		
Нач. отд.		Ковзоченко		
Н. контр.		Севрюков		
Утв.				

Б10А439.050

Блок №4

Лит	Лист	Листов
У		1

Госстрой СССР Харьковский сантехпроект

23935-19 11

Формат А4

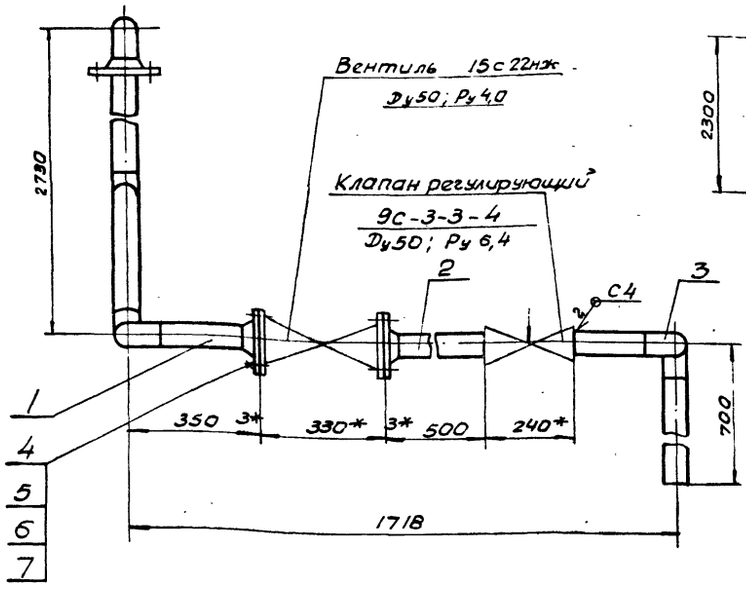

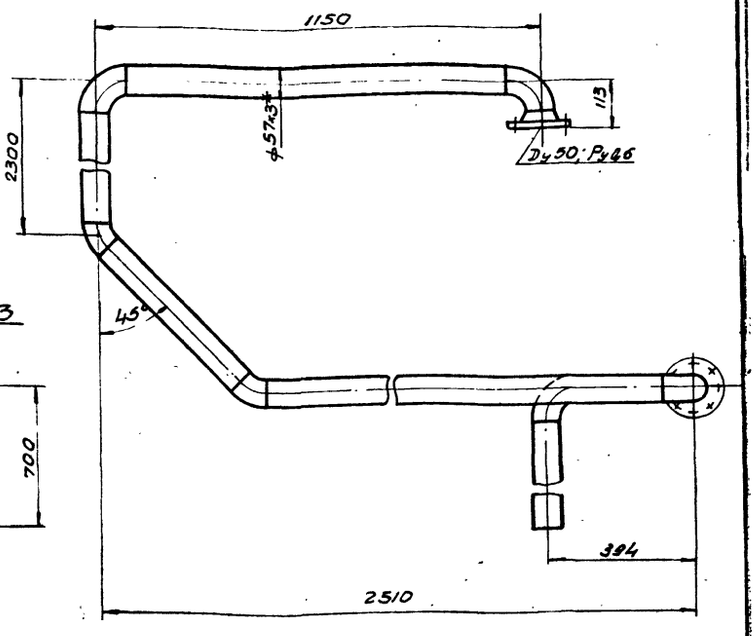

1. Сварку производить электродами Э-42 ГОСТ 9467-75. Сварные швы по ГОСТ 16037-80.
2. Масса дана с учетом массы арматуры.
3. * Размеры для справки.

Изм.	Лист	N докум.	Подп.	Дата	Б10А439.060СБ	
Разраб.		Гончаренко			Трубопровод питательной воды. Сборочный чертеж	Лит. / Масса / Масшт.
Пров.		Извекова				У / 68,5 / 1:10
Т. контр.		Севрюков				Лист / Листов 1
Нач. отд.		Коверченко				Госстрой СССР Харьковский Сантехпроект
Н. контр.		Севрюков				
Утв.						

Формат А3

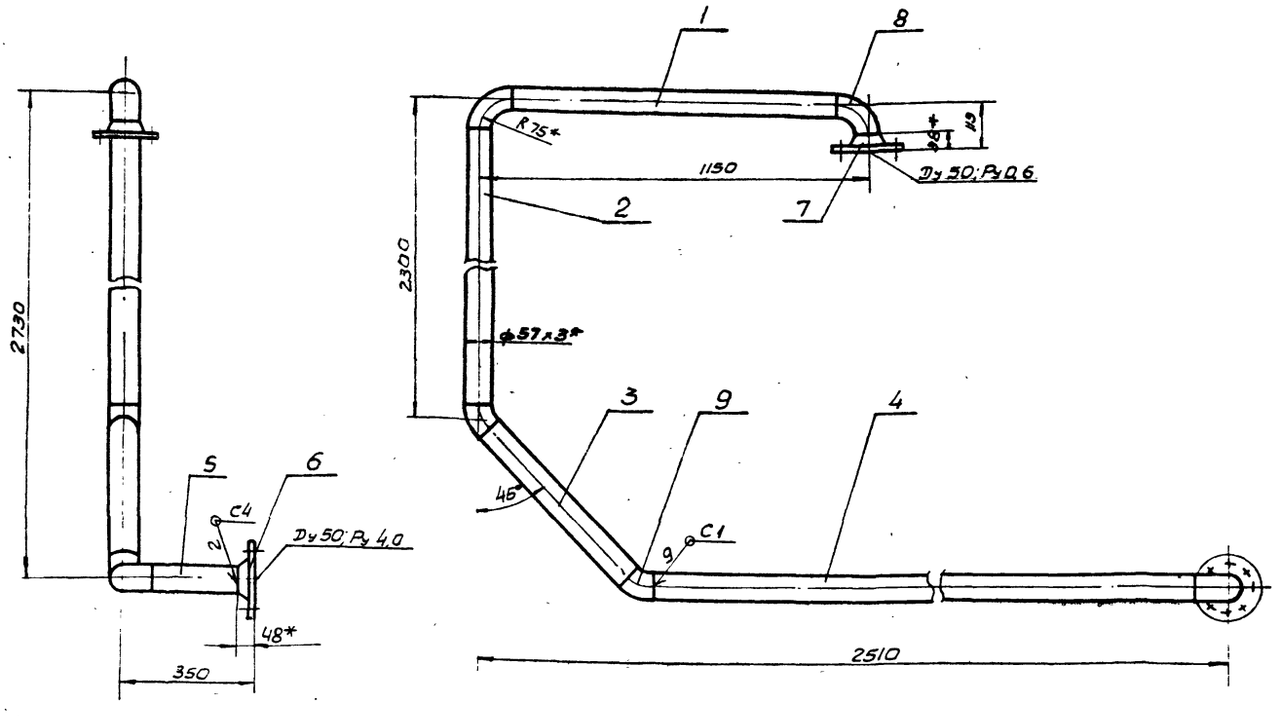

1. Сварку производить электродами Э-42 ГОСТ 9467-75. Сварные швы по ГОСТ 16037-80.
2. Предельные отклонения размеров $\pm \frac{IT16}{2}$
3. Кромки реза деталей Б4 – $R_z 320$
4. * Размеры для справки.

Изм.	Лист	N докум.	Подп.	Дата	Б10А439.070СБ	
Разраб.		Гончаренко			Блок N5. Сборочный чертеж	Лит. / Масса / Масшт.
Пров.		Извекова				У / 31,0 / 1:10
Т. контр.		Севрюков				Лист / Листов 1
Нач. отд.		Коверченко				Госстрой СССР Харьковский Сантехпроект
Н. контр.		Севрюков				
Утв.						

23935-19 12 Формат А3

Форм.	Зона	Поз.	Обозначение	Наименование	Кол.	Примечание
				Документация		
А3			Б 10 А 439.070 СБ	Сборочный чертеж		
				Детали		
Б4		1	Б 10 А 439.012	Патрубок		
				Труба 57×3 ГОСТ 10704-76		
				В ст 3 сп 5 ГОСТ 10705-80		
				L = 1000	1	4.0 кг.
Б4		2	Б 10 А 439.013	Патрубок		
				Труба 57×3 ГОСТ 10704-76		
				В ст 3 сп 5 ГОСТ 10705-80		
				L = 2195	1	8,78 кг
Б4		3	Б 10 А 439.014	Патрубок		
				Труба 57×3 ГОСТ 10704-76		
				В ст 3 сп 5 ГОСТ 10705-80		
				L = 548	1	2.2 кг
Б4		4	Б 10 А 439.015	Патрубок		
				Труба 57×3 ГОСТ 10704-76		
				В ст 3 сп 5 ГОСТ 10705-80		
				L = 1975	1	7.9 кг
Б4		5	Б 10 А 439.016	Патрубок		
				Труба 57×3 ГОСТ 10704-76		
				В ст 3 сп 5 ГОСТ 10705-80		
				L = 227	1	0.91 кг
				Стандартные изделия		
		6		Фланец 1-50-40 ст. 25		
				ГОСТ 12821-80	1	2.81 кг.

Изм	Лист	№ докум.	Подп.	Дата
Разраб		Гончаренко	Подпись	
Провер		Извекова	"	
Нач. отд		Коверченко	"	
Н. контр.		Севрюков	"	
Утв.				

Б 10 А 439.070

Блок №5

Лит.	Лист	Листов
И	1	2

Госстрой СССР Харьковский Сантехпроект

Форм	Зона	Поз	Обозначение	Наименование	Кол.	Примечание
		7		Фланец 1-50-6 ст 25		
				ГОСТ 12821-80	1	1,53 кг
		8		Отвод 90° 57×3 ГОСТ 17375-83	3	0.6 кг
		9		Отвод 45° 57×3 ГОСТ 17375-83	2	0.3 кг
				Материалы		
				Металл наплавленный		0.47 кг.

Подп. и дата | Инв. № дубл. | Взам. инв. № | Подп. и дата | Инв. № подл.

Изм	Лист	№ докум.	Подп.	Дата

Б 10 А 439.070 Лист 2

Б 10А 439.080СБ

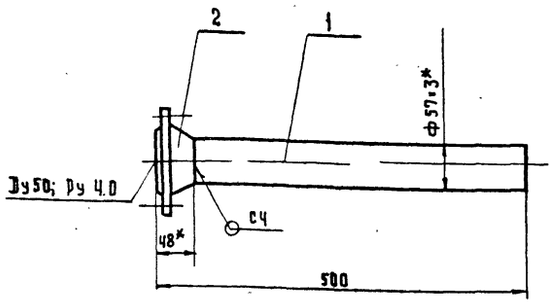

1. Сварку производить электродами Э-42 ГОСТ 9467-75 Сварной шов по ГОСТ 16037-80.
2. Предельные отклонения размеров $\pm \frac{1T16}{2}$
3. Кромки реза детали Б4 - Rz 320
4. Размеры для справки.

Изм	Лист	№ докум.	Подп.	Дата
Разраб.		Гончаренко	Подп.	
Провер.		Извекова	"	
Т. контр		Севрюков	"	
Нач. отд		Коверченко	"	
Н. контр		Севрюков	"	
Утв.				

Б 10А 439.080 СБ

Блок №6 Сборочный чертеж

Лит	Масса	Масштаб
И	4.7	1:5

Лист | Листов 1

Госстрой СССР Харьковский Сантехпроект

Проб. [signature] Коп. [signature]

Формат	Зона	Поз.	Обозначение	Наименование	Кол.	Примечание
				Документация		
А4			Б 10 А 439.080 СБ	Сборочный чертеж		
				Детали		
Б4		1	Б 10 А 439.017	Патрубок		
				Труба 57×3 ГОСТ 10704-76		
				В ст. 3 сп 5 ГОСТ 10705-80		
				L = 452	1	1.81 кг.
				Стандартные изделия		
				Фланец 1-50-40 ст 25		
				ГОСТ 12821-80	1	2.81 кг
				Материалы		
				Металл наплавленный		0.08 кг

Подп. и дата | Инв. № дубл. | Взам. инв. № | Подп. и дата | Инв. № подл.

Изм	Лист	№ докум	Подп	Дата
Разраб		Гончаренко	Подпись	
Пров		Извекова	"	
Нач. отд		Коверченко	"	
Н. контр		Севрюков	"	
Утв				

Б 10А 439.080

Блок №6

Лит	Лист	Листов
И		1

Госстрой СССР Харьковский Сантехпроект

Б10А439.090СБ

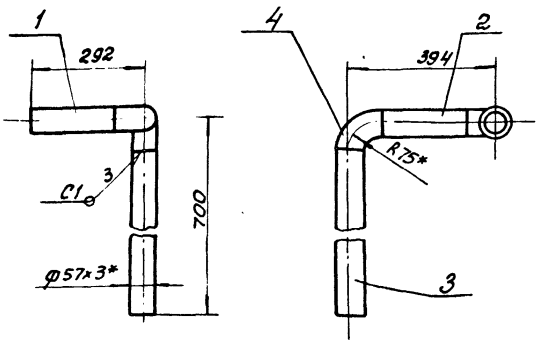

1. Сварку производить электродами Э-42 ГОСТ 9467-75
Сварные швы по ГОСТ 16037-80
2. Предельные отклонения размеров $\pm \frac{1T16}{2}$
3. Кромки реза деталей БЧ-R_{z320}
4. *Размеры для справки.

Изм	Лист	N докум	Подп.	Дата	Б10А439.090СБ			
Разраб.		Гончаренко			Блок N7	Лит	Масса	Масшт
Провер.		Извекова			Сборочный чертеж	И	5,7	1:10
Т. контр.		Севрюков				Лист	Листов 1	
Нач. отд.		Коверченко				Госстрой СССР Харьковский Сантехпроект		
Н. контр.		Севрюков						
Утв.								

Формат А4

Б10А439.100СБ

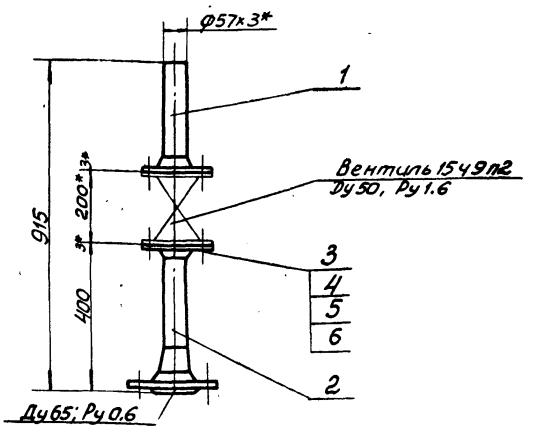

1. Масса дана с учетом массы арматуры
2. *Размеры для справки.

Изм	Лист	N докум.	Подп.	Дата	Б10А439.100СБ			
Разраб.		Гончаренко			Трубопровод конденсата	Лит.	Масса	Масштаб
Провер.		Извекова			Сборочный чертеж	И	21.0	1:10
Т. контр.		Севрюков				Лист	Листов 1	
Нач. отд.		Коверченко				Госстрой СССР Харьковский Сантехпроект		
Н. контр.		Севрюков						
Утв.								

Формат А4

Форм.	Зона	Поз.	Обозначение	Наименование	Кол	Примеч.
				Документация		
А4			Б10А439.090СБ	Сборочный чертеж		
				Детали		
Б4		1	Б10А439.018	Патрубок		
				Труба 57×3 ГОСТ 10704-76		
				ВСт3сп5 ГОСТ 10705-80		
				L=217	1	0,87кг
Б4		2	Б10А439.019	Патрубок		
				Труба 57×3 ГОСТ 10704-76		
				ВСт3сп5 ГОСТ 10705-80		
				L=244	1	0,98кг
Б4		3	Б10А439.021	Патрубок		
				Труба 57×3 ГОСТ 10704-76		
				ВСт3сп5 ГОСТ 10705-80		
				L=625	1	2.5кг
				Стандартные изделия		
		4		Отвод 90° 57×3 ГОСТ 17375-83	2	0,6кг
				Материалы		
				Металл наплавленный		0,15кг

Изм	Лист	N докум	Подп.	Дата	Б10А439.090			
Разраб.		Гончаренко			Блок N7	Лит	Лист	Листов
Пров.		Извекова				И		1
Нач. отд.		Коверченко				Госстрой СССР Харьковский Сантехпроект		
Н. контр.		Севрюков						
Утв								

Формат А4

Форм.	Зона	Поз.	Обозначение	Наименование	Кол	Примеч.
				Документация		
А4			Б10А439.100СБ	Сборочный чертеж		
				Сборочные единицы		
А4		1	Б10А439.110	Блок N8	1	
А4		2	Б10А439.120	Блок. N9	1	
				Детали		
А4		3	Б10А439.001-03	Прокладка	2	
				Стандартные изделия		
		4		Болт М16×65.58 ГОСТ 7798-70	8	0,137кг
		5		Гайка М16.5 ГОСТ 5915-70	8	0,033кг
		6		Шайба 16,65Г ГОСТ 6402-70	8	0,008кг

Изм	Лист	N докум	Подп.	Дата	Б10А439.100			
Разраб.		Гончаренко			Трубопровод конденсата	Лит	Лист	Листов
Пров.		Извекова				И		1
Нач. отд.		Коверченко				Госстрой СССР Харьковский Сантехпроект		
Н. контр.		Севрюков						
Утв.								

23935-19 14

Формат А4

Б 10А 439. 110 СБ

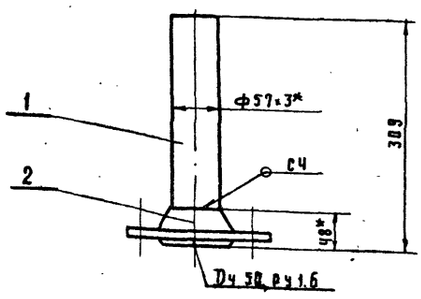

1. Сварку производить электродами 342 ГОСТ 9467-75 сварные швы по ГОСТ 16037-80.
2. Предельные отклонения размеров $\pm \frac{IT16}{2}$
3. Кромки реза детали Б4 - $\sqrt{}^{Rz\,320}$
4* Размеры для справки.

Изм.	Лист	№ докум.	Подп.	Дата
Разраб.		Гончаренко	Подп.	
Провер.		Извекова	"	
Т. контр.		Севрюков	"	
Нач. отд.		Коверченко	"	
Н. контр.		Севрюков	"	
Утв.				

Б 10А 439. 110 СБ

Блок № 8
Сборочный чертеж

Лит.	Масса	Масш.
И	3,4	1:5
Лист	Листов 1	

Госстрой СССР
Харьковский
Сантехпроект

Инв. № подл. | Подп. и дата | Взам. инв. № | Инв. № дубл. | Подпись и дата

Б 10А 439. 120 СБ

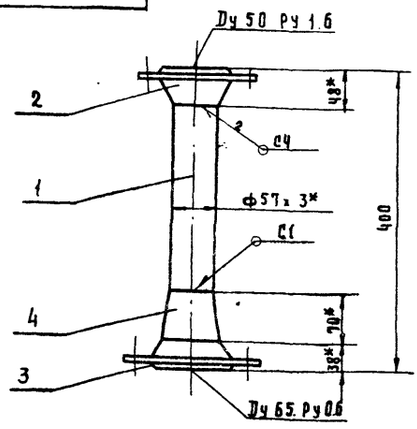

1. Сварку производить электродами Э-42 ГОСТ 9467-75. сварные швы по ГОСТ 16037-80.
2. Предельные отклонения размеров $\pm \frac{IT16}{2}$
3. Кромки реза деталей Б4 - $\sqrt{}^{Rz\,320}$
4* Размеры для справки.

Изм.	Лист	№ докум.	Подп.	Дата
Разраб.		Гончаренко	Подпись	
Провер.		Извекова	"	
Т. контр.		Севрюков	"	
Нач. отд.		Коверченко	"	
Н. контр.		Севрюков	"	
Утв.				

Б 10А 439. 120 СБ

Блок № 9
Сборочный чертеж

Лит.	Масса	Масш.
И	5.8	1:5
Лист	Листов 1	

Госстрой СССР
Харьковский
Сантехпроект

Формат	Зона	Поз.	Обозначение	Наименование	Кол.	Примеч.
				Документация		
А4			Б 10А 439. 110 СБ	Сборочный чертеж		
				Детали		
Б4		1	Б 10А 439. 022	Патрубок		
				Труба 57х3 ГОСТ 10704-76		
				В ст 3сп5 ГОСТ 10705-80		
				L = 261	1	1.04 кг
				Стандартные изделия		
		2		Фланец 1-50-16 ст 25		
				ГОСТ 12821-80	1	2.28 кг
				Материалы		
				Металл наплавленный		0.08 кг

Изм.	Лист	№ докум.	Подп.	Дата
Разраб.		Гончаренко	Подп.	
Пров.		Извекова	"	
Нач. отд.		Коверченко	"	
Н. контр.		Севрюков	"	
Утв.				

Б 10А 439. 110

Блок № 8

Лит.	Лист	Листов
И		1

Госстрой СССР
Харьковский
Сантехпроект

Инв. № подл. | Подп. и дата | Взам. инв. № | Инв. № дубл. | Подп. и дата

Формат	Зона	Поз.	Обозначение	Наименование	Кол.	Примеч.
				Документация		
А4			Б 10А 439. 120 СБ	Сборочный чертеж		
				Детали		
Б4		1	Б 10А 439. 023	Патрубок		
				Труба 57х3 ГОСТ 10704-76		
				В ст 3сп5 ГОСТ 10705-80		
				L = 244	1	0.97 кг
				Стандартные изделия		
		2		Фланец 1-50-16 ст 25		
				ГОСТ 12821-80	1	2.28 кг
		3		Фланец 1-65-6 ст 25		
				ГОСТ 12821-80	1	1.97 кг
		4		Переход К 76х3.5-57х3		
				ГОСТ 17378-83	1	0.4 кг
				Материалы		
				Металл наплавленный		0.18 кг

Изм.	Лист	№ докум.	Подп.	Дата
Разраб.		Гончаренко	Подп.	
Пров.		Извекова	"	
Нач. отд.		Коверченко	"	
Н. контр.		Севрюков	"	
Утв.				

Б 10А 439. 120

Блок № 9

Лит.	Лист	Листов
И		1

Госстрой СССР
Харьковский
Сантехпроект

Пров. 25.04.84 коп 2 экз

Б10А439.130СБ

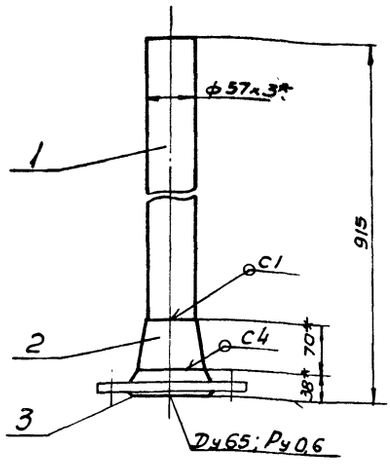

1. Сварку производить электродами Э-42 ГОСТ 9467-75
Сварные швы по ГОСТ 16037-80.
2. Предельные отклонения размеров $\pm \frac{IT16}{2}$
3. Кромки реза деталей Б4-$\overset{Rz\,320}{\checkmark}$
4* Размеры для справки.

Изм	Лист	N докум.	Подп.	Дата	Б10А439.130СБ	Лит	Масса	Масшт.
Разраб.		Гончаренко			Трубопровод пара	U	5,7	1:5
Провер.		Извекова			Сборочный чертеж	Лист	Листов 1	
Т. контр.		Севрюков				Госстрой СССР Харьковский Сантехпроект		
Нач. отд.		Коверченко						
Н. контр.		Севрюков						
Утв.								

Формат А4

Форм.	Зона	Поз.	Обозначение	Наименование	Кол.	Примеч.
				Документация		
А4			Б10А439.130СБ	Сборочный чертеж		
				Детали		
Б4		1	Б10А439.024	Патрубок		
				Труба 57х3 ГОСТ 10704-76		
				ВСт3сп5 ГОСТ 10705-80		
				L=807	1	3,23кг.
				Стандартные изделия		
		2		Переход К76х3,5-57х3		
				ГОСТ 17378-83	1	0,4кг
		3		Фланец 65-6 Ст 25		
				ГОСТ 12821-80	1	1,97кг.
				Материалы		
				Металл наплавленный		0,1кг.

Изм	Лист	N докум	Подп	Дата	Б10439.130	Лит	Лист	Листов
Разраб.		Гончаренко			Трубопровод пара			1
Пров.		Извекова				Госстрой СССР Харьковский Сантехпроект		
Нач. отд.		Коверченко						
Н. контр.		Севрюков						
Утв.								

Формат А4

Б10А439.140СБ

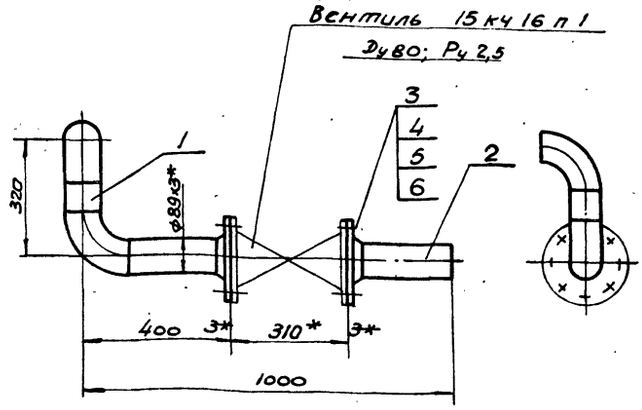

1. Масса дана с учетом массы арматуры
2* Размеры для справки.

Изм	Лист	N докум.	Подп.	Дата	Б10А439.140СБ	Лит	Масса	Масшт.
Разраб.		Гончаренко			Трубопровод конденсата.	U	50,6	1:10
Провер.		Извекова			Сборочный чертеж	Лист	Листов 1	
Т. контр.		Севрюков				Госстрой СССР Харьковский Сантехпроект		
Нач. отд.		Коверченко						
Н. контр.		Севрюков						
Утв.								

Формат А4

Форм.	Зона	Поз.	Обозначение	Наименование	Кол.	Примеч.
				Документация		
А4			Б10А439.140СБ	Сборочный чертеж		
				Сборочные единицы		
А4		1	Б10А439.150	Блок N10	1	
А4		2	Б10А439.160	Блок N11	1	
				Детали		
А4		3	Б10А439.001-05	Прокладка	2	
				Стандартные изделия		
		4		Болт М16х65.58 ГОСТ 7798-70	16	0,137кг
		5		Гайка М16,5 ГОСТ 5915-70	16	0,038кг.
		6		Шайба 16,65Г ГОСТ 6402-70	16	0,008кг.

Изм	Лист	N докум.	Подп.	Дата	Б10А439.140	Лит	Лист	Листов
Разраб.		Гончаренко			Трубопровод конденсата	U		1
Пров.		Извекова				Госстрой СССР Харьковский Сантехпроект		
Нач. отд.		Коверченко						
Н. контр.		Севрюков						
Утв.								

23935-19 16 Формат А4

Б10А439,150СБ

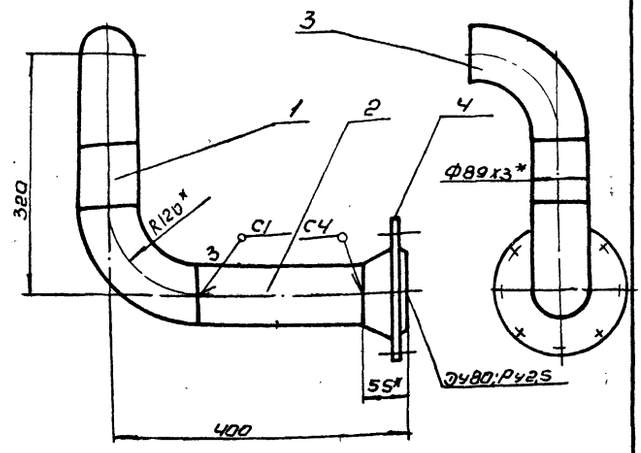

1. Сварку производить электродами Э-42 ГОСТ 9467-75. Сварные швы по ГОСТ 16037-80.
2. Предельные отклонения размеров $\pm \frac{IT16}{2}$.
3. Кромки реза деталей Б4 Rz320 ✓
4* Размеры для справок.

Изм	Лист	N докум	Подп	Дата	Б10 А439. 150СБ.			
Разраб		Гончаренко			Блок N10 Сборочный чертеж.	Лит	Масса	Масшт.
Пров		Извекова				Н	9,7	1:5
Т. конт.		Севрюков				Лист	Листов 1	
Нач. отд		Коверченко				Госстрой СССР Харьковский Сантехпроект		
Н. конт		Севрюков						
Утв.								

Формат А4.

Форм	Зона	Поз	Обозначение	Наименование	Кол	Примеч.
				Документация		
А4			Б10А439, 150 СБ.	Сборочный чертеж		
				Детали		
Б4		1	Б10А439, 025	Патрубок.		
				Труба 89х3 ГОСТ 10704-76		
				ВСт3сп.5 ГОСТ 10705-80		
				L=80	1	0.51кг.
Б4		2	Б10А439, 026	Патрубок		
				Труба 89х3 ГОСТ 10704-76		
				Вст3 Сп5 ГОСТ 10705-80		
				L=225	1	1,43кг.
				Стандартные изделия		
		3		Отвод 90°89х3,5 ГОСТ 17375-83	2	1,6кг
		4		Фланец 180-25 Ст. 25		
				ГОСТ 12821-80	1	4,44кг
				Материалы		
				Металл наплавленный		0,12кг.

Изм	Лист	N докум	Подп.	Дата	Б10А439. 150			
Разраб		Гончаренко			Блок N10	Лит	Лист	Листов
Пров.		Извекова				И		1
Нач. отд		Коверченко				Госстрой СССР. Харьковский Сантехпроект.		
Н. контр		Севрюков						
Утв.								

Формат А4

Б10А439,160СБ.

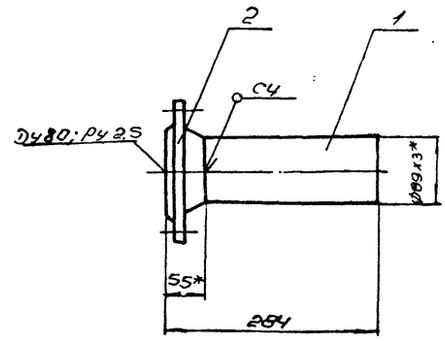

1. Сварку производить электродами Э-42 ГОСТ 9467-75. Сварной шов по ГОСТ 16037-80
2. Предельные отклонения размеров $\pm \frac{IT16}{2}$
3. Кромки реза детали Б4 Rz320 ✓
4* Размеры для справки.

Изм	Лист	N докум.	Подп	Дата	Б10А439.160СБ			
Разраб		Гончаренко			Блок N11 Сборочный чертеж	Лит	Масса	Масшт
Пров		Извекова				Н	5,95	1:5
Т. конт		Севрюков				Лист	Листов 1	
Нач. отд		Коверченко				Госстрой СССР Харьковский Сантехпроект		
Н. конт		Севрюков						
Утв								

Формат А4

Форм	Зона	Поз	Обозначение	Наименование	Кол	Примеч
				Документация		
А4			Б10А439.160СБ	Сборочный чертеж		
				Детали		
Б4		1	Б10А439.027	Патрубок		
				Труба 89х3 ГОСТ 10704-76		
				ВСт3сп5 ГОСТ 10705-80		
				L=229	1	1,4кг.
				Стандартные изделия		
		2		Фланец 180-25 Ст. 25		
				ГОСТ 12821-80	1	4,44кг.
				Материалы		
				Металл наплавленный		0,07кг.

Изм	Лист	N докум	Подп	Дата	Б10А439,160			
Разраб		Гончаренко			Блок N11	Лит	Лист	Листов
Пров.		Извекова				И		1
Нач. отд		Коверченко				Госстрой СССР Харьковский Сантехпроект.		
Н. контр		Севрюков						
Утв								

Формат А4

Инв. N подл | Подп. и дата | Взам. инв. N | Инв. N дубл | Подп. и дата

Форм	Зона	Поз	Обозначение	Наименование	Кол.	Примеч
				Документация		
А3			610А439.170СБ	Сборочный чертеж		
				Сборочные единицы		
А4		1	610А439.180	Блок № 12	1	
А4		2	610А439.190	Блок № 13	1	
А4		3	610А439.110	Блок № 8	1	
				Детали		
А4		4	610А439.001-03	Прокладка	6	
				Стандартные изделия		
		5		Болт М16х65,58 ГОСТ 7798-70	24	0,137кг
		6		Гайка М16,5 ГОСТ 5915-70	24	0,033кг
		7		Шайба 16,65 ГОСТ 6402-70	24	0,008кг
		8		Фланец 1-50-10 ст25 ГОСТ 12821-80	1	2,26кг

Изм	Лист	№ докум.	Подп.	Дата
Разраб	Гончаренко			
Пров.	Извекова			
Нач.отд	Коверченко			
Н.контр	Севрюков			
Утв.				

610А439.170

Трубопровод выпара

Лит	Лист	Листов
И		1

Госстрой СССР Харьковский Сантехпроект

Формат А4

610А439.028

Rz 320 (V)

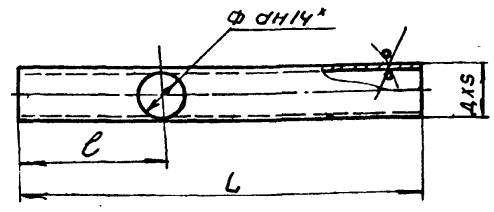

Обозначение	ДХS	L	l	d	Масса
610А439.028	57х3	786	75	51	3,14
-01	57х3	544	149	51	2,17
-02	57х3	450	175	51	1,8
-03	57х3	262	91	51	1,05
-04	57х3	327	75	51	1,31
-05	57х3	826	120	51	3,3
-06	114х4	1300	600	51	14,1

Неуказанные предельные отклонения размеров $\pm \frac{IT16}{2}$

Изм	Лист	№ докум.	Подп.	Дата
Разраб	Гончаренко			
Пров	Извекова			
Т.контр	Севрюков			
Нач.отд	Коверченко			
Н.контр	Севрюков			
Утв				

610А439.028

Патрубок

Лит	Масса	Масшт
И	см табл	—

Лист | Листов 1

Труба ДХS ГОСТ 10704-76 / Вст3сп5 ГОСТ 10705-80

Госстрой СССР Харьковский Сантехпроект

Формат А4

610А439.170СБ

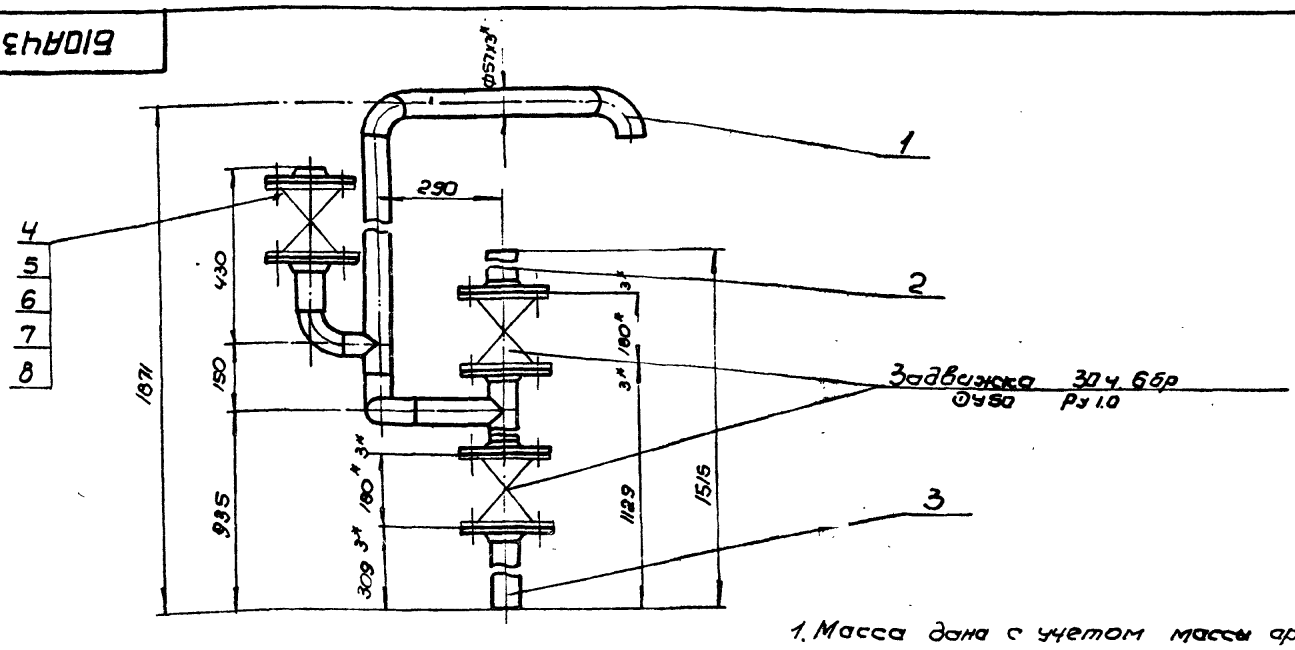

1. Масса дана с учетом массы арматуры.
2. * Размеры для справки.

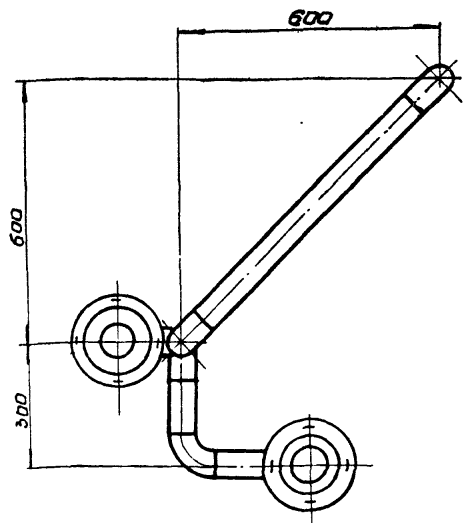

Изм	Лист	№ докум.	Подп.	Дата
Разраб	Гончаренко			
Пров	Извекова			
Т.контр	Севрюков			
Нач.отд	Коверченко			
Н.контр	Севрюков			
Утв				

610А439.170СБ

Трубопровод выпара. Сборочный чертеж

Лит	Масса	М-б
И	88,5	1:10

Лист | Листов 1

Госстрой СССР Харьковский Сантехпроект

23935-19 18 Формат А3

610А439.190СБ.

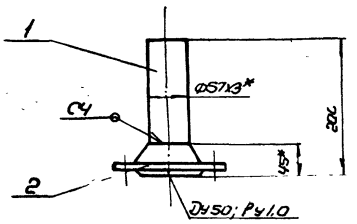

1. Сварку производить электродами Э-42 гост 9467-75 сварной шов по гост 16037-80.
2. Предельные отклонения размеров ± IT16/2.
3. Кромки реза детали Б4 Rz 320 ✓.
4*Размеры для справки.

Изм.	Лист	N докум.	Подп.	Дата
Разраб		Сичуренко		
Т. контр		Извекова		
Нач. отд.		Хаберченко		
Н. контр		Севрюков		
Утв.				

610А439.190СБ.

Блок N13
Сварочный чертеж.

Лит	Масса	Масштаб
Ч	3,0	1:5

Лист | Листов 1

Госстрой СССР Харьковский Сантехпроект

Формат А4

Формат	Зона	Поз	Обозначение	Наименование	Кол	Примеч.
				Документация		
А4			610А439.190СБ	Сварочный чертеж		
				Детали		
Б4		1	610А439.03Н	Патрубок		
				Труба 57х3 гост 10704-76		
				Вст3сп5 гост 10705-80		
				L=155	1	0,62кг.
				Стандартные изделия		
		2		Фланец 150-10 Ст25		
				гост 12821-80	1	2,28кг
				Материалы		
				Металл наплавленный		0,12кг.

Изм.	Лист	N докум.	Подп.	Дата
Разраб		Сичуренко		
Пров.		Извекова		
Нач. отд		Хаберченко		
Н. конт.		Севрюков		
Утв.				

610А439.190

Блок N13

Лит	Лист	Листов
Ч		1

Госстрой СССР Харьковский Сантехпроект

Формат А4

Формат	Зона	Поз	Обозначение	Наименование	Кол	Примеч.
				Документация		
А3			610А439.180СБ	Сварочный чертеж		
				Детали		
А4		1	610А439.028	Патрубок	1	
А4		2	610А439.028-01	Патрубок	1	
Б4		3	610А439.029	Патрубок		
				Труба 57х3 гост 10704-76		
				Вст3сп5 гост 10705-80		
				L=698	1	2,8кг.
Б4		4	610А439.031	Патрубок		
				Труба 57х3 гост 10704-76		
				Вст3 сп5 гост 10705-80		
				L=69	1	0,28кг
А4		5	610А439.032	Патрубок	1	
А4		6	610А439.032-01	Патрубок	1	
Б4		7	610А439.033	Патрубок		
				Труба 57х3 гост 10704-76		
				Вст3сп.5 гост 10705-80		
				l=150	1	0,6кг.
				Стандартные изделия		
		8		Отвод 90°57х3 гост 17375-83	5	0,6кг.
		9		Фланец 150-10 Ст25		
				гост 12821-80	3	2,26кг
				Материалы		
				Металл наплавленный		0,38кг

Изм.	Лист	N докум.	Подп.	Дата
Разраб		Сичуренко		
Пров.		Извекова		
Нач. отд		Хаберченко		
Н. контр		Севрюков		
Утв.				

610А439.180

Блок N12

Лит	Лист	Листов
Ч		1

Госстрой СССР Харьковский Сантехпроект

Формат А4

Формат	Зона	Поз	Обозначение	Наименование	Кол.	Примеч.
				Документация		
А3			610А439.200СБ	Сварочный чертеж		
				Сварочные единицы		
А4		1	610А439.210	Блок N14	1	
А4		2	610А439.220	Блок N15	1	
А4		3	610А439.230	Блок N16	1	
				Детали		
А4		4	610А439.001-03	Прокладка	4	
				Стандартные изделия		
		5		Болт М16х65,58 гост 7798-70	16	0,137кг
		6		Гайка М16,5 гост 5915-70	16	0,033кг.
		7		Шайба 16,65 гост 6402-70	16	0,008кг

Изм.	Лист	N докум.	Подп.	Дата
Разраб		Сичуренко		
Пров.		Извекова		
Нач. отд		Хаберченко		
Н. конт.		Севрюков		
Утв.				

610А439.200

Трубопровод химочищенной воды.

Лит	Лист	Листов
Ч		1

Госстрой СССР Харьковский Сантехпроект

23935-19 13

Формат А4

Б10А439.180СБ

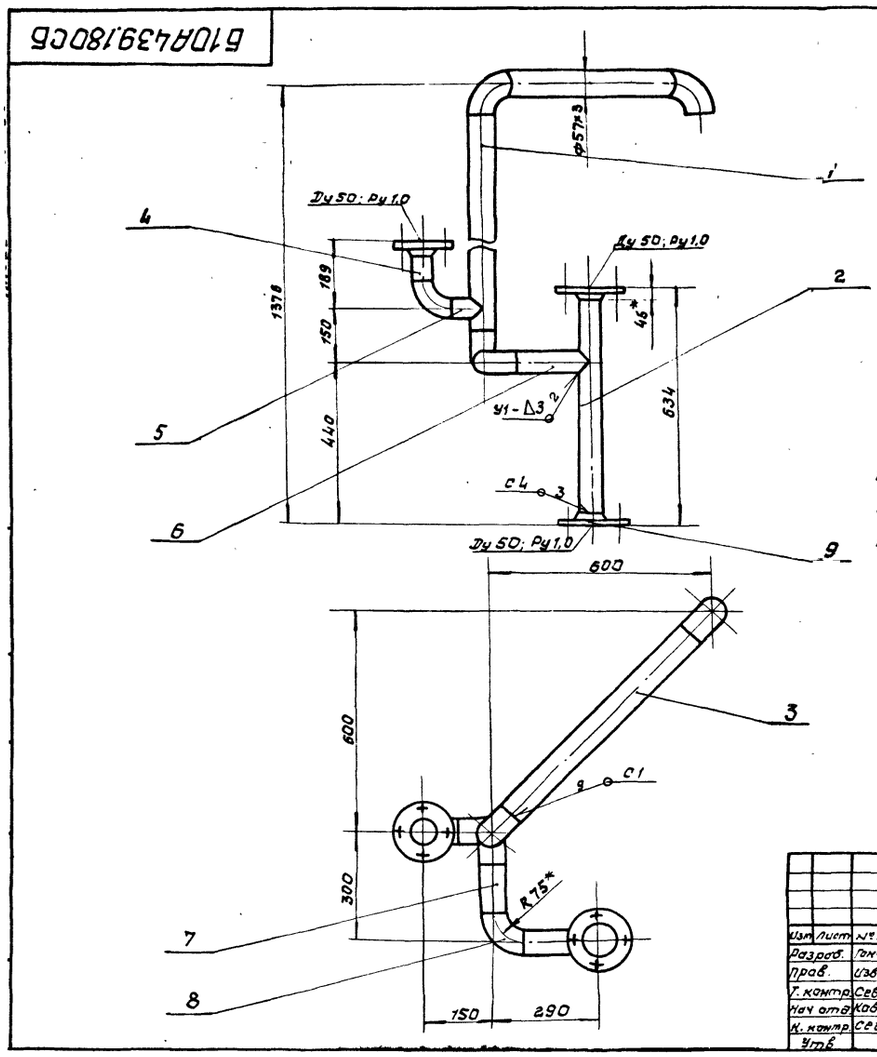

1. Сварку производить электродами Э42. гост 9467-75
   Сварные швы по гост 16037-80.
2. Предельные отклонения размеров $\pm \frac{1716}{2}$.
3. Кромки реза деталей Б4 $\overset{Rz320}{-\sqrt{}}$.
4.* Размеры для справок.

Изм	Лист	№ докум.	Подп	Дата	Б10А439.180СБ			
Разраб.		Гончаренко			Блок № 12	Лит	Масса	Масштаб
Пров.		Извекова			Сборочный чертеж.	Н	20,2	1:10
Т. контр.		Севрюков				Лист	Листов 1	
Нач отд.		Коверченко				Госстрой СССР Харьковский САНТЕХПРОЕКТ		
Н. контр.		Севрюков						
Утв.								

формат А3

Б10А439.200СБ

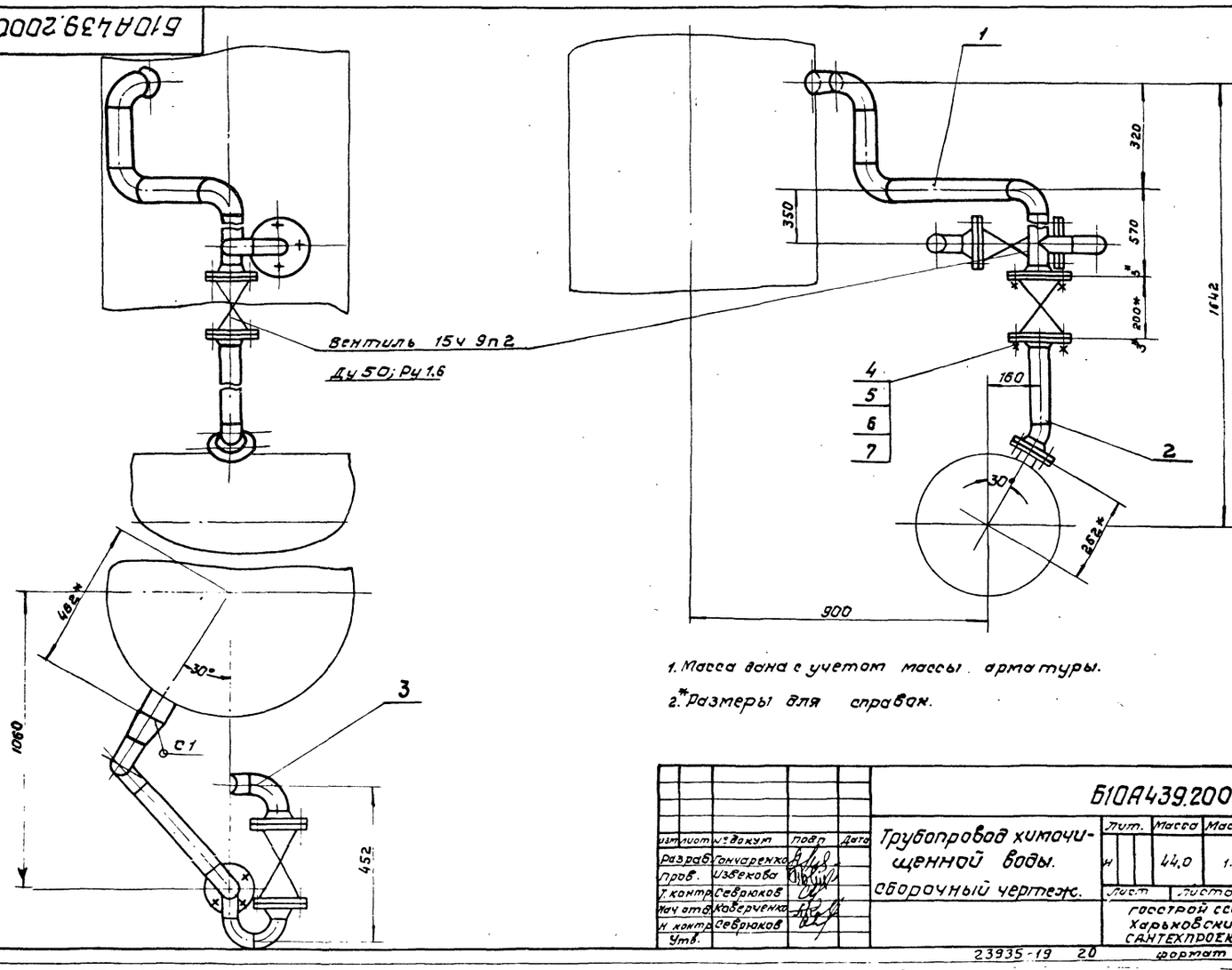

1. Масса дана с учетом массы арматуры.
2.* Размеры для справок.

Изм	Лист	№ докум	Подп	Дата	Б10А439.200СБ			
Разраб.		Гончаренко			Трубопровод химочищенной воды.	Лит.	Масса	Масшт.
Пров.		Извекова			Сборочный чертеж.	Н	44,0	1:10
Т. контр.		Севрюков				Лист	Листов 1	
Нач отд.		Коверченко				Госстрой СССР Харьковский САНТЕХПРОЕКТ		
Н. контр.		Севрюков						
Утв.								

23935-19 20

формат А3

Форм.	Зона	Поз.	Обозначение	Наименование	Кол.	Примеч.
				Документация		
А3			Б 10 А 439. 210 СБ	Сборочный чертеж		
				Детали		
F4		1	Б 10 А 439. 035	Патрубок		
				Труба 57×3 ГОСТ 10704-76		
				В ст 3 сп5 ГОСТ 10705-80		
				L = 170	1	0.68 кг
Б4		2	Б 10 А 439. 036	Патрубок		
				Труба 57×3 ГОСТ 10704-76		
				В ст 3 сп5 ГОСТ 1705-80		
				L = 462	1	1.85 кг
А4		3	Б 10 А 439. 028-02	Патрубок	1	
А4		4	Б 10 А 439. 032-02	Патрубок	1	
				Стандартные изделия		
				Фланец 1-50-16 ст 25		
		5		ГОСТ 12821-80	2	2.28 кг
				Отвод 90° 57×3		
		6		ГОСТ 17375-83	5	0.6 кг.
				Материалы		
				Металл наплавленный		0.23 кг

Б 10 А 439. 210

Изм	Лист	№ докум.	Подп.	Дата
Разраб.		Гончаренко	Подп.	
Пров.		Извекова	"	
Нач. отд.		Коверченко	"	
Н. контр.		Севрюков	"	
Утв.				

Блок № 14

Лит	Лист	Листов
И		1

Госстрой СССР Харьковский Сантехпроект

Форм.	Зона	Поз.	Обозначение	Наименование	Кол.	Примеч.
				Документация		
А3			Б 10 А 439. 240 СБ	Сборочный чертеж		
				Сборочные изделия		
А4		1	Б 10 А 439. 250	Блок № 17	1	
А4		2	Б 10 А 439. 260	Блок № 18	1	
А4		3	Б 10 А 439. 220	Блок № 15	1	
А4		4	Б 10 А 439. 270	Блок № 19	2	
				Детали		
А4		5	Б 10 А 439. 001-01	Прокладка	2	
А4		6	Б 10 А 439. 001-03	Прокладка	8	
				Стандартные изделия		
		7		Болт М 12×50.58 ГОСТ 7798-70	8	0.052 кг
		8		Гайка М 12.5 ГОСТ 5915-70	8	0.015 кг
		9		Шайба 12.65 г ГОСТ 6402-70	8	0.003 кг
		10		Болт М 16×65.58 ГОСТ 7798-70	32	0.137 кг
		11		Гайка М 16.5 ГОСТ 5915-70	32	0.033 кг
		12		Шайба 16.65 г ГОСТ 6402-70	32	0.008 кг

Б 10 А 439. 240

Изм	Лист	№ докум.	Подп.	Дата
Разраб.		Гончаренко	Подп.	
Пров.		Извекова	"	
Нач. отд.		Коверченко	"	
Н. контр.		Севрюков	"	
Утв.				

Трубопровод химочищенной воды

Лит	Листов	Листов
И		1

Госстрой СССР Харьковский Сантехпроект

Инв. № подл. | Подп. и дата | Взам. инв. № | Инв. № дубл. | Подпись и дата

Б 10 А 439. 210 СБ

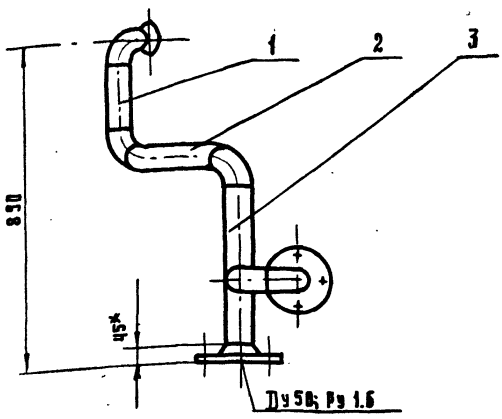

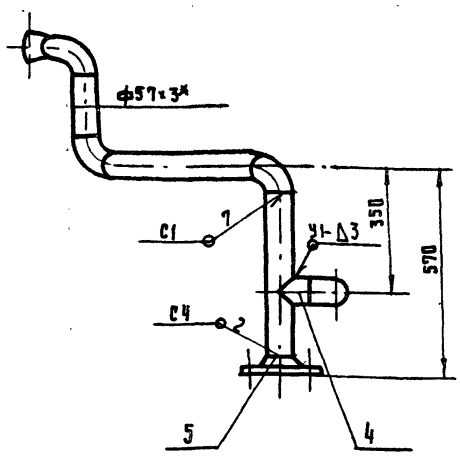

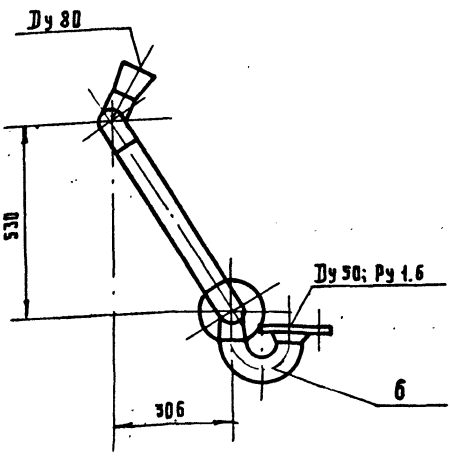

1. Сварку производить электродами 3-42 ГОСТ 9467-75. сварные швы по ГОСТ 16037-80.
2. Предельные отклонения размеров $\pm \frac{IT\,16}{2}$
3. Кромки реза деталей Б4 $^{RZ\,320}$ – ✓
4* Размеры для справок.

Б 10 А 439. 210 СБ

Изм	Лист	№ докум.	Подп.	Дата
Разраб.		Гончаренко	Подп.	
Пров.		Извекова	"	
Т. контр.		Севрюков	"	
Нач. отд.		Коверченко	"	
Н. контр.		Севрюков	"	
Утв.				

Блок № 14. Сборочный чертеж

Лит.	Масса	Масшт.
И	12.3	1:10

Лист | Листов 1

Госстрой СССР Харьковский Сантехпроект

Пров. [signature] 25.10.88 коп. [signature]

23935-19 21

Б10А439.220СБ

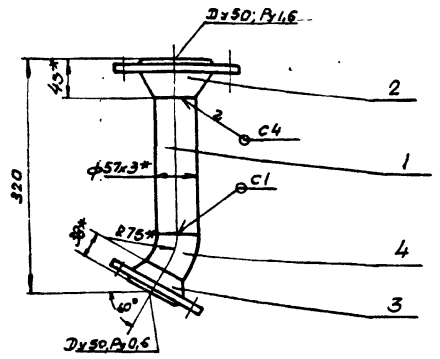

1. Сварку производить электродами Э-42 ГОСТ 9467-75
Сварные швы по ГОСТ 16037-80.
2. Предельные отклонения размеров $\pm \frac{IT16}{2}$
3. Кромки реза деталей Б4 - Rz320
4.* Размеры для справки.

Изм	Лист	N докум.	Подп.	Дата
Разраб.		Гончаренко		
Провер.		Извекова		
Т. контр.		Севрюков		
Нач. отд.		Коверченко		
Н. контр.		Севрюков		
Утв.				

Б10А439.220СБ

Блок N15
Сборочный чертеж

Лит	Масса	Масшт.
U	5р	1:5

Лист | Листов 1

Госстрой СССР
Харьковский
Сантехпроект

Формат А4

Форм.	Зона	Поз.	Обозначение	Наименование	Кол	Примечание
				Документация		
А4			Б10А439.220СБ	Сборочный чертеж		
				Детали		
Б4		1	Б10А439.037	Патрубок		
				Труба 57x3 ГОСТ 10704-76		
				ВГ3сп5 ГОСТ 10705-80		
				L=225	1	0,9кг.
				Стандартные изделия		
		2		Фланец 50-16 G 26		
				ГОСТ 12821-80	1	2,28кг
		3		Фланец 50-6 G-25		
				ГОСТ 12821-80	1	1,53кг
		4		Отвод 60°57x3 ГОСТ 17375-83	1	0,2кг
				(отрезать под 30°)		
				Материалы		
				Металл наплавленный		0,1кг.

Изм	Лист	N докум.	Подп.	Дата
Разраб.		Гончаренко		
Пров.		Извекова		
Нач. отд.		Коверченко		
Н. контр.		Севрюков		
Утв.				

Б10А439.220

Блок N15

Лит	Лист	Листов
U		1

Госстрой СССР
Харьковский
Сантехпроект

Формат А4

Б10А439.230СБ

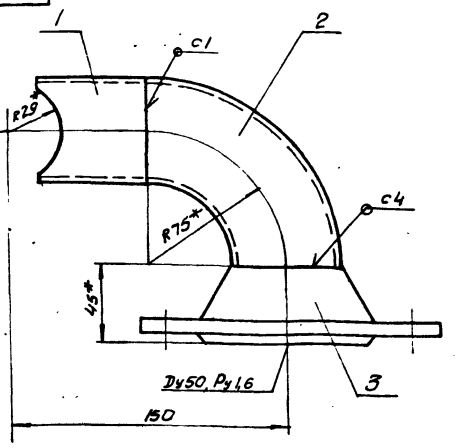

1. Сварку производить электродами Э-42 ГОСТ 9467-75.
Сварные швы по ГОСТ 16037-80.
2. Предельные отклонения размеров $\pm \frac{IT16}{2}$
3.* Размеры для справки.

Изм	Лист	N докум.	Подп.	Дата
Разраб.		Гончаренко		
Провер.		Извекова		
Т. контр.		Севрюков		
Нач. отд.		Коверченко		
Н. контр.		Севрюков		
Утв.				

Б10А439.230СБ

Блок N16
Сборочный чертеж

Лит.	Масса	Масшт.
U	3,2	1:2

Лист | Листов 1

Госстрой СССР
Харьковский
Сантехпроект

Формат А4

Форм.	Зона	Поз.	Обозначение	Наименование	Кол	Примечание
				Документация		
А4			Б10А439.230СБ	Сборочный чертеж		
				Детали		
А4		1	Б10А439.032-03	Патрубок	1	
				Стандартные изделия		
				Отвод 90°57x3 ГОСТ 17375-83	1	0,6кг.
				Фланец 50-16 Ст. 25		
				ГОСТ 12821-80	1	2,28кг.
				Материалы		
				Металл наплавленный		0,07кг.

Изм	Лист	N докум.	Подп.	Дата
Разраб.		Гончаренко		
Пров.		Извекова		
Нач. отд.		Коверченко		
Н. контр.		Севрюков		
Утв.				

Б10А439.230

Блок N16

Лит	Лист	Листов
U		1

Госстрой СССР
Харьковский
Сантехпроект

Формат А4

Инв. N подл. | Подп. и дата | Взам. инв. N | Инв. N дубл. | Подпись и дата

Формат	Зона	Поз.	Обозначение	Наименование	Кол.	Примеч.
				Документация		
А4			БІОА439.250СБ	Сборочный чертеж		
				Детали		
Б4		1	БІОА439.038	Патрубок		
				Труба 57×3 ГОСТ 10704-76		
				ВСт3сп5 ГОСТ 10705-80		
				L=850	1	3,4кг
А4		2	БІОА439.028-03	Патрубок	1	
Б4		3	БІОА439.039	Патрубок		
				Труба 57×3 ГОСТ 10704-76		
				ВСт3сп5 ГОСТ 10705-80		
				L=278	1	1,11кг
Б4		4	БІОА439.041	Патрубок		
				Труба 57×3 ГОСТ 10704-76		
				ВСт3сп5 ГОСТ 10705-80		
				L=1725	1	6,9кг
А4		5	БІОА439.028-04	Патрубок	1	
А4		6	БІОА439.032-04	Патрубок	1	
				Стандартные изделия		
		7		Отвод 90°57×3 ГОСТ 17375-83	4	0,6кг
		8		Фланец 50-16 Ст25 ГОСТ 12821-80	3	2,28кг
				Материалы		
				Металл наплавленный		0,5кг

Изм.	Лист	N докум.	Подп.	Дата
Разраб.		Гончаренко		
Пров.		Узбекова		
Нач. отд.		Коберченко		
Н. контр.		Севрюков		
Утв.				

БІОА439.250

Блок N17

Лит	Лист	Листов
У		1

Госстрой СССР Харьковский сантехпроект

Формат А4

БІОА439.250СБ

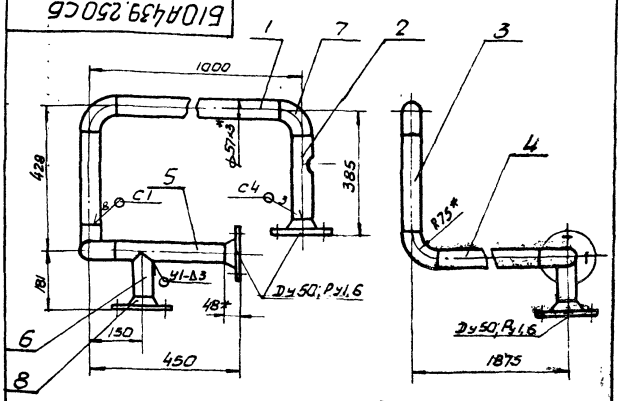

1. Сварку производить электродами Э-42 ГОСТ 9467-75
Сварные швы по ГОСТ 16037-80.
2. Предельные отклонения размеров $\pm \frac{IT16}{2}$
3 Кромки реза деталей Б4- Rz320.
4.* Размеры для справки.

Изм.	Лист	N докум.	Подп.	Дата
Разраб.		Гончаренко		
Пров.		Узбекова		
Т. контр.		Севрюков		
Нач. отд.		Коберченко		
Н. контр.		Севрюков		
Утв.				

Блок N17

Сборочный чертеж

БІОА439.250СБ

Лит	Масса	Масштаб
У	24,0	1:10
Лист	Листов 1	

Госстрой СССР Харьковский сантехпроект

Формат А4

Инв. № подл. | Подп. и дата | Взам. инв. № | Инв. № дубл. | Подп. и дата

БІОА439.240СБ

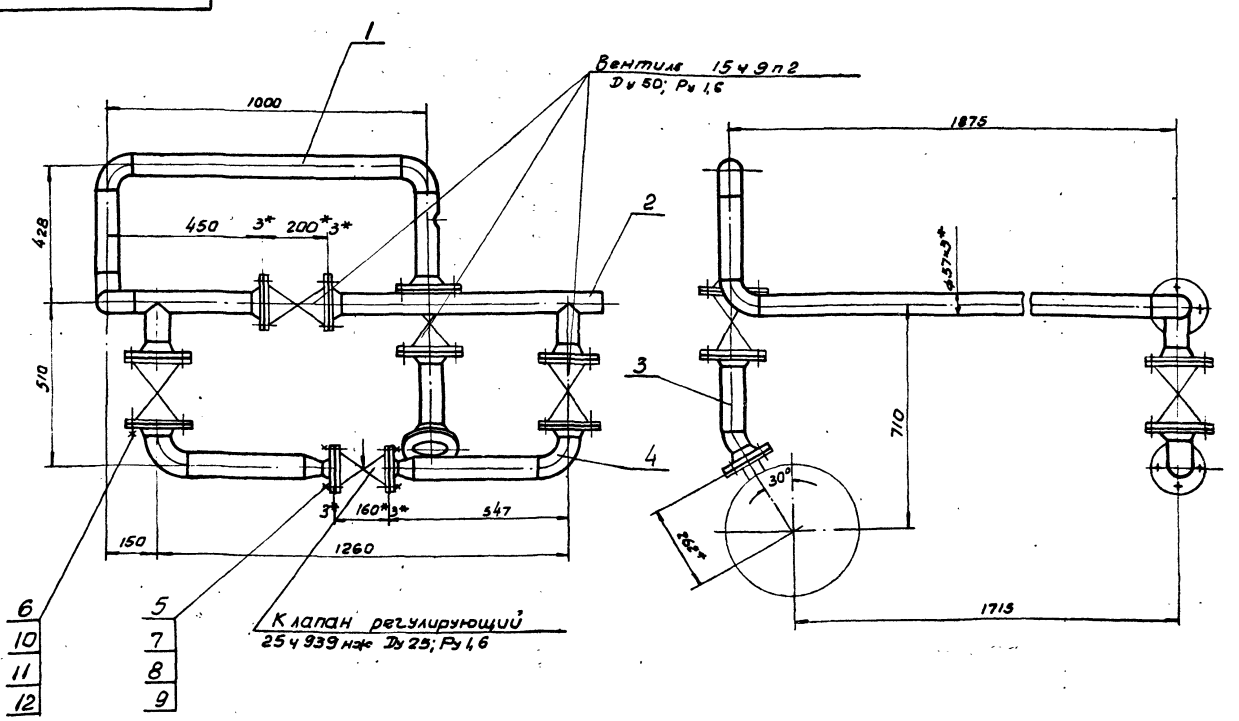

1. Масса дана с учетом массы арматуры.
2.* Размеры для справки.

Изм.	Лист	N докум.	Подп.	Дата
Разраб.		Гончаренко		
Пров.		Узбекова		
Т. контр.		Севрюков		
Нач. отд.		Коберченко		
Н. контр.		Севрюков		
Утв.				

Трубопровод химочищенной воды

Сборочный чертеж

БІОА439.240СБ

Лит	Масса	Масштаб
У	120,0	1:10
Лист	Листов 1	

Госстрой СССР Харьковский сантехпроект

23935-19 23 Формат А3

6101А439.260СБ

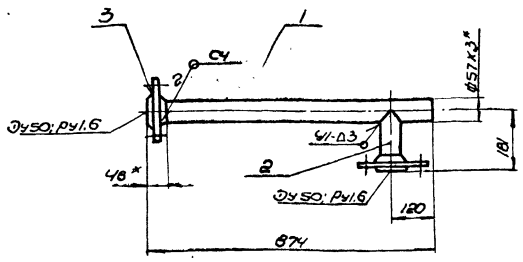

1. Сварку производить электродами Э-42 ГОСТ 9467-75. Сварные швы по ГОСТ 16037-80.
2. Предельные отклонения размеров ± IT16/2.
3. * Размеры для справки.

Изм	Лист	N докум.	Подп.	Дата	6101А439.260СБ			
Разраб.		Гончаренко			Блок N18 Сборочный чертеж	Лит.	Масса	Масштаб
Пров.		Извекова				И	8.5	1:10
Т.контр.		Севрюков				Лист	Листов 1	
Нач.отд.		Ковбученко				Госстрой СССР Харьковский Сантехпроект		
Н.контр.		Севрюков						
Утв.								

Формат А4

6101А439.270СБ

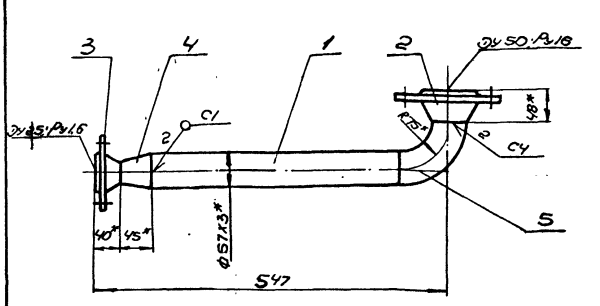

1. Сварку производить электродами Э-42 ГОСТ 9467-75. Сварные швы по ГОСТ 16037-80.
2. Предельные отклонения размеров ± IT16/2.
3. Кромки реза детали Б4 Rz320
4. * Размеры для справки.

Изм	Лист	N докум	Подп.	Дата	6101А439.270СБ			
Разраб.		Гончаренко			Блок N19 Сборочный чертеж	Лит.	Масса	Масштаб
Пров.		Извекова				И	5.8	1:5
Т.контр.		Севрюков				Лист	Листов 1	
Нач.отд.		Ковбученко				Госстрой СССР Харьковский Сантехпроект		
Н.контр.		Севрюков						
Утв.								

Формат А4

Формат	Зона	Поз.	Обозначение	Наименование	Кол.	Примеч.
				Документация		
А4			6101А439.260СБ	Сборочный чертеж		
				Детали		
А4		1	6101А439.028-05	Патрубок	1	
А4		2	6101А439.032-04	Патрубок	1	
				Стандартные изделия		
		3		Фланец 50-16 ст. 25 ГОСТ 12821-80	2	2.28кг
				Материалы		
				Металл наплавленный		0.16кг

Изм	Лист	N докум	Подп.	Дата	6101А439.260			
Разраб.		Гончаренко			Блок N18	Лит.	Масса	Масштаб
Пров.		Извекова				И		
Нач.отд.		Ковбученко				Госстрой СССР Харьковский Сантехпроект		
Н.контр.		Севрюков						
Утв.								

Формат А4

Формат	Зона	Поз.	Обозначение	Наименование	Кол.	Примеч.
				Документация		
А4			6101А439.270СБ	Сборочный чертеж		
				Детали		
Б4		1	6101А439.042	Патрубок Труба 57х3 ГОСТ 10704-76 / ВСт3сп5 ГОСТ 10705-80 L=387	1	1.55кг
				Стандартные изделия		
		2		Фланец 50-16 Ст. 25 ГОСТ 12821-80	1	2.28кг
		3		Фланец 25-16 Ст 25 ГОСТ 12821-80	1	1.05кг
		4		Переход К 57х4-32х2 ГОСТ 17378-83	1	0.2кг
		5		Отвод 90° 57х3 ГОСТ 17375-83	1	0.6кг
				Материалы		
				Металл наплавленный		0.12кг

Изм	Лист	N докум	Подп.	Дата	6101А439.270			
Разраб.		Гончаренко			Блок N19	Лит.	Масса	Масштаб
Пров.		Извекова				И		
Нач.отд.		Ковбученко				Госстрой СССР Харьковский Сантехпроект		
Н.контр.		Севрюков						
Утв.								

Формат А4

Инв.№ подл. | Подп. и дата | Взам. инв.№ | Инв.№ дубл. | Подп. и дата

Б 10А 439.280 СБ

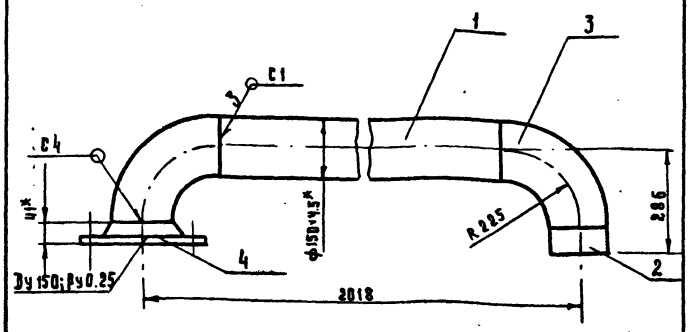

1. Сварку производить электродами Э-42 ГОСТ 9467-75 сварные швы по ГОСТ 16037-80.
2. Предельные отклонения размеров ± 17,5/2
3. Кромки реза деталей Бч - Rz 320
4.* Размеры для справки.

Изм.	Лист	№ докум.	Подп.	Дата
Разраб.		Гончаренко	Подпись	
Провер.		Извекова	"	
Т. контр.		Севрюков	"	
Нач. отд.		Коверченко	"	
Н. контр.		Севрюков	"	
Утв.				

Трубопровод пара
Сборочный чертеж

Лит.	Масса	Масштаб
И	46.6	1:10
Лист	Листов	

Госстрой СССР Харьковский сантехпроект

Б 10А 439.290 СБ

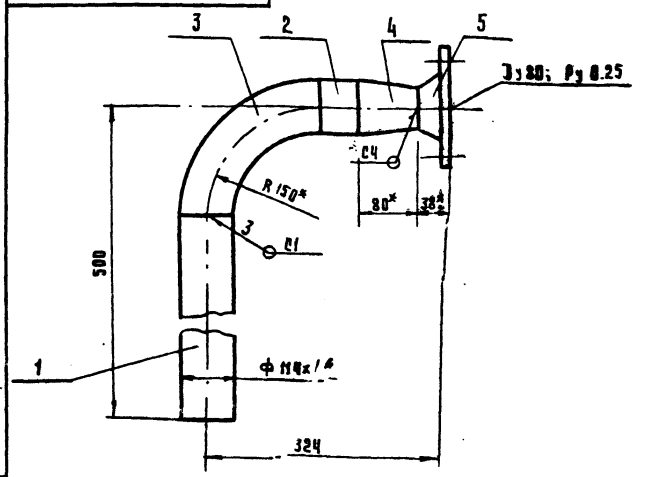

1. Сварку производить электродами Э-42 ГОСТ 9467-75 сварные швы по ГОСТ 16037-80.
2. Предельные отклонения размеров ± 17,5/2
3. Кромки реза деталей Бч - Rz 320
4.* Размеры для справки.

Инв. № подл. | Подп. и дата | Инв. № дубл. | Взам. инв. № | Подп. и дата

Изм.	Лист	№ докум.	Подп.	Дата
Разраб.		Гончаренко	Подпись	
Провер.		Извекова	"	
Т. контр.		Севрюков	"	
Нач. отд.		Коверченко	"	
Н. контр.		Севрюков	"	
Утв.				

Трубопровод слива
Сборочный чертеж

Лит.	Масса	Масштаб
И	10.8	1:5
Лист	Листов 1	

Госстрой СССР Харьковский сантехпроект

Формат	Зона	Поз.	Обозначение	Наименование	Кол.	Примечан.
				Документация		
А4			Б10А 439. 280 СБ	Сборочный чертеж		
				Детали		
Бч		1	Б10А 439. 043	Патрубок		
				Труба 159×4,5 ГОСТ 10704-76		
				Ст 3 сп5 ГОСТ 10705-80		
				L=1568	1	26.3 кг.
Бч		2	Б10А 439. 044	Патрубок		
				Труба 159×4,5 ГОСТ 10704-76		
				Ст 3 сп5 ГОСТ 10705-80		
				L=61	1	1.04 кг
				Стандартные изделия		
		3		Отвод 90° 159×4,5 ГОСТ 17375-83	2	6.9 кг
		4		Фланец 150-2.5 Ст 25		
				ГОСТ 12821-80	1	4.3 кг
				Материалы		
				Металл наплавленный		0.56 кг

Изм.	Лист	№ докум.	Подп.	Дата
Разраб.		Гончаренко	Подпись	
Пров.		Извекова	"	
Нач. отд.		Коверченко	"	
Н. контр.		Севрюков	"	
Утв.				

Трубопровод пара

Лит.	Лист	Листов
И		1

Госстрой СССР Харьковский сантехпроект

Формат	Зона	Поз.	Обозначение	Наименование	Кол.	Примеч.
				Документация		
А4			Б10А 439. 290 СБ	Сборочный чертеж		
				Детали		
Бч		1	Б10А 439. 045	Патрубок		
				Труба 114×4 ГОСТ 10704-76		
				Ст 3 сп5 ГОСТ 10705-80		
				L=350	1	3.8 кг.
Бч		2	Б10А 439. 046	Патрубок		
				Труба 114×4 ГОСТ 10704-76		
				Ст 3 сп5 ГОСТ 10705-80		
				L=56	1	0.6 кг
				Стандартные изделия		
		3		Отвод 90° 108×4 ГОСТ 17375-83	1	2.8 кг
		4		Переход К 108×4-89×3.5		
				ГОСТ 17378-83	1	1.2 кг
		5		Фланец 1-80-2.5 Ст 25		
				ГОСТ 12821-80	1	2.43 кг
				Материалы		
				Металл наплавленный		0.17 кг.

Инв. № подл. | Подп. и дата | Взам. инв. № | Инв. № дубл. | Подп. и дата

Изм.	Лист	№ докум.	Подп.	Дата
Разраб.		Гончаренко	Подпись	
Пров.		Извекова	"	
Нач. отд.		Коверченко	"	
Н. контр.		Севрюков	"	
Утв.				

Трубопровод слива

Лит.	Лист	Листов
И		1

Госстрой СССР Харьковский сантехпроект

Б10А439300СБ

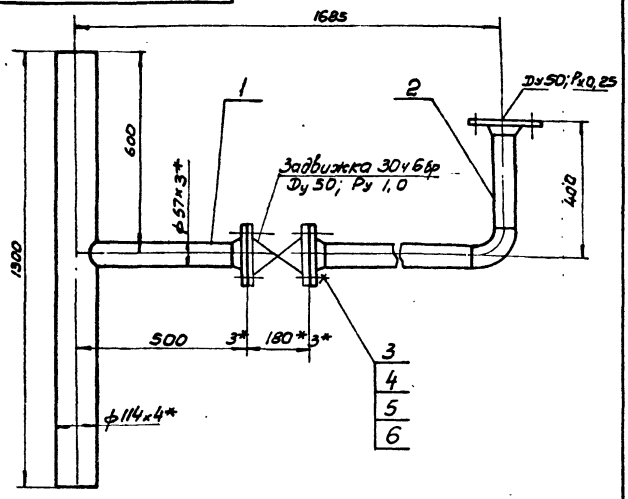

1. Масса дана с учетом массы арматуры.
2.* Размеры для справки.

Изм.	Лист	N докум.	Подп.	Дата
Разраб.		Гончаренко		
Пров.		Извекова		
Т. контр.		Севрюков		
Нач. отд.		Коверченко		
Н. контр.		Севрюков		
Утв.				

Б10А439.300СБ

Трубопровод слива
Сборочный чертеж

Лит.	Масса	Масшт.
У	47,0	1:10

Лист	Листов 1

Госстрой СССР
Харьковский
Сантехпроект

Формат А4

Б10А439.310СБ

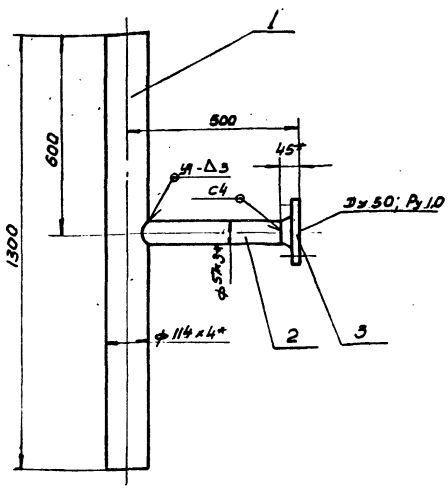

1. Сварку производить электродами Э-42 Гост 9467-75.
Сварные швы по Гост 16037-80.
2. Предельные отклонения размеров $\pm \frac{IT16}{2}$
3.* Размеры для справки.

Изм.	Лист	N докум.	Подп.	Дата
Разраб.		Гончаренко		
Пров.		Извекова		
Т. контр.		Севрюков		
Нач. отд.		Коверченко		
Н. контр.		Севрюков		
Утв.				

Б10А439.310СБ

Блок N 20
Сборочный чертеж

Лит.	Масса	Масшт.
У	18,2	1:10

Лист	Листов 1

Госстрой СССР
Харьковский
Сантехпроект

Формат А4

Инв. N подл. | Подп. и дата | Взам. инв. N | Инв. N дубл. | Подп. и дата

Формат	Зона	Поз.	Обозначение	Наименование	Кол.	Примечание
				Документация		
А4			Б10А439.300СБ	Сборочный чертеж		
				Сборочные единицы		
А4		1	Б10А439.310	Блок N 20	1	
А4		2	Б10А439.320	Блок N 21	1	
				Детали		
А4		3	Б10А439.001-03	Прокладка	2	
				Стандартные изделия		
		4		Болт М16х65.58 ГОСТ 7798-70	8	0,137кг.
		5		Гайка М16.5 Гост 5915-70	8	0,033кг.
		6		Шайба 16.65Г Гост 6402-70	8	0,008кг.

Изм.	Лист	N докум.	Подп.	Дата
Разраб.		Гончаренко		
Пров.		Извекова		
Нач. отд.		Коверченко		
Н. контр.		Севрюков		
Утв.				

Б10А439.300

Трубопровод слива

Лит	Лист	Листов
У		1

Госстрой СССР
Харьковский
сантехпроект

Формат А4

Формат	Зона	Поз.	Обозначение	Наименование	Кол.	Примечание
				Документация		
А4			Б10А439.310СБ	Сборочный чертеж		
				Детали		
А4		1	Б10А439.028-06	Патрубок	1	
А4		2	Б10А439.032.-05	Патрубок	1	
				Стандартные изделия		
		3		Фланец 50-10 Ст25 ГОСТ 12821-80	1	2,26кг.
				Материалы		
				Металл наплавленный		0,22кг.

Изм.	Лист	N докум.	Подп.	Дата
Разраб.		Гончаренко		
Пров.		Извекова		
Нач. отд.		Коверченко		
Н. контр.		Севрюков		
Утв.				

Б10А439.310

Блок N 20

Лит	Лист	Листов
У		1

Госстрой СССР
Харьковский
Сантехпроект

Б10А439.320СБ

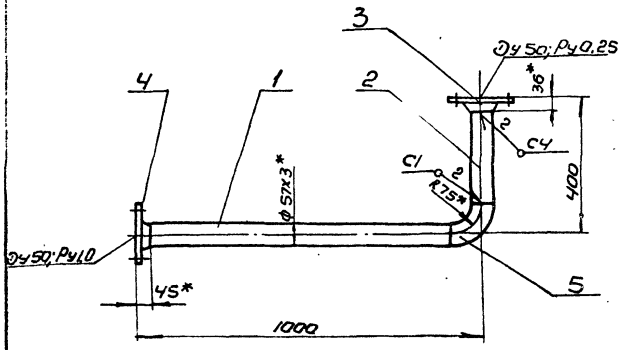

1. Сварку производить электродами Э-42 гост 9467-75
Сварные швы по гост 16037-80.
2. Предельные отклонения размеров ± $\frac{IT16}{2}$.
3. Кромки реза деталей Б4- Rz320 ✓
4* Размеры для справки.

Изм	Лист	N докум.	Подп.	Дата	Б10А439.320СБ	Лит	Масса	Масшт.
Разраб		Гончаренко			Блок N 21	И	8,9	1:10
Пров.		Извекова			Сборочный чертеж.	Лист	Листов 1	
Т. конт.		Севрюков				Госстрой СССР Харьковский Сантехпроект.		
Нач. отд.		Коверченко						
Н. контр.		Севрюков						
Утв.								

Формат А4

Формат	Зона	Поз.	Обозначение	Наименование	Кол	Примечание
				Документация		
А4			Б10А439.320СБ	Сборочный чертеж		
				Детали		
Б4		1	Б10А439.047	Патрубок		
				Труб. 57х3 гост 10704-26		
				ВСт3сп.5 гост 10705-80		
				L=880	1	3,52кг
Б4		2	Б10А439.048	Патрубок		
				Труба 57х3 гост 10704-76		
				ВСт3сп5 гост 10705-80		
				L=289	1	1,15кг.
				Стандартные изделия		
		3		Фланец 50-2,5 Ст25		
				гост 12821-80	1	1,26кг.
		4		Фланец 50-10 Ст.25		
				гост 12821-80	1	2,26кг.
		5		Отвод 90°57х3 гост 17375-83	1	0,6кг.
				Материалы		
				Металл наплавленный		0,11кг.

Изм	Лист	N докум.	Подп.	Дата	Б10А439.320	Лит	Лист	Листов
Разраб		Гончаренко			Блок N 21	И		1
Пров		Извекова				Госстрой СССР Харьковский Сантехпроект		
Нач. отд.		Коверченко						
Н. контр.		Севрюков						
Утв.								

Формат А4

Б10А439.330СБ

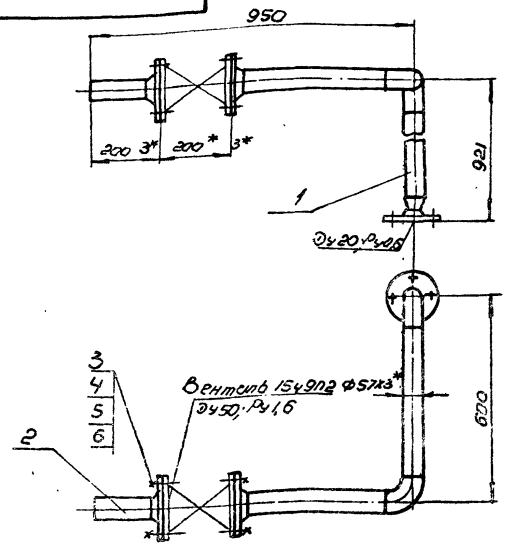

1. Масса дана с учетом массы арматуры.
2. * Размеры для справки.

Изм	Лист	N докум.	Подп.	Дата	Б10А439.330СБ	Лит	Масса	Масшт.
Разраб		Гончаренко			Трубопровод пара.	И	25,8	1:10
Пров.		Извекова			Сборочный чертеж.	Лист	Листов 1	
Т. конт.		Севрюков				Госстрой СССР Харьковский Сантехпроект.		
Нач. отд.		Коверченко						
Н. контр.		Севрюков						
Утв.								

Формат А4

Формат	Зона	Поз.	Обозначение	Наименование	Кол	Примечание
				Документация		
А4			Б10А439.330СБ	Сборочный чертеж		
				Сборочные единицы		
А4		1	Б10А439.340	Блок N 22	1	
А4		2	Б10А439.190	Блок N 13	1	
				Детали		
А4		3	Б10А439.001-03	Прокладка	2	
				Стандартные изделия		
		4		Болт. М16х65,58 гост 7798-7	8	0,137кг
		5		Гайка М16,5 гост 5915-70	8	0,033кг
		6		Шайба 16,65г. гост 6402-70	8	0,008кг

Изм	Лист	N докум.	Подп.	Дата	Б10А439.330.	Лит	Лист	Листов
Разраб		Гончаренко			Трубопровод пара	И		1
Пров		Извекова				Госстрой СССР Харьковский Сантехпроект		
Нач. отд.		Коверченко						
Н. конт.		Севрюков						
Утв								

23935-19 27 Формат А4

Б10А439.340СБ.

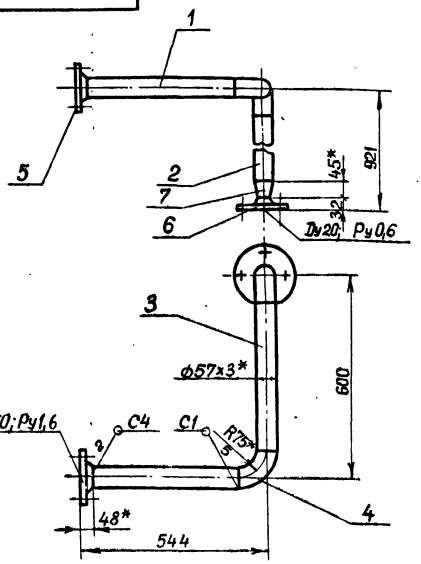

1. Сварку производить электродами Э-42 ГОСТ 9467-75. Сварные швы по ГОСТ 16037-80.
2. Предельные отклонения размеров $\pm \frac{1T16}{2}$
3. Кромки реза деталей БУ- $Rz\,320$
4. *Размеры для справки.

Изм.	Лист	№ докум.	Подпись	Дата
Разраб.		Гончаренко		
Провер.		Извекова		
Т. контр.		Севрюков		
Нач. отд.		Коверченко		
Н. контр.		Севрюков		
Утв.				

Б10А439.340СБ

Блок №22

Сборочный чертеж

Лит.	Масса	Масштаб
И	11.0	1:10

Лист	Листов 1

Госстрой СССР Харьковский Сантехпроект

Б10А439.350СБ.

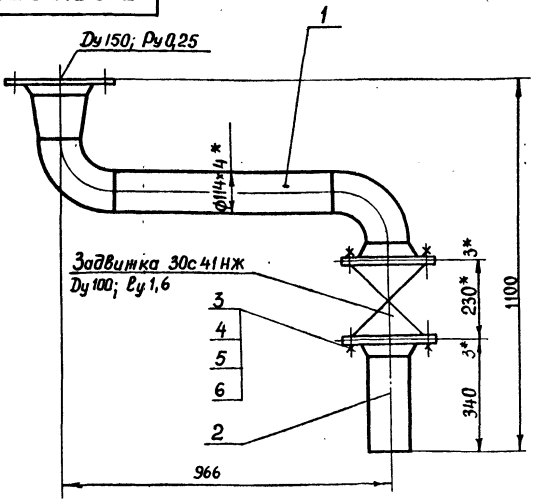

1. Масса дана с учетом массы арматуры.
2* Размеры для справки.

Изм.	Лист	N докум.	Подпись	Дата
Разраб.		Гончаренко		
Провер.		Извекова		
Т. контр.		Севрюкова		
Нач. отд.		Коверченко		
Н. контр.		Севрюкова		
Утв.				

Б10А439.350СБ

Трубопровод питательной воды

Сборочный чертеж

Лит.	Масса	Масшт.
И	87.7	1:10

Лист	Листов 1

Госстрой СССР Харьковский Сантехпроект

Формат	Зона	Поз.	Обозначение	Наименование	Кол.	Примечание
				Документация		
А4			Б10А439.340СБ	Сборочный чертеж		
				Детали		
Б4		1	Б10А439.049	Патрубок		
				Труба 57х3 ГОСТ 10704-76		
				Вст.3сп5 ГОСТ 10705-80		
				L=421	1	1,68 кг.
Б4		2	Б10А439.051	Патрубок		
				Труба 57х3 ГОСТ 10704-76		
				В.ст.3сп5 ГОСТ 10705-80		
				L=769	1	3,08 кг.
Б4		3	Б10А439.052	Патрубок		
				Труба 57х3 ГОСТ 10704-76		
				В.Ст.3сп5 ГОСТ 10705-80		
				L=450	1	1,8 кг.
				Стандартные изделия		
		4		Отвод 90° 57х3 ГОСТ 17375-83	2	0,6 кг
		5		фланец 50-16 Ст.25		
				ГОСТ 12821-80	1	2,28 кг.
		6		фланец 1-20-6 Ст.25		
				ГОСТ 12821-80	1	0,53 кг
		7		Переход К57х4-25х1,6		
				ГОСТ 17378-83	1	0,2 кг
				Материалы		
				Металл наплавленный		0,23 кг

Изм.	Лист	№ докум.	Подп.	Дата
Разраб.		Гончаренко		
Провер.		Извекова		
Нач. отд.		Коверченко		
Н. контр.		Севрюков		
Утв.				

Б10А439.340

Блок №22

Лит	Лист	Листов
И		1

Госстрой СССР Харьковский Сантехпроект

Прав. [illegible] 21.10.82 Коп. [illegible]

Формат	Зона	Поз.	Обозначение	Наименование	Кол.	Примеч.
				Документация		
А4			Б10.А439.350 СБ	Сборочный чертеж		
				Сборочные единицы		
А1		1	Б10А439.360	Блок №23	1	
А1		2	Б10.А439.370	Блок №24	1	
				Детали		
А4		3	Б10А439.001-06	Прокладка	2	
				Стандартные изделия		
		4		Болт М16х65.58 ГОСТ 7798-70	16	0,137 кг
		5		Гайка М16,5 ГОСТ 5915-70	16	0,033 кг.
		6		Шайба 16.65Г ГОСТ 6402-70	16	0,008 кг.

Изм.	Лист	№ докум.	Подп.	Дата
Разраб.		Гончаренко		
Провер.		Извекова		
Нач. отд.		Коверченко		
Н. контр.		Севрюков		
Утв.				

Б10А439.350

Трубопровод питательной воды

Лит.	Лист	Листов
И		1

Госстрой СССР Харьковский Сантехпроект

610А439.360СБ

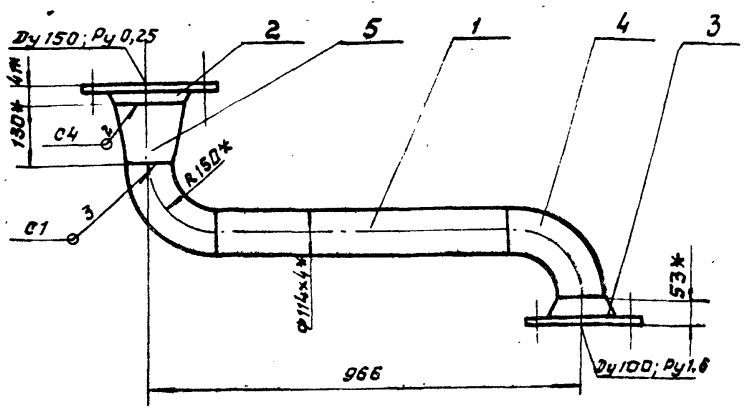

1. Сварку производить электродами Э-42 ГОСТ 9467-75 сварные швы по ГОСТ 16037-80.
2. Предельные отклонения размеров ± IT18/2.
3. Кромки реза деталей Б4 - $\sqrt{}$ Rz 320.
4. * Размеры для справки.

Изм.	Лист	№ докум.	Подп.	Дата
Разраб.		Гончаренко		
Пров.		Извекова		
Т. контр.		Севрюков		
Нач. отд.		Коверченко		
Н. контр.		Севрюков		
Утв.				

Б10А439.360СБ

Блок № 23

Сборочный чертеж.

Лит.	Масса	Масштаб
И	24,7	1:10

Лист | Листов 1

Госстрой СССР Харьковский САНТЕХПРОЕКТ

Формат А4

610А439.370СБ

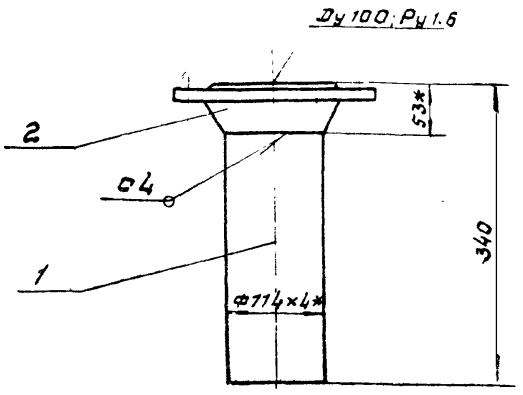

1. Сварку производить электродами Э-42 ГОСТ 9467-75 сварные швы по ГОСТ 16037-80.
2. Предельные отклонения размеров ± IT16/2.
3. Кромки реза деталей Б4 - $\sqrt{}$ Rz 320.
4. * Размеры для справки.

Изм.	Лист	№ докум.	Подп.	Дата
Разраб.		Гончаренко		
Пров.		Извекова		
Т. контр.		Севрюков		
Нач. отд.		Коверченко		
Н. контр.		Севрюков		
Утв.				

Б10А439.370СБ

Блок № 24

Сборочный чертеж.

Лит.	Масса	Масштаб
И	8,1	1:5

Лист | Листов 1

Госстрой СССР Харьковский САНТЕХПРОЕКТ

Формат А4

Инв. № подл. | Подп. и дата | Взам. инв. № | Инв. № дубл. | Подп. и дата

Формат	Зона	Поз.	Обозначение	Наименование	Кол.	Примеч.
				Документация		
А4			Б10А439.360СБ	Сборочный чертеж		
				Детали		
Б4		1	Б10А439.053	Патрубок		
				Труба 114х4 ГОСТ 10704-76		
				ВСт3сп5 ГОСТ 10705-80		
				L=666	1	7,22 кг
				Стандартные изделия		
		2		Фланец-150-2,5 ст 25		
				ГОСТ 12821-80	1	4,3 кг
		3		Фланец-100-16 ст 25		
				ГОСТ 12821-80	1	4,9 кг
		4		Отвод 90° 108х4 ГОСТ 17375-83	2	2,8 кг
		5		Переход К 159х4,5-108х4		
				ГОСТ 17378-83	1	2,4 кг
				Материалы		
				Металл наплавленный		0,28 кг

Изм.	Лист	№ докум.	Подп.	Дата
Разраб.		Гончаренко		
Пров.		Извекова		
Нач. отд.		Коверченко		
Н. контр.		Севрюков		
Утв.				

Б10А439.360

Блок № 23

Лит.	Лист	Листов
И		1

Госстрой СССР Харьковский САНТЕХПРОЕКТ

Формат А4

Формат	Зона	Поз.	Обозначение	Наименование	Кол.	Примеч.
				Документация		
А4			Б10А439.370СБ	Сборочный чертеж		
				Детали		
Б4		1	Б10А439.054	Патрубок		
				Труба 114х4 ГОСТ 10704-76		
				ВСт3сп5 ГОСТ 10705-80		
				L=287	1	3,11 кг
				Стандартные изделия		
		2		Фланец100-16 ст 25		
				ГОСТ 12821-80	1	4,9 кг
				Материалы		
				Металл наплавленный		0,09 кг

Изм.	Лист	№ докум.	Подп.	Дата
Разраб.		Гончаренко		
Пров.		Извекова		
Нач. отд.		Коверченко		
Н. контр.		Севрюков		
Утв.				

Б10А439.370

Блок № 24

Лит.	Лист	Листов
И		1

Госстрой СССР Харьковский САНТЕХПРОЕКТ

Формат	Зона	Поз.	Обозначение	Наименование	Кол.	Примеч.
				Документация		
А3			Б10А439.380 СБ	Сборочный чертеж		
				Детали		
А4		1	Б10 А 439.032-06	Патрубок	1	
БЧ		2	Б10А 439.055	Патрубок		
				Труба 57×3 ГОСТ 10704-76		
				В.ст.3сп 5 ГОСТ 10705-80		
				L=2763	1	11,04 кг
БЧ		3	Б10А 439.056	Патрубок		
				Труба 57×3 ГОСТ 10704-76		
				ВСт.3сп5 ГОСТ 10705-80		
				L=322	1	1,3 кг
БЧ		4	Б10А439.057	Патрубок		
				Труба 57×3 ГОСТ 10704-76		
				ВСт3 сп5 ГОСТ 10705-80		
				L=813	1	3,25 кг
БЧ		5	Б10А439.058	Патрубок		
				Труба 57×3 ГОСТ 10704-76		
				В Ст.3 сп 5 ГОСТ 10705-80		
				L=2435	1	9,72 кг
БЧ		6	Б10А439.059	Заглушка		
				Лист 3 ГОСТ 19903-74		
				В Ст.3 ГОСТ 16523-70		
				ф65	1	0,08 кг
				Стандартные изделия		
		7		Отвод 90° 57×3 ГОСТ 17375-83	4	0,6 кг
				Материалы		
				Металл наплавленный		0,39 кг

Изм.	Лист	№ докум.	Подп.	Дата
Разраб.		Гончаренко		
Провер.		Извекова		
Нач. отд.		Коверченко		
Н. контр.		Севрюков		
Утв.				

Б10А439.380

Трубопровод

Лит	Лист	Листов
и		1

Госстрой СССР Харьковский Сантехпроект

Б10А439.066

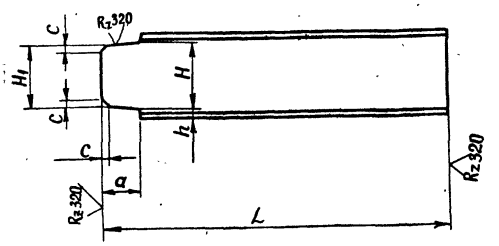

Обозначение	Профиль	L	a	H	H_1	h	c	Масса
Б10А439.066	[№20	867	72	186	173	7	6	16,0
-01	[№20	840	72	186	173	7	6	15,64
-02	[№20	363	72	186	173	7	6	6,63

Предельные отклонения размеров $\pm \frac{IT16}{2}$

Изм.	Лист	№ докум.	Подп.	Дата
Разраб.		Гончаренко		
Пров.		Извекова		
Т. контр.		Севрюков		
Нач. отд.		Коверченко		
Н. контр.		Севрюков		
Утв.				

Б10А439.066

Балка

Швеллер ГОСТ 8240-72 / ВСт.3 ГОСТ 535-75

Лит	Масса	Масшт.
и	см. табл.	—

Лист	Листов 1

Госстрой СССР Харьковский Сантехпроект

Б10А439.380СБ

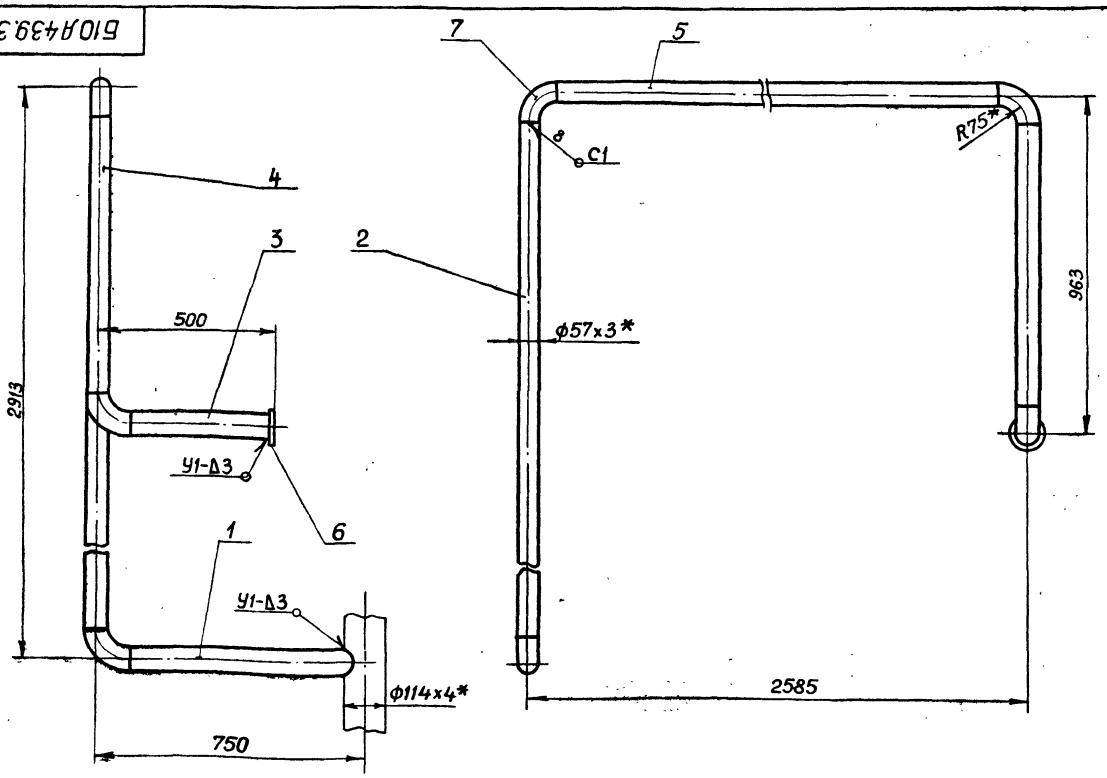

1. Сварку производить электродами Э-42 ГОСТ 9467-75 Сварные швы по ГОСТ 16037-80.
2. Предельные отклонения размеров $\pm \frac{IT16}{2}$
3. Кромки реза деталей БЧ R_z320
4. * Размеры для справки.

Изм.	Лист	№ докум.	Подп.	Дата
Разраб.		Гончаренко		
Провер.		Извекова		
Т. контр.		Севрюков		
Нач. отд.		Коверченко		
Н. контр.		Севрюков		

Б10А439.380СБ

Трубопровод
Сборочный чертеж

Лит	Масса	Масшт.
и	30,7	1:10

Лист	Листов 1

Госстрой СССР Харьковский Сантехпроект

Пров. 21.10.82 Коп.

Б10А439.390СБ

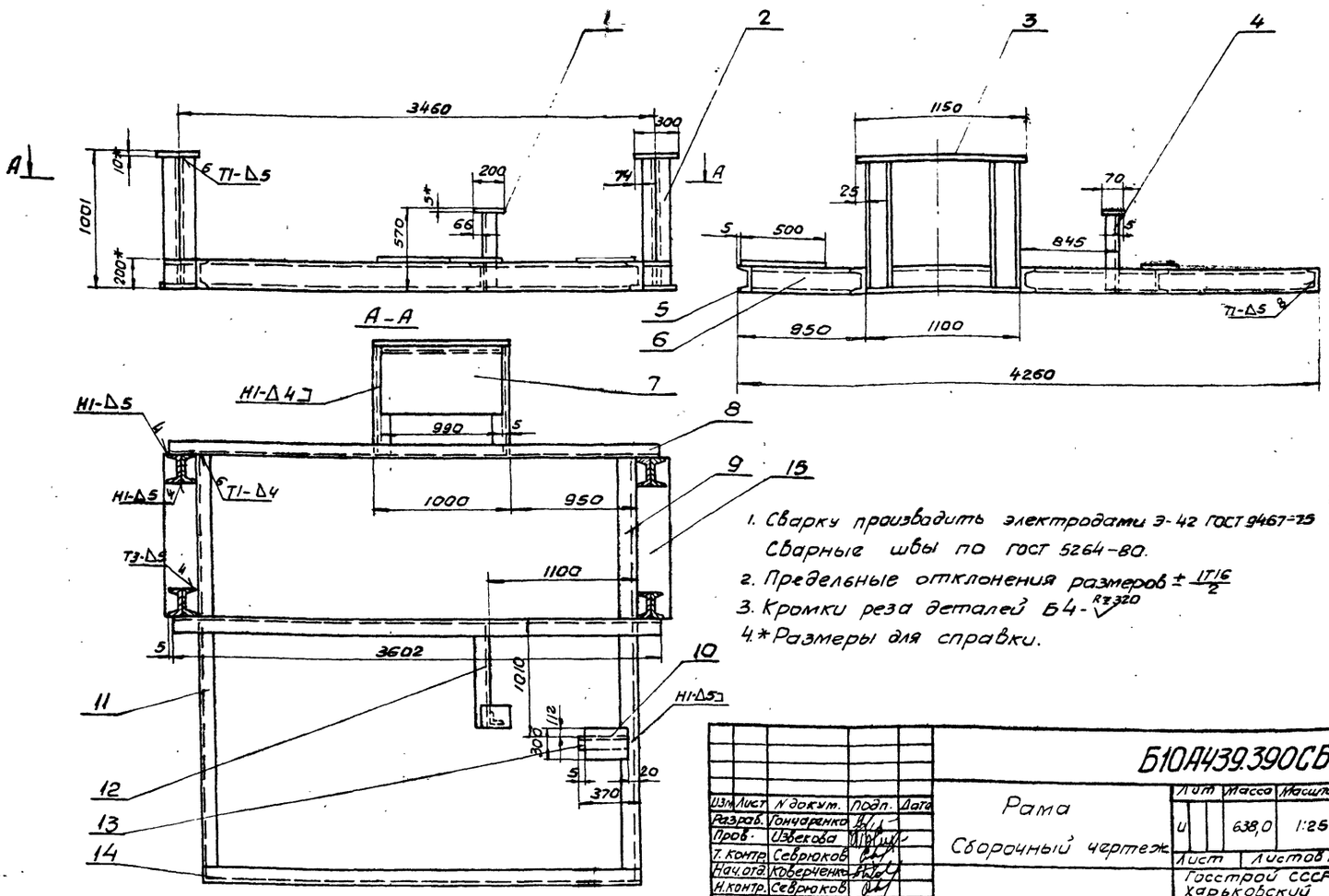

1. Сварку производить электродами Э-42 ГОСТ 9467-75 Сварные швы по ГОСТ 5264-80.
2. Предельные отклонения размеров $\pm \frac{IT16}{2}$
3. Кромки реза деталей Б4 - $R_z 320$
4. * Размеры для справки.

Изм.	Лист	N докум.	Подп.	Дата
Разраб.		Гончаренко		
Пров.		Извекова		
Т. контр.		Севрюков		
Нач. отд.		Коверченко		
Н. контр.		Севрюков		
Утв.				

Б10А439.390СБ

Рама

Сборочный чертеж

Лит	Масса	Масштаб
У	638,0	1:25

Лист | Листов 1

Госстрой СССР Харьковский сантехпроект

Формат А3

Форм.	Зона	Поз.	Обозначение	Наименование	Кол.	Примечание
				Документация		
А3			Б10А439.390СБ	Сборочный чертеж		
				Детали		
Б4		1	Б10А439.061	Плита		
				Лист 5 ГОСТ 19903-74		
				ВСт3 ГОСТ 14637-79		
				70 × 200	1	0,55кг
Б4		2	Б10А439.062	Стойка		
				Швеллер 20 ГОСТ 8240-72		
				ВСт3 ГОСТ 535-79		
				L = 981	8	18,23кг.
Б4		3	Б10А439.063	Плита		
				Лист 10 ГОСТ 19903-74		
				ВСт3 ГОСТ 14637-73		
				300×1150	2	27,1кг
Б4		4	Б10А439.064	Стойка		
				Уголок Б 63×63×5 ГОСТ 8509-72		
				ВСт3 ГОСТ 535-79		
				L = 565	1	2,72кг
Б4		5	Б10А439.065	Балка		
				Швеллер 20 ГОСТ 8240-72		
				ВСт3 ГОСТ 535-79		
				L = 1000	1	18,4кг.
А4		6	Б10А439.066	Балка	2	
Б4		7	Б10А439.067	Плита		
				Лист 5 ГОСТ 19903-74		
				ВСт3 ГОСТ 14637-79		
				500 × 990	1	19,6кг.

Изм.	Лист	N докум.	Подп.	Дата
Разраб.		Гончаренко		
Пров.		Извекова		
Нач. отд.		Коверченко		
Н. контр.		Севрюков		
Утв.				

Б10А439.390

Рама

Лит	Лист	Листов
У	1	2

Госстрой СССР Харьковский Сантехпроект

Формат А4

Форм.	Зона	Поз.	Обозначение	Наименование	Кол.	Примечание
Б4		8	Б10А439.068	Балка		
				Швеллер 20 ГОСТ 8240-72		
				ВСт3 ГОСТ 535-79		
				L = 3602	2	66,3кг
Б4		9	Б10А439.069	Балка		
				Швеллер 20 ГОСТ 8240-72		
				ВСт3 ГОСТ 535-79		
				L = 1100	2	20,24кг.
Б4		10	Б10А439.071	Плита		
				Лист 5 ГОСТ 19903-74		
				ВСт3 ГОСТ 14637-79		
				300 × 345	1	4,06кг.
А4		11	Б10А439.072	Балка	2	
А4		12	Б10А439.066-01	Балка	1	
А4		13	Б10А439.066-02	Балка	1	
Б4		14	Б10А439.073	Балка		
				Швеллер 20 ГОСТ 8240-72		
				ВСт3 ГОСТ 535-79		
				L = 3308	1	60,87кг.
Б4		15	Б10А439.118	Плита		
				Лист 10 ГОСТ 19903-74		
				ВСт3 ГОСТ 14637-79		
				160 × 1100	2	13,8кг
				Материалы		
				Металл наплавленный		5,8кг.

Инв. № подл. | Подп. и дата | Взам. инв. № | Инв. № дубл. | Подп. и дата

Изм.	Лист	N докум.	Подп.	Дата

Б10А439.390

Лист 2

Форма	Зона	Поз.	Обозначение	Наименование	Кол	Примечание
				Документация		
А3			610А439.400СБ	Сборочный чертеж		
				Детали		
Б4		1	610А439.074	Кронштейн		
				Уголок Б-63х5 ГОСТ 8509-86		
				ВСт3 ГОСТ 535-79		
				L=650	1	3,12кг
А4		2	610А439.075	Ступенька	9	
А4		3	610А439.076	Стойка	2	
Б4		4	610А439.077	Опора		
				Уголок Б-63х63х5 ГОСТ 8509-86		
				ВСт3 ГОСТ 535-79		
				L=100	2	0,48кг.
				Материалы		
		5		Круг 20 ГОСТ 2590-71		
				ВСт3 ГОСТ 535-79		
				П.М. 15,0		37,0кг.
				Металл наплавленный		1,42кг

Изм	Лист	N докум	Подп	Дата
Разраб		Гончаренко		
Пров.		Извекова		
Нач.отд		Коверченко		
Н.контр		Севрюков		
Утв.				

Лестница

610А439.400

Лит	Лист	Листов
И		1

Госстрой СССР Харьковский Сантехпроект

Формат А4

610А439.072

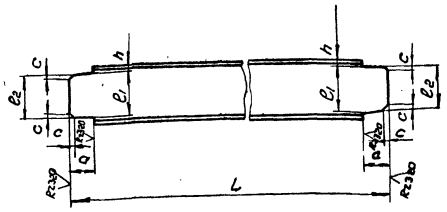

Обозначение	Профиль	L	a	ℓ_1	h	ℓ_2	c	Масса
610А439.072	[N20	2196	72	186	7	173	6	40,5
-01	[N12	2106	47	107	6,5	99	4	21,9
-02	[N12	1486	47	107	6,5	99	4	15,6
-03	[N8	848	36	68	6,0	60	4	6,0

Предельные отклонения размеров $\pm \frac{IT16}{2}$.

Изм	Лист	N докум	Подп	Дата
Разраб		Гончаренко		
Пров.		Извекова		
Т.контр		Севрюков		
Нач.отд		Коверченко		
Н.контр		Севрюков		
Утв				

Балка

610А439.072

Лит	Масса	Масшт
И	см. табл	—

Лист | Листов 1

швеллер ГОСТ 8240-72 / ВСт3 ГОСТ 535-78

Госстрой СССР Харьковский Сантехпроект

Формат А4

610А439.400СБ

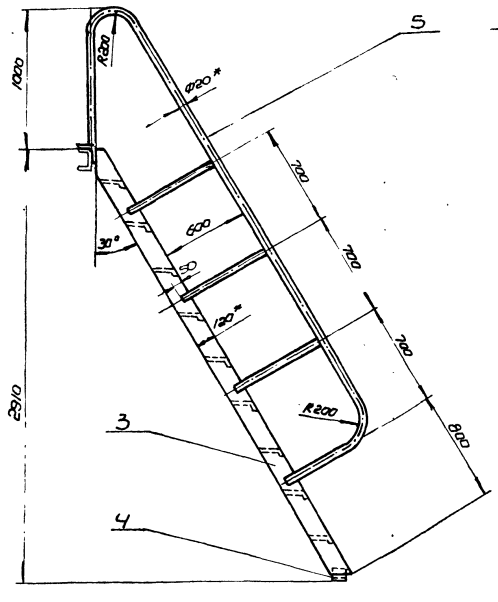

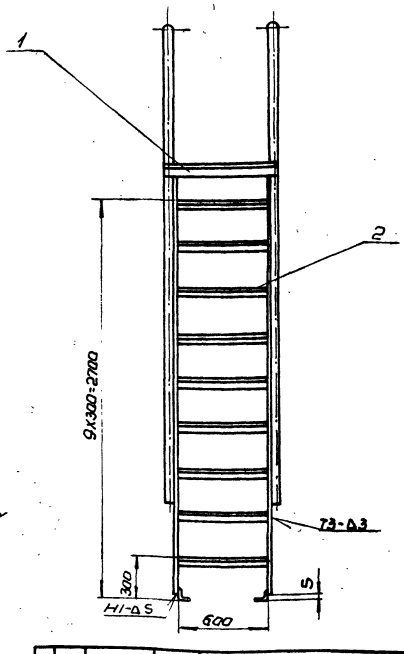

1. Сварку производить электродами Э-42 ГОСТ 9467-75. Сварные швы по ГОСТ 5264-80.
2. Предельные отклонения размеров $\pm \frac{IT16}{2}$.
3. Кромки реза деталей Б4 R2320
4. *Размеры для справок.

Изм	Лист	N докум	Подп	Дата
Разраб		Гончаренко		
Пров		Извекова		
Т.конт.		Севрюков		
Нач.отд		Коверченко		
Н.контр		Севрюков		
Утв.				

Лестница Сборочный чертеж

610А439.400СБ

Лит	Масса	Масшт
И	119,0	1:20

Лист | Листов 1

Госстрой СССР Харьковский Сантехпроект

23935-19 32

Формат А3

Б10А439.075

Rz 320

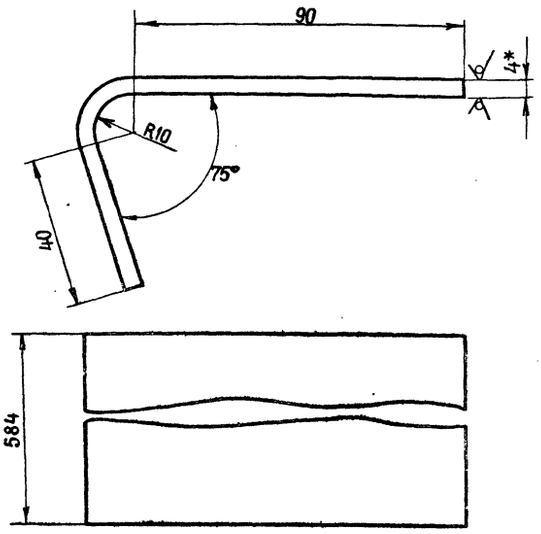

1. Длина развернутой детали 152мм.
2. Предельные отклонения размеров $\pm \frac{IT16}{2}$
3. * Размер для справки.

Изм.	Лист	№ докум.	Подп.	Дата	Б10А439.075			
Разраб.		Гончаренко			Ступенька	Лит.	Масса	Масшт.
Провер.		Извекова				И	3,1	1:1
Т.контр.		Севрюков				Лист	Листов 1	
Нач.отд.		Коверченко			Лист 4 ГОСТ 8568-79 ВСт.3 ГОСТ 14637-79	Госстрой СССР Харьковский сантехпроект		
Н.контр.		Севрюков						
Утв.								

Б10А439.076

Rz 320

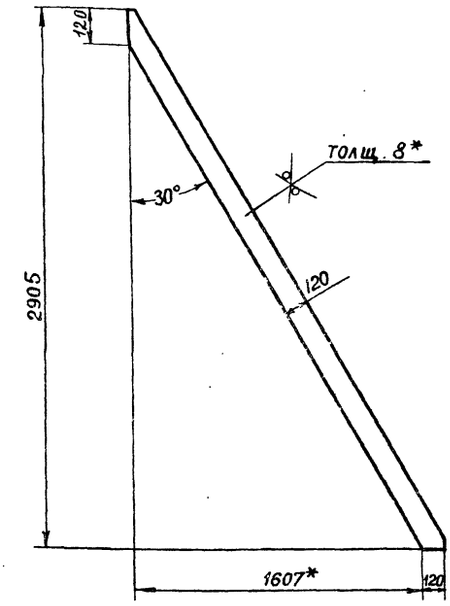

1. Предельные отклонения размеров $\pm \frac{IT16}{2}$
2* Размер для справки

Изм.	Лист	№ докум.	Подп.	Дата	Б10А439.076			
Разраб.		Гончаренко			Стойка	Лит.	Масса	Масшт.
Провер.		Извекова				И	24,3	1:20
Т.контр.		Севрюков				Лист	Листов 1	
Нач.отд.		Коверченко			Лист 8 ГОСТ 19903-74 ВСт3 ГОСТ 14637-79	Госстрой СССР Харьковский сантехпроект		
Н.контр.		Севрюков						
Утв.								

Форм	Зона	Поз.	Обозначение	Наименование	Кол.	Примечание
				Документация		
А2			Б10А439.410СБ	Сборочный чертеж		
				Детали		
Б4		1	Б10А439.078	Балка		
				Швеллер 12 ГОСТ 8240-72		
				ВСт.3 ГОСТ 535-79		
				L=2275	1	23,66кг
А4		2	Б10А439.072-01	Балка	2	
А4		3	Б10А439.079	Кронштейн	2	
А4		4	Б10А439.079-01	Кронштейн	2	
А4		5	Б10А439.081	Подкос	2	
А4		6	Б10А439.081-01	Подкос	2	
А4		7	Б10А439.082	Накладка	4	
Б4		8	Б10А439.083	Балка		
				Швеллер 12 ГОСТ 8240-72		
				ВСт3 ГОСТ 535-79		
				L=4600	1	47,84кг.
А4		9	Б10А439.084	Настил	1	
А4		10	Б10А439.072-02	Балка	1	
Б4		11	Б10А439.085	Балка		
				Швеллер 12 ГОСТ 8240-72		
				ВСт3 ГОСТ 535-79		
				L=2325	1	24,2кг
				Материал		
		12		Круг 20 ГОСТ 2590-71		
				ВСт.3 ГОСТ 535-79		
				пм. 34.0		84.0кг
				Металл наплавленный		8.1кг

Изм.	Лист	№ докум.	Подп.	Дата	Б10А439.410			
Разраб.		Гончаренко			Площадка	Лит.	Лист	Листов
Пров.		Извекова				И		1
Нач.отд.		Коверченко				Госстрой СССР Харьковский Сантехпроект		
Н.контр.		Севрюков						
Утв.								

Пров. Дубровскому 21.10.81 Коп Жуковец

Форм.	Зона	Поз.	Обозначение	Наименование	Кол.	Примеч.
				Документация		
А3			Б10А439.420СБ	Сборочный чертеж		
				Детали		
А4		1	Б10А439.072-03	Балка	2	
А4		2	Б10А439.086	Подкос	1	
А4		3	Б10А439.087	Накладка	1	
Б4		4	Б10А439.088	Балка		
				Швеллер 8 ГОСТ 8240-72		
				ВСт3 ГОСТ 535-79		
				L=750	2	5,3кг
Б4		5	Б10А439.089	Настил		
				Лист 4 ГОСТ 8568-77		
				ВСт3 ГОСТ 14637-79		
				740х850	1	21,6кг
А4		6	Б10А439.086-01	Подкос	1	
А4		7	Б10А439.087-01	Накладка	1	
				Материалы		
				Металл наплавленный		1,0 кг

Изм.	Лист	№ докум.	Подп.	Дата	Б10А439.420			
Разраб.		Гончаренко			Площадка	Лит.	Лист	Листов
Провер.		Извекова				И		1
Нач.отд.		Коверченко				Госстрой СССР Харьковский Сантехпроект		
Н.контр.		Севрюков						
Утв								

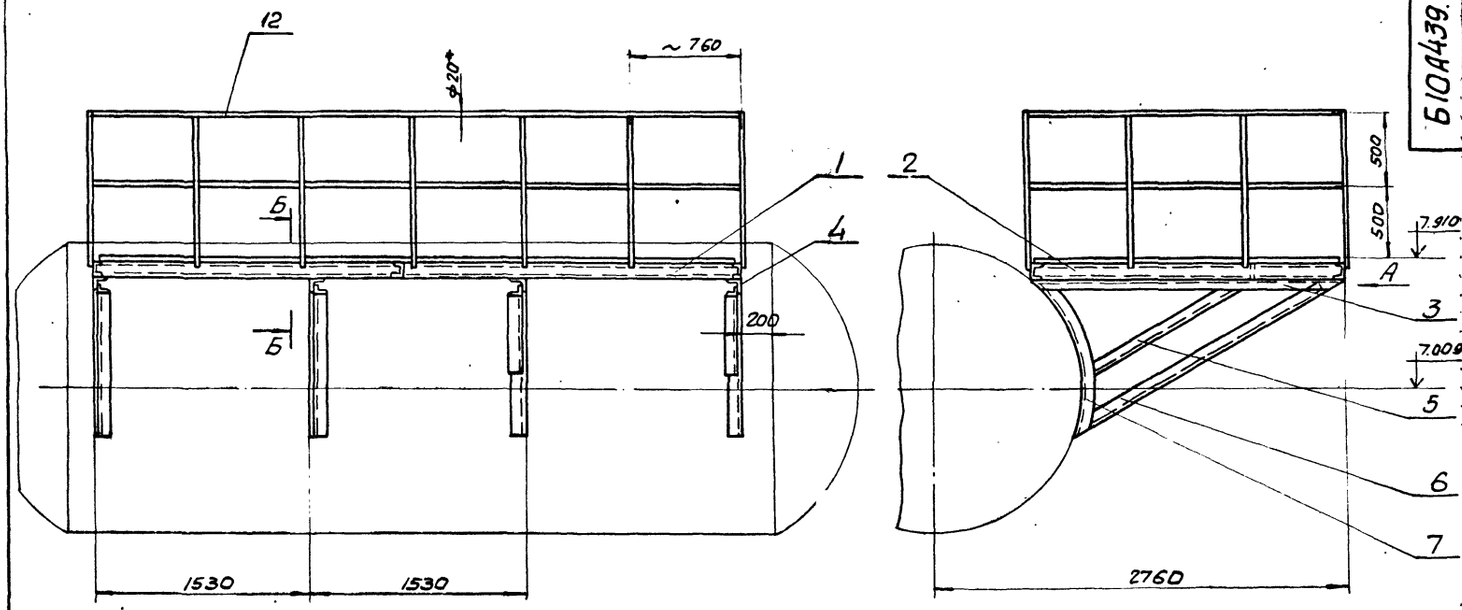

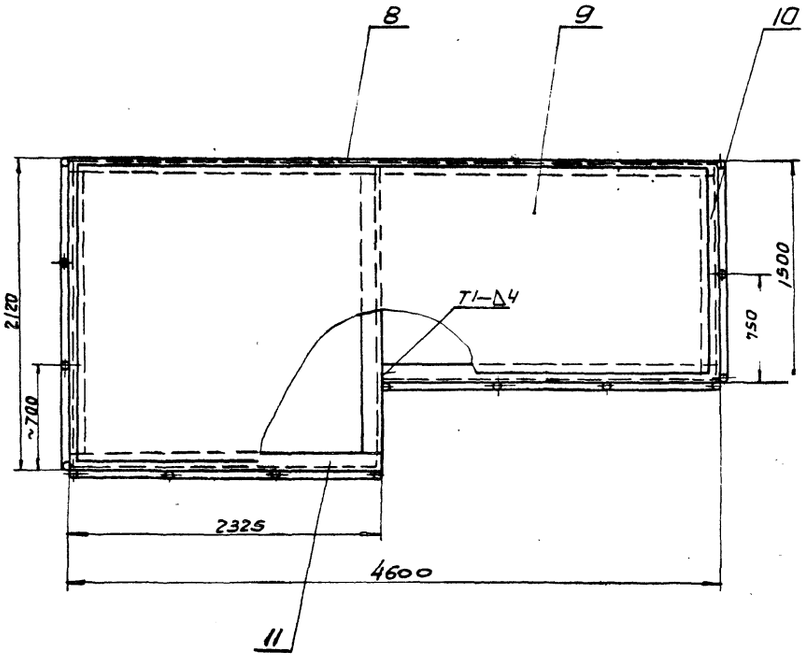

Б-Б
м 1:5

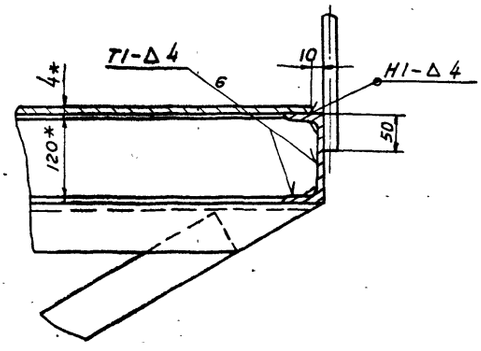

Вид А
м 1:5

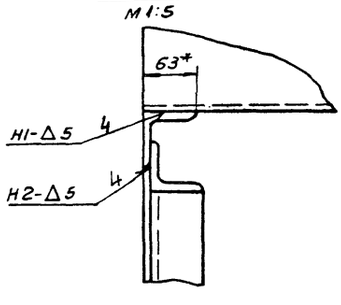

1. Сварку производить электродами Э42 ГОСТ 9467-75 Сварные швы по ГОСТ 5264-80.
2. Предельные отклонения размеров $\pm \frac{IT16}{2}$.
3. Кромки реза деталей Б4- $\sqrt{R_z 320}$
4. * Размеры для справки.

					6104439.410 СБ		
Изм.	Лист	N докум.	Подп.	Дата	Площадка Сборочный чертеж	Лит.	Масса	Масштаб
Разраб.		Гончаренко				У	621,0	1:25
Пров.		Извекова				Лист	Листов: 1	
Т. контр.		Севрюков				Госстрой СССР Харьковский Сантехпроект		
Нач. отд.		Каверченко						
Н. контр.		Севрюков						
Утв.								

610А439.079

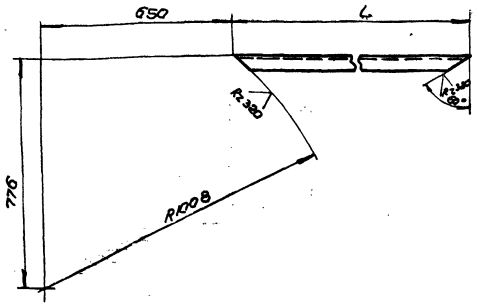

Обозначение	L	Масса
610А439.079	2110	10,15
-01	1490	7,15

Предельные отклонения размеров $\pm\frac{IT16}{2}$

Изм	Лист	№ докум	Подп	Дата	Кронштейн	Лит	Масса	Масшт
Разраб		Гончаренко				Н	см. табл.	1:10
Пров		Извекова				Лист	Листов 1	
Т.контр		Севрюков			Уголок Б-63х63х5 ГОСТ 8509-86 / ВСт3 ГОСТ 535-79	Госстрой СССР Харьковский Сантехпроект		
Нач.отд		Коверченко						
Н.конт.		Севрюков						
Утв.								

Формат А4

610А439.081

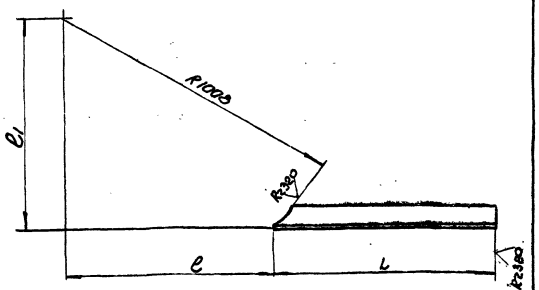

Обозначение	L	l	l	Масса
610А439.081	1950	690	720	9,38
-01	1425	630	770	6,85

Предельные отклонения размеров $\pm\frac{IT16}{2}$

Изм	Лист	№ докум	Подп	Дата	Подкос	Лит	Масса	Масштаб
Разраб		Гончаренко				Н	см. табл	-
Пров.		Извекова				Лист	Листов 1	
Т.контр		Севрюков			Уголок Б-63х63х5 ГОСТ 8509-86 / ВСт3 ГОСТ 535-79	Госстрой СССР Харьковский Сантехпроект		
Нач.отд		Коверченко						
Н.конт.		Севрюков						
Утв.								

Инв.№ подл. | Подп. и дата | Взам.инв.№ | Инв.№ дубл. | Подп. и дата

Формат А4

610А439.082

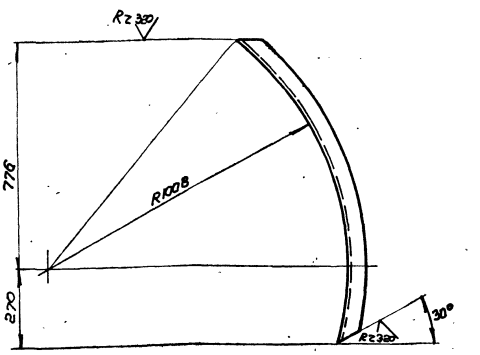

1. Длина развернутой детали 1170.
2. Предельные отклонения размеров $+\frac{IT16}{2}$

Изм	Лист	№ докум	Подп	Дата	Накладка	Лит	Масса	Масшт
Разраб		Гончаренко				Н	5,63	1:10
Пров		Извекова				Лист	Листов 1	
Т.контр		Севрюков			Уголок Б-63х63х5 ГОСТ 8509-86 / ВСт3 ГОСТ 535-79	Госстрой СССР Харьковский Сантехпроект		
Нач.отд		Коверченко						
Н.конт.		Севрюков						
Утв.								

Формат А4

610А439.084

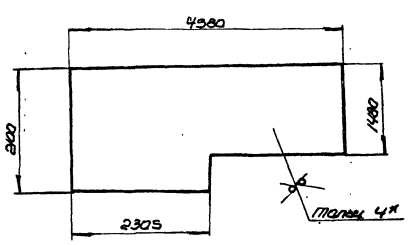

1. Предельные отклонения размеров $\pm\frac{IT16}{2}$
2* Размер для справки.

Изм	Лист	№ докум	Подп	Дата	Настил.	Лит	Масса	Масшт
Разраб		Гончаренко				Н	284,0	1:50
Пров.		Извекова				Лист	Листов 1	
Т.конт.		Севрюков			Лист 4 ГОСТ 8568-77 / ВСт3 ГОСТ 14637-79	Госстрой СССР Харьковский Сантехпроект		
Нач.отд		Коверченко						
Н.конт.		Севрюков						
Утв.								

Инв.№ подл. | Подп. и дата | Взам.инв.№ | Инв.№ дубл. | Подп. и дата

23935-19 35

Формат А4

Б10А439.086

Б10А439.086

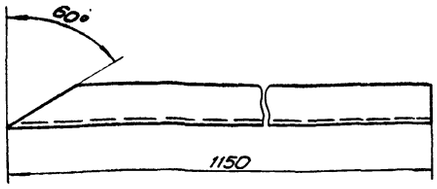

Б10А439.086-01 (остальное см. Б10А439.086-01)

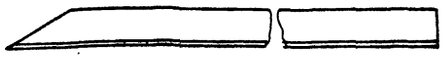

Предельные отклонения размеров $\pm \frac{IT16}{2}$

Изм.	Лист	№ докум.	Подп.	Дата	Б10А439.086			
Разраб.		Гончаренко			Подкос	Лит	Масса	Масштаб
Провер.		Узвекова				У	3.5	1:5
Т.контр.		Севрюков				Лист	Листов 1	
Нач.отд.		Ковернченко			Уголок Б-50х50х4 ГОСТ 8509-86 Ст3 ГОСТ 535-79	Госстрой СССР Харьковский Сантехпроект		
Н.контр.		Севрюков						

Формат А4

Б10А439.087

Б10А439.087

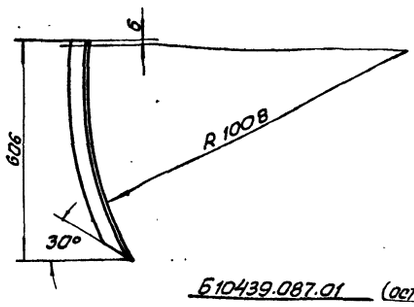

Б10439.087.01 (остальное см. Б10А439.087.01)



Предельные отклонения размеров $\pm \frac{IT16}{2}$

Инв.№подл. | Подп. и дата | Взам.инв.№ | Инв.№ дубл. | Подп. и дата

Изм.	Лист	№ докум.	Подп.	Дата	Б10А439.087			
Разраб.		Гончаренко			Накладка	Лит	Масса	Масштаб
Провер.		Узвекова				У	1.9	1:10
Т.контр.		Севрюков				Лист	Листов 1	
Нач. отд.		Ковернченко			Уголок Б-50х50х4 ГОСТ 8509-86 Ст3 ГОСТ 535-79	Госстрой СССР Харьковский Сантехпроект		
Н. контр.		Севрюков						
Утв.								

Формат А4

Б10А439.420СБ

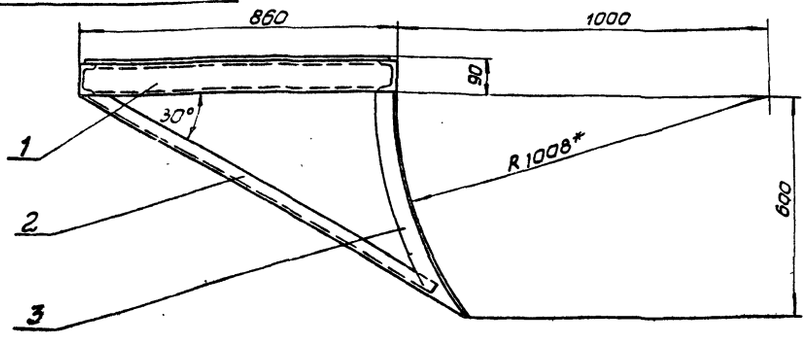

А - А
М 1:5

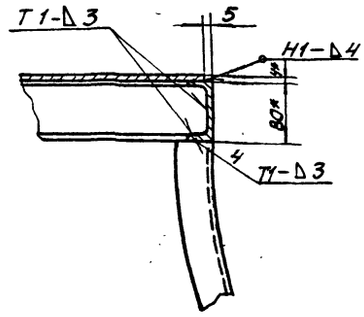

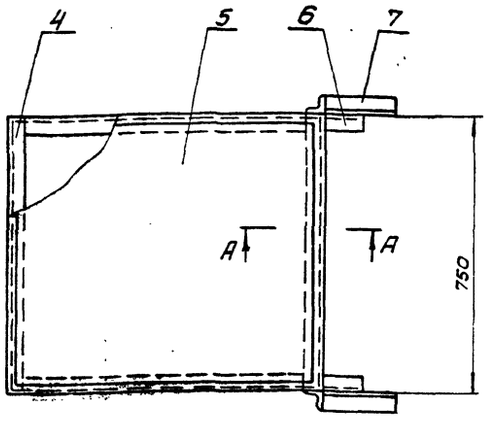

1. Сварку производить электродами Э-42 ГОСТ 9467-75 Сварные швы по ГОСТ 5264-80
2. Предельные отклонения размеров $\pm \frac{IT16}{2}$
3. Кромки реза деталей Б4 - $Rz\ 320$
4. * Размеры для справок.

Изм.	Лист	№ докум.	Подп.	Дата	Б10А439.420СБ			
Разраб.		Гончаренко			Площадка	Лит	Масса	Масштаб
Провер.		Узвекова			Сборочный чертеж	У	56,0	1:10
Т.контр.		Севрюков				Лист	Листов 1	
Нач.отд.		Ковернченко				Госстрой СССР Харьковский Сантехпроект		
Н.контр.		Севрюков						
Утв.								

Форм.	Зона	Поз.	Обозначение	Наименование	Кол.	Примечание
				Документация		
А2			Б10А439.430СБ	Сборочный чертеж		
				Сборочные единицы		
А4		1	Б10А439.440	Тяга	1	
А4		2	Б10А439.480	Опора	1	
				Детали		
А4		3	Б10А439.091	Ось	1	
А4		4	Б10А439.092	Шайба	2	
				Стандартные изделия		
		5		Болт М8х25,58 ГОСТ 7798-70	4	0,015 кг
		6		Гайка М8.5 ГОСТ 5915-70	4	0,005 кг
		7		Шайба 8,65Г ГОСТ 6402-70	4	0,001 кг
		8		Болт М12х40,58 ГОСТ 7798-70	4	0,053 кг
		9		Гайка М12,5 ГОСТ 5915-70	4	0,015 кг
		10		Шайба 12.65Г ГОСТ 6402-70	4	0,003 кг
		11		Шайба 16.05 ГОСТ 11371-78	1	0,003 кг
		12		Шплинт 4х22 ГОСТ 397-79	1	0,002 кг
				Материалы		
				Металл наплавленный		0,2 кг

Б10А439.430

Изм.	Лист	N докум.	Подп.	Дата
Разраб.		Гончаренко		
Пров.		Извекова		
Нач.отд.		Коверченко		
Н.контр.		Севрюков		
Утв.				

Установка МЗО 100/25-Q25р к клапану 9с-3-3-4

Лит.	Лист	Листов
У		1

Госстрой СССР Харьковский Сантехпроект

Формат А4

Форм.	Зона	Поз.	Обозначение	Наименование	Кол.	Примечание
				Документация		
А3			Б10А439.440СБ	Сборочный чертеж		
				Сборочные единицы		
А4		1	Б10А439.450	Штанга	1	
А4		2	Б10А439.460	Вилка	1	
А4		3	Б10А439.470	Стяжка	1	
				Детали		
А4		4	Б10А439.093	Гайка левая	1	
А4		5	Б10А439.094	Палец	1	
				Стандартные изделия		
		6		Гайка М16,5 ГОСТ 5915-70	1	0,033 кг.
		7		Шайба 12.05 ГОСТ 11371-78	1	0,002 кг
		8		Шплинт 3,2х18 ГОСТ 397-79	1	0,001 кг

Б10А439.440

Изм.	Лист	N докум.	Подп.	Дата
Разраб.		Гончаренко		
Пров.		Извекова		
Нач.отд.		Коверченко		
Н. контр.		Севрюков		
Утв.				

Тяга

Лит.	Лист	Листов
У		1

Госстрой СССР Харьковский сантехпроект

Формат А4

Инв.№ подл. | Подп. и дата | Взам.инв.№ | Инв.№ дубл. | Подп. и дата

Форм.	Зона	Поз.	Обозначение	Наименование	Кол.	Примечание
				Документация		
А3			Б10А439.450СБ	Сборочный чертеж		
				Детали		
А4		1	Б10А439.095	Ушко	2	
А4		2	Б10А439.096	Рычаг	1	
А4		3	Б10А439.097	Втулка	1	
				Материалы		
				Металл наплавленный		0,05 кг.

Б10А439.450

Изм.	Лист	N докум.	Подп.	Дата
Разраб.		Гончаренко		
Пров.		Извекова		
Нач.отд.		Коверченко		
Н.контр.		Севрюков		
Утв.				

Штанго

Лит.	Лист	Листов
У		1

Госстрой СССР Харьковский сантехпроект

Формат А4

Форм.	Зона	Поз.	Обозначение	Наименование	Кол.	Примечание
				Документация		
А4			Б10А439.460СБ	Сборочный чертеж		
				Детали		
А4		1	Б10А439.098	Ушко	2	
А4		2	Б10А439.099	Втулка	1	
				Материалы		
				Металл наплавленный		0,05 кг.

Б10А439.460

Изм.	Лист	N докум.	Подп.	Дата
Разраб.		Гончаренко		
Пров.		Извекова		
Нач.отд.		Коверченко		
Н.контр.		Севрюков		
Утв.				

Вилка

Лит.	Лист	Листов
У		1

Госстрой СССР Харьковский сантехпроект

Инв.№ подл. | Подп. и дата | Взам.инв.№ | Инв.№ дубл. | Подп. и дата

Формат А4

Электрический исполнительный механизм МЭО 100/25-0,25 Р

Клапан регулирующий 9с-3-3-4 Ду 50

Коробка КС-20

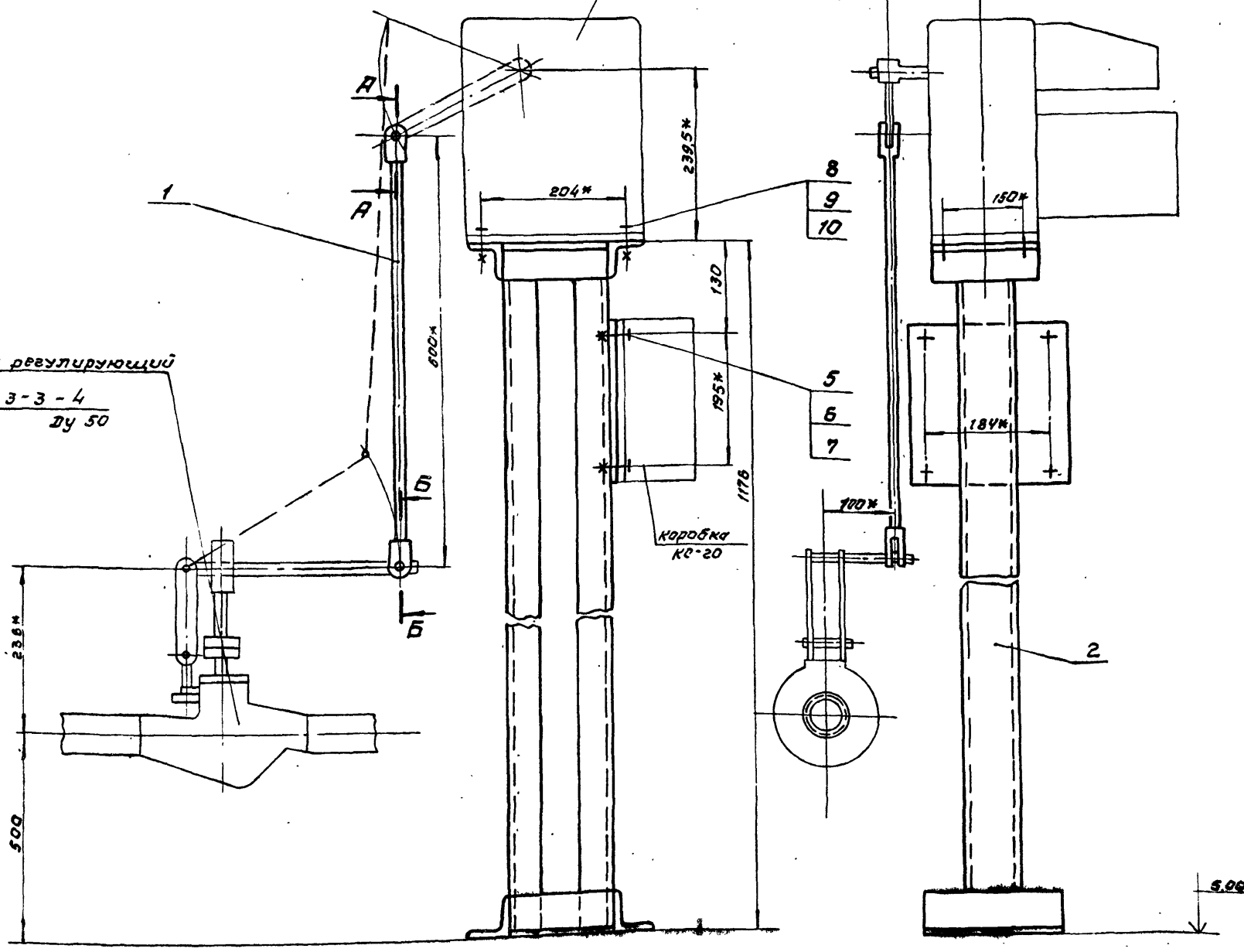

Схема кинематическая

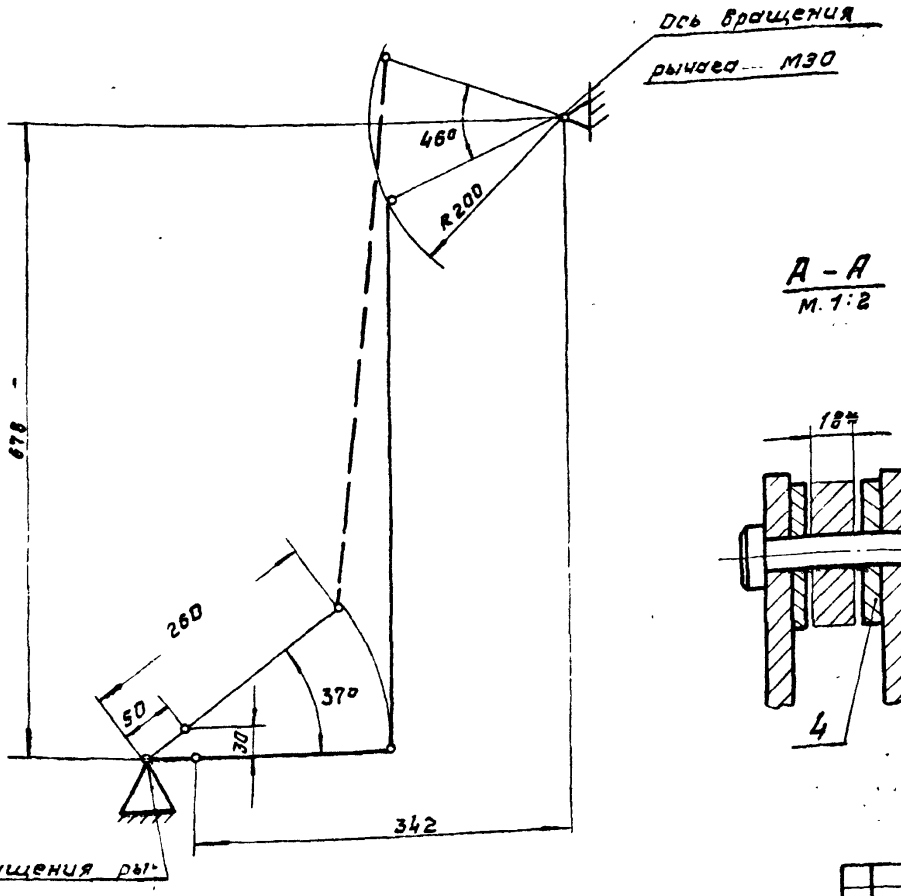

Б - Б
м. 1:2

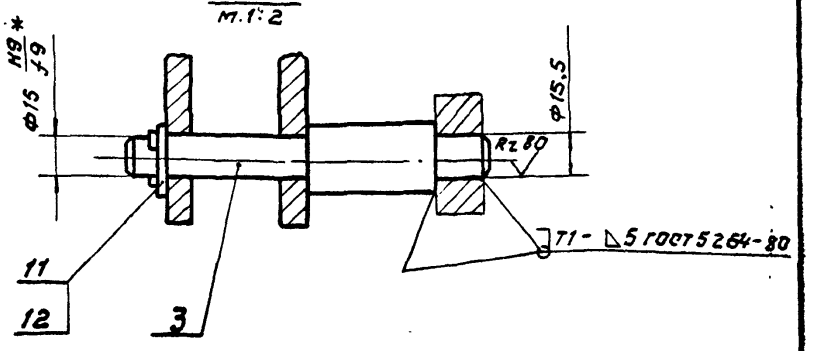

Д - А
м. 1:2

1. Сварку производить электродами Э-42 ГОСТ 9467-75.
2. Регулировкой длины тяги (поз.1) обеспечить полное открывание и закрывание клапана.
3. Отверстие Ф15,5 (см. разрез Б-Б) сверлить в рычаге клапана, выдержав размер 260мм от оси вращения.
4. *Размеры для справки.

Изм.	Лист	№ докум.	Подп.	Дата	6104439430СБ			
Разраб.		Гончаренко			Установка МЭО 100/25-025 к клапану 9с-3-3-4. Сборочный чертеж	Лит.	Масса	Масшт.
Пров.		Узбекова				Н	29,0	1:5
Т.контр.		Севрюков				Лист	Листов 1	
Нач.отд.		Коверченко				Госстрой СССР Харьковский САНТЕХПРОЕКТ		
Н.контр.		Севрюков						
Утв.								

Б10А439.440СБ

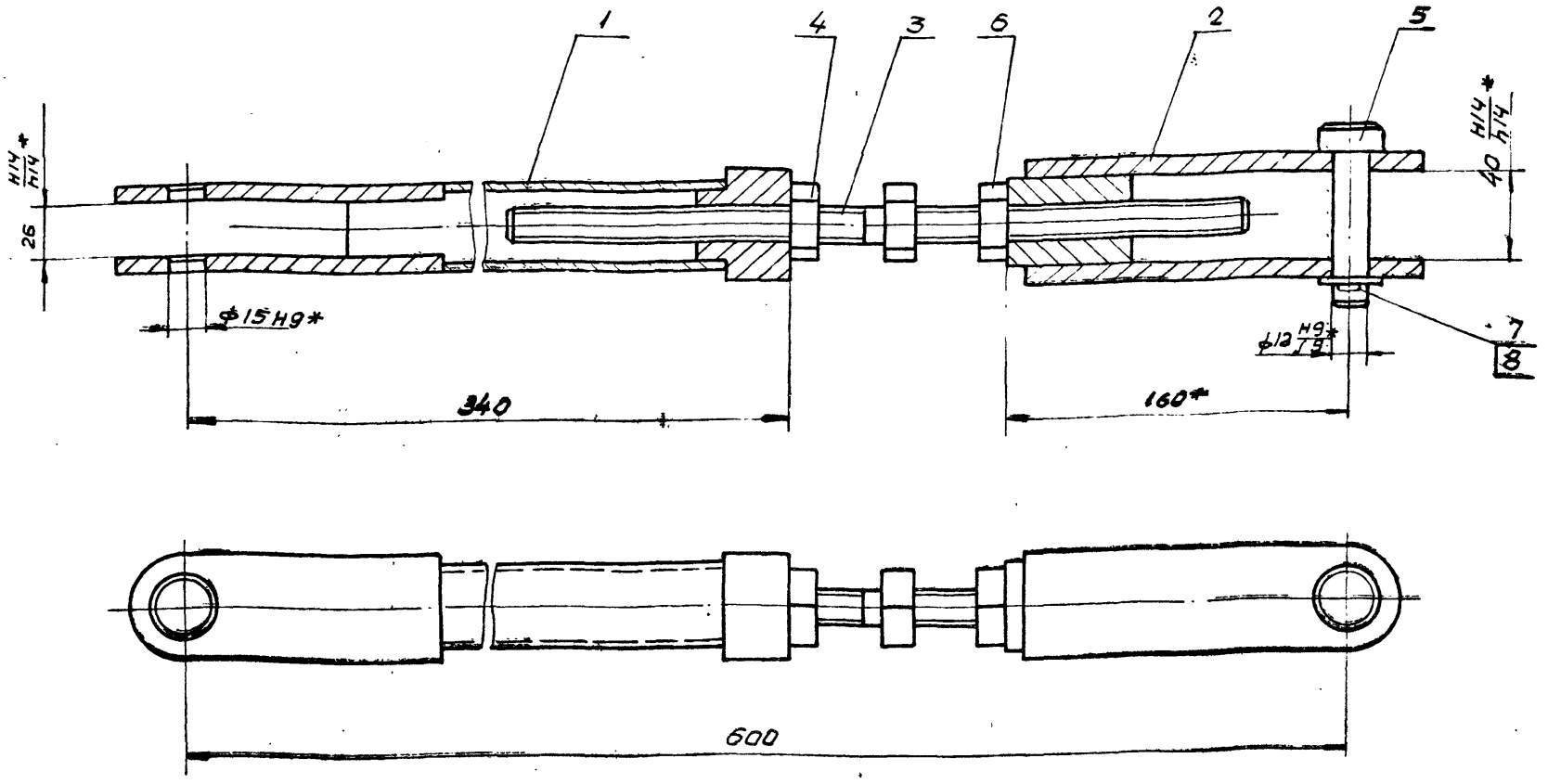

* Размеры для справки.

Изм.	Лист	№ докум.	Подп.	Дата	Б10А439.440СБ			
Разраб.		Гончаренко			Тяга	Лит.	Масса	Масштаб
Пров.		Извекова				У	4,7	1:2
Т. контр.		Севрюков			Сборочный чертеж	Лист	Листов 1	
Нач. отд.		Коверченко				Госстрой СССР Харьковский Сантехпроект		
Н. контр.		Севрюков						
Утв.								

Формат А3

Б10А439450СБ

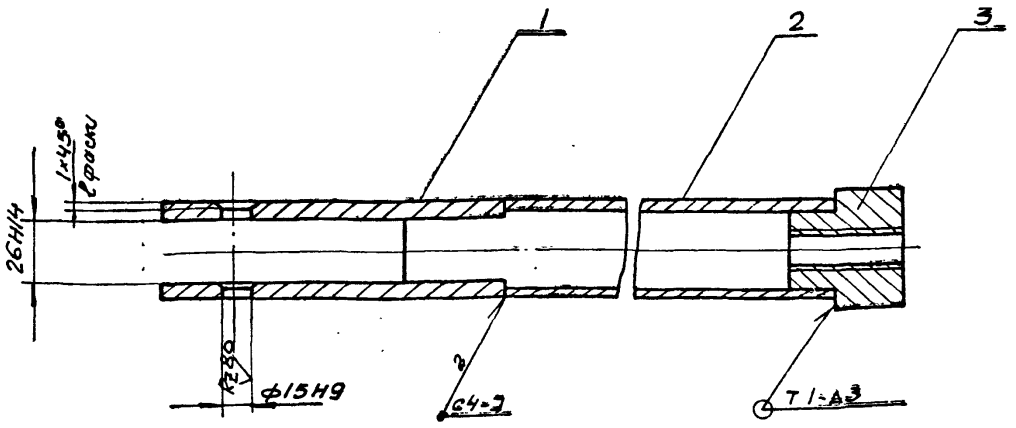

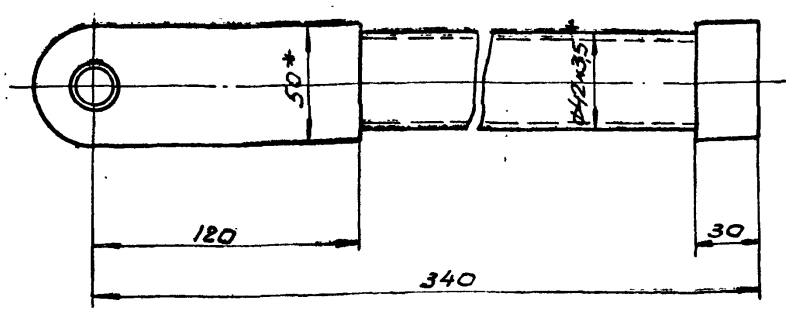

1. Сварку производить электродами Э-42 ГОСТ 9467-75. Сварные швы по ГОСТ 5264-80
2. Предельные отклонения размеров $\pm \frac{IT16}{2}$
3. * Размеры для справки.

Изм.	Лист	№ докум.	Подп.	Дата	Б10А439.450СБ			
Разраб.		Гончаренко			Штанга	Лит.	Масса	Масштаб
Пров.		Извекова				У	2,25	1:2
Т. контр.		Севрюков			Сборочный чертеж	Лист	Листов 1	
Нач. отд.		Коверченко				Госстрой СССР Харьковский Сантехпроект		
Н. контр.		Севрюков						
Утв.								

Б10А439460СБ

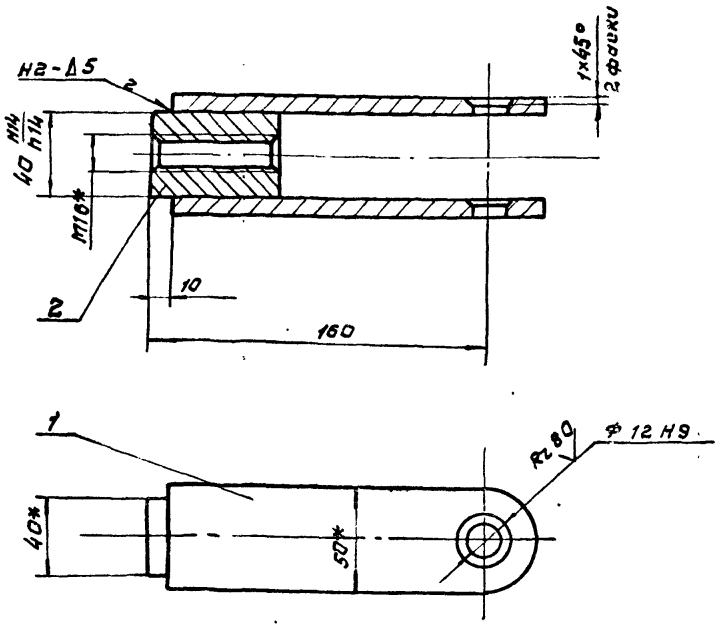

1. Сварку производить электродами Э-42 ГОСТ 9467-75.
   Сварные швы по ГОСТ 5264-80.
2. *Размеры для справки.
3. Предельные отклонения размеров $\pm \frac{IT16}{2}$.

Изм.	Лист	№ докум.	Подп.	Дата
Разраб.	Гончаренко			
Провер.	Извекова			
Т.контр.	Севрюков			
Нач.отд.	Каверченко			
Н.контр.	Севрюков			
Утв.				

Вилка
сборочный чертеж

Лит.	Масса	Масшт.
И	1,55	1:2
Лист	Листов 1	

Госстрой СССР Харьковский САНТЕХПРОЕКТ

Формат А4

Б10А439098

Rz 320

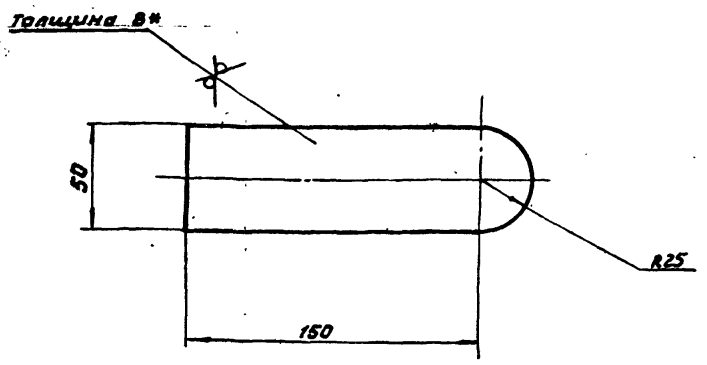

1. Предельные отклонения размеров $\pm \frac{IT16}{2}$.
2. *Размеры для справки.

Изм.	Лист	№ докум.	Подп.	Дата
Разраб.	Гончаренко			
Пров.	Извекова			
Т.контр	Севрюков			
Нач.отд	Каверченко			
Н.контр	Севрюков			
Утв.				

Ушко

8 ГОСТ 19904-74
Лист ВСт3 ГОСТ 14637-79

Лит.	Масса	Масштаб
И	0,54	1:2
Лист	Листов 1	

Госстрой СССР Харьковский САНТЕХПРОЕКТ

Формат А4

Инв.№ подл. | Подп. и дата | Взам.инв.№ | Инв.№ дубл. | Подп. и дата

Б10А439099

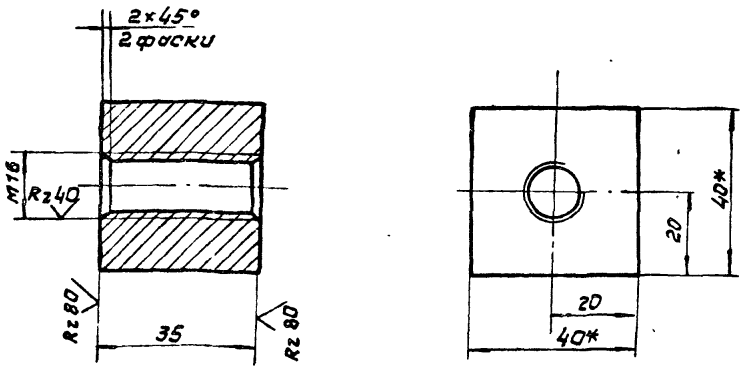

1. Предельные отклонения размеров $\pm \frac{IT14}{2}$.
2. *Размеры для справки.

Изм.	Лист	№ докум.	Подп.	Дата
Разраб.	Гончаренко			
Провер.	Извекова			
Т. контр.	Севрюков			
Нач. отд	Каверченко			
Н. контр.	Севрюков			
Утв.				

Втулка

Квадрат 40 ГОСТ 2591-71
ВСт3 ГОСТ 535-79

Лит.	Масса	Масшт.
И	0,43	1:1
Лист	Листов 1	

Госстрой СССР Харьковский САНТЕХПРОЕКТ

Формат А4

Б10А439092

Rz 320

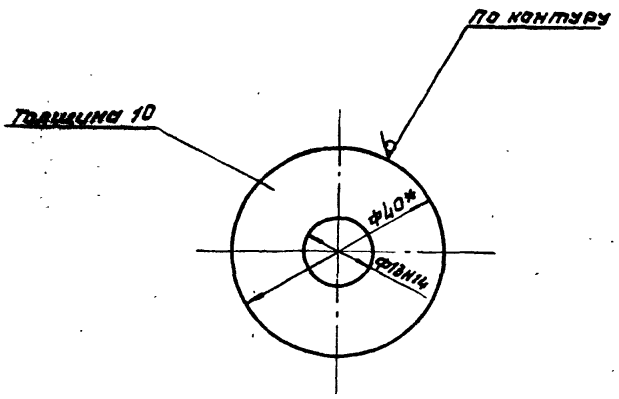

1. Неуказанные предельные отклонения размеров $\pm \frac{IT16}{2}$.
2. *Размер для справки.

Изм.	Лист	№ докум.	Подп.	Дата
Разраб.	Гончаренко			
Пров.	Извекова			
Т.контр	Севрюков			
Нач.отд	Каверченко			
Н.контр	Севрюков			
Утв.				

Шайба

Круг 40 ГОСТ 2590-71
ВСт3 ГОСТ 535-79

Лит.	Масса	Масштаб
И	0,99	1:1
Лист	Листов 1	

Госстрой СССР Харьковский САНТЕХПРОЕКТ

Формат А4

Б10А439.470СБ

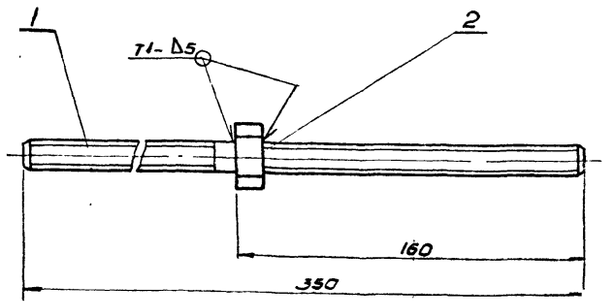

1. Сварку производить электродами Э-42 ГОСТ 9467-75.
Сварные швы по ГОСТ 5264-80.
2. * Размеры для справок.

Изм.	Лист	N докум.	Подп.	Дата	Стяжка Сборочный чертеж	Лит.	Масса	Масштаб
Разраб.		Гончаренко				U	0,64	1:2
Пров.		Извекова				Лист	Листов 1	
Т. контр.		Севрюков				Госстрой СССР Харьковский Сантехпроект		
Нач. отд.		Коверченко						
Н. контр.		Севрюков						
Утв.								

Формат А4

Б10А439.101

Rz 80 (✓)

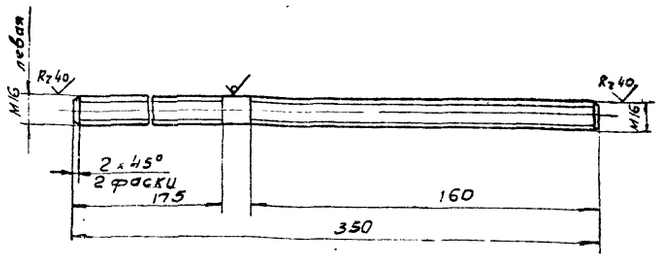

Предельные отклонения размеров $\pm \frac{JT14}{2}$.

Изм.	Лист	N докум.	Подп.	Дата	Шпилька	Лит.	Масса	Масштаб
Разраб.		Гончаренко				U	0,6	1:2
Пров.		Извекова				Лист	Листов: 1	
Т. контр.		Севрюков				Госстрой СССР Харьковский Сантехпроект		
Нач. отд.		Коверченко						
Н. контр.		Севрюков						
Утв.								

Круг 16 ГОСТ 2590-71 / ВСТ3 ГОСТ 535-79

Инв. N подл. | Подп. и дата | В. зам. инв. N | Инв. N дубл. | Подп. и дата

Формат А4

Б10А439.093

Rz 80 (✓)

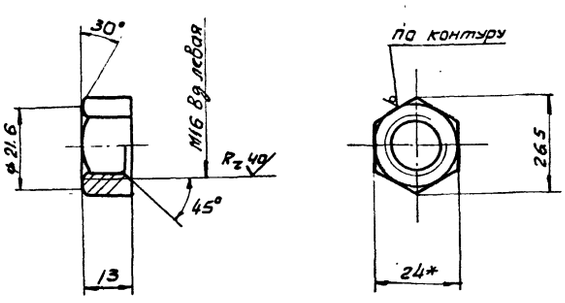

1. Предельные отклонения размеров $\pm \frac{JT14}{2}$
2. * Размер для справки.

Изм.	Лист	N докум.	Подп.	Дата	Гайка левая	Лит.	Масса	Масштаб
Разраб.		Гончаренко				U	0,033	1:1
Пров.		Извекова				Лист	Листов 1	
Т. контр.		Севрюков				Госстрой СССР Харьковский Сантехпроект		
Нач. отд.		Коверченко						
Н. контр.		Севрюков						
Утв.								

Шестигранник 24 ГОСТ 2879-69 / ВСТ3 ГОСТ 535-79

Формат А4

Б10А439.094

Rz 80 (✓)

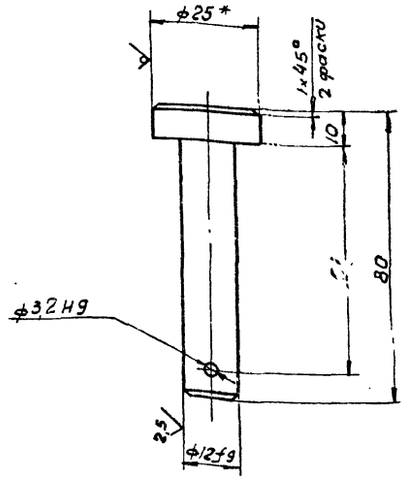

1. Неуказанные предельные отклонения размеров $\pm \frac{JT14}{2}$.
2. * Размер для справки.

Изм.	Лист	N докум.	Подп.	Дата	Палец	Лит.	Масса	Масштаб
Разраб.		Гончаренко				U	0,1	1:1
Пров.		Извекова				Лист	Листов 1	
Т. контр.		Севрюков				Госстрой СССР Харьковский Сантехпроект		
Нач. отд.		Коверченко						
Н. контр.		Севрюков						
Утв.								

Круг 25 ГОСТ 2590-71 / ВСТ3 ГОСТ 535-79

Инв. N подл. | Подп. и дата | В. зам. инв. N | Инв. N дубл. | Подп. и дата

Формат А4

Б10А439.095

Rz 320 (V)

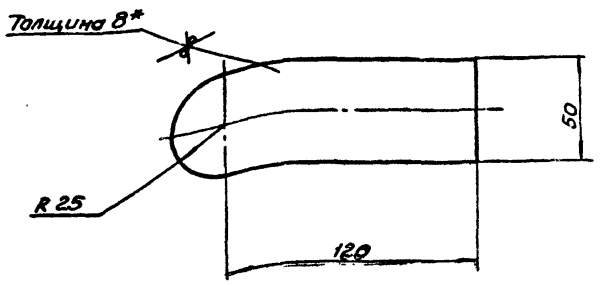

1. Предельные отклонения размеров $\pm \frac{JT16}{2}$
2. * Размер для справки.

Изм.	Лист	N докум.	Подп.	Дата
Разраб.		Гончаренко		
Провер.		Извекова		
Т. контр.		Севрюков		
Нач. отд.		Коверченко		
Н. контр.		Севрюков		
Утв.				

Б10А439.095

Ушко

Лит.	Масса	Масштаб
У	0,45	1:2
Лист	Листов 1	

Лист 8 ГОСТ 19903 – 74 / Вст3 ГОСТ 14637 – 79

Госстрой СССР Харьковский Сантехпроект

Формат А4

Б10А439.096

Rz 320 (V)

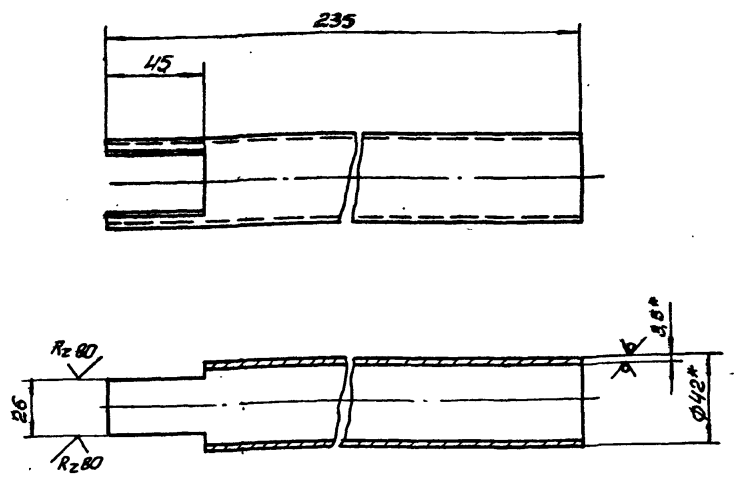

1. Предельные отклонения размеров $\pm \frac{JT16}{2}$
2. * Размеры для справки

Изм.	Лист	N докум.	Подпись	Дата
Разраб.		Гончаренко		
Провер.		Извекова		
Т. контр.		Севрюков		
Нач. отд.		Коверченко		
Н. контр.		Севрюков		
Утв.				

Б10А439.096

Рычаг

Лит.	Масса	Масштаб
У	0.78	1:2
Лист	Листов 1	

Труба 42×3,5 ГОСТ 8734-75 / В-20 ГОСТ 8738-74

Госстрой СССР, Харьковский Сантехпроект

Формат А4

Инв. № подл. | Подпись и дата | Взам. инв. № | Инв. № дубл. | Подпись и дата

Б10А439.091

Rz 80 (V)

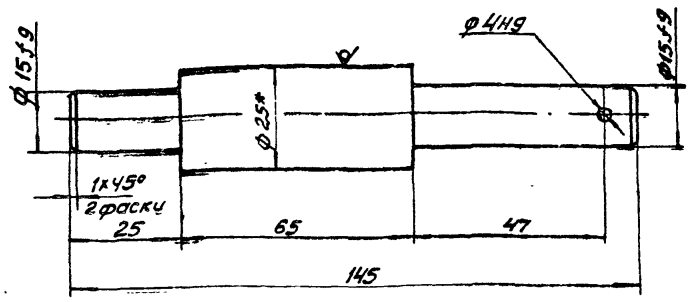

1. Неуказанные предельные отклонения размеров $\pm \frac{JT14}{2}$
2. * Размер для справки.

Изм.	Лист	N докум.	Подпись	Дата
Разраб.		Гончаренко		
Провер.		Извекова		
Т. контр.		Севрюков		
Нач. отд.		Коверченко		
Н. контр.		Севрюков		
Утв.				

Б10А439.091

Ось

Лит.	Масса	Масштаб
У	0,35	1:1
Лист	Листов 1	

Круг 25 ГОСТ 2590-71 / Вст3 ГОСТ 535-79

Госстрой СССР Харьковский Сантехпроект

Формат А4

Б10А439.097

Rz 80 (V)

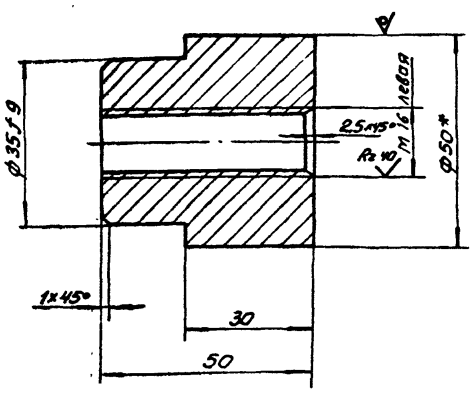

1. Неуказанные предельные отклонения размеров $\pm \frac{IT14}{2}$
2. * Размер для справки.

Изм.	Лист.	N докум.	Подп.	Дата
Разраб.		Гончаренко		
Пров.		Извекова		
Т. контр.		Севрюков		
Нач. отд.		Коверченко		
Н. контр.		Севрюков		
Утв.				

Б10А439.097

Втулка

Лит.	Масса	Масштаб
У	0,53	1:1
Лист	Листов 1	

Круг 50 ГОСТ 2590-71 / В Ст.3 ГОСТ 535-79

Госстрой СССР Харьковский Сантехпроект

Формат А4

Формат	Зона	Поз.	Обозначение	Наименование	Кол.	Примечание
				Документация		
А3			БІОА439.500СБ	Сборочный чертеж		
				Детали		
Б4		1	БІОА439.107	Стойка		
				Уголок УП35×35 ТУ36.1113-84		
				L = 1400	2	1,96кг
Б4		2	БІОА439.108	Стойка		
				Труба 50×3,5 ГОСТ 10704-76		
				Ст3сп5 ГОСТ 10705-80		
				L = 130	2	0,6кг
А4		3	БІОА439.109	Балка	5	
Б4		4	БІОА439.111	Коллектор		
				Труба 50×3,5 ГОСТ 10704-76		
				Ст3сп5 ГОСТ 10705-80		
				L = 1050	1	4,2кг.
А4		5	БІОА439.112	Кронштейн	2	
Б4		6	БІОА439.113	Планка		
				Полоса ПП-30		
				ТУ36 1113-84		
				L = 880	2	0,57кг
Б4		7	БІОА439.114	Балка		
				Уголок УП35×35 ТУ36.1113-84		
				L = 880	1	1,23кг.
Б4		8	БІОА439.115	Балка		
				Уголок УП35×35 ТУ36.1113-84		
				L = 390	2	0,55кг.
А4		9	БІОА439.116	Стойка	1	

Изм.	Лист	№ докум.	Подп.	Дата
Разраб.		Гончаренко		
Пров.		Узбекова		
Нач.отд		Коверченко		
Н.контр.		Севрюков		
Утв.				

БІОА439.500

Рама

Лит.	Лист	Листов
У	1	2

Госстрой СССР Харьковский Сантехпроект

Формат А4

Формат	Зона	Поз.	Обозначение	Наименование	Кол.	Примечание
Б4		10	БІОА439.117	Плита		
				Лист 3 ГОСТ 19903-74		
				Вст3 ГОСТ 16523-70		
				400×490	1	4,6кг.
А4		11	БІОА439.116-01	Стойка	1	
				Материалы		
				Металл наплавленный		0,6кг.

Инв.№ подл. | Подп. и дата | Взам.инв.№ | Инв.№ дубл. | Подп. и дата

Изм.	Лист	№ докум.	Подп.	Дата

БІОА439.500

Лист 2

Формат А4

БІОА439.109

(√)∀

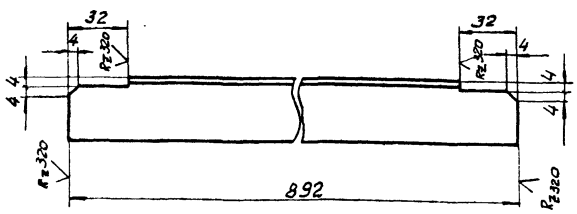

Предельные отклонения размеров $\pm \frac{IT16}{2}$

Изм.	Лист	№ докум.	Подп.	Дата
Разраб.		Гончаренко		
Пров.		Узбекова		
Т.контр.		Севрюков		
Нач.отд		Коверченко		
Н.контр.		Севрюков		
Утв.				

БІОА439.109

Балка

Уголок УП35×35 ТУ36.1113-84

Лит.	Масса	Масштаб
У	1,25	1:2

Лист 1 Листов 1

Госстрой СССР Харьковский Сантехпроект

Формат А4

Формат	Зона	Поз.	Обозначение	Наименование	Кол.	Примечание
				Документация		
А3			БІОА439.490СБ	Сборочный чертеж		
				Сборочные единицы		
А4		1	БІОА439.500	Рама	1	
				Стандартные изделия		
		2		Болт М8×25.58 ГОСТ 7798-70	10	0,015кг.
		3		Гайка М8.5 ГОСТ 5915-70	10	0,006кг
		4		Шайба 8.65Г ГОСТ 6402-70	10	0,002кг.
		5		Болт М10×30.58 ГОСТ 7798-70	4	0,024кг
		6		Гайка М10.8 ГОСТ 5915-70	4	0,012кг
		7		Шайба 10.65 ГОСТ 6402-70	4	0,002кг
		8		Подставка ДПТК4-541-83	1	1,85кг
		9		Рамка для надписи		
				РПМ 66×26 ТУ36.1130-79	6	

Инв.№ подл. | Подп. и дата | Взам.инв.№ | Инв.№ дубл. | Подп. и дата

Изм.	Лист	№ докум.	Подп.	Дата
Разраб.		Гончаренко		
Пров.		Узбекова		
Нач.отд		Коверченко		
Н.контр.		Севрюков		
Утв.				

БІОА439.490

Статив

Лит.	Лист	Листов
У		1

Госстрой СССР Харьковский Сантехпроект

Формат А4

Формат	Зона	Поз	Обозначение	Наименование	Кол.	Примечание
				Документация		
А4			Б10А439.470СБ	Сборочный чертеж		
				Детали		
А4		1	Б10А439.101	Шпилька	1	
				Стандартные изделия		
		2		Гайка М16.5 ГОСТ 5915-70	1	0,033кг
				Материалы		
				Металл наплавленный		0,07кг

Изм.	Лист	№ докум.	Подп.	Дата
Разраб.		Гончаренко		
Пров.		Избекова		
Нач. отд		Ковтуненко		
Н. контр.		Севрюков		
Утв.				

Стяжка

Б10А439.470

Лит.	Лист	Листов
У		1

Госстрой СССР Харьковский Сантехпроект

Формат А4

Формат	Зона	Поз	Обозначение	Наименование	Кол.	Примечание
				Документация		
А3			Б10А439.480СБ	Сборочный чертеж		
				Детали		
Б4		1	Б10А439.102	Балка		
				Уголок Б-50×50×5 ГОСТ 8509-86		
				ВСт3 ГОСТ 535-79		
				L = 180	2	0,68кг
Б4		2	Б10А439.103	Стойка		
				Швеллер 8 ГОСТ 8240-72		
				ВСт3 ГОСТ 535-79		
				L = 1156	2	8,15кг
Б4		3	Б10А439.104	Плита		
				Лист 3 ГОСТ 19903-74		
				ВСт3 ГОСТ 16523-70		
				210×220	1	1,1кг
Б4		4	Б10А439.105	Балка		
				Уголок Б-50×50×5 ГОСТ 8509-86		
				ВСт3 ГОСТ 535-79		
				L = 250	2	0,94кг
Б4		5	Б10А439.106	Балка		
				Уголок Б-50×50×5 ГОСТ 8509-86		
				ВСт3 ГОСТ 535-79		
				L = 144	4	0,54кг
				Материалы		
				Металл наплавленный		0,4кг

Инв. № подл. | Подп. и дата | Взам. инв. № | Инв. № дубл. | Подп. и дата

Изм.	Лист	№ докум.	Подп.	Дата
Разраб.		Гончаренко		
Пров.		Избекова		
Нач. отд		Ковтуненко		
Н. контр.		Севрюков		
Утв.				

Опора

Б10А439.480

Лит.	Лист	Листов
У		1

Госстрой СССР Харьковский Сантехпроект

Формат А4

Б10А439.480СБ

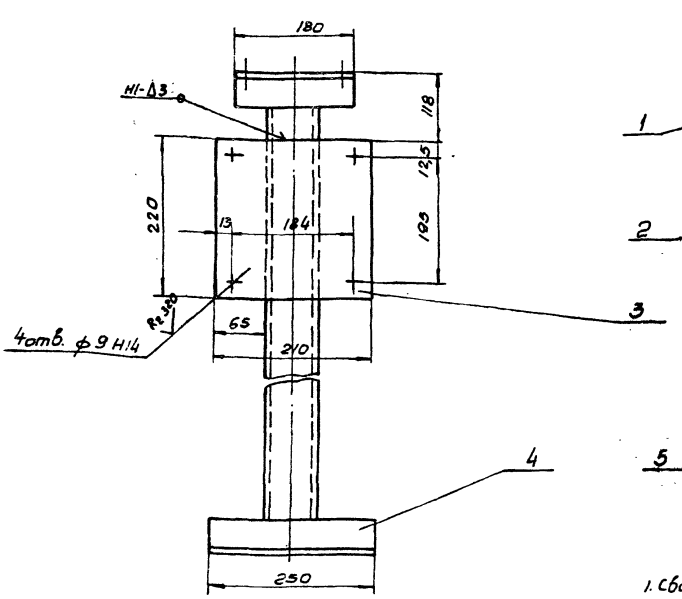

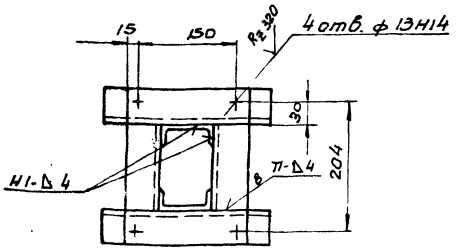

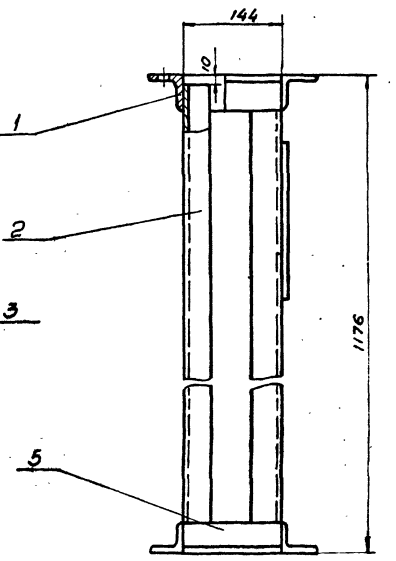

1. Сварку производить электродами Э-42 ГОСТ 9467-75. Сварные швы по ГОСТ 5264-80
2. Предельные отклонения размеров $\pm \frac{IT16}{2}$
3. Кромки реза деталей Б4 - $\overset{Rz\,320}{\checkmark}$.

Изм.	Лист	№ докум.	Подп.	Дата
Разраб.		Гончаренко		
Пров.		Избекова		
Т. контр.		Севрюков		
Нач. отд		Ковтуненко		
Н. контр.		Севрюков		
Утв.				

Опора

Сборочный чертеж

Б10А439.480СБ

Лит.	Масса	Масштаб
У	23,2	1:5

Лист	Листов 1

Госстрой СССР Харьковский Сантехпроект

610А439.490СБ

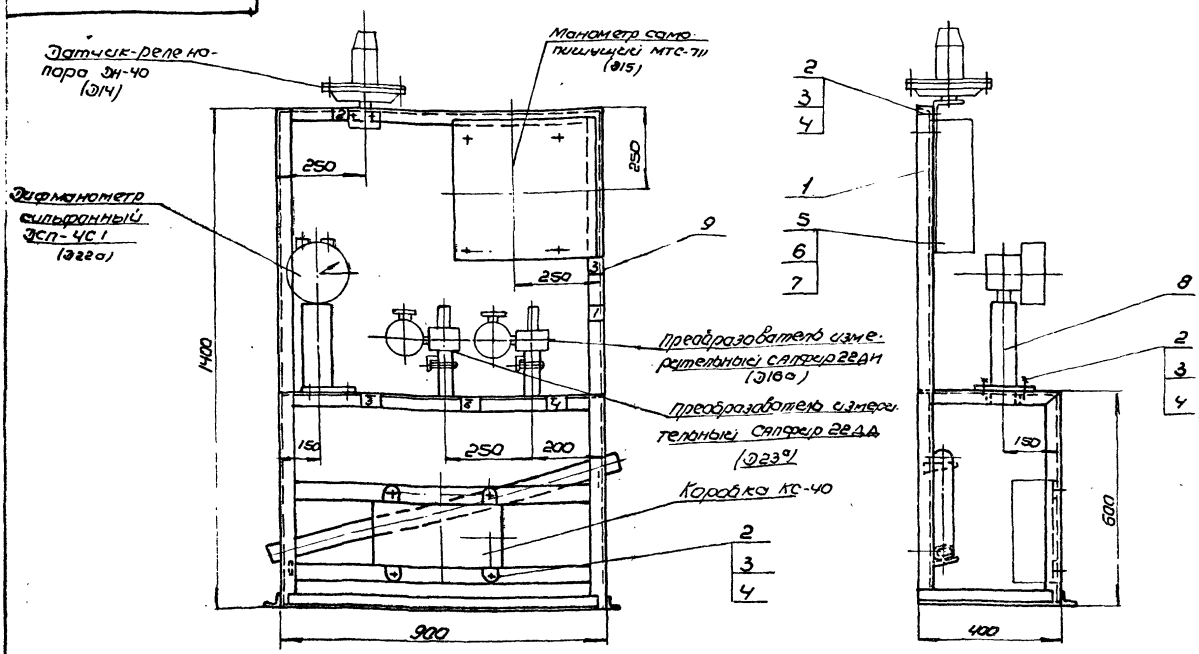

1. Отверстия в сливном коллекторе выполнить по месту.
2. Масса указана без учета массы приборов.

N рамки	Надпись в рамке	Тип прибора	Кол.
1	Крупно-блочная деаэрационно-питательная установка		1
2	Давление пара в деаэраторе Сигнализация	ЭН-40	1
3	Давление пара в деаэраторе, запись	МТС-711	1
4	Давление пара в деаэраторе, регулирование	Сапфир 22ДИ	1
5	Уровень воды в деаэраторе, сигнализация	ЭСП-4СГ	1
6	Уровень воды в деаэраторе, регулирование	Сапфир 22ДД	1

Изм.	Лист	N докум.	Подп.	Дата	Статив Сборочный чертеж.	Лит.	Масса	Масштаб
Разраб.		Гончаренко				И	29.3	1:10
Пров.		Извекова				Лист	Листов 1	
Т. контр.		Севрюков				Госстрой СССР Харьковский Сантехпроект		
Нач. отд.		Коверченко						
Н. контр.		Севрюков						
Утв.								

Формат А3

610А439.500СБ

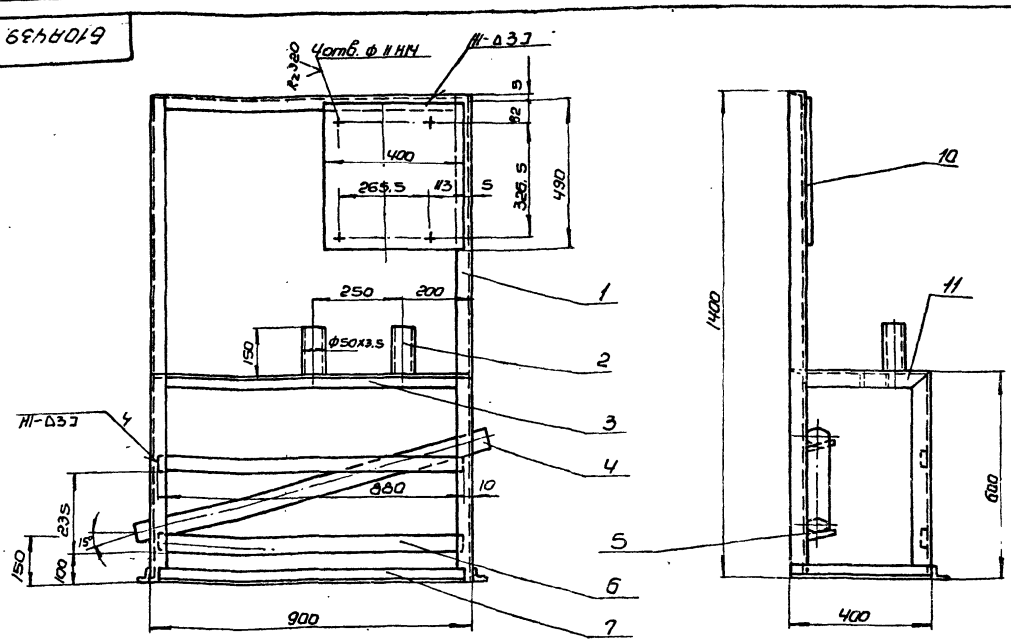

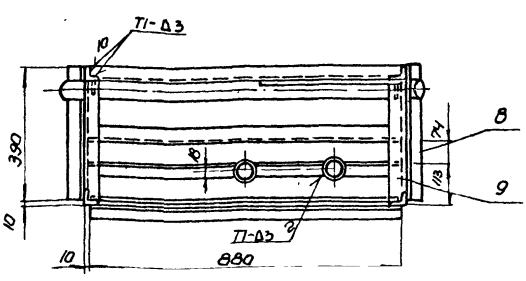

1. Сварку производить электродами Э-42 ГОСТ 9467-75
Сварные швы по ГОСТ 5264-80.
2. Предельные отклонения размеров $\pm \frac{IT16}{2}$
3. Кромки реза деталей Б4-Rz320

Изм.	Лист	N докум.	Подп.	Дата	Рама Сборочный чертеж	Лит.	Масса	Масштаб
Разраб.		Гончаренко				И	27.0	1:10
Пров.		Извекова				Лист	Листов 1	
Т. контр.		Севрюков				Госстрой СССР Харьковский Сантехпроект		
Нач. отд.		Коверченко						
Н. контр.		Севрюков						

610А439.112

Rz 320 (V)

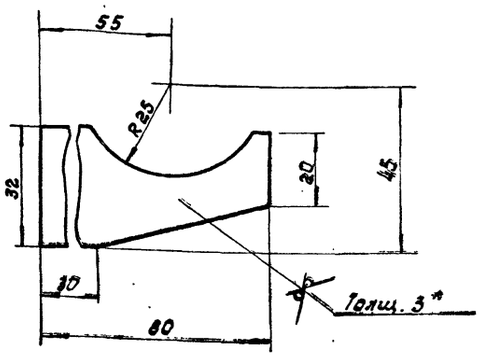

1. Предельные отклонения размеров $\pm \frac{IT16}{2}$.

2. * Размеры для справки.

Изм.	Лист	№ докум.	Подп.	Дата
Разраб.		Гончаренко		
Провер.		Извеков		
Т. контр.		Себрюков		
Нач. отд.		Коверченко		
Н. контр.		Себрюков		
Утв.				

Б10А439.112

Кронштейн

Лит.	Масса	Масштаб
Н	0,03	1:1

Лист | Листов

Лист 3 ГОСТ 19903-74
ВСт3 ГОСТ 16523-70

Госстрой СССР Харьковский Сантехпроект

Формат А4

610А439.116

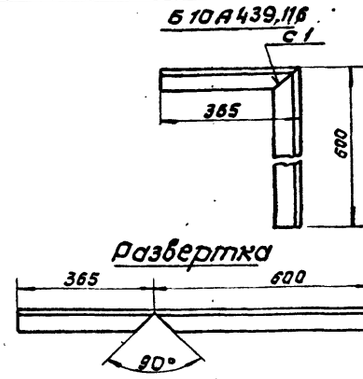

Б10А439.116-01 (остальное см. Б10А439.116)

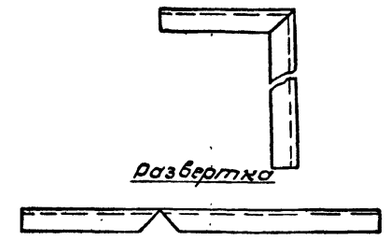

Предельные отклонения размеров $\pm \frac{IT16}{2}$.

Инв. № подл. | Подп. и дата | Взам. инв. № | Инв. № дубл. | Подп. и дата

Изм.	Лист	№ докум.	Подп.	Дата
Разраб.		Гончаренко		
Провер.		Извеков		
Т. контр.		Себрюков		
Нач. отд.		Коверченко		
Н. контр.		Себрюков		
Утв.				

Б10А439.116

Стойка

Уголок УП 35×35
ТУ 36.1113-84

Лит.	Масса	Масштаб
Н	1,35	1:10

Лист | Листов

Госстрой СССР Харьковский Сантехпроект

Формат А4

Формат	Зона	Поз.	Обозначение	Наименование	Кол.	Примечание
				Документация		
*			Б10А440.000СБ	Сборочный чертеж		А2; А2
А3			Б10А440.000ВС	Ведомость спецификаций		
А3			Б10А440.000ВП	Ведомость покупных изделий		
				Сборочные изделия		
А4		1	Б10А440.010	Трубопровод питательный ввод к насосам	1	
А4		2	Б10А440.040	Трубопровод питательный ввод от насосов	1	
А4		3	Б10А440.080	Рама	1	
				Детали		
А4		4	Б10А439.001-05	Прокладка	4	
А4		5	Б10А439.001-09	Прокладка	4	
				Стандартные изделия		
		6		Болт М6×20.58 ГОСТ 7798-70	12	0,006 кг
		7		Гайка М6.5 ГОСТ 5915-70	12	0,002 кг
		8		Шайба 6.65Г ГОСТ 6402-70	12	0,0005 кг
		9		Болт М8×25.58 ГОСТ 7798-70	4	0,015 кг
		10		Гайка М8.5 ГОСТ 5915-70	4	0,005 кг
		11		Шайба 8.65Г ГОСТ 6402-70	4	0,001 кг
		12		Болт М16×65.58 ГОСТ 7798-70	48	0,137 кг
		13		Гайка М16.5 ГОСТ 5915-70	48	0,033 кг
		14		Шайба 16.65Г ГОСТ 6402-70	48	0,008 кг
		15		Фланец I-32-25 Ст25 ГОСТ 12821-80	4	1,83 кг

Изм.	Лист	№ докум.	Подп.	Дата
Разраб.		Гончаренко		
Пров.		Извекова		
Нач. отд.		Коверченко		
Н. контр.		Себрюков		
Утв.				

Б10А440.000

Блок питательных насосов с 2 мя центробежными насосами поз. II-К14.

Лит.	Лист	Листов
Н	1	2

Госстрой СССР Харьковский Сантехпроект

Формат А4

Формат	Зона	Поз.	Обозначение	Наименование	Кол.	Примечание
		16		Опора ОПБ-2.45 ГОСТ 14911-82	2	0,19 кг
		17		Опора ОПБ-2.76 ГОСТ 14911-82	4	0,46 кг
		18		Опора ОПБ2-114 ГОСТ 14911-82	2	0,55 кг
				Прочие изделия		
		19	КИП-7	Закладная конструкция 23КЧ-46-76	2	
		20	КИП-8	Закладная конструкция 3КЧ-47-70	4	
				Материалы		
		21		Труба 25×2,2 ГОСТ 10704-76 / ВСт3сп5 ГОСТ 10705-80		
				п.м.	2	1,24 кг
		22		Труба 20×2,5 ГОСТ 3262-75		
				п.м.	0,4	1,5 кг
		23		Труба 25×2,2 ГОСТ 8734-75 / ВСт20 ГОСТ 8733-74		
				п.м.	6,0	1,23 кг
				Металл наплавленный		1,3 кг

Инв. № подл. | Подп. и дата | Взам. инв. № | Инв. № дубл. | Подп. и дата

Изм. Лист № докум. Подп. Дата

Б10А440.000

Лист 2

Формат А4

№строки	Обозначение	Наименование	Куда входит: Обозначение			Примечание
1	Б10А440.000	Блок питательных насосов с 2 мя				
2		центробежными насосами поз. II-К14				
3	Б10А440.010	Трубопровод питательной воды к насосам	Б10А440.000	1	1	
4	Б10А440.020	Блок №1	Б10А440.010	1	1	
5	Б10А440.030	Блок №2	Б10А440.010	2	2	
6	Б10А440.040	Трубопровод питательной воды от насосов	Б10А440.000	1	1	
7	Б10А440.050	Блок №3	Б10А440.040	2	2	
8	Б10А440.060	Блок №4	Б10А440.040	1	1	
9	Б10А440.070	Блок №5	Б10А440.040	2	2	
10	Б10А440.080	Рама	Б10А440.000	1	1	

Изм.	Лист	№докум.	Подп.	Дата	Б10А440.000 ВС			
Разраб.	Гончаренко				Блок питательных насосов с 2 мя центробежными насосами поз. II-К14 Ведомость спецификаций	Лит	Лист	Листов
Провер.	Извекова					И		1
Нач.отд.	Коваленко					Госстрой СССР Харьковский Сантехпроект		
Н.контр.	Севрюкова							
Утв.								

№строки	Наименование	Обозначение документа на поставку	Поставщик	Куда входит (обозначение)	Количество: на изделие	в комплекты	на регулиров.	Всего	Примечание
1	Опора ОПБ2-45	ГОСТ 14911-82		Б10А440.000	2			2	
2	Опора ОПБ2-76	ГОСТ 14911-82		Б10А440.000	4			4	
3	Опора ОПБ2-114	ГОСТ 14911-82		Б10А440.000	2			2	
4	Фланец 1-32-25 Ст.25	ГОСТ 12821-80			4			4	
5	Фланец 1-40-40 Ст.25	ГОСТ 12821-80			3			3	
6	Фланец 1-50-40 Ст.25	ГОСТ 12821-80			8			8	
7	Фланец 1-80-25	ГОСТ 12821-80			4			4	
8	Фланец 1-100-10 Ст.25	ГОСТ 12821-80			4			4	
9	Отвод 90° 57×3	ГОСТ 17375-83			2			2	
10	Отвод 90° 108×4	ГОСТ 17375-83			2			2	
11	Переход к 89×35 -57×3	ГОСТ 17378-83			2			2	
12	Переход к 108×4 -89×3,5	ГОСТ 17378-83			2			2	
13	Болт М6×20.58	ГОСТ 7798-80			12			12	
14	Болт М8×25.58	ГОСТ 7798-70			4			4	
15	Болт М16×65.58	ГОСТ 7798-70			128			128	
16	Гайка М6.5	ГОСТ 5915-70			12			12	
17	Гайка М8.5	ГОСТ 5915-70			4			4	
18	Гайка М16.5	ГОСТ 5915-70			128			128	
19	Шайба 6.65Г				12			12	
20	Шайба 8.65Г				4			4	
21	Шайба 16.65Г				128			128	

Изм.	Лист	№докум.	Подп.	Дата	Б10А440.000 ВП			
Разраб.					Блок питательных насосов с 2 мя центробежными насосами поз. II-К14 Ведомость покупных изделий	Лит.	Лист	Листов
Провер.						И		1
Нач.отд.						Госстрой СССР Харьковский сантехпроект		
Н.контр.								
Утв.								

Пров. Харламенко 11.10.89 Коп. Вуколов

Б10А440.000СБ

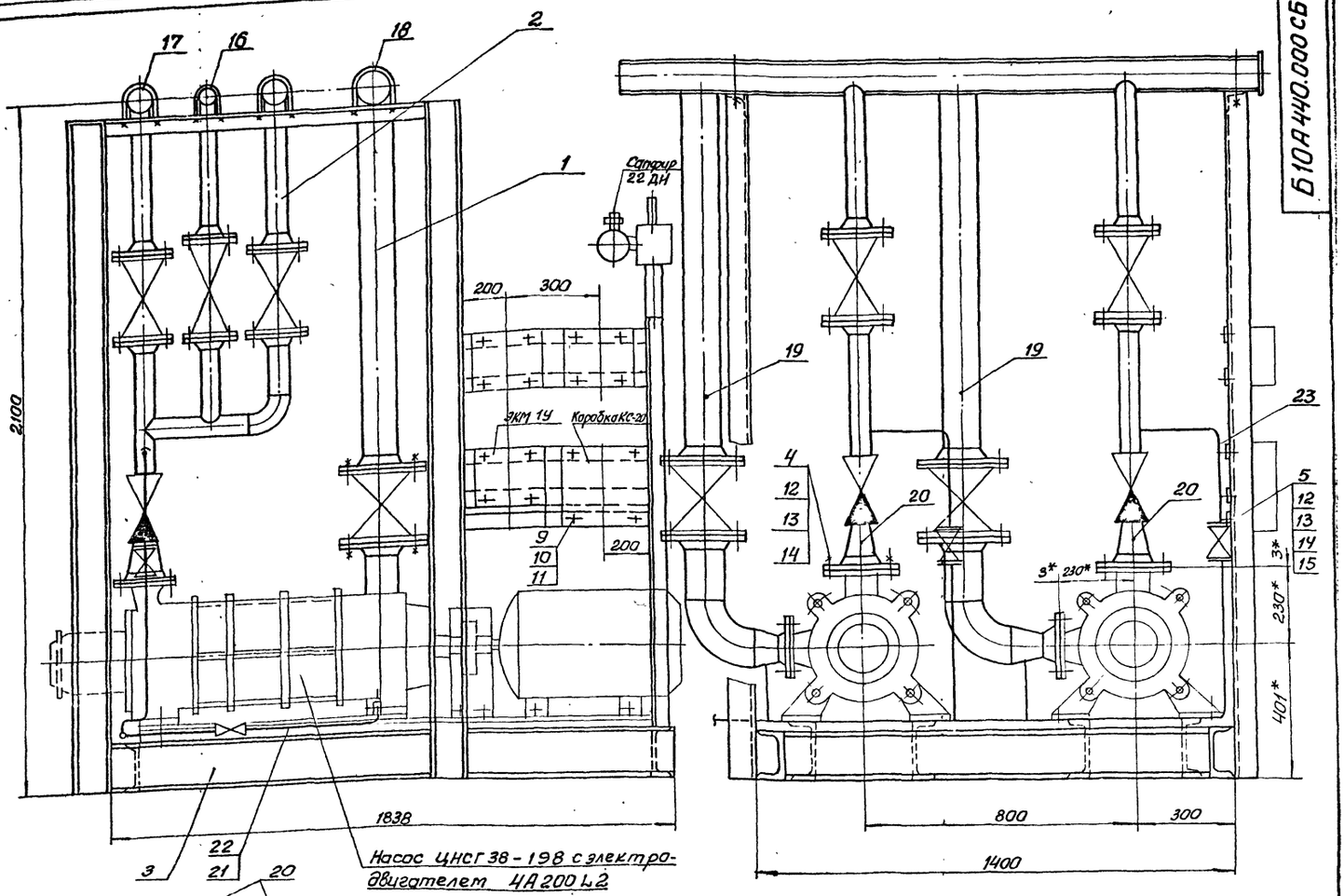

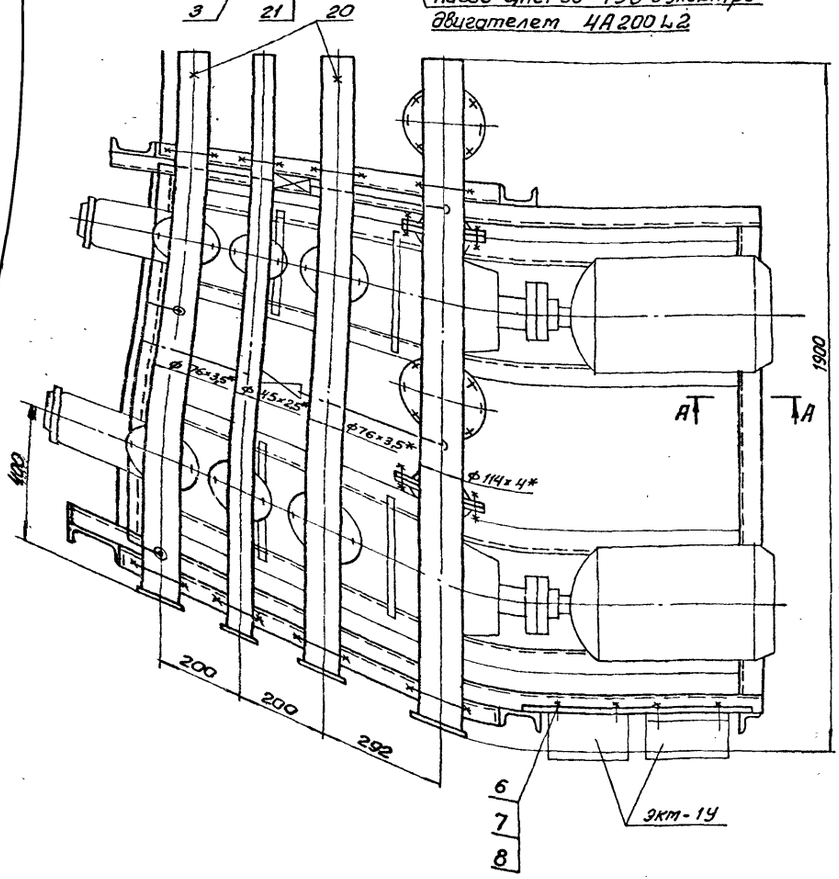

А – А
М1:5

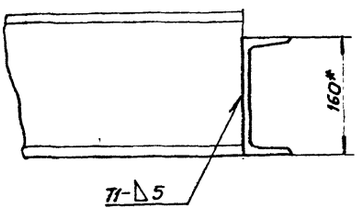

1. Масса блока дана с учетом массы оборудования и арматуры.
2. Технические требования см. общие данные альбом 10 часть 1.
3. Сварку производить электродами Э-42 ГОСТ 9467-75 Сварные швы по ГОСТ 5264-80.
4.* Размеры для справок.

					Б10А440.000СБ			
Изм	Лист	N докум.	Подпись	Дата	Блок питательных насосов с 2-мя центробежными насосами поз. II-К14 Сборочный чертеж.	Лит	Масса	Масштаб
Разраб.		Ганчаренко				И	2397.0	1:10
Провер.		Извекова				Лист 1	Листов 2	
Т. контр.		Севрюков				Госстрой СССР Харьковский Сантехпроект		
Нач. отд.		Коверченко						
Н. контр.		Севрюков						
Утв.								

23935-19 48 формат А2

Б10А440.000СБ

Ведомость теплоизоляционных конструкций

Наименование элемента диаметр или размеры, мм	Кол	Температура теплоносителя °С		Изоляционные конструкции						Обозначение применяемых чертежей	Примечание
				Основной теплоизоляц. слой			Покровный слой				
		Макс.	Средн. годов.	Материал	Толщ. мм	Общ. объем м3	Материал	Толщ. мм	Общ. поверхн. м2		
Трубопровод Ф76×3,5	4	104°		Маты минераловатные	30	0.04	стеклопластик ру-		1,76	серия 3.903-12 чI стр. 35÷40	
				прошивные марки 3м-100			лонный РСТ			Н10102-20-01	
Ф114×4	6	104°		в обкладке из стекло-	40	0,114	ТУ6-11-145-80		3,6	Тоже	
				сетки ГОСТ 21880-86						Н10102-20-04	
Ф45×2,5	4	104°		Полотно холстопро-	30	0,028	фольга алюминиевая	0,15	1.4	тоже стр 69-71 Н10102-14-03	
Ф57×3	6	104°		шивное из отходов	30	0,048	дублированная марки	0,15	2,28	тоже Н10102-14-04	
				стеклянного волокна			Ф-0,15М СТТУ36-1177-77				
				марки ХПС-Т-5ТУ6-11-454-77							
Трубопроводная арматура										Серия 3.903-12	
Ду 40	2	104°		Съемные полуфутляры	40	0.0268	Сталь тонколистовая	0,8	0.92	чII. стр. 145-150 Н10102-115-05	
Ду 50	4	104°		из оцинкованных сталь-	40	0,0576	оцинкованная	0,8	1.92	Тоже Н10102-115-05	
Ду 100	2	104°		ных листов, заполнен-	40	0,0348	С-0,8 ГОСТ 14918-80	0,8	1.26	Тоже Н10102-115-11	
				ных матами прошив-							
				ными минераловатны-							
				ми марки 3м-100 в об-							
				кладке из металлич. сетки							
				№20-0,5 с одной стороны							
				ГОСТ 21880-96							

Указания по антикоррозионной защите

Наименование технологического аппарата, газохода, трубопровода, габаритные размеры мм, номер позиции	Условия эксплуатации (состав среды, температура °С, давление мпа, коэффициент заполнения, место установки и др.)	Конструкция антикоррозионного покрытия	Технические требования по производству работ
1. Трубопровод Т-95 Ф25×2,2	В помещении, t = 16°С	Наружная поверхность: окраска пентафталевой эмалью ПФ-133 за 2 раза по 2 слоям грунтовки ГФ-021	Лакокрасочные покрытия подлежат системы техническому контролю не реже 1 раза в полугодие и своевременному восстановлению на поврежденных участках
2. Опорная конструкция	В помещении	2 слоя эмали ПФ-133 по 2 слоям грунтовки ГФ-021	

Схема

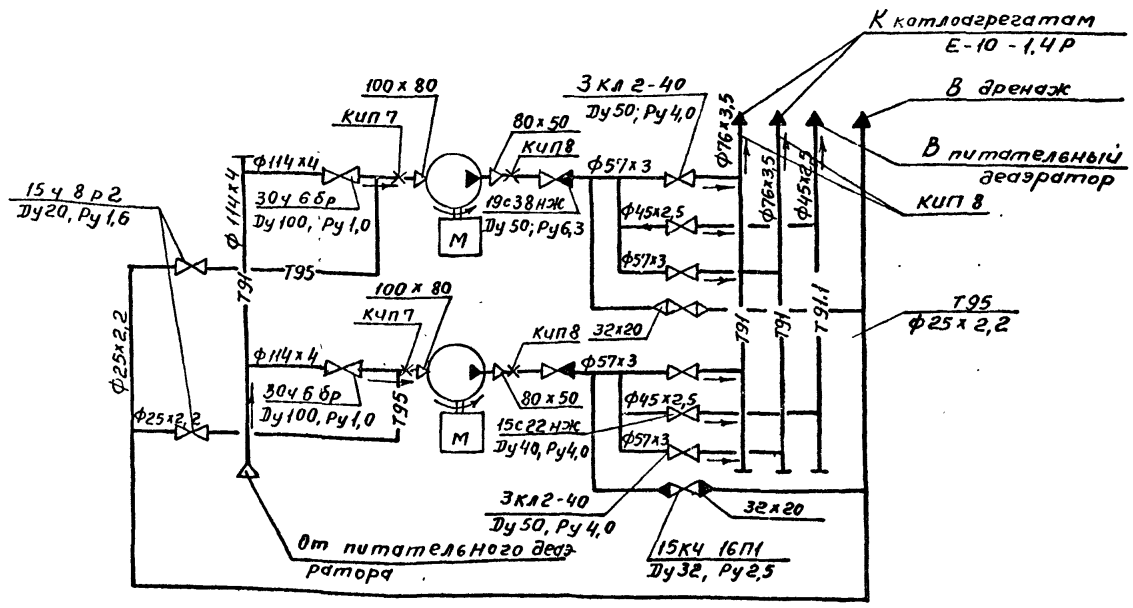

Изм	Лист	№ докум	Подп.	Дата	Б10А440.000СБ	Лист 2

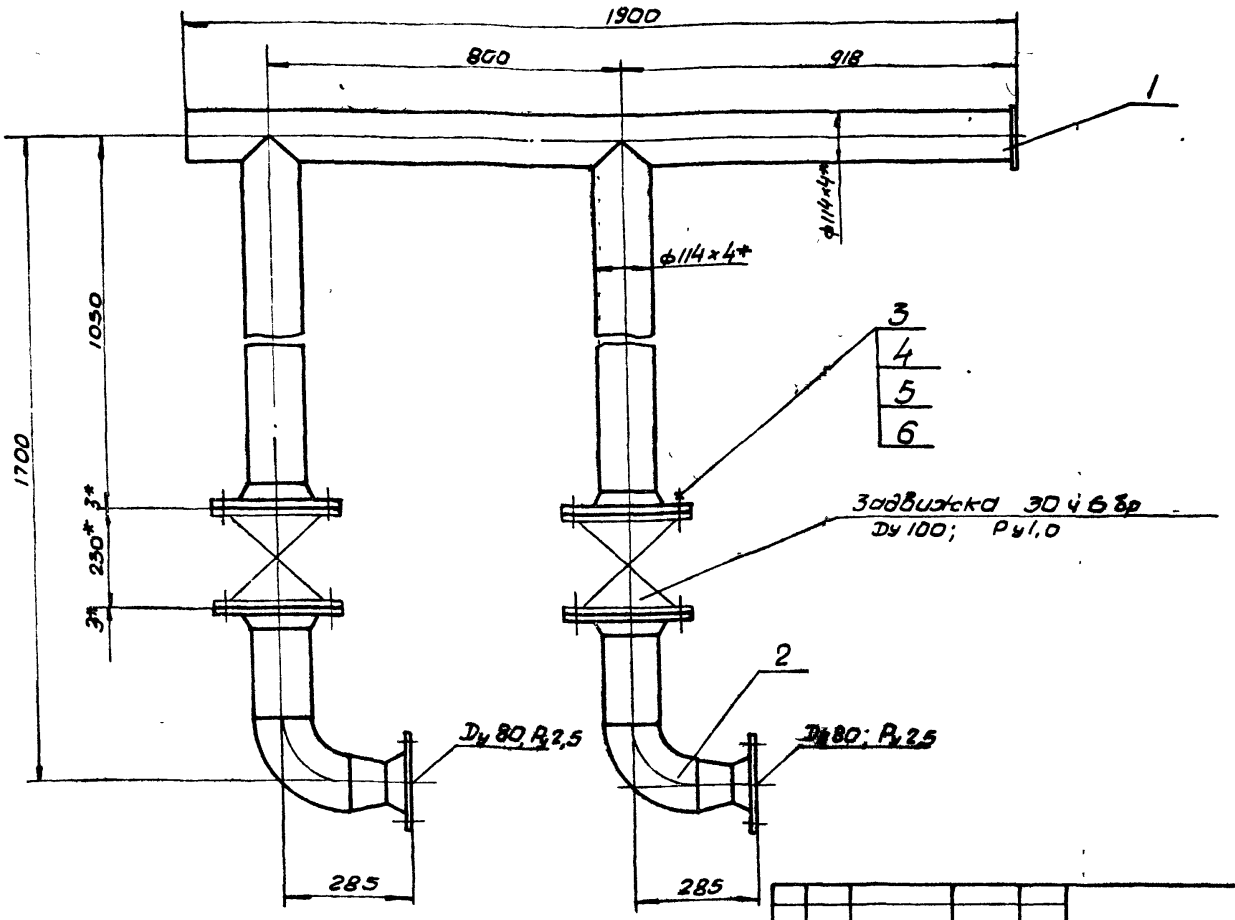

1. Масса дана с учетом массы арматуры
2* Размеры для справки.

Изм	Лист	N докум	Подп	Дата
Разраб	Гончаренко			
Пров	Извекова			
Т. контр	Севрюков			
Нач отд	Коверченко			
Н. контр	Севрюков			
Утв				

Б10А440.010СБ

Трубопровод питательной воды к насосам

Сборочный чертеж

Лит	Масса	Масштаб
У	167,8	1:10

Лист | Листов 1

Госстрой СССР Харьковский Сантехпроект

формат А3

Rz 80 (V)

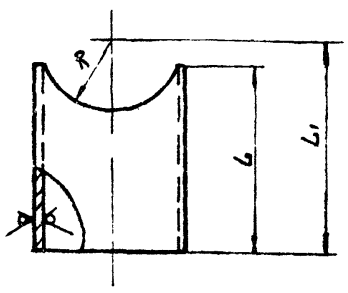

Обозначение	Материал	L1	L	R	Масса
Б10А440 002	Труба 114х4 ГОСТ 10704-76 / ВСт3сп5 ГОСТ 10705-80	998	978	57	10,6
-01	Труба 57х3 ГОСТ 8732-78 / ВСт 20 ГОСТ 8731-74	502	474	38	1,9
-02	Труба 45х2,5 ГОСТ 8734-75 / ВСт 20 ГОСТ 8733-74	302	290	23	0,76
-03	Труба 45х2,5 ГОСТ 8734-75 / ВСт 20 ГОСТ 8733-74	296	276	29	0,7
-04	Труба 57х3 ГОСТ 8732-78 / ВСт 20 ГОСТ 8731-74	100	72	38	0,3
-05	Труба 45х2,5 ГОСТ 8734-75 / ВСт 20 ГОСТ 8733-74	115	105	23	0,27
-06	Труба 57х3 ГОСТ 8732-78 / ВСт 20 ГОСТ 8731-74	425	412	29	1,7
-07	Труба 45х2,5 ГОСТ 8734-75 / ВСт 20 ГОСТ 8733-74	496	483	29	1,37
-08	Труба 57х3 ГОСТ 8732-78 / ВСт 20 ГОСТ 8731-74	296	283	29	1,3
-09	Труба 57х3 ГОСТ 8732-78 / ВСт 20 ГОСТ 8731-74	325	312	57	1,25
-10	Труба 57х3 ГОСТ 8732-78 / ВСт 20 ГОСТ 8731-74	1109	1096	29	4,4

Предельные отклонения размеров $\pm \frac{IT16}{2}$

Изм	Лист	N докум	Подпись	Дата
Разраб	Гончаренко			
Пров.	Извекова			
Т контр	Севрюков			
Нач отд	Коверченко			
Н контр	Севрюков			
Утв				

Б10А440002

Патрубок

Лит.	Масса	Масштаб
Ц	см табл	—

Лист | Листов 1

Госстрой СССР Харьковский Сантехпроект

формат А4

		Обозначение	Наименование	Кол	Примечание
			Документация		
А3		Б10А440 010СБ	Сборочный чертеж		
			Сборочные единицы		
А4	1	Б10А440. 020	Блок N1	1	
А4	2	Б10А440. 030	Блок N2	2	
			Детали		
А4	3	Б10А439 001-06	Прокладка	4	
			Стандартные изделия		
	4		Болт М16х65,58 ГОСТ 7798-70	32	0,137 кг.
	5		Гайка М16,5 ГОСТ 5915-70	32	0,033 кг
	6		Шайба 16,65 ГОСТ 6402-70	32	0,008 кг

Инв. N подл. | Подп. и дата | Взам. инв. N | Инв. N дубл. | Подп. и дата

Изм	Лист	N докум	Подп.	Дата
Разраб	Гончаренко			
Пров	Извекова			
Нач отд	Коверченко			
Н контр	Севрюков			
Утв				

Б10А440.010

Трубопровод питательной воды к насосам.

Лит	Лист	Листов
У	*	1

Госстрой СССР Харьковский Сантехпроект

23935-19 50

формат А4

Б10А440.020СБ

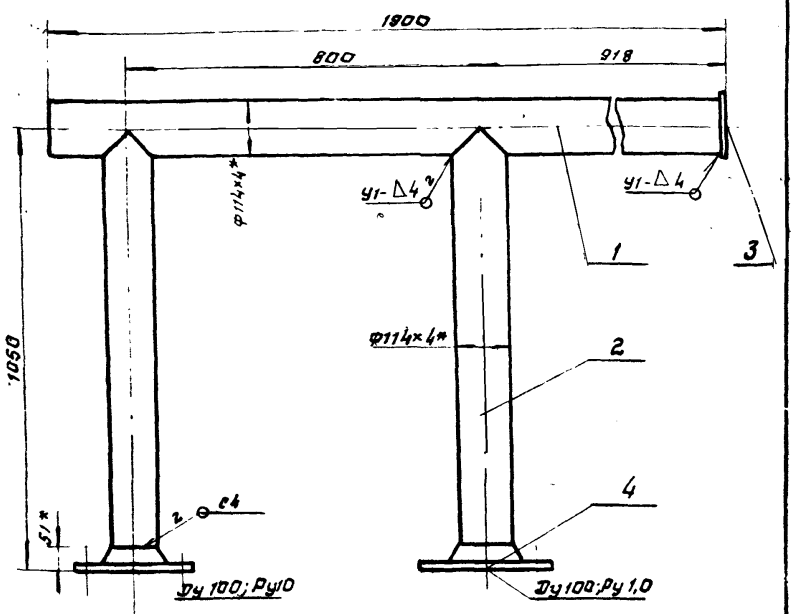

1. Сварку производить электродами Э-42 ГОСТ 9467-75 сварные швы по ГОСТ 16037-80
2. Предельные отклонения размеров $\pm \frac{IT16}{2}$.
3. Кромки реза деталей Б4 - Rz 320.
4. *Размеры для справки.

Изм	Лист	№ докум.	Подп.	Дата
Разраб.		Гончаренко		
Пров.		Извекова		
Т. контр.		Севрюков		
Нач. отд.		Коверченко		
Н. контр.		Севрюков		
Утв.				

Б10А440.020СБ

Блок № 1

Сборочный чертеж.

Лит	Масса	Масшт.
Н	52,0	1:10

Лист | Листов 1

Госстрой СССР Харьковский САНТЕХПРОЕКТ

формат А4

Б10А440.030СБ

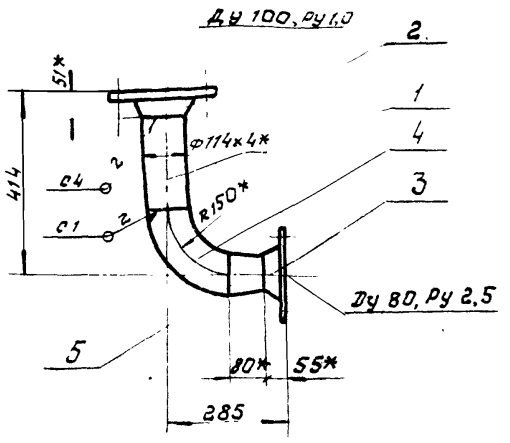

1. Сварку производить электродами Э-42 ГОСТ 9467-75 сварные швы по ГОСТ 16037-80
2. Предельные отклонения размеров $\pm \frac{IT16}{2}$.
3. Кромки реза деталей Б4 - Rz 320.
4. *Размеры для справки

Изм	Лист	№ докум.	Подп.	Дата
Разраб.		Гончаренко		
Пров.		Извекова		
Т. контр.		Севрюков		
Нач. отд.		Коверченко		
Н. контр.		Севрюков		
Утв.				

Б10А440.030СБ

Блок № 2

Сборочный чертеж.

Лит	Масса	Масшт.
Н	15,5	1:10

Лист | Листов 1

Госстрой СССР Харьковский САНТЕХПРОЕКТ

формат А4

Форм.	Зона	Поз.	Обозначе	Наименование	Кол.	Примечание
				Документация		
А4			Б10А440.020СБ	Сборочный чертеж		
				Детали		
А4		1	Б10А440.001	Патрубок	1	
А4		2	Б10А440.002	Патрубок	2	
В4		3	Б10А440.003	Заглушка		
				Лист 5 ГОСТ 19903-79		
				ВСТ3 ГОСТ 14637-79		
				Ф124	1	0,47кг
				Стандартные изделия		
		4		Фланец-100-10 СТ 25		
				ГОСТ 12821-80	2	4,7кг
				Материалы		
				Металл наплавленный		0,33кг

Изм	Лист	№ докум.	Подп.	Дата
Разраб.		Гончаренко		
Пров.		Извекова		
Нач. отд.		Коверченко		
Н. контр.		Севрюков		
Утв.				

Б10А440.020

Блок № 1

Лит	Лист	Листов
Н		1

Госстрой СССР Харьковский САНТЕХПРОЕКТ

формат А4

Форм.	Зона	Поз.	Обозначение	Наименование	Кол.	Примечание
				Документация		
А4			Б10А440.030СБ	Сборочный чертеж		
				Детали		
Б4		1	Б10А440.004	Патрубок		
				Труба 114×4 ГОСТ 10704-76		
				ВСТ3сп5 ГОСТ 10705-80		
				L=213	1	2,3кг
				Стандартные изделия		
		2		Фланец-100-10 СТ 25		
				ГОСТ 12821-80	1	4,7кг
		3		Фланец-80-25 СТ 25		
				ГОСТ 12821-80	1	4,44кг
		4		Отвод 90° 108×4 ГОСТ 17375-83	1	2,8кг
		5		Переход к 108×4-89×3,5		
				ГОСТ 17378-83	1	1,0кг
				Материалы		
				Металл наплавленный		0,26кг

Изм	Лист	№ докум.	Подп.	Дата
Разраб.		Гончаренко		
Пров.		Извекова		
Нач. отд.		Коверченко		
Н. контр.		Севрюков		
Утв.				

Б10А440.030

Блок № 2

Лит	Лист	Листов
Н		1

Госстрой СССР Харьковский САНТЕХПРОЕКТ

23935-19 51

формат А4

Б10А440.040 СБ

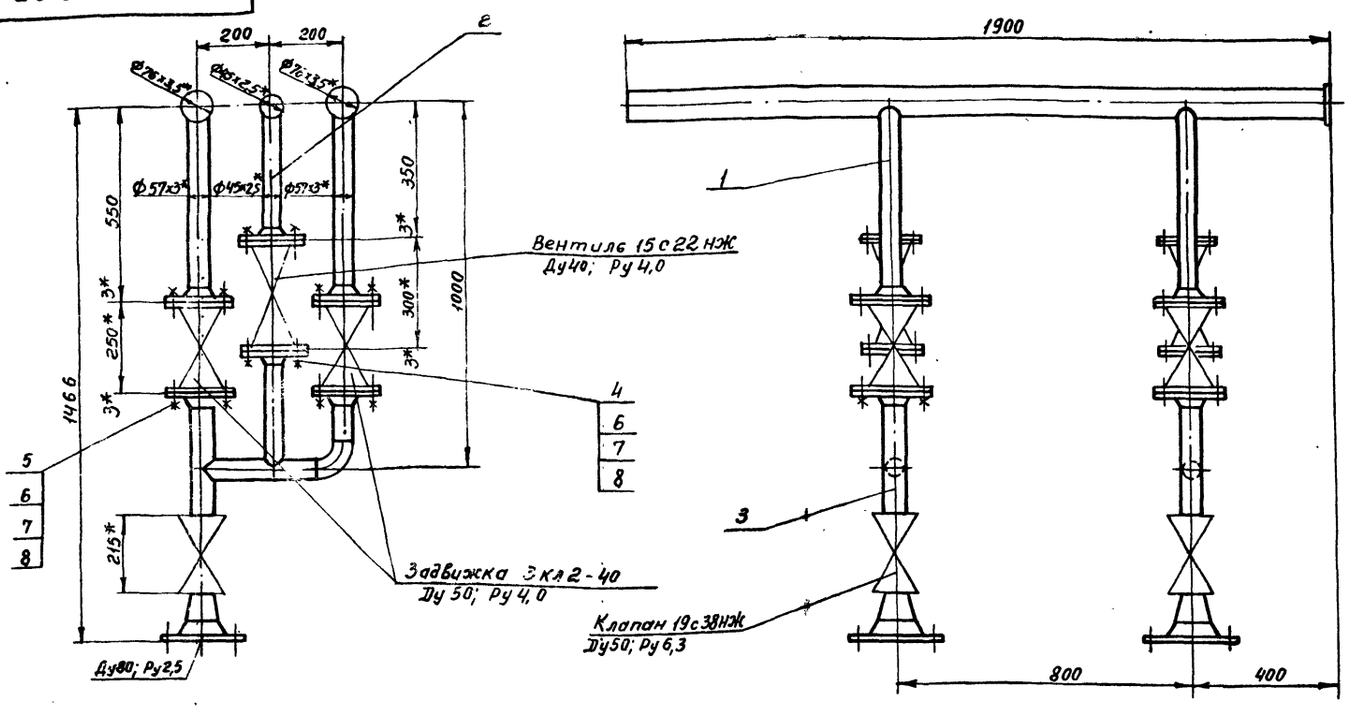

1. Масса дана с учетом массы арматуры.
2. * Размеры для справки.

Изм.	Лист	№ докум.	Подп.	Дата	Б10А440.040СБ			
Разраб.		Гончаренко			Трубопровод питательной воды от насосов. Сборочный чертеж	Лит	Масса	Масшт.
Пров.		Извекова				У	293.0	1:10
Т.контр.		Севрюков				Лист	Листов 1	
Нач. отд		Коверченко				Госстрой СССР Харьковский Сантехпроект		
Н. контр.		Севрюков						
Утв								

Б10А440.001

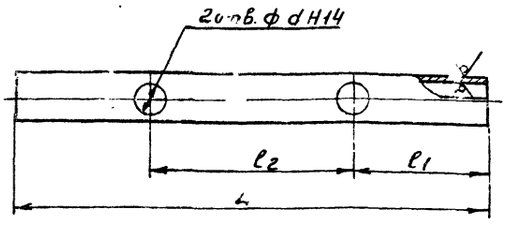

Обозначение	Материал	L	l1	l2	d	Масса
Б10А440.001	Труба 114х4 ГОСТ 10704-76 / Вст3сп5 ГОСТ 10705-80	1895	913	800	106	20,6
-01	Труба 76х3,5 ГОСТ 8732-78 / Вст20 ГОСТ 8731-74	1896	396	500	51	11,87
-02	Труба 45х2,5 ГОСТ 8734-75 / Вст20 ГОСТ 8733-74	1896	396	800	40	4,97
-03	Труба 57х3 ГОСТ 8732-78 / Вст20 ГОСТ 8731-74	356	81	200	51	1,4
-04	Труба 57х3 ГОСТ 8732-78 / Вст20 ГОСТ 8731-74	735	275	350	51	2,9

Неуказанные предельные отклонения размеров ± IT16/2

Изм.	Лист	№ докум.	Подп.	Дата	Б10А440 001			
Разраб.		Гончаренко			Патрубок	Лист	Масса	Масшт.
Провер.		Извекова				У	Ст табл	-
Т. контр.		Севрюков				Лист	Листов 1	
Нач. отд		Коверченко				Госстрой СССР Харьковский Сантехпроект		
Н. контр.		Севрюков						
Утв.								

Копировал

Формат	Зона	Поз.	Обозначение	Наименование	Кол.	Примечание
				Документация		
А3			Б10А440.040 СБ	Сборочный чертеж		
				Сборочные единицы		
А4		1	Б10А440.050	Блок №3	2	
А4		2	Б10А440.060	Блок №4	1	
А4		3	Б10А440.070	Блок №5	2	
				Детали		
А4		4	Б10А439.001-02	Прокладка	4	
А4		5	Б10А439.001-03	Прокладка	8	
				Стандартные изделия		
		6		Болт М16х65.58 ГОСТ 7798-70	48	0,137кг
		7		Гайка М16.5 ГОСТ 5915-70	48	0,033кг
		8		Шайба 16.65г ГОСТ 6402-70	48	0,008кг

Подп. и дата | Инв. № дубл. | Взам. инв. № | Подп. и дата | Инв. № подл.

Изм.	Лист	№ докум.	Подп.	Дата	Б10А440.040			
Разраб.		Гончаренко			Трубопровод питательной воды от насосов	Лит	Лист	Листов
Провер.		Извекова				У		1
Нач. отд		Коверченко				Госстрой СССР Харьковский Сантехпроект		
Н. контр.		Севрюков						
Утв.								

Б10А440.050СБ

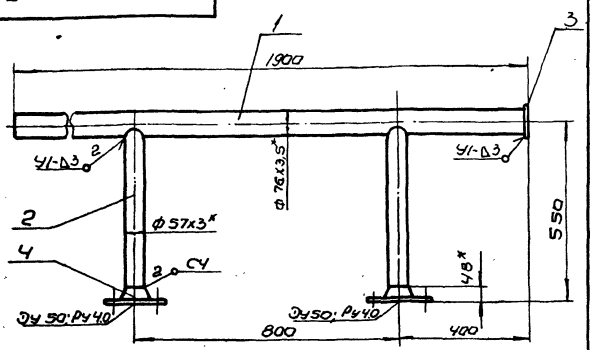

1. Сварку производить электродами Э-42 ГОСТ 9467-75 Сварные швы по ГОСТ 16037-80.
2. Предельные отклонения размеров ± IT16/2
3. Кромки реза детали Б4- Rz320 ▽
4* Размеры для справки.

Изм	Лист	N докум.	Подп.	Дата
Разраб.		Гончаренко		
Прав.		Извекова		
Т.контр.		Севрюков		
Нач.отд.		Ковергенко		
Н.контр.		Севрюков		
Утв.				

Блок №3
Сварочный чертеж

Лит	Масса	Масштаб
У	21,7	1:10
Лист	Листов 1	

Госстрой СССР Харьковский Сантехпроект

Формат А4

Б10А440.060СБ

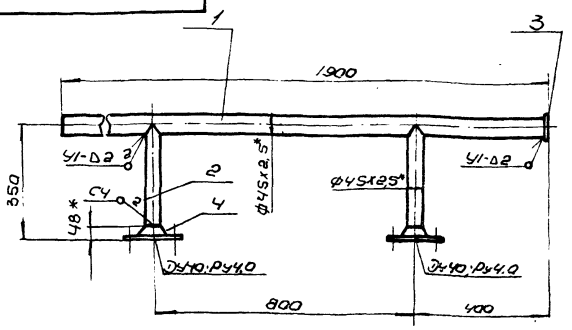

1. Сварку производить электродами Э-42 ГОСТ 9467-75. Сварные швы по ГОСТ 16037-80.
2. Предельные отклонения размеров ± IT16/2
3. Кромки реза детали Б4- Rz320 ▽
4* Размеры для справки.

Изм	Лист	N докум.	Подп.	Дата
Разраб.		Гончаренко		
Прав.		Извекова		
Т.контр.		Севрюков		
Нач.отд.		Ковергенко		
Н.контр.		Севрюков		
Утв.				

Блок №4
Сварочный чертеж

Лит	Масса	Масштаб
У	8,9	1:10
Лист	Листов 1	

Госстрой СССР Харьковский Сантехпроект

Формат А4

Инв.№ подл. | Подп. и дата | Взам.инв.№ | Инв.№ дубл. | Подп. и дата

Форм	Зона	Поз.	Обозначение	Наименование	Кол.	Примечание
				Документация		
А4			Б10А440.050СБ	Сборочный чертеж		
				Детали		
А4		1	Б10А440.001-01	Патрубок	1	
А4		2	Б10А440.002-01	Патрубок	2	
Б4		3	Б10А440.005	Заглушка		
				Лист 4 ГОСТ 19903-74		
				ВСт3 ГОСТ 14637-79		
				Ф84	1	0,16 кг
				Стандартные изделия		
		4		Фланец 50-40 ГОСТ 12821-80	2	2,81 кг.
				Материалы		
				Металл наплавленный		0,25 кг.

Изм	Лист	N докум.	Подп.	Дата
Разраб.		Гончаренко		
Пров.		Извекова		
Нач.отд.		Ковергенко		
Н.контр.		Севрюков		
Утв.				

Б10А440.050

Блок №3

Лит	Лист	Листов
У		1

Госстрой СССР Харьковский Сантехпроект

Формат А4

Форм	Зона	Поз.	Обозначение	Наименование	Кол.	Примечание
				Документация		
А4			Б10А440.060СБ	Сборочный чертеж		
				Детали		
А4		1	Б10А440.001-02	Патрубок	1	
А4		2	Б10А440.002-02	Патрубок	2	
Б4		3	Б10А440.006	Заглушка		
				Лист 4 ГОСТ 19903-74		
				ВСт3 ГОСТ 14637-79		
				Ф52	1	0,06 кг
				Стандартные изделия		
		4		Фланец 40-40 ГОСТ 12821-80	2	2,19 кг.
				Материалы		
				Металл наплавленный		0,16 кг.

Изм	Лист	N докум.	Подп.	Дата
Разраб.		Гончаренко		
Пров.		Извекова		
Нач.отд.		Ковергенко		
Н.контр.		Севрюков		
Утв.				

Б10А440.060

Блок №4

Лит	Лист	Листов
У		1

Госстрой СССР Харьковский Сантехпроект

Формат А4

Альбом III часть

610А440,008

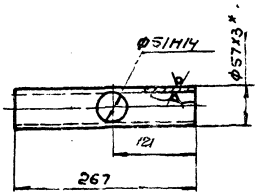

1. Неуказанные предельные отклонения размеров $\pm\frac{IT16}{2}$.
2. * Размер для справки.

Изм	Лист	N докум	Подп	Дата	610А440,008	Лит	Масса	Масшт
Разраб		Гончаренко			Патрубок	U	1,0	1:5
Пров		Извекова				Лист	Листов 1	
Т. контр		Севрюков			Труба 57х3 ГОСТ 8732-78 ВСт20 ГОСТ 8731-74	Госстрой СССР Харьковский Сантехпроект		
Нач. отд		Коверченко						
Н. контр		Севрюков						
Утв.								

Формат А4

610А440,009

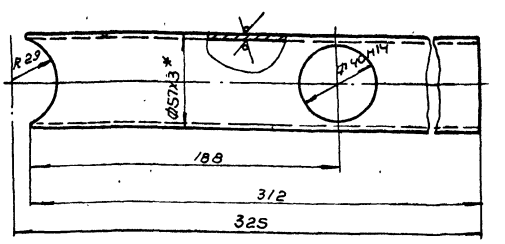

1. Неуказанные предельные отклонения размеров $\pm\frac{IT16}{2}$
2. * Размер для справки.

Изм	Лист	N докум	Подп	Дата	610А440,009	Лит	Масса	Масшт
Разраб		Гончаренко			Патрубок	U	1,24	1:2
Пров		Извекова				Лист	Листов 1	
Т. контр		Севрюков			Труба 57х3 ГОСТ 8732-18 ВСт20 ГОСТ 8731-74	Госстрой СССР Харьковский Сантехпроект		
Нач. отд		Коверченко						
Н. контр		Севрюков						
Утв								

Формат А4

Подп. и дата | Инв. N дубл | Взам. инв. N | Подп. и дата | Инв. N подл

610А440,070СБ

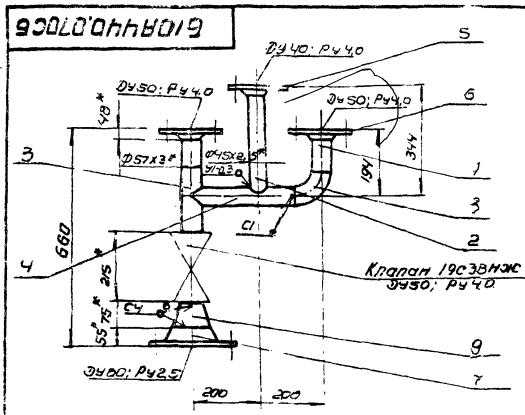

1. Масса дана с учетом массы арматуры.
2. Сварку производить электродами Э-42 ГОСТ 9467-75 Сварные швыпо ГОСТ 16037-80.
3. Предельные отклонения размеров $\pm\frac{IT16}{2}$.
4. Кромки реза детали Б4-$\overset{Rz32}{\surd}$.
5. * Размеры для справки.

Изм	Лист	N докум	Подп	Дата	610А440,070СБ	Лит	Масса	Масшт
Разраб		Гончаренко			Блок N5 Сборочный чертёж	U	30,6	1:10
Пров		Извекова				Лист	Листов 1	
Т. контр		Севрюков				Госстрой СССР Харьковский Сантехпроект		
Нач. отд		Коверченко						
Н. контр		Севрюков						
Утв.								

Формат А4

Форм	Зона	Поз	Обозначение	Наименование	Кол	Примечание
				Документация		
А4			610А440-070СБ	Сборочный чертеж		
				Детали		
Б4		1	610А440,007	Патрубок		
				Труба 57х3 ГОСТ 8732-78 ВСт20 ГОСТ 8731-74		
				L=71	1	0,28 кг.
А4		2	610А440,002-03	Патрубок	1	
А4		3	610А440,008	Патрубок	1	
А4		4	610А440,009	Патрубок	1	
				Стандартные изделия		
		5		Фланец 40-40 Ст. 25 ГОСТ 12821-80	1	2.19 кг
		6		Фланец 50-40 Ст 25 ГОСТ 12821-80	2	2.81 кг.
		7		Фланец 80-25 Ст 25 ГОСТ 12821-80	1	4,44 кг.
		8		Отвод 90° 57х3 А375-83 ГОСТ	1	0.6 кг.
		9		Переход к 89х3,5-57х3 ГОСТ 17378-83	1	0,6 кг.
				Материал		
				Металл наплавленный.		0,33 кг.

Изм	Лист	N докум	Подп	Дата	610А440,070	Лит	Лист	Листов
Разраб		Гончаренко			Блок N5.	U		1
Пров.		Извекова				Госстрой СССР Харьковский Сантехпроект		
Нач. отд		Коверченко						
Н. контр		Севрюков						
Утв.								

Подп. и дата | Инв. N дубл | Взам. инв. N | Подп. и дата | Инв. N подл

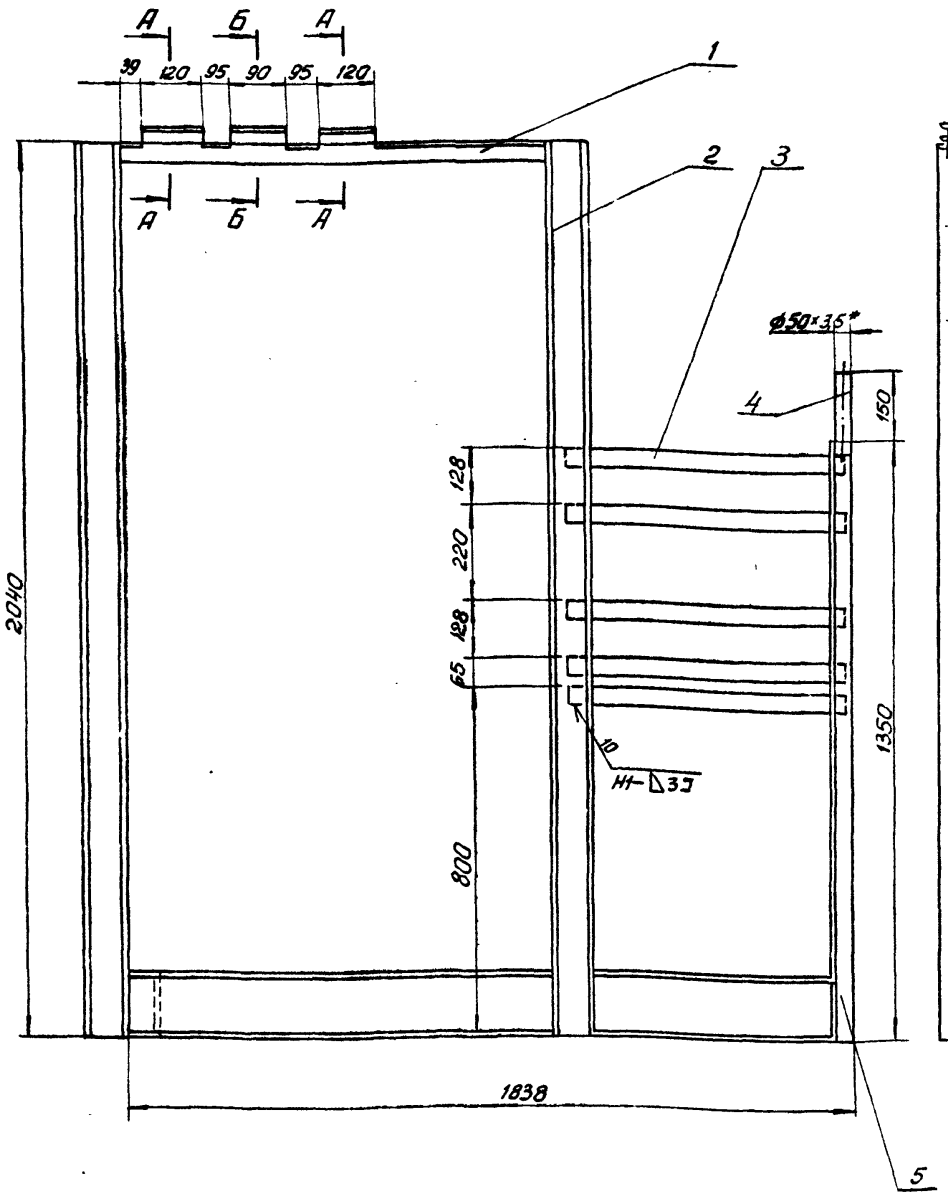

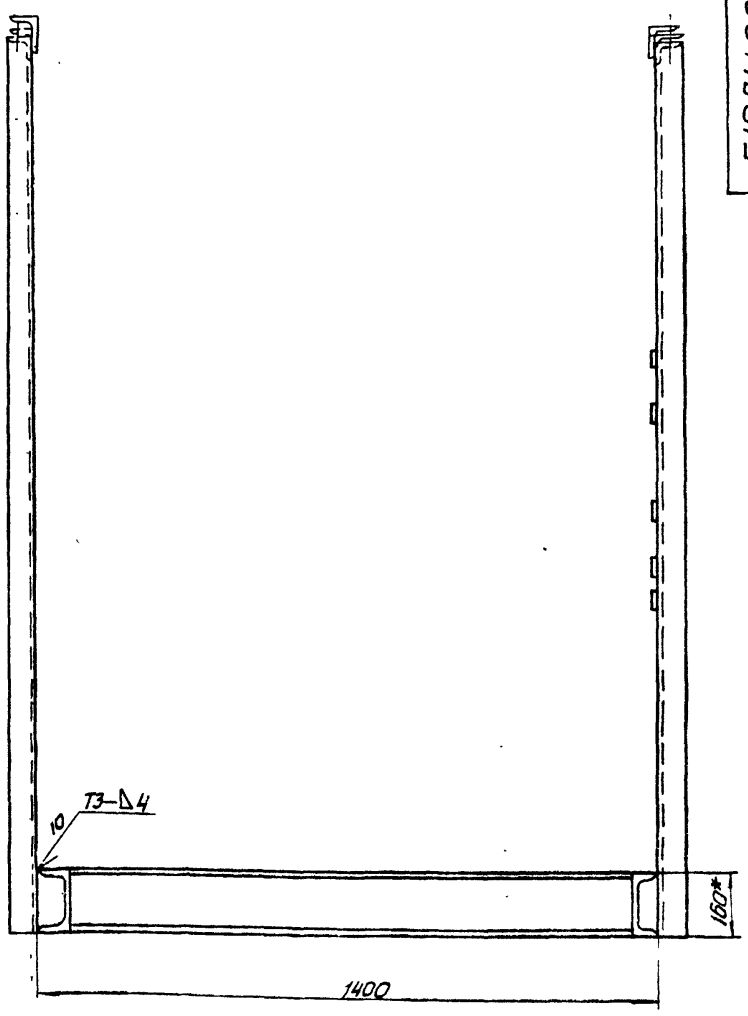

А – А
М1:2

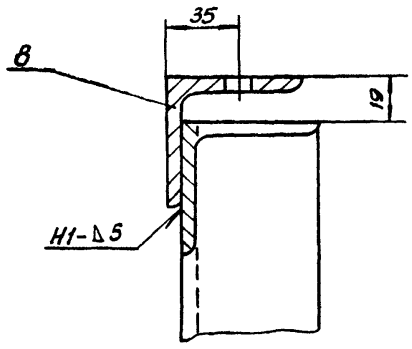

Б – Б
М1:2

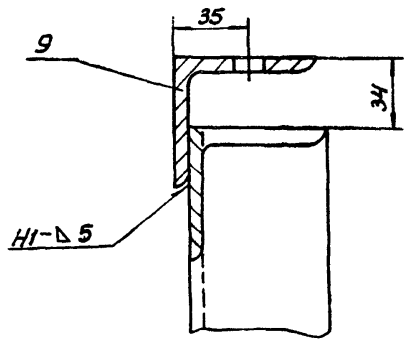

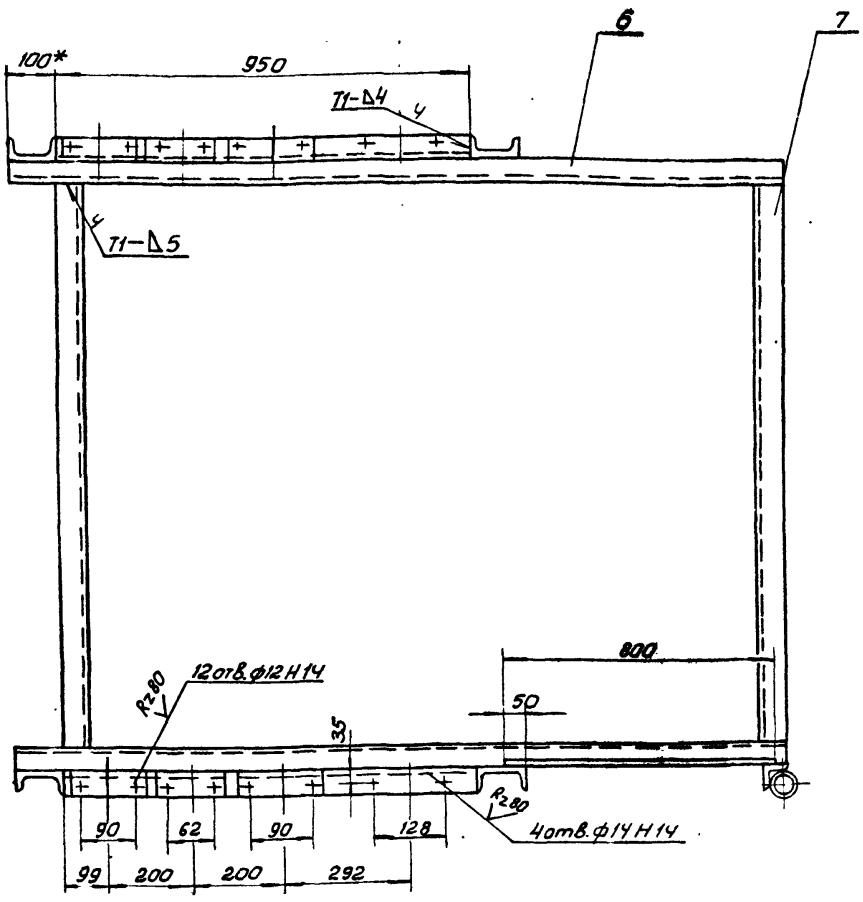

1. Сварку производить электродами Э-42 ГОСТ 9467-75.
Сварные швы по ГОСТ 5264-80.
2. Предельные отклонения размеров $\pm \frac{IT16}{2}$.
3. Кромки реза деталей Б4-$\sqrt{R_z 80}$
4* Размеры для справки.

Изм.	Лист	№ докум.	Подп.	Дата
Разраб.		Гончаренко		
Пров.		Извекова		
Т. контр.		Севрюков		
Нач. отд.		Ковтуненко		
Н. контр.		Севрюков		
Утв.				

Б10А440.080СБ

Рама
Сварочный чертеж

Лит	Масса	Масштаб
И	185,5	1:10

Лист | Листов 1

Госстрой СССР
Харьковский
Сантехпроект

Форм.	Зона	Поз.	Обозначение	Наименование	Кол.	Примечание
				Документация		
А2			Б10А 440.080СБ	Сборочный чертеж		
				Детали		
Б4		1	Б10А 440.011	Кронштейн		
				Полок Б-63х63х5 ГОСТ 8509-86		
				Вст3 ГОСТ 535-79		
				L=350	2	4.4 кг.
Б4		2	Б10А 440.012	Стойка		
				Швеллер 10 ГОСТ 8240-72		
				Вст3 ГОСТ 535-79		
				L=2040	4	17.54 кг.
Б4		3	Б10А 440.013	Планка		
				Полоса ПЛ30 ТУ36.1113-84		
				L=800	5	0.52 кг.
Б4		4	Б10А 440.014	Стойка		
				Труба 50х3.5 ГОСТ 10704-76		
				Вст3сп5 ГОСТ 10705-80		
				L=170	1	0.65 кг.
Б4		5	Б10А 440.015	Стойка		
				Уголок Б-63х63х5 ГОСТ 8509-86		
				Вст3 ГОСТ 535-79		
				L=1350	1	6,5 кг.
Б4		6	Б10А 440.016	Балка		
				Швеллер 16 ГОСТ 8240-72		
				Вст3 ГОСТ 535-79		
				L=1938	2	27.52 кг.

Б10А440.080

Изм.	Лист	№ докум.	Подп.	Дата
Разраб.	Гончаренко			
Пров.	Извекова			
Нач.отд.	Коверченко			
Н.контр.	Севрюков			
Утв.				

Рама

Лит.	Лист	Листов
И	1	2

Госстрой СССР Харьковский Сантехпроект

Форм.	Зона	Поз.	Обозначение	Наименование	Кол.	Примечание
Б4		7	Б10А 440.017	Балка		
				Швеллер 16 ГОСТ 8240-72		
				Вст3 ГОСТ 535-79		
				L=1272	2	18.06 кг.
Б4		8	Б10А 440.018	Кронштейн		
				Уголок Б-63х63х5 ГОСТ 8509-86		
				Вст3 ГОСТ 535-79		
				L=120	4	0,58 кг.
Б4		9	Б10А 440.019	Кронштейн		
				Уголок Б-63х63х5 ГОСТ 8509-86		
				Вст3 ГОСТ 535-78		
				L=90	2	0,43 кг.
				Материалы		
				Металл наплавленный		2,25 кг.

Инв.№ подл. | Подп. и дата | Взам.инв.№ | Инв.№ дубл. | Подп. и дата

Б10А440.080

Изм.	Лист	№ докум.	Подп.	Дата

Лист 2

Форм.	Зона	Поз.	Обозначение	Наименование	Кол.	Примечание
				Документация		
*			Б10А 441.000СБ	Сборочный чертеж		
А3			Б10А 441.000 ВС	Ведомость спецификаций		
А3			Б10А 441.000 ВП	Ведомость покупных изделий		
				Сборочные единицы		
А4		1	Б10А 441.010	Трубопровод пара	1	
А4		2	Б10А 441.040	Трубопровод питательной воды к насосам	1	
А4		3	Б10А 441.070	Трубопровод питательной воды от насосов	1	
А4		4	Б10А 441.120	Трубопровод пара	1	
А4		5	Б10А 441.150	Трубопровод	1	
А4		6	Б10А 441.180	Рама	1	
				Детали		
А4		8	Б10А 439.001-05	Прокладка	3	
А4		9	Б10А 441.001	Прокладка	4	
А4		10	Б10А 439.001-06	Прокладка	1	
А4		11	Б10А 441.001-01	Прокладка	1	
А4		12	Б10А 441.001-02	Прокладка	1	
А4		13	Б10А 441.002	Шпилька	12	
				Стандартные изделия		
		15		Болт М6х20.58 ГОСТ 7798-70	12	0.006 кг.
		16		Гайка М6.5 ГОСТ 5915-70	12	0.002 кг.
		17		Шайба 6.65Г ГОСТ 6402-70	12	0.0005 кг.
		18		Болт М8х25.58 ГОСТ 7798-70	4	0.015 кг.
		19		Гайка М8.5 ГОСТ 5915-70	4	0.005 кг.
		20		Шайба 8.65 Г ГОСТ 6402-70	4	0.001 кг.

Б10А441.000

Изм.	Лист	№ докум.	Подп.	Дата
Разраб.	Гончаренко			
Пров.	Извекова			
Нач.отд.	Коверченко			
Н.контр.	Севрюков			
Утв.				

Блок питательных насосов с паровым и центробежным насосами (поз II - К14)

Лит.	Лист	Листов
И	1	2

Госстрой СССР Харьковский Сантехпроект

Форм.	Зона	Поз.	Обозначение	Наименование	Кол.	Примечание
		21		Болт М16х65.58 ГОСТ 7798-70	8	0.137 кг.
		22		Гайка М16.5 ГОСТ 5915-70	18	0.033 кг.
		23		Шайба 16.65Г ГОСТ 6402-70	18	0.008 кг.
		24		Гайка М14.5 ГОСТ 5915-70	12	0.025 кг.
		25		Шайба 14.65Г ГОСТ 6402-70	12	0.005 кг.
		26		Шпилька М16-6gх40.58	8	0.075 кг.
				ГОСТ 22034-76		
		27		Болт М24х65.58 ГОСТ 7798-70	4	0,313 кг.
		28		Гайка М24.5 ГОСТ 5915-70	4	0,107 кг.
		29		Шайба 24.65Г ГОСТ 6402-70	4	0.027 кг.
		30		Фланец 1-32-2,5 ст25	4	1,83 кг.
				ГОСТ 12821-80		
		31		Опора ОПБ-2 45 ГОСТ 14911-82	2	0,19 кг.
		32		Опора ОПБ-2.76 ГОСТ 14911-82	4	0,46 кг.
		33		Опора ОПБ-2.114 ГОСТ 14911-82	2	0,55 кг.
				Прочие изделия		
		36	КИП-7	Закладная конструкция 23К4-46-76	3	
		37	КИП-8	Закладная конструкция 23К4-47-76	4	
				Материалы		
		39		Труба 25х2.2 ГОСТ 8734-75 Вст20 ГОСТ 8733-74		
				п.м.	8,0	1.23 кг.
		40		Труба 20х2,5 ГОСТ 3262-75		
				п.м.	0,4	1.5 кг.
				Металл наплавленный		1,0 кг.

Инв.№ подл. | Подп. и дата | Взам.инв.№ | Инв.№ дубл. | Подп. и дата

Б10А441.000.

Изм.	Лист	№ докум.	Подп.	Дата

Лист 2

№ строки	Обозначение	Наименование	Куда входит: Обозначение	Кол.	Общее кол-во	Примечание
1	Б10А441.000	Блок питательных насосов				
2		паровым и центробежным насосами				
3		(поз. II - К14)				
4	Б10А441.010	Трубопровод пара	Б10А441.000	1	1	
5	Б10А441.020	Блок №1	Б10А441.010	1	1	
6	Б10А441.030	Блок №2	Б10А441.010	1	1	
7	Б10А441.040	Трубопровод питательной воды к насосам	Б10А441.000	1	1	
8	Б10А441.050	Блок №3	Б10А441.040	1	1	
9	Б10А441.060	Блок №4	Б10А441.040	1	1	
10	Б10А440.030	Блок №2	Б10А441.040	1	1	
11	Б10А441.070	Трубопровод питательной воды от насосов	Б10А441.000	1	1	
12	Б10А441.080	Блок №5	Б10А441.070	1	1	
13	Б10А441.090	Блок №6	Б10А441.070	1	1	
14	Б10А441.100	Блок №7	Б10А441.070	1	1	
15	Б10А441.110	Блок №8	Б10А441.070	1	1	
16	Б10А440.070	Блок №5	Б10А441.070	1	1	
17	Б10А441.120	Трубопровод пара	Б10А441.000	1	1	
18	Б10А441.130	Блок №9	Б10.А441.120	1	1	
19	Б10А441.140	Блок №10	Б10А441.120	1	1	
20	Б10А441.150	Трубопровод	Б10А441.000	1	1	
21	Б10А441.160	Блок №11	Б10А441.150	1	1	
22	Б10А441.170	Блок №12	Б10А441.150	1	1	
23	Б10А441.180	Рама	Б10А441.000	1	1	

Изм	Лист	№ докум.	Подп.	Дата
Разраб.		Гончаренко		
Провер		Извекова		
Нач. отд		Коверченко		
Н контр		Севрюков		
Утв.				

Б10А441.000ВС

Блок питательных насосов с паровым и центробежным насосами (поз II-К14)

Ведомость спецификаций

Лит.	Лист	Листов
И		1

Госстрой СССР Харьковский Сантехпроект

№ строки	Наименование	Обозначение документа на поставку	Поставщик	Куда входит (обозначение)	Количество: На изделие	В комплекты	На регулир.	Всего	Примечание
1	Опора ОПБ2-45	ГОСТ 14911-82		Б10А441.000	2			2	
2	Опора ОПБ2-76	ГОСТ 14911-82		Б10А441.000	4			4	
3	Опора ОПБ-114	ГОСТ 14911-82		Б10А441.000	2			2	
4	Отвод 90° 45×2,5	ГОСТ 17375-83			2			2	
5	Отвод 90° 57×3	ГОСТ 17375-83			7			7	
6	Отвод 90° 89×3,5	ГОСТ 17375-83			1			1	
7	Отвод 90° 108×4	ГОСТ 17375-83			1			1	
8	Фланец 1-32-25 Ст 25	ГОСТ 12821-80			4			4	
9	Фланец 1-40-40 Ст 25	ГОСТ 12821-80			3			3	
10	Фланец 1-50-40 Ст. 25	ГОСТ 12821-80			8			8	
11	Фланец 1-65-16 Ст 25	ГОСТ 12821-80			2			2	
12	Фланец 1-80-16 Ст 25	ГОСТ 12821-80			2			2	
13	Фланец 1-80-25 Ст 25	ГОСТ 12821-80			1			1	
14	Фланец 1-100-10	ГОСТ 12821-80			4			4	
15	Переход К65×3,5-38×2,5	ГОСТ 17378-83			1			1	
16	Переход К89×3,5-45×2,5	ГОСТ 17378-83			1			1	
17	Переход К89×3,5-57×3	ГОСТ 17378-83			1			1	
18	Переход К108×4-89×3,5	ГОСТ 17378-83			1			1	
19	Болт М6×20.58	ГОСТ 7798-70			12			12	
20	Болт М8×25.58	ГОСТ 7798-70			4			4	
21	Болт М16×65.58	ГОСТ 7798-70			116			116	
22	Болт М24×55.58	ГОСТ 7798-70			4			4	
23	Шпилька М16-6g×40.58	ГОСТ 22034-76			8			8	

Изм	Лист	№ докум	Подп.	Дата
Разраб.		Гончаренко		
Пров		Извекова		
Нач. отд		Коверченко		
Н. контр.		Севрюков		
Утв.				

Б10А441.000 ВП

Блок питательных насосов с паровым и центробежным насосами (поз II-К14) Ведомость покупных изделий.

Лит.	Лист	Листов
И	1	2

Госстрой СССР Харьковский Сантехпроект

Пров. [signature] 26.10.88 Кон. ФА

23935-19 57

Б10А441.001

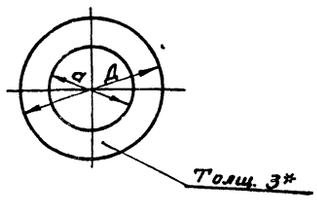

Обозначение	Д	d	Масса
Б10А441.001	78	31	0,02
-01	45	40	
-02	50	30	

*Размер для справок

Изм.	Лист	№ докум.	Подп.	Дата	Б10А441.001			
Разраб.		Гончаренко			Прокладка	Лит	Масса	Масшт
Провер.		Извекова				и	См. табл.	—
Т. контр.		Севрюков				Лист	Листов 1	
Нач. отд.		Коверченко			Паронит ПОН-3 ГОСТ 481-80	Госстрой СССР Харьковский Сантехпроект		
Н. контр.		Севрюков						
Утв.								

Б10А441.002

Rz 80 (V)

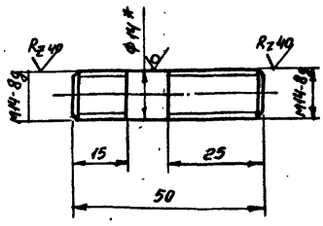

1. Неуказанные предельные отклонения размеров $\pm \frac{IT14}{2}$
2. *Размер для справки.

Изм.	Лист	№ докум.	Подп.	Дата	Б10А441.002			
Разраб.		Гончаренко			Шпилька	Лит	Масса	Масшт.
Пров.		Извекова				и	0.05	1:1
Т. контр.		Севрюков				Лист	Листов 1	
Нач. отд.		Коверченко			Круг 14 ГОСТ 2590-71 / ВС-3 ГОСТ 535-79	Госстрой СССР Харьковский Сантехпроект		
Н. конт.		Севрюков						
Утв.								

№ строки	Наименование	Обозначение документа на поставку	Поставщик	Куда входит (обозначение)	Количество				Примечание
					На изделие	В комплекты	На регулир.	Всего	
25	Гайка М6.5	ГОСТ 5915-70			12			12	
26	Гайка М8.5	ГОСТ 5915-70			4			4	
27	Гайка М14.5	ГОСТ 5915-70			4			4	
28	Гайка М16.5	ГОСТ 5915-70			126			126	
29	Гайка М24.5	ГОСТ 5915-70			4			4	
30	Шайба 6.65Г	ГОСТ 6402-70			12			12	
31	Шайба 8.65Г	ГОСТ 6402-70			4			4	
32	Шайба 14.65Г	ГОСТ 6402-70			4			4	
33	Шайба 16.65Г	ГОСТ 6402-70			126			126	
34	Шайба 24.65Г	ГОСТ 6402-70			4			4	

Изм.	Лист	№ докум.	Подп.	Дата	Б10А441.000ВП	Лист 2

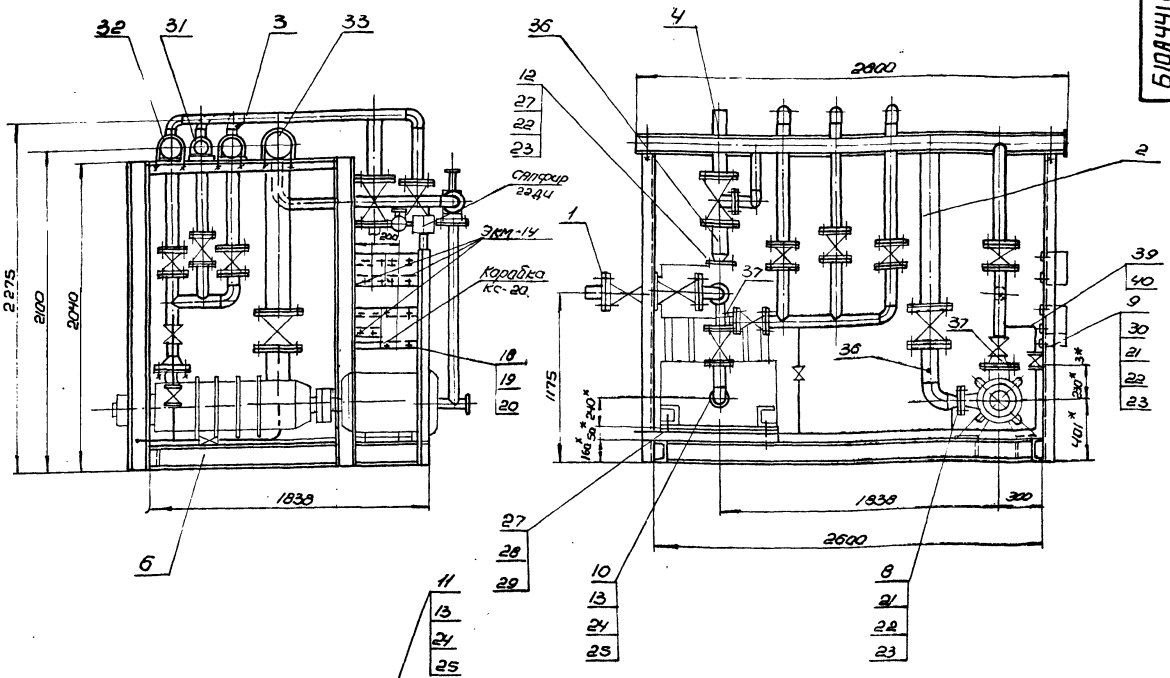

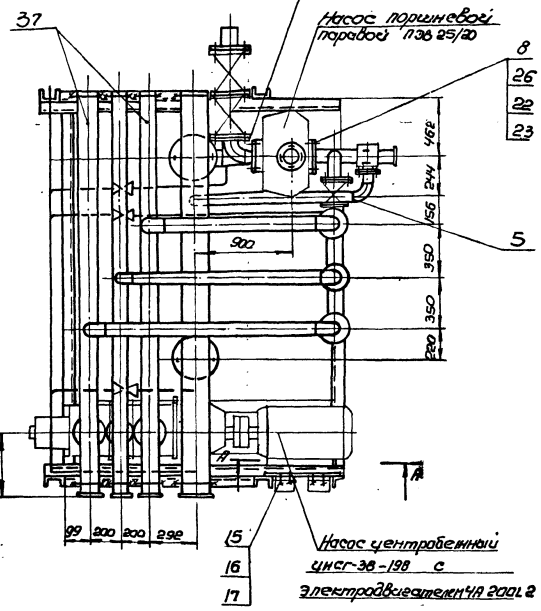

А-А
М1:5

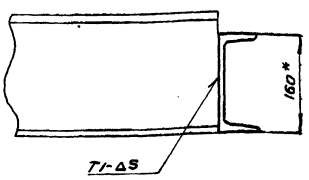

1. Масса блока дана с учетом массы оборудования и арматуры
2. Технические требования см. общие данные альбом 10 часть 1.
3. Сварку производить электродами Э-42 ГОСТ 9467-75. Сварные швы по ГОСТ 5264-80.
4* Размеры для справки.

					6104411 000СБ			
Изм.	Лист	№ докум.	Подп.	Дата	Блок питательных насосов с паровым и центробежным насосами (поз. II-км) Сборочный чертеж.	Лит.	Масса	Масшт.
Разраб.		Самуренко				И	2311,0	1:20
Пров.		Узбеков				Лист 1	Листов 2	
Т. контр.		Сверюков				Госстрой СССР Харьковский Сантехпроект		
Нач. отд.		Коверченко						
Н. контр.		Сверюков						
Утв.								

Ведомость теплоизоляционных конструкций.

Наименование элемента, диаметр или размеры, мм	кол.	Температура теплоносителя °С макс.	Температура теплоносителя °С средн. годов	Изоляционные конструкции: Основной теплоизоляц. слой материал	толщина, мм	общий объем м³	Покровный слой материал	толщина, мм	общая поверхность м²	Обозначение применяемых чертежей	Примечание
Трубопровод Ф25×2,2	8	104°		Маты минераловатные,	30	0,04	стеклопластик		2,16	серия 3.903-12 ч.I стр 69-71	
				прошивные марки 3М-100			рулонный РСТ			Н10102-14-01	
Ф20×2,5	0,4	104°		в обкладке из стеклосет-	30	0,002	ТУ6-11-145-80		0,108	то же Н10102-14-01	
Ф45×2,5	6	104°		ки ГОСТ 21880-86	30	0,042	То же		2,1	то же Н10102-14-03	
Ф57×3	8	104°		То же	30	0,064	То же		3,04	то же Н10102-14-04	
Ф76×3	2	104°		полотно холстопро-	30	0,02	фольга алюминиевая	0,15	0,88	то же стр 35-40 Н10102-20-01	
Ф76×3	6	104°		шивное из отходов	30	0,06	рифленная марки	0,15	2,64	то же Н10102-20-01	
Ф 89×3	2	104°		стеклянного волокна	40	0,032	Ф-0,15 м-СТ	0,15	1,08	то же Н10102-20-02	
Ф114×4	10	104°		марки ХПС-Т-5	40	0,19	ТУ36-1177-77	0,15	6,0	то же Н10102-20-04	
				ТУ6-11-454-77							
Трубопроводная арматура										серия 3903-12	
Ду 100	2	104°		Съемные полуфутляры	40	0,0248	сталь толстолисто-	0,8	0,88	2 ч стр 145÷150 Н10102-115-01	
Ду 80	2	104°		из оцинкованных сталь-	40	0,0286	вая оцинкованная	0,8	0,92	то же Н10102-115-01	
Ду 65	1	104°		ных листов, заполнен-	40	0,072	с-08 ГОСТ 14918-80	0,8	2,4	то же Н10102-115-05	
Ду 50	5	104°		ных матами прошив-	40	0,016	То же	0,8	0,52	то же Н10102-115-06	
Ду 40	2	104°		ными минераловатны-	40	0,0332	То же	0,8	1,16	то же Н10102-115-08	
Ду 32	2	104°		ми марки 3М-100 в обх-	40	0,0348	То же	0,8	1,28	то же Н10102-115-11	
				лавке из металлической							
				сетки №20-0,5 с одной							
				стороны ГОСТ 21880-86							

Указания по антикоррозионной защите.

Наименование технологического аппарата, газохода, трубопровода, габаритные размеры мм, номер позиции	Условия эксплуатации (состав среды, температура °С, давление МПа, коэффициент заполнения, место установки и др.)	Конструкция антикоррозийного покрытия	Технические требования по производству работ
1. Трубопровод Т-9 Ф25×2,2	В помещении, t=16°С	Наружная поверхность, окраска пентафталевой эмалью ПФ-133 за 2 раза по 2м слоям грунтовки ГФ-021	Лакокрасочные покрытия подлежат систематическому контролю не реже 1 раза в полгода и своевременному восстановлению на поврежденных участках
2. Опорная конструкция	В помещении	2 слоя эмали ПФ-133 по 2м слоям грунтовки ГФ-021	

Схема

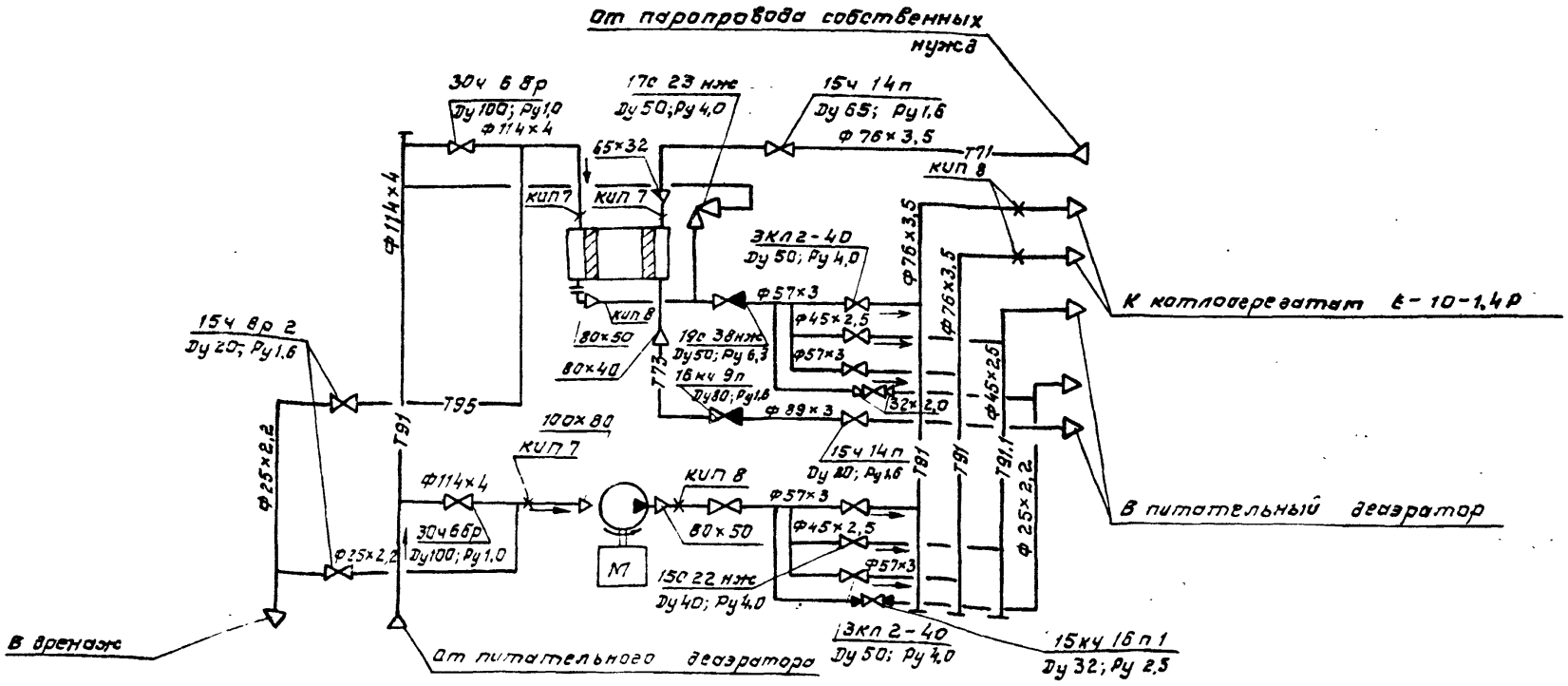

Форм	Зона	Поз.	Обозначение	Наименование	Кол.	Примечание
				Документация		
А4			Б10А441.010сб	Сборочный чертеж		
				Сборочные единицы		
А4		1	Б10А441.020	Блок №1	1	
А4		2	Б10А441.030	Блок №2	1	
				Детали		
А4		3	Б10А439.001-05	Прокладка	3	
				Стандартные изделия		
		4		Болт М16х65.58 ГОСТ 7798-70	12	0,137кг
		5		Гайка М16.5 ГОСТ 5915-70	12	0,033кг.
		6		Шайба 16.65Г ГОСТ 6402-70	12	0,008кг.

Изм.	Лист	N докум.	Подп.	Дата	Б10А441.010			
Разраб.		Гончаренко			Трубопровод пара	Лит.	Лист	Листов
Пров.		Извекова				У		1
Нач.отд.		Коверченко				Госстрой СССР Харьковский Сантехпроект		
Н.контр.		Севрюков						
Утв.								

Формат А4

Форм	Зона	Поз.	Обозначение	Наименование	Кол.	Примечание
				Документация		
А4			Б10А441.020сб	Сборочный чертеж		
				Детали		
Б4		1	Б10А441.004	Патрубок		
				Труба 89х3 ГОСТ 10704-76		
				В Г 3 сп 5 ГОСТ 10705-80		
				L=100	1	0,63кг.
				Стандартные изделия		
		2		Фланец Р80-16 Ст 25	1	4,21кг.
				ГОСТ 12821-80		
				Материалы		
				Металл наплавленный		0,06кг.

Инв.№подл. | Подп. и дата | Взам.инв.№ | Инв.№дубл. | Подп. и дата

Изм.	Лист	N докум.	Подп.	Дата	Б10А441.020			
Разраб.		Гончаренко			Блок №1	Лит.	Лист	Листов
Пров.		Извекова				У		1
Нач.отд.		Коверченко				Госстрой СССР Харьковский Сантехпроект		
Н.контр.		Севрюков						
Утв.								

Формат А4

Форм	Зона	Поз.	Обозначение	Наименование	Кол.	Примечание
				Документация		
А4			Б10А441.030сб	Сборочный чертеж		
				Детали		
А4		1	Б10А441.005	Фланец	1	
				Стандартные изделия		
		2		Переход К 89х3,5-45х2,5		
				ГОСТ 17378-83	1	0,6кг
		3		Отвод 90° 89х3,5		
				ГОСТ 17375-83	1	1,6кг
		4		Фланец Р80-16 Ст 25		
				ГОСТ 12821-80	1	4,21кг.
				Материалы		
				Металл наплавленный		0,19кг.

Изм.	Лист	N докум.	Подп.	Дата	Б10А441.030			
Разраб.		Гончаренко			Блок №2	Лит.	Лист	Листов
Пров.		Извекова				У		1
Нач.отд.		Коверченко				Госстрой СССР Харьковский Сантехпроект		
Н.контр.		Севрюков						
Утв.								

Формат А4

Форм	Зона	Поз.	Обозначение	Наименование	Кол.	Примечание
				Документация		
А3			Б10А441.040сб	Сборочный чертеж		
				Сборочные единицы		
А4		1	Б10А441.050	Блок №3	1	
А4		2	Б10А440.030	Блок №2	1	
А4		3	Б10А441.060	Блок №4	1	
				Детали		
А4		4	Б10А439.001-06	Прокладка	4	
				Стандартные изделия		
		5		Болт М16х65.58 ГОСТ 7798-70	32	0,137кг.
		6		Гайка М16.5 ГОСТ 5915-70	32	0,033кг.
		7		Шайба 16.65Г ГОСТ 6402-70	32	0,008кг

Инв.№подл. | Подп. и дата | Взам.инв.№ | Инв.№дубл. | Подп. и дата

Изм.	Лист	N докум.	Подпись	Дата	Б10А441.040			
Разраб.		Гончаренко			Трубопровод питательной воды к насосам.	Лит.	Лист	Листов
Пров.		Извекова				У		1
Нач.отд.		Коверченко				Госстрой СССР Харьковский Сантехпроект		
Н.контр.		Севрюков						
Утв.								

Формат А4

Б10А441.010СБ

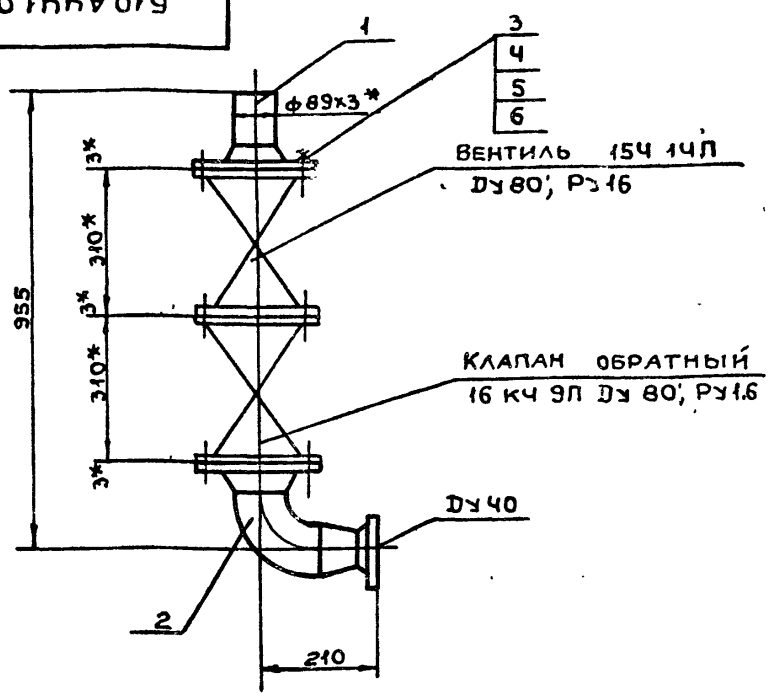

1. МАССА ДАНА С УЧЕТОМ МАССЫ АРМАТУРЫ
2.* РАЗМЕРЫ ДЛЯ СПРАВКИ.

Изм	Лист	N докум.	Подп.	Дата	Б10А441.010СБ			
Разраб.		Гончаренко	"		Трубопровод пара	Лит.	Масса	Масшт.
Пров.		Извекова	"		Сборочный чертеж	U	67,0	1:10
Т.контр.		Севрюков	"			Лист	Листов 1	
Нач.отд.		Коверченко	"			Госстрой СССР Харьковский Сантехпроект		
Н.контр.		Севрюков	"					
Утв.								

Формат А4

Б10А441.020СБ

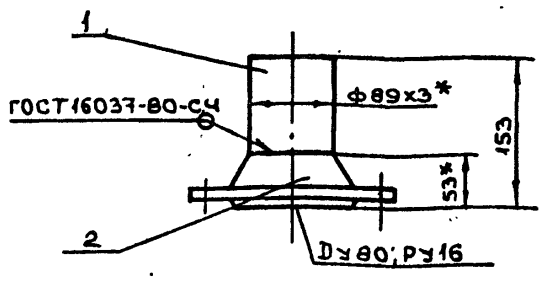

1. Сварку производить электродами Э-42 ГОСТ 9467-75.
2. Предельные отклонения размеров $\pm\frac{1Т16}{2}$
3. Кромки реза детали БЧ- Rz320
4.* Размеры для справки.

Изм	Лист	№ докум.	Подп	Дата	Б10А441.020СБ			
Разраб.		Гончаренко	"		Блок N1	Лит.	Масса	Масшт.
Пров		Извекова	"		Сборочный чертеж	U	4,9	1:5
Т.контр.		Севрюков	"			Лист	Листов 1	
Нач.отд.		Коверченко	"			Госстрой СССР Харьковский Сантехпроект		
Н.контр.		Севрюков	"					
Утв.								

Формат А4

Б10А441.030СБ

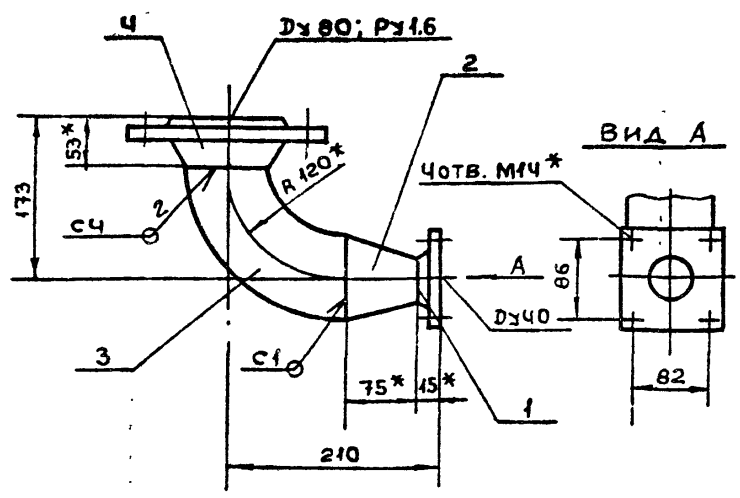

1. Сварку производить электродами Э-42 ГОСТ 9467-75.
Сварные швы по ГОСТ 16037-80.
2. Предельные отклонения размеров $\pm\frac{1Т16}{2}$
3.* Размеры для справки.

Изм	Лист	N докум.	Подп	Дата	Б10А441.030СБ			
Разраб.		Гончаренко	"		Блок N2	Лит	Масса	Масштаб
Провер.		Извекова	"		Сборочный чертеж	U	7,5	1:5
Т.контр.		Севрюков	"			Лист	Листов 1	
Нач.отд.		Коверченко	"			Госстрой СССР Харьковский Сантехпроект		
Н.контр.		Севрюков	"					
Утв.								

Пров [signature] 16.4.90г Кон [signature]

Формат А4

Б10А441.005

Rz80 (√)

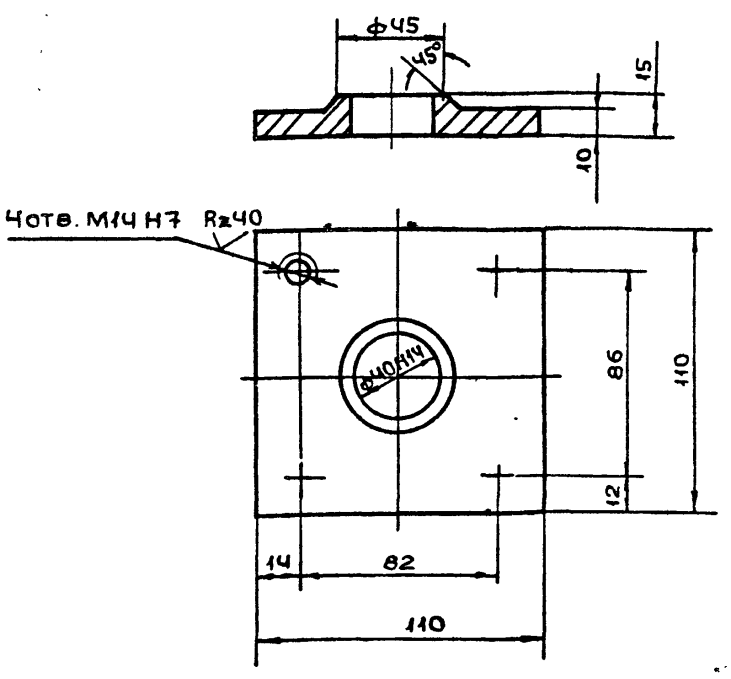

Неуказанные предельные отклонения размеров $\pm\frac{1Т14}{2}$

Изм	Лист	N докум	Подп	Дата	Б10А441.005			
Разраб.		Гончаренко	"		Фланец	Лит.	Масса	Масштаб
Пров		Извекова	"			U	0,9	1:2
Т.контр.		Севрюков	"			Лист	Листов 1	
Нач.отд.		Коверченко	"		ВСт.3 ГОСТ 380-71	Госстрой СССР Харьковский Сантехпроект		
Н.контр.		Севрюков	"					
Утв								

Формат А4

23935-19 62

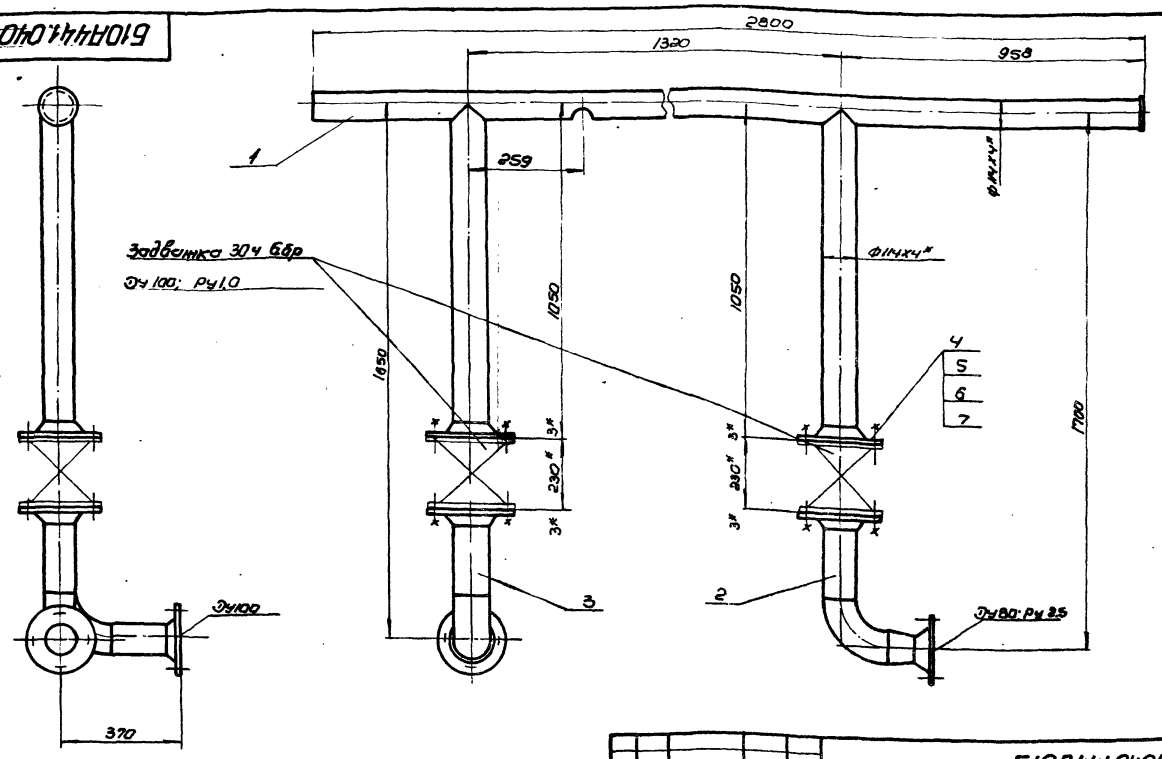

1. Масса дона с учетом массы арматуры
2* Размеры для справки.

Изм.	Лист	№ докум.	Подп.	Дата
Разраб		Гончаренко		
Пров		Извекова		
Т.контр		Севрюков		
Начотд		Коверченко		
Н.контр		Севрюков		
Утв.				

Б10А441.040СБ

Трубопровод питательной воды к насосам. Сборочный чертеж.

Лит.	Масса	Масштаб
И	176,5	1:10

Лист | Листов 1

Госстрой СССР Харьковский Сантехпроект

Формат А3

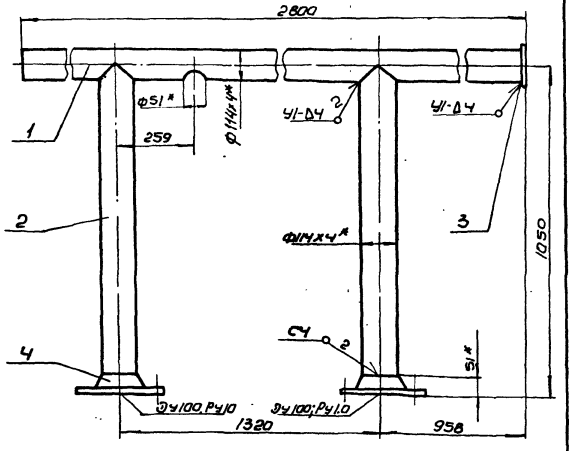

1. Сварку производить электродами Э-42 ГОСТ 9467-75. Сварные швы по ГОСТ 16037-80.
2. Предельные отклонения размеров $\pm \frac{IT16}{2}$.
3. Кромки реза детали Б4 $\sqrt{Rz320}$.
4* Размеры для справки.

Изм.	Лист	№ докум.	Подп.	Дата
Разраб		Гончаренко		
Пров.		Извекова		
Нач.отд		Коверченко		
Т.контр		Севрюков		
Н.контр		Севрюков		
Утв.				

Б10А441.050СБ

Блок №3

Сборочный чертеж.

Лит.	Масса	Масштаб
Ч	62,0	1:10

Лист | Листов 1

Госстрой СССР Харьковский Сантехпроект

Формат А4

Формат	Зона	Поз.	Обозначение	Наименование	Кол.	Примечание
				Документация		
А4			Б10А441, 050СБ	Сборочный чертеж		
				Детали		
А4		1	Б10А441, 006	Патрубок	1	
А4		2	Б10А440, 002	Патрубок	2	
Б4		3	Б10А441, 007	Заглушка		
				Лист 5 ГОСТ 19903-74		
				В Ст3 ГОСТ 14637-79		
				Ф124	1	0,47 кг.
				Стандартные изделия		
		Ч		Фланец М00-10 Ст 25		
				ГОСТ 12821-80.	2	4,7 кг.
				Материалы		
				Металл наплавленный		0,63 кг.

Инв. № подл. | Подп. и дата | Взам. инв. № | Инв. № дубл. | Подп. и дата

Изм.	Лист	№ докум.	Подп.	Дата
Разраб		Гончаренко		
Пров		Извекова		
Нач.отд		Коверченко		
Н.контр		Севрюков		
Утв.				

Б10А441.050

Блок №3.

Лит | Масса | Масштаб

Лист | Листов

Госстрой СССР Харьковский Сантехпроект

Б10А441.006

Rz 320

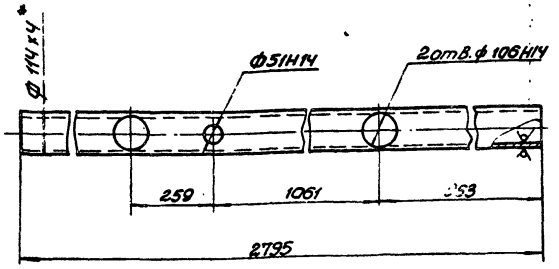

1. Неуказанные предельные отклонения размеров ± IT16/2
2. *Размер для справки

Изм.	Лист	N докум.	Подп.	Дата
Разраб.		Гончаренко		
Провер.		Извекова		
Т. контр.		Севрюков		
Нач. отд.		Ковернченко		
Н. контр.		Севрюков		
Утв.				

Б10А441.006

Патрубок

Лит	Масса	Масштаб
У	30,3	1:10

Лист | Листов 1

Труба 114х4 ГОСТ 10704-76 / ВСт3сп5 ГОСТ 10705-80

Госстрой СССР Харьковский Сантехпроект

Формат А4

Б10А441.008

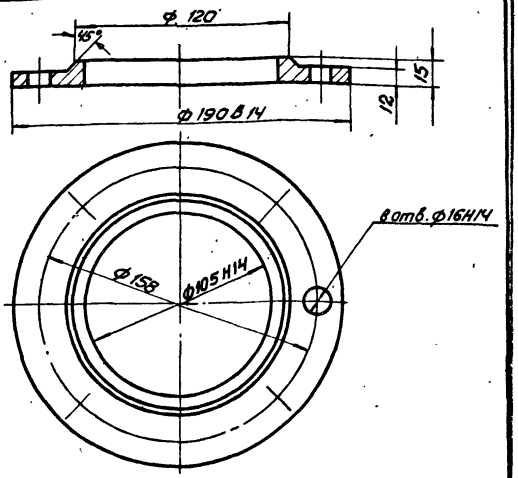

1. Неуказанные предельные отклонения размеров ± IT14/2

Изм.	Лист	N докум.	Подп.	Дата
Разраб.		Гончаренко		
Провер.		Извекова		
Т. контр.		Севрюков		
Нач. отд.		Ковернченко		
Н. контр.		Севрюков		
Утв.				

Б10А441.008

Фланец

Лит	Масса	Масштаб
У	2.0	1:2

Лист | Листов 1

ВСт3 ГОСТ 380-71

Госстрой СССР Харьковский Сантехпроект

Формат А4

Б10А441.060СБ

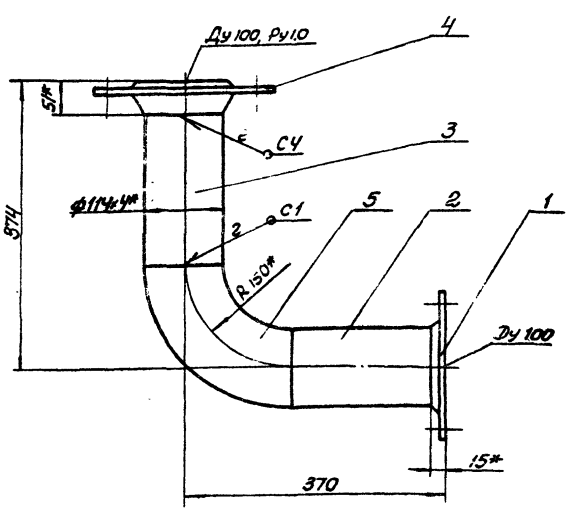

1. Сварку производить электродами Э-42 ГОСТ 9467-75. Сварные швы по ГОСТ 16037-80.
2. Предельные отклонения размеров ± IT16/2.
3. Кромки реза деталей БЧ- Rz 320.
4. * Размеры для справки.

Изм.	Лист	N докум.	Подп.	Дата
Разраб.		Гончаренко		
Провер.		Извекова		
Т. контр.		Севрюков		
Нач. отд.		Ковернченко		
Н. контр.		Севрюков		

Б10А441.060СБ

Блок N4

Сборочный чертеж

Лит	Масса	Масштаб
У	14,2	1:5

Лист | Листов 1

Госстрой СССР Харьковский Сантехпроект

Формат А4

Формат	Зона	Поз.	Обозначение	Наименование	Кол.	Примечание
				Документация		
А4			Б10А441.060 СБ	Сборочный чертеж		
				Детали		
А4		1	Б10А441.008	Фланец	1	
БЧ		2	Б10А441.009	Патрубок		
				Труба 114х4 ГОСТ 10704-76		
				ВСт3сп5 ГОСТ 10705-80		
				L = 205	1	2,22 кг
БЧ		3	Б10А441.011	Патрубок		
				Труба 114х4 ГОСТ 10704-76		
				ВСт3сп5 ГОСТ 10705-80		
				L = 173	1	2,3 кг
				Стандартные изделия		
		4		Фланец 1-100-10 Ст 25		
				ГОСТ 12821-80	1	4,7 кг.
		5		Отвод 90° 108х4		
				ГОСТ 17375-83	1	2,8 кг.
				Материалы		
				Металл наплавленный		0,18 кг.

Изм.	Лист	N докум.	Подп.	Дата
Разраб.		Гончаренко		
Провер.		Извекова		
Нач. отд.		Ковернченко		
Н. контр.		Севрюков		
Утв.				

Б10А441.060

Блок N4

Лит.	Лист.	Листов
У		1

Госстрой СССР Харьковский Сантехпроект

Инв. № подл. | Подп. и дата | Взам. инв. № | Инв. № дубл. | Подп. и дата

Инв. № подл. | Подп. и дата | Взам. инв. № | Инв. № дубл. | Подп. и дата

Форм.	Зона	Поз.	Обозначение	Наименование	Кол.	Примечание
				Документация		
А3			Б10А441.070СБ	Сборочный чертеж		
				Сборочные единицы		
А4		1	Б10А441.080	Блок №5	1	
А4		2	Б10А441.090	Блок №6	1	
А4		3	Б10А441.100	Блок №7	1	
Б4		4	Б10А440.070	Блок №5	1	
А4		5	Б10А441.110	Блок №8	1	
				Детали		
А4		6	Б10А439.001-02	Прокладка	4	
А4		7	Б10А439.001-03	Прокладка	8	
				Стандартные изделия		
		8		Болт М16×65.58 ГОСТ 7798-70	48	0.137кг.
		9		Гайка М16.5 ГОСТ 5915-70	48	0.033кг
		10		Шайба 16.65г ГОСТ 6402-70	48	0.008кг.

Инв.№подл. | Подп. и дата | Взам.инв.№ | Инв.№дубл. | Подп. и дата

Изм.	Лист	N докум.	Подп.	Дата
Разраб.	Гончаренко			
Пров.	Извекова			
Нач.отд.	Коверченко			
Н.контр.	Севрюков			
Утв.				

Трубопровод питательной воды от насосов.

Б10А441.070

Лит	Лист	Листов
У		1

Госстрой СССР Харьковский Сантехпроект

Форм.	Зона	Поз.	Обозначение	Наименование	Кол.	Примечание.
				Документация		
А3			Б10А441.080СБ	Сборочный чертеж		
				Детали.		
Б4		1	Б10А.441.012	Патрубок		
				Труба 57х3 ГОСТ 8732-78		
				В Ст20 ГОСТ 8731-74		
				L=1745	1	5,9кг.
Б4		2	Б10А441.013	Патрубок		
				Труба 57х3 ГОСТ 8732-78		
				В Ст20 ГОСТ 8731-74		
				L=602	1	2,41кг.
А4		3	Б10А441.014	Патрубок	1	
А4		4	Б10А440.002-04	Патрубок.	1	
Б4		5	Б10А441.015	Заглушка		
				Лист 4 ГОСТ 19903-74		
				В Ст3 ГОСТ 14637-79		
				ф84	1	0.17кг.
А4		6	Б10А440.002-01	Патрубок	1	
				Стандартные изделия		
		7		Фланец 1-50-40 Ст25		
				ГОСТ 12821-80	2	2.81кг.
		8		Отвод 90° 57х3 ГОСТ 17375-83	2	0,6кг.
				Материалы		
				Металл наплавленный		0,7кг.

Изм.	Лист	N докум.	Подп.	Дата
Разраб.	Гончаренко			
Пров.	Извекова			
Нач.отд.	Коверченко			
Н.контр.	Севрюков			
Утв.				

Блок №5

Б10А441.080

Лит	Лист	Листов
У		1

Госстрой СССР Харьковский Сантехпроект

Форм.	Зона	Поз.	Обозначение	Наименование	Кол.	Примечание.
				Документация		
А4			Б10А441.090СБ	Сборочный чертеж		
				Детали		
Б4		1	Б10А441.016	Патрубок		
				Труба 45х2,5 ГОСТ 8734-75		
				В ст20 ГОСТ 8733-74		
				L=1575	1	3,43кг.
Б4		2	Б10А441.017	Патрубок		
				Труба 45х2,5 ГОСТ 8734-75		
				В Ст20 ГОСТ 8733-74		
				L=417	1	1,1кг.
А4		3	Б10А440.002-05	Патрубок	1	
А4		4	Б10А441.014-01	Патрубок	1	
А4		5	Б10А440.002-02	Патрубок.	1	
Б4		6	Б10А441.018	Заглушка		
				Лист 4 ГОСТ 19903-74		
				В Ст3 ГОСТ 14637-79		
				ф50	1	0.06кг.
				Стандартные изделия		
		7		Фланец 1-40-40 Ст.25		
				ГОСТ 12821-80	2	2,19кг.
		8		Отвод 90° 45х2.5		
				ГОСТ 17375-83	2	0,3кг.
				Материалы		
				Металл наплавленный.		0,3кг.

Кол.	Лист	N докум.	Подп.	Дата
Разраб.	Гончаренко			
Пров.	Извекова			
Нач.отд.	Коверченко			
Н. конт.	Севрюков			
Утв.				

Блок №6

Б10А441.090

Лит	Лист	Листов
У		1

Госстрой СССР Харьковский Сантехпроект.

Форм.	Зона	Поз.	Обозначение	Наименование	Кол.	Примечание
				Документация		
А1			Б10А441.100СБ	Сборочный чертеж		
				Детали		
Б4		1	Б10А441.019	Патрубок		
				Труба 57х3 ГОСТ 8732-78		
				В Ст20 ГОСТ 8731-74		
				L=1345	1	4,31кг.
Б4		2	Б10А441.013	Патрубок		
				Труба 57х3 ГОСТ 8732-78		
				В Ст20 ГОСТ 8731-74		
				L=602	1	2,41кг.
А4		3	Б10А440.002-04	Патрубок	1	
А4		4	Б10А441.014-02	Патрубок	1	
А4		5	Б10А440.002-01	Патрубок	1	
Б4		6	Б10А441.015	Заглушка		
				Лист 4 ГОСТ 19903-74		
				В Ст3 ГОСТ 14637-79		
				ф84	1	0,17кг.
				Стандартные изделия		
		7		Фланец 1-50-40 Ст25		
				ГОСТ 12821-80	2	2,81кг.
		8		Отвод 90° 57х3		
				ГОСТ 17375-83	2	0,6кг.
				Материалы		
				Металл направленный.		0,59кг.

Изм.	Лист	N докум.	Подп.	Дата
Разраб.	Гончаренко			
Пров.	Извекова			
Нач.отд.	Коверченко			
Н.контр.	Севрюков			
Утв.				

Блок №7

Б10А441.100

Лит	Лист	Листов
У		1

Госстрой СССР Харьковский Сантехпроект

Б10А441.070СБ

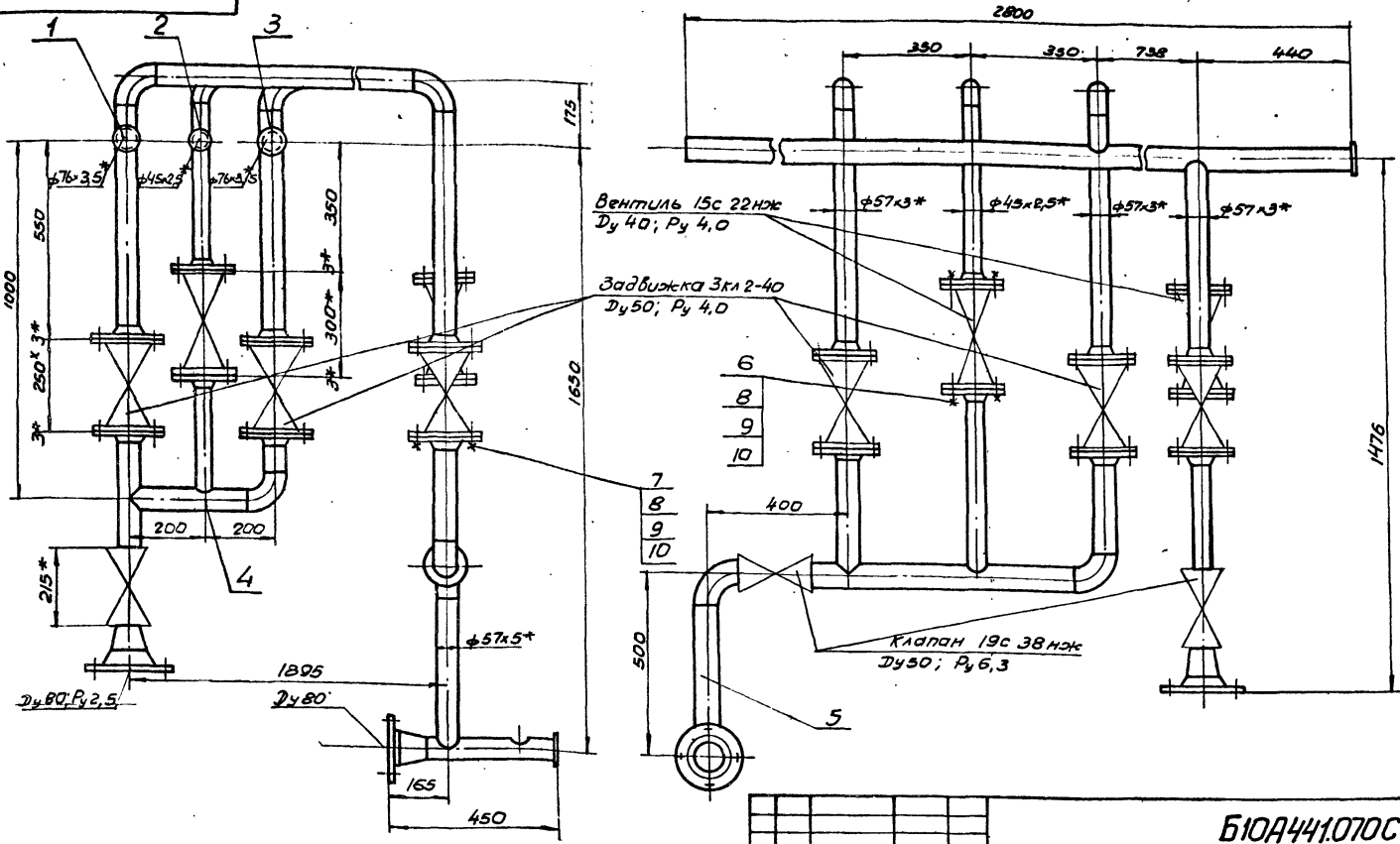

1. Масса дана с учетом массы арматуры.
2.* Размеры для справки.

Изм.	Лист	№ докум.	Подп.	Дата	Б10А441.070СБ			
Разраб.		Гончаренко			Трубопровод питательной воды от насосов. Сборочный чертеж	Лит.	Масса	Масштаб
Пров.		Извекова				У	340,4	1:10
Т.контр.		Севрюков				Лист	Листов 1	
Нач.отд.		Коверченко				Госстрой СССР Харьковский Сантехпроект		
Н.контр.		Севрюков						
Утв.								

Формат А3

Б10А441.080СБ

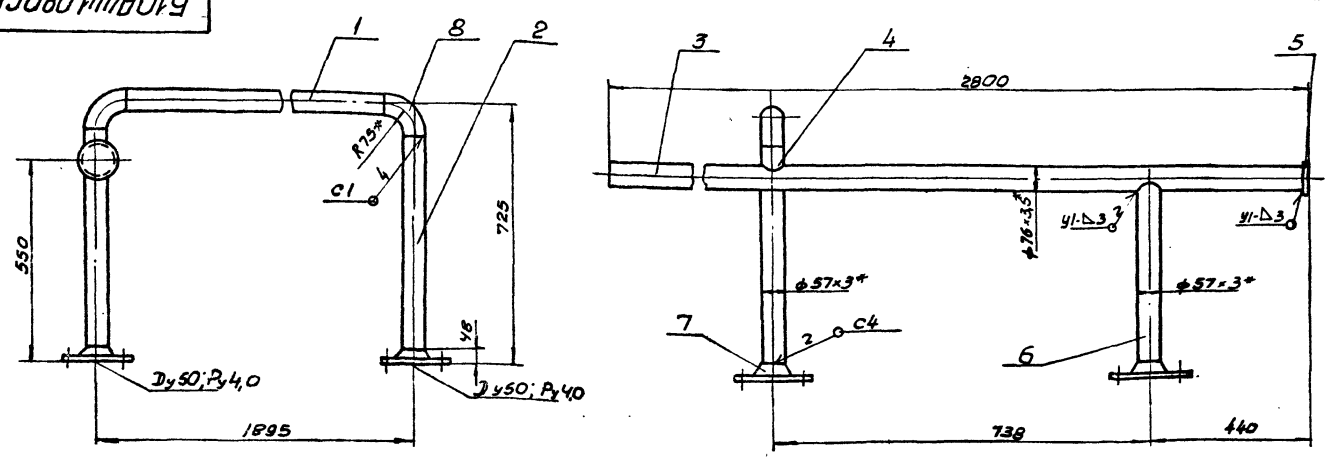

1. Сварку производить электродами Э-42 ГОСТ 9467-75
Сварные швы по ГОСТ 16037-80.
2. Предельные отклонения размеров $\pm \frac{IT16}{2}$
3. Кромки реза деталей Б4 $R_z 320$
4.* Размеры для справку.

Изм.	Лист	№ докум.	Подп.	Дата	Б10А441.080СБ			
Разраб.		Гончаренко			Блок № 5 Сборочный чертеж	Лит.	Масса	Масштаб
Пров.		Извекова				У	48,5	1:10
Т.контр.		Севрюков				Лист	Листов 1	
Нач.отд.		Коверченко				Госстрой СССР Харьковский Сантехпроект		
Н.контр.		Севрюков						
Утв.								

Формат А3

5.10А 441.090СБ

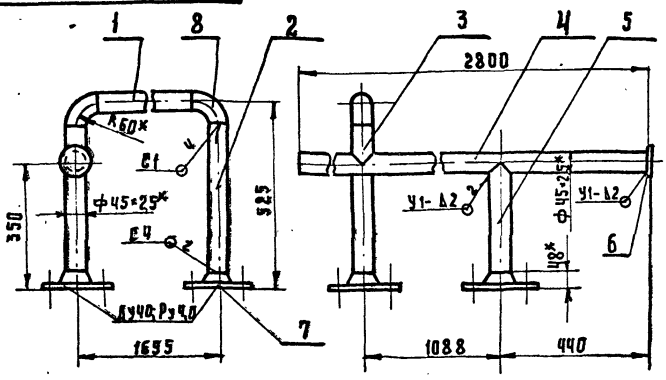

1. Сварку производить электродами Э-42 ГОСТ 9467-75 Сварные швы по ГОСТ 16037-80
2. Предельные отклонения размеров ± IT16/2
3. Кромки реза деталей БЧ Rz 320
4* Размеры для справки.

Изм.	Лист	№ докум.	Подп.	Дата
Разраб.		Гончаренко	Подп.	
Провер.		Извекова	"	
Т. контр.		Севрюков	"	
Нач. отд.		Коверченко	"	
Н. контр.		Севрюков	"	
Утв.				

Б10А 441.090СБ

Блок №6
Сборочный чертеж

Лит.	Масса	Масштаб
И	13.7	1:10

Лист | Листов 1

Госстрой СССР ХАРЬКОВСКИЙ Сантехпроект

5.10А 441.100СБ

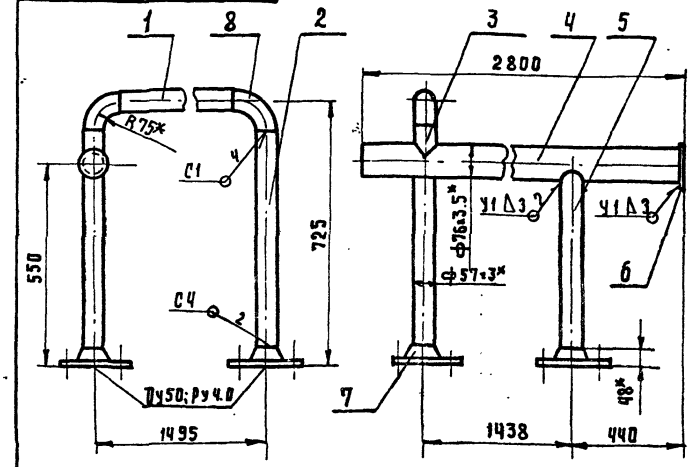

1. Сварку производить электродами Э-42 ГОСТ 9467-75 Сварные швы по ГОСТ 16037-80.
2. Предельные отклонения размеров ± IT16/2
3. Кромки реза деталей БЧ – Rz 320
4.* Размеры для справки.

Изм.	Лист	№ докум.	Подп.	Дата
Разраб.		Гончаренко	Подп.	
Пров.		Извекова	"	
Т. контр.		Севрюков	"	
Нач. отд.		Коверченко	"	
Н. контр.		Севрюков	"	
Утв.				

Б10А 441.100СБ

Блок №7
Сборочный чертеж

Лит.	Масса	Масштаб
И	46,8	1:10

Лист | Листов 1

Госстрой СССР ХАРЬКОВСКИЙ Сантехпроект

Инв. № подл. | Подп. и дата | Взам. инв. № | Инв. № дубл. | Подп. и дата

5.10А 441.014

Rz 320 (√)

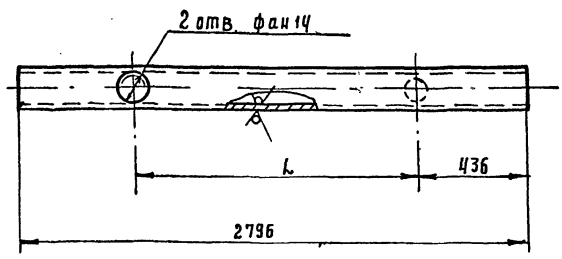

Обозначение	Материал	L	d	Масса
Б10А 441.014	Труба 76×3,5 ГОСТ 8732-78 / Ст.20 ГОСТ 8731-74	738	51	30.3
-01	Труба 45×2,5 ГОСТ 8734-75 / Ст.20 ГОСТ 8733-74	1088	40	2.8
-02	Труба 76×3,5 ГОСТ 8732-78 / Ст.20 ГОСТ 8731-74	1438	51	303

Неуказанные предельные отклонения размеров ± IT16/2

Изм.	Лист	№ докум.	Подп.	Дата
Разраб.		Гончаренко	Подп.	
Провер.		Извекова	"	
Т. контр.		Севрюков	"	
Нач. отд.		Коверченко	"	
Н. контр.		Севрюков	"	
Утв.				

Б10А 441.014

Патрубок

Лит.	Масса	Масштаб
И	см. табл.	–

Лист | Листов 1

Госстрой СССР ХАРЬКОВСКИЙ Сантехпроект

пров. Журавлева 25.10.82 коп. 2 л. А2

Форм.	Зона	Поз.	Обозначение	Наименование	Кол.	Примечание
				Документация		
А3			Б10А 441.110СБ	Сборочный чертеж		
				Детали		
А4		1	Б10А 441.021	Фланец	1	
БЧ		2	Б10А 441.022	Заглушка		
				Лист 4 ГОСТ 19903-74		
				В Ст3 ГОСТ 14637-79		
				Ф62	1	0.1 кг
А4		3	Б10А 440.002-06	Патрубок	1	
А4		4	Б10А 440.001-03	Патрубок	1	
А4		5	Б10А 440.001-04	Патрубок	1	
А4		6	Б10А 440.002-07	Патрубок	1	
А4		7	Б10А 440.002-08	Патрубок	1	
БЧ		8	Б10А 441.023	Патрубок		
				Труба 57×3 ГОСТ 8732-78		
				В Ст20 ГОСТ 8731-74		
				L=261	1	1.04 кг
				Стандартные изделия		
		9		Фланец 1-40-40 ст. 25		
				ГОСТ 12821-80	1	2.19 кг
		10		Фланец Ц1-50-40 Ст 25		
				ГОСТ 12821-80	2	2.81 кг
		11		Отвод 90°57×3 ГОСТ 19375-83	2	0.6 кг
		12		Переход К89×3,5-57×3		
				ГОСТ 17378-83	1	0.6 кг
				Материалы		
				Металл наплавленный		0.43 кг

Инв. № подл. | Подп. и дата | Взам. инв. № | Инв. № дубл. | Подп. и дата

Изм.	Лист	№ докум.	Подп.	Дата
Разраб.		Гончаренко	Подп.	
Провер.		Извекова	"	
Нач. отд.		Коверченко	"	
Н. контр.		Севрюков	"	
Утв.				

Б10А 441.110

Блок №8

Лит	Лист	Листов
И		1

Госстрой СССР ХАРЬКОВСКИЙ Сантехпроект

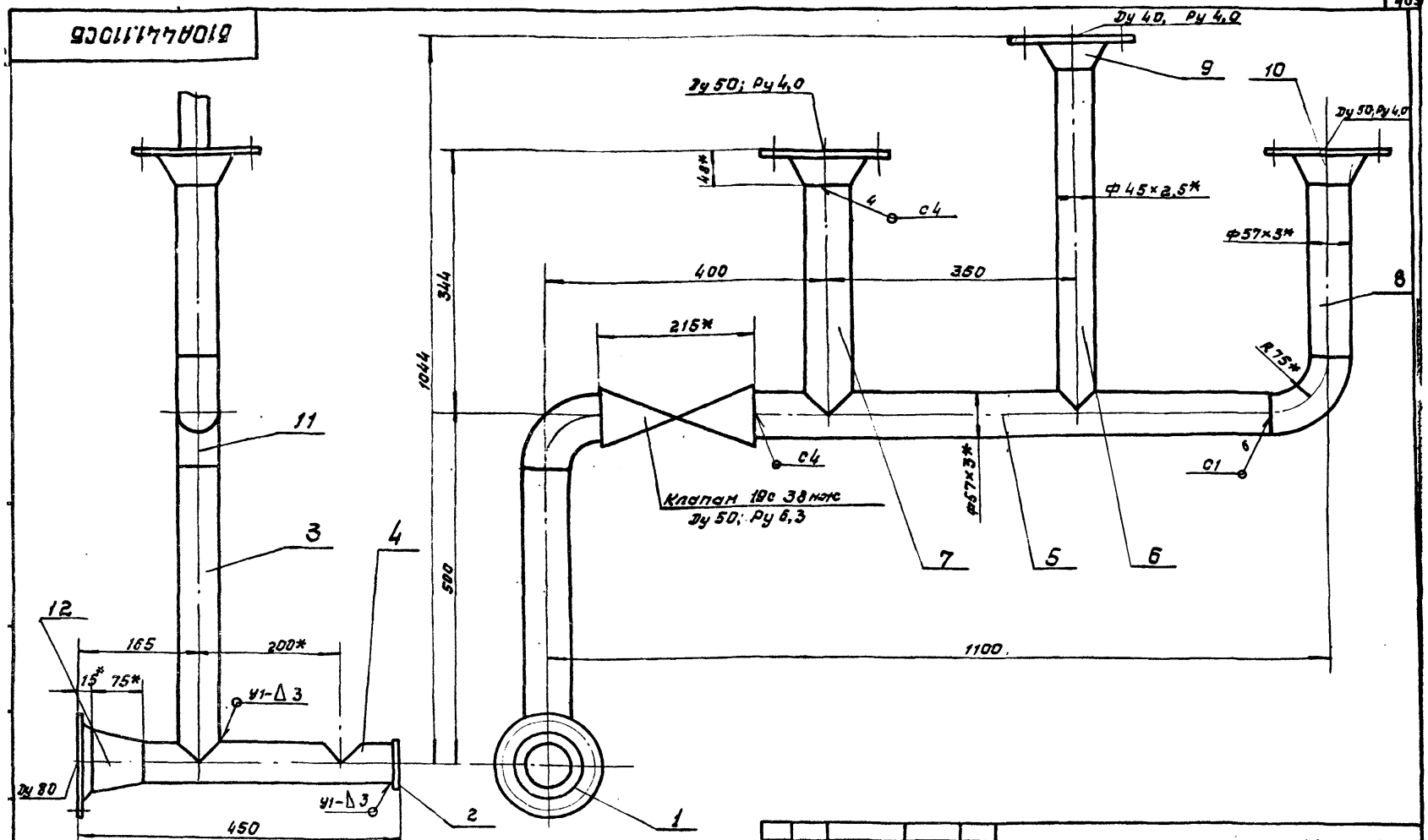

1. Сварку производить электродами Э-42 ГОСТ 9467-75 сварные швы по ГОСТ 16037-80.
2. Предельные отклонения размеров ± IT16/2
3. Кромки реза деталей Б4 - Rz 320
4. *Размеры для справки.

Изм.	Лист	№ докум.	Подп.	Дата
Разраб.	Гончаренко			
Пров.	Извекова			
Т.контр.	Севрюков			
Нач. отд.	Коверченко			
Н. контр.	Севрюков			
Утв.				

Б10А441.110СБ

Блок № 8
Сборочный чертеж.

Лит.	Масса	Масшт.
И	22,0	1:5

Лист | Листов 1

Госстрой СССР Харьковский САНТЕХПРОЕКТ

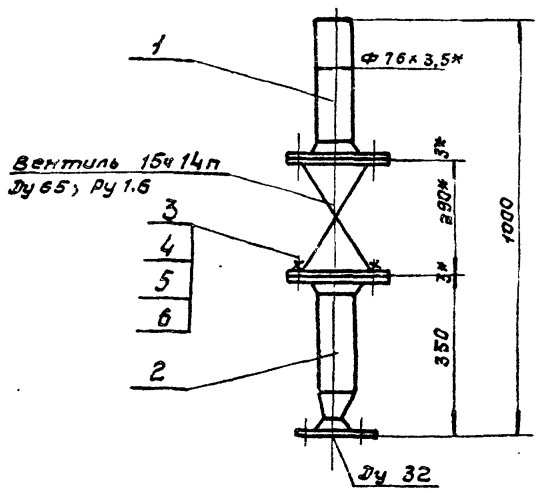

1. Масса дана с учетом массы арматуры
2. *Размеры для справки.

Изм.	Лист	№ докум.	Подп.	Дата
Разраб.	Гончаренко			
Пров.	Извекова			
Т.конт.	Севрюков			
Нач. отд.	Коверченко			
Н. контр.	Севрюков			
Утв.				

Б10А441.120СБ

Трубопровод пара
сборочный чертеж.

Лит.	Масса	Масшт.
И	33,5	1:10

Лист | Листов 1

Госстрой СССР Харьковский САНТЕХПРОЕКТ

Формат А4

Формат А3

Форм.	Зона	Поз.	Обозначение	Наименование	Кол.	Примеч.
				Документация		
А4			Б10А441.120СБ.	сборочный чертеж		
				Сборочные единицы		
А4		1	Б10А441.130	Блок №9	1	
А4		2	Б10А441.140	Блок №10	1	
				Детали		
А4		3	Б10А439.001-04	прокладка	2	
				Стандартные изделия.		
		4		Болт М16×65.58 ГОСТ 7798-70	8	0,137кг
		5		Гайка М16.5 ГОСТ 5915-70	8	0,033кг
		6		Шайба 16.65Г ГОСТ 6402-70	8	0,008кг

Инв. № подл. | Подп. и дата | Взам. инв. № | Инв. № дубл. | Подп. и дата

Изм.	Лист	№ докум.	Подп.	Дата
Разраб.	Гончаренко			
Пров.	Извекова			
Нач. отд.	Коверченко			
Н. контр.	Севрюков			
Утв.				

Б10А441.120

Трубопровод пара

Лит.	Лист	Листов
И		1

Госстрой СССР Харьковский САНТЕХПРОЕКТ

Формат

Б10А441.130СБ

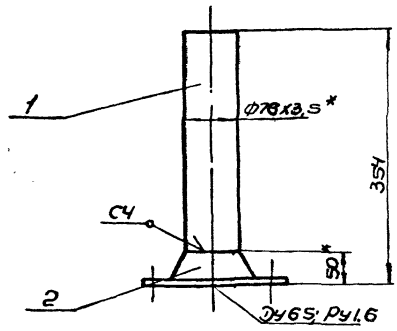

1. Сварку производить электродами Э-42 ГОСТ 9467-75. Сварной шов по ГОСТ 16037-80.
2. Предельные отклонения размеров $\pm \frac{IT16}{2}$.
3. Кромки реза детали Б4-$\overset{Rz320}{\vee}$.
4. * Размеры для справки.

Изм	Лист	N докум	Подп	Дата
Разраб		Гончаренко		
Провер		Извекова		
Т. контр		Севрюков		
Нач. отд		Коверченко		
Н. конт.		Севрюков		
Утв.				

Б10А441.130СБ.

Блок N9
Сборочный чертеж

Лит	Масса	Масшт
И	5,1	1:5

Лист | Листов 1

Госстрой СССР Харьковский Сантехпроект.

Формат А4

Форм	Зона	Поз	Обозначение	Наименование	Кол	Примеч
				Документация		
А4			Б10А441, 130СБ	Сборочный чертеж		
				Детали		
Б4		1	Б10А441, 024	Патрубок		
				Труба 76х3,5 ГОСТ 10704-76		
				ВСт 3 сп 5 ГОСТ 10705-80		
				L = 304.0	1	1.88кг
				Стандартные изделия		
		2		Фланец 1-65-16 Ст 25		
				ГОСТ 12821-80	1	3,19кг
				Материалы		
				Металл наплавленный.		0,03кг.

Изм	Лист	N докум.	Подп	Дата
Разраб		Гончаренко		
Пров.		Извекова		
Нач. отд		Коверченко		
Н. контр		Севрюков		
Утв.				

Б10441.130

Блок N9

Лит	Лист	Листов
И		1

Госстрой СССР Харьковский Сантехпроект

Формат А4

Б10А441.140СБ.

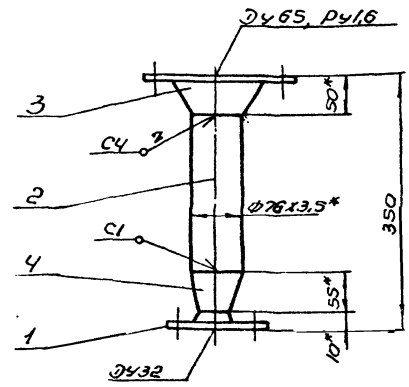

1. Сварку производить электродами Э-42 ГОСТ 9467-75. Сварные швы по ГОСТ 16037-80.
2. Предельные отклонения размеров. $\pm \frac{IT16}{2}$.
3. Кромки реза детали Б4-$\overset{Rz320}{\vee}$
4. * размеры для справки.

Изм	Лист	N докум	Подп	Дата
Разраб		Гончаренко		
Пров		Извекова		
Т. контр		Севрюков		
Нач. отд		Коверченко		
Н. контр		Севрюков		
Утв				

Б10А441.140СБ.

Блок N10
Сборочный чертеж

Лит	Масса	Масшт
И	5,6	1:5

Лист | Листов 1

Госстрой СССР Харьковский Сантехпроект

Формат А4

Форм	Зона	Поз.	Обозначение	Наименование	Кол	Прим.
				Документация		
А4			Б10А441, 140СБ	Сборочный чертеж		
				Детали		
А4		1	Б10А441, 025	Фланец	1	
Б4		2	Б10А441. 026	Патрубок		
				Труба 76х3,5 ГОСТ 10704-76		
				ВСт 3 сп.5 ГОСТ 10705-80		
				L=235	1	1.44кг.
				Стандартные изделия		
		3		Фланец 1-65-16 Ст 25		
				ГОСТ 12821-80	1	3,19кг.
		4		Переход К65х3,5-38-2,5		
				ГОСТ 17378-83	1	0.3кг.
				Материалы		
				Металл наплавленный		0,22кг.

Изм	Лист	N докум	Подп	Дата
Разраб		Гончаренко		
Пров.		Извекова		
Нач. отд		Коверченко		
Н. контр		Севрюков		
Утв				

Б10А441.140.

Блок N10

Лит	Лист	Листов
И		1

Госстрой СССР Харьковский Сантехпроект

Формат А4

Инв. N подл. | Подп. и дата | Взам. инв. N | Инв. N дубл. | Подп. и дата

23935-19 69

Формат	Зона	Поз.	Обозначение	Наименование	Кол.	Примеч.
				Документация		
А3			Б10А441.150СБ	Сборочный чертеж		
				Сборочные единицы		
А4		1	Б10А441.160	Блок N11	1	
А4		2	Б10А441.170	Блок N12	1	
				Детали		
А4		3	Б10А439.001-03	Прокладка	2	
				Стандартные изделия		
		4		Болт М16х65.58 ГОСТ 7796-70	8	0,137 кг
		5		Гайка М16.5 ГОСТ 5915-70	8	0,033 кг
		6		Шайба 16.65г ГОСТ 6402-70	8	0,008 кг
				Материалы		
				Металл наплавленный		0,1 кг

Б10А441.150

Изм.	Лист	№ докум.	Подп.	Дата
Разраб.		Гончаренко	подп.	
Провер.		Извекова	"	
Нач. отд.		Коверченко	"	
Н. контр.		Севрюков	"	
Утв.				

Трубопровод

Лит	Лист	Листов
И		1

Госстрой СССР Харьковский Сантехпроект

Б10А441.021

Rz80 (√)

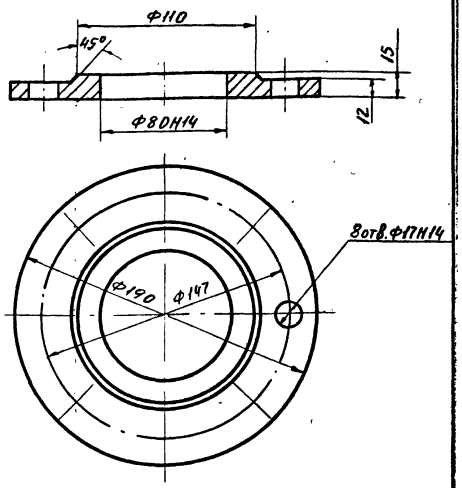

Неуказанные предельные отклонения размеров $\pm \frac{IT14}{2}$

Б10А441.021

Изм.	Лист	№ докум.	Подп.	Дата
Разраб.		Гончаренко	подп.	
Провер.		Извекова	"	
Т. контр.		Севрюков	"	
Нач. отд.		Коверченко	"	
Н. контр.		Севрюков	"	
Утв.				

Фланец

В Ст.3 ГОСТ 380-71

Лит	Масса	Масшт.
И	2.15	1:2

Лист | Листов 1

Госстрой СССР Харьковский Сантехпроект

Инв. № подл. | Подп. и дата | Взам. инв. № | Инв. № дубл. | Подп. и дата

Б10А441.150СБ

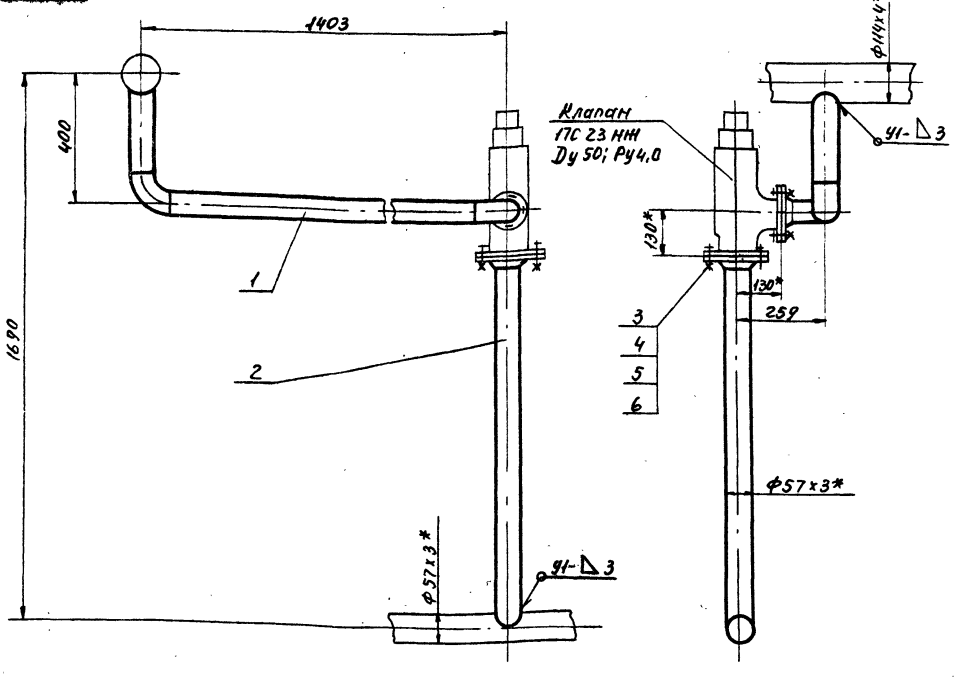

1. Сварку производить электродами Э-42 ГОСТ 9467-75
Сварные швы по ГОСТ 16037-80
2. Масса дана с учетом массы арматуры
3. *Размеры для справки.

Б10А441.150СБ

Изм.	Лист	№ докум.	Подп.	Дата
Разраб.		Гончаренко	подп.	
Провер.		Извекова	"	
Т. контр.		Севрюков	"	
Нач. отд.		Коверченко	"	
Н. контр.		Севрюков	"	
Утв.				

Трубопровод
Сборочный чертеж

Лит	Масса	Масшт.
И	46.6	1:10

Лист | Листов 1

Госстрой СССР Харьковский Сантехпроект

Пров. [signature] 25.10.82 Коп Петрук

23935-19 70

Б10А441.160СБ

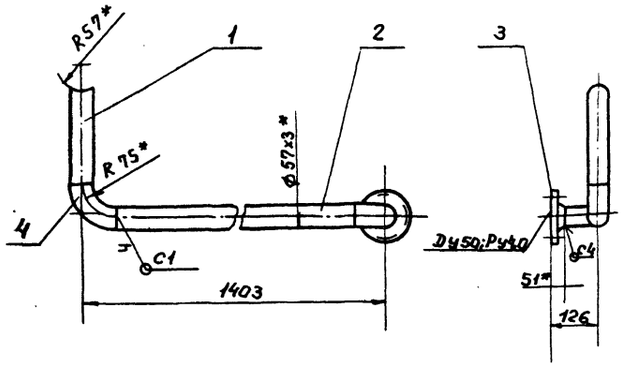

1. Сварку производить электродами Э-42 ГОСТ9467-75 Сварные швы по ГОСТ 16037-80.
2. Предельные отклонения размеров $\pm \frac{IT16}{2}$
3. Кромки реза детали Б4 $\overset{Rz320}{\nabla}$
4. * Размеры для справки.

Изм.	Лист	N докум.	Подп.	Дата
Разраб.		Гончаренко	"	
Провер.		Извекова	"	
Т.контр.		Севрюков	"	
Нач.отд.		Коверченко	"	
Н.контр.		Севрюков	"	
Утв.				

Б10А441.160СБ

Блок №11

Сборочный чертеж

Лит.	Масса	Масштаб
У	9.8	1:10
Лист	Листов 1	

Госстрой СССР Харьковский Сантехпроект

Б10А441.170СБ

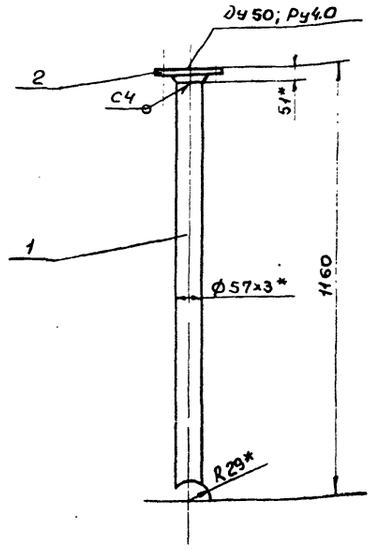

1. Сварку производить электродами Э-42 ГОСТ9467-75 Сварные швы по ГОСТ 16037-80.
2. Предельные отклонения размеров $\pm \frac{IT16}{2}$
3. * Размеры для справки.

Взам.инв.№ | Инв.№ дубл. | Подп. и дата | Подп. и дата | Инв.№ подл.

Изм.	Лист	N докум.	Подп.	Дата
Разраб.		Гончаренко	"	
Пров.		Извекова	"	
Т.контр.		Севрюков	"	
Нач.отд.		Коверченко	"	
Н.контр.		Севрюков	"	
Утв.				

Б10А441.170СБ

Блок №12

Сборочный чертеж

Лит.	Масса	Масштаб
У	7.3	1:10
Лист	Листов 1	

Госстрой СССР Харьковский Сантехпроект

Формат	Зона	Поз.	Обозначение	Наименование	Кол.	Примеч.
				Документация		
А4			Б10А441. 160 СБ	Сборочный чертеж		
				Детали		
А4		1	Б10А440.002-09	Патрубок	1	
Б4		2	Б10А441. 027	Патрубок		
				Труба 57х3 ГОСТ 8732-78		
				В Ст20 ГОСТ 8731-74		
				L=1253	1	5,0 кг.
				Стандартные изделия		
		3		Фланец 150-40 ст.25		
				ГОСТ 12821-80	1	2,81 кг
		4		Отвод 90° 57х3		
				ГОСТ 17375-83	1	0,6 кг.
				Материалы		
				Металл наплавленный		0,14 кг.

Изм.	Лист	N докум.	Подп.	Дата
Разраб.		Гончаренко	"	
Пров.		Извекова	"	
Нач.отд.		Коверченко	"	
Н.контр.		Севрюков	"	
Утв.				

Б10А441. 160

Блок №11

Лит.	Лист	Листов
У		1

Госстрой СССР Харьковский Сантехпроект

пров. Извекова 28.11.88 Консер. Шиф

Формат	Зона	Поз.	Обозначение	Наименование	кол.	Примеч.
				Документация		
А4			Б10А441. 170СБ	Сборочный чертеж		
				Детали		
А4		1	Б10А440.002-10	Патрубок	1	
				Стандартные изделия		
		2		Фланец 1-50-40		
				ГОСТ 12821-80	1	2,81 кг.
				Материалы		
				Металл наплавленный		0,09 кг.

Взам.инв.№ | Инв.№ дубл. | Подп. и дата | Подп. и дата | Инв.№ подл.

Изм.	Лист	N докум.	Подп.	Дата
Разраб.		Гончаренко	"	
Пров.		Извекова	"	
Нач.отд.		Коверченко	"	
Н.контр.		Севрюков	"	
Утв.				

Б10А441. 170

Блок №12

Лит.	Лист	Листов
У		1

Госстрой СССР Харьковский Сантехпроект

Б10А441.030

Rz320 (√)

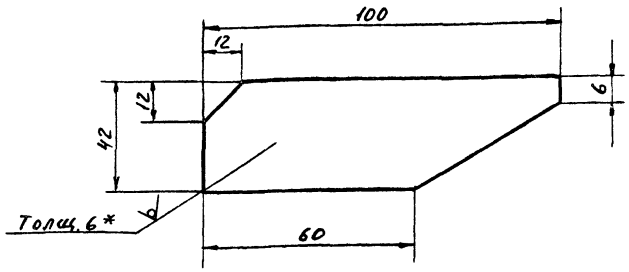

1. Предельные отклонения размеров $\pm \frac{IT16}{2}$
2.* Размер для оправки.

Изм.	Лист	N докум.	Подп.	Дата	Б10А441.039			
Разраб.		Гончаренко	подп.		Косынка	Лит.	Масса	Масшт.
Провер.		Извекова	"			У	0,1	1:1
Т. контр.		Северюков	"			Лист	Листов 1	
Нач. отд.		Коверченко	"		Лист-6 ГОСТ 19903-74 / В Ст. 3 ГОСТ 14637-79	Госстрой СССР Харьковский Сантехпроект		
Н. контр.		Северюков	"					
Утв.								

Б10А441.025

Rz80 (√)

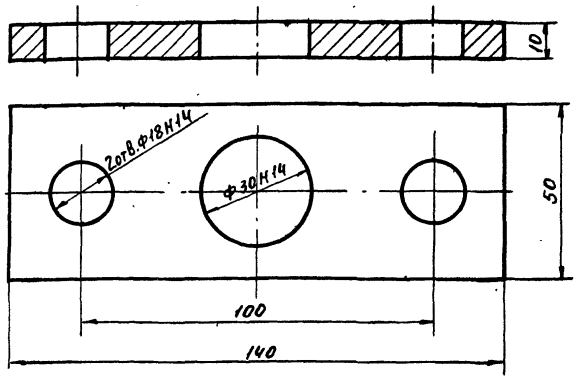

Неуказанные предельные отклонения размеров $\pm \frac{IT14}{2}$

Изм.	Лист	№ докум.	Подп.	Дата	Б10А441.025			
Разраб.					Фланец	Лит.	Масса	Масшт.
Провер.						У	0,45	1:1
Т. контр.						Лист	Листов 1	
Нач. отд.					В Ст. 3 ГОСТ 380-71	Госстрой СССР Харьковский Сантехпроект		
Н. контр.								
Утв.								

Форм.	Зона	Поз.	Обозначение	Наименование	Кол.	Примечание
				Документация		
А2			Б10А441.180 СБ	Сборочный чертеж		
				Детали		
Б4		1	Б10А441.028	Кронштейн		
				Уголок Б-63х63х5 ГОСТ 8509-86		
				ВСт3 ГОСТ 535-79		
				L = 950	2	4,57 кг
Б4		2	Б10А441.029	Стойка		
				Швеллер 10 ГОСТ 8240-72		
				ВСт3 ГОСТ 535-79		
				L = 2040	4	17,51 кг
Б4		3	Б10А441.031	Планка		
				Полоса ПЗ 30 ТУ 36.1113-84		
				L = 800	5	0,52 кг
Б4		4	Б10А441.032	Стойка		
				Труба 50х5,3 ГОСТ 10704-76		
				ВСт3сп5 ГОСТ 10705-80		
				L = 170	1	0,6 кг
Б4		5	Б10А441.033	Стойка		
				Уголок Б-63х63х5 ГОСТ 8509-86		
				ВСт3 ГОСТ 535-79		
				L = 1350	1	6,5 кг
Б4		6	Б10А441.034	Балка		
				Швеллер 16 ГОСТ 8240-72		
				ВСт.3 ГОСТ 535-79		
				L = 1938	2	27,52 кг

Изм.	Лист	№ докум.	Подп.	Дата	Б10А441.180			
Разраб.		Гончаренко	подп.		Рама	Лит.	Лист	Листов
Пров.		Извекова	"			У	1	2
Нач. отд.		Коверченко	"			Госстрой СССР Харьковский Сантехпроект		
Н. контр.		Северюков	"					
Утв.								

Пров. [signature] 12.88 Коп. Петрук

Форм.	Зона	Поз.	Обозначение	Наименование	Кол.	Примечание
Б4		7	Б10А441.035	Балка		
				Швеллер 16 ГОСТ 8240-72		
				ВСт3 ГОСТ 535-79		
				L = 2472	2	35,1 кг
Б4		8	Б10А441.036	Кронштейн		
				Уголок Б-63х63х5 ГОСТ 8509-86		
				ВСт.3 ГОСТ 535-79		
				L = 120	2	0,58 кг
Б4		9	Б10А.441.037	Кронштейн		
				Уголок Б-63х63х5 ГОСТ 8509-86		
				ВСт.3 ГОСТ 535-79		
				L = 90	1	0,43 кг
Б4		10	Б10А441038	Кронштейн		
				Уголок Б-110х70х8 ГОСТ 8510-86		
				ВСт3 ГОСТ 535-79		
				L = 800	2	8,64 кг
А4		11	Б10А 441.039	Косынка	6	
Б4		12	Б10А 441.041	Балка		
				Швеллер 16 ГОСТ 8240-72		
				ВСт3 ГОСТ 535-79		
				L = 900	1	12,8 кг
Б4		13	Б10А 441.042	Балка		
				Швеллер 16 ГОСТ 8240-72		
				ВСт3 ГОСТ 535-79		
				L = 291	1	4,2 кг
				Материалы		
				Металл наплавленный		3,5 кг

Изм.	Лист	№ докум.	Подп.	Дата	Б10А441.180	Лист 2

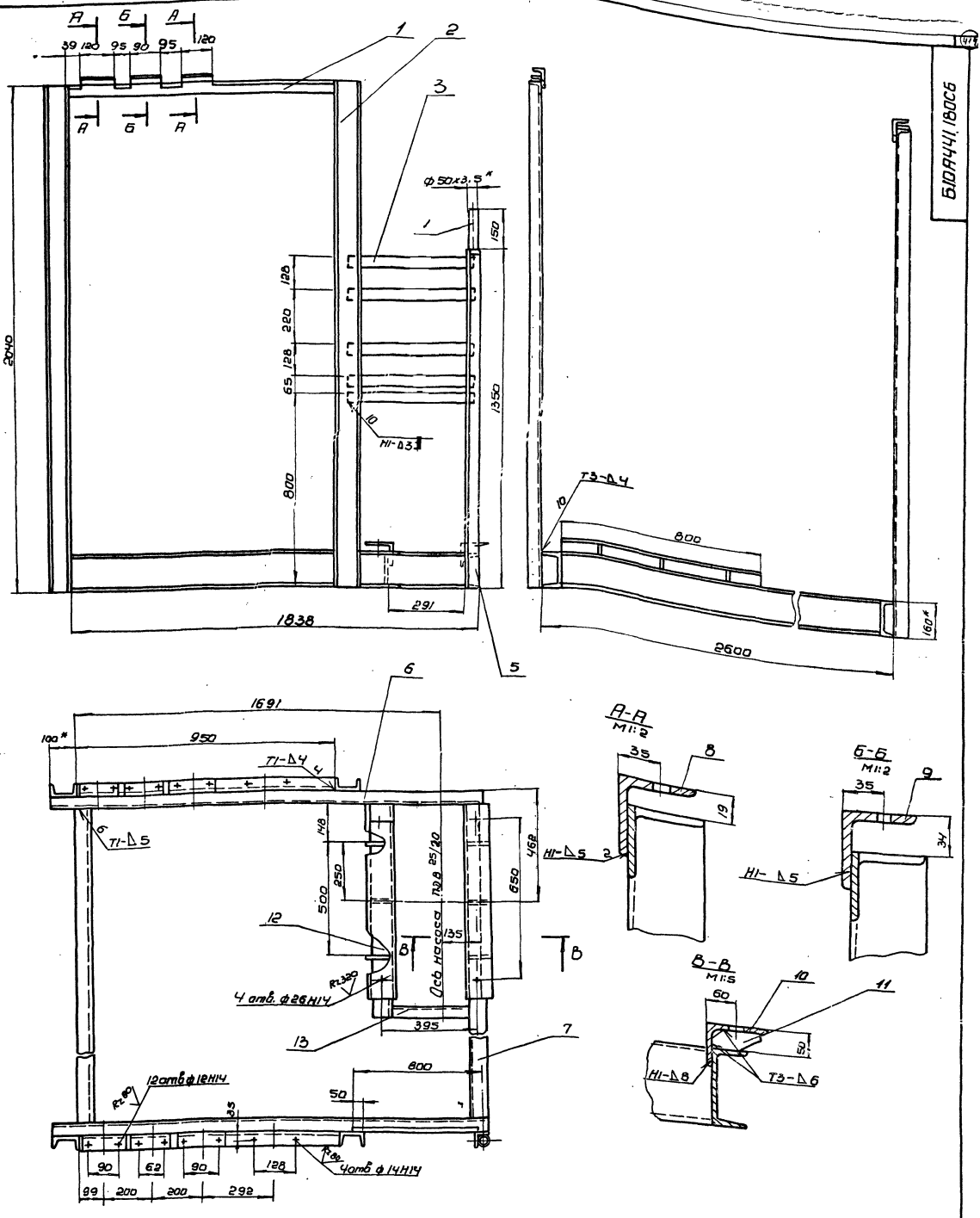

1. Сварку производить электродами Э-42 ГОСТ 9467-75.
Сварные швы по ГОСТ 5264-80.
2. Предельные отклонения размеров $\pm\frac{IT16}{2}$
3. Кромки реза деталей 64 Rz320.
* ... справки.

						Б10А441.180СБ		
Изм	Лист	№ докум	Подп.	Дата	Рама	Лит	Масса	Масшт
Разраб		Гончаренко			Сварочный черт	И	254,0	1:10
Пров.		Извекова				Лист	Листов 1	
Т. конт		Севрюков				Госстрой СССР Харьковский Сантехпроект		
Нач. отд		Каверченко						
Н. контр		Севрюков						
Утв.								

23935-19 (73) Формат А2

gost.e-ecolog.ru