ТИПОВОЙ ПРОЕКТ

903-1-270.89

Котельная

с 4 котлами

Е-10-1,4Р

ЗОЛОШЛАКОУДАЛЕНИЕ МЕХАНИЧЕСКОЕ

ТОПЛИВО – КАМЕННЫЕ И БУРЫЕ УГЛИ

СИСТЕМА ТЕПЛОСНАБЖЕНИЯ ЗАКРЫТАЯ

Альбом 10

Часть 5

23935-18

gost.e-ecolog.ru

Б10.А434.001

Rz320

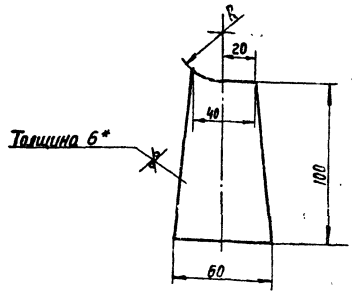

Обозначение	R
Б10.А434.001	25
-01	31.5

1. Предельные отклонения размеров $\pm \frac{IT16}{2}$
2. * Размер для справки.

Изм.	Лист	№ докум.	Подп.	Дата
Разраб.		Извекова		
Провер.		Гончаренко		
Т. контр.		Севрюков		
Нач. отд.		Коверченко		
Н. контр.		Севрюков		
Утв.				

Б10.А434.001

Стойка

Лит.	Масса	Масштаб
И	0.24	-

Лист 6 ГОСТ 19903-74
Вст.3 ГОСТ 14637-79

Госстрои СССР Харьковский САНТЕХПРОЕКТ

Формат А4

Б10.А434.003

Rz320

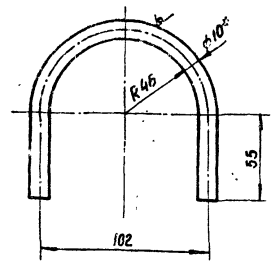

1. Длина развернутой детали - 270
2. Предельные отклонения размеров $\pm \frac{IT16}{2}$
3. * Размер для справки.

Инв. № подл. | Подп. и дата | Взам. инв. № | Инв. № дубл. | Подп. и дата

Изм.	Лист	№ докум.	Подп.	Дата
Разраб.		Извекова		
Провер.		Гончаренко		
Т. контр.		Севрюков		
Нач. отд.		Коверченко		
Н. контр.		Севрюков		
Утв.				

Б10.А434.003

Хомут

Лит.	Масса	Масштаб
И	0.16	1:2

Круг 10 ГОСТ 2590-71
Вст.3 ГОСТ 535-79

Госстрои СССР Харьковский САНТЕХПРОЕКТ

Формат А4

Формат	Зона	Поз.	Обозначение	Наименование	Кол.	Примечание
				Документация		
*			Б10.А434.000СБ	Сборочный чертеж		А2; А2
*			Б10.А434.000 ВС	Ведомость спецификаций		А3; А3
*			Б10.А434.00 ВЛ	Ведомость покупных изделий		А3; А3
				Сборочные единицы		
А4		1	Б10.А434.010	Трубопровод	1	
А4		2	Б10.А434.050	Трубопровод	1	
А4		3	Б10.А434.090	Трубопровод	1	
А4		4	Б10.А434.120	Трубопровод	1	
А4		5	Б10.А434.190	Трубопровод	1	
А4		6	Б10.А434.220	Сливной патрубок	2	
А4		7	Б10.А434.230	Трубопровод	1	
А4		8	Б10.А434.260	Стойка	2	
А4		9	Б10.А434.270	Статив	1	
А4		10	Б10.А434.260-01	Стойка	2	
А4		11	Б10.А434.290	Рама	1	
				Детали		
А4		13	Б10.А434.001	Стойка	1	
Б4		14	Б10.А434.002	Ушко		
				Круг 20 ГОСТ 2590-71		
				В Ст3 ГОСТ 535-79		
				ℓ = 210	4	0.5 кг
А4		15	Б10.А434.003	Хомут	2	
А4		16	Б10.А434.001-01	Стойка	1	

Изм.	Лист	№ докум.	Подп.	Дата
Разраб.		Извекова		
Провер.		Гончаренко		
Нач. отд.		Коверченко		
Н. контр.		Севрюков		
Утв.				

Б10.А434.000

Блок приготовления регенерационного раствора (поз V-А8)

Лит.	Масса	Масштаб
И	1	2

Госстрои СССР Харьковский САНТЕХПРОЕКТ

Формат А4

Инв. № подл. | Подп. и дата | Взам. инв. № | Инв. № дубл. | Подп. и дата

Формат	Зона	Поз.	Обозначение	Наименование	Кол.	Примечание
				Стандартные изделия		
		19		Болт М12х3058 ГОСТ 7798-70	32	0.061 кг
		20		Гайка М12.5 ГОСТ 5915-70	34	0.015 кг
		21		Шайба 12.65Г ГОСТ 6402-70	34	0.003 кг
		22		Болт М12х3558 ГОСТ 7798-70	2	0.048 кг
		23		Болт М16х5558 ГОСТ 7798-70	40	0.121 кг
		24		Гайка М16.5 ГОСТ 5915-70	40	0.033 кг
		25		Шайба 16.65Г ГОСТ 6402-70	40	0.008 кг
		26		Опора ОПП2-100.76		
				ГОСТ 14911-82	6	1.17 кг
		27		Опора ОПП2 100.89		
				ГОСТ 14911-82	3	1.15 кг
		28		Опора ОПБ2-76		
				ГОСТ 14911-82	6	1.17 кг
				Прочие изделия		
		31		Закладная конструкция		
				13К4-46-76	1	
				Материалы		
				Металл наплавленный		3.0 кг

Изм.	Лист	№ докум.	Подп.	Дата

Б10А434.000

Лист 2

23335-18 2

Формат А4

Б10А434.000СБ

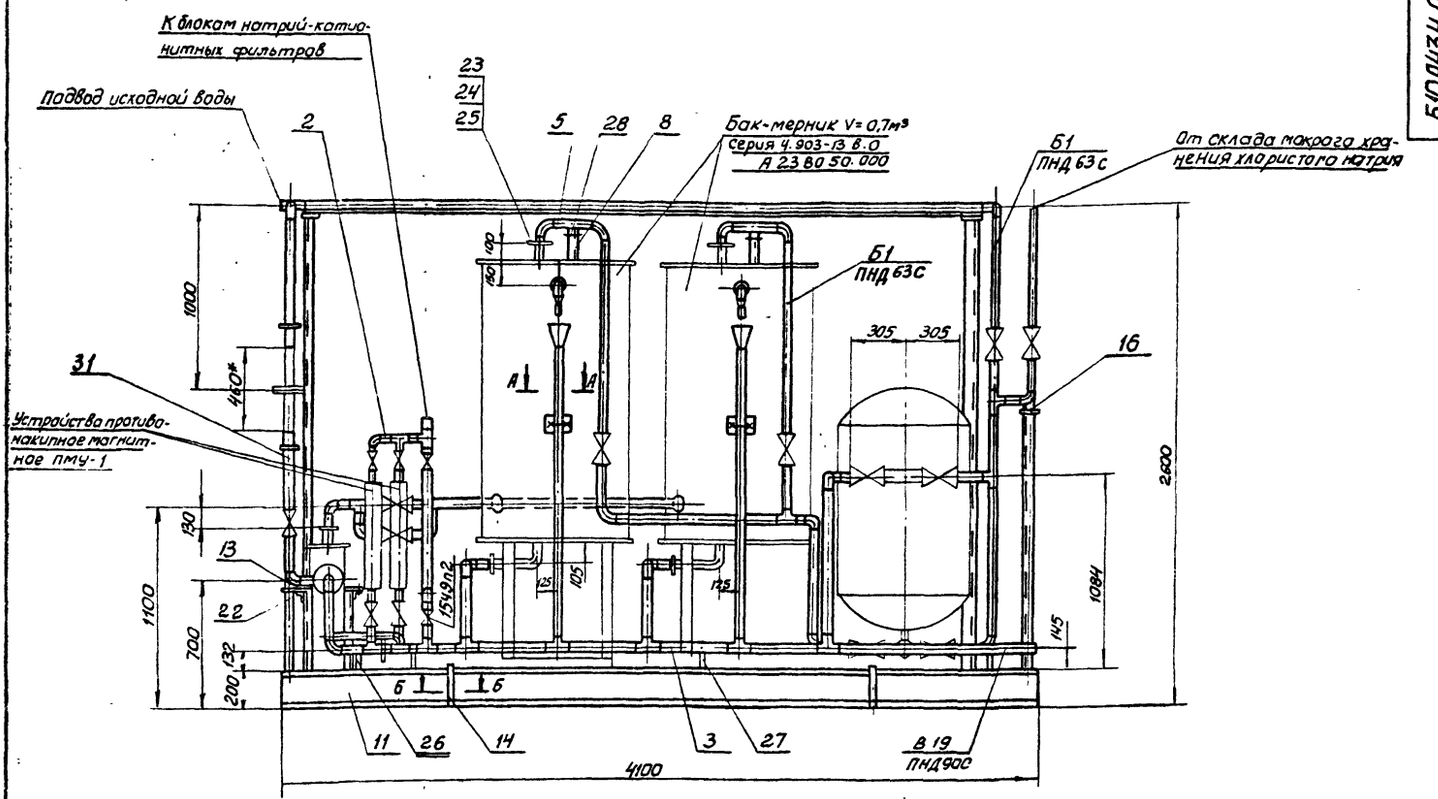

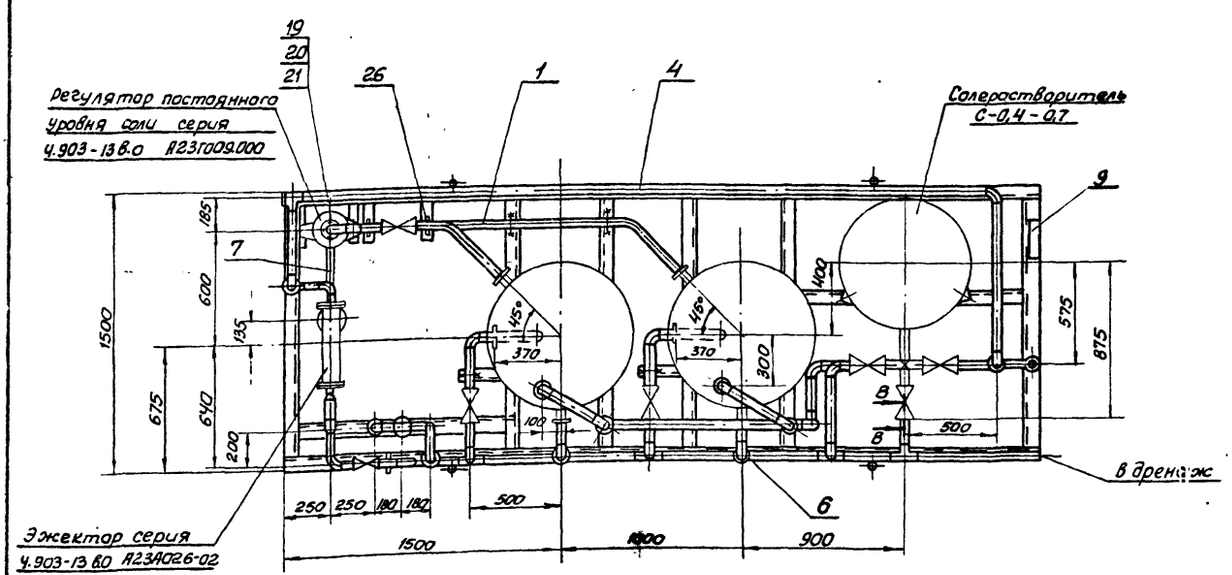

1. Масса блока дана с учетом массы арматуры и оборудования.
2. Технические требования смотри общие данные альбом 10 , часть 1
3. Сварку производить электродами Э-42 ГОСТ 9467-75. Сварные швы по ГОСТ 5264-80
4* Размеры для справки.

					Б10А434.000СБ			
Изм	Лист	N докум	Подп	Дата	Блок приготовления регенерационного раствора (поз. V-А8) Сборочный чертеж	Лит	Масса	Масшт.
Разраб.		Извекова				и	1302,0	1:20
Пров.		Гончаренко				Лист 1	Листов 2	
Т. конт		Севрюков				Госстрой СССР Харьковский Сантехпроект		
Нач.отд		Коверченко						
Н.контр.		Севрюков						
Утв.								

23935-1.8 3 формат А2

Наименование технологического аппарата, газохода, трубопровода, габаритные размеры мм нотер позиций	Условия эксплуатации (состав среды: температура °С; давление МПа, коэффициент заполнения; место установки и др.)	Конструкция антикоррозионного покрытия	Технические требования по производству работ
1. Солерастворитель С-04-0.7 ф 700 мм Н=1700 поз. V-Я 8.1 1 шт 2. Баки-мерники раствора соли V=0.7 м³ ф=800 Н=1500 поз. V-Я 8.2 2 шт 3. Регуляторы постоянного уровня соли ф300 Н=470 мм поз. V-Я.8.3 2 шт	Раствор NaCl-26% pH 7.2÷7.5 t-25°C коэффициент заполнения 0.8 В помещении, не теплоизолировано	Внутренняя поверхность нанесение герметика У-30 МЭС-551.5 Наружная поверхность окраска пентафталевой эмалью ПФ-133 за 2 раза по 2 слоям грунтовки ГФ-021	Приемку и подготовку поверхностей под антикоррозионную защиту, выполнение химзащитных работ и контроль качества покрытия производить согласно требованиям СНИП III-23-76, сборника конструкций по защите от коррозий ВСН-214-82 ММСС СССР Химзащитные работы производить в теплый период года при температуре воздуха не ниже +10°С Лакокрасочные покрытия подлежат систематическому контролю не реже одного раза в полугодие и своевременному восстановлению на поврежденных участках.
4. Устройство противонакипное ПМУ-1 поз. V-Я 8.5 2 шт	В помещении, не теплоизолировано	Наружная поверхность Окраска пентафталевой эмалью ПФ-133 за 2 раза по 2 слоям грунтовки ГФ-021	
5. Трубопровод В11 ф 57×3	В помещении, t-16°С		
6. Опорная конструкция	В помещении	2 слоя эмали ПФ-133 по 2 слоям грунтовки ГФ-021	

А-А
М 1:10

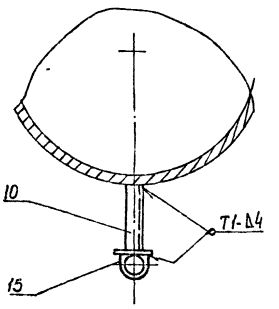

Схема

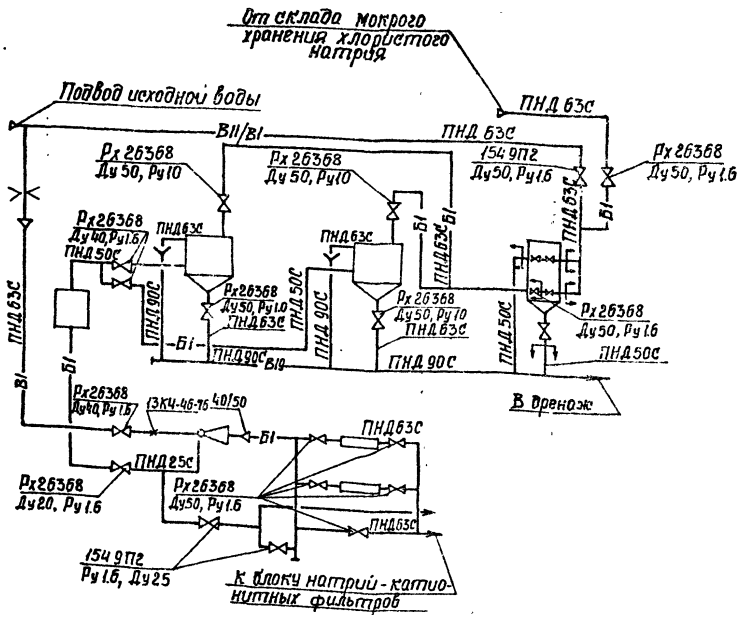

В-В
М 1:2

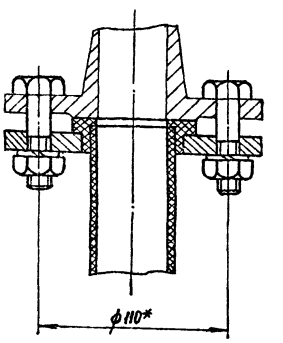

Б-Б
М 1:2

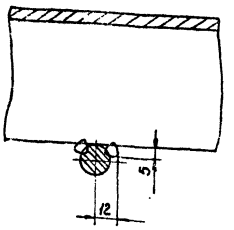

№ строки	Обозначение	Наименование	Куда входит: Обозначение	Кол.	Общее кол-во	Примечание
1	Б10.А434.000	Блок приготовления регенерационного раствора				
2	Б10.А434.010	Трубопровод	Б10.А434.000	1	1	
3	Б10.А434.020	Блок №1	Б10.А434.010	1	1	
4	Б10.А434.030	Блок №2	Б10.А434.010	1	1	
5	Б10.А434.040	Блок №3	Б10.А434.010	1	1	
6	Б10.А434.050	Трубопровод	Б10.А434.000	1	1	
7	Б10.А434.060	Блок №4	Б10.А434.050	1	1	
8	Б10.А434.070	Блок №5	Б10.А434.050	4	4	
9	Б10.А434.080	Блок №6	Б10.А434.050	1	1	
10	Б10.А434.090	Трубопровод	Б10.А434.000	1	1	
11	Б10.А434.100	Блок №7	Б10.А434.090	1	1	
12	Б10.А434.110	Блок №8	Б10.А434.090	2	2	
13	Б10.А434.120	Трубопровод	Б10.А434.000	1	1	
14	Б10.А434.130	Блок №9	Б10.А434.120	1	1	
15	Б10.А434.140	Блок №10	Б10.А434.120	2	2	
16	Б10.А434.150	Блок №11	Б10.А434.120	1	1	
17	Б10.А434.160	Блок №12	Б10.А434.120	1	1	
18	Б10.А434.170	Блок №13	Б10.А434.120	1	1	
19	Б10.А434.180	Блок №14	Б10.А434.120	1	1	
20	Б10.А434.190	Трубопровод	Б10.А434.000	1	1	
21	Б10.А434.200	Блок №15	Б10.А434.190	2	2	
22	Б10.А434.210	Блок №16	Б10.А434.190	1	1	
23	Б10.А434.220	Сливной патрубок	Б10.А434.000	2	2	
24	Б10.А434.230	Трубопровод	Б10.А434.000	1	1	

Изм.	Лист	№ докум.	Подпись	Дата	Б10.А434.000 ВС			
Разраб.		Извекова			Блок приготовления регенерационного раствора (поз. У-А8). Ведомость спецификации	Лит.	Лист	Листов
Провер.		Гончаренко				И	1	2
Нач.отд.		Коверченко				Госстрой СССР Харьковский САНТЕХПРОЕКТ		
Н.контр.		Севрюков						
Утв.								

Формат А3

№ строки	Наименование	Обозначение документа на поставку	Поставщик	Куда входит (обозначение)	Количество: На изделие	В комплект	На регулировку	Всего	Примечание
1	Фланец 1-20-16 Ст.25	ГОСТ 12820-80			1			1	
2	Фланец 1-50-10 Ст.25	ГОСТ 12820-80			2			2	
3	Фланец 1-50-16 Ст.25	ГОСТ 12820-80			4			4	
4	Угольник ПВД 32т	ОСТ 6-05-367-74			1			1	
5	Угольник ПВД 50т	ОСТ 6-05-367-74			8			8	
6	Угольник ПВД 63т	ОСТ 6-05-367-74			21			21	
7	Угольник ПВД 90с	ОСТ 6-05-367-74			2			2	
8	Тройник ПВД 50т	ОСТ 6-05-367-74			1			1	
9	Тройник ПВД 63т	ОСТ 6-05-367-74			8			8	
10	Тройник ПВД 90С	ОСТ 6-05-367-74			2			2	
11	Тройник ПВД 63×32С	ОСТ 6-05-367-74			1			1	
12	Тройник ПВД 90×63СЛ	ОСТ 6-05-367-74			1			1	
13	Втулка ПВД 25т	ОСТ 6-05-367-74			4			4	
14	Втулка ПВД 32т	ОСТ 6-05-367-74			2			2	
15	Втулка ПВД 40т	ОСТ 6-05-367-74			1			1	
16	Втулка ПВД 50т	ОСТ 6-05-367-74			11			11	
17	Втулка ПВД 63т	ОСТ 6-05-367-74			27			27	
18	Втулка ПВД 90С	ОСТ 6-05-367-74			2			2	
19	Болт М12×35.58	ГОСТ 7798-70			2			2	
20	Болт М12×50.58	ГОСТ 7798-70			40			40	
21	Болт М16×55.58	ГОСТ 7798-70			160			160	
22	Гайка М12.5	ГОСТ 5915-70			40			40	
23	Гайка М16.5	ГОСТ 5915-70			160			160	

Изм.	Лист	№ докум.	Подпись	Дата	Б10.А434.000 ВП			
Разраб.		Извекова			Блок приготовления регенерационного раствора (поз. У-А8). Ведомость покупных изделий	Лит.	Лист	Листов
Провер.		Гончаренко				И	1	2
Нач.отд.		Коверченко				Госстрой СССР Харьковский САНТЕХПРОЕКТ		
Н.контр.		Севрюков						
Утв.								

Формат А3

№ строки	Обозначение	Наименование	Куда входит: Обозначение	Куда входит: Кол.	Общее кол-во	Примечание
25	Б10 А 434.240	Блок №17	Б10 А 434.230	1	1	
26	Б10 А 434.250	Блок №18	Б10 А 434.230	1	1	
27	Б10 А 434.260	Стойка	Б10 А 434.000	4	4	
28	Б10 А 434.270	Статив	Б10 А 434.000	1	1	
29	Б10 А 434.280	Рама	Б10 А 434.270	1	1	
30	Б10 А 434.290	Рама	Б10 А 434.000	1	1	
31	Б10 А 434.300	Блок №19	Б10 А 434.230	1	1	

№ строки	Наименование	Обозначение документа на поставку	Поставщик	Куда входит (обозначение)	Количество: На изделие	В комплект	На регулировку	Всего	Примечание
24	Шайба 12.65Г	ГОСТ 6402-70			40			40	
25	Шайба 16.65Г	ГОСТ 6402-70			160			160	
26	Опора ОПП2-100.76	ГОСТ 14911-82			6			6	
27	Опора ОПП2-100.89	ГОСТ 14911-82			3			3	
28	Опора ОПБ2-76	ГОСТ 14911-82			6			6	
29	Подставка ДП	ТУ36.1227-84			1			1	

Формат	Зона	Поз.	Обозначение	Наименование	Кол	Примечание
				Документация		
А3			Б10А434.010СБ	Сборочный чертеж		
				Сборочные единицы		
А4		1	Б10А434.020	Блок №1	1	
А4		2	Б10А434.030	Блок №2	1	
А4		3	Б10А434.040	Блок №3	1	
				Стандартные изделия		
		4		Болт М16×55.58 ГОСТ 7798-70	16	0.121 кг
		5		Гайка М16.5 ГОСТ 5915-70	16	0.033 кг
		6		Шайба 16.65Г ГОСТ 6402-70	16	0.008 кг

Изм	Лист	№ докум	Подп.	Дата
Разраб		Извекова		
Провер.		Гончаренко		
Нач. отд.		Коверченко		
Н. контр.		Севрюков		
Утв.				

Б10А434.010

Трубопровод

Лит	Лист	Листов
И		1

Госстрой ССР Харьковский САНТЕХПРОЕКТ

Формат А4

Формат	Зона	Поз.	Обозначение	Наименование	Кол	Примечание
				Документация		
А4			Б10А434.020СБ	Сборочный чертеж		
				Детали		
Б4		1	Б10А434.005	Патрубок		
				Труба ПНД 50С ГОСТ 18599-83		
				ℓ=101	1	0.04 кг
Б4		2	Б10А434.006	Патрубок		
				Труба ПНД 50С ГОСТ 18599-83		
				ℓ=148	1	0.06 кг
Б4		3	Б10А434.007	Патрубок		
				Труба ПНД 50С ГОСТ 18599-83		
				ℓ=131	2	0.05 кг
Б4		4	Б10А434.008	Патрубок		
				Труба ПНД 50С ГОСТ 18599-83		
				ℓ=198	1	0.08 кг
А4		5	Б10А434.009	Фланец	1	
А4		6	Б10А434.009-01	Фланец	2	
				Стандартные изделия		
		7		Втулка ПВД 50Т		
				ОСТ 6-05-367-74	2	0.1 кг
		8		Угольник ПВД 50Т		
				ОСТ 6-05-367-74	2	0.23 кг
		9		Тройник ПВД-50Т		
				ОСТ 6-05-367-74	1	0.26 кг
				Материалы		
				Полиэтилен наплавленный		0.2 кг

Подп. и дата | Инв. № дубл. | Взам. инв. № | Подп. и дата | Инв. № подл.

Изм	Лист	№ докум.	Подп.	Дата
Разраб		Извекова		
Провер		Гончаренко		
Нач. отд.		Коверченко		
Н. контр.		Севрюков		
Утв.				

Б10А434.020

Блок №1

Лит	Лист	Листов
И		

Госстрой ССР Харьковский САНТЕХПРОЕКТ

Формат А4

Б10А434.010СБ

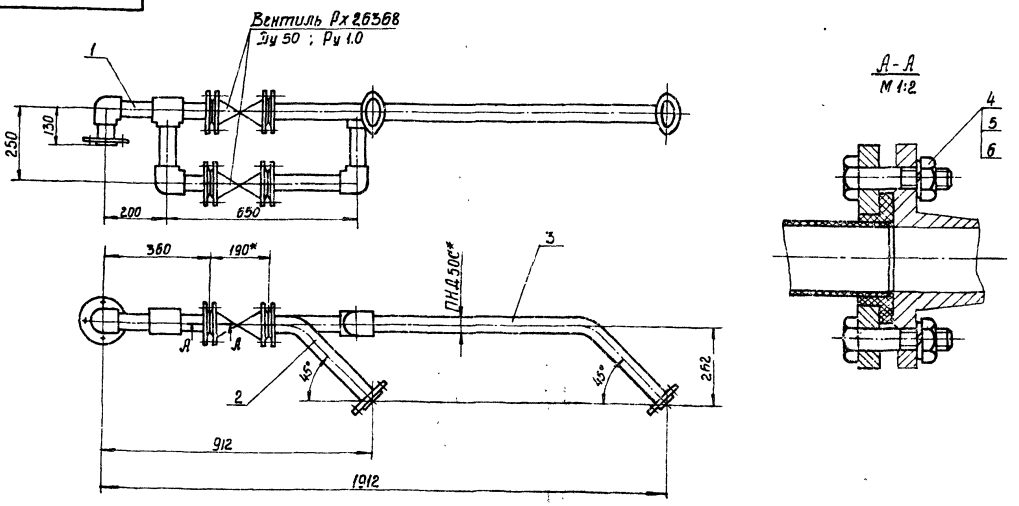

1. Массо указана с учетом арматуры.
2.* Размеры для справки.

Изм	Лист	№ докум.	Подп.	Дата
Разраб		Извекова		
Провер.		Гончаренко		
Т. контр.		Севрюков		
Нач. отд.		Коверченко		
Н. контр.		Севрюков		
Утв.				

Б10А434.010СБ

Трубопровод
Сборочный чертеж

Лит	Масса	Масштаб
И	37.2	1:10

Лист | Листов 1

Госстрой ССР Харьковский САНТЕХПРОЕКТ

23935-18 7 Формат А3

Б10А434.020СБ

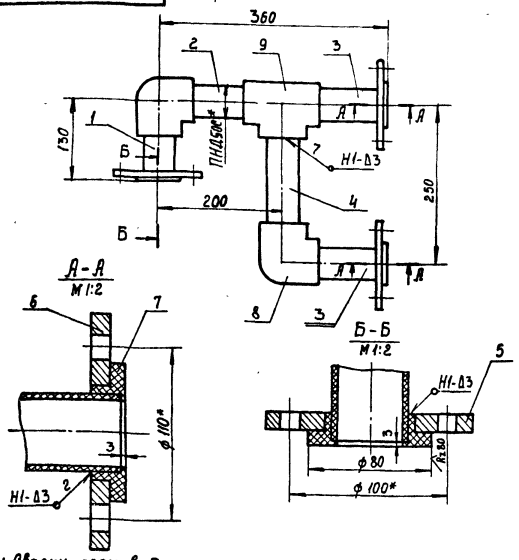

1. Сварку производить нагретым газом с присадочным прутком из полиэтилена ф2÷4мм ТУ6-05-1698-74. Сварные швы по ГОСТ 16310-80.
2* Размеры для справки.

Изм	Лист	№ докум.	Подп.	Дата
Разраб		Извекова		
Провер.		Гончаренко		
Т. контр		Севрюков		
Нач отд		Коверченко		
Н. контр		Севрюков		
Утв				

Б10А434.020СБ

Блок №1
Сборочный чертеж

Лит	Масса	Масшт.
И	5.6	1:5

Лист | Листов 1

Госстрой СССР Харьковский САНТЕХПРОЕКТ

Формат А4

Б10А434.009

Rz80

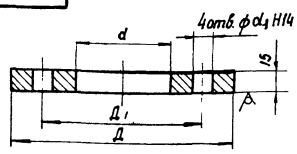

Обозначение	Д	$Д_1$	d	d_1	Масса, кг
Б10А434.009	135	100	73	14	1.2
-01	145	110		18	1.5
-02	160	125	92	18	1.7
-03	200	160	58	14	3.4
-04	115	85	47	14	1.0
-05	145	110	92	14	1.4
-06	195	160	116	18	2.2
-07	105	75	37	14	0.9
-08	145	110	37	18	1.8
-09	115	85	37	14	1.2

Неуказанные предельные отклонения размеров $\pm \frac{IT14}{2}$

Изм	Лист	№ докум	Подп	Дата
Разраб		Извекова		
Провер.		Гончаренко		
Т. контр		Севрюков		
Нач отд.		Коверченко		
Н. контр		Севрюков		
Утв.				

Б10А434.009

Фланец

В Ст3 ГОСТ 380-71

Лит.	Масса	Масшт.
И	—	—

Лист | Листов 1

Госстрой СССР Харьковский САНТЕХПРОЕКТ

Формат А4

Подп. и дата | Взам. инв. № | Инв. № дубл. | Подп. и дата | Инв. № подл.

Б10А434.030СБ

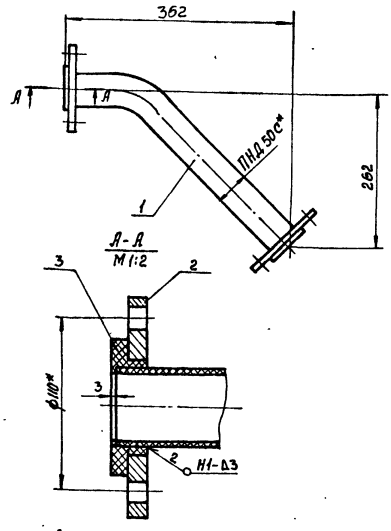

1. Сварку производить нагретым газом с присадочным прутком из полиэтилена ф2÷4мм ТУ6-05-1698-74. Сварные швы по ГОСТ 16310-80.
2. Размеры для справки.

Изм	Лист	№ докум	Подп	Дата
Разраб		Извекова		
Провер.		Гончаренко		
Т. контр		Севрюков		
Нач отд		Коверченко		
Н. контр		Севрюков		
Утв.				

Б10А434.030СБ

Блок №2
Сборочный чертеж

Лит	Масса	Масшт.
И	3.5	1:5

Лист | Листов 1

Госстрой СССР Харьковский САНТЕХПРОЕКТ

Формат А4

Формат	Зона	Поз.	Обозначение	Наименование	Кол.	Примечание
				Документация		
А4			Б10А434.030СБ	Сборочный чертеж		
				Детали		
А4		1	Б10А434.011	Патрубок	1	
А4		2	Б10А434.009-01	Фланец	2	
				Стандартные изделия		
				Втулка ПВД50Т		
				ОСТ 6-05-367-74	2	0.1кг
				Материалы		
				Полиэтилен наплавленный		0.1кг

Подп. и дата | Взам. инв. № | Инв. № дубл. | Подп. и дата | Инв. № подл.

Изм	Лист	№ докум	Подп.	Дата
Разраб.		Извекова		
Провер.		Гончаренко		
Нач отд		Коверченко		
Н. контр		Севрюков		
Утв.				

Б10А434.030

Блок №2

Лит	Лист	Листов
И		1

Госстрой СССР Харьковский САНТЕХПРОЕКТ

23935-18 8

Формат А4

Б10.А434.011

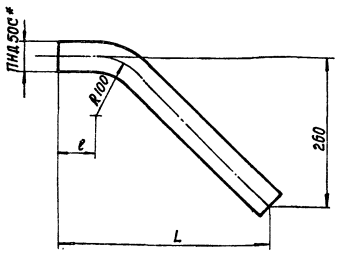

Обозначение	L	ℓ	Длина развернутой детали	Масса кг
Б10.А434.011	359	58	506	0.2
-01	1036	734	1182	0.28

* Размер для справки.

Изм.	Лист	№ докум.	Подп.	Дата	Б10.А434.011			
Разраб.		Изъекова			Патрубок	Лит.	Масса	Масшт.
Провер.		Гончаренко				И	–	–
Т.контр.		Севрюков				Лист	Листов 1	
Нач.отд.		Коверченко			Труба ПНД 50С ГОСТ 18599-83	Госстрой СССР Харьковский САНТЕХПРОЕКТ		
Н.контр.		Севрюков						
Утв.								

Формат А4

Б10.А434.040СБ

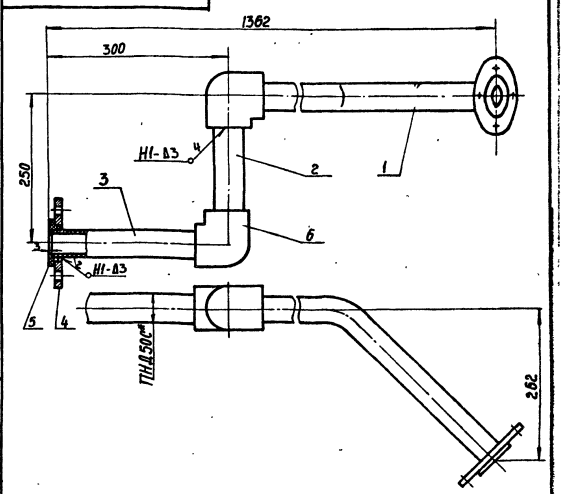

1. Сварку производить нагретым газом с присадочным прутком из полиэтилена ф2÷4мм ТУ 6-05-1698-74. Сварные швы по ГОСТ 16310-80.
2. * Размер для справки.

Инв.№ подл. | Подп. и дата | Взам. инв.№ | Инв.№ дубл. | Подп. и дата

Изм.	Лист	№ докум.	Подп.	Дата	Б10.А434.040СБ			
Разраб.		Изъекова			Блок №3 Сборочный чертеж	Лит.	Масса	Масшт.
Провер.		Гончаренко				И	4.3	1:5
Т.контр.		Севрюков				Лист	Листов 1	
Нач.отд.		Коверченко				Госстрой СССР Харьковский САНТЕХПРОЕКТ		
Н.контр.		Севрюков						
Утв.								

Формат А4

Форм.	Зона	Поз.	Обозначение	Наименование	Кол.	Примечание
				Документация		
А4			Б10.А434.300СБ	Сборочный чертеж		
				Детали		
Б4		1	Б10.А434.082	Патрубок		
				Труба ПНД 25С ℓ=990 ГОСТ 18599-83	1	0.2 кг
А4		2	Б10.А434.009-09	Фланец	1	
				Стандартные изделия		
		3		Втулка ПВД 25 г ОСТ 6-05-367-74	1	0.03 кг
				Материалы		
				Полиэтилен наплавленный		0.02 кг

Инв.№ подл. | Подп. и дата | Взам. инв.№ | Инв.№ дубл. | Подп. и дата

Изм.	Лист	№ докум.	Подп.	Дата	Б10.А434.300			
Разраб.		Изъекова			Блок №19	Лит.	Масса	Масшт.
Провер.		Гончаренко				И		1
Нач.отд.		Коверченко				Госстрой СССР Харьковский САНТЕХПРОЕКТ		
Н.контр.		Севрюков						
Утв.								

Формат А4

Формат	Зона	Поз.	Обозначение	Наименование	Кол.	Примечание
				Документация		
А4			Б10.А434.040СБ	Сборочный чертеж		
				Детали		
А4		1	Б10.А434.011-01	Патрубок	1	
Б4		2	Б10.А434.013	Патрубок		
				Труба ПНД 50С ГОСТ 18599-83 ℓ=198	1	0.08 кг
Б4		3	Б10.А434.014	Патрубок		
				Труба ПНД 50С ГОСТ 18599-83 ℓ=271	1	0.11 кг
А4		4	Б10.А434.009-01	Фланец	2	
				Стандартные изделия		
		5		Втулка ПВД 50Т ОСТ 6-05-367-74	2	0.1 кг
		6		Угольник ПВД 50Т ОСТ 6-05-367-74	2	0.23 кг
				Материалы		
				Полиэтилен наплавленный		0.17 кг

Инв.№ подл. | Подп. и дата | Взам. инв.№ | Инв.№ дубл. | Подп. и дата

Изм.	Лист	№ докум.	Подп.	Дата	Б10.А434.040			
Разраб.		Изъекова			Блок №3	Лит.	Масса	Масшт.
Провер.		Гончаренко				И	1	
Нач.отд.		Коверченко				Госстрой СССР Харьковский САНТЕХПРОЕКТ		
Н.контр.		Севрюков						
Утв.								

Формат А4

Форм.	Зона	Поз.	Обозначение	Наименование	Кол.	Примеч.
				Документация		
А3			Б10А434.050СБ	Сборочный чертеж		
				Сборочные единицы		
А4		1	Б10А434.060	Блок №4	1	
А4		2	Б10А434.070	Блок №5	4	
А4		3	Б10А434.080	Блок №6	1	
				Детали		
Б4		4	Б10А434.015	Прокладка ф59/ф102		
				Паронит ПОН-В ГОСТ 481-80	4	
				Стандартные изделия		
		5		Болт М16х55.58 ГОСТ 7798-70	40	0,121кг
		6		Гайка М16.5 ГОСТ 5915-70	40	0,033кг
		7		Шайба 16 65Г ГОСТ 6402-70	40	0,008кг

Изм.	Лист	№ докум.	Подп.	Дата
Разраб.		Извекова		
Провер.		Гончаренко		
Нач. отд.		Коверченко		
Н. контр.		Севрюков		
Утв.				

Б10А434.050

Трубопровод

Лит.	Лист	Листов
	1	

Госстрой СССР Харьковский Сантехпроект

Формат А4

Форм.	Зона	Поз.	Обозначение	Наименование	Кол.	Примеч.
				Документация		
А4			Б10А434.060СБ	Сборочный чертеж		
				Детали		
Б4		1	Б10А434.016	Патрубок		
				Труба ПНД 63с ГОСТ 18599-83		
				ℓ=117	1	0,08кг
Б4		2	Б10А434.017	Патрубок		
				Труба ПНД 63с ГОСТ 18599-83		
				ℓ=98	3	0,07кг
Б4		3	Б10А434.018	Патрубок		
				Труба ПНД 63с ГОСТ 18599-83		
				ℓ=114	3	0,08кг
А4		4	Б10А434.009-02	Фланец	3	
				Стандартные изделия		
		5		Втулка ПВД 63Т		
				ОСТ6-05-367-74	3	0,16кг
		6		Угольник ПВД 63Т		
				ОСТ6-05-367-74	1	0,49кг
		7		Тройник ПВД 63Т		
				ОСТ6-05-367-74	2	0,47кг
				Материалы		
				Полиэтилен наплавленный		0,22 м

Подп. и дата | Инв. № подл. | Взам. инв. № | Инв. № дубл. | Подп. и дата

Изм.	Лист	№ докум.	Подп.	Дата
Разраб.		Извекова		
Пров.		Гончаренко		
Нач. отд.		Коверченко		
Н. контр.		Севрюков		
Утв.				

Б10А434.060

Блок №4

Лит.	Лист	Листов
	1	

Госстрой СССР Харьковский Сантехпроект

Формат А4

Б10А434.050СБ

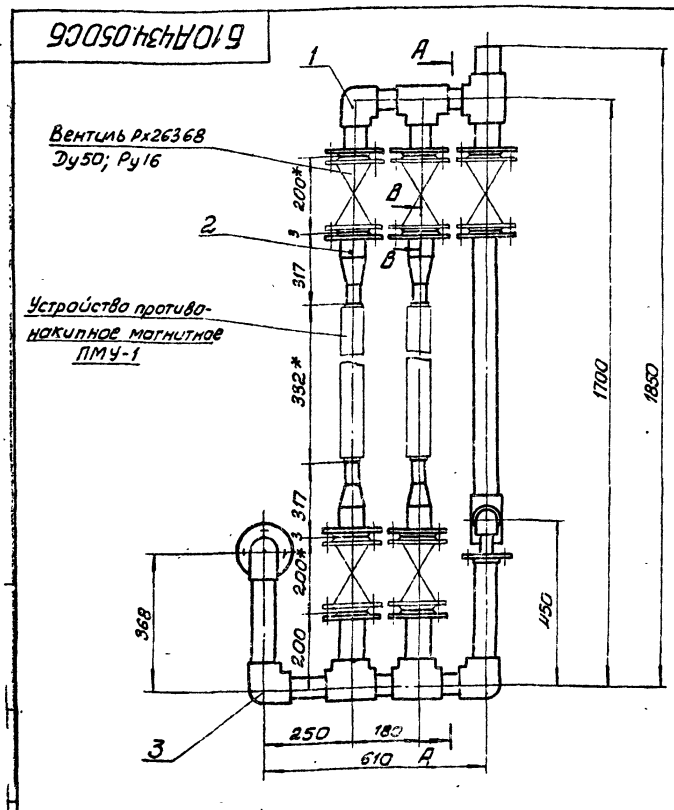

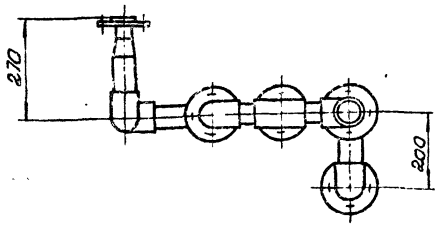

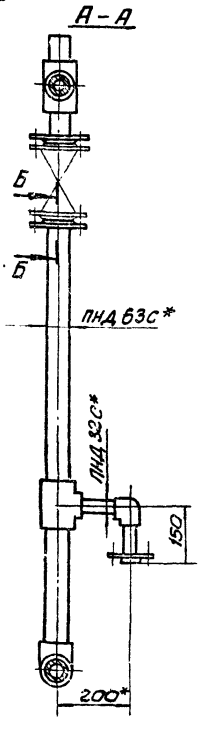

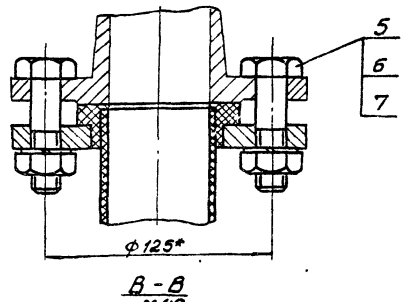

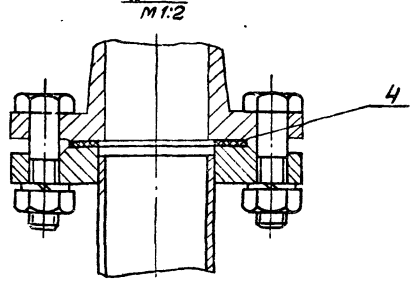

1. * Размеры для справки.
2. Масса указана с учетом арматуры.

Изм.	Лист	№ докум.	Подп.	Дата
Разраб.		Извекова		
Пров.		Гончаренко		
Т. контр.		Севрюков		
Нач. отд.		Коверченко		
Н. контр.		Севрюков		
Утв.				

Б10А434.050СБ

Трубопровод

Сборочный чертеж

Лит.	Масса	Масштаб
	94,8	1:10
Лист	Листов 1	

Госстрой СССР Харьковский Сантехпроект

Б10А434.060СБ

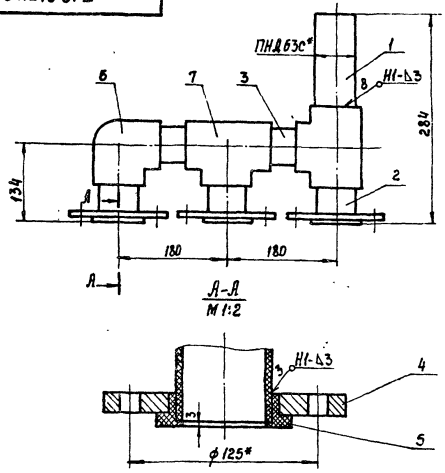

1. Сварку производить нагретым газом с присадочным прутком из полиэтилена ф 2÷4 мм ТУ6-05-1698-74. Сварные швы по ГОСТ 16310-80.
2* Размеры для справки.

Изм.	Лист	№ докум.	Подп.	Дата
Разраб.		Извекова		
Провер.		Гончаренко		
Т.контр.		Севрюков		
Нач.отд.		Коверченко		
Н.контр.		Севрюков		
Утв.				

Б10А434.060СБ

Блок №4
Сборочный чертеж

Лит.	Масса	Масшт.
И	7.7	1:5

Лист	Листов 1
	Госстрой СССР Харьковское САНТЕХПРОЕКТ

Формат А4

Б10А434.070СБ

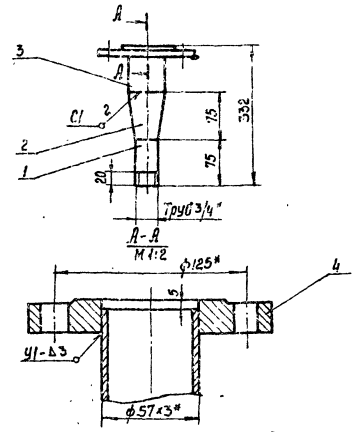

1. Предельные отклонения размеров ± IT16/2
2. Сварку производить электродами Э-42 ГОСТ 9467-75. Сварные швы по ГОСТ 5264-80.
3. Кромки реза деталей Б4 - Rz 320
4.* Размеры для справки.

Изм.	Лист	№ докум.	Подп.	Дата
Разраб.		Извекова		
Провер.		Гончаренко		
Т.контр.		Севрюков		
Нач.отд.		Коверченко		
Н.контр.		Севрюков		
Утв.				

Б10А434.070СБ

Блок №5
Сборочный чертеж

Лит.	Масса	Масшт.
И	3.7	1:5

Лист	Листов 1
	Госстрой СССР Харьковское САНТЕХПРОЕКТ

Формат А4

Б10А434.021

Rz 320 (V)

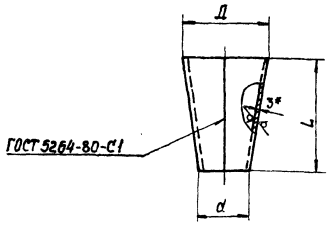

Обозначение	Д	d	L	Масса кг
Б10А434.021	57	27	75	0.25
-01	34	25	50	0.1

1. Предельные отклонения размеров ± IT16/2
2* Размер для справки.

Изм.	Лист	№ докум.	Подп.	Дата
Разраб.		Извекова		
Провер.		Гончаренко		
Т.контр.		Севрюков		
Нач.отд.		Коверченко		
Н.контр.		Севрюков		
Утв.				

Б10А434.021

Переход

Лит.	Масса	Масшт.
И	-	-

Лист	Листов 1
	Госстрой СССР Харьковское САНТЕХПРОЕКТ

Лист 3 ГОСТ 19903-74
Вст3 ГОСТ 14637-79

Формат А4

Форм.	Зона	Поз.	Обозначение	Наименование	Кол.	Примечание
				Документация		
А4			Б10А434.070СБ	Сборочный чертеж		
				Детали		
Б4		1	Б10А434.019	Патрубок		
				Труба 20х2.8 ГОСТ 3262-75		
				ℓ-75	1	0.12 кг
А4		2	Б10А434.021	Переход	1	
Б4		3	Б10А434.022	Патрубок		
				Труба 57х3 ГОСТ 10704-76		
				В Ст3 сп5 ГОСТ 10705-80		
				ℓ=177	1	0.46 кг
				Стандартные изделия		
		4		Фланец 1-50-16 Ст.25		
				ГОСТ 12820-80	1	2.58 кг
				Материалы		
				Металл наплавленный		0.1 кг

Инв.№ подл. | Подп. и дата | Взам. инв.№ | Инв.№ дубл. | Подп. и дата

Изм.	Лист	№ докум.	Подп.	Дата
Разраб.		Извекова		
Провер.		Гончаренко		
Т.контр.		Севрюков		
Нач.отд.		Коверченко		
Н.контр.		Севрюков		
Утв.				

Б10А434.070

Блок №5

Лит.	Лист	Листов
И		1

Госстрой СССР Харьковское САНТЕХПРОЕКТ

Формат А4

Б10А4У.080СБ

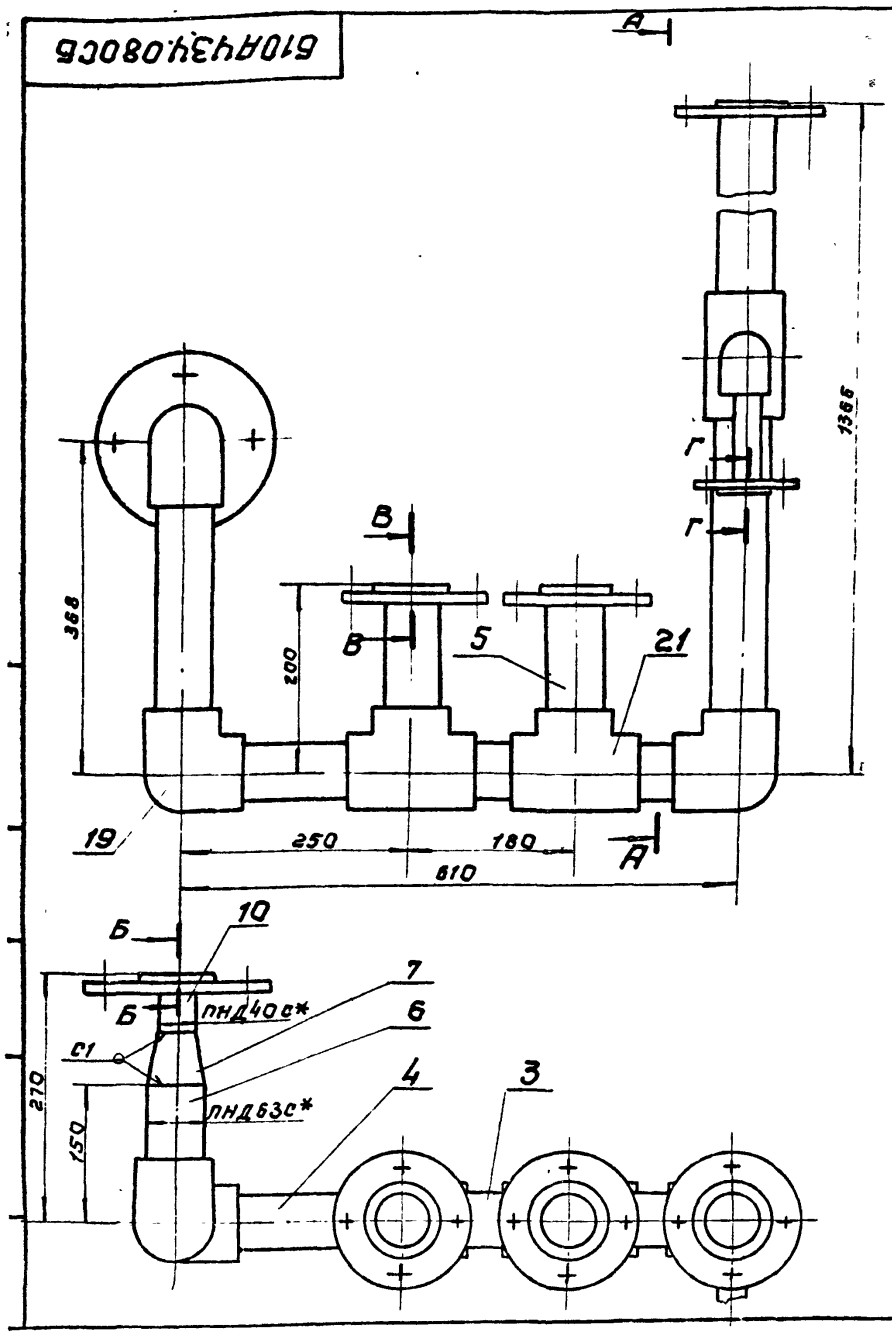

1. Сварку производить нагретым газом с присадочным прутком из полиэтилена Ф2÷4мм ТУ6-05-1698-74.
   Сварные швы по ГОСТ 16310-80
2. *Размеры для справки.

Изм.	Лист	№ докум.	Подп.	Дата
Разраб.		Извекова		
Пров.		Гончаренко		
Т.контр.		Севрюков		
Нач.отд.		Коваренко		
Н.контр.		Севрюков		
Утв.				

Б10А4У4.080СБ

Блок №6
сборочный чертеж.

Лит.	Масса	Масштаб
И	14.5	1:5

Лист | Листов 1

Госстрой СССР Харьковский Сантехпроект

Формат А3

Форм.	Зона	Поз.	Обозначение	Наименование	Кол.	Примеч.
				Документация		
А3			Б10А4У4.080СБ	Сборочный чертеж		
				Детали		
Б4		1	Б10А4У4.023	Патрубок		
				Труба ПНД63С ГОСТ18599-83		
				ℓ=881	1	0,62кг
Б4		2	Б10А4У4.024	Патрубок		
				Труба ПНД63С ГОСТ18599-83		
				ℓ=386	1	0,27кг
Б4		3	Б10А4У4.025	Патрубок		
				Труба ПНД63С ГОСТ18599-83		
				ℓ=116	2	0,08кг
Б4		4	Б10А4У4.026	Патрубок		
				Труба ПНД63С ГОСТ18599-83		
				ℓ=186	1	0,13кг
Б4		5	Б10А4У4.027	Патрубок		
				Труба ПНД63С ГОСТ18599-83		
				ℓ=165	2	0,12кг
Б4		6	Б10А4У4.028	Патрубок		
				Труба ПНД63С ГОСТ18599-83		
				ℓ=118	1	0,08кг
А4		7	Б10А4У4.029	Переход	1	
Б4		8	Б10А4У4.031	Патрубок		
				Труба ПНД32С ГОСТ18599-83		
				ℓ=151	1	0,03кг
Б4		9	Б10А4У4.032	Патрубок		
				Труба ПНД32С ГОСТ18599-83		
				ℓ=130	1	0,026кг
Б4		10	Б10А4У4.033	Патрубок		
				Труба ПНД40С ГОСТ18599-83		
				ℓ=57	1	0,017кг
А4		11	Б10А4У4.009-03	Фланец	1	
		12	Б10А4У4.009-02	Фланец	3	
		13	Б10А4У4.009-04	Фланец	1	
				Стандартные изделия		
		15		Втулка ПВД40Т ост 6-05-367-74	1	0,07кг
		16		Втулка ПВД63Т ост 6-05-367-74	3	0,16кг
		17		Втулка ПВД32Т ост 6-05-367-74	1	0,05кг
		18		Угольник ПВД32Т ост 6-05-367-74	1	0,06кг
		19		Угольник ПВД63Т ост 6-05-367-74	3	0,43кг
		20		Тройник ПВД63×32С ост 6-05-367-74	1	0,26кг
		21		Тройник ПВД63Т ост 6-05-367-74	2	0,47кг
				Материалы		
				Полиэтилен низкого давления		0,3кг

Инв.№ подл. | Подп. и дата | Взам.инв.№ | Инв.№ дубл. | Подп. и дата

Изм.	Лист	№ докум.	Подп.	Дата
Разраб.		Извекова		
Пров.		Гончаренко		
Нач.отд.		Коваренко		
Н.контр.		Севрюков		
Утв.				

Б10А4У4.080

Блок №6

Лит.	Лист	Листов
И	1	2

Госстрой СССР Харьковский Сантехпроект

Формат А4

Изм.	Лист	№ докум.	Подп.	Дата

Б10А4У4.080 Лист 2

23935-18 1: Формат А4

Б10.А434.029

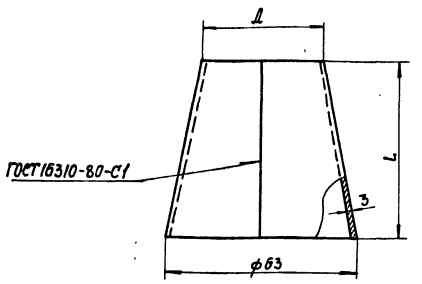

Обозначение	Д	L	Масса кг
Б10.А434.029	40	60	0.03
-01	50		0.035
-02	90	120	0.08

Сварку производить нагретым газом с присадочным прутком из полиэтилена ф2÷4 мм ТУ6-05-1698-74

Изм.	Лист	№ докум.	Подп.	Дата
Разраб.		Избекова		
Провер.		Гончаренко		
Т. контр.		Севрюков		
Нач. отд.		Гончаренко		
Н. контр.		Севрюков		
Утв.				

Б10.А434.029

Переход

Лит.	Масса	Масштаб
И	-	-

Полиэтилен марки 153-14 ГОСТ 16337-77

Госстрой СССР Харьковский САНТЕХПРОЕКТ

Формат А4

Б10.А434.090СБ

Формат	Зона	Поз.	Обозначение	Наименование	Кол.	Примечание
				Документация		
А3			Б10.А434.090СБ	Сборочный чертеж		
				Сборочные единицы		
А4		1	Б10.А434.100	Блок №7	1	
А4		2	Б10.А434.110	Блок №8	2	
				Стандартные изделия		
		3		Болт М16х55.58 ГОСТ 7798-70	16	0.121 кг
		4		Гайка М16.5 ГОСТ 5915-70	16	0.033 кг
		5		Шайба 16.65Г ГОСТ 6402-70	16	0.008 кг

Инв. № подл. | Подп. и дата | Взам. инв. № | Инв. № дубл. | Подп. и дата

Изм.	Лист	№ докум.	Подп.	Дата
Разраб.		Избекова		
Провер.		Гончаренко		
Т. контр.				
Нач. отд.		Корсченко		
Н. контр.		Севрюков		
Утв.				

Б10.А434.090

Трубопровод

Лит.	Масса	Масштаб
И		1

Госстрой СССР Харьковский САНТЕХПРОЕКТ

Формат А4

Б10.А434.090СБ

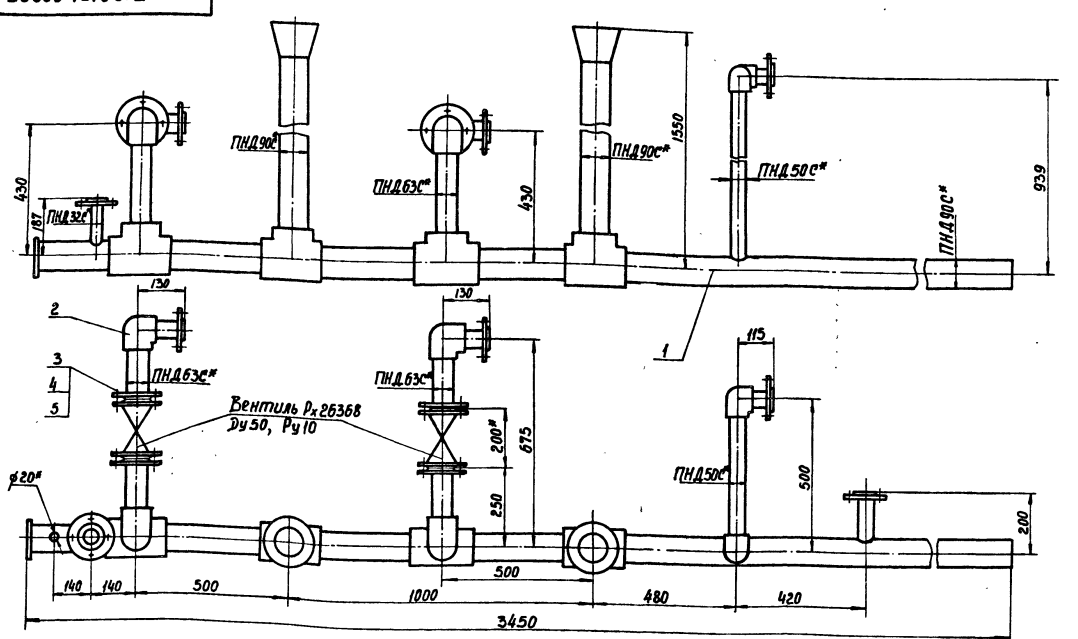

1. Размеры для справки.
2. Масса указана с учетом арматуры.

Изм.	Лист	№ докум.	Подп.	Дата
Разраб.		Избекова		
Провер.		Гончаренко		
Т. контр.		Севрюков		
Нач. отд.		Корсченко		
Н. контр.		Севрюков		
Утв.				

Б10.А434.090СБ

Трубопровод Сборочный чертеж

Лит.	Масса	Масштаб
И	533	1:10

Госстрой СССР Харьковский САНТЕХПРОЕКТ

Б10.А434.100СБ

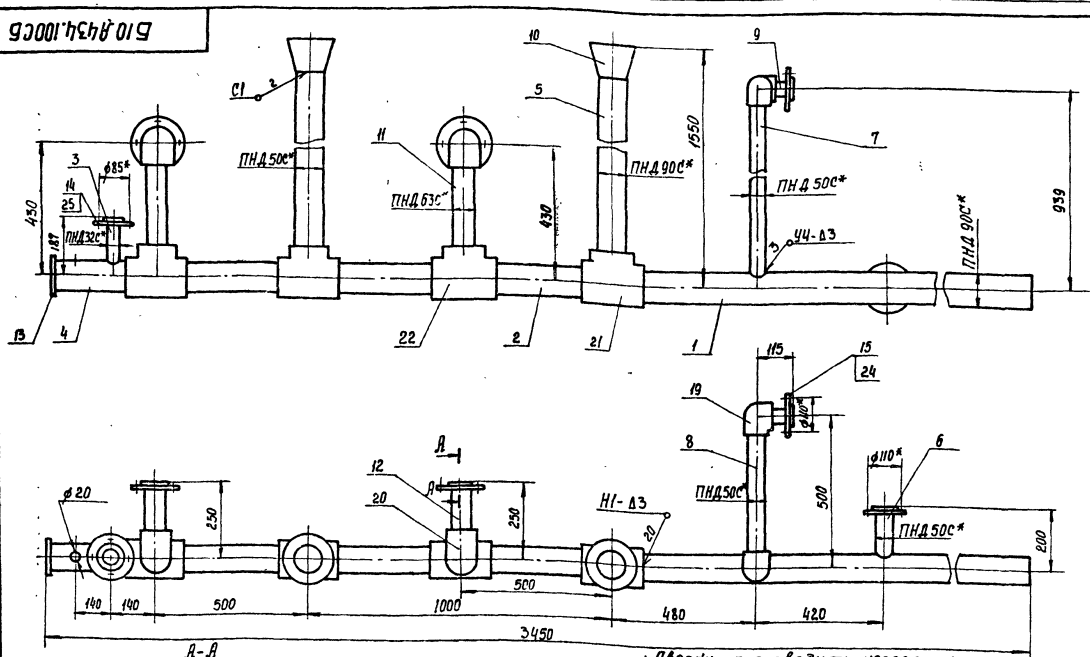

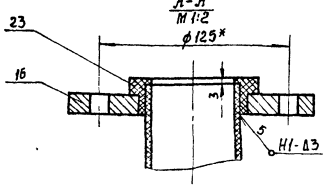

1. Сварку производить нагретым газом с присадочным прутком из полиэтилена ф 2÷4 мм ТУ6-05-1698-74. Сварные швы по ГОСТ 16310-80.
2. Размеры для справки.

Изм.	Лист	№ докум.	Подп.	Дата
Разраб.		Узбекова		
Провер.		Гончаренко		
Т.контр.		Севрюков		
Нач.отд.		Коверченко		
Н.контр.		Севрюков		
Утв.				

Б10.А434.100СБ

Блок №7
Сборочный чертеж

Лит	Масса	Масшт.
И	21.0	1:10
Лист	Листов 1	

Госстрой СССР Харьковский САНТЕХПРОЕКТ

Формат А3

Форм.	Зона	Поз.	Обозначение	Наименование	Кол.	Примечание
				Документация		
А3			Б10.А434.100СБ	Сборочный чертеж		
				Детали		
А4		1	Б10.А434.034	Патрубок	1	
Б4		2	Б10.А434.035	Патрубок		
				Труба ПНД 90С ГОСТ 18599-83		
				ℓ=452	2	0.63кг
А4		3	Б10.А434.036	Патрубок	1	
А4		4	Б10.А434.037	Патрубок	1	
Б4		5	Б10.А434.038	Патрубок		
				Труба ПНД 90С ГОСТ 18599-83		
				ℓ=1382	2	1.92кг
А4		6	Б10.А434.036-01	Патрубок	1	
А4		7	Б10.А434.036-02	Патрубок	1	
Б4		8	Б10.А434.039	Патрубок		
				Труба ПНД 50С ГОСТ 18599-83		
				ℓ=448	1	0.18кг
Б4		9	Б10.А434.041	Патрубок		
				Труба ПНД 50С ГОСТ 18599-83		
				ℓ=86	1	0.035кг
А4		10	Б10.А434.042	Воронка	2	
Б4		11	Б10.А434.043	Патрубок		
				Труба ПНД 63С ГОСТ 18599-83		
				ℓ=350	2	0.24кг
Б4		12	Б10.А434.044	Патрубок		
				Труба ПНД 63С ГОСТ 18599-83		
				ℓ=215	2	0.15кг

Изм.	Лист	№ докум.	Подп.	Дата
Разраб.		Узбекова		
Провер.		Гончаренко		
Нач.отд.		Коверченко		
Н.контр.		Севрюков		
Утв.				

Б10.А434.100

Блок №7

Лит	Лист	Листов
И	1	2

Госстрой СССР Харьковский САНТЕХПРОЕКТ

Формат А4

Форм.	Зона	Поз.	Обозначение	Наименование	Кол.	Примечание
Б4		13	Б10.А434.045	Заглушка ф 100-5		
				Полиэтилен марки 153-14		
				ГОСТ 16337-77	1	0.05кг
А4		14	Б10.А434.009-04	Фланец	1	
А4		15	Б10.А434.009-01	Фланец	2	
А4		16	Б10.А434.009-02	Фланец	2	
				Стандартные изделия		
		19		Угольник ПВД 50Т		
				ОСТ 6-05-367-74	2	0.23кг
		20		Угольник ПВД 63Т		
				ОСТ 6-05-367-74	2	0.43кг
		21		Тройник ПВД 90С		
				ОСТ 6-05-367-74	2	0.83кг
		22		Тройник ПВД 90×63СЛ		
				ОСТ 6-05-367-74	1	0.438кг
		23		Втулка ПВД 63Т		
				ОСТ 6-05-367-74	2	0.16кг
		24		Втулка ПВД 50Т		
				ОСТ 6-05-367-74	2	0.1кг
		25		Втулка ПВД 32Т		
				ОСТ 6-05-367-74	1	0.05кг
				Материалы		
				Полиэтилен наплавленный		0.5кг

Инв.№ подл. | Подп. и дата | Взам. инв.№ | Инв.№ дубл. | Подп. и дата

Изм.	Лист	№ докум.	Подп.	Дата

Б10.А434.100

Лист 2

Б10.А434.034

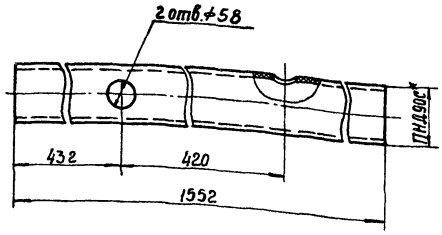

* Размер для справки.

Изм.	Лист	№ докум.	Подп.	Дата
Разраб.		Узбекова		
Пров.		Гончаренко		
Т. контр.		Севрюков		
Нач. отд.		Коверченко		
Н. контр.		Севрюков		
Утв.				

Патрубок

Лит.	Масса	Масшт.
И	2.03	1:5

Труба ПНД 90С ГОСТ 18599-83

Госстрой СССР Харьковский САНТЕХПРОЕКТ

Формат А4

Б10.А434.036

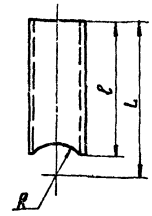

Обозначение	R	L	ℓ	Материал	Масса, кг
Б10.А434.036	45	184	142	Труба ПНД 32С ГОСТ 18599-83	0.03
-01		197	158	Труба ПНД 50С	0.06
-02		913	874	ГОСТ 18599-83	0.36
-03	13	150	143	Труба ПНД 32С ГОСТ 18599-83	0.02

Изм.	Лист	№ докум.	Подп.	Дата
Разраб.		Узбекова		
Провер.		Гончаренко		
Т. контр.		Севрюков		
Нач. отд.		Коверченко		
Н. контр.		Севрюков		
Утв.				

Патрубок

Лит.	Масса	Масшт.
И	—	—

Госстрой СССР Харьковский САНТЕХПРОЕКТ

Формат А4

Б10.А434.037

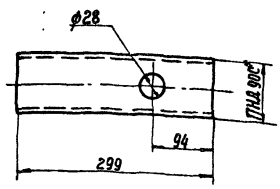

* Размер для справки.

Изм.	Лист	№ докум.	Подп.	Дата
Разраб.		Узбекова		
Пров.		Гончаренко		
Т. контр.		Севрюков		
Нач. отд.		Коверченко		
Н. контр.		Севрюков		
Утв.				

Патрубок

Лит.	Масса	Масшт.
И	0.42	1:5

Труба ПНД 90С ГОСТ 18599-83

Госстрой СССР Харьковский САНТЕХПРОЕКТ

Формат А4

Б10.А434.042

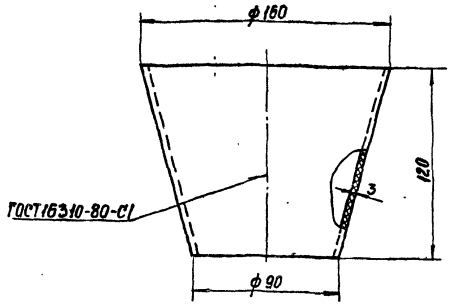

Сварку производить нагретым газом с присадочным прутком из полиэтилена ⌀2÷4 мм ТУ 6-05-1698-74.

Изм.	Лист	№ докум.	Подп.	Дата
Разраб.		Узбекова		
Провер.		Гончаренко		
Т. контр.		Севрюков		
Нач. отд.		Коверченко		
Н. контр.		Севрюков		
Утв.				

Воронка

Лит.	Масса	Масшт.
И	0.05	1:2

Полиэтилен марки 153-14 ГОСТ 16337-77

Госстрой СССР Харьковский САНТЕХПРОЕКТ

Формат А4

Б10.А434.110СБ

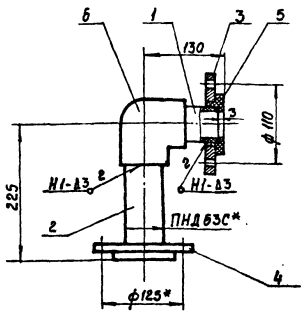

1. Сварку производить нагретым газом с присадочным прутком из полиэтилена ф 2÷4мм ТУ6-05-1698-74
Сварные швы по ГОСТ 16310-80.
2* Размеры для справки.

Б10А434.110СБ

Изм. Лист № докум. Подп. Дата
Разраб. Узбекова
Провер. Гончаренко
Т. контр. Севрюков
Нач. отд. Коверченко
Н. контр. Севрюков
Утв.

Блок №8
Сборочный чертеж

Лит. | Масса | Масштаб
И | 4.2 | 1:5
Лист | Листов 1
Госстрой СССР Харьковский САНТЕХПРОЕКТ

Формат А4

Формат	Зона	Поз.	Обозначение	Наименование	Кол	Примечание
				Документация		
А4			Б10А434.110СБ	Сборочный чертеж		
				Детали		
Б4		1	Б10А434.046	Патрубок		
				Труба ПНД 63С ГОСТ 18599-83		
				ℓ=94	1	0.07кг
Б4		2	Б10А434.047	Патрубок		
				Труба ПНД 63С ГОСТ 18599-83		
				ℓ=189	1	0.13кг
А4		3	Б10А434.009-05	Фланец	1	
		4	Б10А434.009-02	Фланец	1	
				Стандартные изделия		
		5		Втулка ПВД 63Т ОСТ 6-05-367-74	2	0.16кг
		6		Угольник ПВД 63Т ОСТ 6-05-367-74	1	0.43кг
				Материалы		
				Полиэтилен напловленный		0.15кг

Инв.№ подл. | Подпись и дата | Взам. инв.№ | Инв.№ дубл. | Подпись и дата

Б10А434.110

Изм. Лист № докум. Подп. Дата
Разраб. Узбекова
Провер. Гончаренко
Нач. отд. Коверченко
Н. контр. Севрюков
Утв.

Блок №8

Лит. | Лист | Листов
И | | 1
Госстрой СССР Харьковский САНТЕХПРОЕКТ

Формат А4

Формат	Зона	Поз.	Обозначение	Наименование	Кол	Примечание
				Документация		
А3			Б10А434.120СБ	Сборочный чертеж		
				Сборочные единицы		
А4		1	Б10А434.130	Блок №9	1	
А4		2	Б10А434.140	Блок №10	2	
А4		3	Б10А434.150	Блок №11	1	
А4		4	Б10А434.160	Блок №12	1	
А4		5	Б10А434.170	Блок №13	1	
А4		6	Б10А434.180	Блок №14	1	
				Стандартные изделия		
		7		Болт М16х55.58 ГОСТ 7798-70	32	0.121кг
		8		Гайка М16.5 ГОСТ 5915-70	32	0.033кг
		9		Шайба 16.65Г ГОСТ 6402-70	32	0.008кг
				Материалы		
				Металл напловленный		0.3кг

Инв.№ подл. | Подпись и дата | Взам. инв.№ | Инв.№ дубл. | Подпись и дата

Б10А434.120

Изм. Лист № докум. Подп. Дата
Разраб. Узбекова
Провер. Гончаренко
Нач. отд. Коверченко
Н. контр. Севрюков
Утв.

Трубопровод

Лит. | Лист | Листов
И | | 1
Госстрой СССР Харьковский САНТЕХПРОЕКТ

Формат А4

Формат	Зона	Поз.	Обозначение	Наименование	Кол	Примечание
				Документация		
А3			Б10А434.130СБ	Сборочный чертеж		
				Детали		
Б4		1	Б10А434.048	Патрубок		
				Труба ПНД 63С ГОСТ 18599-83		
				ℓ=634	1	0.44кг
Б4		2	Б10А434.049	Патрубок		
				Труба ПНД 63С ГОСТ 18599-83		
				ℓ=270	1	0.18кг
Б4		3	Б10А434.051	Патрубок		
				Труба ПНД 63С ГОСТ 18599-83		
				ℓ=3800	1	2.66кг
Б4		4	Б10А434.052	Патрубок		
				Труба ПНД 63С ГОСТ 18599-83		
				ℓ=895	1	0.63кг
Б4		5	Б10А434.053	Патрубок		
				Труба ПНД 63С ГОСТ 18599-83		
				ℓ=1019	1	0.72кг
А4		6	Б10А434.009-02	Фланец	2	
				Стандартные изделия		
		7		Угольник ПВД 63Т ОСТ 6-05-367-74	3	0.43кг
		8		Тройник ПЕД63Т ОСТ 6-05-367-74	1	0.47кг
		9		Втулка ПВД 63Т ОСТ 6-05-367-74	2	0.18кг
				Материалы		
				Полиэтилен напловленный		0.4кг

Инв.№ подл. | Подпись и дата | Взам. инв.№ | Инв.№ дубл. | Подпись и дата

Б10А434.130

Изм. Лист № докум. Подп. Дата
Разраб. Узбекова
Провер. Гончаренко
Нач. отд. Коверченко
Н. контр. Севрюков
Утв.

Блок №9

Лит. | Лист | Листов
И | | 1
Госстрой СССР Харьковский САНТЕХПРОЕКТ

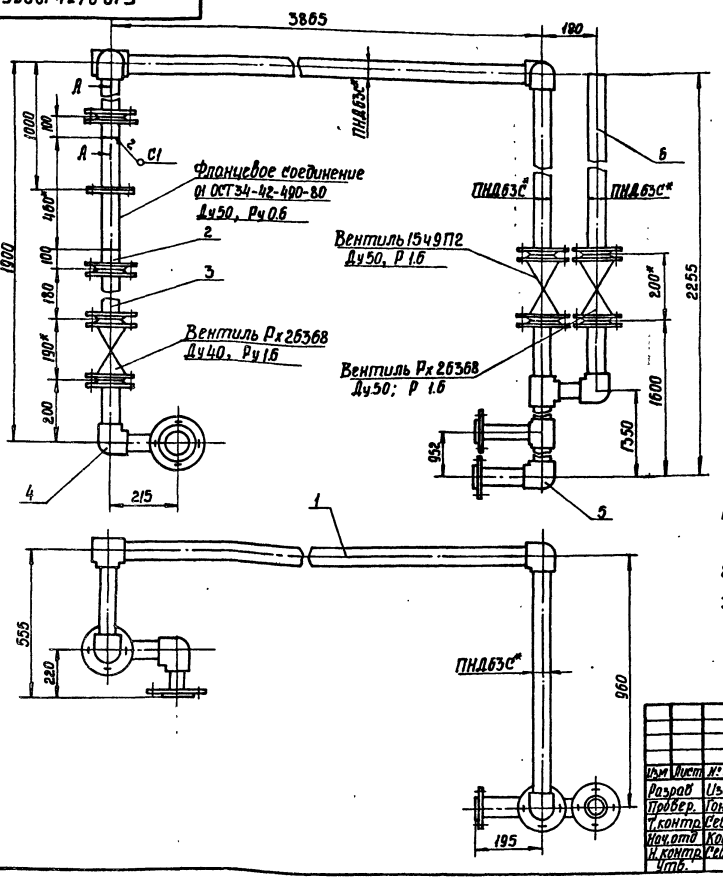

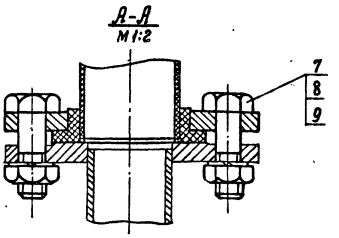

1. Сварку производить электродами Э-42 ГОСТ 9467-75. Сварные швы по ГОСТ 5264-50.
2. * Размеры для справки.
3. Масса указана с учетом арматуры.

Изм.	Лист	№ докум.	Подп.	Дата	Б10.А434.120СБ			
Разраб.		Извекова			Трубопровод Сборочный чертеж	Лит.	Масса	Масштаб
Провер.		Гончаренко				И	76.8	1:10
Т.контр.		Сербюков				Лист	Листов 1	
Нач.отд.		Кобарченко				Госстрой СССР Харьковский САНТЕХПРОЕКТ		
Н.контр.		Сербюков						
Утв.								

Формат А3

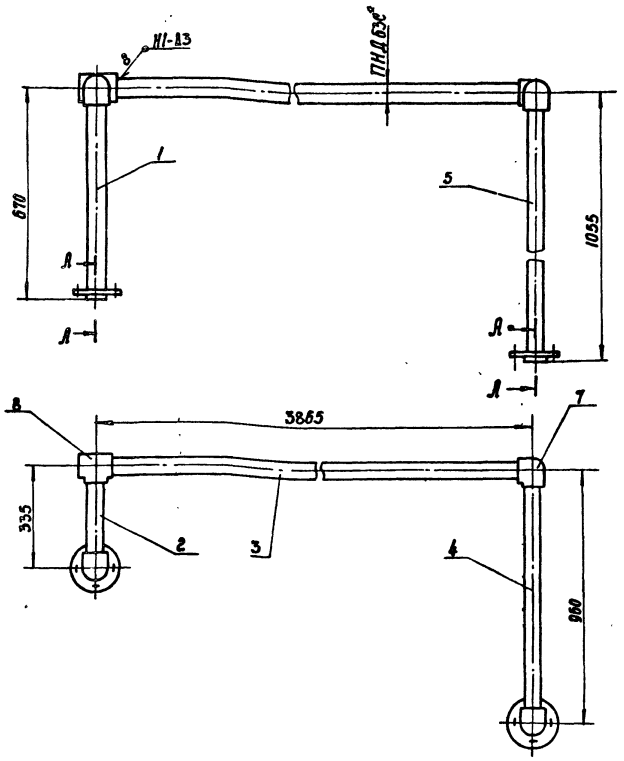

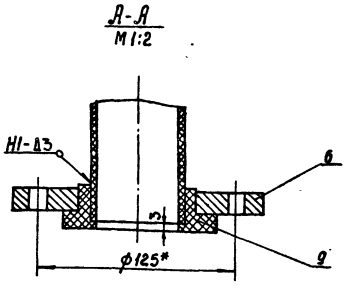

1. Сварку производить нагретым газом с присадочным прутком из полиэтилена ф 2÷4 мм ТУ6-05-1698-74. Сварные швы по ГОСТ 16310-80.
2. * Размеры для справки.

Изм.	Лист	№ докум.	Подп.	Дата	Б10.А434.130СБ			
Разраб.		Извекова			Блок №9 Сборочный чертеж	Лит.	Масса	Масштаб
Провер.		Гончаренко				И	10.5	1:10
Т.контр.		Сербюков				Лист	Листов 1	
Нач.отд.		Кобарченко				Госстрой СССР Харьковский САНТЕХПРОЕКТ		
Н.контр.		Сербюков						
Утв.								

Форм.	Зона	Поз.	Обозначение	Наименование	Кол.	Примечание
				Документация		
А4			Б10.А434.140СБ	Сборочный чертеж		
				Детали		
Б4		1	Б10.А434.054	Патрубок		
				Труба 57х3 ГОСТ 10704-76		
				В Ст3сп5 ГОСТ 10705-91		
				ℓ=95	1	0.4кг
				Стандартные изделия		
		2		Фланец 1-50-10 Ст 25		
				ГОСТ 12820-80	1	2.06кг
				Материалы		
				Металл наплавленный		0.04кг

Изм. Лист № докум. Подп. Дата
Разраб. Извекова
Провер. Гончаренко
Нач.отд. Коверченко
Н.контр. Севрюков
Утв.

Б10.А434.140

Блок №10

Лит. И1 | Лист 1 | Листов 1

Госстрой СССР Харьковский САНТЕХПРОЕКТ

Формат А4

Форм.	Зона	Поз.	Обозначение	Наименование	Кол.	Примечание
				Документация		
А4			Б10.А434.150СБ	Сборочный чертеж		
				Детали		
А4		1	Б10.А434.009-02	Фланец	1	
Б4		2	Б10.А434.055	Патрубок		
				Труба ПНД 63С ГОСТ 18599-83		
				ℓ=57	1	0.04кг
А4		3	Б10.А434.029-01	Переход	1	
Б4		4	Б10.А434.056	Патрубок		
				Труба ПНД 50С ГОСТ 18599-83		
				ℓ=57	1	0.024кг
		5	Б10.А434.009-01	Фланец	1	
				Стандартные изделия		
		6		Втулка ПВД 50Т		
				ОСТ 6-05-367-74	1	0.1кг
		9		Втулка ПВД 63Т		
				ОСТ 6-05-367-74	1	0.16кг
				Материалы		
				Металл наплавленный		0.24кг

Инв.№ подл. | Подп. и дата | Взам. инв.№ | Инв.№ дубл. | Подп. и дата

Изм. Лист № докум. Подп. Дата
Разраб. Извекова
Провер. Гончаренко
Нач.отд. Коверченко
Н.контр. Севрюков
Утв.

Б10.А434.150

Блок №11

Лит. И1 | Лист 1 | Листов 1

Госстрой СССР Харьковский САНТЕХПРОЕКТ

Формат А4

Форм.	Зона	Поз.	Обозначение	Наименование	Кол.	Примечание
				Документация		
А4			Б10.А434.160СБ	Сборочный чертеж		
				Детали		
Б4		1	Б10.А434.057	Патрубок		
				Труба ПНД 50С ГОСТ 18599-83		
				ℓ=171	1	0.07кг
Б4		2	Б10.А434.058	Патрубок		
				Труба ПНД 50С ГОСТ 18599-83		
				ℓ=163	1	0.065кг
Б4		3	Б10.А434.059	Патрубок		
				Труба ПНД 50С ГОСТ 18599-83		
				ℓ=191	1	0.076кг
А4		4	Б10.А434.009-01	Фланец	2	
				Стандартные изделия		
		5		Угольник ПВД 50Т		
				ОСТ 6-05-367-74	2	0.23кг
		6		Втулка ПВД 50Т		
				ОСТ 6-05-367-74	2	0.1кг
				Материалы		
				Полиэтилен наплавленный		0.13кг

Изм. Лист № докум. Подп. Дата
Разраб. Извекова
Провер. Гончаренко
Нач.отд. Коверченко
Н.контр. Севрюков
Утв.

Б10.А434.160

Блок №12

Лит. И1 | Лист 1 | Листов 1

Госстрой СССР Харьковский САНТЕХПРОЕКТ

Формат А4

Форм.	Зона	Поз.	Обозначение	Наименование	Кол.	Примечание
				Документация		
А4			Б10.А434.170СБ	Сборочный чертеж		
				Детали		
Б4		1	Б10.А434.061	Патрубок		
				Труба ПНД 63С ГОСТ 18599-83		
				ℓ=214	2	0.15кг
Б4		2	Б10.А434.062	Патрубок		
				Труба ПНД 63С ГОСТ 18599-83		
				ℓ=333	1	0.23кг
Б4		3	Б10.А434.063	Патрубок		
				Труба ПНД 63С ГОСТ 18599-83		
				ℓ=887	1	0.62кг
Б4		4	Б10.А434.064	Патрубок		
				Труба ПНД 63С ГОСТ 18599-83		
				ℓ=115	1	0.08кг
Б4		5	Б10.А434.065	Патрубок		
				Труба ПНД 63С ГОСТ 18599-83 ℓ=159	2	0.11кг
А4		6	Б10.А434.009-02	Фланец	4	
				Стандартные изделия		
		7		Угольник ПВД 63Т		
				ОСТ 6-05-367-74	2	0.43кг
		8		Тройник ПВД 63Т		
				ОСТ 6-05-367-74	2	0.49кг
		9		Втулка ПВД 63Т ОСТ 6-05-367-74	4	0.16кг
				Материалы		
				Полиэтилен наплавленный		0.3кг

Инв.№ подл. | Подп. и дата | Взам. инв.№ | Инв.№ дубл. | Подп. и дата

Изм. Лист № докум. Подп. Дата
Разраб. Извекова
Провер. Гончаренко
Нач.отд. Коверченко
Н.контр. Севрюков
Утв.

Б10А434.170

Блок №13

Лит. И1 | Лист 1 | Листов 1

Госстрой СССР Харьковский САНТЕХПРОЕКТ

Б10А434.140СБ

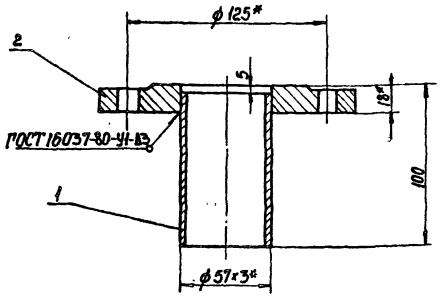

1. Предельные отклонения размеров ± IT16/2
2. Сварку производить электродами Э-42 ГОСТ 9467-75.
3. Кромки реза деталей Б4 - Rz 320
4.* Размеры для справки.

Изм.	Лист	№ докум.	Подп.	Дата
Разраб.		Узбекова		
Провер.		Гончаренко		
Т. контр.		Севрюков		
Нач. отд.		Коверченко		
Н. контр.		Севрюков		
Утв.				

Блок № 10
Сборочный чертеж

Лит.	Масса	Масштаб
И	2.5	1:2

Лист	Листов 1
	Госстрой СССР Харьковский САНТЕХПРОЕКТ

Формат А4

Б10А434.150СБ

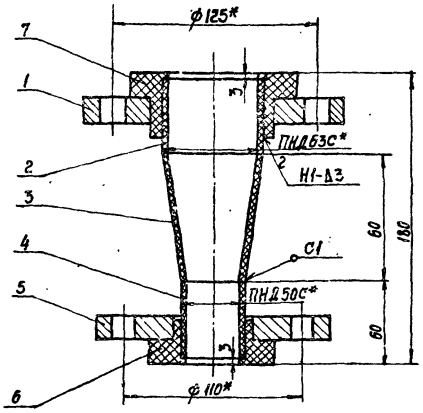

1. Сварку производить нагретым газом с присадочным прутком из полиэтилена ф 2÷4 мм ТУ 6-05-1698-74 Сварные швы по ГОСТ 16310-80.
2.* Размеры для справки.

Изм.	Лист	№ докум.	Подп.	Дата
Разраб.		Узбекова		
Провер.		Гончаренко		
Т. контр.		Севрюков		
Нач. отд.		Коверченко		
Н. контр.		Севрюков		
Утв.				

Блок № 11
Сборочный чертеж

Лит.	Масса	Масштаб
И	3.8	1:2

Лист	Листов 1
	Госстрой СССР Харьковский САНТЕХПРОЕКТ

Формат А4

Б10А434.160СБ

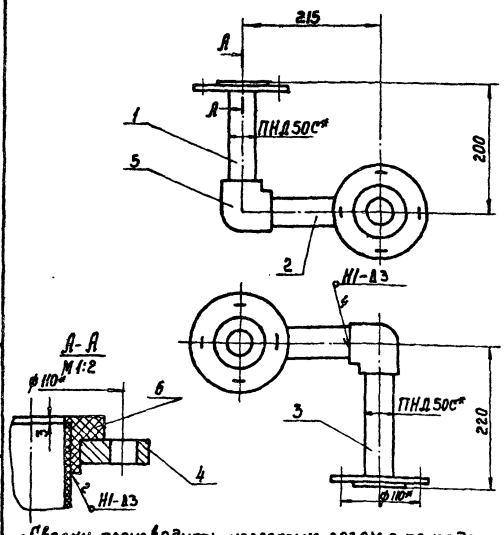

1. Сварку производить нагретым газом с присадочным прутком из полиэтилена ф 2÷4 мм ТУ 6-05-1698-74. Сварные швы по ГОСТ 16310-80
2.* Размеры для справки.

Изм.	Лист	№ докум.	Подп.	Дата
Разраб.		Узбекова		
Провер.		Гончаренко		
Т. контр.		Севрюков		
Нач. отд.		Коверченко		
Н. контр.		Севрюков		
Утв.				

Блок № 12
Сборочный чертеж

Лит.	Масса	Масштаб
И	4.0	1:5

Лист	Листов 1
	Госстрой СССР Харьковский САНТЕХПРОЕКТ

Формат А4

Б10А434.170СБ

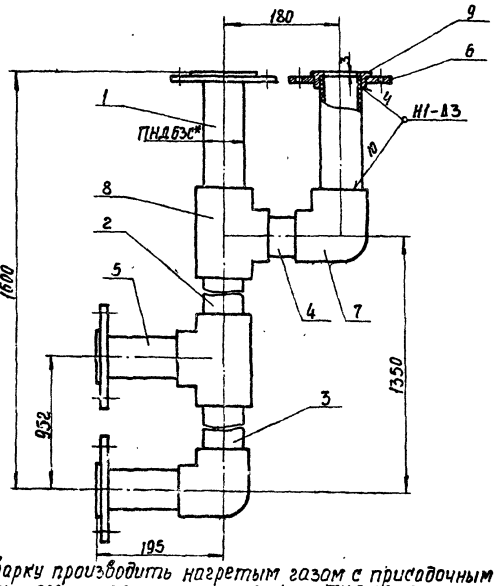

1. Сварку производить нагретым газом с присадочным прутком из полиэтилена ф 2÷4 мм ТУ 6-05-1698-74. Сварные швы по ГОСТ 16310-80.
2. Размеры для справки.

Изм.	Лист	№ докум.	Подп.	Дата
Разраб.		Узбекова		
Провер.		Гончаренко		
Т. контр.		Севрюков		
Нач. отд.		Коверченко		
Н. контр.		Севрюков		
Утв.				

Блок № 13
Сборочный чертеж

Лит.	Масса	Масштаб
И	11.0	1:5

Лист	Листов 1
	Госстрой СССР Харьковский САНТЕХПРОЕКТ

Формат А4

Инв. № подл. | Подп. и дата | Взам. инв. № | Инв. № дубл. | Подп. и дата

Б10А434.190СБ

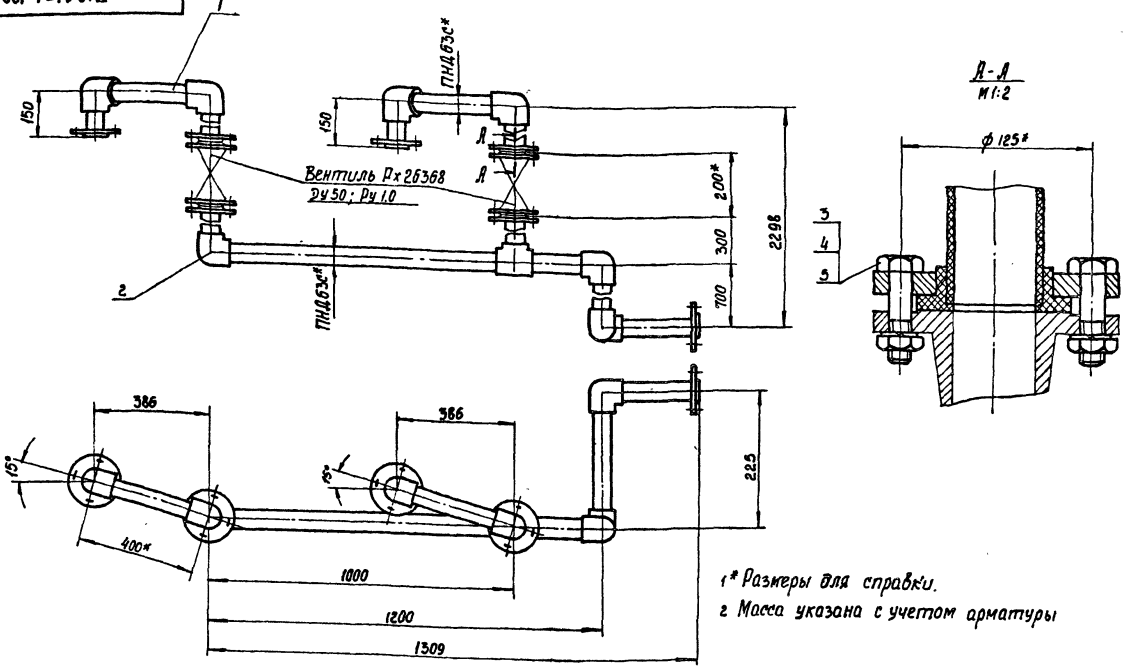

1* Размеры для справки.

2 Масса указана с учетом арматуры

Изм.	Лист	№ докум.	Подп.	Дата	Б10А434.190СБ			
Разраб		Узбекова			Трубопровод Сборочный чертеж	Лит	Масса	Масшт.
Провер		Гончаренко				И	25.5	1:10
Т. контр		Севрюков				Лист	Листов 1	
Нач. отд		Коверченко				Госстрой СССР Харьковский САНТЕХПРОЕКТ		
Н. контр		Севрюков						
Утв.								

Формат А3

Б10А434.180СБ

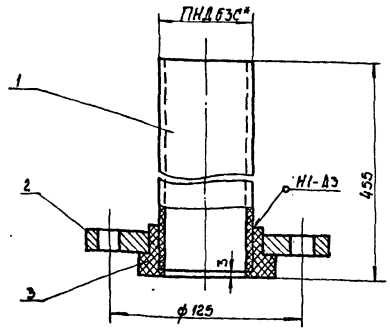

1. Сварку производить нагретым газом с присадочным прутком из полиэтилена ф 2-4мм ТУ6-05-1698-74.
Сварные швы по ГОСТ 16310-80.

2* Размеры для справки.

Изм.	Лист	№ докум.	Подп.	Дата	Б10А434.180СБ			
Разраб		Узбекова			Блок №14 Сборочный чертеж	Лит	Масса	Масшт.
Провер		Гончаренко				И	2.2	1:2
Т. контр		Севрюков				Лист	Листов 1	
Нач. отд		Коверченко				Госстрой СССР Харьковский САНТЕХПРОЕКТ		
Н. контр		Севрюков						
Утв.								

Формат А4

Форм. Зона	Поз.	Обозначение	Наименование	Кол.	Примечание
			Документация		
А4		Б10А434.180СБ	Сборочный чертеж		
			Детали		
Б4	1	Б10А434.066	Патрубок		
			Труба ПНД 63с ГОСТ 18599-83		
			ℓ=452	1	0.32 кг
А4	2	Б10А434.009-02	Фланец	1	
			Стандартные изделия		
	3		Втулка ПВД-63т		
			ОСТ 6-05-367-74	1	0.16 кг
			Материалы		
			Полиэтилен наплавленный		0.02 кг

Инв.№ подл. | Подп. и дата | Взам. инв.№ | Инв.№ дубл. | Подп. и дата

Изм.	Лист	№ докум.	Подп.	Дата	Б10А434.180			
Разраб		Узбекова			Блок №14	Лит	Масса	Масшт.
Провер		Гончаренко				И		
Нач. отд		Коверченко				Лист	Листов 1	
Н. контр		Севрюков				Госстрой СССР Харьковский САНТЕХПРОЕКТ		
Утв.								

23935-18 20 Формат А4

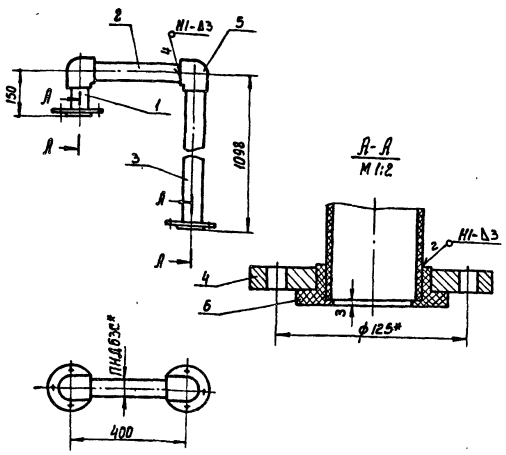

1. Сварку производить нагретым газом с присадочными прутком из полиэтилена ф 2÷4мм ТУ 6-05-1698-74.
Сварные швы по ГОСТ 16310-80
2* Размеры для справки.

Б10А434.200СБ

Блок №15
Сборочный чертеж

Изм.	Лист	№ докум.	Подп.	Дата
Разраб.		Избекова		
Провер.		Гончаренко		
Т. контр.		Севрюков		
Нач. отд.		Коберченко		
Н. контр.		Севрюков		
Утв.				

Лит.	Масса	Масшт.
И	6.0	1:10

Госстрой СССР Харьковский САНТЕХПРОЕКТ

Формат А4

Форм.	Зона	Поз.	Обозначение	Наименование	Кол.	Примечание
				Документация		
А3			Б10А434.190СБ	Сборочный чертеж		
				Сборочные единицы		
А4		1	Б10А434.200	Блок №15	2	
А4		2	Б10А434.210	Блок №16	1	
				Стандартные изделия		
		3		Болт М16×55.58 ГОСТ 7798-70	16	0.12 кг
		4		Гайка М16.5 ГОСТ 5915-70	16	0.033кг
		5		Шайба 16.65Г ГОСТ 6402-70	16	0.008кг

Инв.№ подл. | Подп. и дата | Взам. инв.№ | Инв.№ дубл. | Подп. и дата

Б10А434.190

Трубопровод

Изм.	Лист	№ докум.	Подп.	Дата
Разраб.		Избекова		
Провер.		Гончаренко		
Нач. отд.		Коберченко		
Н. контр.		Севрюков		
Утв.				

Лит.	Лист	Листов
И		1

Госстрой СССР Харьковский САНТЕХПРОЕКТ

Формат А4

Форм.	Зона	Поз.	Обозначение	Наименование	Кол.	Примечание
				Документация		
А4			Б10А434.200СБ	Сборочный чертеж		
				Детали		
Б4		1	Б10А434.066	Патрубок		
				Труба ПНД63С ГОСТ 18599-83		
				ℓ=114	1	0.08кг
Б4		2	Б10А434.067	Патрубок		
				Труба ПНД63С ГОСТ 18599-83		
				ℓ=335	1	0.23кг
Б4		3	Б10А434.068	Патрубок		
				Труба ПНД63С ГОСТ 18599-83		
				ℓ=1062	1	0.75кг
Бр		4	Б10А434.009-02	Фланец	2	
				Стандартные изделия		
		5		Угольник ПВД 63Т		
				ОСТ 6-05-367-74	2	0.43кг
		6		Втулка ПВД 63Т		
				ОСТ 6-05-367-74	2	0.16кг
				Материалы		
				Металл наплавленный		0.3кг

Б10А434.200

Блок №15

Изм.	Лист	№ докум.	Подп.	Дата
Разраб.		Избекова		
Провер.		Гончаренко		
Нач. отд.		Коберченко		
Н. контр.		Севрюков		
Утв.				

Лит.	Лист	Листов
И		1

Госстрой СССР Харьковский САНТЕХПРОЕКТ

Формат А4

Форм.	Зона	Поз.	Обозначение	Наименование	Кол.	Примечание
				Документация		
А4			Б10А434.220СБ	Сборочный чертеж		
				Детали		
Б4		1	Б10А434.076	Патрубок		
				Труба ПНД 90С ГОСТ 18599-83		
				ℓ=81	1	0.06кг
Б4		2	Б10А434.077	Патрубок		
				Труба ПНД 90С ГОСТ 18599-83		
				ℓ=121	1	0.17кг
А4		3	Б10А434.009-06	Фланец	1	
А4		4	Б10А434.029-02	Переход	1	
				Стандартные изделия		
		5		Угольник ПВД 90С		
				ОСТ 6-05-367-74	1	0.76кг
		6		Втулка ПВД 90С		
				ОСТ 6-05-367-74	1	0.24кг
				Материалы		
				Полиэтилен наплавленный		0.1кг

Инв.№ подл. | Подп. и дата | Взам. инв.№ | Инв.№ дубл. | Подп. и дата

Б10А434.220

Сливной патрубок

Изм.	Лист	№ докум.	Подп.	Дата
Разраб.		Избекова		
Провер.		Гончаренко		
Нач. отд.		Коберченко		
Н. контр.		Севрюков		
Утв.				

Лит.	Лист	Листов
И		1

Госстрой СССР Харьковский САНТЕХПРОЕКТ

Формат А4

Форм	Зона	Поз.	Обозначение	Наименование	Кол.	Примечание
				Документация		
А3			Б10.А434 210СБ	Сборочный чертеж		
				Детали		
Б4		1	Б10.А434 069	Патрубок		
				Труба ПНД 63С ГОСТ 18599-83		
				ℓ=264	2	0.18кг
Б4		2	Б10.А434 071	Патрубок		
				Труба ПНД 63С ГОСТ 18599-83		
				ℓ=1935	1	1.35кг
Б4		3	Б10.А434.072	Патрубок		
				Труба ПНД 63С ГОСТ 18599-83		
				ℓ=135	1	0.1кг
Б4		4	Б10.А434 073	Патрубок		
				Труба ПНД 63С ГОСТ 18599-83		
				ℓ=635	1	0.44кг
Б4		5	Б10.А434 074	Патрубок		
				Труба ПНД 63С ГОСТ 18599-83		
				ℓ=160	1	0.11кг
Б4		6	Б10.А434.075	Патрубок		
				Труба ПНД 63С ГОСТ 18599-83		
				ℓ=73	1	0.05кг
Б4		7	Б10.А434 003-02	Фланец	3	

Изм.	Лист	№ докум.	Подп.	Дата
Разраб.		Узбекова		
Пробер.		Гончаренко		
Нач.отд.		Коверченко		
Н.контр.		Севрюков		
Утв.				

Б10.А434.210

Блок №16

Лит. И | Лист | Листов 2

Госстрой СССР Харьковский САНТЕХПРОЕКТ

Формат А4

Форм	Зона	Поз.	Обозначение	Наименование	Кол.	Примечание
				Стандартные изделия		
		8		Втулка ПВД 63Т		
				ОСТ 6-05-367-74	3	0.16кг
		9		Угольник ПВД 63Т		
				ОСТ 6-05-367-74	4	0.43кг
		10		Тройник ПВД 63Т		
				ОСТ 6-05-367-74	1	0.47кг
				Материалы		
				Полиэтилен. наплавленный		0.8кг

Инв.№ подл. | Подп. и дата | Взам. инв.№ | Инв.№ дубл. | Подп. и дата

Изм.	Лист	№ докум.	Подп.	Дата

Б10.А434.210

Лист 2

Формат А4

Б10.А434.210СБ

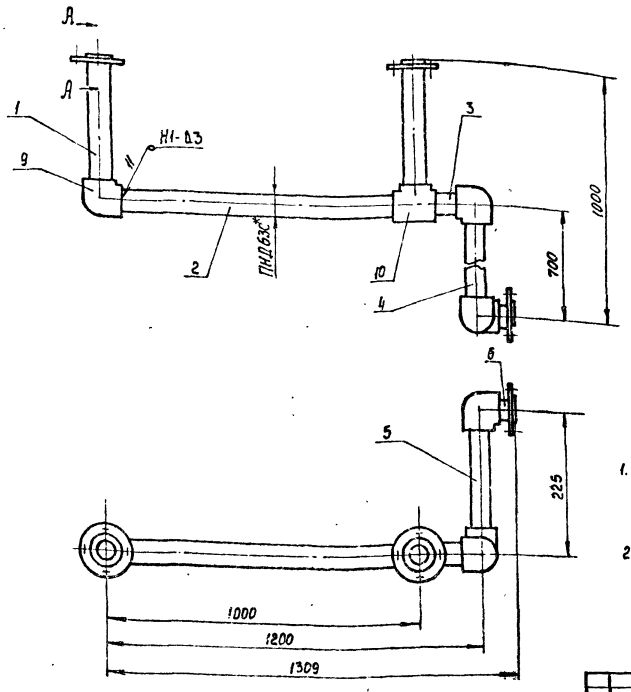

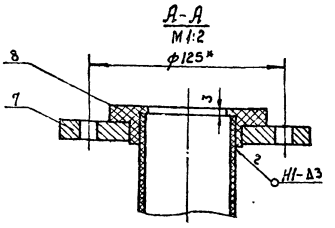

1. Сварку производить нагретым газом с присадочным прутком из полиэтилена ф 2÷4мм ТУ6-05-1698-74. Сварные швы по ГОСТ 16310-80.
2. * Размеры для справки.

Изм.	Лист	№ докум.	Подп.	Дата
Разраб.		Узбекова		
Пробер.		Гончаренко		
Т.контр.		Севрюков		
Нач.отд.		Коверченко		
Н.контр.		Севрюков		
Утв.				

Б10.А434.210СБ

Блок №16

Сборочный чертеж

Лит.	Масса	Масшт.
И	11.0	1:10

Лист | Листов 1

Госстрой СССР Харьковский САНТЕХПРОЕКТ

Формат А3

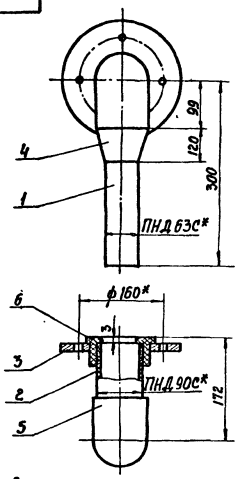

1. Сварку производить нагретым газом с присадочным прутком из полиэтилена ф 2÷4 мм ТУ 6-05-1698-74. Сварные швы по ГОСТ 16310-80.
2.* Размеры для справки.

Изм.	Лист	№ докум.	Подп.	Дата
Разраб.		Узбекова		
Провер.		Гончаренко		
Контр.		Себрюков		
Нач. отд.		Коберченко		
Н. контр.		Себрюков		
Утв.				

Б10А434.220СБ

Сливной патрубок
Сборочный чертеж

Лит.	Масса	Масштаб
И	3.6	1:5

Госстрой СССР Харьковский САНТЕХПРОЕКТ

Формат А4

Формат	Зона	Поз.	Обозначение	Наименование	Кол.	Примечание
				Документация		
А3			Б10А434.230СБ	Сборочный чертеж		
				Сборочные единицы		
А4		1	Б10А434.240	Блок №17	1	
А4		2	Б10А434.250	Блок №18	1	
А4		3	Б10А434.300	Блок №19	1	
				Детали		
Б4		4	Б10А434.078	Прокладка ф58/ф26 Паронит ПОН-3 ГОСТ 481-80	1	
				Стандартные изделия		
		5		Болт М12х50.58 ГОСТ 7798-70	16	0.061кг
		6		Гайка М12.5 ГОСТ 5915-70	16	0.015кг
		7		Шайба 12.65Г ГОСТ 6402-70	16	0.003кг

Инв. № подл. | Подп. и дата | Взам. инв. № | Инв. № дубл. | Подп. и дата

Изм.	Лист	№ докум.	Подп.	Дата
Разраб.		Узбекова		
Провер.		Гончаренко		
Нач. отд.		Коберченко		
Н. контр.		Себрюков		
Утв.				

Б10А434.230

Трубопровод

Лит.	Лист	Листов
И		1

Госстрой СССР Харьковский САНТЕХПРОЕКТ

Формат А4

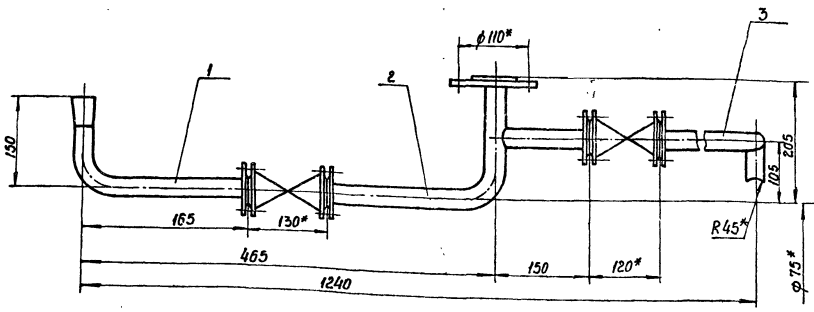

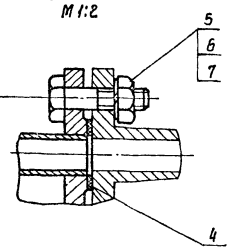

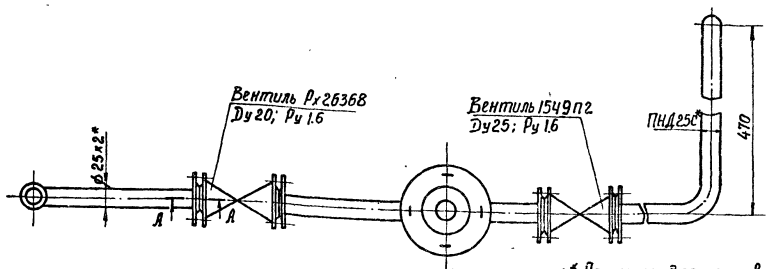

1.* Размеры для справки.
2. Масса указана с учетом арматуры.

Изм.	Лист	№ докум.	Подп.	Дата
Разраб.		Узбекова		
Провер.		Гончаренко		
Н. контр.		Себрюков		
Нач. отд.		Коберченко		
Н. контр.		Себрюков		
Утв.				

Б10А434.230СБ

Трубопровод
Сборочный чертеж

Лит.	Масса	Масштаб
И	12.0	1:5

Госстрой СССР Харьковский САНТЕХПРОЕКТ

Формат	Зона	Поз.	Обозначение	Наименование	Кол.	Примечание
				Документация		
А4			Б10А434.240СБ	Сборочный чертеж		
				Детали		
А4		1	Б10А434.021-01	Переход	1	
Б4		1	Б10А434.079	Патрубок		
				Труба 25×2 ГОСТ10704-76		
				В Ст3сп5 ГОСТ10705-80		
				ℓ=238	1	0.38кг
				Стандартные изделия		
		3		Фланец 1-20-16 Ст 25		
				ГОСТ 12820-81	1	0.86кг
				Материалы		
				Металл наплавленный		0.06кг

Изм.	Лист	№ докум.	Подп.	Дата
Разраб		Извекова		
Провер.		Гончаренко		
Нач.отд.		Коверченко		
Н.контр.		Севрюков		
Утв.				

Б10А434.240

Блок №17

Лит. | Лист | Листов 1

Госстрой УССР Харьковский САНТЕХПРОЕКТ

Формат А4

Б10А434.240СБ

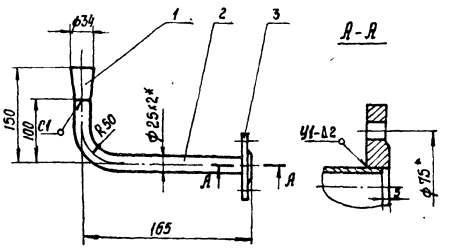

1. Предельные отклонения размеров $\pm \frac{IT16}{2}$
2. Сварку производить электродами Э-42 ГОСТ 9467-75. Сварные швы по ГОСТ 16037-80
3* Размер для справки.
4. Кромки реза деталей Б4 - $R_z 320$

Изм.	Лист	№ докум.	Подп.	Дата
Разраб		Извекова		
Провер.		Гончаренко		
Т.контр.		Севрюков		
Нач.отд.		Коверченко		
Н.контр.		Севрюков		
Утв.				

Б10А434.240СБ

Блок №17

Сборочный чертеж

Лит.	Масса	Масшт.
И	1.4	1:5

Лист | Листов 1

Госстрой УССР Харьковский САНТЕХПРОЕКТ

Формат А4

Формат	Зона	Поз.	Обозначение	Наименование	Кол.	Примечание
				Документация		
А4			Б10А434.250СБ	Сборочный чертеж		
				Детали		
А4		1	Б10А434.081	Патрубок	1	
А4		2	Б10А434.036-03	Патрубок	1	
А4		3	Б10А434.009-07	Фланец	1	
А4		4	Б10А434.009-08	Фланец	1	
А4		5	Б10А434.009-09	Фланец	1	
				Стандартные изделия		
		6		Втулка ПВД 25Г		
				ОСТ 6-05-367-74	3	0.03кг
				Материалы		
				Полиэтилен наплавленный		0.03кг

Изм.	Лист	№ докум.	Подп.	Дата
Разраб		Извекова		
Провер.		Гончаренко		
Нач.отд.		Коверченко		
Н.контр.		Севрюков		
Утв.				

Б10А434.250

Блок №18

Лит. | Лист | Листов

Госстрой УССР Харьковский САНТЕХПРОЕКТ

Формат А4

Б10А434.250СБ

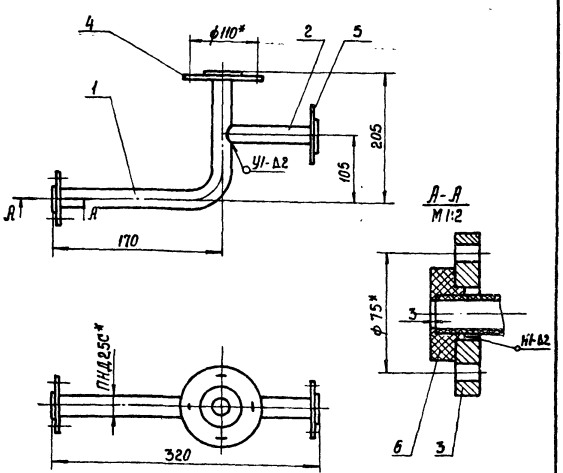

1. Сварку производить нагретым газом с присадочным прутком из полиэтилена ф 2÷4 мм ТУ 6-05-1698-74. Сварные швы по ГОСТ 16310-80.
2. * Размеры для справки.

Изм.	Лист	№ докум.	Подп.	Дата
Разраб		Извекова		
Провер.		Гончаренко		
Т.контр.		Севрюков		
Нач.отд.		Коверченко		
Н.контр.		Севрюков		
Утв.				

Б10А434.250СБ

Блок №18

Сборочный чертеж

Лит.	Масса	Масшт.
И	3.0	1:5

Лист | Листов 1

Госстрой УССР Харьковский САНТЕХПРОЕКТ

Б10А434.081

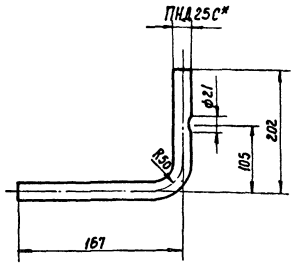

1. Длина развернутой детали - 347
2* Размер для справки.

Изм.	Лист	№ докум.	Подп.	Дата
Разраб.		Узбекова		
Провер.		Гончаренко		
Т. контр.		Севрюков		
Нач. отд.		Коверченко		
Н. контр.		Севрюков		
Утв.				

Б10А434.081

Патрубок

Лит.	Масса	Масшт.
И	0.06	1:5

Труба ПНД 25С ОСТ 18 599-83

Лист | Листов 1

Госстрой СССР Харьковский САНТЕХПРОЕКТ

Формат А4

Б10А434.300СБ

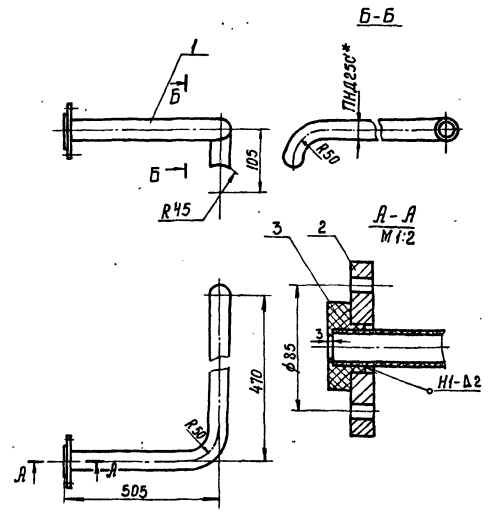

* Размер для справки

Изм.	Лист	№ докум.	Подп.	Дата
Разраб.		Узбекова		
Провер.		Гончаренко		
Т. контр.		Севрюков		
Нач. отд.		Коверченко		
Н. контр.		Севрюков		
Утв.				

Б10А434.300СБ

Блок №19

Сборочный чертеж

Лит.	Масса	Масшт.
И	1.24	1:5

Лист | Листов 1

Госстрой СССР Харьковский САНТЕХПРОЕКТ

Формат А4

Б10А434.260СБ

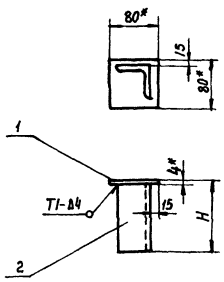

Обозначение	H	Масса кг
Б10А434.260СБ	118	0.62
-01СБ	237	1.1

1. Предельные отклонения размеров $\pm \frac{IT16}{2}$
2. Сварку производить электродами Э-42 ГОСТ 9467-75. Сварные швы по ГОСТ 5264-80
3. Кромки реза деталей Б4 - $R_z 320$
4.* Размеры для справки.

Изм.	Лист	№ докум.	Подп.	Дата
Разраб.		Узбекова		
Провер.		Гончаренко		
Т. контр.		Севрюков		
Нач. отд.		Коверченко		
Н. контр.		Севрюков		
Утв.				

Б10А434.260СБ

Стойка

Сборочный чертеж

Лит.	Масса	Масшт.
И	-	-

Лист | Листов 1

Госстрой СССР Харьковский САНТЕХПРОЕКТ

Формат А4

Форм.	Зона	Поз.	Обозначение	Наименование	Кол.	Примечание
				Документация		
А4			Б10А434.260СБ	Сборочный чертеж		
				Детали		
Б4			Б10А434.083	Плита		
				Лист 4 ГОСТ 19903-74		
				ВСт3 ГОСТ 14637-79		
				80×80	1	0.2 кг
				Материалы		
				Металл наплавленный		0.02 кг
			Переменные данные	для исполнений		
				Б10А434.260СБ		
				Детали		
Б4		2	Б10А434.084	Опора		
				Уголок Б50×50×5 ГОСТ 8509-86		
				ВСт3 ГОСТ 535-79		
				ℓ=114	1	0.4 кг
				Б10А434.260-01СБ		
				Детали		
Б4		2	Б10А434.085	Опора		
				Уголок Б-50×50×5 ГОСТ 8509-86		
				ВСт3 ГОСТ 535-79		
				ℓ=233	1	0.88 кг

Изм.	Лист	№ докум.	Подп.	Дата
Разраб.		Узбекова		
Провер.		Гончаренко		
Нач. отд.		Коверченко		
Н. контр.		Севрюков		
Утв.				

Б10А434.260

Стойка

Лит.	Лист	Листов
И	1	1

Госстрой СССР Харьковский САНТЕХПРОЕКТ

Формат А4

Инв. № подл. | Подп. и дата | Взам. инв. № | Инв. № дубл. | Подп. и дата

Формат	Зона	Поз.	Обозначение	Наименование	Кол.	Примечание
				Документация		
А3			Б10.А434.270СБ	Сборочный чертеж		
				Сборочные единицы		
А4		1	Б10.А434.280	Рама	1	
				Стандартные изделия		
		2		Болт М8×20.58 ГОСТ 7798-70	4	0.013кг
		3		Гайка М8.5 ГОСТ 5915-70	4	0.005кг
		4		Шайба 8.65Г ГОСТ 6402-70	4	0.001кг
				Прочие изделия		
		5		Подставка ДП		
				ТУ 36.1227-72	1	1.31кг

Изм.	Лист	№ докум.	Подп.	Дата
Разраб.		Извекова		
Провер.		Гончаренко		
Нач. отд.		Коберченко		
Н. контр.		Севрюков		
Утв.				

Б10.А434.270

Статив

Лит.	Лист	Листов
И		1

Госстрой СССР Харьковский САНТЕХПРОЕКТ

Формат А4

Формат	Зона	Поз.	Обозначение	Наименование	Кол.	Примечание
				Документация		
А3			Б10.А434.280СБ	Сборочный чертеж		
				Детали		
Б4		1	Б10.А434.086	Стойка		
				Уголок УП35×35		
				ТУ36.1113-75		
				ℓ=600	2	14кг
А4		2	Б10.А434.087	Стойка левая	1	
Б4		3	Б10.А434.088	Ребро		
				Уголок УП35×35		
				ТУ 36.1113-75		
				ℓ=390	2	0.56кг
А4		4	Б10.А434.089	Стойка правая	1	
Б4		5	Б10.А434.091	Балка		
				Уголок УП35×35		
				ТУ 36.1113-75		
				ℓ=480	1	0.38кг
А4		6	Б10.А434.092	Балка	2	
				Материалы		
				Металл наплавленный		0.3кг

Инв. № подл. | Подп. и дата | Взам. инв. № | Инв. № дубл. | Подп. и дата

Изм.	Лист	№ докум.	Подп.	Дата
Разраб.		Извекова		
Провер.		Гончаренко		
Нач. отд.		Коберченко		
Н. контр.		Севрюков		
Утв.				

Б10.А434.280

Рама

Лит.	Лист	Листов
И		1

Госстрой СССР Харьковский САНТЕХПРОЕКТ

Формат А4

Б10.А434.270СБ

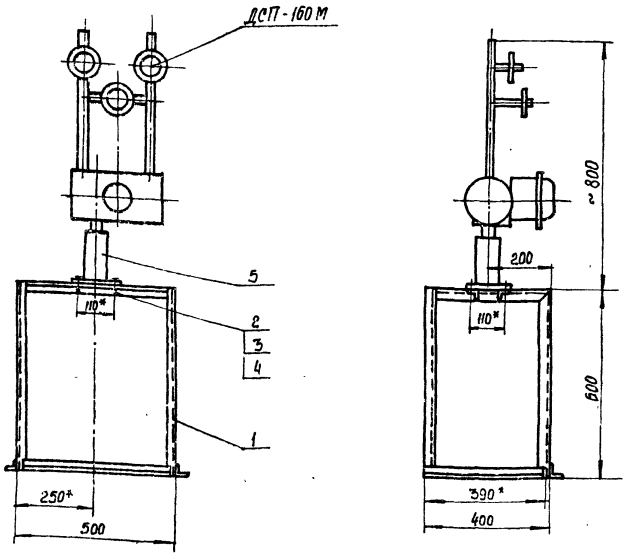

1. Указанная масса не учитывает массу приборов
2. * Размеры для справки.

Изм.	Лист	№ докум.	Подп.	Дата
Разраб.		Извекова		
Провер.		Гончаренко		
Т. контр.		Севрюков		
Нач. отд.		Коберченко		
Н. контр.		Севрюков		
Утв.				

Б10.А434.270СБ

Статив
Сборочный чертеж

Лит.	Масса	Масшт.
И	10:8	1:10
Лист	Листов 1	

Госстрой СССР Харьковский САНТЕХПРОЕКТ

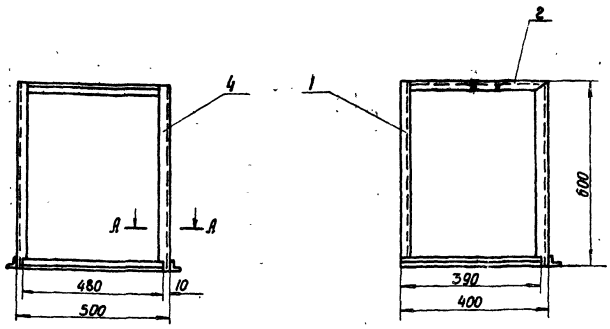

А–А
М 1:2

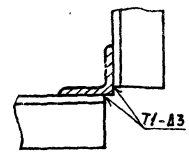

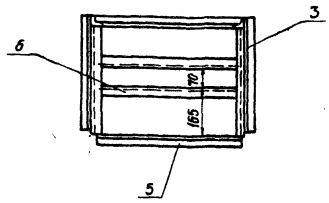

1. Предельные отклонения размеров ± IT16/2
2. Сварку производить электродами Э-42 ГОСТ 9467-75. Сварные швы по ГОСТ 5264-80.
3. Кромки реза деталей Б4 - Rz320

Изм.	Лист	№ докум.	Подп.	Дата	Б10А434.280СБ			
Разраб.		Избекова			Рама Сборочный чертеж	Лит.	Масса	Масштаб
Провер.		Гончаренко				И	9.4	1:10
Т. контр.		Севрюков				Лист	Листов 1	
Нач. отд.		Коверченко				Госстрое СССР Харьковский САНТЕХПРОЕКТ		
Н. контр.		Севрюков						
Утв.								

Формат А3

(√)*

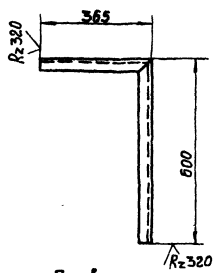

Развертка

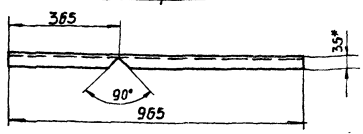

1. Предельные отклонения размеров ± IT16/2
2.* Размер для справки.

Изм.	Лист	№ докум.	Подп.	Дата	Б10А434.087			
Разраб.		Избекова			Стойка левая	Лит.	Масса	Масштаб
Провер.		Гончаренко				И	1.2	1:10
Т. контр.		Севрюков				Лист	Листов 1	
Нач. отд.		Коверченко				Госстрое СССР Харьковский САНТЕХПРОЕКТ		
Н. контр.		Севрюков						
Утв.								
					Уголок УП 35×35 ТУ 36.1113-75			

Формат А4

(√)*

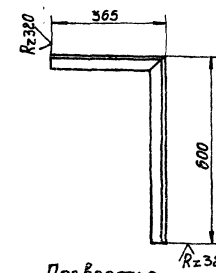

Развертка

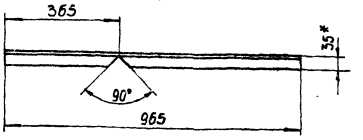

1. Предельные отклонения размеров ± IT16/2
2.* Размер для справки.

Изм.	Лист	№ докум.	Подп.	Дата	Б10А434.089			
Разраб.		Избекова			Стойка правая	Лит.	Масса	Масштаб
Провер.		Гончаренко				И	1.2	1:10
Т. контр.		Севрюков				Лист	Листов 1	
Нач. отд.		Коверченко				Госстрое СССР Харьковский САНТЕХПРОЕКТ		
Н. контр.		Севрюков						
Утв.								
					Уголок УП 35×35 ТУ 36.1113-75			

Инв. № подл. | Подп. и дата | Взам. инв. № | Инв. № дубл. | Подп. и дата

Форм	Зона	Поз.	Обозначение	Наименование	Кол.	Примечание
				Документация		
А2			Б10А434.290СБ	Сборочный чертеж		
				Детали		
Б4		1	Б10А434.093	Плита		
				Лист 4 ГОСТ 19903-74		
				ВСт3 ГОСТ 14637-79		
				100×150	2	0.47кг
Б4		2	Б10А434.094	Стойка		
				Швеллер 12 ГОСТ 8240-72		
				ВСт3 ГОСТ 535-79		
				ℓ=2346	2	24.6кг
Б4		3	Б10А434.095	Плита		
				Лист 4 ГОСТ 19903-74		
				ВСт3 ГОСТ 14637-79		
				80×80	2	0.2кг
Б4		4	Б10А434.096	Стойка		
				Уголок Б50×50×5 ГОСТ 8509-86		
				ВСт3 ГОСТ 535-79		
				ℓ=364	1	14кг
Б4		5	Б10А434.097	Опора		
				Уголок Б50×50×5 ГОСТ 8509-86		
				ВСт3 ГОСТ 535-79		
				ℓ=3720	1	14.0кг

Изм	Лист	№ докум	Подп.	Дата	Б10А434.290			
Разраб		Извекова			Рама	Лит.	Лист	Листов
Провер.		Гончаренко				И	1	3
Нач отд		Коверченко				Госстрой СССР Харьковский САНТЕХПРОЕКТ		
Н контр.		Севрюков						
Утв.								

Формат А4

Форм	Зона	Поз.	Обозначение	Наименование	Кол.	Примечание
Б4		6	Б10А434.098	Стойка		
				Швеллер 12 ГОСТ 8240-72		
				ВСт3 ГОСТ 535-79		
				ℓ=487	1	5.1кг
Б4		7	Б10А434.099	Стойка		
				Швеллер 12 ГОСТ 8240-72		
				ВСт3 ГОСТ 535-79		
				ℓ=758	2	7.8кг
Б4		8	Б10А434.101	Стойка		
				Уголок Б50×50×5 ГОСТ 8509-86		
				ВСт3 ГОСТ 535-79		
				ℓ=861	2	3.8кг
Б4		9	Б10А434.107	Плита		
				Лист 4 ГОСТ 19903-74		
				ВСт3 ГОСТ 14637-79		
				60×120	4	1.0кг
Б4		10	Б10А434.108	Стойка		
				Уголок Б50×50×5 ГОСТ 8509-86		
				ВСт3 ГОСТ 535-79		
				ℓ=536	2	2.0кг
Б4		11	Б10А434.109	Стойка		
				Уголок Б50×50×5 ГОСТ 8509-86		
				ВСт3 ГОСТ 535-79		
				ℓ=1346	1	5.1кг
Б4		12	Б10А434.102	Плита		
				Лист 16 ГОСТ 19903-74		
				ВСт3 ГОСТ 14637-79		
				120×150	3	2,3кг

Подп. и дата | Взам. инв. № | Инв. № дубл. | Подп. и дата | Инв. № подл.

Изм	Лист	№ докум	Подп.	Дата	Б10А434.290	Лист 2

Формат А4

Форм	Зона	Поз.	Обозначение	Наименование	Кол.	Примечание
А4		13	Б10А434.103	Балка	1	
Б4		14	Б10А434.104	Балка		
				Швеллер 20 ГОСТ 8240-72		
				ВСт3 ГОСТ 535-79		
				ℓ=4100	2	75.4кг
А4		15	Б10А434.103-01	Балка	2	
Б4		16	Б10А434.105	Балка		
				Уголок Б50×50×5 ГОСТ 8509-86		
				ВСт3 ГОСТ 535-79		
				ℓ=250	2	0.95кг
Б4		17	Б10А434.106	Балка		
				Уголок Б50×50×5 ГОСТ 8509-86		
				ВСт3 ГОСТ 535-79		
				ℓ=280	2	1.05кг
А4		18	Б10А434.103-02	Балка	1	
				Материалы		
				Металл наплавленный		4.0кг

Изм	Лист	№ докум	Подп	Дата	Б10А434.290	Лист 3

Формат А-4

Б10А434.092

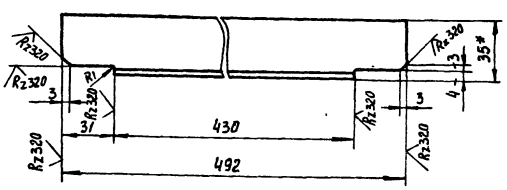

1. Предельные отклонения размеров ± $\frac{1T16}{2}$
2* Размер для справки.

Подп. и дата | Взам. инв. № | Инв. № дубл. | Подп. и дата | Инв. № подл.

Изм	Лист	№ докум.	Подп.	Дата	Б10А434.092			
Разраб		Извекова			Балка	Лит.	Масса	Масшт.
Провер.		Гончаренко				И	1.2	1:2
Т. контр		Севрюков				Лист	Листов 1	
Нач отд		Коверченко			Уголок УП35×35 ТУ36.1113-84	Госстрой СССР Харьковский САНТЕХПРОЕКТ		
Н контр		Севрюков						
Утв.								

23935-18 28 Формат А4

Б10А434.290СБ

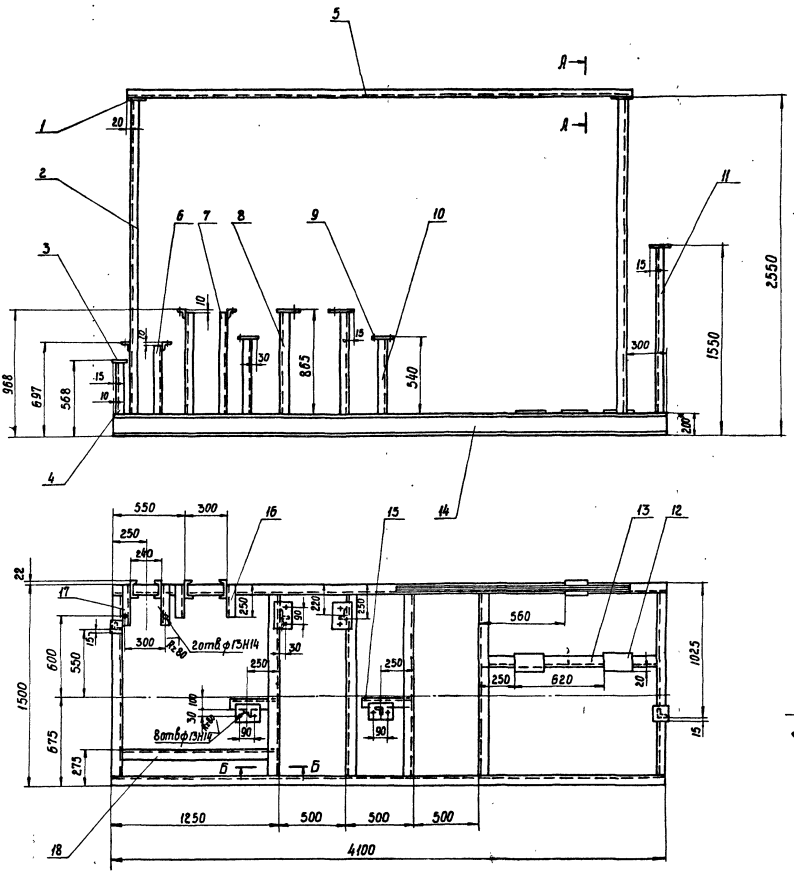

А-А
М 1:2

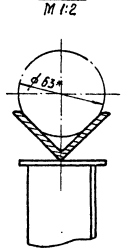

Б-Б
М 1:2

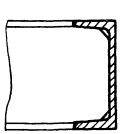

1. Предельные отклонения размеров $\pm \frac{1716}{2}$
2. Сварку производить электродами Э-42 ГОСТ 9467-75 по всему периметру прилегания деталей. Катет шва 5 мм. Сварные швы по ГОСТ 5264-80
3. Кромки реза деталей Б4 $R_z 320$ ✓.

					Б10А434.290СБ			
Изм	Лист	№ докум	Подп.	Дата	Рама Сборочный чертеж	Лит	Масса	Масштаб
Разраб		Извекова				И	253.0	1:20
Провер.		Гончаренко				Лист	Листов 1	
Т. контр.		Севрюков				Госстрой СССР Харьковский САНТЕХПРОЕКТ		
Нач. отд.		Коверченко						
Н. контр.		Севрюков						
Утв.								

Форм.	Зона	Поз.	Обозначение	Наименование	Кол.	Примечание
				Документация		
*			Б10.А436.000СБ	Сборочный чертеж		А2; А2
А3			Б10.А436.000ВС	Ведомость спецификаций		
А3			Б10.А436.000ВП	Ведомость покупных изделий		
				Сборочные единицы		
А4		1	Б10.А436.010	Оборудование бака	1	
А4		2	Б10.А436.030	Трубопровод	1	
А4		3	Б10.А436.070	Трубопровод	1	
А4		4	Б10.А436.100	Трубопровод	1	
А4		5	Б10.А436.110	Сливной патрубок	1	
А4		6	Б10.А436.120	Патрубок атмосферный	1	
А4		7	Б10.А436.130	Трубопровод дренажа	1	
А4		8	Б10.А436.140	Рама	1	
А4		9	Б10.А436.150	Статив	1	
А4		21	Б10.А436.170	Стойка	1	
				Детали		
Б4		10	Б10.А436.001	Ушко		
				Круг 20 ГОСТ 2590-71		
				ВСт3 ГОСТ 535-79		
				ℓ=210	4	0.5кг
А4		11	Б10.А436.062	Хомут	1	

Изм.	Лист	№ докум.	Подп.	Дата
Разраб.		Извекова		
Провер.		Гончаренко		
Нач.отд.		Каверченко		
Н.контр.		Севрюков		
Утв.				

Б10.А436.000

Блок подкачивающих насосов (поз. V-А9)

Лит.	Масса	Масштаб
И		

Лист	Листов
	2

Госстрой СССР Харьковский САНТЕХПРОЕКТ

Формат А4

Форм.	Зона	Поз.	Обозначение	Наименование	Кол.	Примечание
				Стандартные изделия		
		12		Болт М12×50.58 ГОСТ 7798-70	88	0.061 кг
		13		Гайка М12.5 ГОСТ 5915-70	64	0.015 кг
		14		Шайба 12.65Т ГОСТ 6402-70	88	0.003 кг
		15		Болт М16×55.58 ГОСТ 7798-70	32	0.121 кг
		16		Гайка М16.5 ГОСТ 5915-70	32	0.033 кг
		17		Шайба 16.65Г ГОСТ 6402-70	32	0.008 кг
		18		Опора ОПБ2-76		
				ГОСТ 14911-82	4	0.46 кг
		19		Опора ОПП2-100.76		
				ГОСТ 14911-82	2	1.17 кг
		20		Опора ОПП2-100.89		
				ГОСТ 14911-82	2	1.15 кг
				Прочие изделия		
		22		Закладные конструкции		
				13К4-118-74	2	
		23		Закладная конструкция		
				13К4-46-76	6	
				Материалы		
				Металл наплавленный		1.0 кг

Инв.№ подл. | Подп. и дата | Взам. инв.№ | Инв.№ дубл. | Подп. и дата

Изм.	Лист	№ докум.	Подп.	Дата

Б10.А436.000

Лист 2

Формат А4

Б10.А434.103

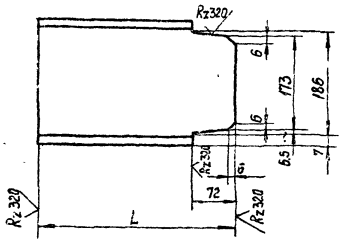

Обозначение	L	Масса, кг
Б10.А434.103	1267	23.3
-01	320	5.9
-02	1167	21.5

Предельные отклонения размеров $\pm \frac{IT16}{2}$

Изм.	Лист	№ докум.	Подп.	Дата
Разраб.		Извекова		
Провер.		Гончаренко		
Т.контр.		Севрюков		
Нач.отд.		Каверченко		
Н.контр.		Севрюков		
Утв.				

Б10.А434.103

Балка

Лит.	Масса	Масштаб
И	—	—

Лист	Листов
	1

Швеллер 20 ГОСТ 8240-72
ВСт3 ГОСТ 535-79

Госстрой СССР Харьковский САНТЕХПРОЕКТ

Формат А4

Форм.	Зона	Поз.	Обозначение	Наименование	Кол.	Примечание
				Документация		
А2			Б10.А436.020СБ	Сборочный чертеж		
				Детали		
А4		1	Б10.А436.006	Кронштейн	6	
А4		2	Б10.А436.007	Тетива	2	
Б4		3	Б10.А436.008	Ступенька		
				Труба 32×3.5 ГОСТ 8732-78		
				А ГОСТ 8731-74		
				ℓ=632	6	1.55 кг
				Материалы		
				Металл наплавленный		0.3 кг

Инв.№ подл. | Подп. и дата | Взам. инв.№ | Инв.№ дубл. | Подп. и дата

Изм.	Лист	№ докум.	Подп.	Дата
Разраб.		Извекова		
Провер.		Гончаренко		
Нач.отд.		Каверченко		
Н.контр.		Севрюков		
Утв.				

Б10.А436.020

Лестница

Лит.	Лист	Листов
И		1

Госстрой СССР Харьковский САНТЕХПРОЕКТ

БЮА436.000СБ

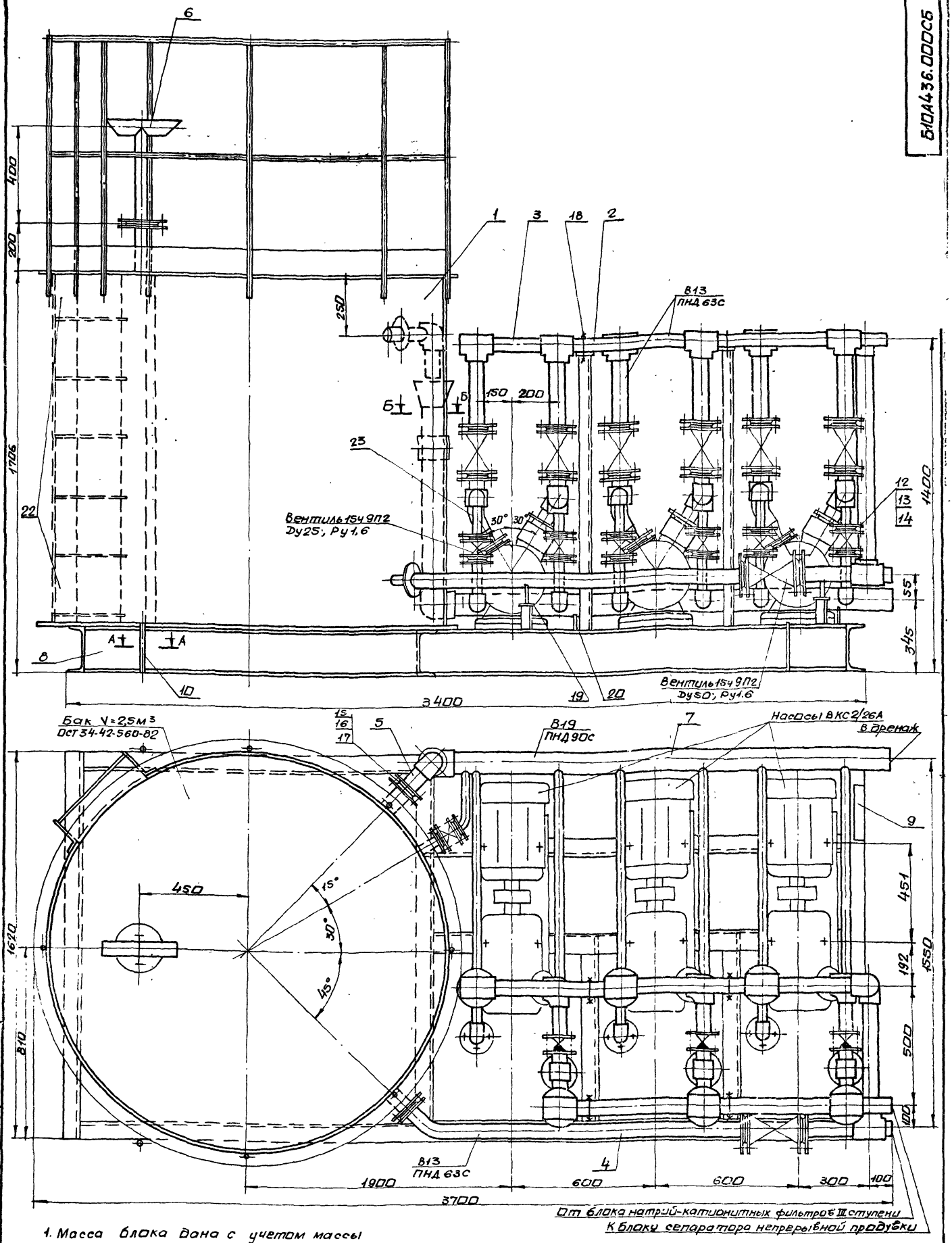

1. Масса блока дана с учетом массы арматуры и оборудования.
2. Технические требования смотри общие данные альбом 10, часть 1.

Изм.	Лист	№ докум.	Подп.	Дата	
Разраб.	Извекова				
Пров.	Гончаренко				
Т.контр.	Себрюков				
Нач.отд.	Кабеченко				
Н.контр.	Себрюков				
Утв.					

БЮА436.000СБ

Блок подкачивающих насосов (поз. V-A9) Сборочный чертеж.

Лит.	Масса	Масшт.
У	1278,0	1:40

Лист 1 Листов 2

Госстрой СССР Харьковский сантехпроект

Указания по антикоррозионной защите

Наименование технологического аппарата, газохода, трубопровода, габаритные размеры мм, номер позиции	Условия эксплуатации (состав среды, температура °С, давление МПа, коэффициент заполнения, места установки и др.)	Конструкция антикоррозионного покрытия	Технические требования по производству работ
1. Бак химочищенной воды V=2,5м³ ф1670 H=1500 1шт поз. V-А9,2	Химочищенная вода PH 7,2 -7,5, t=25°С коэффициент заполнения 0,8 в помещении, не теплоизолирована	Внутренняя поверхность: эпоксидная шпаклевка эп-0010 6 слоев Наружная поверхность: окраска пентафталевой эмалью ПФ-133 за 2 раза по 2 слоям грунтовки ГФ-021	Приемку и подготовку поверхностей под антикоррозионную защиту, выполнение химзащитных работ и контроль качества покрытия производить согласно требованиям СНиП III-23-76, сборника конструкций по защите от коррозии ВСН-214-82 ммсс СССР Химзащитные работы производить в теплый период года при температуре воздуха не ниже +10°С. Лакокрасочные покрытия подлежат систематическому контролю не реже одного раза в полугодие и своевременному восстановлению на поврежденных участках.
2. Трубопровод В13 ф57×3	В помещении, t=16°С	Наружная поверхность: окраска пентафталевой эмалью ПФ-133 за 2 раза по 2 слоям грунтовки ГФ-021	
3. Опорная конструкция	В помещении	2 слоя эмали ПФ-133 по 2 слоям грунтовки ГФ-021	

Схема

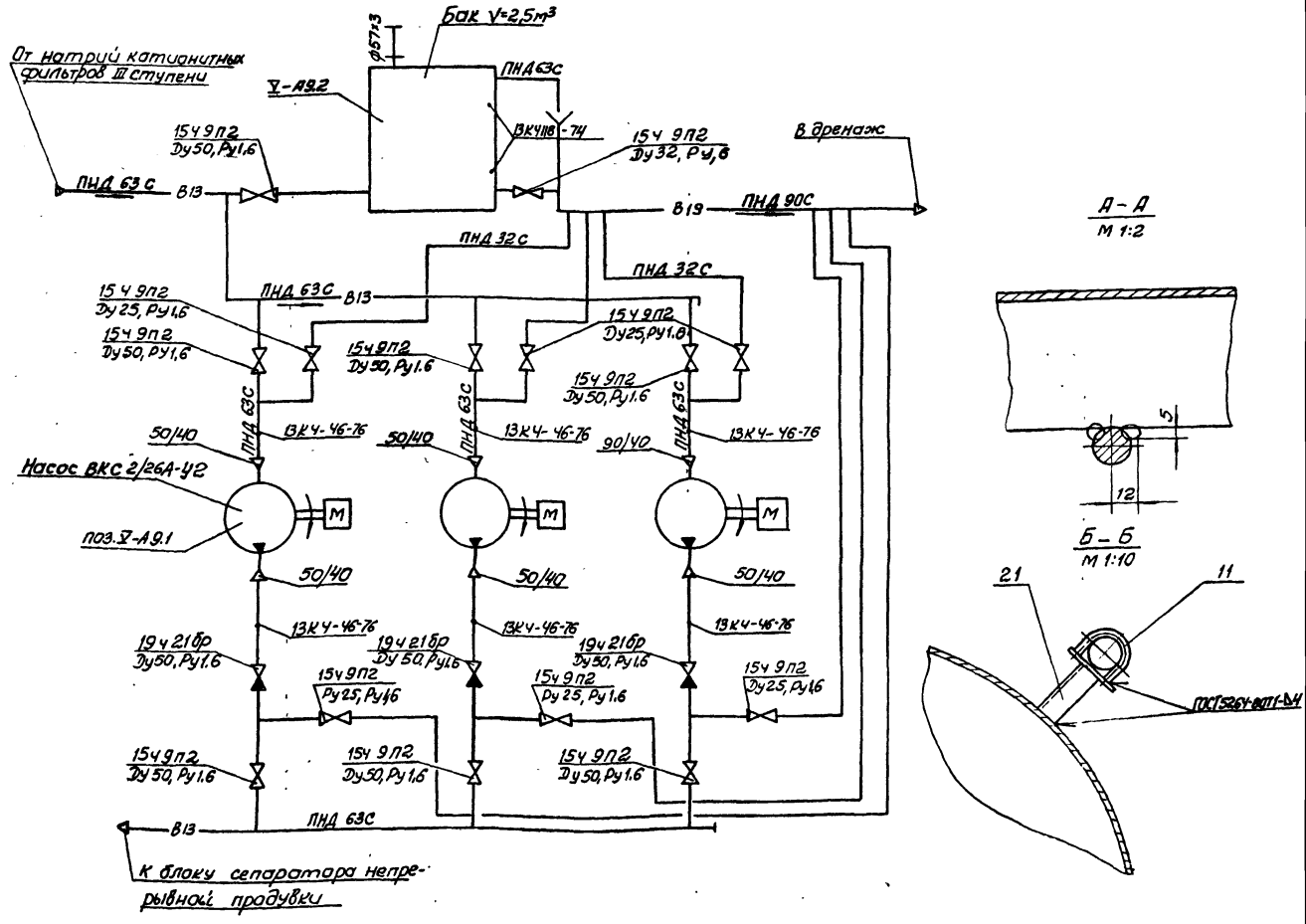

№ строки	Обозначение	Наименование	Куда входит: обозначение	Куда входит: кол	Кол. общее	Примечание
1	6I0A436.000	Блок подкачивающих насосов				
2	6I0A436.010	Оборудование бака.	6I0A436.000	1	1	
3	6I0A436,020	Лестница	6I0A436.010	1	1	
4	6I0A436.030	Трубопровод.	6I0A436 000	1	1	
5	6I0A436,040	Блок N1	6I0A436 030	1	1	
6	6I0A436,050	Блок N2	6I0A436.030	3	3	
7	6I0A436.060	Блок N3	6I0A436,030	3	3	
8	6I0A436,070	трубопровод	6I0A436.000	1	1	
9	6I0A436.080	Блок N4	6I0A436.070	1	1	
10	6I0A436.090	Блок N5	6I0A436.070	3	3	
11	6I0A436.100	трубопровод	6I0A436,000	1	1	
12	6I0A436.110	Сливной патрубок	6I0A436,000	1	1	
13	6I0A436.120	Патрубок атмосферный	6I0A436,000	1	1	
14	6I0A436.130	Трубопровод дренажа.	6I0A436,000	1	1	
15	6I0A436,140	Рама	6I0A436,000	1	1	
16	6I0A436.150	Статив	6I0A436.000	1	1	
17	6I0A436.160	Рама	6I0A436.150	1	1	
18	6I0A436.170	Стойка	6I0A436.000	1	1	

Изм.	Лист	№ докум.	Подп.	Дата
Разраб		Извекова		
Пров		Гончаренко		
Нач.отд		Каверченко		
Т.конт.		Севрюков		

6I0A436,000ВС.

Блок подкачивающих насосов (поз. V-A9) Ведомость спецификаций

Лит	Лист	Листов
Н		1

Госстрой СССР Харьковский Сантехпроект

Формат А3

№ строки	Наименование	Обозначение документа на поставку	Поставщик	Куда входит (обозначение)	Количество: на изделие	в комплект	нарегулировку	Всего	Примечание
1	Фланец 1-50-6 Ст25	ГОСТ 12820-80			1			1	
2	Уголовник ПВЭ 32т.	ОСТ 6-05-367-74			9			9	
3	Уголовник ПВЭ 63т.	ОСТ 6-05-367-74			9			9	
4	Уголовник ПВЭ 90 С.	ОСТ 6-05-367-74			1			1	
5	Тройник ПВЭ 63т	ОСТ 6-05-367-74			7			7	
6	Тройник ПВЭ 63х32 С	ОСТ 6-05-367-74			6			6	
7	Втулка ПВЭ 32т.	ОСТ 6-05-367-74			9			9	
8	Втулка ПВЭ 40т	ОСТ 6-05-367-74			10			10	
9	Втулка ПВЭ 63т	ОСТ 6-05-367-74			22			22	
10	Болт М6х20.58	ГОСТ 7798-70			7			7	
11	Болт М8х20.58	ГОСТ 7798-70			4			4	
12	Болт М12х50.58	ГОСТ 7798-70			88			88	
13	Болт М16х55.58	ГОСТ 7798-70			80			80	
14	Гайка М6.5	ГОСТ 5915-70			7			7	
15	Гайка М8.5	ГОСТ 5915-70			4			4	
16	Гайка М12.5	ГОСТ 5915-70			64			64	
17	Гайка М16,5	ГОСТ 5915-70			104			104	
18	Шайба 6,65Г	ГОСТ 6402-70			7			7	
19	Шайба 8,65Г	ГОСТ 6402.70			4			4	
20	Шайба 12,65Г	ГОСТ 6402-70			88			88	
21	Шайба 16,65Г	ГОСТ 6402-70			104			104	
22	Шпилька М16Х170.58	ГОСТ 22042-76			12			12	
23	Опора опп2-100.76	ГОСТ 14911-82			2			2	
24	Опора опб2-76	ГОСТ 14911-82			4			4	
25	Опора опп2-100.89	ГОСТ 14911-82			2			2	

Изм.	Лист	№ докум.	Подп.	Дата
Разраб		Извекова		
Пров		Гончаренко		
Нач.отд		Каверченко		
Т.конт.		Севрюков		

6I0A436.000ВП

Блок подкачивающих насосов (поз. V-A9) Ведомость покупных изделий

Лит	Лист	Листов
Н		1

Госстрой СССР Харьковский Сантехпроект

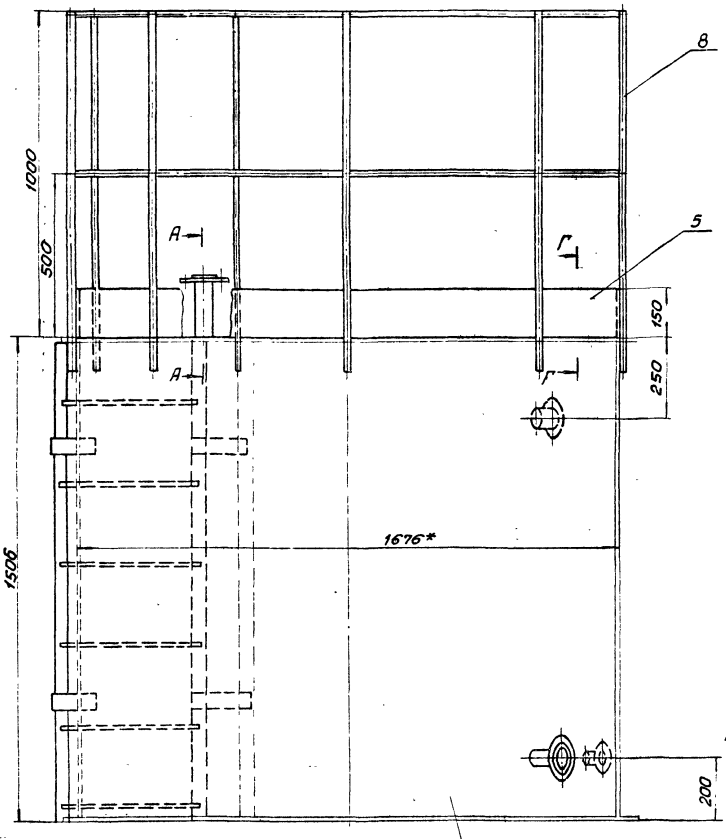

А–А
М1:2

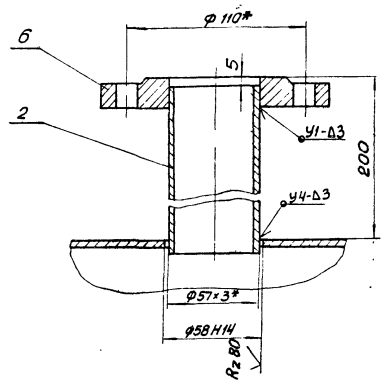

Б–Б повернуто
М1:2

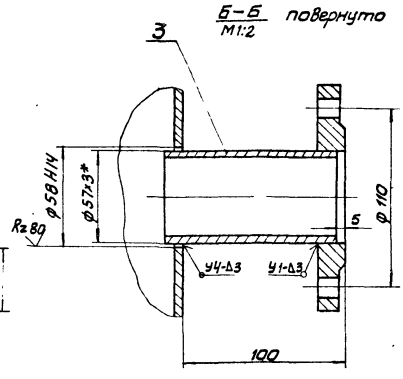

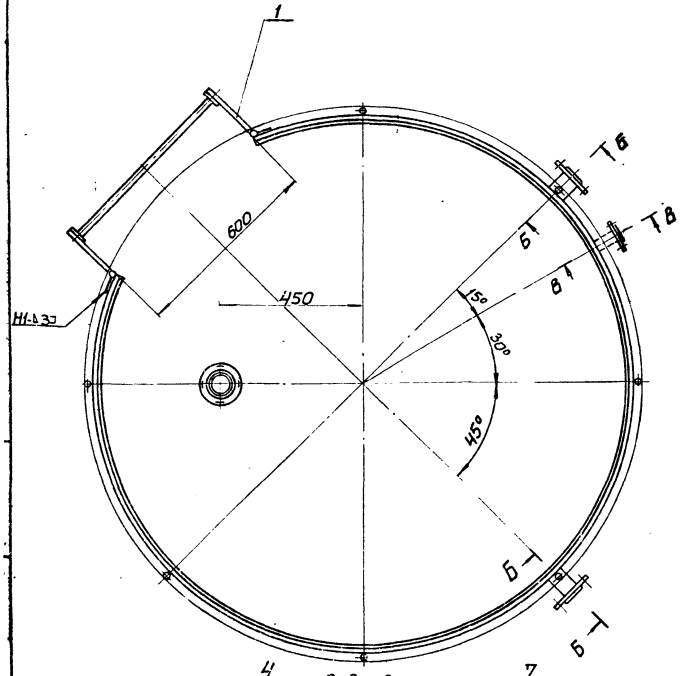

Г–Г
М1:5

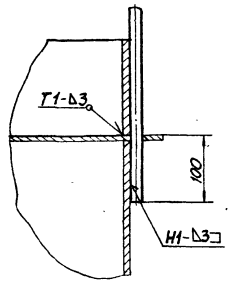

В–В повернуто
М1:2

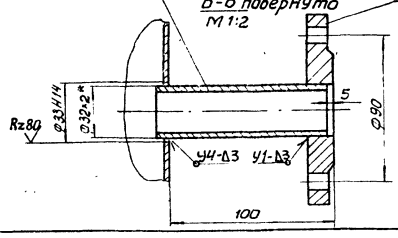

1. Неуказанные предельные отклонения размеров $\pm \frac{IT11}{2}$
2. Сварку производить электродами Э-42 ГОСТ 9467-75. Сварные швы по ГОСТ 16037-80.
3. Кромки реза деталей 64-$\sqrt{Rz320}$.
4. *Размеры для справки.

Изм.	Лист	№ докумен.	Подпись	Дата
Разраб.		Узвекова		
Провер.		Гончаренко		
Т. контр.		Северюков		
Нач. отд.		Коверченко		
Сверил		Северюков		

Б10А436.010СБ

Оборудование бака
Сборочный чертеж

Лит	Масса	Масштаб
И	90,0	1:10

Лист | Листов 1

Госстрой СССР
Харьковский
Сантехпроект

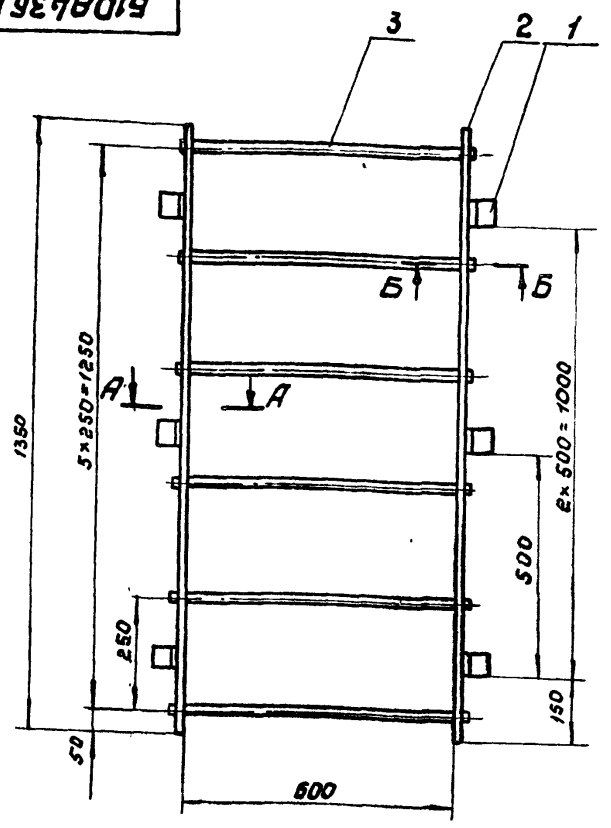

А – А
м. 1:2

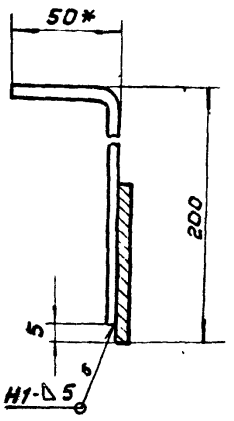

Б – Б
м. 1:2

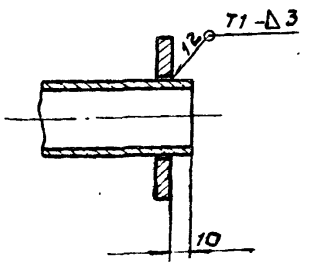

1. Предельные отклонения размеров $\pm\frac{IT16}{2}$
2. Сварку производить электродами Э-42 ГОСТ 9467-75. Сварные швы по ГОСТ 5264-80.
3.* Размер для справки.
4. Кромки реза деталей Б4 – $R_z 320$

					Б10А436.020СБ	
Изм.	Лист	№ докум.	Подп.	Дата	Лестница Сборочный чертеж.	Лит. / Масса / Масштаб И / 23,2 / 1:10
Разраб.		Извекова				Лист / Листов 1
Пров.		Гончаренко				Госстрой СССР Харьковский САНТЕХПРОЕКТ
Т. контр.		Севрюков				
Нач. отд.		Коверченко				
Н. контр.		Севрюков				
Утв.						

Формат А3

Формат	Зона	Поз.	Обозначение	Наименование	Кол.	Примеч.
				Документация		
А2			Б10А436.010СБ	Сборочный чертеж		
				Сборочные единицы		
А4		1	Б10А436.020	Лестница	1	
				Детали		
Б4		2	Б10А436.002	Патрубок		
				Труба 57×3 ГОСТ 10704-76 Вст3сп5 ГОСТ 10705-80		
				ℓ=205	1	0,82 кг
Б4		3	Б10А436.003	Патрубок		
				Труба 57×3 ГОСТ 10704-76 Вст3сп5 ГОСТ 10705-80		
				ℓ=105	2	0,42 кг
Б4		4	Б10А436.004	Патрубок		
				Труба 32×3 ГОСТ 10704-76 Вст3сп5 ГОСТ 10705-80		
				ℓ=105	1	0,15 кг
Б4		5	Б10А436.005	Планка		
				Полоса 5×150 ГОСТ 103-76 Вст3 ГОСТ 535-79		
				ℓ=4660	1	27,4 кг.

					Б10А436.010	
Изм.	Лист	№ докум.	Подп.	Дата	Оборудование бака.	Лит. / Лист / Листов И / 1 / 2
Разраб.		Извекова				Госстрой СССР Харьковский САНТЕХПРОЕКТ
Провер.		Гончаренко				
Нач. отд.		Коверченко				
Н. контр.		Севрюков				
Утв.						

Формат А4

Формат	Зона	Поз.	Обозначение	Наименование	Кол.	Примеч.
				Стандартные изделия		
		6		Фланец 1-50-6 Ст. 25 ГОСТ 12820-80	3	1,33 кг
		7		Фланец 1-25-6 Ст. 25 ГОСТ 12820-80	1	0,64 кг.
				Материалы		
		8		Круг 16 ГОСТ 2590-71 Вст.3 ГОСТ 535-79		
				ℓ=19300		30,5 кг
				Металл наплавленный		2,5 кг

Инв. № подл. | Подп. и дата | Взам. инв. № | Инв. № дубл. | Подп. и дата

					Б10А436.010	Лист 2
Изм.	Лист	№ докум.	Подп.	Дата		

Формат А4

Б10А436.006

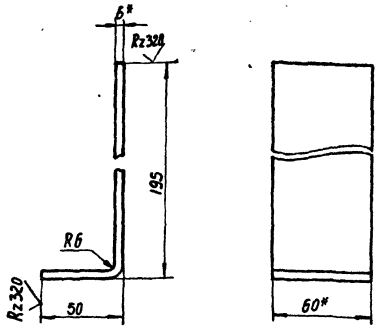

1. Длина развернутой детали 235
2. Предельные отклонения размеров ± IT16/2
3. * Размер для справки.

Изм.	Лист	№ докум.	Подп.	Дата
Разраб.		Извекова		
Провер.		Гончаренко		
Т. контр.		Севрюков		
Нач. отд.		Коверченко		
Н. контр.		Севрюков		
Утв.				

Б10А436.006

Кронштейн

Лит.	Масса	Масшт.
И	0.8	1:2

Лист | Листов 1

Полоса 6×70 ГОСТ 103-76 / ВСт3 ГОСТ 535-79

Госстрой СССР Харьковский САНТЕХПРОЕКТ

Формат А4

Б10А436.007

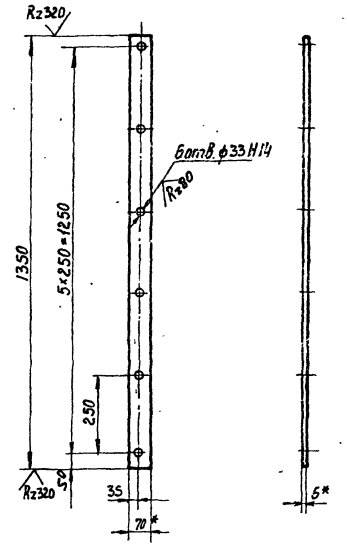

1. Неуказанные предельные отклонения размеров ± IT16/2
2. * Размеры для справки.

Инв. № подл. | Подп. и дата | Взам. инв. № | Инв. № дубл. | Подп. и дата

Изм.	Лист	№ докум.	Подп.	Дата
Разраб.		Извекова		
Провер.		Гончаренко		
Т. контр.		Севрюков		
Нач. отд.		Коверченко		
Н. контр.		Севрюков		
Утв.				

Б10А436.007

Тетива

Лит.	Масса	Масшт.
И	4.4	1:10

Лист | Листов 1

Полоса 6×70 ГОСТ 103-76 / ВСт3 ГОСТ 535-79

Госстрой СССР Харьковский САНТЕХПРОЕКТ

Формат А4

Формат	Зона	Поз.	Обозначение	Наименование	Кол.	Примечание
				Документация		
А3			Б10А436.030СБ	Сборочный чертеж		
				Сборочные единицы		
А4		1	Б10А436.040	Блок №1	1	
А4		2	Б10А436.050	Блок №2	3	
А4		3	Б10А436.060	Блок №3	3	
				Стандартные изделия		
		4		Болт М16х55.58 ГОСТ 7798-70	24	0.121кг
		5		Гайка М16.5 ГОСТ 5915-70	48	0.033кг
		6		Шайба 16.65Г ГОСТ 6402-70	48	0.008кг
		7		Шпилька М16х170.58 ГОСТ 22.042-76	12	0.25кг

Изм.	Лист	№ докум.	Подп.	Дата
Разраб.		Извекова		
Провер.		Гончаренко		
Нач. отд.		Коверченко		
Н. контр.		Севрюков		
Утв.				

Б10А436.030

Трубопровод

Лит.	Лист	Листов
И		1

Госстрой СССР Харьковский САНТЕХПРОЕКТ

Формат А4

Формат	Зона	Поз.	Обозначение	Наименование	Кол.	Примечание
				Документация		
А3			Б10А436.040СБ	Сборочный чертеж		
				Детали		
Б4		1	Б10А436.009	Патрубок		
				Труба ПНД 63С ГОСТ 18599-83		
				ℓ=167	1	0.12кг
Б4		2	Б10А436.011	Патрубок		
				Труба ПНД 63С ГОСТ 18599-83		
				ℓ=535	2	0.37кг
Б4		3	Б10А436.012	Патрубок		
				Труба ПНД 63С ГОСТ 18599-83		
				ℓ=204	3	0.15кг
А4		4	Б10А436.013	Фланец	3	
				Стандартные изделия		
		5		Тройник ПВД 63Г ОСТ 6-05-367-74	3	0.47кг
		6		Втулка ПВД 63Г ОСТ 6-05-367-74	3	0.16кг
				Материалы		
				Полиэтилен наплавленный		0.2кг

Инв. № подл. | Подп. и дата | Взам. инв. № | Инв. № дубл. | Подп. и дата

Изм.	Лист	№ докум.	Подп.	Дата
Разраб.		Извекова		
Провер.		Гончаренко		
Нач. отд.		Коверченко		
Н. контр.		Севрюков		
Утв.				

Б10А436.040

Блок №1

Лит.	Лист	Листов
И		1

Госстрой СССР Харьковский САНТЕХПРОЕКТ

Б10А436.040СБ

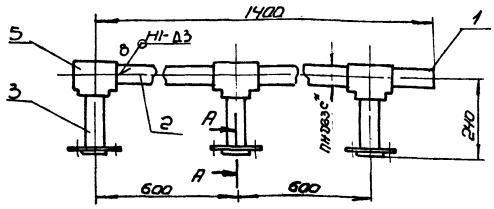

А-А
М1:2

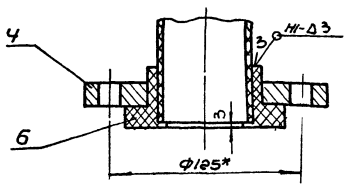

1. Сварку производить нагретым газом с присадочным прутком из полиэтилена Ф2÷4мм. ТУ6-05-1698-74.
Сварные швы по ГОСТ 16310-80.
2* Размеры для справки.

Изм	Лист	№ докум.	Подп.	Дата
Разраб		Извекова		
Пров.		Гончаренко		
Т. контр		Севрюков		
Нач отд		Коберченко		
Н. контр		Севрюков		
Утв				

Б10А436.040СБ

Блок №1
Сборочный чертеж.

Лит	Масса	Машт.
Н	8,5	1:10

Лист | Листов 1

Госстрой СССР
Харьковский
Сантехпроект

формат А4

Б10А436.013

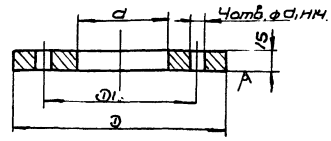

Обозначение	D	D1	d	d1	Масса кг.
Б10А436.013	160	125	92	18	1.7
-01	135	100	58	14	1.5
-02	115	85	47	14	1.3
-03	135	100	58	18	1.5
-04	195	160	92	18	2.7

Неуказанные предельные отклонения размеров $\pm\frac{IT16}{2}$

Подп. и дата | Инв. № дубл. | Взам. инв. № | Подп. и дата | Инв. № подл.

Изм	Лист	№ докум.	Подп.	Дата
Разраб		Извекова		
Пров.		Гончаренко		
Т. контр		Севрюков		
Нач отд		Коберченко		
Н. контр		Севрюков		
Утв				

Б10А436.013

Фланец

Лит	Масса	Масшт
Н	—	—

Лист | Листов 1

В Ст3 ГОСТ 380-71

Госстрой СССР
Харьковский
Сантехпроект

формат А4

Б10А436.030СБ

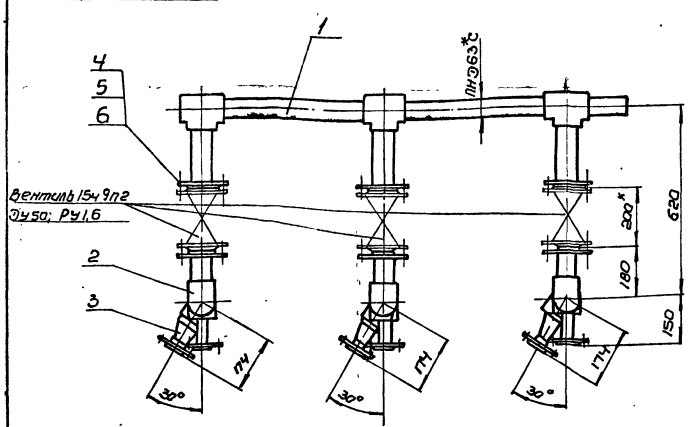

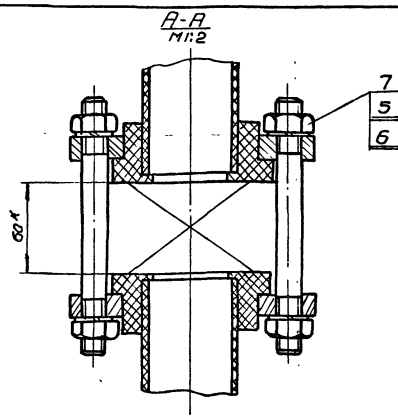

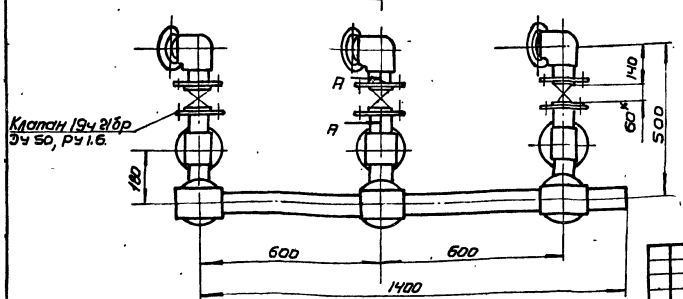

1* Размеры для справки.
2. Масса указана с учетом арматуры.

Изм	Лист	№ докум.	Подп.	Дата
Разраб		Извекова		
Пров.		Гончаренко		
Т. контр		Севрюков		
Нач отд		Коберченко		
Н. контр		Севрюков		
Утв.				

Б10А436.030СБ

Трубопровод
Сборочный чертеж.

Лит	Масса	Масшт
Н	89.4	1:10

Лист | Листов 1

Госстрой СССР
Харьковский
Сантехпроект

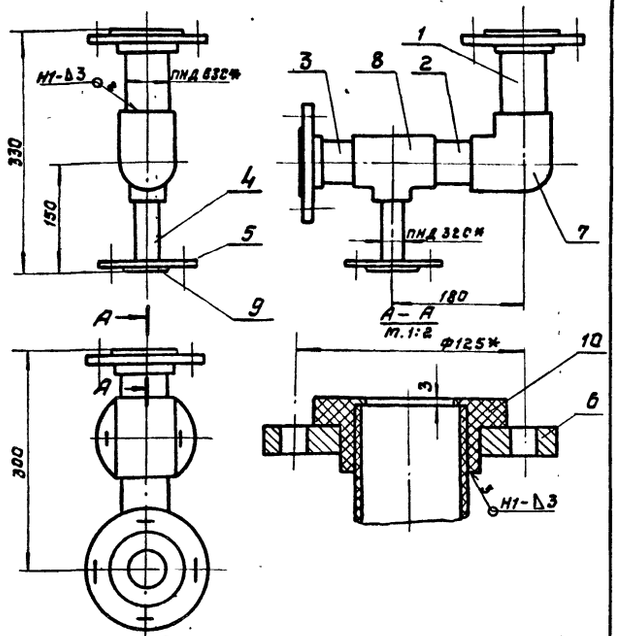

1. Сварку производить нагретым газом с присадочным прутком из полиэтилена Ф2-4мм ТУ6-05-1698-74.
Сварные швы по ГОСТ 16310-80.
2.* Размеры для справки.

Изм.	Лист	№ докум.	Подп.	Дата	Б10А436.050СБ	
Разраб.		Извекова			Блок № 2. Сборочный чертеж.	Лит. / Масса: 6,5 / Масштаб: 1:5
Провер.		Ганчаренко				Лист / Листов 1
Т.контр.		Севрюков				Госстрой СССР Харьковский САНТЕХПРОЕКТ
Нач.отд.		Коверченко				
Н.контр.		Севрюков				
Утв.						

Формат А4

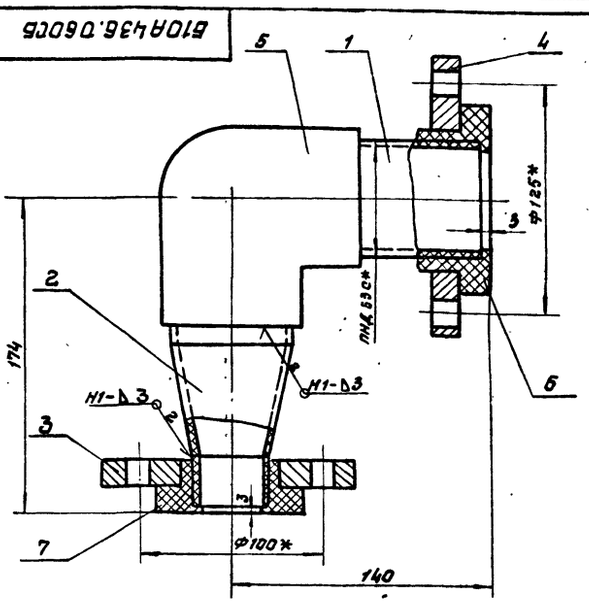

1. Сварку производить нагретым газом с присадочным прутком из полиэтилена Ф2÷4мм ТУ6-05-1698-74.
Сварные швы по ГОСТ 16310-80.
2.* Размеры для справки.

Изм.	Лист	№ докум.	Подп.	Дата	Б10А436.060СБ	
Разраб.		Извекова			Блок № 3 Сборочный чертеж	Лит. / Масса: 4,2 / Масштаб: 1:2
Провер.		Ганчаренко				Лист / Листов 1
Т.контр.		Севрюков				Госстрой СССР Харьковский САНТЕХПРОЕКТ
Нач.отд.		Коверченко				
Н.контр.		Севрюков				
Утв.						

Формат А4

Формат	Зона	Поз.	Обозначение	Наименование	Кол.	Примеч.
				Документация		
А4			Б10А436.050СБ	Сборочный чертеж		
				Детали		
Б4		1	Б10А436.014	Патрубок		
				Труба ПНД 63С ГОСТ 18599-83		
				ℓ=144	1	0,1кг
Б4		2	Б10А436.015	Патрубок		
				Труба ПНД 63С ГОСТ 18599-83		
				ℓ=113	1	0,08кг
Б4		3	Б10А436.016	Патрубок		
				Труба ПНД 63С ГОСТ 18599-83		
				ℓ=83	1	0,06кг
Б4		4	Б10А436.017	Патрубок		
				Труба ПНД 32С ГОСТ 18599-83		
				ℓ=113	1	0,082кг
Б4		5	Б10А436.013-02	Фланец	1	
		6	Б10А436.013	Фланец	2	
				Стандартные изделия		
		7		Угольник ПВД 63Т		
				ОСТ 6-05-367-74	1	0,43кг
		8		Тройник ПВД 63×32С		
				ОСТ 6-05-367-74	1	0,262кг
		9		Втулка ПВД 40Т		
				ОСТ 6-05-367-74	1	0,07кг
		10		Втулка ПВД 63Т ОСТ 6-05-367-74	2	0,16кг
				Материалы		
				Полиэтилен наплавленный		0,25кг

Изм.	Лист	№ докум.	Подп.	Дата	Б10А436.050	
Разраб.		Извекова			Блок № 2	Лит. / Лист / Листов: 1
Пров.		Ганчаренко				Госстрой СССР Харьковский САНТЕХПРОЕКТ
Нач.отд.		Коверченко				
Н.контр.		Севрюков				
Утв.						

Формат А4

Формат	Зона	Поз.	Обозначение	Наименование	Кол.	Примеч.
				Документация		
А4			Б10А436.060СБ	Сборочный чертеж		
				Детали		
Б4		1	Б10А436.018	Патрубок		
				Труба ПНД 63С ГОСТ 18599-83		
				ℓ=104	1	0,07кг
А4		2	Б10А436.019	Переход	1	
Б4		3	Б10А436.013-01	Фланец	1	
		4	Б10А436.013	Фланец	1	
				Стандартные изделия		
		5		Угольник ПВД 63Т		
				ОСТ 6-05-367-74	1	0,43кг
		6		Втулка ПВД 63Т		
				ОСТ 6-05-367-74	1	0,16кг
		7		Втулка ПВД 40Т		
				ОСТ 6-05-367-74	1	0,07кг
				Материалы		
				Полиэтилен наплавленный		0,2кг

Изм.	Лист	№ докум.	Подп.	Дата	Б10А436.060	
Разраб.		Извекова			Блок № 3	Лит. / Лист / Листов: 1
Пров.		Ганчаренко				Госстрой СССР Харьковский САНТЕХПРОЕКТ
Нач.отд.		Коверченко				
Н.контр.		Севрюков				
Утв.						

Формат	Зона	Поз	Обозначение	Наименование	Кол	Примеч.
				Документация		
А3			6.10А436.070СБ	Сборочный чертеж		
				Сборочные единицы		
А4		1	6.10А436.080	Блок №4	1	
А4		2	6.10А436.090	Блок №5	3	
				Стандартные изделия		
		3		Болт М16х55.58 ГОСТ 7798-70	24	0,121кг
		4		Гайка М16,5 ГОСТ 5915-70	24	0,033кг
		5		Шайба 16.65Г ГОСТ 6402-70	24	0,008кг

Изм.	Лист	№ докум.	Подп.	Дата
Разраб.		Извекова		
Провер.		Гончаренко		
Нач. отд.		Ковернченко		
Н. контр.		Севрюков		
Утв.				

6.10А436.070

Трубопровод

Лит.	Лист	Листов
		1

Госстрой СССР Харьковский Сантехпроект

Формат А4

6.10А436.019

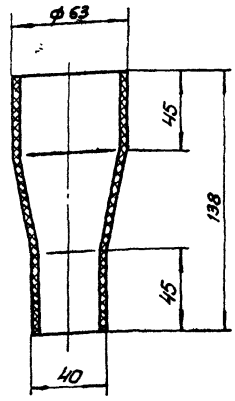

Изм.	Лист	№ докум.	Подп.	Дата
Разраб		Извекова		
Провер.		Гончаренко		
Т. контр.		Севрюков		
Нач. отд.		Ковернченко		
Н. контр		Севрюков		
Утв				

6.10А436.019

Переход

Лит.	Масса	Масштаб
И	0,07	1:2

Лист	Листов 1

Полиэтилен марки ПЭ-14 ГОСТ 16337-77

Госстрой СССР Харьковский Сантехпроект

Формат А4

Инв. № подл. | Подп. и дата | Взам. инв. № | Инв. № дубл. | Подп. и дата

6.10А436.070СБ

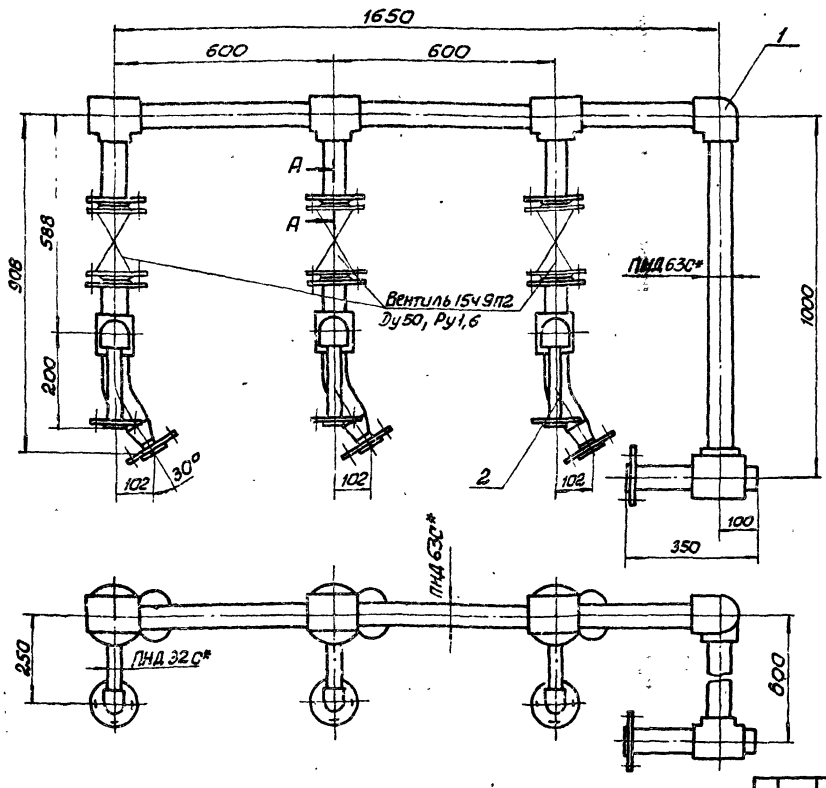

А-А
М 1:2

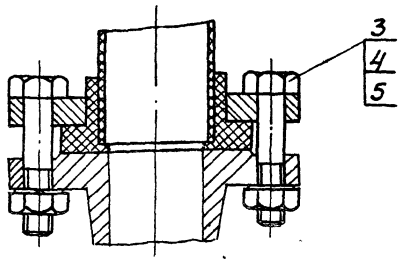

1. *Размеры для справки.
2. Масса указана с учетом арматуры.

Изм.	Лист	№ докум.	Подп.	Дата
Разраб		Извекова		
Провер.		Гончаренко		
Т. контр.		Севрюков		
Нач. отд.		Ковернченко		
Н. контр.		Севрюков		
Утв				

6.10А436.070СБ

Трубопровод
Сборочный чертеж

Лит.	Масса	Масштаб
И	66,3	1:10

Лист	Листов 1

Госстрой СССР Харьковский Сантехпроект

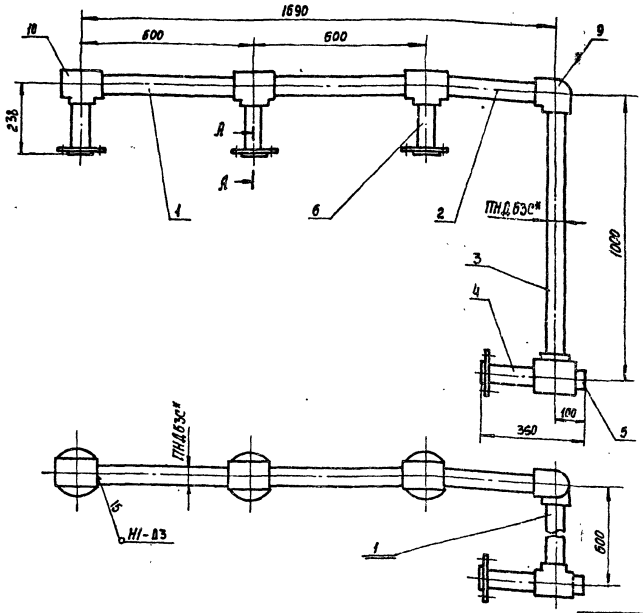

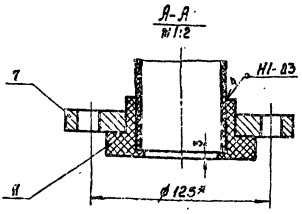

1. Сварку производить нагретым газом с присадочным прутком из полиэтилена ф2÷4мм ТУ6-05-1698-74.
Сварные швы по ГОСТ 16310-80
2* Размеры для справки.

Изм.	Лист	№ докум.	Подп.	Дата	Б10А436.080СБ			
Разраб.		Извекова			Блок №4 Сборочный чертеж	Лит.	Масса	Масшт.
Провер.		Гончаренко				И	13.0	1:10
Т. контр.		Севрюков				Лист	Листов 1	
Нач. отд.		Коверченко				Госстрой СССР Харьковский САНТЕХПРОЕКТ		
Н. контр.		Севрюков						
Утв.								

Формат А3

Форм.	Зона	Поз.	Обозначение	Наименование	Кол.	Примечание
				Документация		
А3			Б10А436.080СБ	Сборочный чертеж		
				Детали		
Б4		1	Б10А436.021	Патрубок		
				Труба ПНД63С ГОСТ18599-83		
				ℓ=535	3	0.37кг
Б4		2	Б10А436.022	Патрубок		
				Труба ПНД-63С ГОСТ18599-83		
				ℓ=385	1	0.27кг
Б4		3	Б10А436.023	Патрубок		
				Труба ПНД63С ГОСТ18599-83		
				ℓ=935	1	0.65кг
Б4		4	Б10А436.024	Патрубок		
				Труба ПНД63С ГОСТ18599-83		
				ℓ=214	1	0.15кг
Б4		5	Б10А436.025	Патрубок		
				Труба ПНД63С ГОСТ18599-83		
				ℓ=67	1	0.05кг
Б4		6	Б10А436.026	Патрубок		
				Труба ПНД63С ГОСТ18599-83		
				ℓ=202	3	0.15кг
А4		7	Б10А436.013	Фланец	4	
				Стандартные изделия		
		9		Угольник ПВД63Т		
				ОСТ 6-05-367-74	2	0.43кг

Изм.	Лист	№ докум.	Подп.	Дата	Б10А436.080			
Разраб.		Извекова			Блок №4	Лит.	Лист	Листов
Провер.		Гончаренко				И	1	2
Нач. отд.		Коверченко				Госстрой СССР Харьковский САНТЕХПРОЕКТ		
Н. контр.		Севрюков						
Утв.								

Формат А4

Форм.	Зона	Поз.	Обозначение	Наименование	Кол.	Примечание
		10		Тройник ПВД63Т		
				ОСТ 6-05-367-74	4	0.47кг
		11		Втулка ПВД63Т		
				ОСТ 6-05-367-74	4	0.16кг
				Материалы		
				Полиэтилен наплавленный		0.5кг

Подп. и дата | Инв. № дубл. | Взам. инв. № | Подп. и дата | Инв. № подл.

Изм.	Лист	№ докум.	Подп.	Дата	Б10А436.080	Лист 2

23935-18 40 Формат А4

Б10А436.028

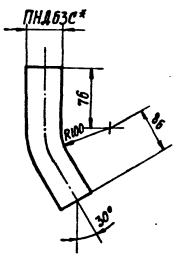

1. Длина развернутой детали - 230
2* Размер для справки.

Изм.	Лист	№ докум.	Подп.	Дата
Разраб.		Узбекова		
Провер.		Гончаренко		
Т. контр.		Севрюков		
Нач. отд.		Ковтуненко		
Н. контр.		Севрюков		
Утв.				

Б10А436.028

Патрубок

Лит.	Масса	Масштаб
И	0.16	1:5
Лист	Листов 1	

Труба ПНД 63С ГОСТ 18599-83

Госстрой СССР Харьковский САНТЕХПРОЕКТ

Формат А4

Б10А436.029

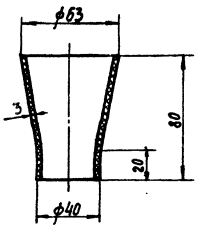

Изм.	Лист	№ докум.	Подп.	Дата
Разраб.		Узбекова		
Провер.		Гончаренко		
Т. контр.		Севрюков		
Нач. отд.		Ковтуненко		
Н. контр.		Севрюков		
Утв.				

Б10А436.029

Переход

Лит.	Масса	Масштаб
И	0.05	1:2
Лист	Листов 1	

Полиэтилен марки 153-14 ГОСТ 16337-77

Госстрой СССР Харьковский САНТЕХПРОЕКТ

Формат А4

Инв. № подл. | Подп. и дата | Взам. инв. № | Инв. № дубл. | Подп. и дата

Б10А436.090СБ

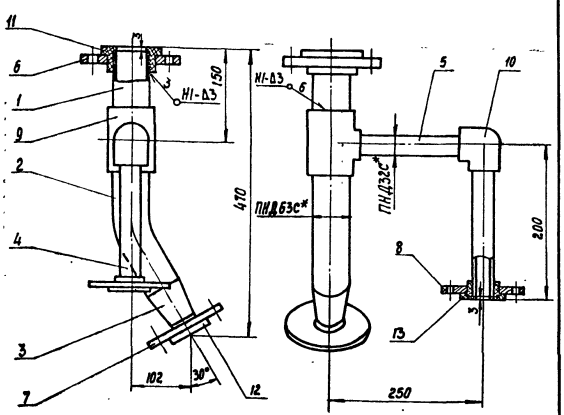

1. Сварку производить нагретым газом с присадочным прутком из полиэтилена ф 2÷4 мм ТУ6-05-1698-74. Сварные швы по ГОСТ 16310-80.
2* Размеры для справки.

Изм.	Лист	№ докум.	Подп.	Дата
Разраб.		Узбекова		
Проверил		Гончаренко		
Т. контр.		Севрюков		
Нач. отд.		Ковтуненко		
Н. контр.		Севрюков		
Утв.				

Б10А436.090СБ

Блок №5
Сборочный чертеж

Лит.	Масса	Масштаб
И	6.2	1:5
Лист	Листов 1	

Госстрой СССР Харьковский САНТЕХПРОЕКТ

Формат А4

Форм.	Зона	Поз.	Обозначение	Наименование	Кол.	Примечание
				Документация		
А4			Б10А436.100СБ	Сборочный чертеж		
				Детали		
А4		1	Б10А436.033	Патрубок	1	
А4		2	Б10А436.013	Фланец	2	
				Стандартные изделия		
		3		Втулка ПВД 63Т		
				ОСТ 6-05-367-74	2	0.16 кг
				Материалы		
				Полиэтилен наплавленный		0.13 кг

Изм.	Лист	№ докум.	Подп.	Дата
Разраб.		Узбекова		
Провер.		Гончаренко		
Нач. отд.		Ковтуненко		
Н. контр.		Севрюков		
Утв.				

Б10А436.100

Трубопровод

Лит.	Лист	Листов
И	1	1

Госстрой СССР Харьковский САНТЕХПРОЕКТ

Формат	Зона	Поз.	Обозначение	Наименование	Кол.	Примечание
				Документация		
А1			Б10.А436.090СБ	Сборочный чертеж		
				Детали		
Б4		1	Б10.А436.027	Патрубок		
				Труба ПНД63С ГОСТ 18599-83		
				ℓ=114	1	0.08кг
А4		2	Б10.А436.028	Патрубок	1	
А3		3	Б10.А436.029	Переход	1	
Б4		4	Б10.А436.031	Патрубок		
				Труба ПНД32С ГОСТ 18599-83		
				ℓ=180	1	0.05кг
Б4		5	Б10.А436.032	Патрубок		
				Труба ПНД32С ГОСТ 18599-83		
				ℓ=199	1	0.04кг
А4		6	Б10.А436.013	Фланец	1	
		7	Б10.А436.013-01	Фланец	1	
		8	Б10.А436.013-02	Фланец	1	
				Стандартные изделия		
		9		Тройник ПВД63×32С		
				ОСТ 6-05-367-74	1	0.262кг
		10		Угольник ПВД32Т		
				ОСТ 6-05-367-74	1	0.06кг
		11		Втулка ПВД63Т		
				ОСТ 6-05-367-74	1	0.16кг
		12		Втулка ПВД40Г		
				ОСТ 6-05-367-74	1	0.07кг

Изм.	Лист	№ докум.	Подп.	Дата
Разраб		Извекова		
Провер		Гончаренко		
Нач.отд		Коверченко		
Н.контр		Севрюков		
Утв.				

Б10.А436.090

Блок №5

Лит	Лист	Листов
И	1	2

Госстрой СССР Харьковский САНТЕХПРОЕКТ

Формат А4

Инв.№ подл. | Подп. и дата | Взам. инв.№ | Инв.№ дубл. | Подп. и дата

Формат	Зона	Поз.	Обозначение	Наименование	Кол.	Примечание
		13		Втулка ПВД32Т		
				ОСТ 6-05-367-74	1	0.05кг
				Материалы		
				Полиэтилен наплавленный		0.4кг

Изм. Лист № докум. Подп. Дата

Б10.А436.090

Лист 2

Формат А4

Б10.А436.100СБ

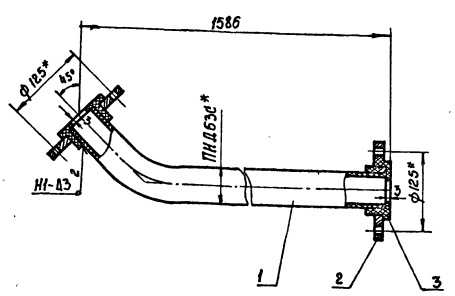

1. Сварку производить нагретым газом с присадочным прутком из полиэтилена ф 2÷4мм ТУ6-05-1698-74.
Сварные швы по ГОСТ 16310-80
2* Размеры для справки.

Изм.	Лист	№ докум.	Подп.	Дата
Разраб		Извекова		
Провер		Гончаренко		
Т.контр		Севрюков		
Нач.отд		Коверченко		
Н.контр		Севрюков		
Утв.				

Б10.А436.100СБ

Трубопровод
Сборочный чертеж

Лит	Масса	Масшт.
И	5.0	1:5

Лист	Листов1

Госстрой СССР Харьковский САНТЕХПРОЕКТ

Формат А4

Инв.№ подл. | Подп. и дата | Взам. инв.№ | Инв.№ дубл. | Подп. и дата

Б10.А436.033

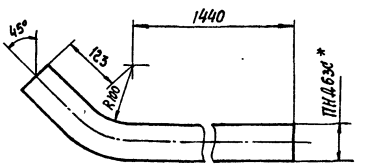

1. Длина развернутой детали – 1632
2* Размер для справки.

Изм.	Лист	№ докум.	Подп.	Дата
Разраб		Извекова		
Провер		Гончаренко		
Т.контр		Севрюков		
Нач.отд		Коверченко		
Н.контр		Севрюков		
Утв.				

Б10.А436.033

Патрубок

Труба ПНД63С ГОСТ 18599-83

Лит.	Масса	Масшт.
И	1.15	1:5

Лист	Листов1

Госстрой СССР Харьковский САНТЕХПРОЕКТ

Б10А436.110СБ

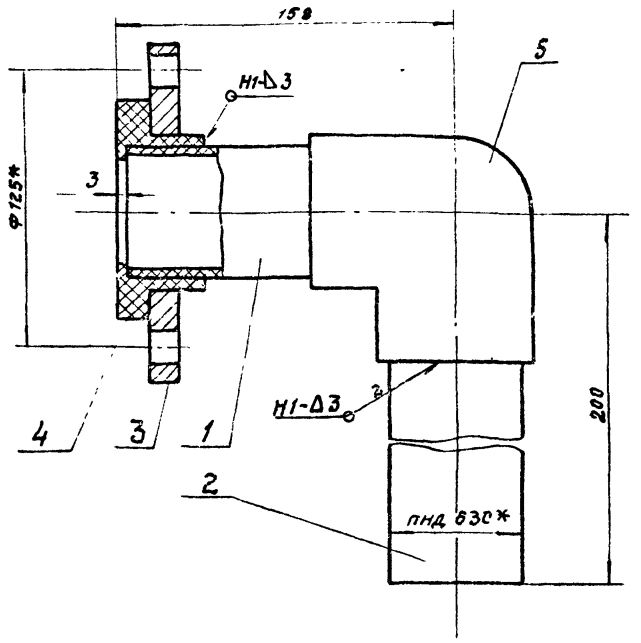

1 Сварку производить нагретым газом с присадочным прутком из полиэтилена Ф2÷4мм ТУ6-05-1698-74.
Сварные швы по ГОСТ 16310-80.
2.* Размеры для справки.

Изм	Лист	№ докум.	Подп.	Дата	Б10А436.110СБ	Лит.	Масса	Масшт
Разраб		Извекова			Сливной патрубок. Сборочный чертеж.	Н	2,7	1:2
Провер		Гончаренко				Лист	Листов 1	
Т. контр		Севрюков				Госстрой СССР Харьковский Сантехпроект		
Нач. отд.		Коверченко						
Н. контр		Севрюков						
Утв								

формат А4

Б10А436.120СБ

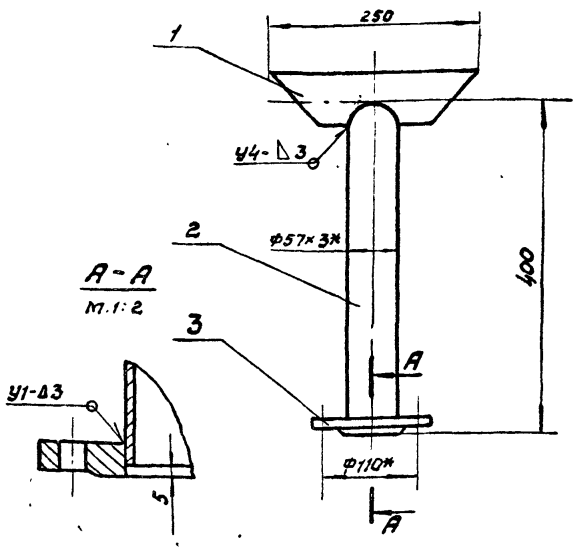

1. Сварку производить электродами Э-42 ГОСТ 9467-75. Сварные швы по ГОСТ 5264-80.
2.* Размеры для справки.

Изм	Лист	№ докум.	Подп.	Дата	Б10А436.120СБ	Лит.	Масса	Масшт.
Разраб.		Извекова			Патрубок атмосферный. Сборочный чертеж.	Н	3,3	1:5
Провер		Гончаренко				Лист	Листов 1	
Т. контр		Севрюков				Госстрой СССР Харьковский Сантехпроект		
Нач. отд.		Коверченко						
Н. контр		Севрюков						
Утв.								

формат А4

Форм.	Зона	Поз.	Обозначение	Наименование	Кол.	Прим.
				Документация		
А4			Б10А436.110СБ	Сборочный чертеж		
				Детали		
Б4		1	Б10А436.034	Патрубок		
				Труба ПНД 63С ГОСТ 18599-83		
				ℓ=122	1	0,082кг
Б4		2	Б10А436.035	Патрубок		
				Труба ПНД 63С ГОСТ 18599-83		
				ℓ=167	1	0,12кг
А4		3	Б10А436.013	Фланец	1	
				Стандартные изделия		
		4		Втулка ПВД63Т		
				ОСТ 6-05-367-74	1	0,16кг
		5		Угольник ПВД 63Т		
				ОСТ 6-05-367-74	1	0,43кг
				Материал		
				Полиэтилен наплавленный		0,2кг

Изм	Лист	№ докум.	Подп.	Дата	Б10А436.110	Лит	Лист	Листов
Разраб.		Извекова			Сливной патрубок.	Н		1
Провер.		Гончаренко				Госстрой СССР Харьковский Сантехпроект		
Нач. отд		Коверченко						
Н. контр		Севрюков						
Утв								

формат А4

Форм.	Зона	Поз.	Обозначение	Наименование	Кол.	Примеч.
				Документация		
А4			Б10А436.120СБ	Сборочный чертеж		
				Детали		
А4		1	Б10А436.036	Патрубок	1	
А4		2	Б10А436.037	Патрубок	1	
				Стандартные изделия		
		3		Фланец 1-50-6 ст 25		
				ГОСТ 12820-80	1	1,33кг
				Материалы		
				Металл наплавленный		0,07кг

Изм	Лист	№ докум.	Подп.	Дата	Б10А436.120	Лит.	Лист	Листов
Разраб.		Извекова			Патрубок атмосферный.	Н		1
Провер.		Гончаренко				Госстрой СССР Харьковский Сантехпроект		
Нач. отд		Коверченко						
Н. контр		Севрюков						
Утв								

формат А4

Б10А436.036

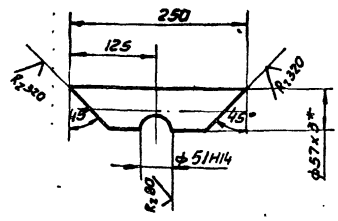

1. Неуказанные предельные отклонения размеров $\pm \frac{IT16}{2}$.
2. * Размер для справки.

Изм.	Лист	№ докум.	Подп.	Дата	Б10А436.036			
Разраб.		Извекова			Патрубок	Лит.	Масса	Масшт.
Провер.		Гончаренко				У	0,65	1:5
Т. контр.		Севрюков				Лист	Листов 1	
Нач. отд.		Ковернченко			Труба 57×3 ГОСТ 10704-76 / В Ст3сп5 ГОСТ 10705-80	Госстрой СССР Харьковский Сантехпроект		
Н. контр.		Севрюков						
Утв.								

Формат А4

Б10А436.037

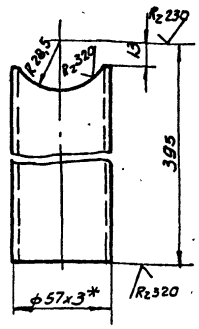

1. Предельные отклонения размеров $\pm \frac{IT16}{2}$.
2. * Размер для справки.

Изм.	Лист	№ докум.	Подп.	Дата	Б10А436.037			
Разраб.		Извекова			Патрубок	Лит.	Масса	Масшт.
Провер.		Гончаренко				У	1,25	1:2
Т. контр.		Севрюков				Лист	Листов 1	
Нач. отд.		Ковернченко			Труба 57×3 ГОСТ 10704-76 / В Ст3сп5 ГОСТ 10705-80	Госстрой СССР Харьковский Сантехпроект		
Н. контр.		Севрюков						
Утв.								

Формат А4

Инв. № подл. | Подп. и дата | Взам. инв. № | Инв. № дубл. | Подпись и дата

Формат	Зона	Позиция	Обозначение	Наименование	Кол.	Прим.
				Документация		
А2			Б10А436.130 СБ	Сборочный чертеж		
				Детали		
А4		1	Б10А436.038	Воронка	1	
Б4		2	Б10А436.039	Патрубок		
				Труба ПНД 90с ГОСТ 18599-83		
				ℓ = 732	1	1,02 кг.
А4		3	Б10А436.041	Коллектор	1	
Б4		4	Б10А436.042	Патрубок		
				Труба ПНД 32С ГОСТ 18599-83		
				ℓ = 135	3	0,03кг
		5	Б10А436.043	Патрубок	3	
		6	Б10А436.044	Патрубок		
				Труба ПНД 32С ГОСТ 18599-83	3	
				ℓ = 153	3	0,03кг
		7	Б10А436.043-01	Патрубок	3	
		8	Б10А436.045	Патрубок	1	
		9	Б10А436.013-02	Фланец	6	
		10	Б10А436.013-03	Фланец	1	
				Стандартные изделия		
		12		Угольник ПВД 32Т		
				ОСТ 6-05-367-74	6	0,06кг
		13		Угольник ПВД 90С		
				ОСТ 6-05-367-74	1	0,75кг

Изм.	Лист	№ докум.	Подп.	Дата	Б10А436.130			
Разраб.		Извекова			Трубопровод дренажа	Лит.	Лист	Листов
Провер.		Гончаренко				У	1	2
Нач. отд.		Ковернченко				Госстрой СССР Харьковский Сантехпроект		
Н. контр.		Севрюков						
Утв.								

Формат А4

Формат	Зона	Позиция	Обозначение	Наименование	Кол.	Прим.
		14		Втулка ПВД 40т		
				ОСТ 6-05-367-74	1	0,07кг.
		15		Втулка ПВД 32Т		
				ОСТ 6-05-367-74	6	0,05кг
				Материалы		
				Полиэтилен наплавленный		0,6кг.

Инв. № подл. | Подп. и дата | Взам. инв. № | Инв. № дубл. | Подп. и дата

Изм.	Лист	№ докум.	Подп.	Дата	Б10А436.130	Лист 2

Формат А4

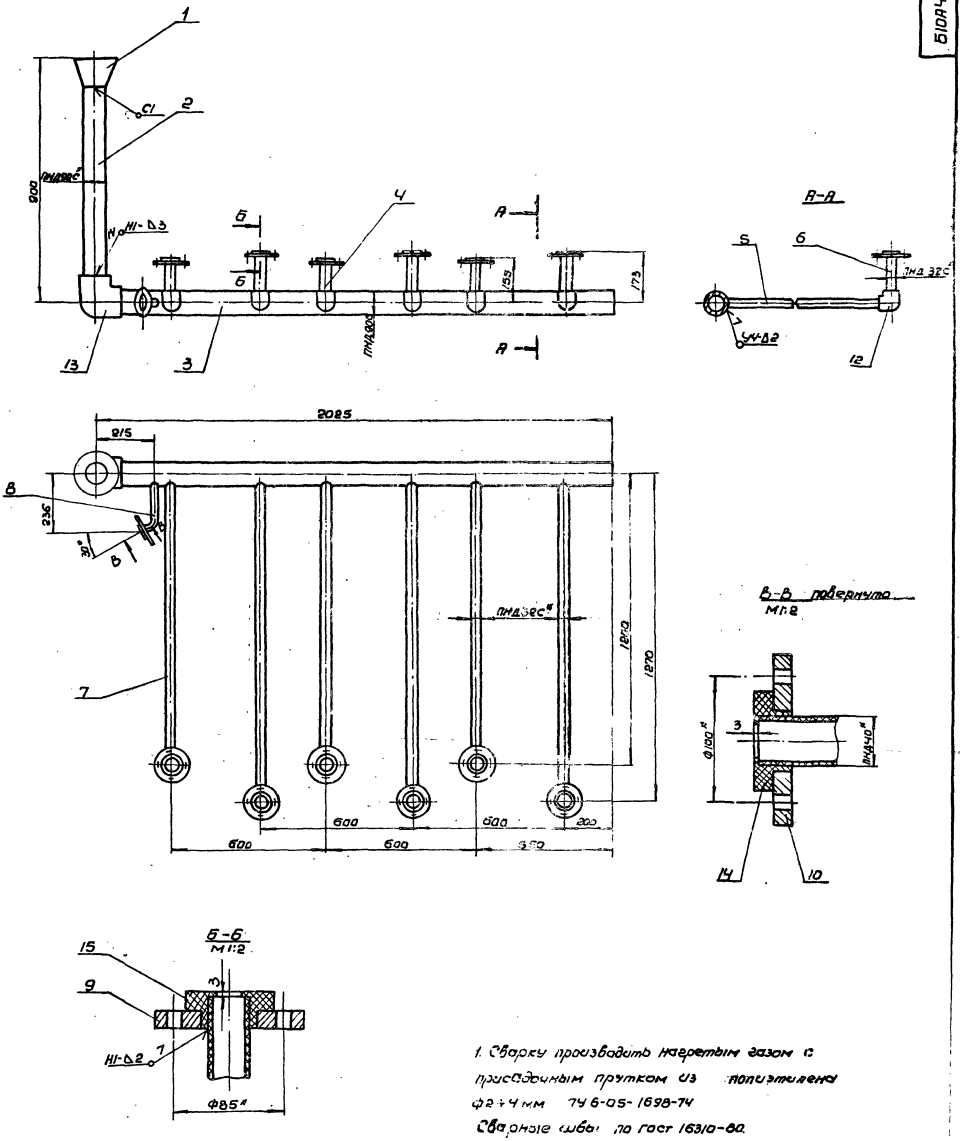

1. Сварку производить нагретым газом с присадочным прутком из полиэтилена ф2÷4 мм ТУ 6-05-1698-74
Сварные швы по гост 16310-80.
2* Размеры для справки.

					БIОА436,130СБ			
Изм.	Лист	N докум.	Подп.	Дата	Трубопровод дренажа Сборочный чертеж	Лит	Масса	Масшт.
Разраб.		Известова				У	17.0	1:10
Пров.		Гордеева				Лист	Листов 1	
Т.конт.		Севрюкова				Госстрой ССР Харьковский Сантехпроект		
Нач.		Ю. Сучкова						
Н.контр.		Севрюкова						
Утв.								

23935-1 45 Формат А2

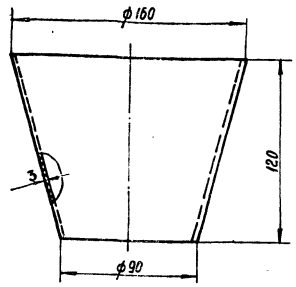

Изм.	Лист	№ докум.	Подп.	Дата
Разраб.		Извекова		
Провер.		Гончаренко		
Т. контр.		Севрюков		
Нач. отд.		Коверченко		
Н. контр.		Севрюков		
Утв.				

Б10.А436.038

Воронка

Лит.	Масса	Масштаб
И	0.14	1:2

Полиэтилен марки 153-14 ГОСТ 16337-77

Госстрой СССР Харьковский САНТЕХПРОЕКТ

Формат А4

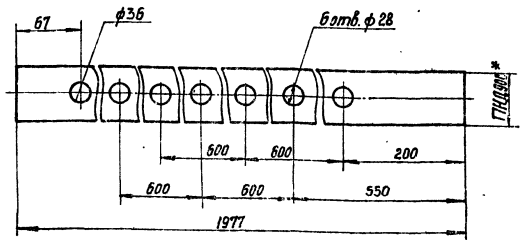

Изм.	Лист	№ докум.	Подп.	Дата
Разраб.		Извекова		
Провери		Гончаренко		
Т. контр.		Севрюков		
Нач. отд.		Коверченко		
Н. контр.		Севрюков		
Утв.				

Б10.А436.041

Коллектор

Лит.	Масса	Масштаб
И	2.75	1:5

Труба ПНД 80С ГОСТ 18599-83

Госстрой СССР Харьковский САНТЕХПРОЕКТ

Формат А4

Инв.№ подл. | Подп. и дата | Взам. инв.№ | Инв.№ дубл. | Подп. и дата

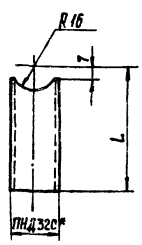

Обозначение	L	Масса кг
Б10.А436.043	1253	0.25
-01	1183	0.23

* Размер для справки

Изм.	Лист	№ докум.	Подп.	Дата
Разраб.		Извекова		
Провери		Гончаренко		
Т. контр.		Севрюков		
Нач. отд.		Коверченко		
Н. контр.		Севрюков		
Утв.				

Б10.А436.043

Патрубок

Лит.	Масса	Масштаб
И	-	-

Труба ПНД 32С ГОСТ 18599-83

Госстрой СССР Харьковский САНТЕХПРОЕКТ

Формат А4

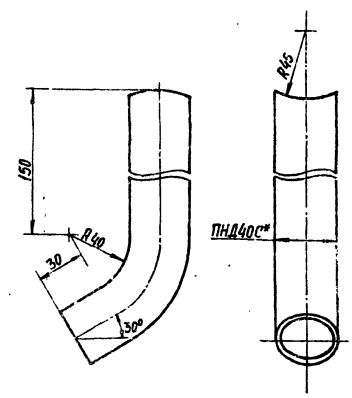

1. Длина развернутой детали – 212
2. * Размер для справки.

Изм.	Лист	№ докум.	Подп.	Дата
Разраб.		Извекова		
Провер.		Гончаренко		
Т. контр.		Севрюков		
Нач. отд.		Коверченко		
Н. контр.		Севрюков		
Утв.				

Б10.А436.045

Патрубок

Лит.	Масса	Масштаб
И	0.06	1:2

Труба ПНД 40С ГОСТ 18599-83

Госстрой СССР Харьковский САНТЕХПРОЕКТ

Формат А4

Инв.№ подл. | Подп. и дата | Взам. инв.№ | Инв.№ дубл. | Подп. и дата

Формат	Зона	Поз.	Обозначение	Наименование	Кол.	Прим.
				Документация		
А2			Б10А436.140СБ	Сборочный чертеж		
				Детали		
БЧ		1	Б10А436.046	Балка		
				Швеллер 20 ГОСТ 8240-72		
				Ст3 ГОСТ 535-79		
				ℓ=1620	2	29,8 кг
БЧ		2	Б10А436.047	Балка		
				Швеллер 20 ГОСТ 8240-72		
				Ст3 ГОСТ 535-79		
				ℓ=3248	2	59,8 кг
БЧ		3	Б10А436.048	Стяжка		
				Швеллер 20 ГОСТ 8240-72		
				Ст3 ГОСТ 535-79		
				ℓ=1468	1	27,0 кг
БЧ		4	Б10А436.049	Балка		
				Швеллер 20 ГОСТ 8240-72		
				Ст3 ГОСТ 535-79		
				ℓ=1824	1	33,5 кг
БЧ		5	Б10А436.051	Стяжка	2	
БЧ		6	Б10А436.052	Плита		
				Лист 4 ГОСТ 19903-74		
				Ст3 ГОСТ 14637-79		
				70х130	6	0,28 кг.

Изм.	Лист	№ докум.	Подп.	Дата
Разраб.		Узбекова		
Пров.		Гончаренко		
Нач. отд.		Коверченко		
Н. контр.		Севрюков		
Утв.				

Б10А436.140

Рама

Лит.	Лист	Листов
У	1	2

Госстрой СССР Харьковский Сантехпроект

Формат А4

Формат	Зона	Поз.	Обозначение	Наименование	Кол.	Прим.
БЧ		7	Б10А436.053	Стойка		
				Уголок 650х50х5 ГОСТ 8509-86		
				Ст3 ГОСТ 535-79		
				ℓ=1161	4	4,4 кг
БЧ		8	Б10А436.054	Стойка		
				Уголок 650х50х5 ГОСТ 8509-86		
				Ст3 ГОСТ 535-79		
				ℓ=64	2	0,24 кг
				Материалы		
				Металл наплавленный		2,0 кг.

Инв. № подл. | Подп. и дата | Взам. инв. № | Инв. № дубл. | Подп. и дата

Изм.	Лист	№ докум.	Подп.	Дата

Б10А436.140

Лист 2

Формат А4

Б10А436.051

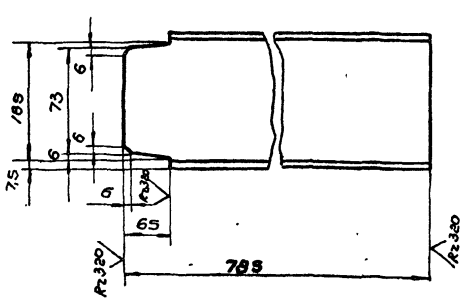

Предельные отклонения размеров ± IT16/2

Изм.	Лист	№ докум.	Подп.	Дата
Разраб.		Узбекова		
Пров.		Гончаренко		
Т. контр.		Севрюков		
Нач. отд.		Коверченко		
Н. контр.		Севрюков		
Утв.				

Б10А436.051

Стяжка

Лит.	Масса	Масштаб
У	14,3	1:5
Лист	Листов 1	

Швеллер 20 ГОСТ 8240-72 / Ст3 ГОСТ 535-79

Госстрой СССР Харьковский Сантехпроект

Формат А4

Формат	Зона	Поз.	Обозначение	Наименование	Кол.	Прим.
				Документация		
А3			Б10А436.150СБ	Сборочный чертеж		
				Сборочные единицы		
А4		1	Б10436.160	Рама	1	
				Детали		
А4		2	Б10А436.055	Подставка	1	
				Стандартные изделия		
		3		Болт М8х120.58 ГОСТ 7798-70	7	0,006 кг
		4		Гайка М8.5 ГОСТ 5915-70	7	0,002 кг
		5		Шайба 6.65Г ГОСТ 6402-70	7	0,004 кг
		6		Болт М8х20.58 ГОСТ 7798-70	4	0,013 кг.
		7		Гайка М8.5 ГОСТ 5915-70	4	0,005 кг
		8		Шайба 8.65Г ГОСТ 6402-70	4	0,001 кг

Инв. № подл. | Подп. и дата | Взам. инв. № | Инв. № дубл. | Подп. и дата

Изм.	Лист	№ докум.	Подп.	Дата
Разраб.		Узбекова		
Пров.		Гончаренко		
Н. контр.		Севрюков		
Нач. отд.		Коверченко		
Утв.				

Б10А436.150

Стателв

Лит.	Лист	Листов
У		1

Госстрой СССР Харьковский Сантехпроект

Формат А4

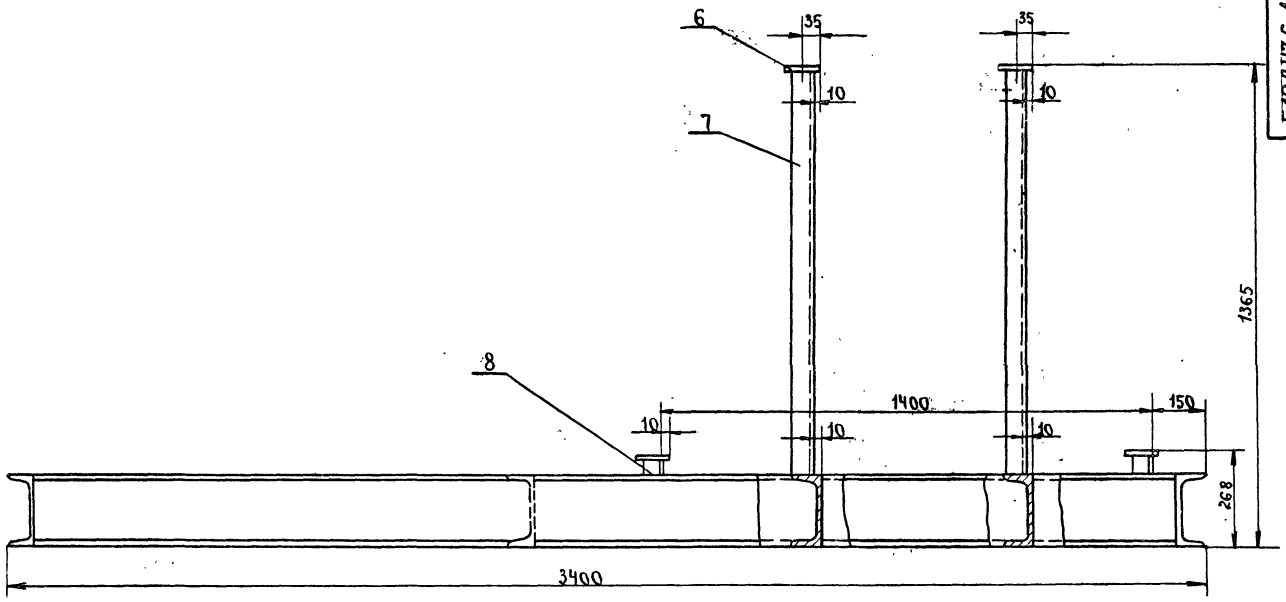

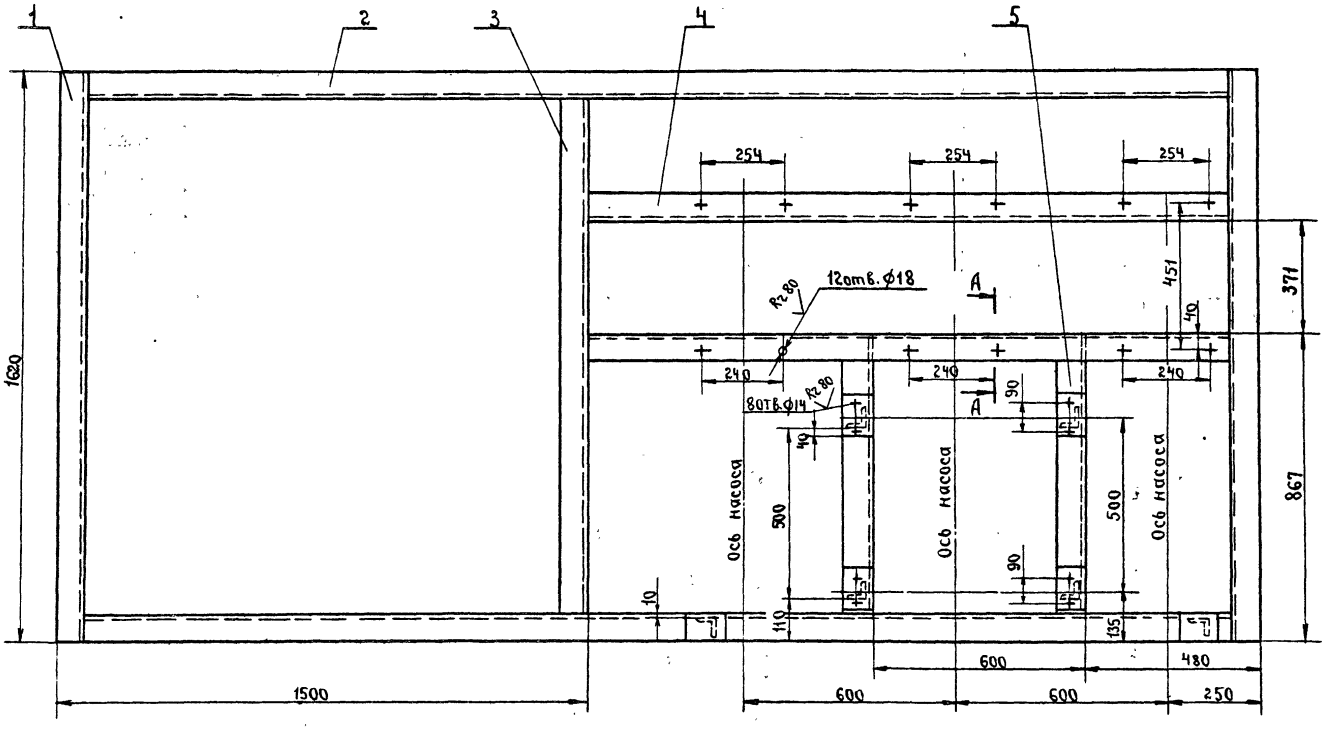

$\frac{А-А}{М1:5}$

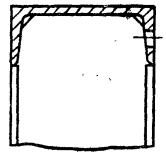

1. Конструкция сварная, варить сплошным швом по всему периметру прилегания деталей. Катет шва 5мм. Электроды Э-42 ГОСТ 9467-75. Сварные швы по ГОСТ 5264-80.
2. Кромки реза деталей Б4 $\sqrt{Rz\,320}$.
3. Предельные отклонения размеров $\pm\frac{IT16}{2}$.

					Б10А436.140СБ		
Изм.	Лист	№документа	Подпись	Дата	Рама. Сборочный чертеж.	Лит.	Масса	Масштаб
Разраб		Извекова	подп			И	290.0	1:10
Провер.		Гончаренко	"			Лист	Листов 1	
Т. контр		Севрюков	"			Госстрой СССР Харьковский Сантехпроект.		
Нач отд.		Коверченко	"					
Н. контр		Севрюков	"					
Утв.								

Инв. № подл. | Подпись и дата | Взам. инв. №

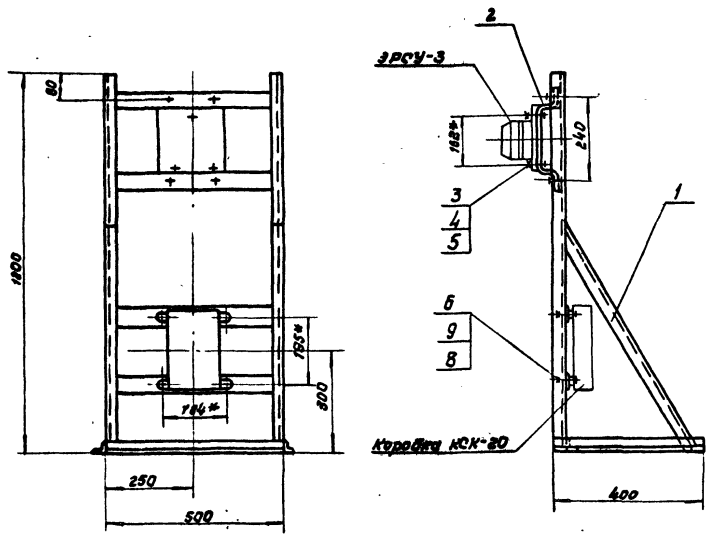

1. Указанная масса не учитывает массу приборов
2. *Размеры для справок.

					Б10А436.150СБ		
Изм.	Лист	№ докум.	Подп.	Дата	Стенд сборочный чертеж.	Лит.	Масса	Масштаб
Разраб.		Узбекова				И	14,2	1:10
Пров.		Гончаренко				Лист	Листов 1	
Т.контр.		Севрюков				Госстрой СССР Харьковский Сантехпроект		
Нач.отд.		Кабернюк						
Н.контр.		Севрюков						
Утв.								

Формат А3

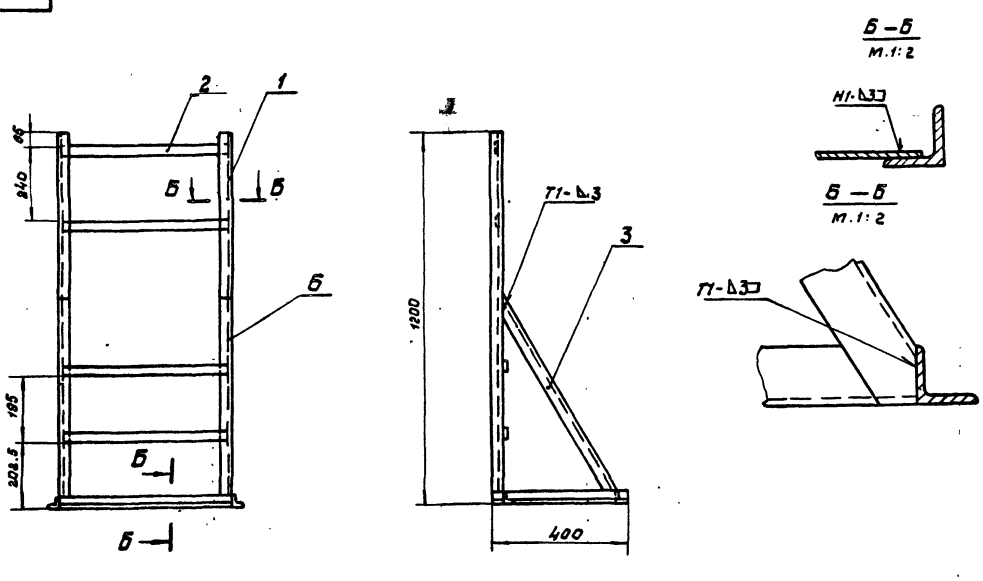

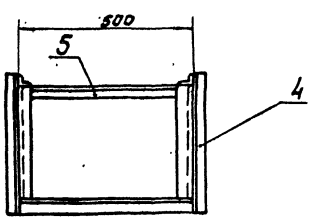

1. Предельные отклонения размеров $\pm \frac{IT16}{2}$
2. Сварку производить электродами Э42. ГОСТ 9467-75. Сварные швы по ГОСТ 5264-80 R1320
3. Кромки реза деталей Б4- ✓

					Б10А436.160СБ		
Изм.	Лист	№ докум.	Подп.	Дата	Рама сборочный чертеж.	Лит.	Масса	Масштаб
Разраб.		Узбекова				И	12,5	1:10
Пров.		Гончаренко				Лист	Листов 1	
Т.контр.		Севрюков				Госстрой СССР Харьковский Сантехпроект		
Нач.отд.		Кабернюк						
Н.контр.		Севрюков						
Утв.								

Формат А3

Б10А436.058

(√)

Б10А436.058

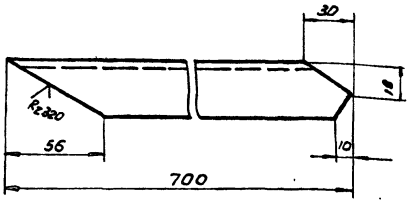

Б10А436.058-01

Остальное смотри Б10А436.058

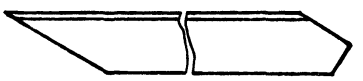

Предельные отклонения размеров $\pm \frac{IT16}{2}$

Изм	Лист	N докум.	Подп.	Дата	Подкос	Лит	Масса	Масшт.
Разраб.		Извекова				U	1,65	1:2
Провер.		Гончаренко				Лист	Листов 1	
Т. контр.		Севрюков			Уголок УП35×35 ТУ36.1113-75	Госстрой СССР Харьковский Сантехпроект		
Нач. отд.		Коверченко						
Н. контр.		Севрюков						
Утв.								

Формат А4

Б10А436.055

(√)

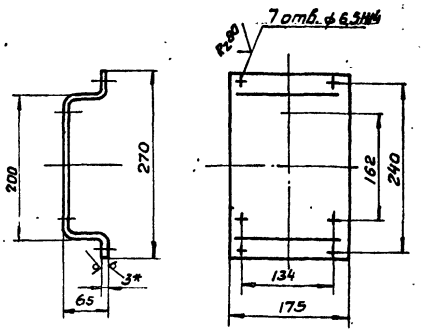

1. Неуказанные предельные отклонения размеров $\pm \frac{IT16}{2}$.
2. Длина развернутой детали – 386.
3.* Размер для справки.

Изм	Лист	N докум.	Подп.	Дата	Подставка	Лит	Масса	Масшт.
Разраб.		Извекова				U	1,5	1:5
Провер.		Гончаренко				Лист	Листов 1	
Т. контр.		Севрюков			Лист 3 ГОСТ 19903-74 / ВСт3 ГОСТ 14637-79	Госстрой СССР Харьковский Сантехпроект		
Нач. отд.		Коверченко						
Н. контр.		Севрюков						
Утв.								

Инв. N подл. | Подп. и дата | Взам. инв. N | Инв. N дубл. | Подпись и дата

Формат А4

Форм.	Зона	Поз.	Обозначение	Наименование	Кол.	Прим.
				Документация		
А3			Б10А436.160СБ	Сборочный чертеж		
				Детали		
Б4		1	Б10А436.056	Стойка		
				Уголок УП35×35		
				ТУ36.1113-75		
				ℓ=1200	2	2,8кг
Б4		2	Б10А436.057	Планка		
				Полоса ПП30		
				ТУ36.1113-75		
				ℓ=470	4	0,3кг
А4		3	Б10А436.058	Подкос	1	
Б4		4	Б10А436.059	Балка		
				Уголок УП35×35 ТУ36.1113-75		
				ℓ=400	2	0,58кг.
Б4		5	Б10А436.061	Балка		
				Уголок УП35×35 ТУ36.1113-75		
				ℓ=500	2	0,4кг
		6	Б10А436.058-01	Подкос	1	
				Материалы		
				Металл наплавленный		0,44кг

Изм	Лист	N докум.	Подп.	Дата	Рама	Лит	Лист	Листов
Разраб.		Извекова				U		1
Провер.		Гончаренко				Госстрой СССР Харьковский Сантехпроект		
Нач. отд.		Коверченко						
Н. контр.		Севрюков						
Утв.								

Формат А4

Форм.	Зона	Позиц.	Обозначение	Наименование	Кол.	Прим.
				Документация		
А4			Б10А436.170СБ	Сборочный чертеж		
				Детали		
Б4		1	Б10А436.063	Плита		
				Лист 4 ГОСТ 19903-74		
				ВСт3 ГОСТ 14637-79		
				80×130	1	0,32кг
Б4		2	Б10А436.064	Опора		
				Уголок Б50×50×5 ГОСТ 8509-86		
				ВСт3 ГОСТ 535-79		
				ℓ-209	1	0,8кг.
				Материалы		
				Металл наплавленный		0,08кг.

Изм	Лист	N докум.	Подп.	Дата	Стойка	Лит.	Лист	Листов
Разраб.		Извекова				1		1
Провер.		Гончаренко				Госстрой СССР Харьковский Сантехпроект		
Нач. отд.		Коверченко						
Н. контр.		Севрюков						
Утв.								

Инв. N подл. | Подп. и дата | Взам. инв. N | Инв. N дубл. | Подп. и дата

Формат А4

Форм	Зона	Поз	Обозначение	Наименование	Кол	Примечание
				Документация		
А3			610А437,010СБ.	Сборочный чертеж		
				Сборочные единицы		
А4		1	610А437,020	Блок №1	1	
А4		2	610А437,030	Блок №2	3	
				Стандартные изделия		
		3		Болт М16х55,58 ГОСТ 7798-72	24	0,121кг
		4		Гайка М16,5 ГОСТ 5915-70	24	0,033кг
		5		Шайба 16,65Т ГОСТ 6402-70	24	0,008кг

Изм	Лист	N докум	Подп	Дата
Разраб		Узбекова		
Провер		Гончаренко		
Нач отд		Коверченко		
Н. контр		Севрюков		
Утв.				

610А437.010.

Трубопровод.

Лит	Лист	Листов
и		1

Харьковский Сантехпроект

Формат А4

Форм	Зона	Поз	Обозначение	Наименование	Кол	Примечание
		31		Закладная конструкция 493КЧ-2-87	1	
		32		Закладная конструкция 63КЧ 3-87	2	
		33		Закладная конструкция 13КЧ-46-76	8	
				Материалы		
		35		Труба 25х2,2 ГОСТ 10704-76		
				ВСТ3 сп5. ГОСТ 10705-80		
				l=10000		12,4кг
		36		Труба 32х2,2 ГОСТ 10704-76		
				ВСТ3сп5 ГОСТ 10705-80		
				l=3000		4,86кг
		37		Труба 15х2,5 ГОСТ 3262-75		
				l=4000		4,64кг
				Материалы		
				Металл наплавленный.		4,0кг.

Подп. и дата | Инв. № дубл. | Взам. инв. № | Подп. и дата | Инв. № дубл.

Изм	Лист	N докум.	Подп.	Дата

610А437.000

Лист 3

Форм	Зона	Поз	Обозначение	Наименование	Кол	Примечание
				Документация		
Х			610А437 00СБ	Сборочный чертеж		А2; А2; А2;
А3			610А437,000ВС	Ведомость спецификаций		
А3			610А437,000 ВП	Ведомость покупных изделий		
				Сборочные единицы		
А4		1	610437,010	Трубопровод	1	
А4		2	610А437,040	Трубопровод	1	
А4		3	610А437,070	Трубопровод	1	
А4		4	610А437,110	Трубопровод	1	
А4		5	610А437,150	Рама	1	
		6	610А437,160	Установка термобал регулятора РТ-ДО-20	1	
				Детали.		
Б4		9	610А437,001	Ушко		
				Круг 20 ГОСТ 2590-71		
				ВСТ3 ГОСТ 535-79		
				l=210	4	0,5кг
А4		10	610А437,002,02	Прокладка	46	

Изм	Лист	N докум.	Подп	Дата
Разраб		Узбекова		
Провер.		Гончаренко		
Нач. отд		Коверченко		
Н. Контр		Севрюков		
Утв.				

610А437,000.

Блок подготовки исходной воды (поз V-А1)

Лит	Лист	Листов
и		3

Харьковский Сантехпроект.

Формат А4

Формат А4

Форм	Зона	Поз	Обозначение	Наименование	Кол	Примечание
				Стандартные изделия		
		15		Переход К50х4-25х1,6 ГОСТ 17378-83	1	0,2кг.
		16		Фланец 1-25-16 Ст.25		
				ГОСТ 12821-80	46	1,05кг.
		17		Болт М12х50,58 ГОСТ 7798-70	200	0,061кг
		18		Гайка М12,5 ГОСТ 5915-70	176	0,015кг.
		19		Шайба 12,65Г ГОСТ 6402-70	200	0,003кг.
		20		Болт М16х55,58 ГОСТ 7798-70	28	0,121кг.
		21		Гайка М16,5 ГОСТ 5915-70	28	0,033кг.
		22		Шайба 16,65Г ГОСТ 6402-70	28	0,008кг.
		23		Опора ОПБ1-32		
				ГОСТ 14911-82	4	0,03кг.
		24		Опора ОПП2-100,76		
				ГОСТ 14911-82	2	1,17кг.
		25		Опора ОПБ2-57		
				ГОСТ 14911-82	2	0,33кг.
		26		Опора ОПП2-100,32		
				ГОСТ 14911-82	8	0,12кг
		27		Опора ОПБ2-76		
				ГОСТ 14911-82	8	0,46кг.
				Прочие изделия		
		30		Закладная конструкция 23КЧ-46-76	1	

Подп. и дата | Инв. № дубл. | Взам. инв. № | Подп. и дата | Инв. № дубл.

Изм	Лист	N докум.	Подп	Дата

610А437,000

Лист 2

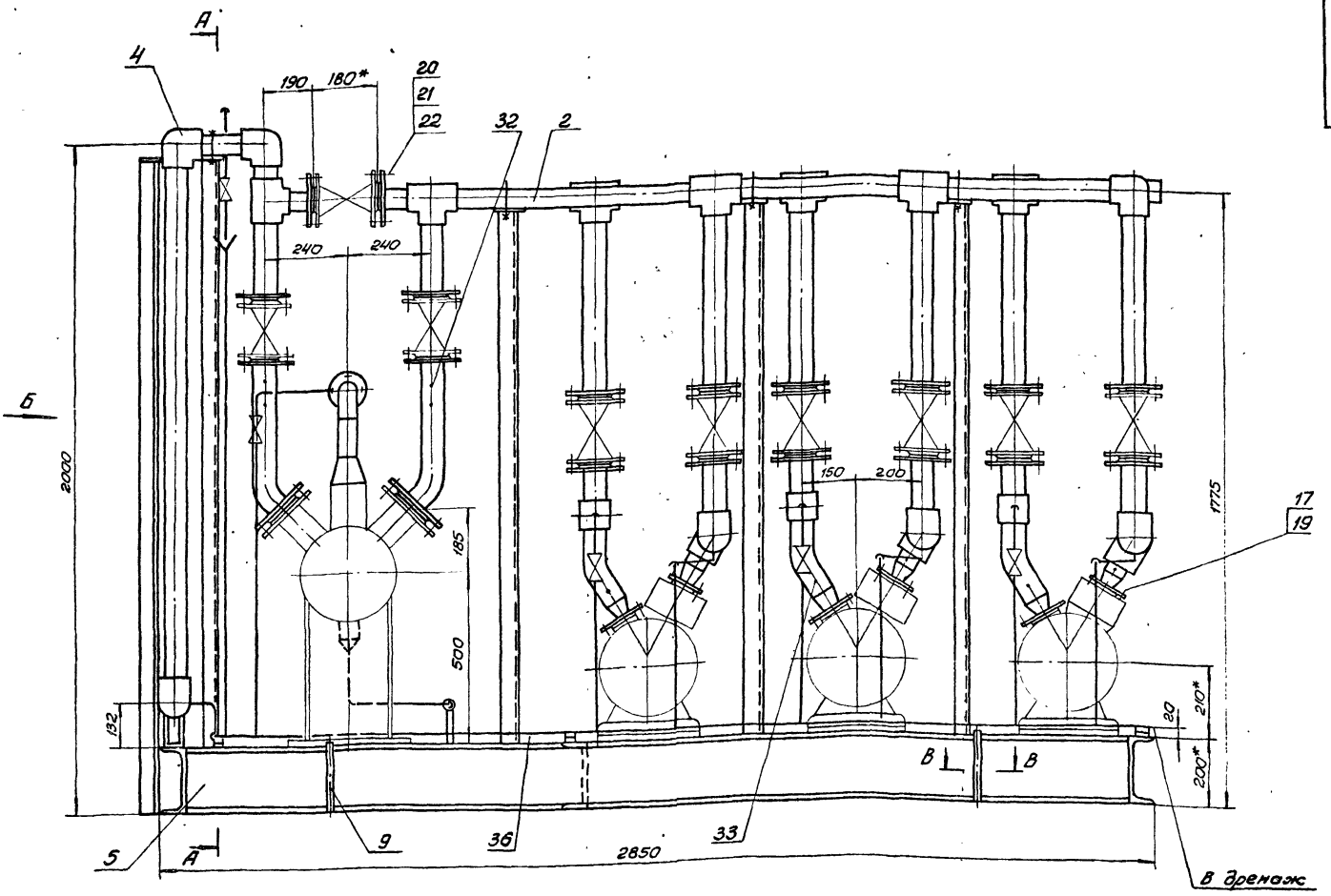

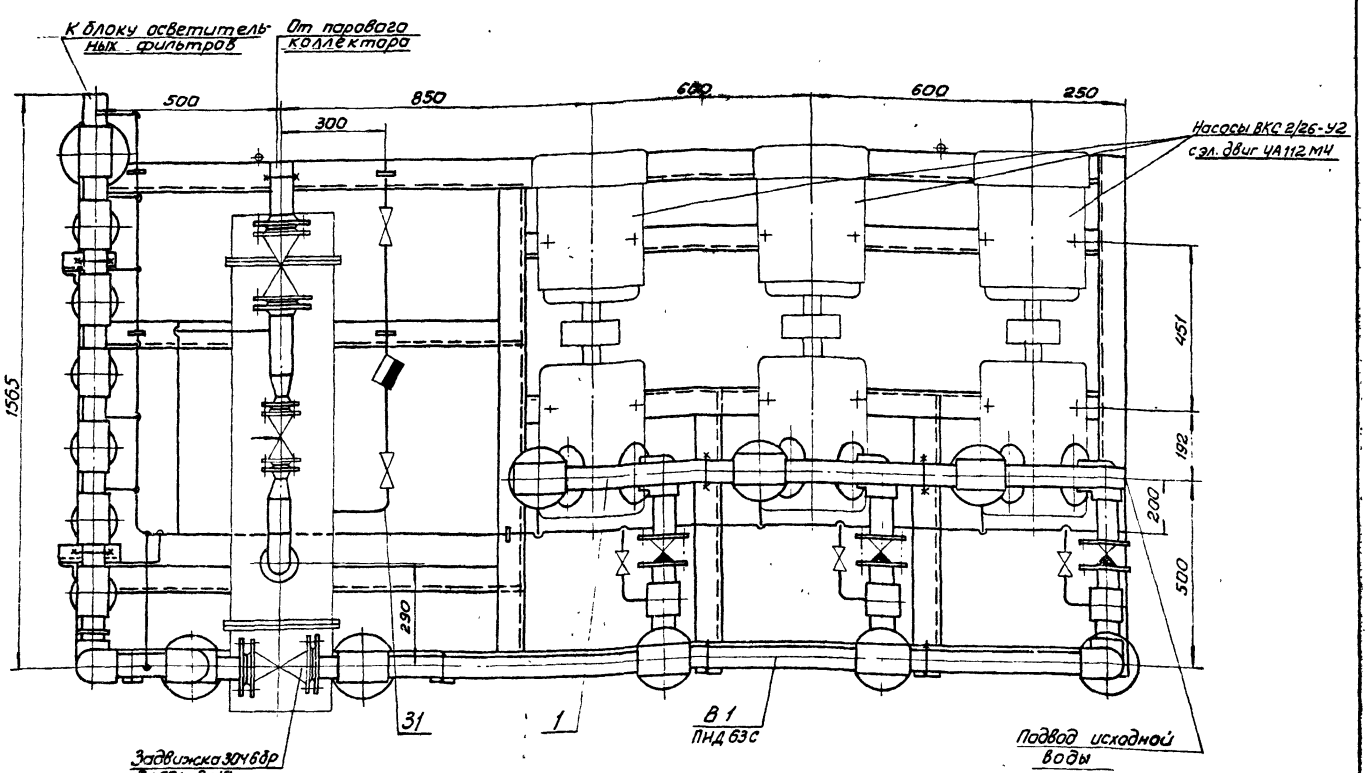

1. Масса блока дана с учетом массы арматуры и оборудования.
2. Технические требования смотри общие данные альбом 10 часть 1
3. Сварку производить электродами Э-42 ГОСТ 9467-75. Сварные швы по ГОСТ 5264-80.

Изм.	Лист	№ документа	Подпись	Дата
Разраб.		Узбекава		
Провер.		Ганчаренка		
Т.контр.		Севрюков		
Нач.отд.		Коверченко		
Сверил.		Севрюков		

Б10А437.000СБ

Блок подготовки исходной воды (поз. V - А1)

Сборочный чертеж

Лит	Масса	Масштаб
И	1600,0	1:10

Лист 1 Листов 3

Госстрой СССР Харьковский Сантехпроект

Г-А
М1:10

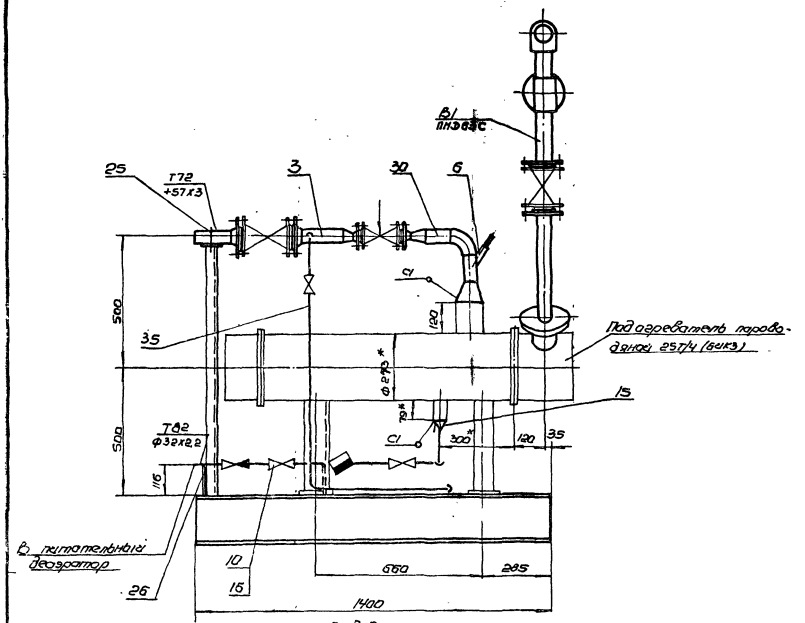

Вид Б

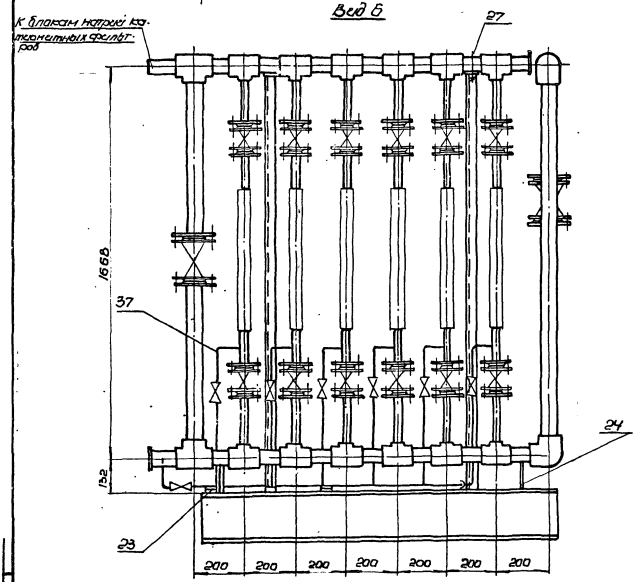

В-В
М1:2

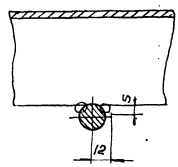

Схема

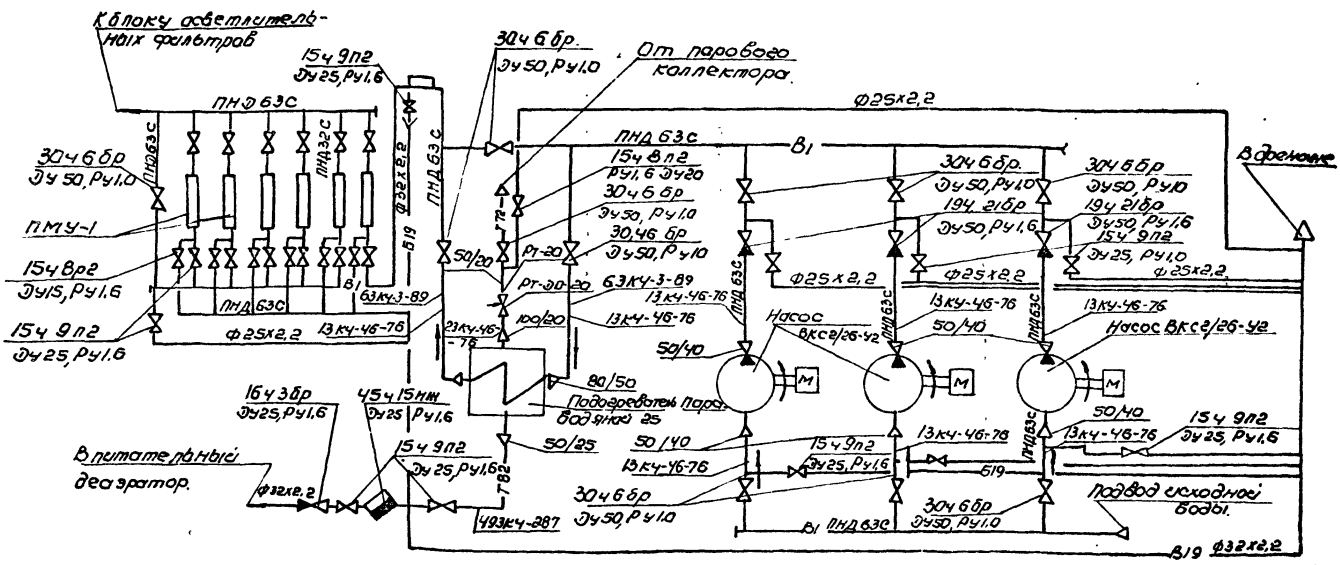

Ведомость теплоизоляционных конструкций

Наименование элемента диаметр или размеры мм.	Кол.	Температ. теплонос. °С		Изоляционные конструкции						Обознач. применяем чертежей	Примечания
				Основной теплоизоляцион. слой			Покровный слой				
		Макс.	Средн. год	Материал	Толщ. мм.	Общ. объем м³	Материал	Толщ. мм.	Общ. поверх. м²		
Подогреватель паровод яной				Маты минеральные			Стеклопластик ру-			Серия 3903х12	4,I
Q = 25т/ч	1	164°		прошивные марки 3М100В	80	0.119	лоный РСТ		2,34	Н.10102-20-01	С103
				обкладке из стекло сетки			ГУ6-11-145-80				
				ГОСТ 21880-86							
Трубопровод Т72 Ф57х3	2	164°		Полотно холстопрошив	40	0,024	Фольга алюминиевая	0,15	0,88	серия 3903-12	4I
Т82 Ф32х2.2	3	164°		ное из отходов стеклоп	40	0,015	дублированная мар-		0,81	Н10102-14,04	С70
				ного волокна марки			ки Ф-0,15М ст.			Н10102-14,01	—"—
				ХПС-Т-5 ТУ6-11-456-77			ТУ36-11 77,77.				
Трубопроводная арматура										Серия 3903-12	
Ду50	1	164°		Съемные полуфитляры	40		Сталь тонко листо-	0,8	0,48	Н10102-115-55	
Ду.40	1	164°		заполненные матами	40		вая оцинкован-		0,46	Н10102-115,01	
Ду25	3	164°		прошивными мар-	40		ная С=0,8		1,14	Н10102-115,01	
				ки 3М-100В обкладке			ГОСТ 14918-80				
				сеткой №20-0,5 С							
				одной стороны							
				ГОС 21880-86							

Указания по антикоррозионной защите.

Наименование технологического аппарата газохода, трубопровода, габаритные размеры мм, номер позиции.	Условия эксплуатации (состав среды; температура; давление мла; коэффициент заполнения, место установки и др)	Конструкция антикоррозионного покрытия	Технические требования по производству работ.
1. Подогреватель паровод яной 25т/ч. поз. V - А1.2 1шт.	В помещении теплоизолирован.	Наружная поверхность: окраска пентафталевой эмалью пф-133-3а 2 раза по 2 слоям грунтовки ГФ-021	Лакокрасочные покрытия подлежат систематическому контролю не реже одного раза в полугодие и своевременному восстановлению на поврежденных участках.
2. Устройство противонакипное ПМУ-1 поз V - А1.3 6шт.	В помещении, не теплоизолирован.		
трубопроводы Ф18х2.0 +25х2,2 - Ф32х2,2	В помещении t=+16°С.		
4. Опорная конструкция.	В помещении.	2 слоя эмали пф133 по 2 слоям грунтовки ГФ-021.	

№строки	Обозначение.	Наименование.	Куда входит: Обозначение	Куда входит: Кол	Общее кол-во	Примечание.
1	Б10А437.000	Блок подготовки исходной воды.				
2	Б10А437.010	Трубопровод.	Б10А437.000	1	1	
3	Б10А437.020	Блок №1	Б10А437.010	1	1	
4	Б10А437.030	Блок №2	Б10А437.010	3	3	
5	Б10А437.040	Трубопровод	Б10А437.000	1	1	
6	Б10А437.050	Блок №3	Б10А437.040	1	1	
7	Б10А437.060	Блок №4	Б10А437.040; Б10А437.110	2	2	
8	Б10А436.050	Блок №2	Б10А437.040	3	3	
9	Б10А436.060	Блок №3	Б10А437.040	3	3	
10	Б10А437.070	Трубопровод	Б10А437.000	1	1	
11	Б10А437.080	Блок №5	Б10А437.070	1	1	
12	Б10А437.090	Блок №6	Б10А437.070	1	1	
13	Б10А437.100	Блок №7	Б10А437.070	1	1	
14	Б10А437.110	Трубопровод	Б10А437.000	1	1	
15	Б10А437.120	Блок №8	Б10А437.110	1	1	
16	Б10А437.130	Блок №9	Б10А437.110	1	1	
17	Б10А437.140	Блок №10	Б10А437.110	12	12	
18	Б10А437.150	Рама	Б10А437.000	1	1	
19	Б10А437.160	Установка термобаллона регулятора РТ-ДО-20	Б10А437.000	1	1	

Изм.	Лист	N докум.	Подп.	Дата
Разраб.		Извекова	подп.	
Провер.		Гончаренко	»	
Т.контр.		Ковертенко	»	
Н.контр.		Севрюков	»	

Б10А437.000ВС

Блок подготовки исходной воды (поз. V-А1). Ведомость спецификаций.

Лит.	Лист	Листов
И		1

Госстрой СССР Харьковский Сантехпроект

№строки	Наименование.	Обозначение документа на поставку.	Поставщик.	Куда входит (обозначение).	Количество. На изделие	В комплект.	На регулировку	Всего	Примечание.
1									
2	Фланец 1-20-16 Ст 25	ГОСТ 12821-80			2			2	
3	Фланец 1-25-16 Ст.25	ГОСТ 12821-80			46			46	
4	Фланец 1-50-10 Ст 25	ГОСТ 12821-80			2			2	
5	Фланец 1-25-16 Ст.25	ГОСТ 12820-80			12			12	
6	Угольник ПВД 32т	ОСТ6-05-367-74			3			3	
7	Угольник ПВД 63т	ОСТ6-05-367-74			10			10	
8	Тройник ПВД 63т	ОСТ6-05-367-74			9			9	
9	Тройник ПВД 63х32т	ОСТ6-05-367-74			18			18	
10	Втулка ПВД 32т	ОСТ6-05-367-74			15			15	
11	Втулка ПВД 40т	ОСТ6-05-367-74			9			9	
12	Втулка ПВД 32т	ОСТ6-05-367-74			28			28	
13	Отвод 90° 57х3,0	ГОСТ 17375-83			1			1	
14	Переход К57х4-25х16	ГОСТ 17378-83			2			2	
15	Переход К 108х4,0-57х3,0	ГОСТ 17378-83			1			1	
16	Болт М10х25.58	ГОСТ 7798-70			4			4	
17	Болт М12х50.58	ГОСТ 7798-70			304			304	
18	Болт М16х55.58	ГОСТ 7798-70			106			106	
19	Гайка М10.5	ГОСТ 5915-70			4			4	
20	Гайка М12.5	ГОСТ 5915-70			280			280	
21	Гайка М16.5	ГОСТ 5915-70			130			130	
22	Шайба 10.65Г	ГОСТ 6402-70			4			4	
23	Шайба 12.65Г	ГОСТ 6402-70			304			304	
24	Шайба 16.65Г	ГОСТ 6402-70			130			130	
25	Шпилька М16х170.58	ГОСТ 22042-76			12			12	
26	Опора ОПБ1-32	ГОСТ 14911-82			4			4	
27	Опора ОПП2-100Т6	ГОСТ 14911-82			2			2	
28	Опора ОПБ2-57	ГОСТ 14911-82			2			2	
29	Опора ОПП1-100 32	ГОСТ 14911-82			2			2	
30	Опора ОПБ2-76	ГОСТ 14911-82			8			8	

Изм.	Лист.	№документа	Подпись	Дата
Разраб.		Извекова	подпись	
Провер.		Гончаренко	»	
Т.контр.		Ковертенко	»	
Н.контр.		Севрюков.	»	

Б10А437.000ВП

Блок подготовки исходной воды (поз. V-А1). Ведомость покупных изделий.

Лит.	Лист	Листов
И		1

Госстрой СССР Харьковский Сантехпроект.

Нач. отд. Гончаренко 30.12.87г. Кн. Коротаева

Б10А436.170СБ

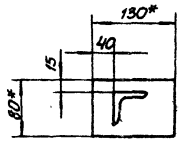

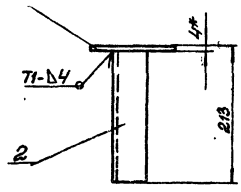

1. Предельные отклонения размеров $\pm \frac{IT16}{2}$
2. Сварку производить электродами Э-42 ГОСТ 9467-75. Сварные швы по ГОСТ 5264-80
3. Кромки реза деталей Б4 – Rz 320
4*Размеры для справки.

Изм.	Лист	№ докум.	Подпись	Дата
Разраб.		Извекова		
Провер.		Гончаренко		
Т. контр.		Севрюков		
Нач. отд.		Ковтуненко		
Н. контр.		Севрюков		
Утв.				

Стойка
Сборочный чертеж

Лист	Масса	Масштаб
У	1,2	1:5

Лист | Листов 1

Госстрой СССР Харьковский Сантехпроект

Формат А4

Б10А436.062

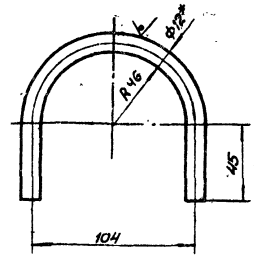

1. Длина развернутой детали-253
2. Предельные отклонения размеров $\pm \frac{IT16}{2}$
3.*Размер для справки.

Инв. № подл. | Подп. и дата | Взам. инв. № | Инв. № дубл. | Подп. и дата

Изм.	Лист	№ докум.	Подп.	Дата
Разраб.		Извекова		
Провер.		Гончаренко		
Т. контр.		Севрюков		
Нач. отд.		Ковтуненко		
Н. контр.		Севрюков		
Утв.				

Хомут

Круг $\frac{12\ ГОСТ\ 2590-71}{ВСт.3ГОСТ\ 535-79}$

Лит	Масса	Масштаб
У	0,22	1:5

Лист | Листов 1

Госстрой СССР Харьковский Сантехпроект

Формат А3

Б10А437.010СБ

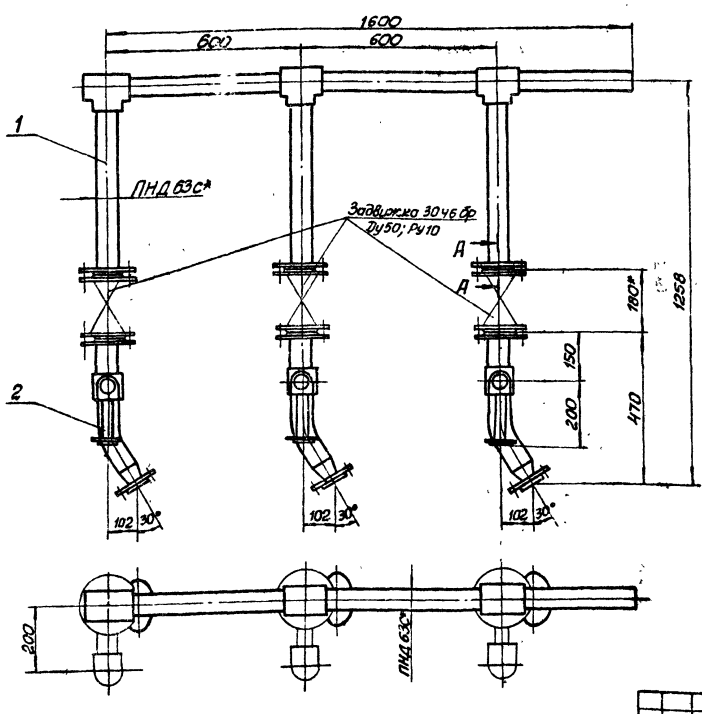

А – А
М1:2

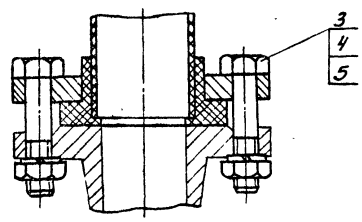

1.* Размеры для справки
2. Масса указана с учетом арматуры.

Изм.	Лист	№ докум.	Подп.	Дата
Разраб.		Извекова		
Провер.		Гончаренко		
Т. контр.		Севрюков		
Нач. отд.		Ковтуненко		
Н. контр.		Севрюков		

Трубопровод
Сборочный чертеж

Лит.	Масса	Масштаб
У	74,3	1:10

Лист | Листов 1

Госстрой СССР Харьковский Сантехпроект

810А437.020СБ

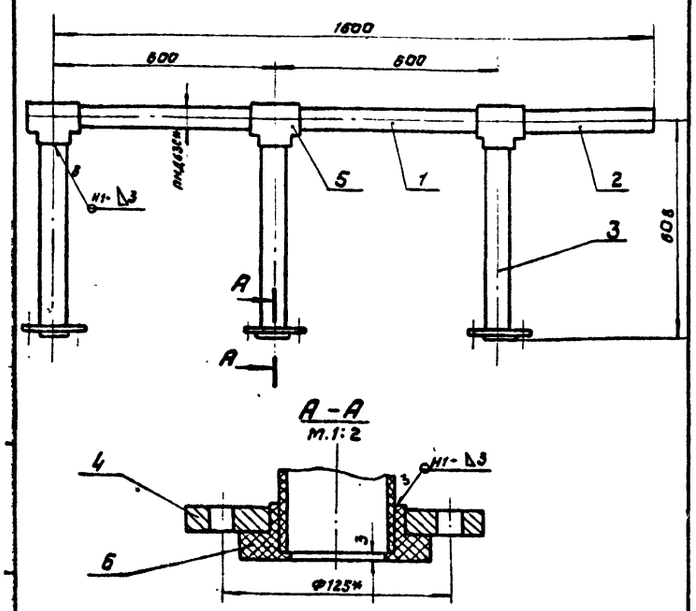

1. Сварку производить нагретым газом с присадочным прутком из полиэтилена Ф2÷4мм ТУ6-05-1898-74.
   Сварные швы по ГОСТ 16310-80
2. *Размеры для справки.

Изм.	Лист	№ докум.	Подп.	Дата
Разраб.		Извекова		
Провер.		Гончаренко		
Т.контр.		Севрюков		
Нач.отд.		Хоберченко		
Н.контр.		Севрюков		
Утв.				

Блок № 1
сборочный чертеж.

Лит.	Масса	Масшт.
И	16,2	1:10
Лист	Листов 1	

Госстрой СССР Харьковский САНТЕХПРОЕКТ

Инв.№ подл. | Подп. и дата | Взам. инв.№ | Инв.№ дубл. | Подп. и дата

Формат А4

810А437.030СБ

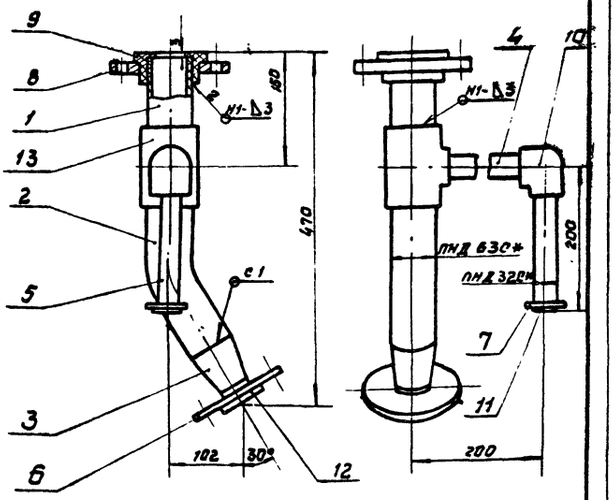

1. Сварку производить нагретым газом с присадочным прутком из полиэтилена Ф2÷4мм ТУ6-05-1898-74.
   Сварные швы по ГОСТ 16310-80.
2. *Размеры для справок.

Изм.	Лист	№ докум.	Подп.	Дата
Разраб.		Извекова		
Провер.		Гончаренко		
Т.контр.		Севрюков		
Нач.отд.		Хоберченко		
Н.контр.		Севрюков		
Утв.				

Блок № 2
сборочный чертеж.

Лит.	Масса	Масшт.
И	6,2	1:5
Лист	Листов 1	

Госстрой СССР Харьковский САНТЕХПРОЕКТ

Инв.№ подл. | Подп. и дата | Взам. инв.№ | Инв.№ дубл. | Подп. и дата

Формат А4

810А437.020

Форм.	Зона	Поз.	Обозначение	Наименование	Кол.	Примеч.
				Документация		
А4			810А437.020СБ	Сборочный чертеж		
				Детали		
Б4		1	810А437.003	Патрубок		
				Труба ПНД 63С ГОСТ 18599-83		
				ℓ=535	2	3,75кг
Б4		2	810А437.004	Патрубок		
				Труба ПНД 63С ГОСТ 18599-83		
				ℓ=367	1	0,25кг
Б4		3	810А437.005	Патрубок		
				Труба ПНД 63С ГОСТ 18599-83		
				ℓ=572	3	0,4кг
Б4		4	810А436.013	Фланец	3	
				Стандартные изделия		
		5		Тройник ПВД 63Т		
				ОСТ 805-367-74	3	0,47кг
		6		Втулка ПВД 63Т		
				ОСТ 6-05-367-74	3	0,18кг
				Материалы		
				Полиэтилен наплавленный		0,26кг

Изм.	Лист	№ докум.	Подп.	Дата
Разраб.		Извекова		
Пров.		Гончаренко		
Нач.отд.		Хоберченко		
Н.контр.		Севрюков		
Утв.				

Блок № 1

Лит.	Лист	Листов
И		1

Госстрой СССР Харьковский САНТЕХПРОЕКТ

Инв.№ подл. | Подп. и дата | Взам. инв.№ | Инв.№ дубл. | Подп. и дата

Формат А4

810А437.040

Форм.	Зона	Поз.	Обозначение	Наименование	Кол.	Примеч.
				Документация		
А4			810А437.040СБ	Сборочный чертеж		
				Сборочные единицы		
А4		1	810А437.050	Блок №3	1	
А4		2	810А437.060	Блок №4	1	
А4		3	810А436.050	Блок №2	3	
А4		4	810А436.060	Блок №3	3	
				Стандартные изделия		
		5		Болт М16×55.58 ГОСТ 7798-70	30	0,121кг
		6		Гайка М16.5 ГОСТ 5915-70	54	0,033кг
		7		Шайба 16.65Г ГОСТ 6402-70	54	0,008кг
		8		Шпилька М16×170.58 ГОСТ 22042-76	12	0,25кг

Изм.	Лист	№ докум.	Подп.	Дата
Разраб.		Извекова		
Пров.		Гончаренко		
Нач.отд.		Хоберченко		
Н.контр.		Севрюков		
Утв.				

Трубопровод

Лит.	Лист	Листов
И		1

Госстрой СССР Харьковский САНТЕХПРОЕКТ

Инв.№ подл. | Подп. и дата | Взам. инв.№ | Инв.№ дубл. | Подп. и дата

Формат А4

Форм.	Зона	Поз.	Обозначение	Наименование	Кол.	Приме-чание
				Документация		
А4			Б10А437.030СБ	Сборочный чертеж		
				Детали		
Б4		1	Б10А437.006	Патрубок		
				Труба ПВД63с ГОСТ18599-83		
				ℓ=114	1	0,08кг
А4		2	Б10А436.028	Патрубок	1	
А4		3	Б10А436.029	Переход	1	
Б4		4	Б10А437.007	Патрубок		
				Труба ПВД32с ГОСТ18599-83		
				ℓ=149	1	0,03кг
Б4		5	Б10А437.008	Патрубок		
				Труба ПВД32с ГОСТ18599-83		
				ℓ=180	1	0,05кг
А4		6	Б10А436.013-01	Фланец	1	
		7	Б10А436.013-02	Фланец	1	
		8	Б10А436.013	Фланец	1	
				Стандартные изделия		
		9		Втулка ПВД63Т		
				ОСТ6-05-367-74	1	0,16кг
		10		Угольник ПВД32Т		
				ОСТ6-05-367-74	1	0,06кг
		11		Втулка ПВД32Т		
				ОСТ6-05-367-74	1	0,05кг
		12		Втулка ПВД40Т		
				ОСТ6-05-367-74	1	0,07кг

Изм. Лист N докум. Подп. Дата

Разраб. Извекова
Пров. Гончаренко
Нач.отд Коверченко
Н. контр. Севрюков
Утв.

Б10А437.030

Блок №2

Лит. 0 | Лист 1 | Листов 2

Госстрой СССР Харьковский Сантехпроект

Формат А4

Форм.	Зона	Поз.	Обозначение	Наименование	Кол.	Приме-чание
		13		Тройник ПВД63×32с		
				ОСТ6-05-367-74	1	0,262кг
				Материалы		
				Полиэтилен напавленный		0,4кг

Инв.№ подл. | Подп. и дата | Взам. инв.№ | Инв.№ дубл. | Подп. и дата

Изм. Лист N докум. Подп. Дата

Б10А437.030

Лист 2

Формат А4

Б10А437.040СБ

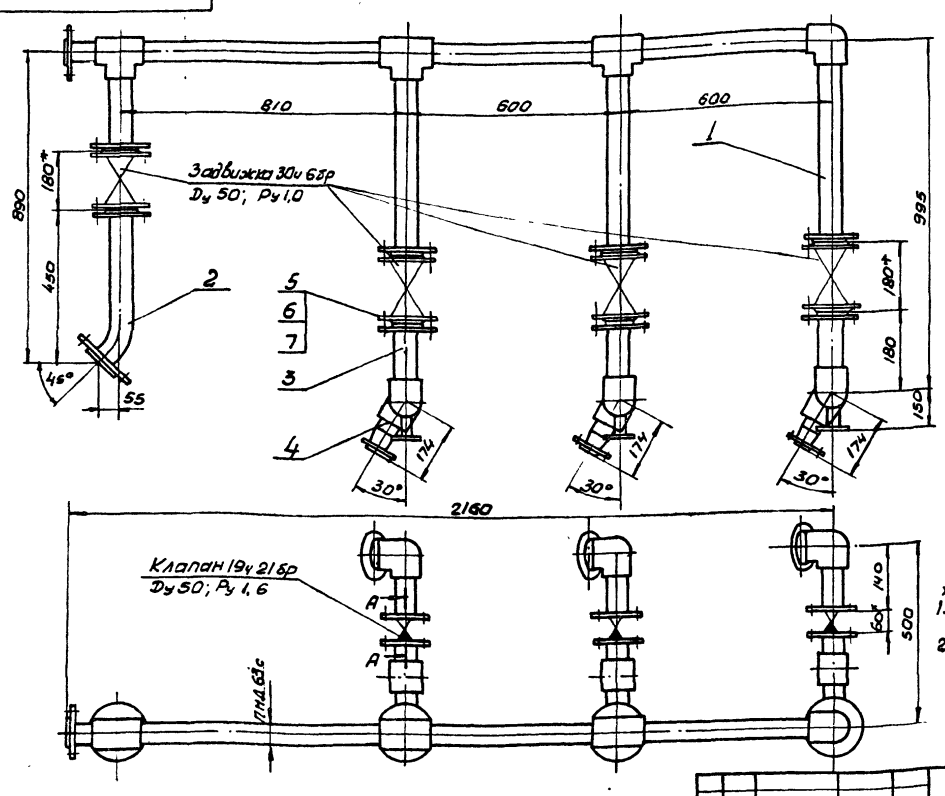

А – А
М1:2

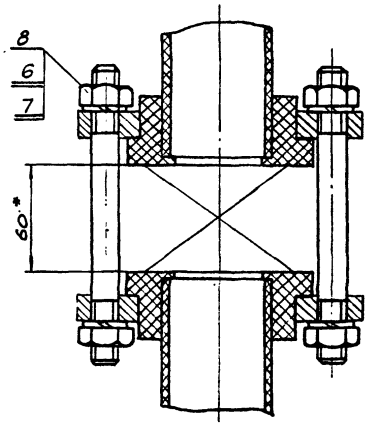

1. Размеры для справки.
2. Масса указана с учетом арматуры.

Изм. Лист N докум. Подп. Дата

Разраб. Извекова
Пров. Гончаренко
Т. контр. Севрюков
Нач.отд Коверченко
Н. контр. Севрюков
Утв.

Трубопровод сборочный чертеж

Б10А437.040СБ

Лит.	Масса	Масшт.
У	134,0	1:10

Лист | Листов 1

Госстрой СССР Харьковский Сантехпроект

23935-18 58 Формат А3

Форм.	Зона	Поз.	Обозначение	Наименование	Кол.	Примечание
				Документация		
А3			Б10А437.050СБ	Сборочный чертеж		
				Детали		
Б4		1	Б10А437.009	Патрубок		
				Труба ПНД63С ГОСТ18599-83		
				ℓ=114	1	0.08кг
Б4		2	Б10А437.011	Патрубок		
				Труба ПНД63С ГОСТ18599-83		
				ℓ=745	1	0.52кг
Б4		3	Б10А437.012	Патрубок		
				Труба ПНД63С ГОСТ18599-83		
				ℓ=535	2	0.37кг
Б4		4	Б10А437.013	Патрубок		
				Труба ПНД63С ГОСТ18599-83		
				ℓ=224	1	0.15кг
Б4		5	Б10А437.014	Патрубок		
				Труба ПНД63С ГОСТ18599-83		
				ℓ=599	3	0.42кг
А4		6	Б10А436.013	Фланец	5	
				Стандартные изделия		
		7		Втулка ПВД63Т		
				ОСТ6-05-367-74	5	0.16кг
		8		Угольник ПВД63Т		
				ОСТ6-05-367-74	1	0.43кг
		9		Тройник ПВД63Т ОСТ6-05-367-74	3	0.47кг
				Полиэтилен наплавленный		0.3кг

Изм.	Лист	№ докум.	Подп.	Дата
Разраб.		Извекова		
Провер.		Гончаренко		
Нач. отд.		Коверченко		
Н. контр.		Севрюков		
Утв.				

Б10А437.050

Блок №3

Лит	Лист	Листов
И		1

Госстрой СССР Харьковский САНТЕХПРОЕКТ

Формат А4

Форм.	Зона	Поз.	Обозначение	Наименование	Кол.	Примечание
				Документация		
А4			Б10А437.060СБ	Сборочный чертеж		
				Детали		
А4		1	Б10А437.015	Патрубок	1	
А4		2	Б10А436.013	Фланец	1	
А4		3	Б10А436.013-03	Фланец	1	
				Стандартные изделия		
		4		Втулка ПВД63Т		
				ОСТ6-05-367-74	2	0.16кг
				Материалы		
				Полиэтилен наплавленный		0.12кг

Инв. № подл. | Подп. и дата | Взам. инв. № | Инв. № дубл. | Подп. и дата

Изм.	Лист	№ докум.	Подп.	Дата
Разраб.		Извекова		
Провер.		Гончаренко		
Нач. отд.		Коверченко		
Н. контр.		Севрюков		
Утв.				

Б10А437.060

Блок №4

Лит	Лист	Листов
И		1

Госстрой СССР Харьковский САНТЕХПРОЕКТ

Формат А4

Б10А437.050СБ

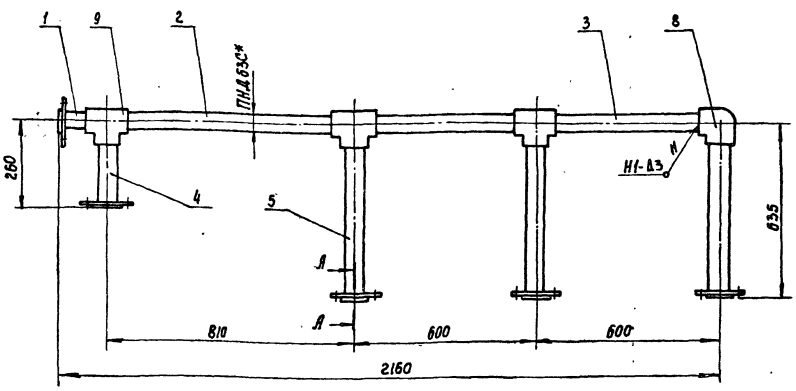

1. Сварку производить нагретым газом с присадочным прутком из полиэтилена ф2÷4 мм ТУ6-05-1698-74
Сварные швы по ГОСТ 16310-80
2* Размеры для справки.

А-А
М1:2

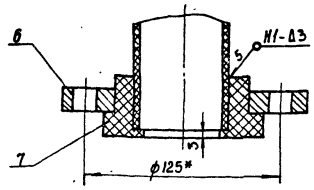

Изм.	Лист	№ докум.	Подп.	Дата
Разраб.		Извекова		
Провер.		Гончаренко		
Т. контр.		Севрюков		
Нач. отд.		Коверченко		
Н. контр.		Севрюков		
Утв.				

Б10А437.050СБ

Блок №3
Сборочный чертеж

Лит	Масса	Масштаб
И	14.2	1:10

Лист	Листов
	1

Госстрой СССР Харьковский САНТЕХПРОЕКТ

Форм.	Зона	Поз.	Обозначение	Наименование	Кол.	Примечание
				Документация		
А3			Б10.А437.070СБ	Сборочный чертеж		
				Сборочные единицы		
А4		1	Б10.А437.080	Блок №5	1	
А4		2	Б10.А437.090	Блок №6	1	
А4		3	Б10.А437.100	Блок №7	1	
				Детали		
А4		4	Б10.А437.002	Прокладка	2	
		5	Б10.А437.002-03	Прокладка	2	
				Стандартные изделия		
		6		Болт М12х50.58 ГОСТ 7798-70	8	0.061кг
		7		Гайка М12.5 ГОСТ 5915-70	8	0.015кг
		8		Шайба 12.65Г ГОСТ 6402-70	8	0.003кг
		9		Болт М16х55.58 ГОСТ 7798-70	8	0.121кг
		10		Гайка М12.5 ГОСТ 5915-70	8	0.033кг
		11		Шайба 12.65Г ГОСТ 6402-70	8	0.008кг

Изм.	Лист	№ докум.	Подп.	Дата
Разраб		Извекова		
Провер.		Гончаренко		
Нач.отд.		Коверченко		
Н.контр.		Севрюков		
Утв.				

Б10.А437.070

Трубопровод

Лит.	Лист	Листов
И		1

Госстрой СССР Харьковский САНТЕХПРОЕКТ

Формат А4

Форм.	Зона	Поз.	Обозначение	Наименование	Кол.	Примечание
				Документация		
А4			Б10.А437.080СБ	Сборочный чертеж		
				Детали		
Б4		1	Б10.А437.016	Патрубок		
				Труба 57х3 ГОСТ 10704-76		
				В Ст3СП5 ГОСТ 10705-80		
				ℓ=88	1	0.3кг
Б4		2	Б10.А437.017	Патрубок		
				Труба 57х3 ГОСТ 10704-76		
				В Ст3СП5 ГОСТ 10705-80		
				ℓ=102	1	0.33кг
				Стандартные изделия		
		3		Фланец 1-20-15 Ст25		
				ГОСТ 12821-80	1	0.87кг
		4		Переход К57х4-25х1.6		
				ГОСТ 17378-83	1	0.2кг
		5		Переход К108х4-57х3.0		
				ГОСТ 17378-83	1	0.9кг
		6		Отвод 90°57х3.0		
				ГОСТ 17375-83	1	0.6кг
				Материалы		
				Металл наплавленный		0.3кг

Инв.№ подл. | Подп. и дата | Взам. инв.№ | Инв.№ дубл. | Подп. и дата

Изм.	Лист	№ докум.	Подп.	Дата
Разраб		Извекова		
Провер.		Гончаренко		
Нач.отд.		Коверченко		
Н.контр.		Севрюков		
Утв.				

Б10.А437.080

Блок №5

Лит.	Лист	Листов
И		1

Госстрой СССР Харьковский САНТЕХПРОЕКТ

Формат А4

Форм.	Зона	Поз.	Обозначение	Наименование	Кол.	Примечание
				Документация		
А4			Б10.А437.090СБ	Сборочный чертеж		
				Детали		
Б4			Б10.А437.018	Патрубок		
				Труба 57х3 ГОСТ 10704-76		
				В Ст3 СП5 ГОСТ 10705-80		
				ℓ=172	1	0.57кг
				Стандартные изделия		
		2		Переход К57х4-25х1.6		
				ГОСТ 17378-83	1	0.2кг
		3		Фланец 1-20-16 Ст25		
				ГОСТ 12821-80	1	0.87кг
		4		Фланец 1-50-10 Ст25		
				ГОСТ 12821-80	1	2.26кг
				Материалы		
				Металл наплавленный		0.2кг

Изм.	Лист	№ докум.	Подп.	Дата
Разраб		Извекова		
Провер.		Гончаренко		
Нач.отд.		Коверченко		
Н.контр.		Севрюков		
Утв.				

Б10.А437.090

Блок №6

Лит.	Лист	Листов
И		1

Госстрой СССР Харьковский САНТЕХПРОЕКТ

Формат А4

Форм.	Зона	Поз.	Обозначение	Наименование	Кол.	Примечание
				Документация		
А4			Б10.А437.100СБ	Сборочный чертеж		
				Детали		
Б4		1	Б10.А437.019	Патрубок		
				Труба 57х3 ГОСТ 10704-76		
				В Ст3СП5 ГОСТ 10705-80		
				ℓ=130	1	0.43кг
				Стандартные изделия		
		2		Фланец 1-50-10 Ст25		
				ГОСТ 12821-80	1	2.26кг
				Материалы		
				Металл наплавленный		0.11кг

Инв.№ подл. | Подп. и дата | Взам. инв.№ | Инв.№ дубл. | Подп. и дата

Изм.	Лист	№ докум.	Подп.	Дата
Разраб		Извекова		
Провер.		Гончаренко		
Нач.отд.		Коверченко		
Н.контр.		Севрюков		
Утв.				

Б10.А437.100

Блок №7

Лит.	Лист	Листов
И		1

Госстрой СССР Харьковский САНТЕХПРОЕКТ

Б10.А437.060СБ

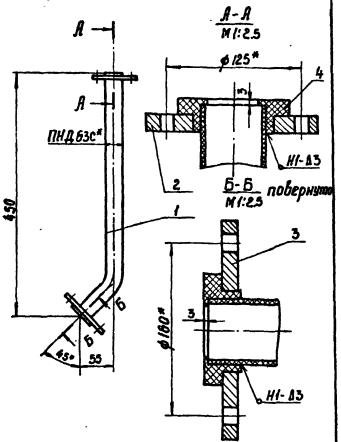

1. Сварку производить нагретым газом с присадочным прутком из полиэтилена ф 2÷4 мм ТУ6-05-367-74. Сварные швы по ГОСТ 16310-80.
2.* Размеры для справки.

Изм.	Лист	№ докум.	Подп.	Дата
Разраб.		Узбекова		
Пробер.		Гончарева		
Т. контр.		Севрюкова		
Нач. отд.		Коверичев		
Н. контр.		Севрюкова		
Утв.				

Б10.А437.060СБ

Блок № 4
Сборочный чертеж

Лит.	Масса	Масштаб
И	5,2	1:5
Лист	Листов 1	

Госстрой СССР Харьковский САНТЕХПРОЕКТ

Формат А4

Б10.А437.015

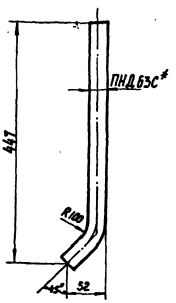

1. Длина развернутой детали - 527
2.* Размер для справки.

Инв. № подл. | Подп. и дата | Взам. инв. № | Инв. № дубл. | Подп. и дата

Изм.	Лист	№ докум.	Подп.	Дата
Разраб.		Узбекова		
Пробер.		Гончарева		
Т. контр.		Севрюкоб		
Нач. отд.		Коверичев		
Н. контр.		Севрюкоб		
Утв.				

Б10.А437.015

Патрубок

Труба ПНД 63С ГОСТ 18599-83

Лит.	Масса	Масштаб
И	0,36	1:5
Лист	Листов 1	

Госстрой СССР Харьковский САНТЕХПРОЕКТ

Формат А4

Б10.А437.070СБ

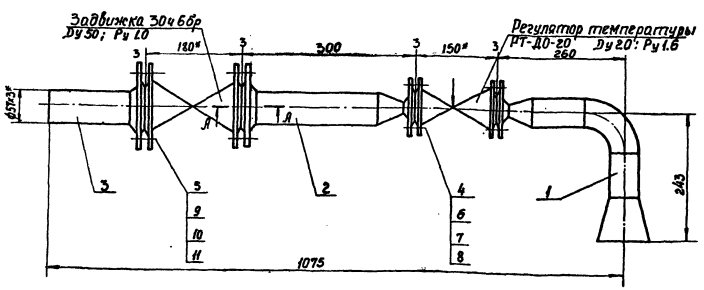

А-А
М1:2

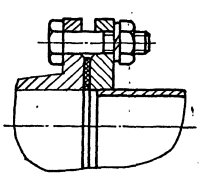

1.* Размеры для справки.
2. Масса указана с учетом арматуры.

Изм.	Лист	№ докум.	Подп.	Дата
Разраб.		Узбекова		
Пробер.		Гончарева		
Т. контр.		Севрюкоб		
Нач. отд.		Коверичев		
Н. контр.		Севрюкоб		
Утв.				

Б10.А437.070СБ

Трубопровод
Сборочный чертеж

Лит.	Масса	Масштаб
И	33,1	1:5
Лист	Листов 1	

Госстрой СССР Харьковский САНТЕХПРОЕКТ

Формат А3

Б10А437.080СБ

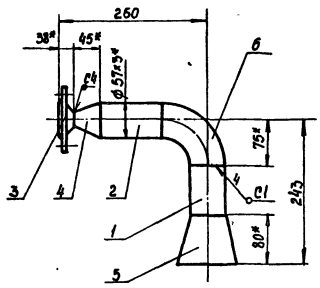

1. Предельные отклонения размеров ± IT16/2
2. Сварку производить электродами Э-42 ГОСТ 9467-75. Сварные швы по ГОСТ 16037-80
3. Кромки реза деталей Б4 - Rz320
4. * Размеры для справки.

Изм.	Лист	№ докум.	Подп.	Дата
Разраб		Извекова		
Провер.		Гончаренко		
Т. контр.		Севрюков		
Нач. отд.		Коверченко		
Н. контр.		Севрюков		
Утв.				

Б10А437.080СБ

Блок №5
Сборочный чертеж

Лит.	Масса	Масшт.
И	3.5	1:5

Лист | Листов 1

Госстрой СССР Харьковский САНТЕХПРОЕКТ

Формат А4

Б10А437.090СБ

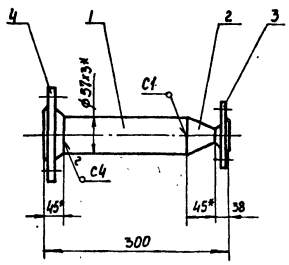

1. Предельные отклонения размеров ± IT16/2
2. Сварку производить электродами Э-42 ГОСТ 9467-75. Сварные швы по ГОСТ 16037-80
3. Кромки реза деталей Б4 - Rz320
4. * Размеры для справки.

Изм.	Лист	№ докум.	Подп.	Дата
Разраб		Извекова		
Провер.		Гончаренко		
Т. контр.		Севрюков		
Нач. отд.		Коверченко		
Н. контр.		Севрюков		
Утв.				

Б10А437.090СБ

Блок №6
Сборочный чертеж

Лит.	Масса	Масшт.
И	4.1	1:5

Лист | Листов 1

Госстрой СССР Харьковский САНТЕХПРОЕКТ

Формат А4

Инв. № подл. | Подп. и дата | Взам. инв. № | Инв. № дубл. | Подп. и дата

Б10А437.100СБ

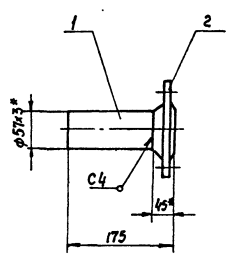

1. Предельные отклонения размеров ± IT16/2
2. Сварку производить электродами Э-42 ГОСТ 9467-75. Сварные швы по ГОСТ 16037-80.
3. Кромки реза деталей Б4 Rz320
4. * Размеры для справки.

Изм.	Лист	№ докум.	Подп.	Дата
Разраб		Извекова		
Провер.		Гончаренко		
Т. контр.		Севрюков		
Нач. отд.		Коверченко		
Н. контр.		Севрюков		
Утв.				

Б10А437.100СБ

Блок №7
Сборочный чертеж

Лит.	Масса	Масшт.
И	2.8	1:5

Лист | Листов 1

Госстрой СССР Харьковский САНТЕХПРОЕКТ

Формат А4

Инв. № подл. | Подп. и дата | Взам. инв. № | Инв. № дубл. | Подп. и дата

Формат	Зона	Поз.	Обозначение	Наименование	Кол.	Примечание
				Документация		
А3			Б10А437.110СБ	Сборочный чертеж		
				Сборочные единицы		
А4		1	Б10А437.060	Блок №4	1	
А4		2	Б10А437.120	Блок №8	1	
А4		3	Б10А437.130	Блок №9	1	
А4		4	Б10А437.140	Блок №10	12	
				Детали		
А4		5	Б10А437.002	Прокладка	12	
				Стандартные изделия		
		6		Болт М12×50.58 ГОСТ 7798-70	96	0.061 кг
		7		Гайка М12.5 ГОСТ 5915-70	96	0.015 кг
		8		Шайба 12.65Г ГОСТ 6402-70	96	0.003 кг
		9		Болт М16×55.58 ГОСТ 7798-70	16	0.121 кг
		10		Гайка М16.5 ГОСТ 5915-70	16	0.033 кг
		11		Шайба 16.65Г ГОСТ 6402-70	16	0.008 кг

Изм.	Лист	№ докум.	Подп.	Дата
Разраб		Извекова		
Провер.		Гончаренко		
Нач. отд.		Коверченко		
Н. контр.		Севрюков		
Утв.				

Б10А437.110

Трубопровод

Лит.	Лист	Листов
И		1

Госстрой СССР Харьковский САНТЕХПРОЕКТ

Форм.	Зона	Поз.	Обозначение	Наименование	Кол.	Примечание
				Документация		
А3			Б10.А437.120СБ	Сборочный чертеж		
				Детали		
Б4		1	Б10.А437.021	Патрубок		
				Труба ПНД63С ГОСТ18599-83		
				ℓ = 664	1	0.46кг
Б4		2	Б10.А437.022	Заглушка ф 70-4		
				Полиэтилен марки 153-14		
				ГОСТ 16337-77	1	0.03кг
Б4		3	Б10.А437.023	Патрубок		
				Труба ПНД63С ГОСТ18599-83		
				ℓ = 113	1	0.08кг
Б4		4	Б10.А437.024	Патрубок		
				Труба ПНД63С ГОСТ18599-83		
				ℓ = 135	7	0.1кг
Б4		5	Б10.А437.025	Патрубок		
				Труба ПНД63С ГОСТ18599-83		
				ℓ = 1603	1	1.12кг
Б4		6	Б10.А437.026	Патрубок		
				Труба ПНД63С ГОСТ18599-83		
				ℓ = 160	1	0.11кг
Б4		7	Б10.А437.027	Патрубок		
				Труба ПНД63С ГОСТ18599-83		
				ℓ = 195	1	0.14кг
Б4		8	Б10.А437.028	Патрубок		
				Труба ПНД63С ГОСТ18599-83 ℓ = 284	1	0.18кг
Б4		9	Б10.А437.029	Патрубок		
				Труба ПНД63С ГОСТ18599-83 ℓ = 114	1	0.08кг

Изм. Лист. № докум. Подп. Дата

Разраб. Извекова

Провер. Гончаренко

Нач. отд. Коберченко

Н. контр. Севрюков

Утв.

Б10.А437.120

Трубопровод

Лит. И | Лист 1 | Листов 2

Госстрой СССР Харьковский САНТЕХПРОЕКТ

Формат А4

Форм.	Зона	Поз.	Обозначение	Наименование	Кол.	Примечание
Б4		10	Б10.А437.031	Патрубок		
				Труба ПНД63С ГОСТ18599-83		
				ℓ = 263	6	0.05кг
А4		11	Б10.А436.013	Фланец	3	
		12	Б10.А436.013-02	Фланец	6	
				Стандартные изделия		
		13		Втулка ПВД32Т		
				ОСТ 6-05-367-74	6	0.05кг
		14		Втулка ПВД63Т		
				ОСТ 6-05-367-74	3	0.16кг
		15		Тройник ПВД63Т		
				ОСТ 6-05-367-74	2	0.47кг
		16		Тройник ПВД63×32С		
				ОСТ 6-05-367-74	6	0.262кг
		17		Угольник ПВД63Т		
				ОСТ 6-05-367-74	3	0.43кг
				Материалы		
				Полиэтилен наплавленный		0.8кг

Инв. № подл. | Подп. и дата | Взам. инв. № | Инв. № дубл. | Подп. и дата

Изм. Лист № докум. Подп.

Б10.А437.120

Лист 2

Форм.	Зона	Поз.	Обозначение	Наименование	Кол.	Примечание
А3			Б10.А437.130СБ	Сборочный чертеж		
				Детали		
Б4		1	Б10.А437.032	Патрубок		
				Труба ПНД63С ГОСТ18599-83		
				ℓ = 97	1	0.07кг
Б4		2	Б10.А437.033	Патрубок		
				Труба ПНД63С ГОСТ18599-83		
				ℓ = 752	1	0.53кг
Б4		3	Б10.А437.034	Патрубок		
				Труба ПНД63С ГОСТ18599-83		
				ℓ = 135	6	0.1кг
Б4		4	Б10.А437.035	Патрубок		
				Труба ПНД63С ГОСТ18599-83		
				ℓ = 83	1	0.06кг
Б4		5	Б10.А437.036	Патрубок		
				Труба ПНД32С ГОСТ18599-83		
				ℓ = 259	6	0.05кг
Б4		6	Б10.А437.037	Заглушка ф 70-4		
				Полиэтилен марки 153-14		
				ГОСТ 16337-77	1	0.03кг
А4		7	Б10.А436.013	Фланец	1	
		8	Б10.А436.013-02	Фланец	6	
				Стандартные изделия		
		9		Втулка ПВД32Т		
				ОСТ 6-05-367-74	6	0.05кг
		10		Втулка ПВД63Т ОСТ 6-05-367-74	1	0.16кг

Изм. Лист № докум. Подп. Дата

Разраб. Извекова

Провер. Гончаренко

Нач. отд. Коберченко

Н. контр. Севрюков

Утв.

Б10.А437.130

Блок №9

Лит. И | Лист 1 | Листов 2

Госстрой СССР Харьковский САНТЕХПРОЕКТ

Формат А4

Формат А4

Форм.	Зона	Поз.	Обозначение	Наименование	Кол.	Примечание
		11		Тройник ПВД63Т		
				ОСТ 6-05-367-74	1	0.47кг
		12		Тройник ПВД63×32С		
				ОСТ 6-05-367-74	6	0.262кг
				Материалы		
				Полиэтилен наплавленный		0.7кг

Инв. № подл. | Подп. и дата | Взам. инв. № | Инв. № дубл. | Подп. и дата

Изм. Лист № докум. Подп.

Б10.А437.130

Лист 2

6108437.120СБ

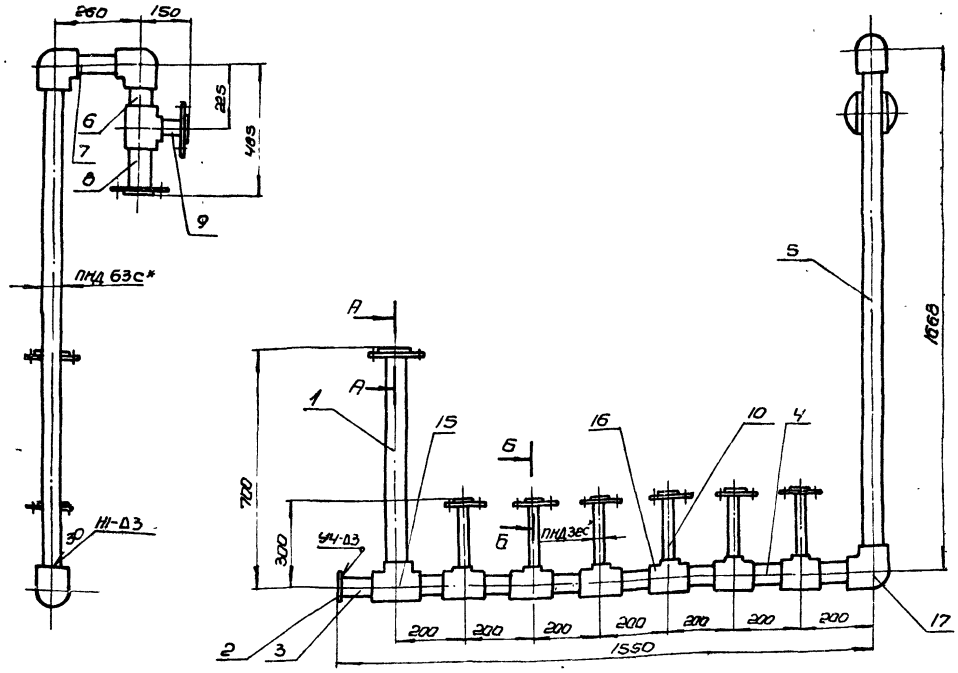

1. Сварку производить нагретым газом с присадочным прутком из полиэтилена ф2÷4мм. ТУ6-05-1698-74
Сварные швы по ГОСТ 16310-80.
2* Размеры для справки.

Изм.	Лист	N докум.	Подп.	Дата
Разраб		Извекова		
Пров		Гончаренко		
Т. контр		Севрюков		
Начотд		Ковернченко		
Н. контр		Севрюков		

6108437.120СБ

Блок №8
Сборочный чертеж

Лит	Масса	Масшт.
И	240	1:10

Лист | Листов 1

Госстрой СССР Харьковский Сантехпроект

Формат А3

6108437.110СБ

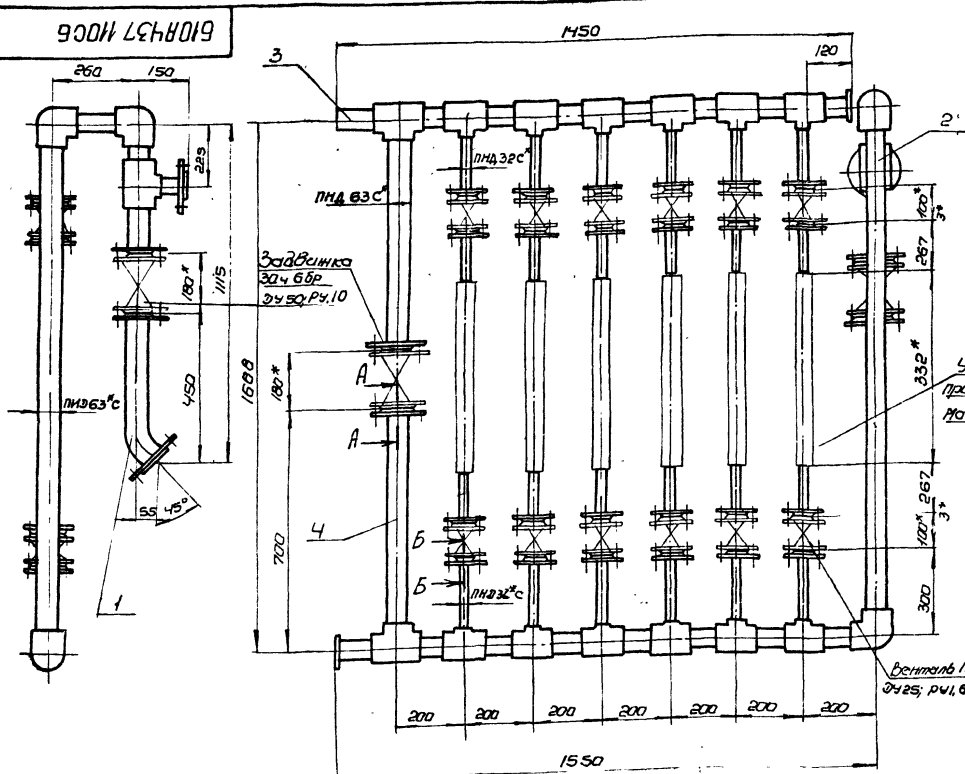

1* Размеры для справки.
2. Масса указана с учетом арматуры.

Изм.	Лист	N докум.	Подп.	Дата
Разраб		Извекова		
Пров		Гончаренко		
Т. контр		Севрюков		
Начотд		Ковернченко		
Н. контр		Севрюков		
Утв.				

6108437.110СБ

Трубопровод
Сборочный чертеж.

Лит	Масса	Масшт.
Н	223,6	1:10

Лист | Листов 1

Госстрой СССР Харьковский Сантехпроект

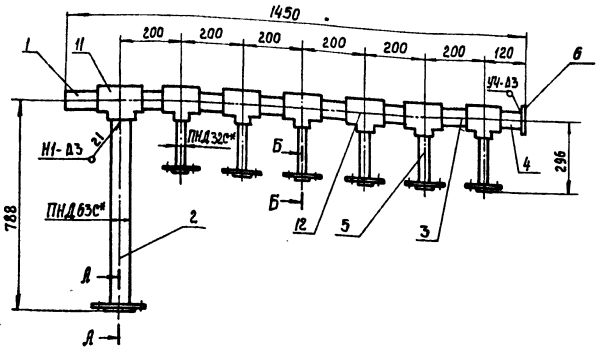

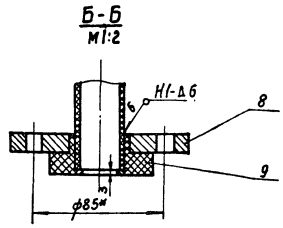

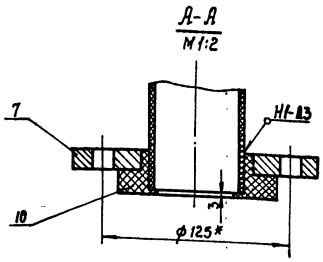

1. Сварку производить нагретым газом с присадочным прутком из полиэтилена ф 2÷4 мм ТУ 6-05-1698-74. Сварные швы по ГОСТ 16310-80.
2* Размеры для справки.

Изм.	Лист	№ докум.	Подп.	Дата
Разраб		Извекова		
Провер.		Гончаренко		
Т. контр.		Севрюков		
Нач. отд.		Коверченко		
Н. контр.		Севрюков		
Утв.				

Б10А437.130СБ

Блок №9
Сборочный чертеж

Лит.	Масса	Масштаб
И	17.0	1:10

Госстрой СССР Харьковский САНТЕХПРОЕКТ

Формат А3

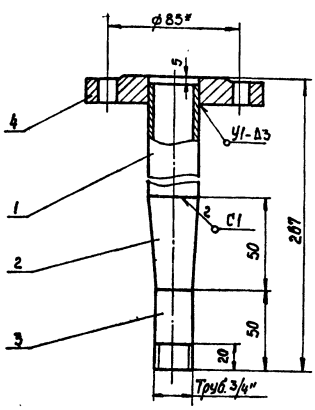

1. Предельные отклонения размеров $\pm \frac{IT16}{2}$.
2. Сварку производить электродами Э-42 ГОСТ 9467-75. Сварные швы по ГОСТ 16037-80.
3. Кромки реза деталей Б4 - $R_z 320$.
4* Размер для справки.

Изм.	Лист	№ докум.	Подп.	Дата
Разраб		Извекова		
Провер.		Гончаренко		
Т. контр.		Севрюков		
Нач. отд.		Коверченко		
Н. контр.		Севрюков		
Утв.				

Б10А437.140СБ

Блок №10
Сборочный чертеж

Лит.	Масса	Масштаб
И	1.8	1:2

Госстрой СССР Харьковский САНТЕХПРОЕКТ

Формат А4

Форм.	Зона	Поз.	Обозначение	Наименование	Кол.	Примечание
				Документация		
А4			Б10А437.140СБ	Сборочный чертеж		
				Детали		
Б4		1	Б10А437.038	Патрубок		
				Труба 25×3.2 ГОСТ 3262-75		
				ℓ=162	1	0.35 кг
А4		2	Б10А434.021-01	Переход		
Б4		3	Б10А437.053	Патрубок		
				Труба 20×2.8 ГОСТ 3262-75		
				ℓ=50	1	0.08 кг
				Стандартные изделия		
		4		Фланец 1-25-16 Ст.25		
				ГОСТ 12820-80	1	1.17 кг
				Материалы		
				Металл наплавленный		0.1 кг

Инв. № подл. | Подп. и дата | Взам. инв. № | Инв. № дубл. | Подп. и дата

Изм.	Лист	№ докум.	Подп.	Дата
Разраб		Извекова		
Провер.		Гончаренко		
Нач. отд.		Коверченко		
Н. контр.		Севрюков		
Утв.				

Б10А437.140

Блок №10

Лит.	Масса	Масштаб
И		

Госстрой СССР Харьковский САНТЕХПРОЕКТ

Формат А4

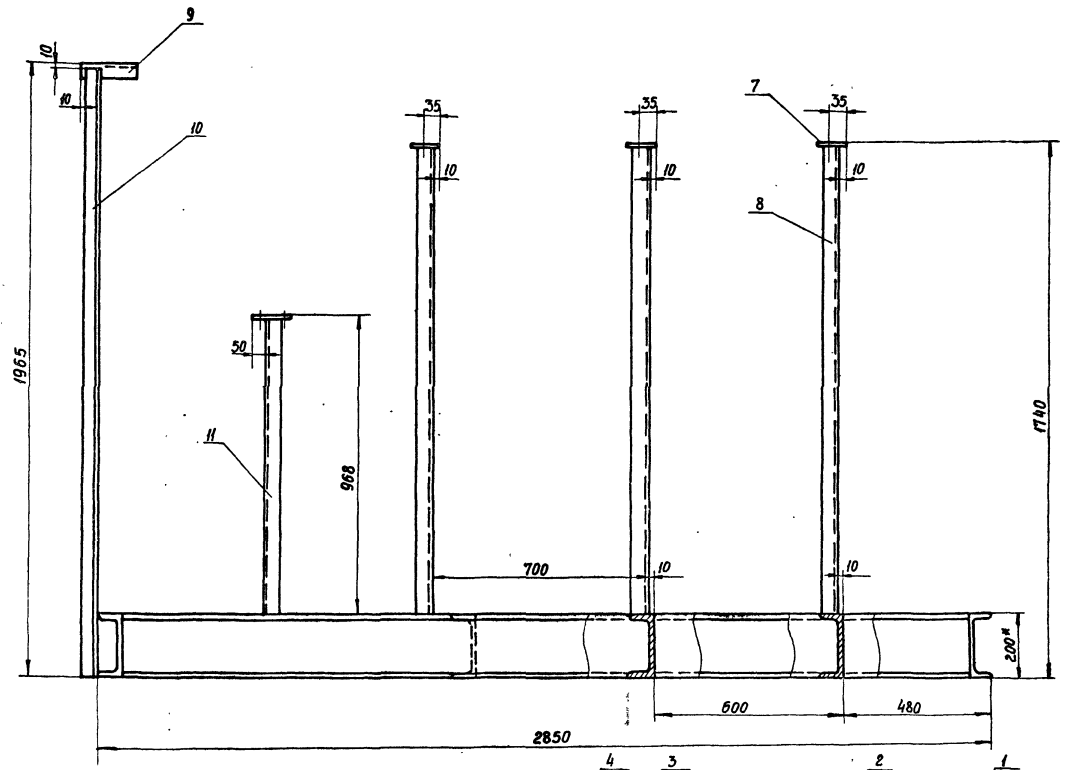

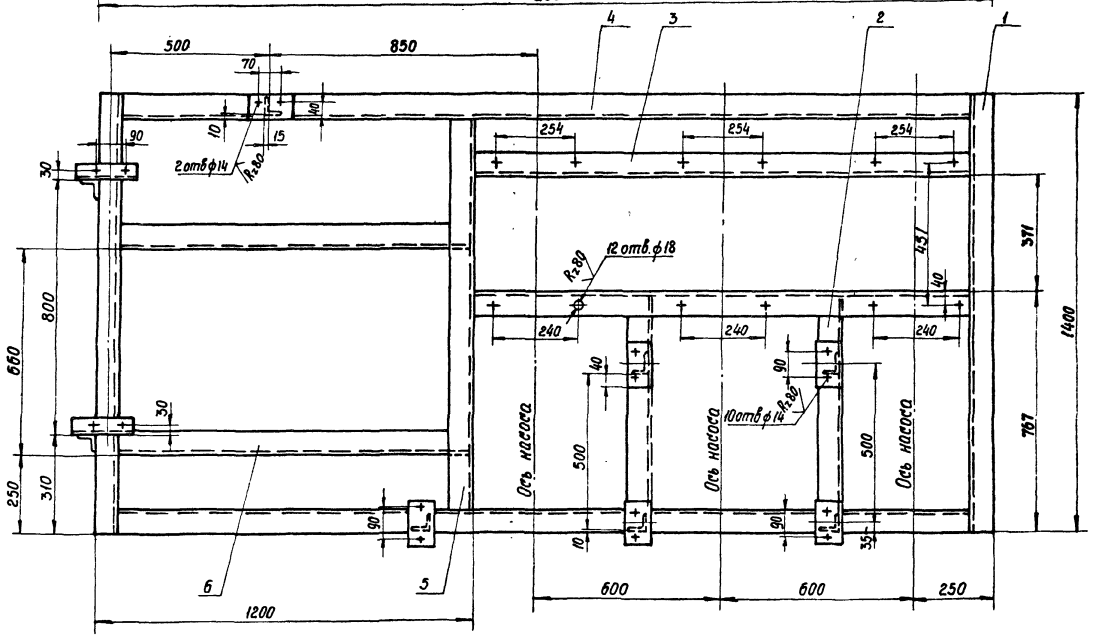

1. Предельные отклонения размеров $\pm \frac{IT16}{2}$
2. Конструкция сварная, варить сплошным швом по всему периметру прилегания деталей. Катет шва 5 мм. Электроды Э-42 ГОСТ 9467-75 Сварные швы по ГОСТ 5264-80
3. Кромки реза деталей Б4 $R_z 320$

Изм.	Лист	№ докум.	Подп.	Дата	Б10А437.150СБ
Разраб.		Узбекова			Рама. Сборочный чертеж
Провер.		Гончаренко			Лит. И; Масса 3500; Масштаб 1:10
Т. контр.		Севрюков			Лист; Листов
Нач. отд.		Коверченко			Госстрой СССР ХАРЬКОВСКОЕ САНТЕХПРОЕКТ
Н. контр.		Севрюков			
Утв.					

Форм	Зона	Поз	Обозначение	Наименование	Кол	Примечание
				Документация		
А2			Б10.А437.150СБ	Сборочный чертеж		
				Детали		
Б4		1	Б10.А437.039	Балка		
				Швеллер 20 ГОСТ 8240-72		
				Вст3 ГОСТ 535-79		
				ℓ=1490	2	25.8 кг
А4		2	Б10.А437.041	Стяжка	2	
А4		3	Б10.А437.042	Балка		
				Швеллер 20 ГОСТ 8240-72		
				Вст3 ГОСТ 535-79		
				ℓ=1574	2	29.0 кг
Б4		4	Б10.А437.043	Балка		
				Швеллер 20 ГОСТ 8240-72		
				Вст3 ГОСТ 535-79		
				ℓ=2698	2	49.7 кг
Б4		5	Б10.А437.044	Стяжка		
				Швеллер 20 ГОСТ 8240-72		
				Вст3 ГОСТ 535-79		
				ℓ=1248	1	23.0 кг
		6	Б10.А437.041-01	Стяжка	2	
Б4		7	Б10.А437.045	Плита		
				Лист 4 ГОСТ 19903-74		
				Вст3 ГОСТ 14637-79		
				70×130	6	0.28 кг

Изм	Лист	№ докум	Подп.	Дата
Разраб	Узбекова			
Провер	Гончаренко			
Нач. отд	Каверченко			
Н. контр	Севрюков			
Утв.				

Б10А437.150

Рама

Лит	Лист	Листов
И	1	2

Госстрой СССР Харьковский САНТЕХПРОЕКТ

Формат А4

Форм	Зона	Поз	Обозначение	Наименование	Кол	Примечание
Б4		8	Б10.А437.046	Стойка		
				Уголок Б50×5 ГОСТ 8509-86		
				Вст3 ГОСТ 535-79		
				ℓ=1536	5	5.8 кг
Б4		9	Б10.А437.047	Кронштейн		
				Уголок Б50×50×5 ГОСТ 8509-86		
				Вст3 ГОСТ 535-79		
				ℓ=200	2	0.75 кг
Б4		10	Б10.А437.048	Стойка		
				Уголок Б50×50×5 ГОСТ 8509-86		
				Вст3 ГОСТ 535-79		
				ℓ=1755	2	6.6 кг
Б4		11	Б10.А437.049	Стойка		
				Уголок Б50×50×5 ГОСТ 8509-86		
				Вст3 ГОСТ 535-79		
				ℓ=964	1	3.6 кг
				Материалы		
				Металл наплавленный		3.0 кг

Инв. № подл. | Подп. и дата | Взам. инв. № | Инв. № дубл. | Подп. и дата

Изм	Лист	№ докум	Подп.	Дата

Б10А437.150

Лист 2

Формат А4

Б10А437.041

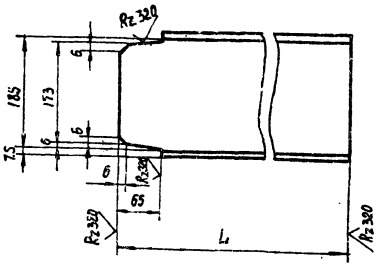

Обозначение	L	Масса кг
Б10.А437.041	685	12.5
-01	1118	20.5

Предельные отклонения размеров $\pm \frac{IT16}{2}$

Изм	Лист	№ докум	Подп.	Дата
Разраб	Узбекова			
Провер	Гончаренко			
Т. контр	Севрюков			
Нач. отд	Каверченко			
Н. контр	Севрюков			
Утв.				

Б10А437.041

Стяжка

Лит	Масса	Масшт.
И	—	1:5

Швеллер 20 ГОСТ 8240-72
Вст3 ГОСТ 535-79

Лист | Листов 1

Госстрой СССР Харьковский САНТЕХПРОЕКТ

Формат А4

Б10А437.002

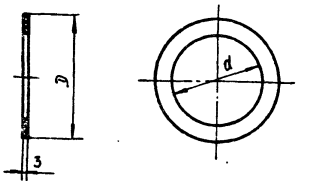

Обозначение	D	d	Масса кг
Б10.А437.002	58	26	0.01
-01	45	19	0.006
-02	68	33	0.014
-03	102	57	0.03

Инв. № подл. | Подп. и дата | Взам. инв. № | Инв. № дубл. | Подп. и дата

Изм	Лист	№ докум	Подп.	Дата
Разраб	Узбекова			
Провер	Гончаренко			
Т. контр	Севрюков			
Нач. отд	Каверченко			
Н. контр	Севрюков			
Утв.				

Б10А437.002

Прокладка

Лит	Масса	Масшт.
И	—	—

Паронит ПОН-3 ГОСТ 481-80

Лист | Листов 1

Госстрой СССР Харьковский САНТЕХПРОЕКТ

Б10А437.051

Rz 80

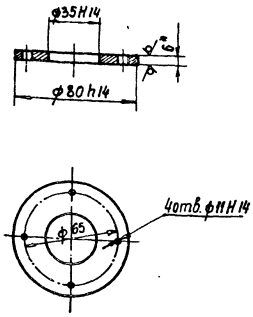

* Размер для справки.

Изм.	Лист	№ докум.	Подп.	Дата
Разраб.		Извекова		
Провер.		Гончаренко		
Т. контр.		Севрюков		
Нач. отд.		Коверченко		
Н. контр.		Севрюков		
Утв.				

Б10А437.051

Фланец

Лит.	Масса	Масшт.
И	0.19	1:2

Лист 6 ГОСТ 19903-74
Вст3 ГОСТ 14637-79

Госстрой СССР Харьковский САНТЕХПРОЕКТ

Формат А4

Б10А437.052

Rz 320

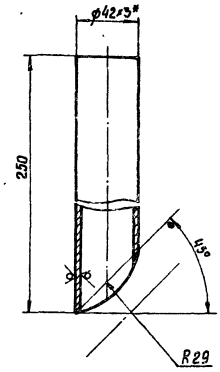

1. Предельные отклонения размеров ± IT16/2
2* Размер для справки.

Изм.	Лист	№ докум.	Подп.	Дата
Разраб.		Извекова		
Провер.		Гончаренко		
Т. контр.		Севрюков		
Нач. отд.		Коверченко		
Н. контр.		Севрюков		
Утв.				

Б10А437.052

Патрубок

Лит.	Масса	Масшт.
И	0.7	1:2

Труба 42х3 ГОСТ 8734-75
В20 ГОСТ 8733-74

Госстрой СССР Харьковский САНТЕХПРОЕКТ

Формат А4

Инв.№ подл. | Подп. и дата | Взам.инв.№ | Инв.№ дубл. | Подп. и дата

Б10А437.160СБ

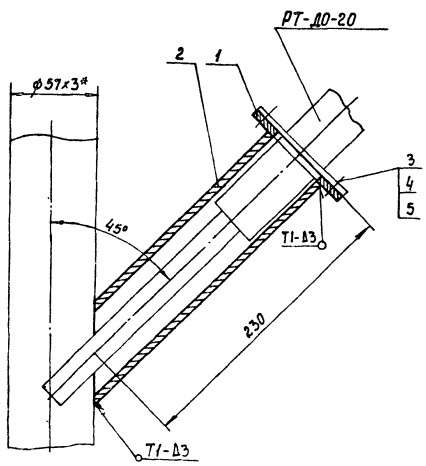

1. Сварку производить электродами Э-42 ГОСТ 9467-75 Сварные швы по ГОСТ 16037-80.
2* Размер для справки.

Изм.	Лист	№ докум.	Подп.	Дата
Разраб.		Извекова		
Провер.		Гончаренко		
Т. контр.		Севрюков		
Нач. отд.		Коверченко		
Н. контр.		Севрюков		
Утв.				

Б10А437.160СБ

Установка термобалона регулятора РТ-ДО-20
Сборочный чертеж

Лит.	Масса	Масшт.
И	1.1	1:2

Госстрой СССР Харьковский САНТЕХПРОЕКТ

Формат А4

Форм.	Зона	Поз.	Обозначение	Наименование	Кол.	Примечание
				Документация		
А4			Б10А437.160СБ	Сборочный чертеж		
				Детали		
А4		1	Б10А437.051	Фланец	1	
А4		2	Б10А437.052	Патрубок	1	
				Стандартные изделия		
		3		Болт М10х25.58 ГОСТ 7798-70	4	0.028кг
		4		Гайка М10.5 ГОСТ 5915-70	4	0.01кг
		5		Шайба 10.65Г ГОСТ 6402-70	4	0.002кг
				Материалы		
				Металл наплавленный		0.05кг

Инв.№ подл. | Подп. и дата | Взам.инв.№ | Инв.№ дубл. | Подп. и дата

Изм.	Лист	№ докум.	Подп.	Дата
Разраб.		Извекова		
Провер.		Гончаренко		
Нач. отд.		Коверченко		
Н. контр.		Севрюков		
Утв.				

Б10А437.160

Установка термобалона регулятора РТ-ДО-20

Лит.	Лист	Листов
И		

Госстрой СССР Харьковский САНТЕХПРОЕКТ

gost.e-ecolog.ru