ТИПОВОЙ ПРОЕКТ

903-1-270.89

Котельная

с 4 котлами

Е-10-1,4Р

ЗОЛОШЛАКОУДАЛЕНИЕ МЕХАНИЧЕСКОЕ

ТОПЛИВО-КАМЕННЫЕ И БУРЫЕ УГЛИ

СИСТЕМА ТЕПЛОСНАБЖЕНИЯ ЗАКРЫТАЯ

Альбом 10

ЧАСТЬ 4

23935-17

gost.e-ecolog.ru

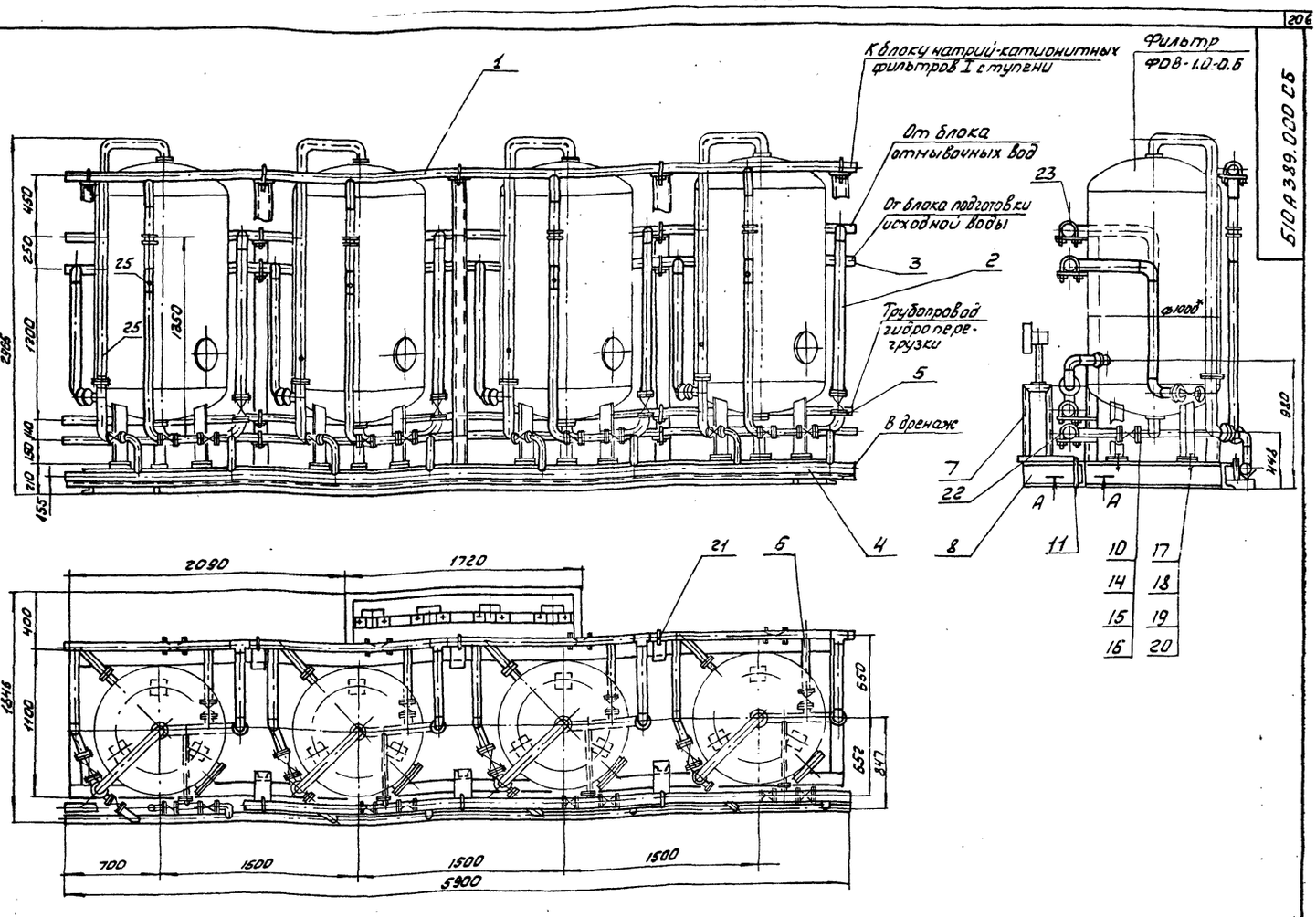

Схема

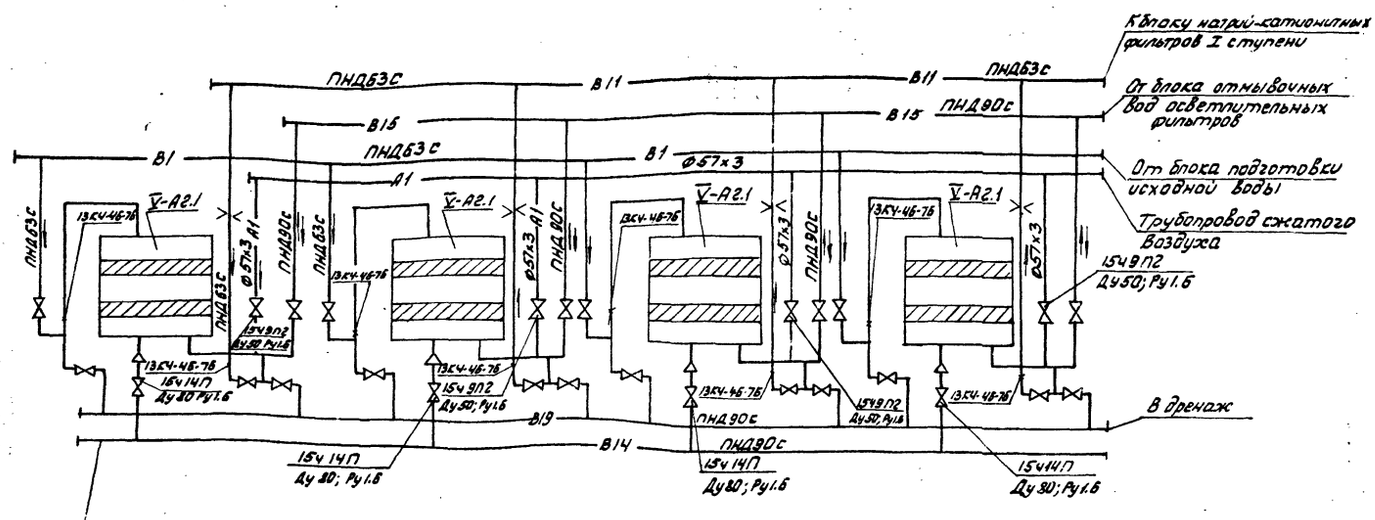

А-А
М1:2

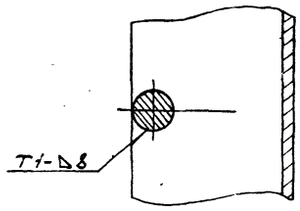

1. Масса блока дана с учетом массы фильтров и арматуры.
2. Технические требования смотри общие данные альбом 10 часть 1.
3. Сварку производить электродами Э-42 ГОСТ 9467-75
4. * Размеры для справок.

Изм.	Лист	№ докум.	Подп.	Дата	БІОА389.000СБ	
Разраб.		Иванова			Блок осветительных фильтров (поз. V-А2) Сборочный чертеж	Лит. / Масса / Масштаб: И / 4400,0 / 1:25
Пров.		Панчарева				Лист 1 / Листов 2
Н.контр.		Севрюков				Госстрой СССР Харьковский Сантехпроект
Нач.отд.		Коверченко				
Н.контр.		Севрюков				
Утв.						

Б10А389.000 СБ

Указания по антикоррозионной защите

Наименование технологического аппарата, газохода трубопровода, габаритные размеры, мм, номер позиции	Условия эксплуатации (состав среды), температура, °С; давление, МПа; коэффициент заполнения, место установки и др.)	Конструкция антикоррозионного покрытия	Технологические требования по производству работ
1. Фильтр осветлительный ФОВ 1.0-0.6 Ф1000; Н=2419 поз. V-А2.1 4шт.	Исходная омагниченная вода. В помещении не изолированы	Внутренняя поверхность: эпоксидная шпатлевка ЭП-0010-5 слоев. Наружная поверхность: пентафталевая эмаль ПФ-133 за 2 раза по 2 слоям грунтовки ГФ-021	Приемку и подготовку поверхностей под антикоррозийную защиту, выполнение химзащитных работ и контроль качества покрытия производить согласно требованиям СНиП III-23-76, сборника конструкций по защите от коррозии
	В помещении t=16°С	Наружная поверхность: пентафталевая эмаль ПФ-133 за 2 раза по 2 слоям грунтовки ГФ-21	ВСН 214-82 ММСВ СССР. Химзащитные работы производить в теплый период года при температуре воздуха не ниже +10°С. Лакокрасочные покрытия подлежат систематическому контролю не реже одного раза в полугодие и своевременному восстановлению на поврежденных участках.
3. Опорная конструкция	В помещении	2 слоя эмали ПФ-133 по 2 слоям грунтовки ГФ-21	

Изм.	Лист	N докум.	Подп.	Дата	Б10А389.000 СБ	Лист 2

Формат А3

Формат	Зона	Поз.	Обозначение	Наименование	Кол.	Примечание
				Документация		
А2			Б10А389.000 СБ	Сборочный чертеж		
А3			Б10А389.000 ВС	Ведомость спецификаций		
А3			Б10А389.000 ВП	Ведомость покупных изделий		
				Сборочные единицы		
А4		1	Б10А389.010	Трубопровод рабочей воды	1	
А4		2	Б10А389.050	Трубопровод отмывочных вод	1	
А4		3	Б10А389.060	Трубопровод исходной воды	1	
А4		4	Б10А389.070	Трубопровод дренажа	1	
А4		5	Б10А389.080	Трубопровод гидроперегрузки	1	
А4		6	Б10А389.110	Трубопровод сжатого воздуха	1	
А4		7	Б10А389.120	Статив	1	
А4		8	Б10А389.140	Рама	1	
				Детали		
А4		10	Б10А389.001	Прокладка	8	
Б4		11	Б10А389.002	Ушко		
				Круг 20 ГОСТ 2590-71 / ВСТ.3 ГОСТ 535-79		
				L=220	4	0.54кг

Изм.	Лист	N докум.	Подп.	Дата	Б10А389.000		
Разраб.	Иванова				Блок осветлительных фильтров (поз. V-А2)	Лит.	Лист 1 / Листов 2
Провер.	Гончаренко					Госстрой СССР Харьковский сантехпроект	
Нач.отд.	Коверченко						
Н.контр.	Севрюков						
Утв.							

Формат А4

Формат	Зона	Поз.	Обозначение	Наименование	Кол.	Примечание
				Стандартные изделия		
		14		Болт М16×70.58 ГОСТ 7798-70	192	0.14кг
		15		Гайка М16.5 ГОСТ 5915-70	192	0.033кг
		16		Шайба 16.65 ГОСТ 6402-70	192	0.0059кг
		17		Болт М24×90.58 ГОСТ 7798-70	12	0.425кг
		18		Гайка М24.5 ГОСТ 5915-70	12	0.041кг
		19		Шайба 24.65 ГОСТ 6402-70	12	0.022кг
		20		Шайба 24 ГОСТ 10906-78	12	0.01кг
		21		Опора ОПБ-2-114 ГОСТ 14911-82	10	0.55кг
		22		Опора ОПБ 2-57 ГОСТ 14911-82	5	0.33кг
		23		Опора ОПБ 2-76 ГОСТ 14911-82	10	0.46кг
				Прочие изделия		
		24		Закладная конструкция 13КЧ-46-76	8	
				Материалы		
				Металл наплавленный		0.2кг

Подп. и дата | Инв. N дубл. | Взам. инв. N | Подп. и дата | Инв. N подл.

Изм.	Лист	N докум.	Подп.	Дата	Б10А389.000	Лист 2

23935-17 3 Формат А4

№ строки	Обозначение	Наименование	Куда входит: Обозначение	Куда входит: Кол.	Общее кол-во	Примечание
1	5.10А389.000	Блок осветительных фильтров (поз. V-А2).				
2	5.10А389.010	Трубопровод рабочей воды	5.10А389.000	1	1	
3	5.10А389.020	Блок №1	5.10А389.010	1	1	
4	5.10А389.030	Патрубок	5.10А389.010	8	8	
5	5.10А389.040	Блок №2	5.10А389.010	4	4	
6	5.10А389.050	Трубопровод отмывочных вод	5.10А389.89.000	1	1	
7	5.10А389.060	Трубопровод исходной воды	5.10А389.000	1	1	
8	5.10А389.070	Трубопровод дренажа	5.10А389.000	1	1	
9	5.10А389.080	Трубопровод гидроперегрузки	5.10А389.000	1	1	
10	5.10А389.090	Блок №3	5.10А389.080	1	1	
11	5.10А389.100	Блок №4	5.10А389.080	4	4	
12	5.10А389.110	Трубопровод сжатого воздуха	5.10А389.000	1	1	
13	5.10А389.120	Статив	5.10А389.000	1	1	
14	5.10А389.130	Рама	5.10А389.120	1	1	
15	5.10А389.140	Рама	5.10А389.000	1	1	

Изм.	Лист	№ докум.	Подп.	Дата	5.10А389.000 ВС			
Разраб.		Иванова			Блок осветительных фильтров (поз. V-А2) Ведомость спецификаций	Лит	Лист	Листов
Пров.		Гончаренко				Н		1
Нач.отд.		Ковернева				Госстрой СССР Харьковский Сантехпроект		
Н. конт.		Севрюков						
Утв.								

Формат А3

№ строки	Наименование	Обозначение документа на поставку	Поставщик	Куда входит (обозначение)	Количество: на изделие	в комплект	на регулир.	Всего	Примечание
1	Фланец 50-10-2 ст. 25	ГОСТ 12821-80			8			8	
2	Фланец 50-16-2 ст. 25	ГОСТ 12821-80			4			4	
3	Болт М8×25.58	ГОСТ 7798-70			16			16	
4	Болт М16×70.58	ГОСТ 7798-70			256			256	
5	Болт М24×90.58	ГОСТ 7798-70			12			12	
6	Гайка М8.5	ГОСТ 5915-70			16			16	
7	Гайка М16.5	ГОСТ 5915-70			256			256	
8	Гайка М20.5	ГОСТ 5915-70			12			12	
9	Шайба 8.65Г	ГОСТ 6402-70			16			16	
10	Шайба 16.65Г	ГОСТ 6402-70			256			256	
11	Шайба 24.65Г	ГОСТ 6402-70			12			12	
12	Шайба 24	ГОСТ 10906-78			12			12	
13	Тройник ПВД 63Т	ОСТ 6-05-367-74			8			8	
14	Тройник ПВД 90С	ОСТ 6-05-367-74			12			12	
15	Тройник ПВД 90×63 СП	ОСТ 6-05-367-74			4			4	
16	Угольник ПВД 63Т	ОСТ 6-05-367-74			24			24	
17	Угольник ПВД 90С	ОСТ 6-05-367-74			12			12	
18	Переход ПВД 90×63т	ОСТ 6-05-367-74			4			4	
19	Муфта ПВД 90т	ОСТ 6-05-367-74			4			4	
20	Втулка ПВД 63Т	ОСТ 6-05-367-74			20			20	
21	Втулка ПВД 90С	ОСТ 6-05-367-74			16			16	
22	Опора ОПБ 2-114	ГОСТ 14911-82			10			10	
23	Опора ОПБ 2-76	ГОСТ 14911-82			10			10	
24	Опора ОПБ 2-57	ГОСТ 14911-82			5			5	

Изм.	Лист	№ докум.	Подп.	Дата	5.10А389.000 ВП			
Разраб.		Иванова			Блок осветительных фильтров (поз. V-А2) Ведомость покупных изделий	Лит	Лист	Листов
Пров.		Гончаренко				Ч		1
Нач.отд.		Ковернева				Госстрой СССР Харьковский Сантехпроект		
Н. контр.		Севрюков						
Утв.								

Формат А3

Формат	Зона	Поз.	Обозначение	Наименование	Кол.	Примечание
				Документация		
А3			6101А389.010СБ	Сборочный чертеж		
				Сборочные единицы		
А4		1	6101А389.020	Блок №1	1	
А4		2	6101А389.030	Патрубок	8	
А4		3	6101А389.040	Блок №2	4	
				Стандартные изделия		
		4		Болт М16×70.58		
				ГОСТ 7798-70	32	0.14кг
		5		Гайка М16.5		
				ГОСТ 5915-70	32	0.033кг
		6		Шайба 16.65Г		
				ГОСТ 6402-70	32	0.006кг

Изм.	Лист	№ докум.	Подп.	Дата
Разраб.		Иванова		
Пров.		Гончаренко		
Нач. отд		Коверченко		
Н. контр.		Севрюков		
Утв.				

6101А389.010

Трубопровод рабочей воды

Лит	Лист	Листов
У		1

Госстрой СССР Харьковский Сантехпроект

Формат А4

Формат	Зона	Поз.	Обозначение	Наименование	Кол.	Примечание
				Документация		
А4			6101А389.020СБ	Сборочный чертеж		
				Детали		
Б4		1	6101А389.005	Патрубок		
				Труба ПНД 63 с ГОСТ 18599-83		
				ℓ = 652	1	0.45кг
Б4		2	6101А389.007	Патрубок		
				Труба ПНД 63 с ГОСТ 18599-83		
				ℓ = 1435	3	1.0кг
Б4		3	6101А389.008	Патрубок		
				Труба ПНД 63 с ГОСТ 18599-83		
				ℓ = 283	4	0.23кг
Б4		4	6101А389.009	Патрубок		
				Труба ПНД 63 с ГОСТ 18599-83		
				ℓ = 557	1	0.45кг
А4		5	6101А389.011	Фланец	4	
				Стандартные изделия		
		Б		Тройник ПВД 63Т		
				ОСТ 6-05-367-74	4	0.47кг
		7		Втулка ПВД 63Т		
				ОСТ 6-05-367-74	4	0.16кг
				Материалы		
				полиэтилен		
				наплавленный		0.15

Инв.№ подл. | Подп. и дата | Взам. инв.№ | Инв.№ дубл. | Подп. и дата

Изм.	Лист	№ докум.	Подп.	Дата
Разраб.		Иванова		
Пров.		Гончаренко		
Нач. отд		Коверченко		
Н. контр.		Севрюков		
Утв.				

6101А389.020

Блок №1

Лит	Лист	Листов
У		1

Госстрой СССР Харьковский Сантехпроект

Формат А4

6101А389010 СБ

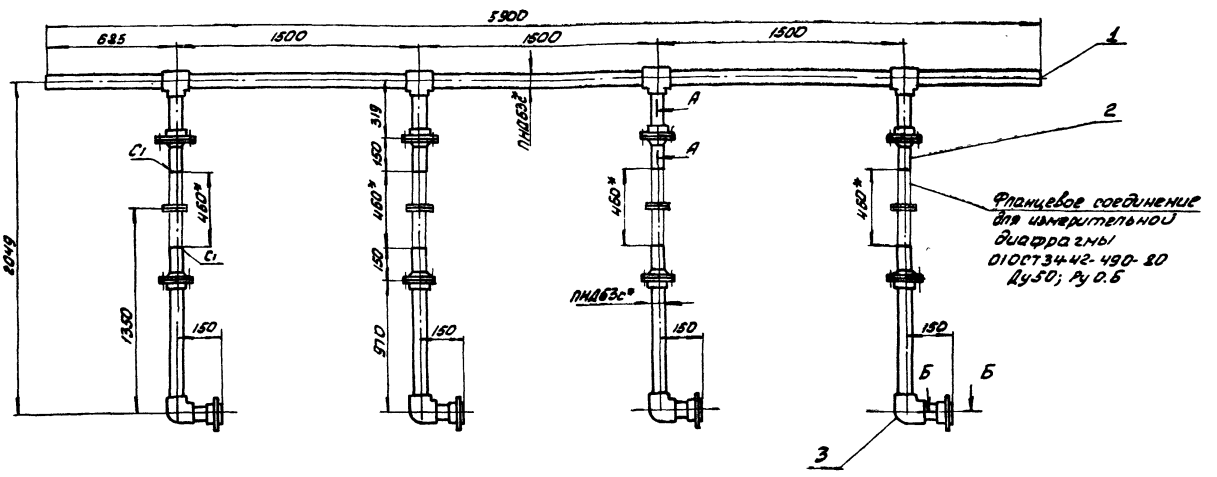

А-А
М1:5

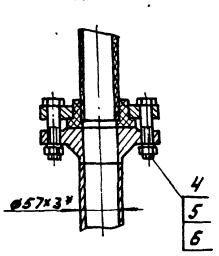

Б-Б
М1:5

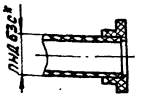

1. Сварку производить электродами Э-42 ГОСТ 9467-75
Сварные швы по ГОСТ 16037-80
2.* Размеры для справок.
3. Масса дана с учетом массы фланцевых соединений.

Изм.	Лист	№ докум.	Подп.	Дата
Разраб.		Иванова		
Пров.		Гончаренко		
Т. контр.		Севрюков		
Нач. отд		Коверченко		
Н. контр		Севрюков		
Утв.				

6101А389.010СБ

Трубопровод рабочей воды
Сборочный чертеж

Лит	Масса	Масштаб
У	86.0	1:20
Лист		Листов 1

Госстрой СССР Харьковский Сантехпроект

610А389.020СБ

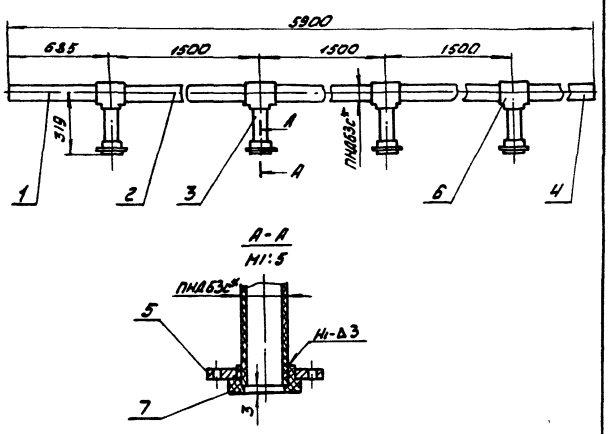

1. Сварку производить нагретым газом с присадочным прутком из полиэтилена ф2÷4мм ТУ6-05-1698-74.
Сварные швы по ГОСТ16310-80.
2.* Размеры для справок.

Изм.	Лист	№ докум.	Подп.	Дата	БЮА389.020СБ	Лит	Масса	Масшт.
Разраб.		Иванова			Блок №1 Сборочный чертеж	И	12.7	1:20
Пров.		Гончаренко				Лист	Листов 1	
Т.конт.		Севрюков				Госстрой СССР Харьковский Сантехпроект		
Нач.отд.		Коверченко						
Н.конт.		Севрюков						
Утв.								

Формат А4

610А389.011

Rz80 (√)

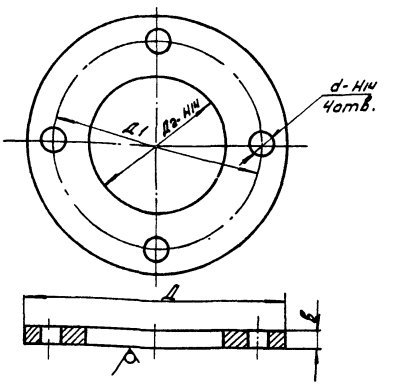

Обозначение	Д	Д1	Д2	d	в	Масса
	мм					кг
610А389.011	160	125	91	18	13	1.3
-01	195	160	116	18	15	2.26

Неуказанные предельные отклонения размеров $\pm \frac{IT16}{2}$.

Изм.	Лист	№ докум.	Подп.	Дата	БЮА389.011	Лит	Масса	Масшт.
Разраб.		Иванова			Фланец	И		-
Пров.		Гончаренко				Лист	Листов 1	
Т.конт.		Севрюков				Госстрой СССР Харьковский Сантехпроект		
Нач.отд.		Коверченко						
Н.конт.		Севрюков			ВСт3ГОСТ380-71			
Утв.								

Формат А4

Формат	Зона	Поз.	Обозначение	Наименование	Кол.	Примечание
				Документация		
А3			610А389.050 СБ	Сборочный чертеж		
				Детали		
Б4		1	610А389.015	Патрубок		
				Труба ПНД90с ГОСТ18599-83		
				ℓ=1352	1	1.9кг
Б4		2	610А389.016	Патрубок		
				Труба ПНД90с ГОСТ18599-83		
				ℓ=1404	3	1.95кг
Б4		3	610А389.017	Патрубок		
				Труба ПНД90с ГОСТ18599-83		
				ℓ=1063	4	1.48кг
Б4		4	610А389.018	Патрубок		
				Труба ПНД90с ГОСТ18599-83		
				ℓ=554	4	0.77кг
А4		5	610А389.011-01	Фланец		
				Стандартные изделия		
		6		Тройник ПВД90с		
				ОСТ6-05-367-74	4	0.83кг
		7		Угольник ПВД90с		
				ОСТ6-05-367-74	4	0.75кг
		8		Втулка ПВД90с		
				ОСТ6-05-367-74	4	0.24кг
				Материалы		
				Полиэтилен наплавленный		0.5кг

Изм.	Лист	№ докум.	Подп.	Дата	БЮА389.050	Лит	Лист	Листов
Разраб.		Иванова			Трубопровод отмывочных вод	И		1
Пров.		Гончаренко				Госстрой СССР Харьковский Сантехпроект		
Нач.отд.		Коверченко						
Н.конт.		Севрюков						
Утв.								

Формат А4

Формат	Зона	Поз.	Обозначение	Наименование	Кол.	Примечание
				Документация		
А3			610А389.060 СБ	Сборочный чертеж		
				Детали		
Б4		1	610А389.019	Патрубок		
				Труба ПНД63с ГОСТ18599-83		
				ℓ=712	4	0.5кг
Б4		2	610А389.021	Патрубок		
				Труба ПНД63с ГОСТ18599-83		
				ℓ=84	4	0.06кг
Б4		3	610А389.022	Патрубок		
				Труба ПНД63с ГОСТ18599-83		
				ℓ=1435	3	1.0кг
Б4		4	610А389.023	Патрубок		
				Труба ПНД63с ГОСТ18599-83		
				ℓ=897	4	0.63кг
Б4		5	610А389.024	Патрубок		
				Труба ПНД63с ГОСТ18599-83		
				ℓ=1407	1	0.97кг
А4		6	610А389.011	Фланец	4	
				Стандартные изделия		
		7		Тройник ПВД63Т		
				ОСТ-6-05-367-74	4	0.47кг
		8		Втулка ПВД63Т		
				ОСТ6-05-367-74	4	0.16кг
		9		Угольник ПВД63Т		
				ОСТ6-05-367-74	8	0.43кг
				Материалы		
				полиэтилен наплавленный		0.25кг

Изм.	Лист	№ докум.	Подп.	Дата	БЮА389.060	Лит	Лист	Листов
Разраб.		Иванова			Трубопровод исходной воды	И		1
Пров.		Гончаренко				Госстрой СССР Харьковский Сантехпроект		
Нач.отд.		Коверченко						
Н.конт.		Севрюков						
Утв.								

23935-17 6

Формат А4

БIОА389.030 СБ

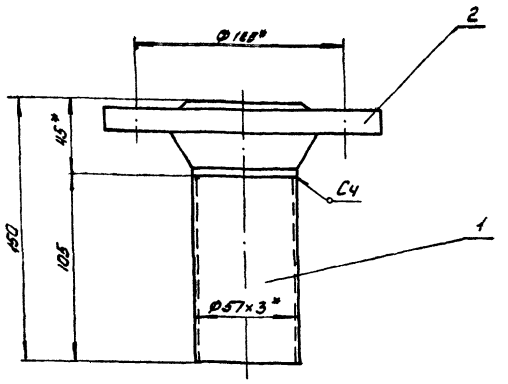

1. Сварку производить электродами Э-42 ГОСТ 9467-75. Сварные швы по ГОСТ 16037-80.
2. Предельные отклонения размеров ± $\frac{IT16}{2}$.
3. Кромки реза деталей Б4-Rz320
4. * Размер для справок.

Изм.	Лист	N докум.	Подп.	Дата	БIОА389.030 СБ	Лит.	Масса	Масшт.
Разраб.		Иванова			Патрубок	И	2	1:2
Пров.		Гончаренко			Сборочный чертеж	Лист	Листов 1	
Т.конт.		Севрюков				Госстрой СССР Харьковский Сантехпроект		
Нач.отд.		Коверченко						
Н.конт.		Севрюков						
Утв.								

Формат А4

БIОА389.040 СБ

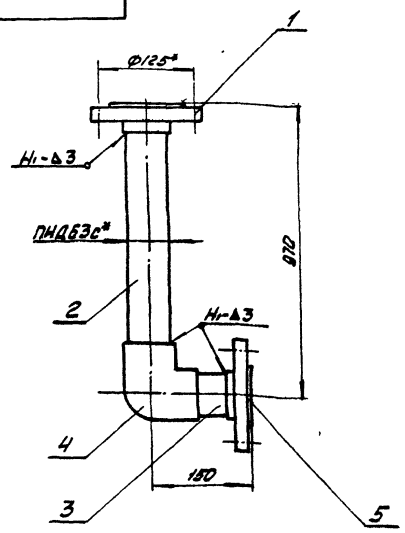

1. Сварку производить нагретым газом с присадочным прутком из полиэтилена Ф2÷4мм ТУ6-05-1698-74. Сварные швы по ГОСТ 16310-80.
2. * Размер для справок.

Изм.	Лист	N докум.	Подп.	Дата	БIОА389.040 СБ	Лит.	Масса	Масшт.
Разраб.		Иванова			Блок N2	И	4.1	1:5
Провер.		Гончаренко			Сборочный чертеж	Лист	Листов 1	
Т.конт.		Севрюков				Госстрой СССР Харьковский Сантехпроект		
Нач.отд.		Коверченко						
Н.конт.		Севрюков						
Утв.								

Формат А4

Формат	Зона	Поз.	Обозначение	Наименование	Кол.	Примечание
				Документация		
А4			БIОА389.030 СБ	Сборочный чертеж		
				Детали		
Б4		1	БIОА389.012	Патрубок		
				Труба 57×3 ГОСТ 10704-76 / ВСт3Сп5 ГОСТ 10705-80		
				ℓ=105	-	0.4кг
				Стандартные изделия		
				Фланец 50-10-2 Ст.25		
				ГОСТ 12821-80	1	2.26кг
				Материалы		
				Металл наплавленный		0.04кг

Изм.	Лист	N докум.	Подп.	Дата	БIОА389.030	Лит.	Лист	Листов
Разраб.		Иванова			Патрубок	И		1
Пров.		Гончаренко				Госстрой СССР Харьковский Сантехпроект		
Нач.отд.		Коверченко						
Н.конт.		Севрюков						
Утв.								

Формат А4

Формат	Зона	Поз.	Обозначение	Наименование	Кол.	Примечание
				Документация		
А4			БIОА389.040 СБ	Сборочный чертеж		
				Детали		
А4		1	БIОА389.011	Фланец	2	1.3кг
Б4		2	БIОА389.013	Патрубок		
				Труба ПНД63с ГОСТ 18599-83		
				ℓ=934	1	0.65кг
Б4		3	БIОА389.014	Патрубок		
				Труба ПНД63с ГОСТ 18599-83		
				ℓ=114	1	0.08кг
				Стандартные изделия		
		4		Угольник ПВД63Т		
				ОСТ 6-05-367-74	1	0.43кг
		5		Втулка ПВД63Т		
				ОСТ 6-05-367-74	2	0.16кг
				Материалы		
				Полиэтилен		
				наплавленный		0.03кг

Изм.	Лист	N докум.	Подп.	Дата	БIОА389.040	Лит.	Лист	Листов
Разраб.		Иванова			Блок N2	И		1
Пров.		Гончаренко				Госстрой СССР Харьковский Сантехпроект		
Нач.отд.		Коверченко						
Н.конт.		Севрюков						
Утв.								

23935-17

Формат А4

610А389.050 СБ

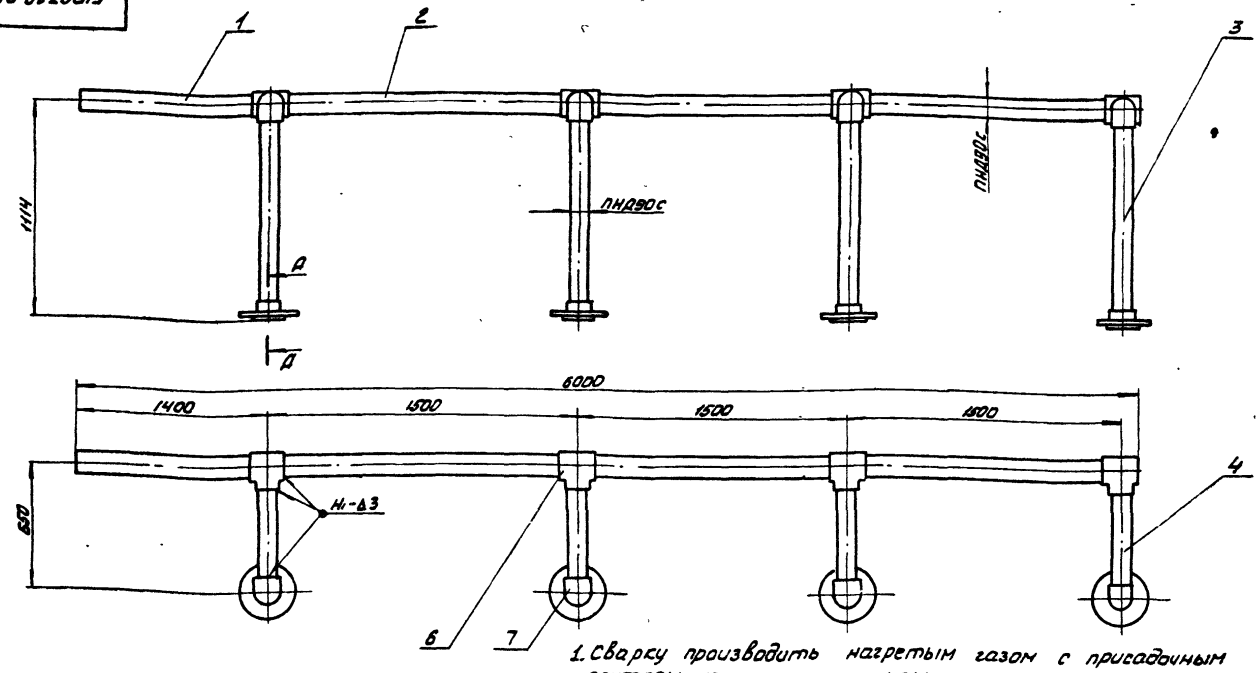

1. Сварку производить нагретым газом с присадочным прутком из полиэтилена ф 2÷4мм ТУ6-05-1698-74. Сварные швы по ГОСТ 16310-80.
2.* Размеры для справок

А-А
М1:5

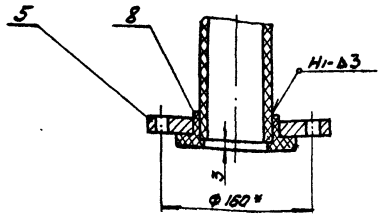

					610А389.050 СБ			
Изм.	Лист	N докум.	Подп.	Дата	Трубопровод отмывочных вод Сборочный чертеж	Лит	Масса	Масштаб
Разраб.		Иванова				И	33,5	1:20
Пров.		Гончаренко				Лист	Листов 1	
Т.контр.		Севрюков				Госстрой СССР Харьковский Сантехпроект		
Нач.отд.		Коверченко						
Н.контр.		Севрюков						
Утв.								

Формат А3

610А389.060 СБ

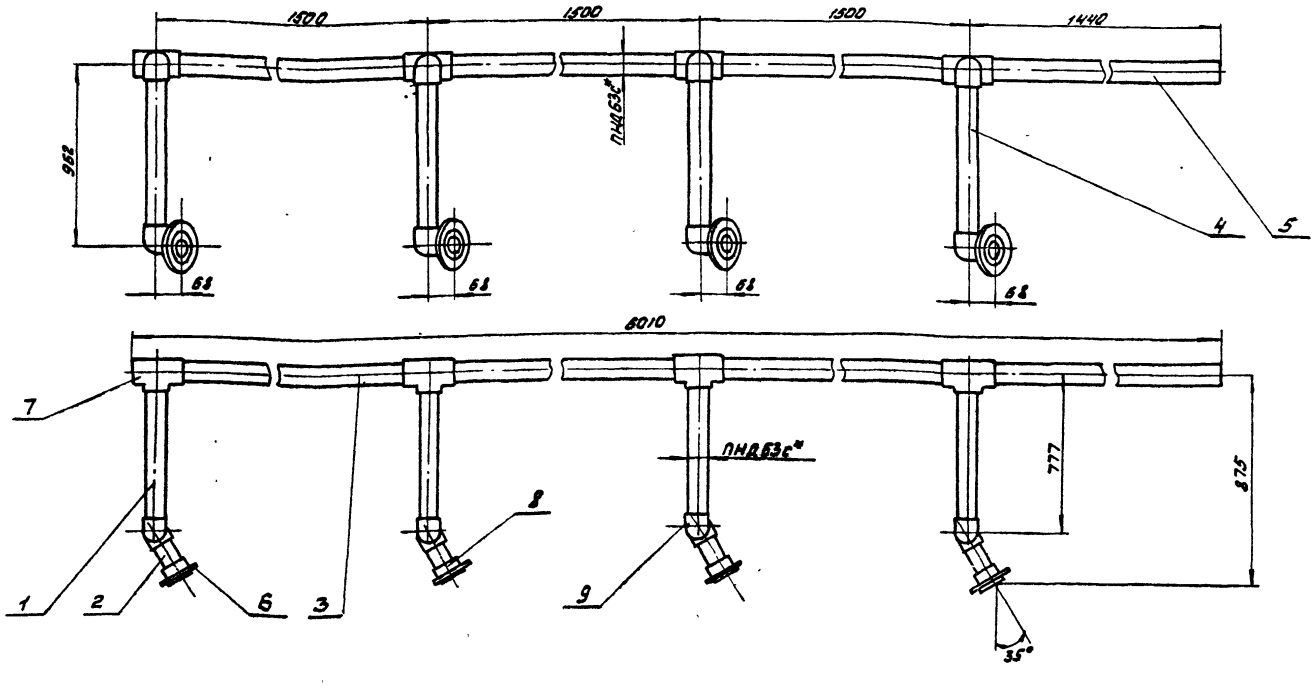

1. Сварку производить нагретым газом с присадочным прутком из полиэтилена ф 2÷4мм ТУ5-06-1698-74 Сварные швы по ГОСТ 16310-80.
2.* Размеры для справок

					610А389.060 СБ			
Изм.	Лист	N докум.	Подп.	Дата	Трубопровод исходной воды Сборочный чертеж	Лит	Масса	Масштаб
Разраб.		Иванова				И	20.1	1:10
Пров.		Гончаренко				Лист	Листов 1	
Т.контр.		Севрюков				Госстрой СССР Харьковский Сантехпроект		
Нач.отд.		Коверченко						
Н.контр.		Севрюков						
Утв.								

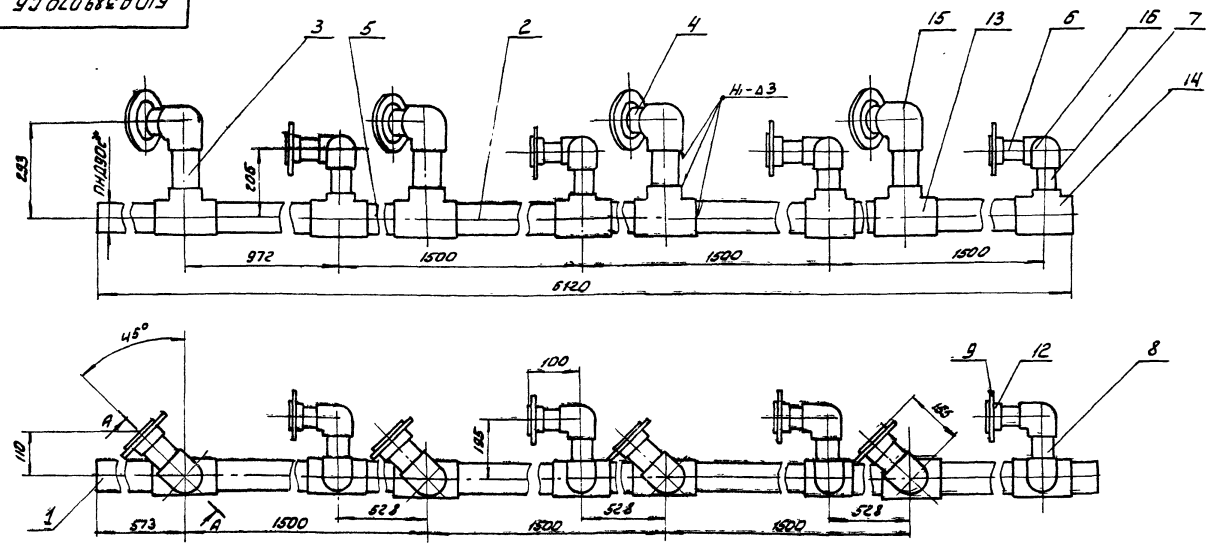

А-А / М1:5 повернуто

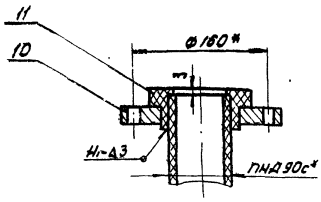

1. Сварку производить нагретым газом с присадочным прутком из полиэтилена Ф2-4мм ТУ6-05-1598-74.
Сварные швы по ГОСТ16310-80.
2.* Размеры для справок.

Изм.	Лист	N докум.	Подп.	Дата	БIОА389.070 СБ	Лит	Масса	Масштаб
Разраб.		Иванова			Трубопровод дренажа Сборочный чертеж	И	36.0	1:10
Пров.		Гончаренко				Лист	Листов 1	
Т.контр.		Севрюков				Госстрой СССР Харьковский Сантехпроект		
Нач.отд.		Коверченко						
Н.конт.		Севрюков						
Утв.								

Формат А3

Формат	Зона	Поз.	Обозначение	Наименование	Кол.	Примечание
				Документация		
А3			БIОА389.070 СБ	Сборочный чертеж		
				Детали		
Б4		1	БIОА389.025	Патрубок		
				Труба ПНД90с ГОСТ18599-83		
				ℓ=525	1	0.7кг
Б4		2	БIОА389.026	Патрубок		
				Труба ПНД90с ГОСТ18599-83		
				ℓ=877	4	1.2кг
Б4		3	БIОА389.027	Патрубок		
				Труба ПНД90с ГОСТ18599-83		
				ℓ=197	4	0.27кг
Б4		4	БIОА389.061	Патрубок		
				Труба ПНД90с ГОСТ18599-83		
				ℓ=104	4	0.15кг
Б4		5	БIОА389.028	Патрубок		
				Труба ПНД90с ГОСТ18599-83		
				ℓ=433	3	0.6кг
Б4		6	БIОА389.045	Патрубок		
				Труба ПНД63с ГОСТ18599-83		
				ℓ=64	4	0.045кг
Б4		7	БIОА389.046	Патрубок		
				Труба ПНД63с ГОСТ18599-83		
				ℓ=126	4	0.09кг
Б4		8	БIОА389.047	Патрубок		
				Труба ПНД63с ГОСТ18599-83		
				ℓ=130	4	0.09кг

Изм.	Лист	N докум.	Подп.	Дата	БIОА389.070	Лит	Лист	Листов
Разраб.		Иванова			Трубопровод дренажа	И	1	2
Пров.		Гончаренко				Госстрой СССР Харьковский Сантехпроект		
Нач.отд.		Коверченко						
Н.контр.		Севрюков						
Утв.								

Формат А4

Формат	Зона	Поз.	Обозначение	Наименование	Кол.	Примечание
А4		9	БIОА389.011	Фланец	4	
А4		10	БIОА389.011-01	Фланец	4	
				Стандартные изделия		
		11		Втулка ПВД90с		
				ОСТ6-05-367-74	4	0.24кг
		12		Втулка ПВД63Т		
				ОСТ6-05-367-74	4	0.16кг
		13		Тройник 90с		
				ОСТ6-05-367-74	4	0.83кг
		14		Тройник 90×63 сл		
				ОСТ6-05-367-74	4	0.438кг
		15		Угольник ПВД90с		
				ОСТ6-05-367-74	4	0.75кг
		16		Угольник ПВД63Т		
				ОСТ6-05-367-74	4	0.43кг
				Материалы		
				Полиэтилен		
				наплавленный		0.4кг

Подп. и дата | Инв. N дубл. | Взам. инв. N | Подп. и дата | Инв. N подл.

Изм.	Лист	N докум.	Подп.	Дата	БIОА389.070	Лист 2

23935-17 9 Формат А4

БIОА389.090 СБ

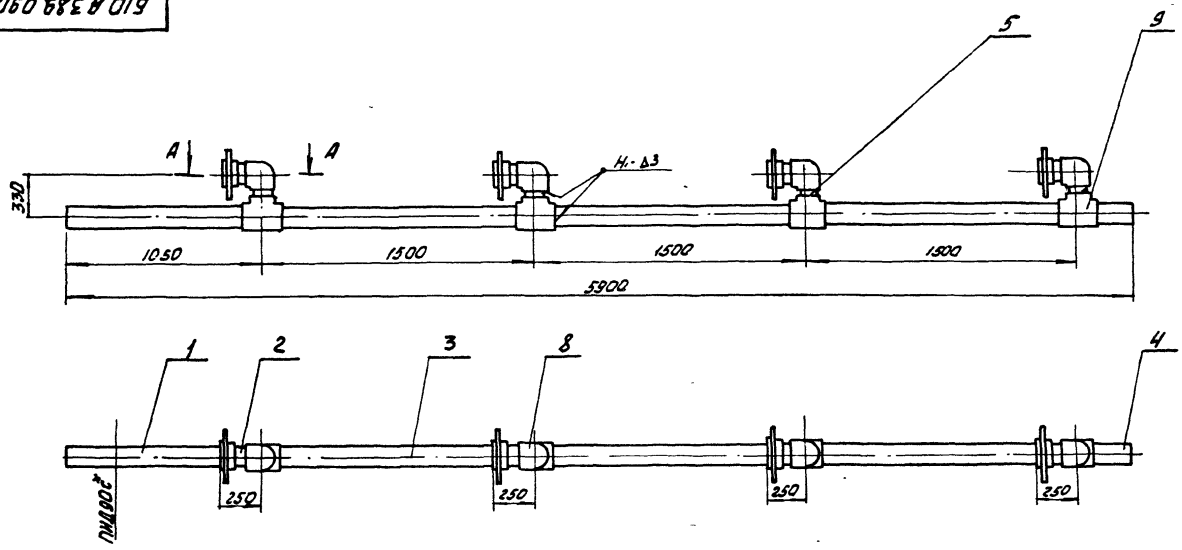

А-А
М1:5

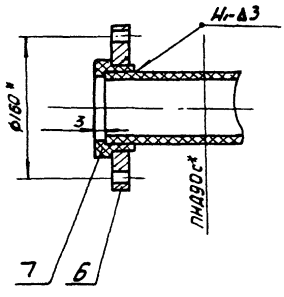

1. Сварку производить нагретым газом с присадочным прутком из полиэтилена ф2÷4мм ТУ6-05-1698-74
Сварные швы по ГОСТ 16310-80.
2.* Размеры для справок.

					БIОА389.090 СБ			
Изм.	Лист	N докум.	Подп.	Дата	Блок №3 Сборочный чертеж	Лит	Масса	Масштаб
Разраб.		Иванова				И	26.3	1:20
Пров.		Гончаренко				Лист	Листов 1	
Т.контр.		Севрюков				Госстрой ССР Харьковский Сантехпроект		
Нач.отд.		Коверченко						
Н.контр.		Севрюков						
Утв.								

Формат А3

БIОА389.080 СБ

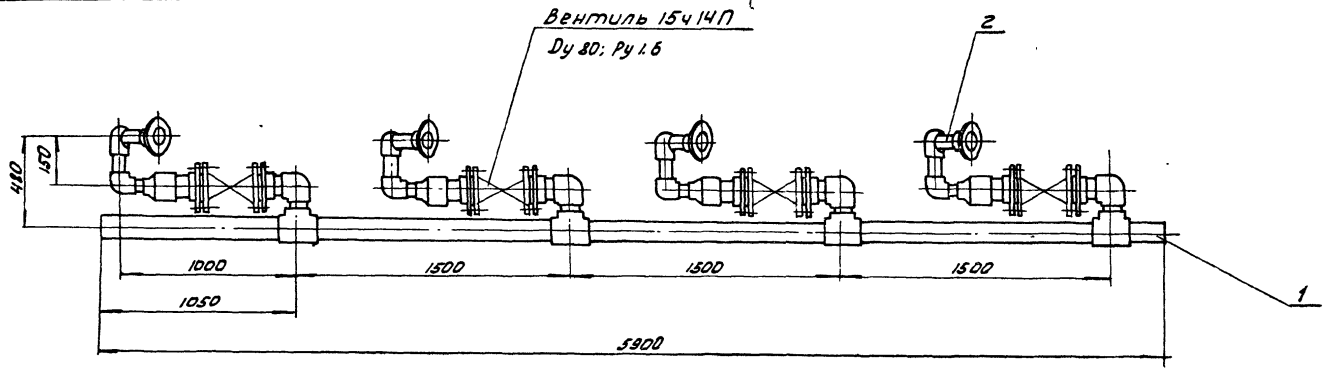

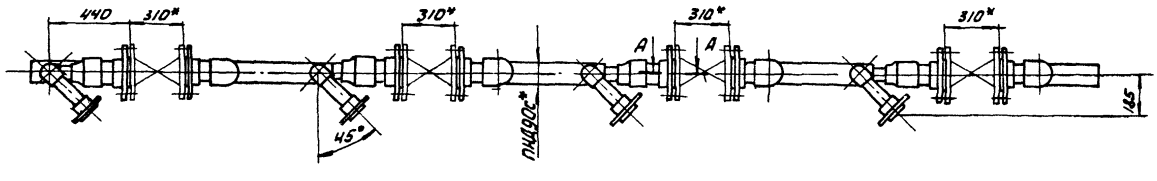

А-А
М1:5

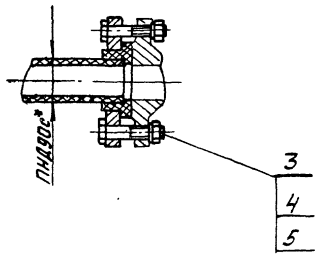

1. Масса дана с учетом массы вентелей.
2. *Размер для справок.

					БIОА389.080 СБ			
Изм.	Лист	N докум.	Подп.	Дата	Трубопровод гидроперегрузки Сборочный чертеж	Лит	Масса	Масштаб
Разраб.		Иванова				И	161.2	1:20
Пров.		Гончаренко				Лист	Листов 1	
Т.контр.		Севрюков				Госстрой ССР Харьковский Сантехпроект		
Нач.отд.		Коверченко						
Н.контр.		Севрюков						
Утв.								

Формат	Зона	Поз.	Обозначение	Наименование	Кол.	Примечание
				Документация		
А4			6ІОА389.100 СБ	Сборочный чертеж		
				Детали		
Б4		1	6ІОА389.029	Патрубок		
				Труба ПНД63с ГОСТ18599-83		
				ℓ=226	1	0.16кг
Б4		2	6ІОА389.031	Патрубок		
				Труба ПНД63с ГОСТ18599-83		
				ℓ=85	1	0.06кг
Б4		3	6ІОА389.032	Патрубок		
				Труба ПНД63с ГОСТ18599-83		
				ℓ=62	1	0.04кг
Б4		4	6ІОА389.033	Патрубок		
				Труба ПНД90с ГОСТ18599-83		
				ℓ=248	1	0.34кг
А4		5	6ІОА389.011-01	Фланец		
				Стандартные изделия		
		6		Втулка ПВД90с		
				ОСТ6-05-367-74	1	0.24кг
		7		Угольник ПВД63Т		
				ОСТ6-05-367-74	2	0.43кг
		8		Переход ПВД90×63с		
				ОСТ6-05-367-74	1	0.22кг
		9		Муфта ПВД90с		
				ОСТ6-05-367-74	1	0.39кг
				Материалы		
				полиэтилен напорный		0.04кг

Изм.	Лист	№докум.	Подп.	Дата
Разраб.		Иванова		
Пров.		Гончаренко		
Нач.отд.		Ковриченко		
Н.контр.		Севрюков		
Утв.				

6ІОА389.100

Блок №4

Лит.	Лист	Листов
и		1

Госстрой СССР Харьковский Сантехпроект

Формат А4

Формат	Зона	Поз.	Обозначение	Наименование	Кол.	Примечание
				Документация		
А3			6ІОА385.080 СБ	Сборочный чертеж		
				Сборочный чертеж		
А4		1	6ІОА385.090	Блок №3	1	
А4		2	6ІОА385.100	Блок №4	4	
				Стандартные изделия		
		3		Болт М16×70.58		
				ГОСТ7798-70	32	0.14кг
		4		Гайка М16.6		
				ГОСТ5915-70	32	0.033кг
		5		Шайба 16.65Г		
				ГОСТ6402-70	32	0.006кг

Изм.	Лист	№докум.	Подп.	Дата
Разраб.		Иванова		
Пров.		Гончаренко		
Нач.отд.		Ковриченко		
Н.контр.		Севрюков		
Утв.				

6ІОА389.080

Трубопровод гидроперегрузки

Лит.	Лист	Листов
и		1

Госстрой СССР Харьковский Сантехпроект

Формат А4

6ІОА389.100 СБ

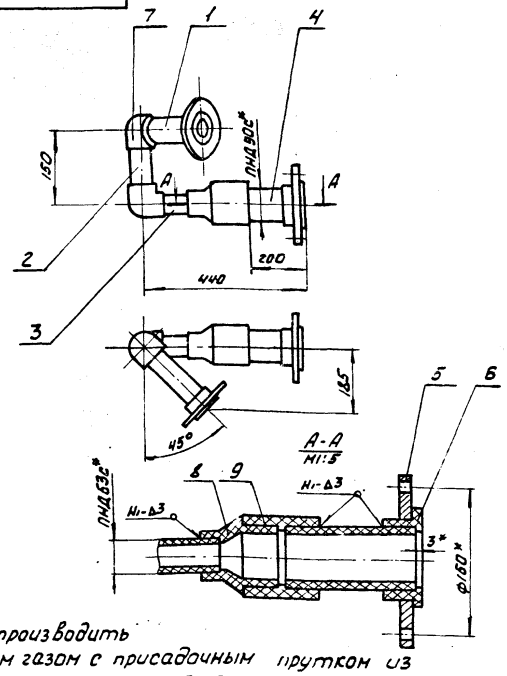

1. Сварку производить нагретым газом с присадочным прутком из полиэтилена ф2÷4мм ТУ6-05-1598-74.
Сварные швы по ГОСТ16310-80
2.* Размеры для справок.

Изм.	Лист	№докум.	Подп.	Дата
Разраб.		Иванова		
Пров.		Гончаренко		
Т.контр.		Севрюков		
Нач.отд.		Ковриченко		
Н.контр.		Севрюков		
Утв.				

6ІОА389.100 СБ

Блок №4
Сборочный чертеж

Лит.	Масса	Масштаб
и	4.61	1:10
Лист	Листов 1	

Госстрой СССР Харьковский Сантехпроект

Формат А4

Формат	Зона	Поз.	Обозначение	Наименование	Кол.	Примечание
				Документация		
А3			6ІОА389.090 СБ	Сборочный чертеж		
				Детали		
Б4		1	6ІОА389.041	Патрубок		
				Труба ПНД90с ГОСТ18599-83		
				ℓ=1002	1	1.4кг
Б4		2	6ІОА389.042	Патрубок		
				Труба ПНД90с ГОСТ18599-83		
				ℓ=154	4	0.21кг
Б4		3	6ІОА389.016	Патрубок		
				Труба ПНД90с ГОСТ18599-83		
				ℓ=1404	3	1.95кг
Б4		4	6ІОА389.043	Патрубок		
				Труба ПНД90с ГОСТ18599-83		
				ℓ=302	1	0.42кг
Б4		5	6ІОА389.044	Патрубок		
				Труба ПНД90с ГОСТ18599-83		
				ℓ=234	4	0.31кг
А4		6	6ІОА389.011-01	Фланец	4	
				Стандартные изделия		
		7		Втулка ПВД90с		
				ОСТ6-05-367-74	4	0.24кг
		8		Угольник ПВД90с		
				ОСТ-6-05-367-74	4	0.75кг
		9		Тройник ПВД90с		
				ОСТ6-05-367-74	4	0.83кг
				Материалы		
				полиэтилен напорный		0.23кг

Изм.	Лист	№докум.	Подп.	Дата
Разраб.		Иванова		
Пров.		Гончаренко		
Нач.отд.		Ковриченко		
Н.контр.		Севрюков		
Утв.				

6ІОА389.090

Блок №3

Лит.	Лист	Листов
и		1

Госстрой СССР Харьковский Сантехпроект

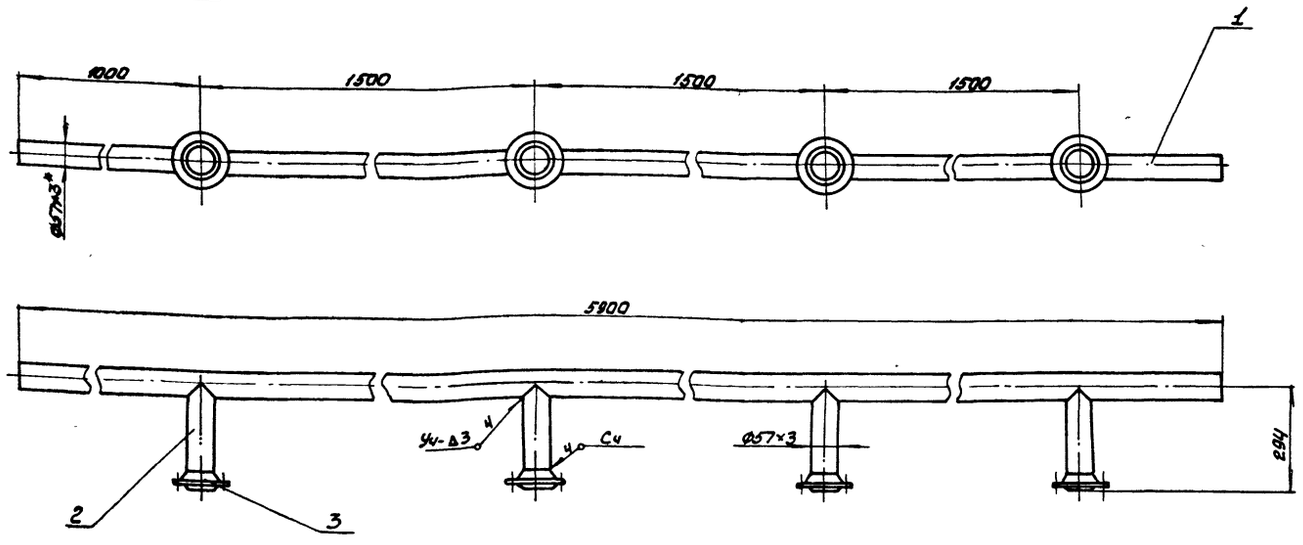

1. Сварку производить электродами Э-42 ГОСТ9467-75. Сварные швы по ГОСТ 16037-80.
2. Предельные отклонения размеров $\pm \frac{IT16}{2}$.
3. * Размер для справок.

					БІОА389.110 СБ		
Изм.	Лист	N докум.	Подп.	Дата	Трубопровод сжатого воздуха сборочный чертеж	Лит	Масса	Масштаб
Разраб.		Иванова				У	37.8	1:10
Пров.		Гончаренко				Лист	Листов 1
Т. конт.		Севрюков				Госстрой СССР Харьковский Сантехпроект	
Нач. отд.		Коверченко					
Н. конт.		Севрюков					
Утв.							

Формат А3

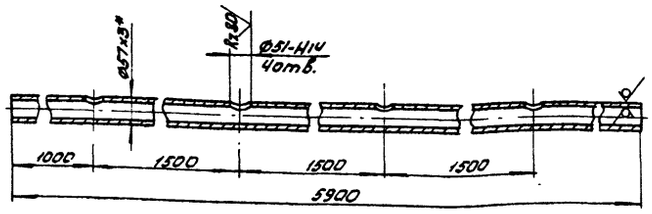

1. Предельные отклонения размеров $\pm \frac{IT16}{2}$.
2. * Размер для справок.

					БІОА389.034		
Изм.	Лист	N докум.	Подп.	Дата	Коллектор	Лит	Масса	Масштаб
Разраб.		Иванова				У	23.0	1:10
Пров.		Гончаренко				Лист	Листов 1
Т. конт.		Севрюков				Госстрой СССР Харьковский Сантехпроект	
Нач. отд.		Коверченко					
Н. конт.		Севрюков					
Утв.					Труба 57×3 ГОСТ10704-76 / ВСт3 Сп5 ГОСТ10705-80		

Формат А4

Формат	Зона	Поз.	Обозначение	Наименование	Кол.	Примечание
				Документация		
А3			БІОА389.110 СБ	Сборочный чертеж		
				Детали		
А4		1	БІОА389.034	Коллектор	1	
А4		2	БІОА389.035	Патрубок	4	
				Стандартные изделия		
		3		Фланец 50-1.6-2 Ст.25 ГОСТ12821-80	4	2.28кг
				Материалы		
				Металл наплавленный		0.48кг

Инв. № подл. | Подп. и дата | Взам. инв. № | Инв. № дубл. | Подп. и дата

					БІО А389.110		
Изм.	Лист	N докум.	Подп.	Дата	Трубопровод сжатого воздуха	Лит	Лист	Листов
Разраб.		Иванова				У		1
Провер.		Гончаренко				Госстрой СССР Харьковский Сантехпроект	
Нач. отд.		Коверченко					
Н. конт.		Севрюков					
Утв.							

Формат А4

6I0A389.036

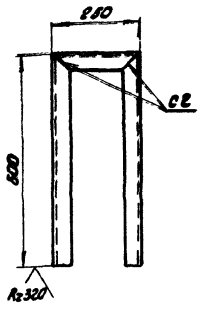

Развертка

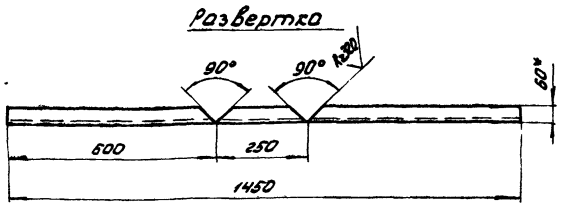

1. Предельные отклонения размеров $\pm \frac{IT16}{2}$.
2. * Размер для справок.

					6I0A389.036		
Изм.	Лист	N докум.	Подп.	Дата	Стойка	Лит.	Масса	Масшт.
Разраб.		Иванова				У	3.0	1:10
Провер.		Гончаренко				Лист	Листов 1
Т.контр.		Севрюков					
Нач.отд.		Коверченко					
Н.контр.		Севрюков					
Утв.					Уголок УП 60×60 ТУ36.113-84	Госстрой СССР Харьковский Сантехпроект	

Формат А4

6I0A389.037

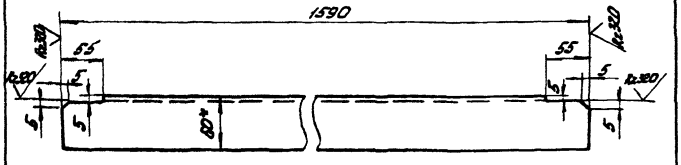

1. Предельные отклонения размеров $\pm \frac{IT16}{2}$.
2. * Размер для справок.

					6I0A389.037		
Изм.	Лист	N докум.	Подп.	Дата	Ребро	Лит.	Масса	Масшт.
Разраб.		Иванова				У	3.3	1:4
Пров.		Гончаренко				Лист	Листов 1
Т.конт.		Севрюков					
Нач.отд.		Коверченко					
Н.конт.		Севрюков			Уголок УП 60×60 ТУ36.113-84	Госстрой СССР Харьковский Сантехпроект	
Утв.							

Формат А4

Формат	Зона	Поз.	Обозначение	Наименование	Кол.	Примечание
				Документация		
А3			6I0A389.120 СБ	Сборочный чертеж		
				Сборочные единицы		
А4		1	6I0A389.130	Рама		
				Стандартные изделия		
		2		Болт М8×25.58		
				ГОСТ 7798-70	16	0.015кг
		3		Гайка М8.5		
				ГОСТ 5915-70	16	0.005кг
		4		Шайба 8.65Г		
				ГОСТ 6402-70	16	0.001кг
				Прочие изделия		
		5		Поветавка ДП		
				ТК4 541-83	4	1.85кг

					6I0A389.120		
Изм.	Лист	N докум.	Подп.	Дата	Статив	Лит.	Лист	Листов
Разраб.		Иванова				У		1
Пров.		Гончаренко				Госстрой СССР Харьковский Сантехпроект	
Нач.отд.		Коверченко					
Н.конт.		Севрюков					
Утв.							

Формат А4

Формат	Зона	Поз.	Обозначение	Наименование	Кол.	Примечание
				Документация		
А3			6I0A389.130 СБ	Сборочный чертеж		
				Детали		
А4		1	6I0A389.035	Стойка	2	
А4		2	6I0A389.037	Ребро	2	
А4		3	6I0A389.038	Ребро		
				Уголок УП60×60		
				ТУ36.113-84		
				ℓ=1600	2	3.3кг
А4		4	6I0A389.039	Основание		
				Уголок УП60×60		
				ТУ36.113-84		
				ℓ=400	2	0.82кг
				Материалы:		
				Металл наплавленный		0.25кг

					6I0A389.130		
Изм.	Лист	N докум.	Подп.	Дата	Рама	Лит.	Лист	Листов
Разраб.		Иванова				У		1
Пров.		Гончаренко				Госстрой СССР Харьковский Сантехпроект	
Нач.отд.		Коверченко					
Н.конт.		Севрюков					
Утв.							

Инв.№ подл. | Подп. и дата | Взам.инв.№ | Инв.№ дубл. | Подп. и дата

БIОА389.120СБ

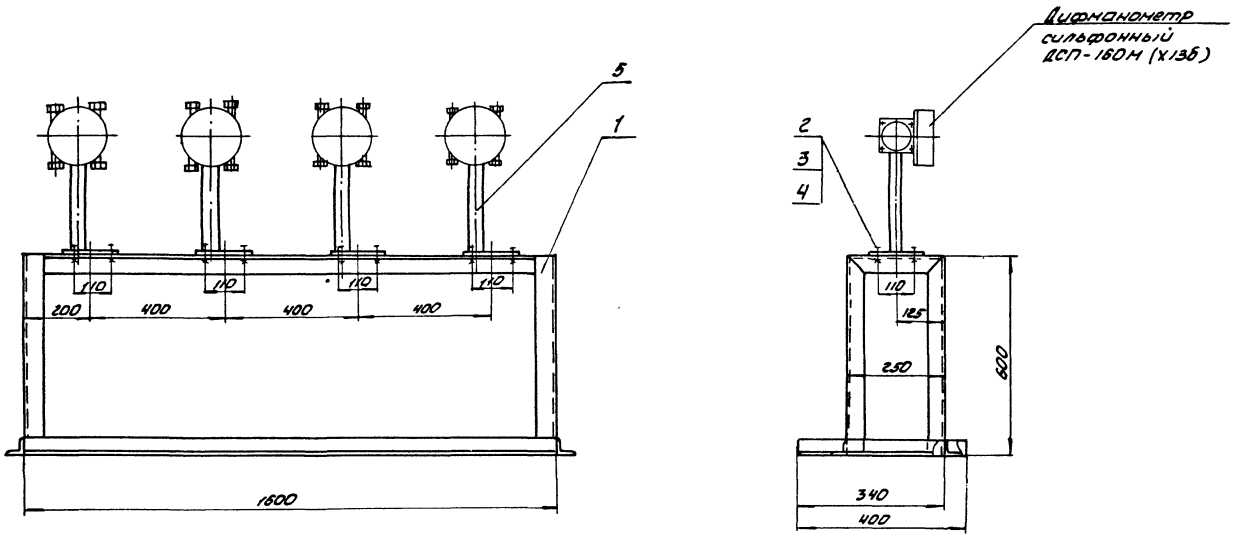

* Размеры для справок

					БIОА389.120СБ			
Изм.	Лист	№ докум.	Подп.	Дата	Статив Сборочный чертеж	Лит	Масса	Масштаб
Разраб.		Иванова				U	27.85	1:10
Пров.		Гончаренко				Лист	Листов 1	
Т.контр.		Севрюков				Госстрой СССР Харьковский Сантехпроект		
Нач.отд.		Коверченко						
Н.контр.		Севрюков						
Утв.								

Формат А3

БIОА389.130СБ

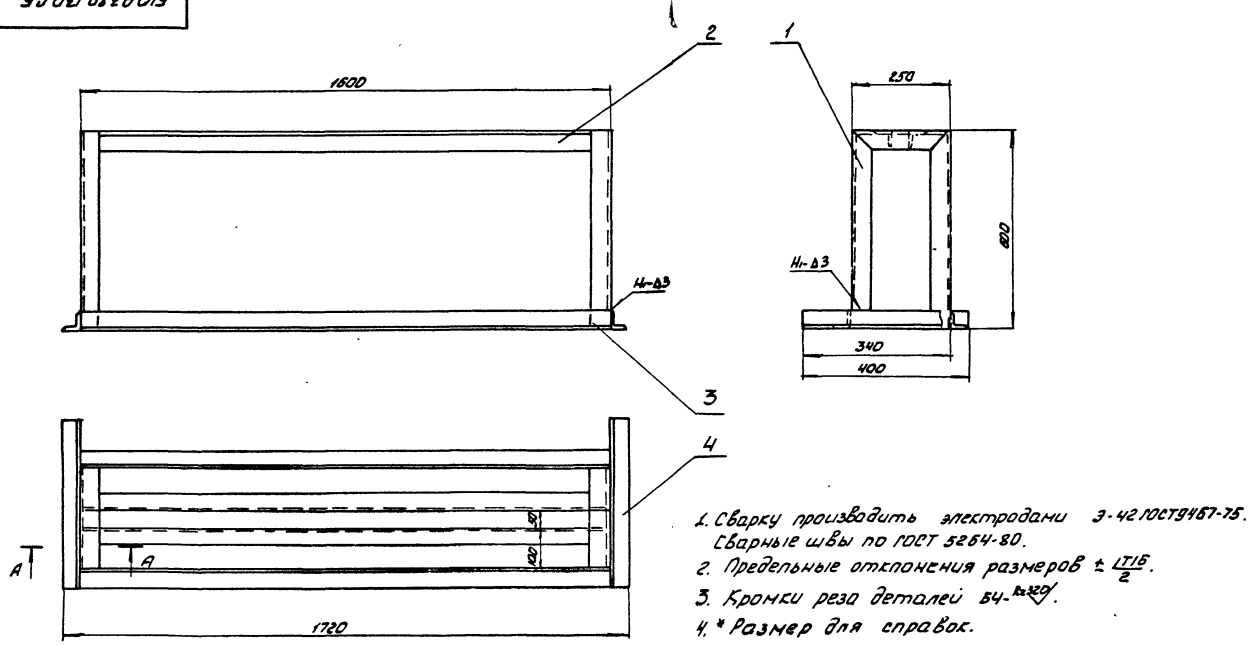

1. Сварку производить электродами Э-42 ГОСТ9467-75. Сварные швы по ГОСТ 5264-80.
2. Предельные отклонения размеров $\pm \frac{IT16}{2}$.
3. Кромки реза деталей БЧ-Rz320.
4. * Размер для справок.

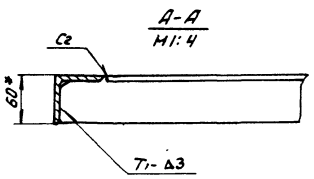

					БIОА389.130СБ			
Изм.	Лист	№ докум.	Подп.	Дата	Рама Сборочный чертеж	Лит	Масса	Масштаб
Разраб.		Иванова				U	21.1	1:10
Пров.		Гончаренко				Лист	Листов 1	
Т.контр.		Севрюков				Госстрой СССР Харьковский Сантехпроект		
Нач.отд.		Коверченко						
Н.контр.		Севрюков						
Утв.								

610А389.055

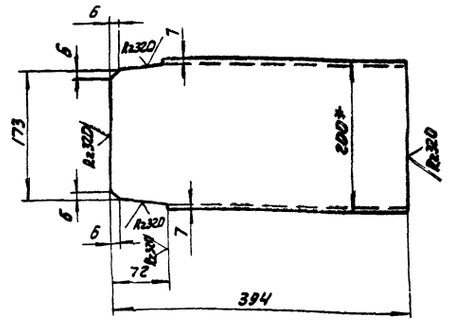

1. Предельные отклонения размеров ± IT16/2.
2. * Размер для справок.

Изм.	Лист	№ докум.	Подп.	Дата
Разраб.		Иванова		
Провер.		Гончаренко		
Т.контр.		Севрюков		
Нач.отд.		Ковриченко		
Н.контр.		Севрюков		
Утв.				

Б10А389.055

Ребро

Лит.	Масса	Масштаб
И	7.25	1:5
Лист	Листов 1	

Швеллер 20 ГОСТ 8240-72 / Вст.3 ГОСТ 535-79

Госстрой СССР Харьковский Сантехпроект

Формат А4

610А389.059

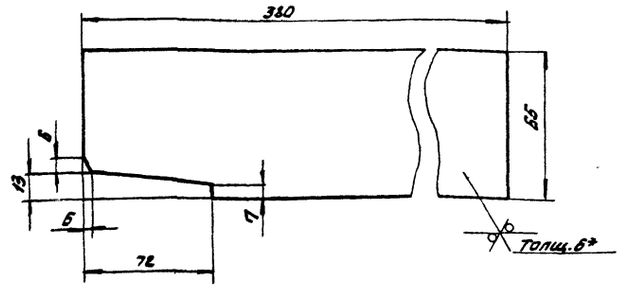

1. Предельные отклонения размеров ± IT16/2.
2. * Размеры для справок.

Изм.	Лист	№ докум.	Подп.	Дата
Разраб.		Иванова		
Провер.		Гончаренко		
Т.контр.		Севрюков		
Нач.отд.		Ковриченко		
Н.контр.		Севрюков		
Утв.				

Б10А389.059

Ребро

Лит	Масса	Масштаб
И	1.4	1:2
Лист	Листов 1	

Лист 6 ГОСТ 19903-74 / Вст 3 ГОСТ 14637-79

Госстрой СССР Харьковский Сантехпроект

Формат А4

Инв.№ подл. | Подп. и дата | Взам.инв.№ | Инв.№ дубл. | Подп. и дата

Формат	Зона	Поз.	Обозначение	Наименование	Кол.	Примечание
				Документация		
А2			Б10А389.140 СБ	Сборочный чертеж		
				Детали		
Б4		1	Б10А389.048	Балка		
				Швеллер 20 ГОСТ 8240-72 / Вст.3 ГОСТ 535-79		
				ℓ = 5900	2	108.6 кг
Б4		2	Б10А389.049	Балка		
				Швеллер 20 ГОСТ 8240-72 / Вст.3 ГОСТ 535-79		
				ℓ = 948	10	17.4 кг
Б4		3	Б10А389.051	Перекладина		
				Швеллер 20 ГОСТ 8240-72 / Вст.3 ГОСТ 535-79		
				ℓ = 600	4	11.0 кг
Б4		4	Б10А389.052	Стойка		
				Швеллер 10 ГОСТ 8240-72 / Вст.3 ГОСТ 535-79		
				ℓ = 2368	5	20.4 кг
Б4		5	Б10А389.053	Стойка		
				Швеллер 10 ГОСТ 8240-72 / Вст.3 ГОСТ 535-79		
				ℓ = 1912	5	16.4 кг

Изм.	Лист	№ докум.	Подп.	Дата
Разраб.		Иванова		
Провер.		Гончаренко		
Нач.отд.		Ковриченко		
Н.контр.		Севрюков		
Утв.				

Б10А389.140

Рама

Лит	Лист	Листов
И	1	2

Госстрой СССР Харьковский Сантехпроект

Формат А4

Формат	Зона	Поз.	Обозначение	Наименование	Кол.	Примечание
Б4		6	Б10А389.054	Балка		
				Швеллер 20 ГОСТ 8240-72 / Вст.3 ГОСТ 535-79		
				ℓ = 1720	1	31.6 кг
А4		7	Б10А389.055	Ребро	2	
Б4		8	Б10А389.056	Ребро		
				Уголок 63×63×6 ГОСТ 8509-86 / Вст.3 ГОСТ 535-79		
				ℓ = 300	20	1.7 кг
Б4		9	Б10А389.057	Опора		
				Уголок 75×75×6 ГОСТ 8509-86 / Вст.3 ГОСТ 535-79		
				ℓ = 5900	1	33.7 кг
Б4		10	Б10А389.058	Плита		
				Лист 10 ГОСТ 19903-74 / Вст.3 ГОСТ 14637-79		
				200×200	12	3.1 кг
А4		11	Б10А389.059	Ребро	4	
				Материалы		
				Металл наплавленный		10.7 кг

Инв.№ подл. | Подп. и дата | Взам.инв.№ | Инв.№ дубл. | Подп. и дата

Изм.	Лист	№ докум.	Подп.	Дата

Б10А389.140

Лист 2

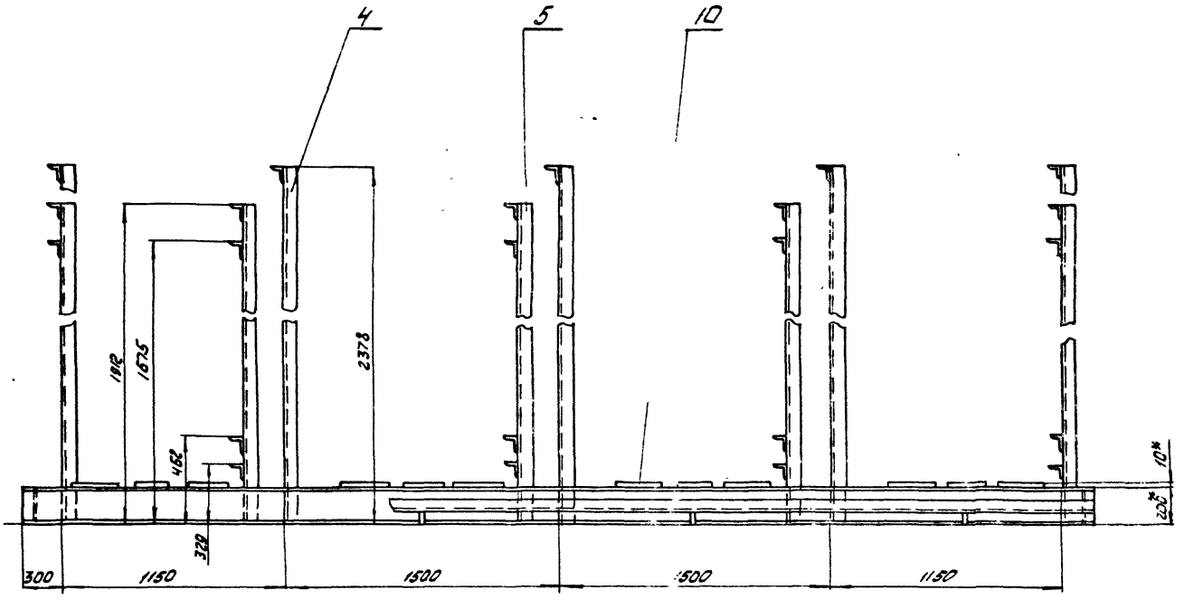

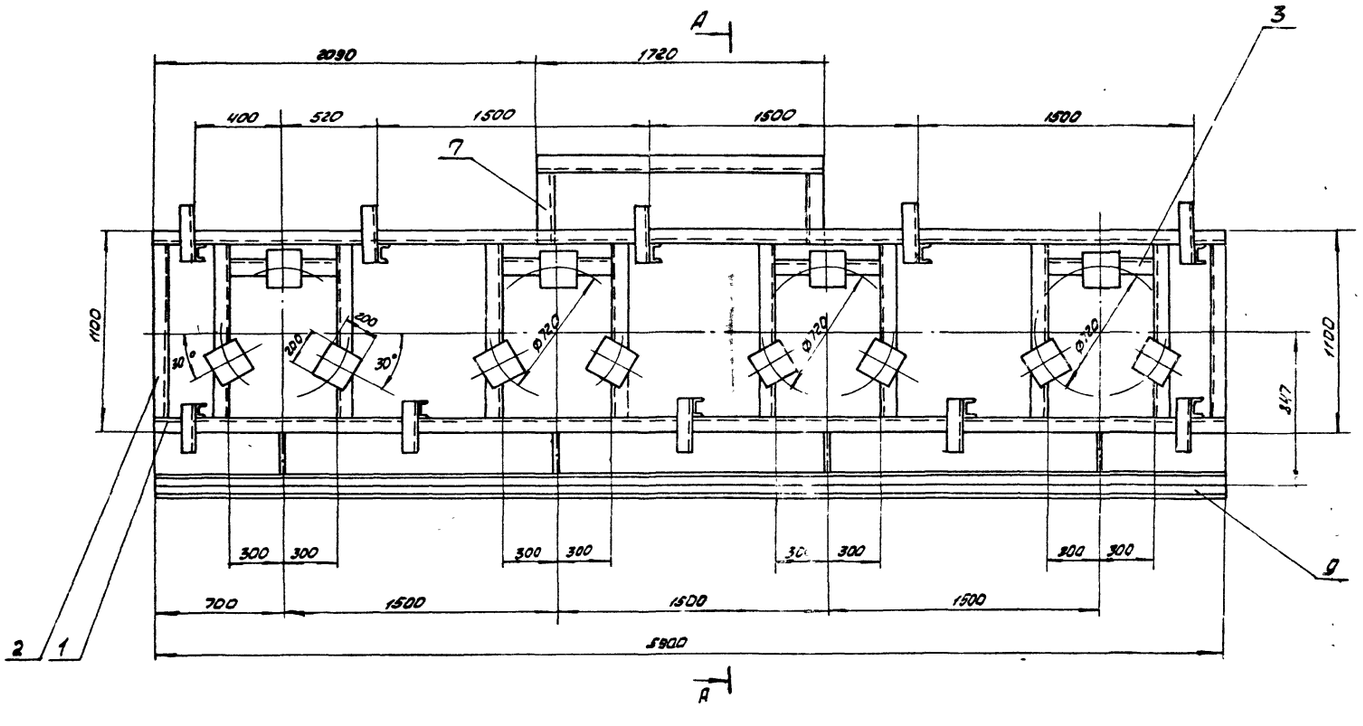

А-А повернуто

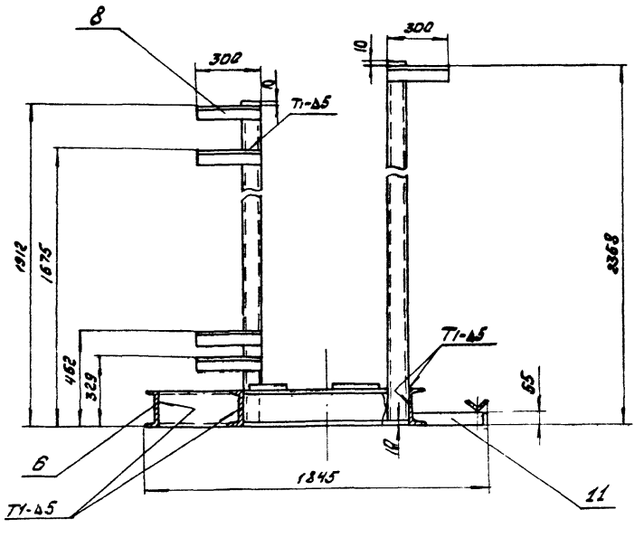

1. Сварку производить электродами Э-42 ГОСТ9467-75. Сварные швы по ГОСТ5264-80.
2. Предельные отклонения размеров $\pm \frac{IT16}{2}$.
3. Кромки реза деталей Б4- Rz320
4. *Размеры для справок.

				610А389.140СБ			
Изм.	Лист	№ докум.	Подп.	Дата	Рама Сборочный чертеж	Лит	Масса	Масштаб
Разраб.		Иванова				И	781.0	1:20
Пров.		Гончаренко				Лист	Листов 1	
Т.контр.		Севрюков				Госстрой СССР Харьковский Сантехпроект		
Нач.отд.		Коверченко						
Н.контр.		Севрюков						
Утв.								

Формат	Зона	Поз	Обозначение	Наименование	Кол.	Примечание
				Документация		
А2			Б10А390.000 СБ	Сборочный чертеж		
А3			Б10А390.000 ВС	Ведомость спецификаций		
А3			Б10А390.000 ВП	Ведомость покупных изделий		
				Сборочные единицы		
А4		1	Б10А390.010	Трубопроводов	1	
А4		2	Б10А390.040	Трубопроводов отмывочных вод	1	
А4		3	Б10А390.070	Трубопровод дренажа	1	
А4		4	Б10А390.080	Трубопрод гидроперегрузки	1	
А4		5	Б10А390.110	Трубопровод	1	
А4		6	Б10А390.150	Трубопровод регенерационного раствора соли	1	
А4		7	Б10А390.160	Трубопровод	1	
А4		8	Б10А390.170	Статив	1	
А4		9	Б10А390.190	Рама	1	
				Детали		
А4		11	Б10А390.049	Фланец	3	
А4		12	Б10А389.001	Прокладка	12	
Б4		13	Б10А390.001	Ушко		
				Круг 20 ГОСТ 2590-71		
				Вст3 ГОСТ 535-79		
				ℓ = 220	4	0.54кг

Изм.	Лист	№ докум.	Подп.	Дата
Разраб.		Иванова		
Пров.		Гончаренко		
Нач.отд.		Ковеченко		
Н.контр.		Севрюков		
Утв.				

Б10А390.000

Блок натрий-катионитных фильтров I ступени (поз. V-А3)

Лит.	Лист	Листов
И	1	2

Харьковский Сантехпроект

Формат А4

Инв.№ подл. | Подп. и дата | Взам.инв.№ | Инв.№ дубл. | Подп. и дата

Формат	Зона	Поз.	Обозначение	Наименование	Кол.	Примечание
				Стандартные изделия		
		17		Болт М10х70.58 ГОСТ 7798-70	12	0.053кг
		18		Гайка М10.5 ГОСТ 5915-70	12	0.011кг
		19		Шайба 10.65Г ГОСТ 6402-70	12	0.002кг
		20		Болт М16х70.58 ГОСТ 7798-70	144	0.14кг
		21		Гайка М16.5 ГОСТ 5915-70	144	0.033кг
		22		Шайба 16.65Г ГОСТ 6402-70	144	0.0059кг
		23		Болт М24х90.58 ГОСТ 7798-70	9	0.425кг
		24		Гайка М24.5 ГОСТ 5915-70	9	0.1кг
		25		Шайба 24 ГОСТ 10906-78	9	0.16кг
		26		Фланец 2-25-6 ст.25		
				ГОСТ 12821-80	3	0.76кг
		27		Втулка ПВД 32Г		
				ОСТ6-05-367-74	3	0.05кг
		28		Опора ОПБ2-76		
				ГОСТ 14911-82	24	0.46кг
		29		Опора ОПБ2-32		
				ГОСТ 14911-82	4	0.16кг
				Прочие изделия		
		30		Закладная конструкция		
				13К4-46-76	6	
				Материалы		
		31		Труба ПНД 32С		
				ГОСТ 18599-83		
				ℓ = 10 п.м		2.0кг
				Металл наплавленный		0.2кг

Изм.	Лист	№ докум.	Подп.	Дата

Б10А390.000

Лист 2

Формат А4

Изготовл.	Обозначение	Наименование	Куда входит: Обозначение	Кол.	Кол. общее	Примечание
1	Б10А390.000	Блок натрий-катионитных фильтров I ступени (поз. V-А3)				
2	Б10А390.010	Трубопроводов	Б10А390.000	1	1	
3	Б10А390.020	Блок №1	Б10А390.010	1	1	
4	Б10А390.030	Блок №2	Б10А390.010	3	3	
5	Б10А390.040	Трубопроводов отмывочных вод	Б10А390.000	1	1	
6	Б10А390.050	Блок №3	Б10А390.040	1	1	
7	Б10А390.060	Блок №4	Б10А390.040	3	3	
8	Б10А390.070	Трубопровод дренажа	Б10А390.000	1	1	
9	Б10А390.080	Трубопровод гидроперегрузки	Б10А390.000	1	1	
10	Б10А390.090	Блок №5	Б10А390.080	1	1	
11	Б10А390.100	Блок №6	Б10А390.080	3	3	
12	Б10А390.110	Трубопровод	Б10А390.000	1	1	
13	Б10А390.120	Блок №7	Б10А390.110	1	1	
14	Б10А390.130	Блок №8	Б10А390.110	3	3	
15	Б10А390.140	Блок №9	Б10А390.110	3	3	
16	Б10А389.030	Патрубок	Б10А390.110	6	6	
17	Б10А390.150	Трубопровод регенерационного раствора соли				
18	Б10А390.160	Трубопровод	Б10А390.000	1	1	
19	Б10А390.170	Статив	Б10А390.000	1	1	
20	Б10А390.180	Рама	Б10А390.000	1	1	
21	Б10А390.190	Рама	Б10А390.170	1	1	
			Б10А390.000	1	1	

Изм.	Лист	№ докум.	Подп.	Дата
Разраб.		Иванова		
Провер.		Гончаренко		
Нач.отд.		Ковеченко		
Н.контр.		Севрюков		
Утв.				

Б10А390.000 ВС

Блок натрий-катионитных фильтров I ступени (поз. V-А.3) ведомость спецификаций

Лит.	Лист	Листов
		1

Харьковский Сантехпроект

23935-17 17 Формат А3

№ строки	Наименование	Обозначение документа на поставку	Поставщик	Куда входит (обозначение	Количество: на изделие	в комплекты	на регулир	Всего	Примечание
1	Фланец 2-50-10 Ст. 25	ГОСТ 12821-80			30			30	
2	Фланец 2-25-6- Ст. 25	ГОСТ 12821-80			3			3	
3	Отвод 90°57×3	ГОСТ 17375-83			12			12	
4	Отвод 60°57×3	ГОСТ 17375-83			6			6	
5	Отвод 45°57×3	ГОСТ 17375-83			3			3	
6	Болт М8×25.58	ГОСТ 7798-70			12			12	
7	Болт М10×70.58	ГОСТ 7798-70			24			24	
8	Болт М16×70.58	ГОСТ 7798-70			240			240	
9	Болт М24×90.58	ГОСТ 7798-70			9			9	
10	Гайка М8.5	ГОСТ 5915-70			12			12	
11	Гайка М10.5	ГОСТ 5915-70			24			24	
12	Гайка М16.5	ГОСТ 5915-70			2			2	
13	Гайка М24.5	ГОСТ 5915-70			9			9	
14	Шайба 8.65Г	ГОСТ 6402-70			12			12	
15	Шайба 10.65Г	ГОСТ 6402-70			24			24	
16	Шайба 16.65Г	ГОСТ 6402-70			2			2	
17	Шайба 24	ГОСТ 10906-78			9			9	
18	Опора ОПБ 2-76	ГОСТ 14911-82			24			24	
19	Опора ОПБ 2-32	ГОСТ 14911-82			4			4	
21	Втулка ПВД 63Т	ОСТ 6-05-367-74			30			30	
22	Втулка ПВД 90С	ОСТ 6-05-367-74			9			9	
23	Втулка ПВД 32Т	ОСТ 6-05-367-74			3			3	

Изм.	Лист	№ докум.	Подп.	Дата
Разраб.		Иванова		
Пров.		Гончаренко		
Нач. отд.		Коверченко		
Н. конт.		Севрюков		
Утв.				

БIОА390.000 ВП

Блок натрий-катионитных фильтров I ступени (поз. V-А3). Ведомость покупных изделий

Лит	Лист	Листов
И	1	2

Госстрой СССР Харьковский Сантехпроект

Формат А3

№ строки	Наименование	Обозначение документа на поставку	Поставщик	Куда входит (обозначение)	Количество: на изделие	в комплекты	на регулир.	Всего	Примечание
24	Угольник ПВД 63Т	ОСТ 6-05-367-74			24			24	
25	Угольник ПВД 90С	ОСТ 6-05-367-74			6			6	
26	Тройник ПВД 63Т	ОСТ 6-05-367-74			12			12	
27	Тройник ПВД 32Т	ОСТ 6-05-367-74			3			3	
28	Тройник ПВД 90×63сх	ОСТ 6-05-367-74			6			6	

Изм.	Лист	№ докум	Подп.	Дата

БIОА390.000 ВП

Лист 2

23935-17 18 Формат А3

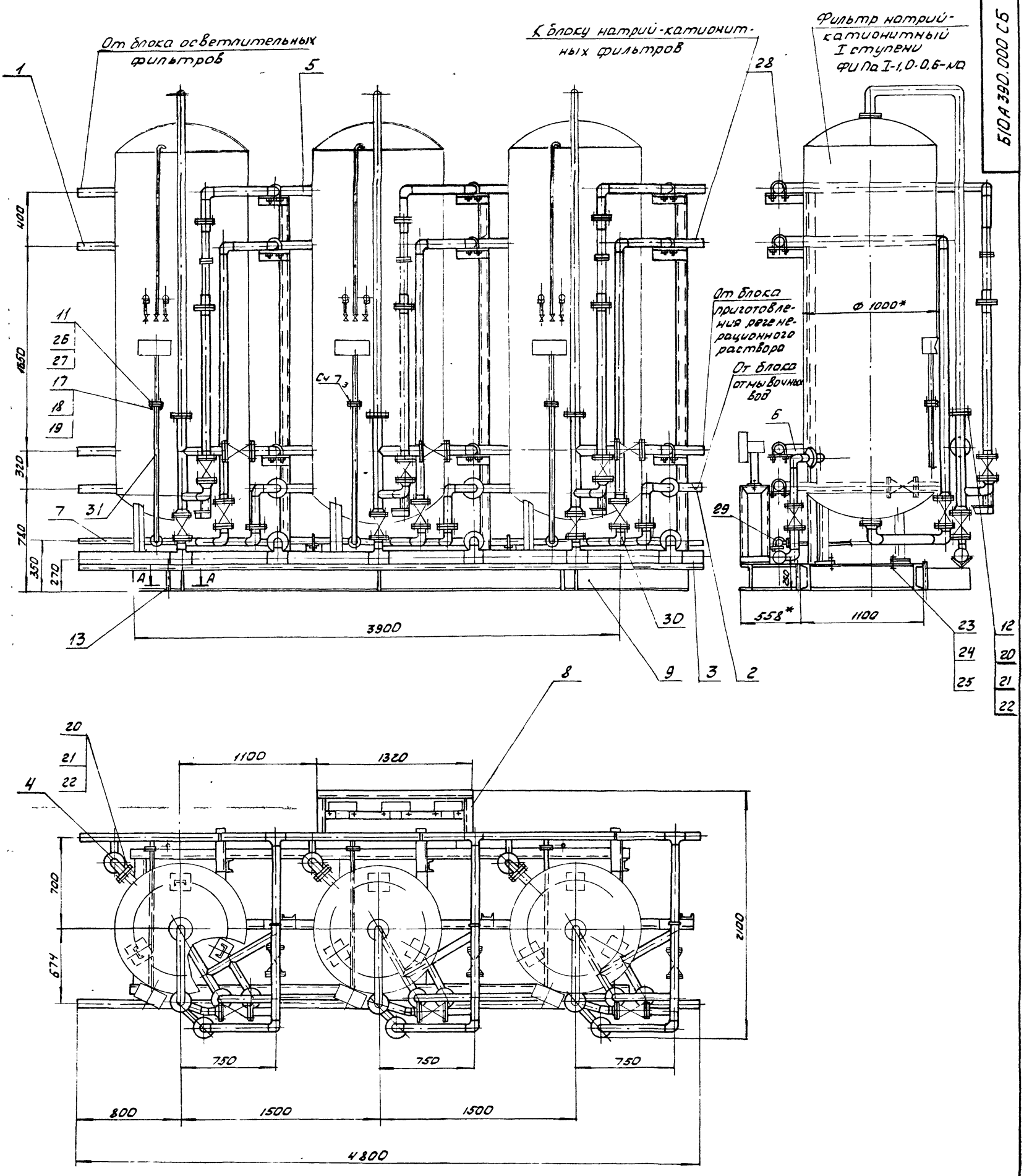

А - А
М1:2

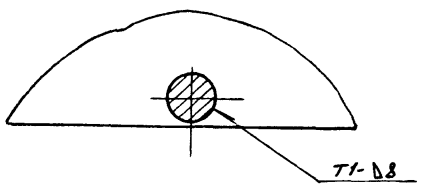

1. Масса блока дана с учетом массы фильтров и арматуры.
2. Технические требования смотри общие данные альбом 10 часть I
3. Сварку производить электродами Э-42 ГОСТ 9467-75
4. * Размеры для справки

					Б10А390.000 СБ		
Изм.	Лист	№ докум.	Подп.	Дата	Блок натрий-катионитных фильтров I ступени (поз. V-А3) Сборочный чертеж	Лит.	Масса	Масштаб
Разраб.		Иванова				И	3908.0	1:2
Пров.		Гончаренко				Лист 1	Листов 2	
Т. контр.		Севрюков				Госстрой СССР Харьковский Сантехпроект		
Нач. отд.		Коверченко						
Н. контр.		Севрюков						
Утв.								

Схема

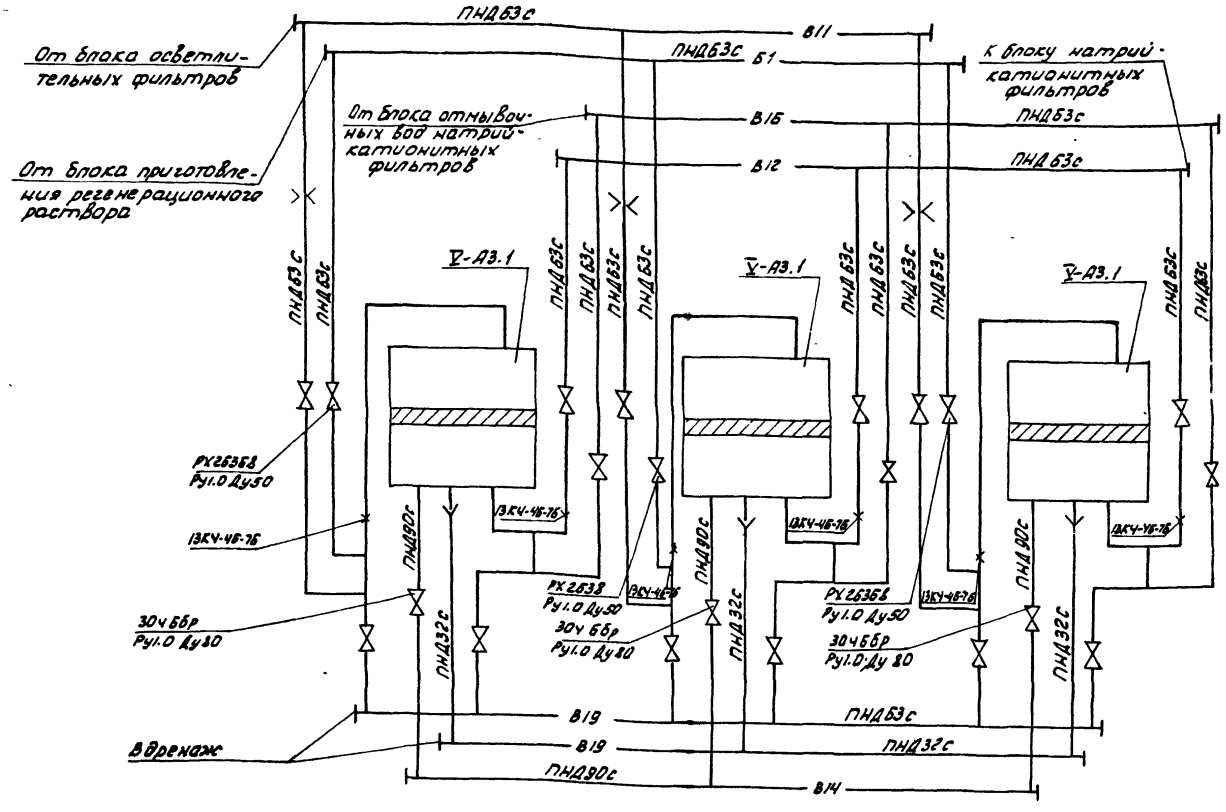

Указания по антикоррозионной защите

Наименование технологического аппарата, газохода, трубопровода, габаритные размеры, нм, номер позиции	Условия эксплуатации (состав среды, температура °С; давление м Па; коэффициент заполнения, место установки и др.)	Конструкция антикоррозионного покрытия	Технологические требования по производству работ.
1. Фильтр натрий-катионитный ФНПа I-1.0-0.6 м/а ф1000; Н=3750; поз. V-А3.1; 3 шт.	Химочищенная вода РН 7.2÷7,5; t=25°С, коэффициент заполнения 0,8; не теплоизолированы	Внутренняя поверхность массивная шпатлевка ЭП-0010- 6 слоев Наружная поверхность пентафталевая эмаль ПФ-133 за 2 раза по 2 слоям грунтовки ГФ-021	Приемку и подготовку поверхностей под антикоррозионную защиту, выполнение химзащитных работ и контроль качества покрытия производить согласно СНиП III-23-76, сборника конструкций по защите от коррозии ВСН 214-82 ММСС СССР. Химзащитные работы, производить в теплый период года при температуре воздуха не ниже +10°С. Лакокрасочные покрытия подлежат систематическому контролю не реже одного раза в полугодие и своевременному восстановлению на поврежденных участках.
2. Трубопровод В-11 ф57х3	В помещении t=16°С	Наружная поверхность пентафталевая эмаль ПФ-133 за 2 раза по 2 слоям грунтовки ГФ-021	
3. Опорная конструкция	В помещении	2 слоя эмали ПФ-133 по 2 слоям грунтовки ГФ-021	

Формат	Зона	Поз.	Обозначение	Наименование	Кол.	Примечание
				Документация		
А2			БIОА390.010СБ	Сборочный чертеж		
				Сборочные единицы		
А4		1	БIОА390.020	Блок N1	1	
А4		2	БIОА390.030	Блок N2	3	
				Детали		
А4		3	БIОА389.001	Прокладка	3	
				Стандартные изделия		
		4		Болт М16×70.58		
				ГОСТ 7798-70	24	0.14кг
		5		Гайка М16.5		
				ГОСТ 5915-70	24	0.033кг
		6		Шайба 16.65 Г		
				ГОСТ 6402-70	24	0.0059кг

Изм.	Лист	N докум.	Подп.	Дата	БIОА390.010			
Разраб.		Иванова			Трубопровод	Лит	Лист	Листов
Пров.		Гончаренко				И		1
Нач.отд.		Коверченко				Госстрой СССР Харьковский Сантехпроект		
Н.контр.		Севрюков						
Утв.								

Формат А4

Формат	Зона	Поз.	Обозначение	Наименование	Кол.	Примечание
				Документация		
А2			БIОА390.030СБ	Сборочный чертеж		
				Детали		
А4		1	БIОА390.013	Патрубок	1	
А4		2	БIОА389.035-01	Патрубок	1	
А4		3	БIОА390.014	Патрубок	1	
А4		4	БIОА390.015	Отвод	2	
Б4		5	БIОА390.016	Патрубок		
				Труба 57×3 ГОСТ10704-76		
				В Ст.3 СП5 ГОСТ10705-80		
				ℓ=100	2	0.4кг
				Стандартные изделия		
		6		Отвод 90°57×3		
				ГОСТ17375-83	3	0.6кг
		7		Отвод 60°57×3		
				ГОСТ17375-83	1	0.4кг
		8		Фланец 2-50-10 ст.25		
				ГОСТ 12821-80	4	2.26кг
				Материалы		
				Металл наплавленный		0.3кг

Изм.	Лист	N докум.	Подп.	Дата	БIОА390.030			
Разраб.		Иванова			Блок N2	Лит.	Лист	Листов
Пров.		Гончаренко				И		1
Нач.отд.		Коверченко				Госстрой СССР Харьковский Сантехпроект		
Н.контр.		Севрюков						
Утв.								

Формат А4

Формат	Зона	Поз.	Обозначение	Наименование	Кол.	Примечание
				Документация		
А3			БIОА390.020СБ	Сборочный чертеж		
				Детали		
Б4		1	БIОА390.006	Патрубок		
				Труба ПНД 63с ГОСТ18599-83		
				ℓ=1517	1	1.06кг
Б4		2	БIОА390.007	Патрубок		
				Труба ПНД 63с ГОСТ18599-83		
				ℓ=361	3	0.25кг
Б4		3	БIОА390.008	Патрубок		
				Труба ПНД 63с ГОСТ18599-83		
				ℓ=1435	2	1.0кг
Б4		4	БIОА390.009	Патрубок		
				Труба АНД 63с ГОСТ18599-83		
				ℓ=1878	3	1.25кг
Б4		5	БIОА390.011	Патрубок		
				Труба ПНД 63с ГОСТ18599-83		
				ℓ=217	1	0.15кг
Б4		6	БIОА390.012	Патрубок		
				Труба ПНД 63с ГОСТ18599-83		
				ℓ=1195	3	0.83кг
А4		7	БIОА389.011	Фланец	3	
				Стандартные изделия		
		8		Втулка ПВД 63Т		
				ОСТ6-05-367-74	3	0.16кг
		9		Тройник ПВД 63Т		
				ОСТ6-05-367-74	3	0.47кг

Изм.	Лист	N докум.	Подп.	Дата	БIОА390.020			
Разраб.		Иванова			Блок N1	Лит	Лист	Листов
Пров.		Гончаренко				И	1	2
Нач.отд.		Коверченко				Госстрой СССР Харьковский Сантехпроект		
Н.контр.		Севрюков						
Утв.								

Формат А4

Обозначение	Наименование	Кол.	Примечание
10	Угольник ПВД 63Т		
	ОСТ6-05-367-74	6	0.43кг
	Материалы		
	Полиэтилен		
	наплавленный		0.22кг

Изм.	Лист	N докум.	Подп.	Дата	БIОА390.020	Лист
						2

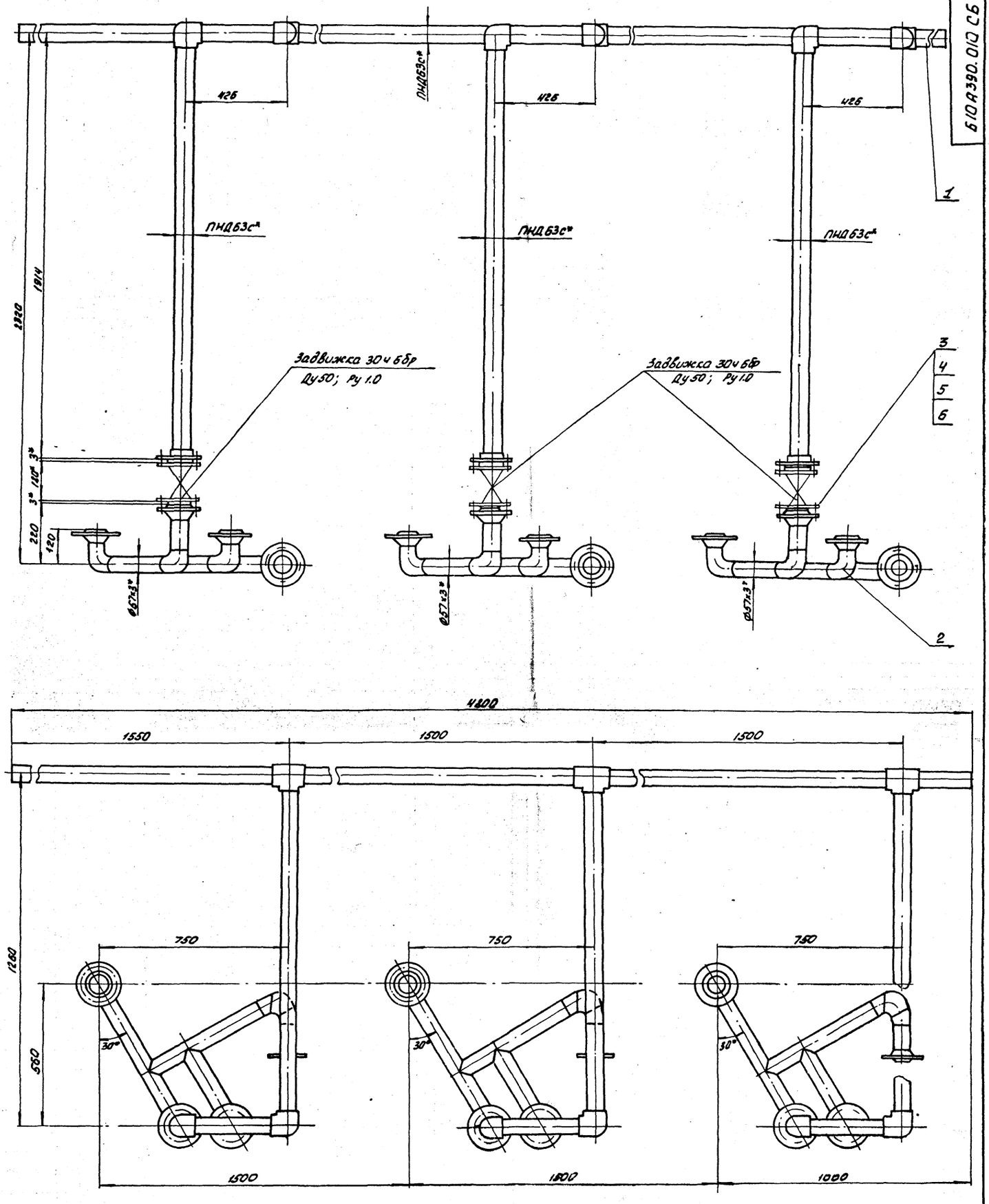

* Размеры для справок

					Б10А390.010 СБ			
Изм.	Лист	№ докум.	Подп.	Дата	Трубопровод Сборочный чертеж	Лит	Масса	Масштаб
Разраб.		Иванова				И	75.9	1:10
Пров.		Гончаренко				Лист	Листов 1	
Н.конт.		Севрюков				Госстрой СССР Харьковский Сантехпроект		
Нач.отд.		Коверченко						
Н.конт.		Севрюков						
Утв								

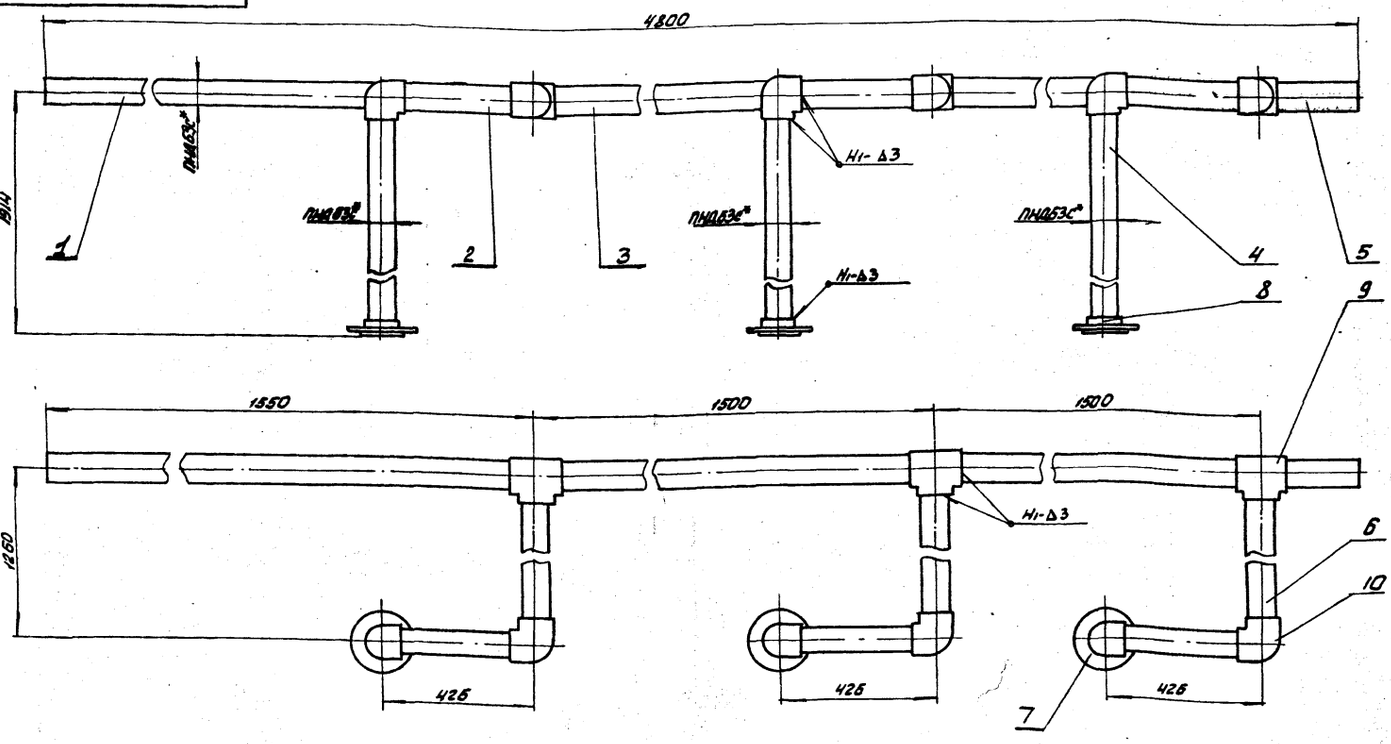

1. Сварку производить нагретым газом с присадочным прутком из полиэтилена ф2÷4 мм ТУ6-05-1698-74 Сварные швы по ГОСТ 16310-80.
2. * Размеры для справок.

Изм.	Лист	№ докум.	Подп.	Дата
Разраб.		Иванова		
Пров.		Гончаренко		
Т. контр.		Севрюков		
Нач. отд.		Коверченко		
Н. контр.		Севрюков		
Утв.				

Б10А390.020 СБ

Блок №1
Сборочный чертеж

Лит.	Масса	Масштаб
И	18.8	1:10

Лист | Листов 1

Госстрой СССР Харьковский Сантехпроект

Формат А3

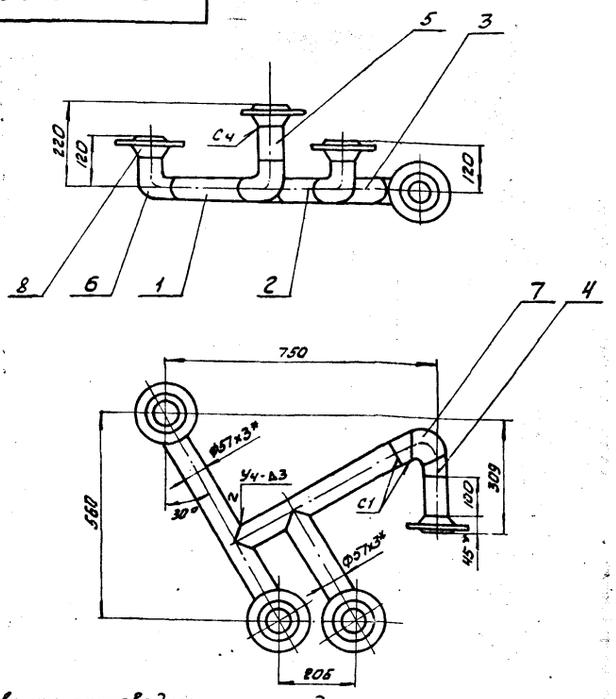

1. Сварку производить электродами Э-42 ГОСТ 9467-75. Сварные швы по ГОСТ 16037-80
2. Предельные отклонения размеров $\pm \frac{IT16}{2}$.
3. * Размеры для справок.

Изм.	Лист	№ докум.	Подп.	Дата
Разраб.		Иванова		
Провер.		Гончаренко		
Т. контр.		Севрюков		
Нач. отд.		Коверченко		
Н. контр.		Севрюков		
Утв.				

Б10А390.030 СБ

Блок №2
Сборочный чертеж

Лит.	Масса	Масштаб
И	17.6	1:10

Лист | Листов 1

Госстрой СССР Харьковский Сантехпроект

Формат А4

Формат	Зона	Поз.	Обозначение	Наименование	Кол.	Примечание
				Документация		
А3			Б10А390.040 СБ	Сборочный чертеж		
				Сборочные единицы		
А4		1	Б10А390.050	Блок №3	1	
А4		2	Б10А390.060	Блок №4	3	
				Стандартные изделия		
		3		Болт М16×70.58 ГОСТ 7798-70	24	0.14 кг
		4		Гайка М16.5 ГОСТ 5915-70	24	0.033 кг
		5		Шайба 16.85Г ГОСТ 6402-70	24	0.0059 кг

Инв. № подл. | Подп. и дата | Взам. инв. № | Инв. № дубл. | Подп. и дата

Изм.	Лист	№ докум.	Подп.	Дата
Разраб.		Иванова		
Пров.		Гончаренко		
Нач. отд.		Коверченко		
Н. контр.		Севрюков		
Утв.				

Б10А390.040

Трубопровод отмывочных вод

Лит.	Лист	Листов
И		1

Госстрой СССР Харьковский Сантехпроект

Б10А390.013

Rz320 (√)

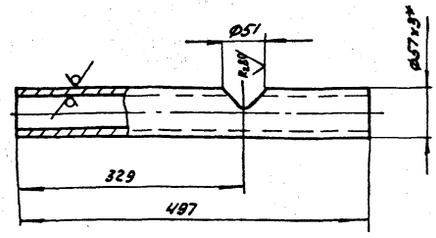

1. Предельные отклонения размеров ± $\frac{IT16}{2}$.
2.* Размеры для справок.

Изм.	Лист	N докум.	Подп.	Дата	Б10А390.013	Лит	Масса	Масштаб
Разраб.		Иванова			Патрубок	U	2.0	1:5
Провер.		Гончаренко				Лист	Листов 1	
Т.контр.		Севрюков			Труба 57×3 ГОСТ 10704-76 / 8Ст.3Сп5 ГОСТ 10705-80	Госстрой СССР Харьковский Сантехпроект		
Нач.отд.		Коверченко						
Н.контр.		Севрюков						
Утв.								

Формат А4

Б10А390.046

Rz320 (√)

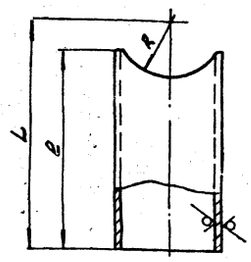

Обозначение	L	l	R	Материал	Масса
Б10А390.046	148	134	29	Труба 57×3 ГОСТ 10704-76 / 8Ст.3Сп5 ГОСТ 10705-80	0.5
-01	101	80	45	Труба ПНД 90с ГОСТ 18599-83	0.11

1. Предельные отклонения размеров ± $\frac{IT16}{2}$.
2.* Размеры для справок.

Изм.	Лист	N докум.	Подп.	Дата	Б10А390.046	Лит	Масса	Масштаб
Разраб.		Иванова			Патрубок	U	-	1:2
Провер.		Гончаренко				Лист	Листов 1	
Т.контр.		Севрюков				Госстрой СССР Харьковский Сантехпроект		
Нач.отд.		Коверченко						
Н.контр.		Севрюков						
Утв.								

Формат А4

Б10А390.014

Rz320 (√)

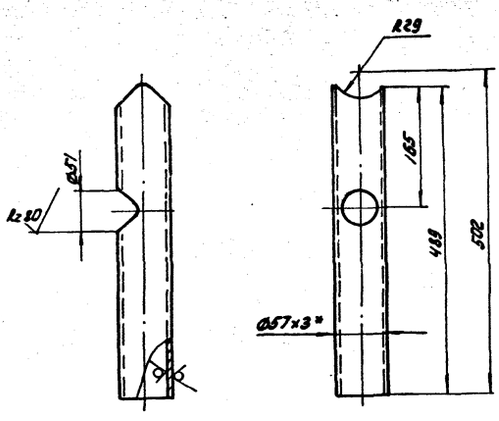

1. Предельные отклонения размеров ± $\frac{IT16}{2}$.
2.* Размер для справок.

Изм.	Лист	N докум.	Подп.	Дата	Б10А390.014	Лит	Масса	Масштаб
Разраб.		Иванова			Патрубок	U	2.0	1:5
Провер.		Гончаренко				Лист	Листов 1	
Т.контр.		Севрюков			Труба 57×3 ГОСТ 10704-76 / 8Ст3Сп5 ГОСТ 10705-80	Госстрой СССР Харьковский Сантехпроект		
Нач.отд.		Коверченко						
Н.контр.		Севрюков						
Утв.								

Формат А4

Б10А390.015

√ (√)

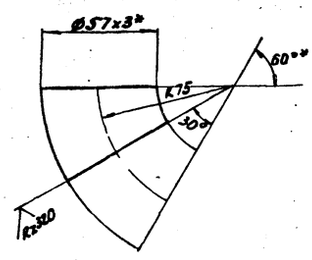

1. Предельные отклонения размеров ± $\frac{IT16}{2}$.
2.* Размеры для справок.

Изм.	Лист	N докум.	Подп.	Дата	Б10А390.015	Лит	Масса	Масштаб
Разраб.		Иванова			Отвод	U	0.2	1:5
Провер.		Гончаренко				Лист	Листов 1	
Т.контр.		Севрюков			Отвод 60° 57×3 ГОСТ П375-83	Госстрой СССР Харьковский Сантехпроект		
Нач.отд.		Коверченко						
Н.контр.		Севрюков						
Утв.								

Формат А4

Инв. N подл. | Подп. и дата | Взам. инв. N | Инв. N дубл. | Подп. и дата

Формат	Зона	Поз.	Обозначение	Наименование	Кол.	Примечание
				Документация		
А3			6.10А390.050 СБ	Сборочный чертеж		
				Детали		
Б4		1	6.10А390.006	Патрубок		
				Труба ПНД63с ГОСТ18599-83		
				ℓ=1517	1	1.06кг
Б4		2	6.10А390.008	Патрубок		
				Труба ПНД63с ГОСТ18599-83		
				ℓ=1435	2	1.0кг
Б4		3	6.10А390.011	Патрубок		
				Труба ПНД63с ГОСТ18599-83		
				ℓ=217	1	0.15кг
Б4		4	6.10А390.017	Патрубок		
				Труба ПНД63с ГОСТ18599-83		
				ℓ=824	3	0.57кг
А4		5	6.10А389.011	Фланец	3	
				Стандартные изделия		
		6		Втулка ПВД63Т		
				ОСТ6-05-367-74	3	0.16кг
		7		Тройник ПВД63Т		
				ОСТ6-05-367-74	3	0.47кг
				Материалы		
				полиэтилен		
				наплавленный		0.13кг

Изм.	Лист	№докум.	Подп.	Дата
Разраб.		Иванова		
Пров.		Гончаренко		
Нач.отд.		Коверченко		
Н.контр.		Севрюков		
Утв.				

6.10А390.050

Блок №3

Лит	Лист	Листов
У		1

Госстрой СССР Харьковский Сантехпроект

Формат А4

Формат	Зона	Поз.	Обозначение	Наименование	Кол.	Примечание
				Документация		
А3			6.10А390.060 СБ	Сборочный чертеж		
				Детали		
Б4		1	6.10А390.018	Патрубок		
				Труба ПНД63с ГОСТ18599-83		
				ℓ=155	1	0.1кг
Б4		2	6.10А390.019	Патрубок		
				Труба ПНД63с ГОСТ18599-83		
				ℓ=184	1	0.13кг
Б4		3	6.10А390.021	Патрубок		
				Труба ПНД63с ГОСТ18599-83		
				ℓ=194	1	0.135кг
А4		4	6.10А389.011	Фланец	2	
				Стандартные изделия		
		5		Втулка ПВД63Т		
				ОСТ6-05-367-74	2	0.16кг
		6		Угольник ПВД63Т		
				ОСТ6-05-367-74	2	0.47кг
				Материалы		
				полиэтилен		
				наплавленный		0.008кг

Инв.№подл. | Подп. и дата | Взам.инв.№ | Инв.№дубл. | Подп. и дата

Изм.	Лист	№докум.	Подп.	Дата
Разраб.		Иванова		
Пров.		Гончаренко		
Нач.отд.		Коверченко		
Н.контр.		Севрюков		
Утв.				

6.10А390.060

Блок №4

Лит	Лист	Листов
У		1

Госстрой СССР Харьковский Сантехпроект

Формат А4

6.10А390.040 СБ

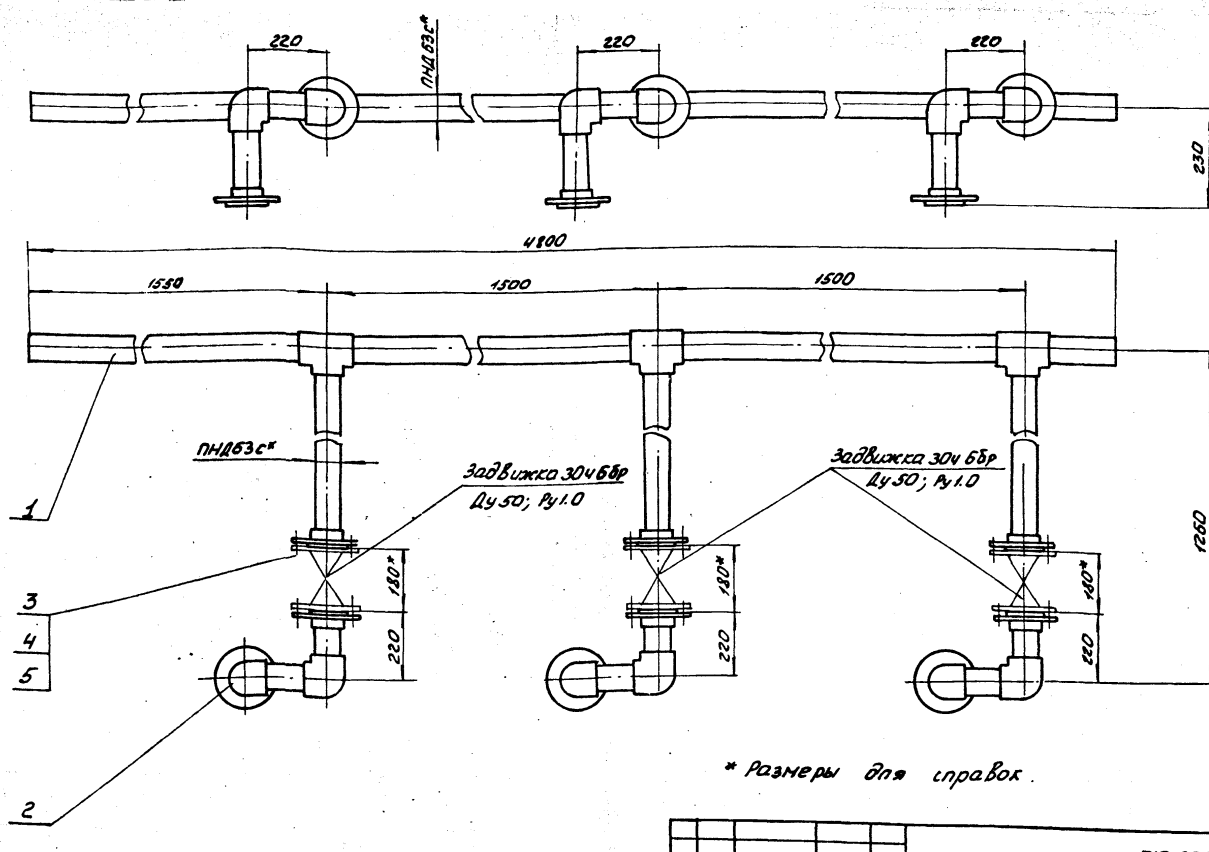

* Размеры для справок.

6.10А390.040СБ

Изм.	Лист	№докум.	Подп.	Дата
Разраб.		Иванова		
Пров.		Гончаренко		
Т.контр.		Севрюков		
Нач.отд.		Коверченко		
Н.контр.		Севрюков		
Утв.				

Трубопровод отмывочных вод Сборочный чертеж

Лит	Масса	Масштаб
У	31.8	1:10
Лист		Листов 1

Госстрой СССР Харьковский Сантехпроект

БIОА390.050 СБ

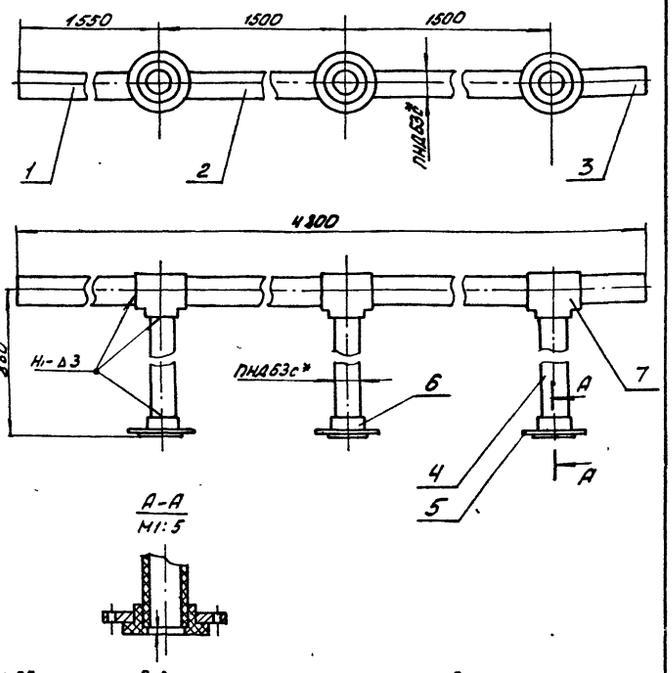

1. Сварку производить нагретым газом с присадочным прутком из полиэтилена Ф2÷4мм ТУБ-05-1698-74.
Сварные швы по ГОСТ16310-80.
2.* Размеры для справок.

Изм	Лист	N докум.	Подп.	Дата	Блок N3 Сборочный чертеж	Лит	Масса	Масштаб
Разраб.		Иванова				И	10.7	1:10
Пров.		Гончаренко				Лист	Листов 1	
Т.контр.		Севрюков				Госстрой СССР Харьковский Сантехпроект		
Нач.отд.		Коверченко						
Н.контр.		Севрюков						
Утв.								

БIОА390.050 СБ

Формат А4

БIОА390.060 СБ

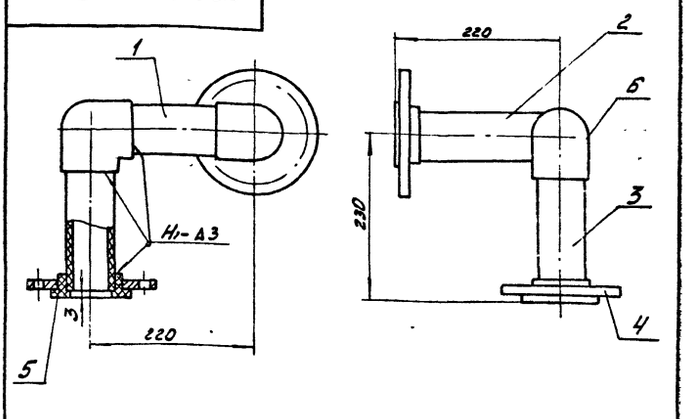

1. Сварку производить нагретым газом с присадочным прутком из полиэтилена Ф2÷4мм ТУБ-05-1698-74.
Сварные швы по ГОСТ16310-80.
2.* Размеры для справок.

Изм	Лист	N докум.	Подп.	Дата	Блок N4 Сборочный чертеж	Лит	Масса	Масштаб
Разраб.		Иванова				И	5.6	1:5
Пров.		Гончаренко				Лист	Листов 1	
Т.контр.		Севрюков				Госстрой СССР Харьковский Сантехпроект		
Нач.отд.		Коверченко						
Н.контр.		Севрюков						
Утв.								

БIОА390.060 СБ

Формат А4

Формат	Зона	Поз	Обозначение	Наименование	Кол.	Примечание
				Документация		
А3			БIОА390.070 СБ	Сборочный чертеж		
				Детали		
Б4		1	БIОА390.022	Патрубок		
				Труба ПНД90с ГОСТ18599-83		
				l = 1503	1	2.1кг
Б4		2	БIОА390.023	Патрубок		
				Труба ПНД90с ГОСТ18599-83		
				l = 656	5	0.9кг
Б4		3	БIОА390.024	Патрубок		
				Труба ПНД90с ГОСТ18599-83		
				l = 203	1	0.28кг
Б4		4	БIОА390.025	Патрубок		
				Труба ПНД63с ГОСТ18599-83		
				l = 110	3	0.15кг
Б4		5	БIОА390.026	Патрубок		
				Труба ПНД63с ГОСТ18599-83		
				l = 80	3	0.11кг
Б4		6	БIОА390.027	Патрубок		
				Труба ПНД63с ГОСТ18599-83		
				l = 143	3	0.2кг
А4		7	БIОА389.011	Фланец	6	
				Стандартные изделия		
		8		Втулка ПВД 63Т		
				ОСТ 6-05-367-74	6	0.16кг

Изм	Лист	N докум.	Подп.	Дата	Трубопровод дренажа	Лит	Лист	Листов
Разраб.		Иванова				И	1	2
Пров.		Гончаренко				Госстрой СССР Харьковский Сантехпроект		
Нач.отд.		Коверченко						
Н.контр.		Севрюков						
Утв.								

БIОА390.070

Формат А4

Формат	Зона	Поз	Обозначение	Наименование	Кол	Примечание
		9		Тройник ПВД90×63сл		
				ОСТ6-05-367-74	6	0.438кг
		10		Угольник ПВД63Т		
				ОСТ6-05-367-74	3	0.43кг
				Материалы		
				Полиэтилен		
				наплавленный		0.27кг

Изм	Лист	N докум.	Подп.	Дата	БIОА390.070	Лист
						2

23935-17 26 Формат А4

Формат	Зона	Поз.	Обозначение	Наименование	Кол.	Примечание
				Документация		
А3			Б10А390.080СБ	Сборочный чертеж		
				Сборочные единицы		
А4		1	Б10А390.090	Блок N5	1	
А4		2	Б10А390.100	Блок N6	3	
				Стандартные изделия		
		3		Болт М16х70.58		
				ГОСТ7798-70	24	0.14кг
		4		Гайка М16.5		
				ГОСТ5915-70	24	0.033кг
		5		Шайба 16.65Г		
				ГОСТ6402-70	24	0.0059кг

Изм.	Лист	N докум.	Подп.	Дата	Б10А390.080			
Разраб.		Иванова			Трубопровод гидроперегрузки	Лит	Лист	Листов
Пров.		Гончаренко				У		1
Нач.отд.		Ковеченко				Госстрой СССР Харьковский Сантехпроект		
Н.контр.		Севрюков						
Утв.								

Формат А4

Формат	Зона	Поз.	Обозначение	Наименование	Кол.	Примечание
				Документация		
А3			Б10А390.090СБ	Сборочный чертеж		
				Детали		
А4		1	Б10А390.028	Коллектор	1	
А4		2	Б10А390.046	Патрубок	3	
А4		3	Б10А390.029	Патрубок		
				Труба ПНД90с ГОСТ18599-80		
				ℓ=209	3	0.28кг
А4		4	Б10А389.011-01	Фланец	3	
				Стандартные изделия		
		5		Втулка ПВД90с		
				ОСТ6-05-357-74	3	0.24кг
		6		Угольник ПВД90с		
				ОСТ6-05-357-74	3	0.75кг
				Материалы		
				полиэтилен		
				наплавленный		0.2кг

Инв.№подл. | Подп. и дата | Взам.инв.№ | Инв.№дубл. | Подп. и дата

Изм.	Лист	N докум.	Подп.	Дата	Б10А390.090			
Разраб.		Иванова			Блок N5	Лит	Лист	Листов
Пров.		Гончаренко				У		1
Нач.отд.		Ковеченко				Госстрой СССР Харьковский Сантехпроект		
Н.контр.		Севрюков						
Утв.								

Формат А4

Б10А390.070 СБ

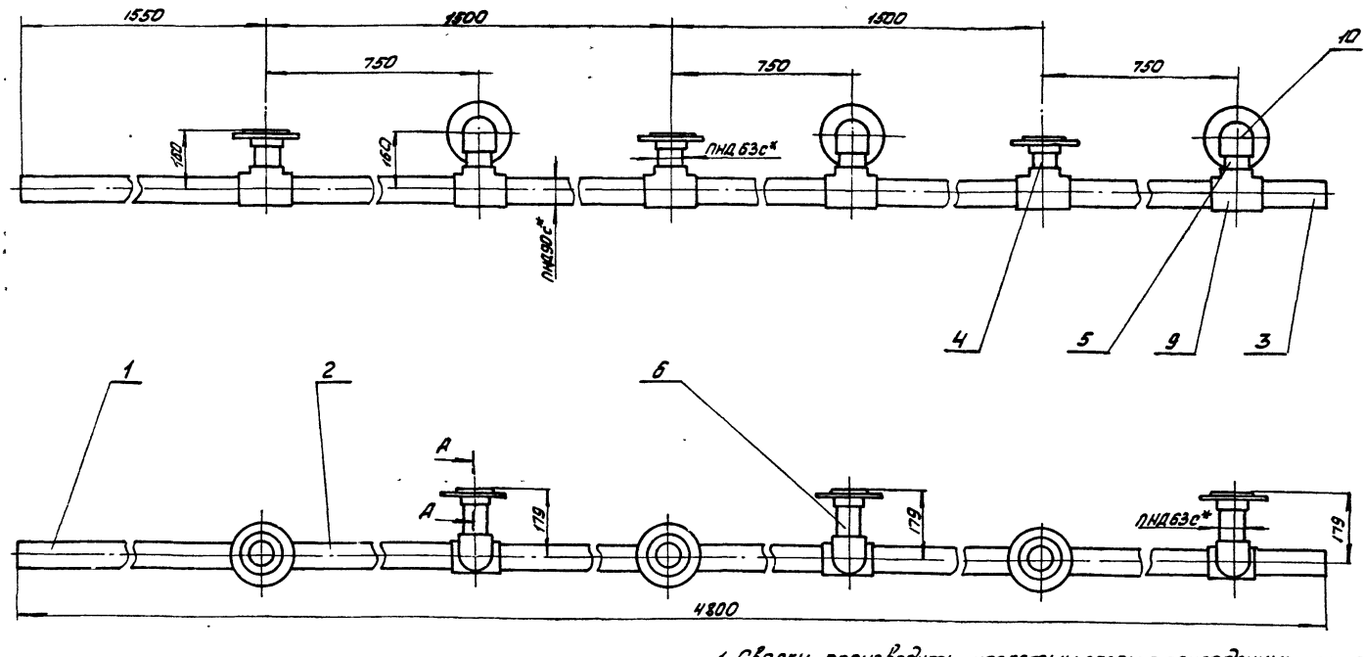

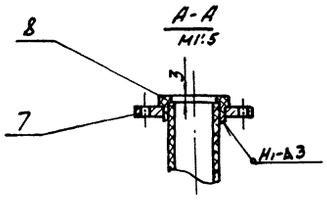

1. Сварку производить нагретым газом с присадочным прутков из полиэтилена ф 2÷4мм ТУ6-05-1698-74
Сварные швы по ГОСТ16310-80
2.* Размеры для справок.

Изм.	Лист	N докум.	Подп.	Дата	Б10А390.070 СБ			
Разраб.		Иванова			Трубопровод дренажа сборочный чертеж	Лит	Масса	Масштаб
Пров.		Гончаренко				У	21.3	1:10
Н.контр.		Севрюков				Лист	Листов 1	
Нач.отд.		Ковеченко				Госстрой СССР Харьковский Сантехпроект		
Н.контр.		Севрюков						
Утв.								

6.10.А390.090СБ

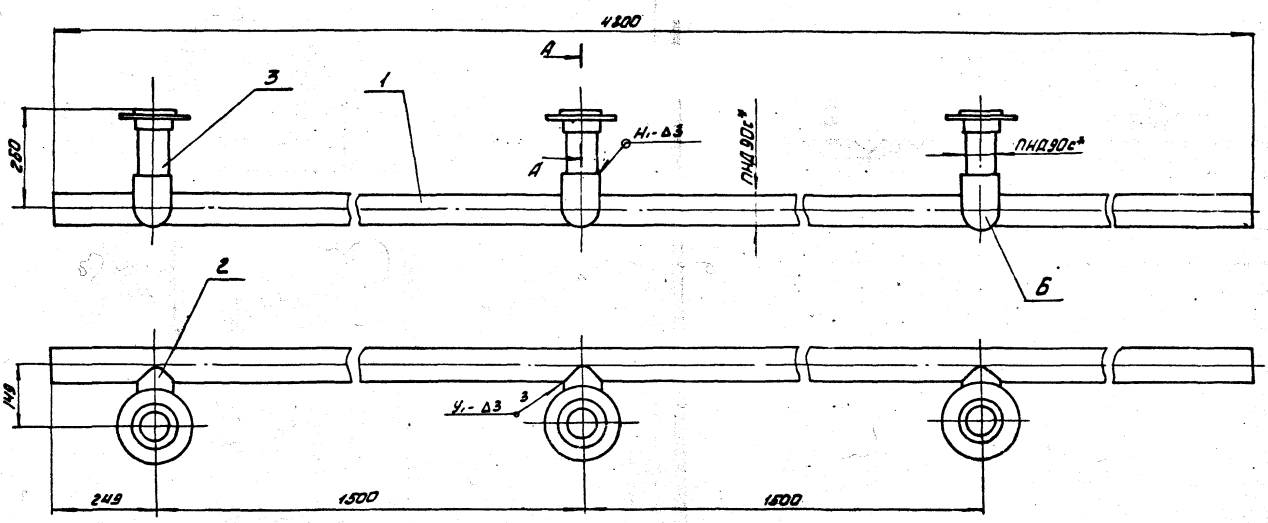

1. Сварку производить нагретым газом с присадочным прутком из полиэтилена ф2÷4мм ТУБ-05-1698-74.
Сварные швы по ГОСТ 16310-80.
2.* Размеры для справок.

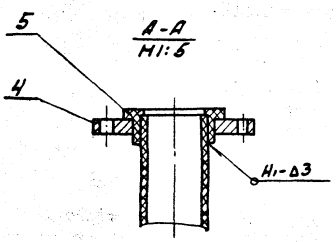

						6.10А390.090СБ		
Изм.	Лист	№ докум.	Подп.	Дата	Блок №5 Сборочный чертеж	Лит	Масса	Масштаб
Разраб.		Иванова				У	18.0	1:10
Пров.		Гончаренко				Лист	Листов 1	
Т.контр.		Севрюков				Госстрой СССР Харьковский Сантехпроект		
Нач.отд.		Ковтуненко						
Н.контр.		Севрюков						
Утв.								

Формат А3

6.10А390.080СБ

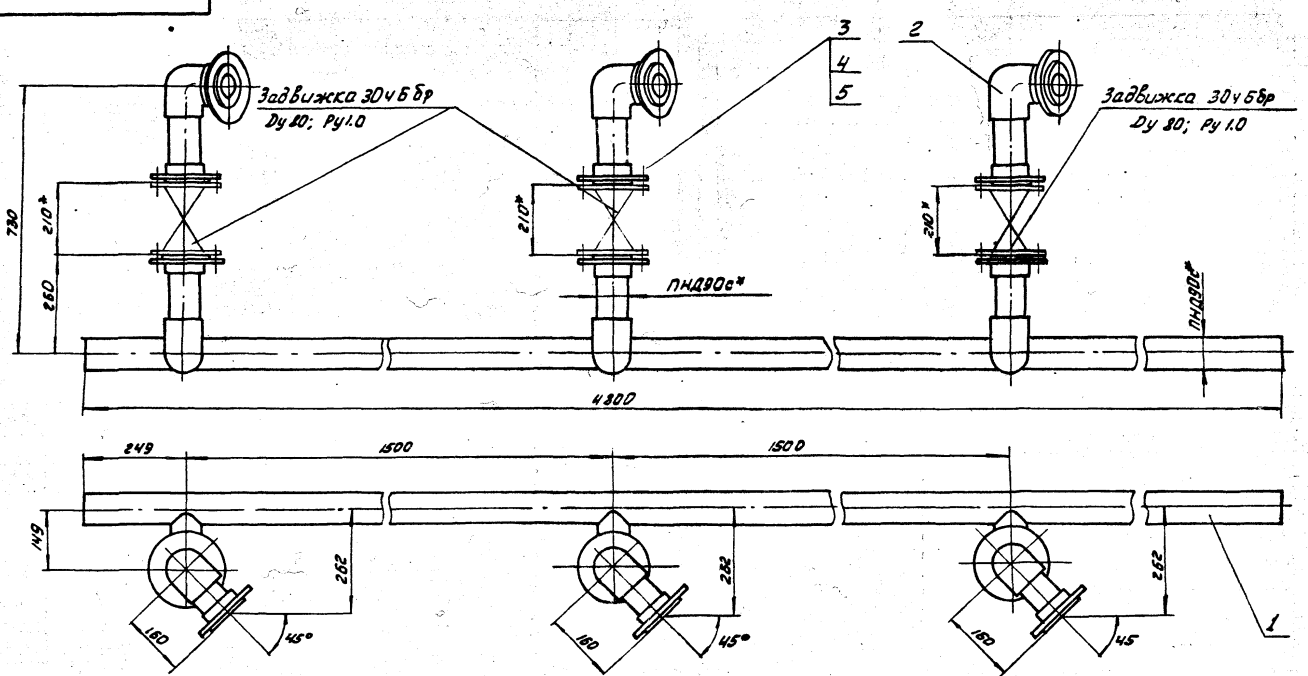

1.* Размеры для справок.

						6.10А390.080СБ		
Изм.	Лист	№ докум.	Подп.	Дата	Трубопровод гидроперегрузки Сборочный чертеж	Лит	Масса	Масштаб
Разраб.		Иванова				У	411.05	1:10
Пров.		Гончаренко				Лист	Листов 1	
Т.контр.		Севрюков				Госстрой СССР Харьковский Сантехпроект		
Нач.отд.		Ковтуненко						
Н.контр.		Севрюков						
Утв.								

Формат А3

610А390.028

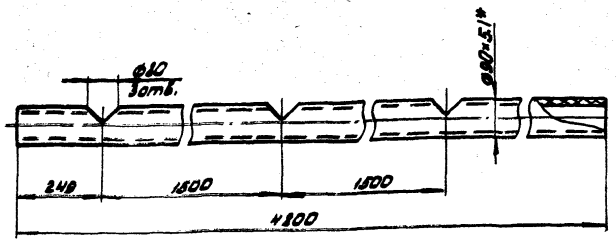

* Размер для справок

Изм.	Лист	N докум.	Подп.	Дата	610А390.028			
Разраб.		Иванова			Коллектор	Лит	Масса	Масшт.
Пров.		Гончаренко				И	6.6	1:10
Т.конт.		Севрюков				Лист	Листов 1	
Нач.отд.		Коверченко			Труба ПНД90с ГОСТ 18599-80	Госстрой СССР Харьковский Сантехпроект		
Н.конт.		Севрюков						
Утв.								

Формат А4

610А390.100 СБ

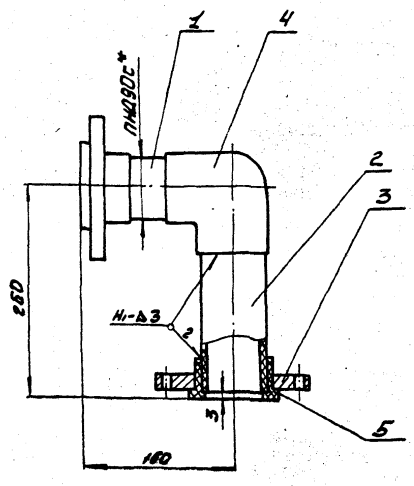

1. Сварку производить нагретым газом с присадочным прутком из полиэтилена Ф8÷4мм. ТУ6-05-1698-74
Сварные швы по ГОСТ 16310-80.
2.* Размер для справок.

Изм.	Лист	N докум.	Подп.	Дата	610А390.100 СБ			
Разраб.		Иванова			Блок N6 Сборочный чертеж	Лит	Масса	Масшт.
Провер.		Гончаренко				И	6.25	1:5
Т.конт.		Севрюков				Лист	Листов 1	
Нач.отд.		Коверченко				Госстрой СССР Харьковский Сантехпроект		
Н.конт.		Севрюков						
Утв.								

Инв. N подл. | Подп. и дата | Взам. инв. N | Инв. N дубл. | Подп. и дата

Формат А4

Формат	Зона	Поз.	Обозначение	Наименование	Кол.	Примечание
				Документация		
А4			610А390.100СБ	Сборочный чертеж		
				Детали		
Б4		1	610А390.031	Патрубок		
				Труба ПНД90с ГОСТ18599-83		
				ℓ=109	1	0.14кг
Б4		2	610А390.029	Патрубок		
				Труба ПНД90с ГОСТ18599-83		
				ℓ=209	1	0.28кг
А4		3	610А389.011-02	Фланец	2	
				Стандартные изделия		
		4		Угольник ПВД90с		
				ОСТ6-05-367-74	1	0.75кг
		5		Втулка ПВД90с		
				ОСТ6-05-367-74	2	0.24кг
				Материалы		
				Полиэтилен		
				наплавленный		0.008кг

Изм.	Лист	N докум.	Подп.	Дата	610А390.100			
Разраб.		Иванова			Блок N6	Лит	Лист	Листов
Пров.		Гончаренко				И		1
Нач.отд.		Коверченко				Госстрой СССР Харьковский Сантехпроект		
Н.конт.		Севрюков						
Утв.								

Формат А4

Формат	Зона	Поз.	Обозначение	Наименование	Кол.	Примечание
				Документация		
А2			610А390.110СБ	Сборочный чертеж		
				Сборочные единицы		
А4		1	610А390.120	Блок N7	1	
А4		2	610А389.030	Патрубок	6	
А4		3	610А390.130	Блок N8	3	
А4		4	610А390.140	Блок N9	3	
				Детали		
А4		5	610А389.001	Прокладка	3	
				Стандартные изделия		
		6		Болт М16×70.58		
				ГОСТ7798-70	48	0.14кг
		7		Гайка М16.5		
				ГОСТ5915-70	48	0.033кг
		8		Шайба 16.65Г		
				ГОСТ6402-70	48	0.0059кг
				Материалы		
				Металл наплавленный		0.1кг

Изм.	Лист	N докум.	Подп.	Дата	610А390.110			
Разраб.		Иванова			Трубопровод	Лит	Лист	Листов
Пров.		Гончаренко				И		1
Нач.отд.		Коверченко				Госстрой СССР Харьковский Сантехпроект		
Н.конт.		Севрюков						
Утв.								

Инв. N подл. | Подп. и дата | Взам. инв. N | Инв. N дубл. | Подп. и дата

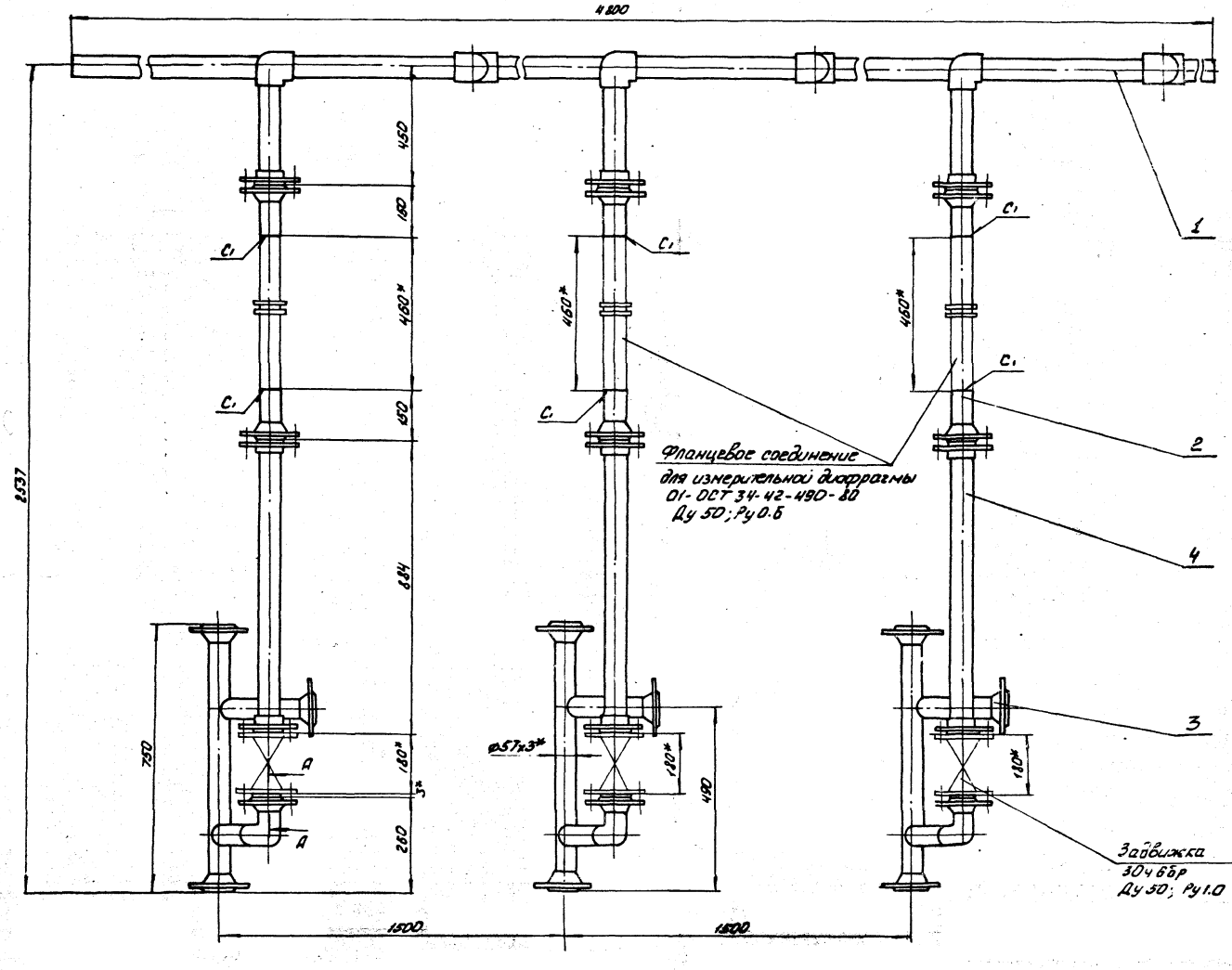

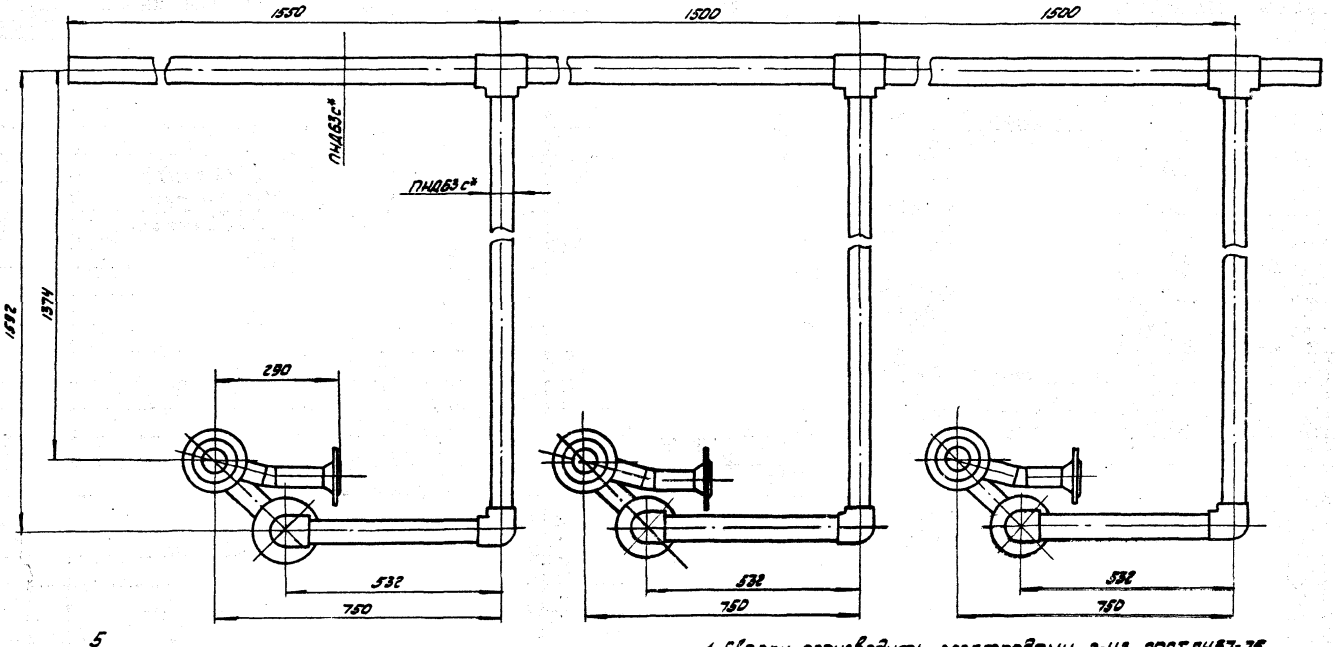

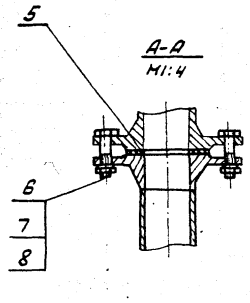

1. Сварку производить электродами Э-42 ГОСТ 9467-75. Сварные швы по ГОСТ 16037-80.
2.* Размеры для справок.
3. Масса дана с учетом массы задвижек и фланцевых соединений.

				БІОА390.110 СБ		
Изм.	Лист	№ докум.	Подп.	Дата		
Разраб.		Иванова			Трубопровод	
Пров.		Чапаренко			Сборочный чертеж	
Т. конт.		Севрюков				
Нач. отд.		Коверченко				
Н. контр.		Севрюков				
Утв.						

Лит	Масса	Масштаб
Ц	170.0	1:10
Лист	Листов 1	

Госстрой СССР
Харьковский Сантехпроект

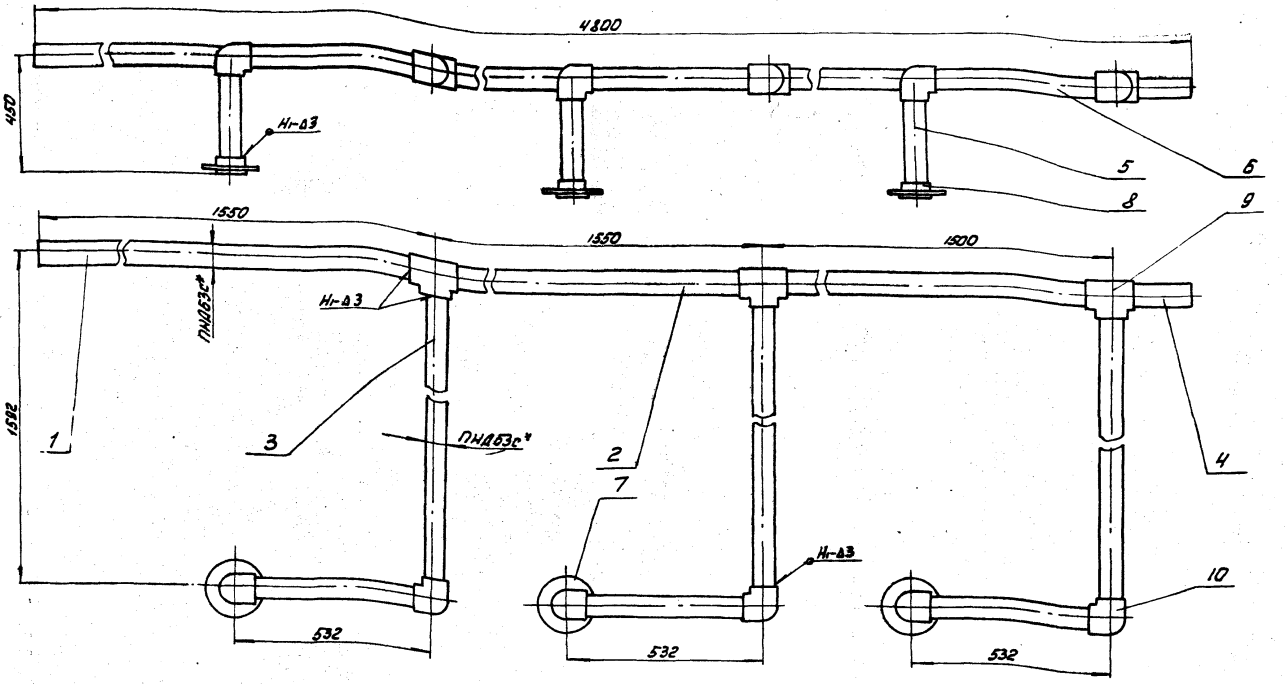

1. Сварку производить нагретым газом с присадочным прутком из полиэтилена ф2÷4мм ТУ6-05-1698-74.
Сварные швы по ГОСТ16310-80.
2.* Размер для справок.

Изм.	Лист	N докум.	Подп.	Дата
Разраб.		Иванова		
Пров.		Гончаренко		
Т.контр.		Севрюков		
Нач.отд.		Коверченко		
Н.контр.		Севрюков		
Утв.				

БІОА390.120 СБ

Блок N7

Сборочный чертеж

Лит.	Масса	Масштаб
У	15.7	1:10

Лист | Листов 1

Госстрой СССР Харьковский Сантехпроект

Формат А3

Формат	Зона	Поз.	Обозначение	Наименование	Кол.	Примечание
				Документация		
А3			БІОА390.120 СБ	Сборочный чертеж		
				Детали		
Б4		1	БІОА390.006	Патрубок		
				Труба ПНД63с ГОСТ18599-83		
				ℓ = 1517	1	1.06кг
Б4		2	БІОА390.008	Патрубок		
				Труба ПНД63с ГОСТ18599-83		
				ℓ = 1435	2	1.0кг
Б4		3	БІОА390.032	Патрубок		
				Труба ПНД63с ГОСТ18599-83		
				ℓ = 1527	3	1.06кг
Б4		4	БІОА390.011	Патрубок		
				Труба ПНД63с ГОСТ18599-83		
				ℓ = 217	1	0.15кг
Б4		5	БІОА390.033	Патрубок		
				Труба ПНД63с ГОСТ18599-83		
				ℓ = 414	3	0.22кг
Б4		6	БІОА390.034	Патрубок		
				Труба ПНД63с ГОСТ18599-83		
				ℓ = 467	3	0.32кг
Д4		7	БІОА389.011	Фланец	3	
				Стандартные изделия		
		8		Втулка ПВД 63Т		
				ОСТ6-05-357-74	3	0.16кг

Изм.	Лист	N докум.	Подп.	Дата
Разраб.		Иванова		
Пров.		Гончаренко		
Нач.отд.		Коверченко		
Н.контр.		Севрюков		
Утв.				

БІОА390.120

Блок N7

Лит.	Лист	Листов
У	1	2

Госстрой СССР Харьковский Сантехпроект

Формат А4

Формат	Зона	Поз.	Обозначение	Наименование	Кол.	Примечание
		9		Тройник ПВД 63Т		
				ОСТ6-05-357-74	3	0.47кг
		10		Угольник ПВД 63Т		
				ОСТ6-05-357-74	6	0.43кг
				Материалы		
				Полиэтилен		
				напорный		0.32кг

Инв.№ подл. | Подп. и дата | Взам. инв.№ | Инв.№ дубл. | Подп. и дата

Изм.	Лист	N докум.	Подп.	Дата

БІОА390.120

Лист 2

БIОА390.130СБ

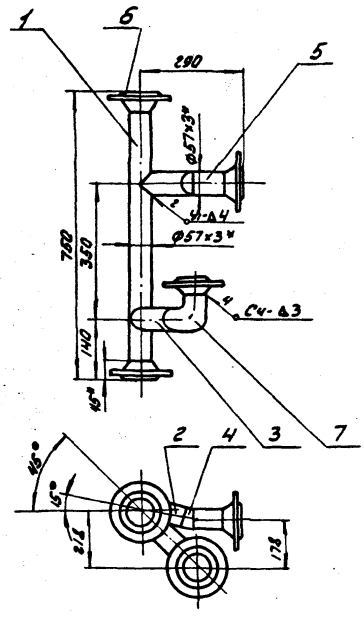

1. Сварку производить электродами Э-42 ГОСТ9467-75
Сварные швы по ГОСТ 16037-80.
2. Предельные отклонения размеров $\pm \frac{IT16}{2}$.
3. * Размеры для справок.

					БIОА390.130СБ		
Изм.	Лист	N докум.	Подп.	Дата	Блок N8 Сборочный чертеж	Лит	Масса	Масшт.
Разраб.		Иванова				И	14.3	1:10
Пров.		Гончаренко				Лист	Листов 1	
Т.конт.		Севрюков				Госстрой СССР Харьковский Сантехпроект		
Нач.отд.		Коверченко						
Н.конт.		Севрюков						
Утв.								

БIОА390.035

Rz320 (√)

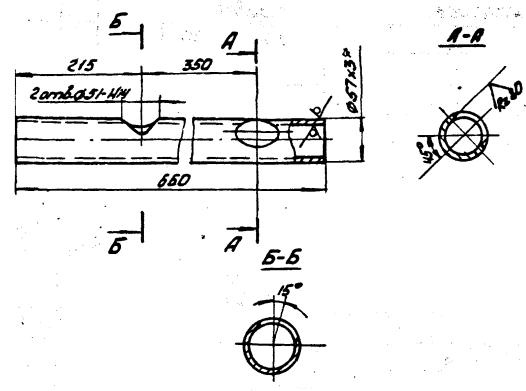

1. Предельные отклонения размеров $\pm \frac{IT16}{2}$.
2. * Размер для справок.

					БIОА390.035			
Изм.	Лист	N докум.	Подп.	Дата	Патрубок	Лит	Масса	Масшт.
Разраб.		Иванова				И	2,6	1:5
Пров.		Гончаренко				Лист	Листов 1	
Т.конт.		Севрюков			Труба 57×3 ГОСТ10704-76 / Вст.3сп5 ГОСТ10705-80	Госстрой СССР Харьковский Сантехпроект		
Нач.отд.		Коверченко						
Н.конт.		Севрюков						
Утв.								

Инв. N подл. | Подп. и дата | Взам. инв. N | Инв. N дубл. | Подп. и дата

Формат А3

Формат	Зона	Поз.	Обозначение	Наименование	Кол.	Примечание
				Документация		
А4			БIОА390.130СБ	Сборочный чертеж		
				Детали		
А4		1	БIОА390.035	Патрубок	1	
А4		2	БIОА390.046-01	Патрубок	1	
А4		3	БIОА389.035-01	Патрубок	1	
А4		4	БIОА390.047	Отвод	1	
Б4		5	БIОА390.048	Патрубок		
				Труба 57×3 ГОСТ10704-76 / ВСт3Сп5 ГОСТ10705-80		
				ℓ=80	1	0.32кг
				Стандартные изделия		
		6		Фланец 2-50-10 ст.25		
				ГОСТ12821-80	4	2.26кг
		7		Отвод 90°57×3		
				ГОСТ17375-83	1	0.6кг
				Материалы		
				Металл наплавленный		0.4кг

					БIОА390.130			
Изм.	Лист	N докум.	Подп.	Дата	Блок N8	Лит.	Лист	Листов
Разраб.		Иванова				И		1
Пров.		Гончаренко				Госстрой СССР Харьковский Сантехпроект		
Нач.отд.		Коверченко						
Н.конт.		Севрюков						
Утв.								

Формат А4

Формат	Зона	Поз.	Обозначение	Наименование	Кол.	Примечание
				Документация		
А4			БIОА390.140СБ	Сборочный чертеж		
				Детали		
Б4		1	БIОА390.036	Патрубок		
				Труба ПНД63с, ГОСТ18599-83		
				ℓ=819	1	0.57кг
А4		2	БIОА389.011	Фланец	2	
				Стандартные изделия		
		3		Втулка ПВД63Т		
				ОСТ6-05-367-74	2	0.16кг
				Материалы		
				Полиэтилен		
				наплавленный		0.06кг

					БIОА390.140			
Изм.	Лист	N докум.	Подп.	Дата	Блок N9	Лит	Лист	Листов
Разраб.		Иванова				И		1
Пров.		Гончаренко				Госстрой СССР Харьковский Сантехпроект		
Нач.отд.		Коверченко						
Н.конт.		Севрюков						
Утв.								

Инв. N подл. | Подп. и дата | Взам. инв. N | Инв. N дубл. | Подп. и дата

Формат	Зона	Поз.	Обозначение	Наименование	Кол.	Примечание
				Документация		
А3			6.10А390.150СБ	Сборочный чертеж		
				Детали		
Б4		1	6.10А390.006	Патрубок		
				Труба ПНД63с ГОСТ18599-83		
				ℓ=1517	1	1.08кг
Б4		2	6.10А390.008	Патрубок		
				Труба ПНД63с ГОСТ18599-83		
				ℓ=1435	2	1.0кг
Б4		3	6.10А390.011	Патрубок		
				Труба ПНД63с ГОСТ18599-83		
				ℓ=217	1	0.15кг
Б4		4	6.10А390.037	Патрубок		
				Труба ПНД63с ГОСТ18599-83		
				ℓ=1349	3	0.9кг
Б4		5	6.10А390.038	Патрубок		
				Труба ПНД63с ГОСТ18599-83		
				ℓ=224	3	0.16кг
А4		6	6.10А389.011	Фланец	3	
				Стандартные изделия		
		7		Тройник ПВД63Т		
				ОСТ6-05-367-74	3	0.47кг
		8		Угольник ПВД63Т		
				ОСТ6-05-367-74	3	0.43кг
		9		Втулка ПВД63Т		
				ОСТ6-05-367-74	3	0.16кг
				Материалы		
				Полиэтилен наполовленный		0.23кг

Изм.	Лист	№ докум.	Подп.	Дата
Разраб.		Иванова		
Пров.		Гончаренко		
Нач. отд.		Ковернченко		
Н. контр.		Севрюков		
Утв.				

6.10А390.150

Трубопровод регенерационного раствора соли

Лит	Лист	Листов
Ч		1

Госстрой СССР Харьковский Сантехпроект

Формат А4

6.10А390.140СБ

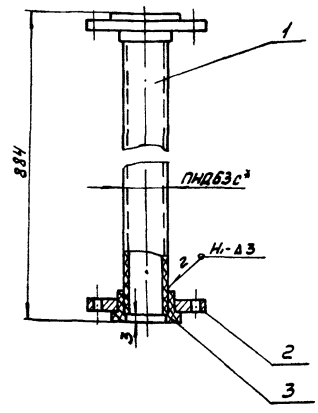

1. Сварку производить нагретым газом с присадочным прутком из полиэтилена ф2÷4мм ТУ6-05-1698-74.
Сварные швы по ГОСТ16310-80.
2.* Размер для справок.

Изм.	Лист	№ докум.	Подп.	Дата
Разраб.		Иванова		
Пров.		Гончаренко		
Т. контр.		Севрюков		
Нач. отд.		Ковернченко		
Н. контр.		Севрюков		
Утв.				

Блок №9
Сборочный чертеж

Лит	Масса	Масштаб
У	3.55	1:5
Лист	Листов 1	

Госстрой СССР Харьковский Сантехпроект

Формат А4

Инв. № подл. | Подп. и дата | Взам. инв. № | Инв. № дубл. | Подп. и дата

6.10А390.150СБ

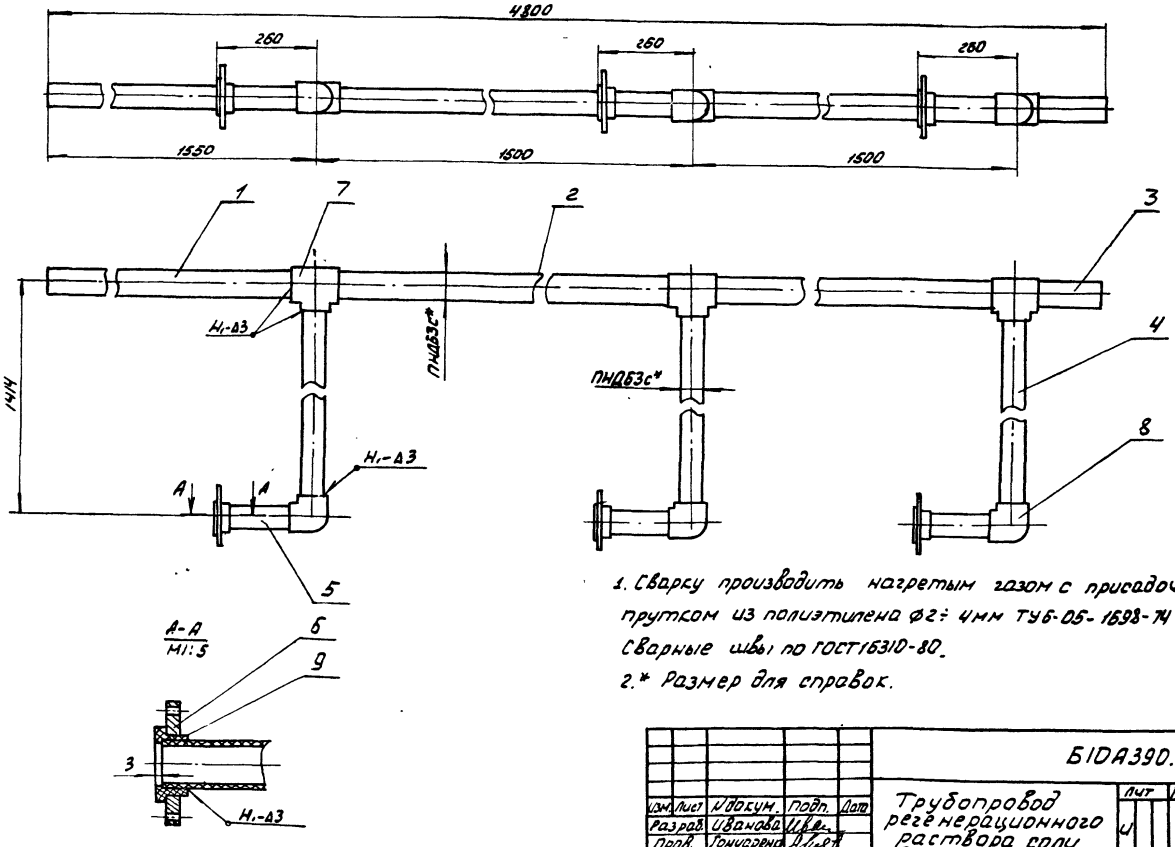

1. Сварку производить нагретым газом с присадочным прутком из полиэтилена ф2÷4мм ТУ6-05-1698-74
Сварные швы по ГОСТ16310-80.
2.* Размер для справок.

Изм.	Лист	№ докум.	Подп.	Дата
Разраб.		Иванова		
Пров.		Гончаренко		
Т. контр.		Севрюков		
Нач. отд.		Ковернченко		
Н. контр.		Севрюков		
Утв.				

6.10А390.150СБ

Трубопровод регенерационного раствора соли
Сборочный чертеж

Лит	Масса	Масштаб
У	13.7	1:10
Лист	Листов 1	

Госстрой СССР Харьковский Сантехпроект

Альбом III часть 4

5.10А390.160СБ

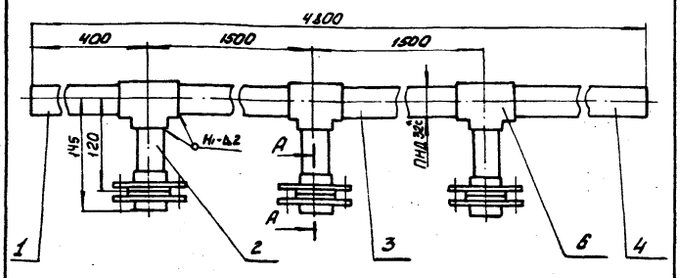

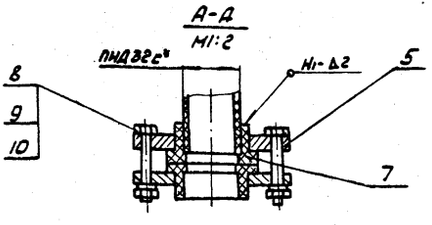

1. Сварку производить нагретым газом с присадочным прутком из полиэтилена Ф2÷4 мм ТУ6-05-367-74. Сварные швы по ГОСТ 16310-80.
2. * Размеры для справок.

Изм.	Лист	№ докум.	Подп.	Дата
Разраб.		Иванова		
Пров.		Гончаренко		
Т.контр.		Севрюков		
Нач.отд.		Коверченко		
Н.контр.		Севрюков		
Утв.				

5.10А390.160СБ

Трубопровод
Сборочный чертеж

Лит.	Масса	Масштаб
И	5.0	1:5

Лист	Листов 1

Госстрой СССР Харьковский Сантехпроект

Формат А4

Формат	Зона	Поз.	Обозначение	Наименование	Кол.	Примечание
				Документация		
А1			5.10А390.160 СБ	Сборочный чертеж		
				Детали		
Б4		1	5.10А390.038	Патрубок		
				Труба ПНД32с ГОСТ18599-83		
				ℓ=383	1	0.08кг
Б4		2	5.10А390.041	Патрубок		
				Труба ПНД32с ГОСТ18599-83		
				ℓ=100	3	0.02кг
Б4		3	5.10А390.042	Патрубок		
				Труба ПНД32с ГОСТ18599-83		
				ℓ=1466	2	0.3кг
Б4		4	5.10А390.043	Патрубок		
				Труба ПНД32с ГОСТ18599-83		
				ℓ=1383	1	0.28кг
А4		5	5.10А390.049	Фланец	3	
				Стандартные изделия		
		6		Тройник ПВД32Т		
				ОСТ 6-05-367-74	3	0.06кг
		7		Втулка ПВД32Т		
				ОСТ 6-05-367-74	6	0.05кг
		8		Болт М10×70.58		
				ГОСТ 7798-70	12	0.053кг
		9		Гайка М10.5 ГОСТ5915-70	12	0.011кг
		10		Шайба 10.65Г ГОСТ6402-70	12	0.002кг
				Материалы		
				Полиэтилен		
				напливленный		0.07кг

Инв.№ подл. | Подп. и дата | Взам.инв.№ | Инв.№ дубл. | Подп. и дата

Изм.	Лист	№ докум.	Подп.	Дата
Разраб.		Иванова		
Пров.		Гончаренко		
Нач.отд.		Коверченко		
Н.контр.		Севрюков		
Утв.				

5.10А390.160

Трубопровод

Лит.	Лист	Листов
И		1

Госстрой СССР Харьковский Сантехпроект

Формат А4

Формат	Зона	Поз.	Обозначение	Наименование	Кол.	Примечание
				Документация		
А3			5.10А390.170 СБ	Сборочный чертеж		
				Сборочные единицы		
А4		1	5.10А390.180	Рама	1	
				Стандартные изделия		
		2		Болт М8×25.58		
				ГОСТ 7798-70	12	0.015кг
		3		Гайка М8.5 ГОСТ5915-70	12	0.005кг
		4		Шайба 8.65Г		
				ГОСТ 6402-70	12	0.001кг
				Прочие изделия		
		5		Подставка ДП		
				ТКЧ-541-83	3	1.85кг

Инв.№ подл. | Подп. и дата | Взам.инв.№ | Инв.№ дубл. | Подп. и дата

Изм.	Лист	№ докум.	Подп.	Дата
Разраб.		Иванова		
Пров.		Гончаренко		
Нач.отд.		Коверченко		
Н.контр.		Севрюков		
Утв.				

5.10А390.170

Статив

Лит.	Лист	Листов
И		1

Госстрой СССР Харьковский Сантехпроект

Формат А4

Формат	Зона	Поз.	Обозначение	Наименование	Кол.	Примечание
				Документация		
А3			5.10А390.180 СБ	Сборочный чертеж		
				Детали		
А4		1	5.10А389.036	Стойка	2	
А4		2	5.10А390.044	Ребро	2	
Б4		3	5.10А390.045	Ребро		
				Уголок УП60×60		
				ТУ36.113-84		
				ℓ=1200	1	2.5кг
Б4		4	5.10А389.039	Основание		
				Уголок УП60×60		
				ТУ36.113-84		
				ℓ=310	2	0.65кг
				Материалы		
				Металл напливленный		0.2кг

Инв.№ подл. | Подп. и дата | Взам.инв.№ | Инв.№ дубл. | Подп. и дата

Изм.	Лист	№ докум.	Подп.	Дата
Разраб.		Иванова		
Пров.		Гончаренко		
Нач.отд.		Коверченко		
Н.контр.		Севрюков		
Утв.				

5.10А390.180

Рама

Лит.	Лист	Листов
И		1

Госстрой СССР Харьковский Сантехпроект

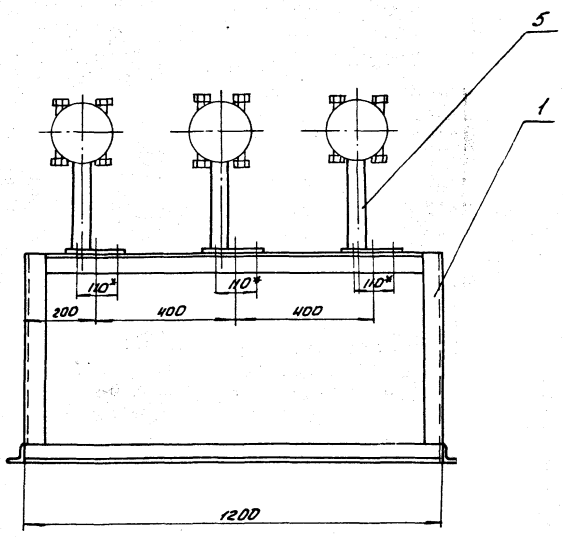

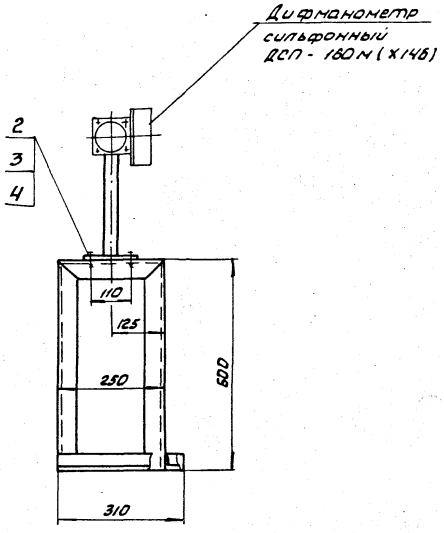

* размеры для справок.

					БІОА390.170СБ		
Изм.	Лист	№докум.	Подп.	Дата	Статив	Лит	Масса 20.9 / Масштаб 1:10
Разраб.		Иванова				У	
Пров.		Гончаренко			Сборочный чертеж	Лист	Листов 1
Т. контр.		Севрюков				Госстрой СССР Харьковский Сантехпроект	
Нач. отд.		Коверченко					
Н. контр.		Севрюков					
Утв.							

Формат А3

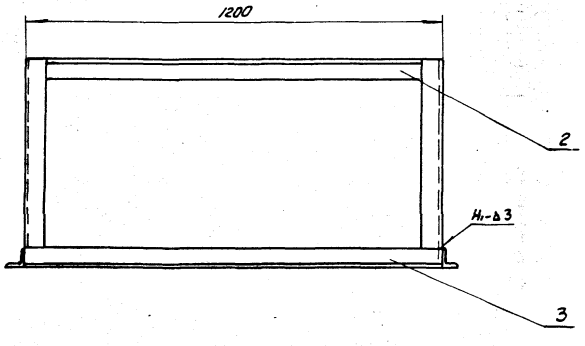

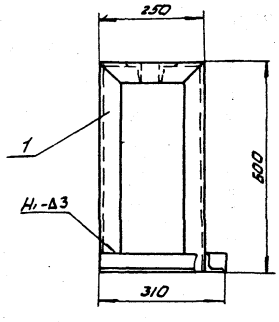

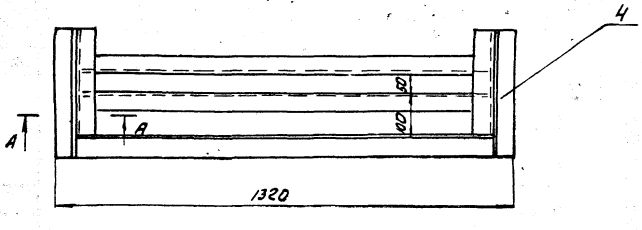

1. Сварку производить электродами Э-42 ГОСТ9467-75. Сварные швы по ГОСТ 5264-80.
2. Предельные отклонения размеров $\pm \frac{IT16}{2}$.
3. Кромки реза деталей Б4-Rz320
4* Размер для справок.

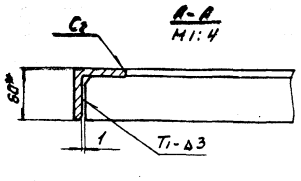

					БІОА390.180СБ		
Изм.	Лист	№докум.	Подп.	Дата	Рама	Лит	Масса 15.1 / Масштаб 1:10
Разраб.		Иванова				У	
Пров.		Гончаренко			Сборочный чертеж	Лист	Листов 1
Т. контр.		Севрюков				Госстрой СССР Харьковский Сантехпроект	
Нач. отд.		Коверченко					
Н. контр.		Севрюков					
Утв.							

Типовой 1 часть 4

6 10 А390.044

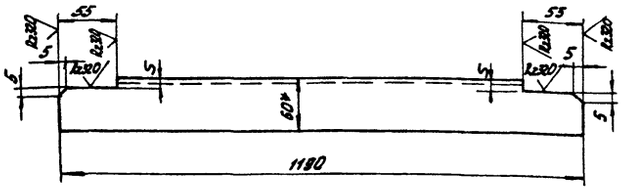

1. Предельные отклонения размеров ± IT16/2.
2.* Размеры для справок.

Изм.	Лист	№ докум.	Подп.	Дата	
Разраб.		Иванова			Ребро
Провер.		Гончаренко			
Т.контр.		Севрюков			
Нач.отд.		Коверченко			Уголок УП 60×60 ТУ 36.1113-84
Н.контр.		Севрюков			
Утв.					

Б10А390.044

Лит	Масса	Масштаб
У	2.5	1:4
Лист	Листов 1	

Госстрой СССР Харьковский Сантехпроект

Формат А4

6 10А 390. 047

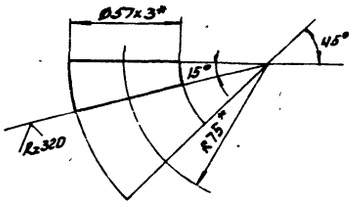

1. Предельные отклонения размеров ± IT16/2.
2.* Размер для справок.

Изм.	Лист	№ докум.	Подп.	Дата	
Разраб.		Иванова			Отвод
Пров.		Гончаренко			
Т.контр.		Севрюков			
Нач.отд.		Коверченко			Отвод 45° 57×3 ГОСТ 17375-83
Н.конт.		Севрюков			
Утв.					

Б10А390.047

Лит	Масса	Масштаб
У	0.1	1:2
Лист	Листов 1	

Госстрой СССР Харьковский Сантехпроект

Формат А4

Инв.№ подл. | Подп. и дата | Взам.инв.№ | Инв.№ дубл. | Подп. и дата

Формат	Зона	Поз.	Обозначение	Наименование	Кол.	Примечание
				Документация		
А2			Б10А390.190 СБ	Сборочный чертеж		
				Детали		
Б4		1	Б10А390.051	Балка		
				Швеллер 20 ГОСТ 8240-72 / Ст.3 ГОСТ 535-79		
				ℓ = 3900	2	71.8 кг
Б4		2	Б10А390.052	Балка		
				Швеллер 20 ГОСТ 8240-72 / Ст.3 ГОСТ 535-79		
				ℓ = 948	6	17.4 кг
А4		3	Б10А390.053	Ребро	2	
Б4		4	Б10А390.054	Балка		
				Швеллер 20 ГОСТ 8240-72 / Ст.3 ГОСТ 535-79		
				ℓ = 1320	1	24.2 кг
А4		5	Б10А390.058	Ребро	2	
А4		6	Б10А390.057	Перекладина	1	
Б4		7	Б10А390.055	Ребро		
				Швеллер 20 ГОСТ 8240-72 / Ст.3 ГОСТ 535-79		
				ℓ = 600	3	11.0 кг
А4		8	Б10А390.053-01	Ребро	1	
Б4		9	Б10А390.056	Стойка		
				Швеллер 10 ГОСТ 8240-72 / Ст.3 ГОСТ 535-79		
				ℓ = 3115	6	25.9 кг

Изм.	Лист	№ докум.	Подп.	Дата	
Разраб.		Иванова			Рама
Пров.		Гончаренко			
Нач.отд.		Коверченко			
Н.контр.		Севрюков			
Утв.					

Б10А390.190

Лит	Лист	Листов
У	1	2

Госстрой СССР Харьковский Сантехпроект

Формат А4

Формат	Зона	Поз.	Обозначение	Наименование	Кол.	Примечание
Б4		10	Б10А390.057	Стойка		
				Швеллер 10 ГОСТ 8240-72 / Ст.3 ГОСТ 535-79		
				ℓ = 584	3	5.0 кг
Б4		11	Б10А390.058	Ребро		
				Уголок 63×63×6 ГОСТ 8509-86 / Ст.3 ГОСТ 535-79		
				ℓ = 220	12	1.25 кг
Б4		12	Б10А390.059	Ребро		
				Уголок 63×63×6 ГОСТ 8509-86 / Ст.3 ГОСТ 535-79		
				ℓ = 390	12	2.2 кг
А4		13	Б10А390.061	Стойка	3	
А4		14	Б10А390.062	Ребро	3	
Б4		15	Б10 А390.063	Ребро		
				Уголок 63×63×6 ГОСТ 8509-86 / Ст.3 ГОСТ 535-79		
				ℓ = 578	6	3.3 кг
Б4		16	Б10А390.064	Опора		
				Уголок 75×75×6 ГОСТ 8509-86 / Ст.3 ГОСТ 535-79		
				ℓ = 3900	1	25.8 кг
Б4		17	Б10А390.065	Плита		
				Лист 10 ГОСТ 19903-74 / Ст.3 ГОСТ 14637-79		
				200×200	9	3.1 кг
Б4		18	Б10А390.066	Плита		
				Лист 6 ГОСТ 19903-74 / Ст.3 ГОСТ 14637-79		
				100×100	3	0.47 кг
				Материалы		
				металл наплавленный		10.4 кг

Инв.№ подл. | Подп. и дата | Взам.инв.№ | Инв.№ дубл. | Подп. и дата

Изм.	Лист	№ докум.	Подп.	Дата

Б10А390.190 Лист 2

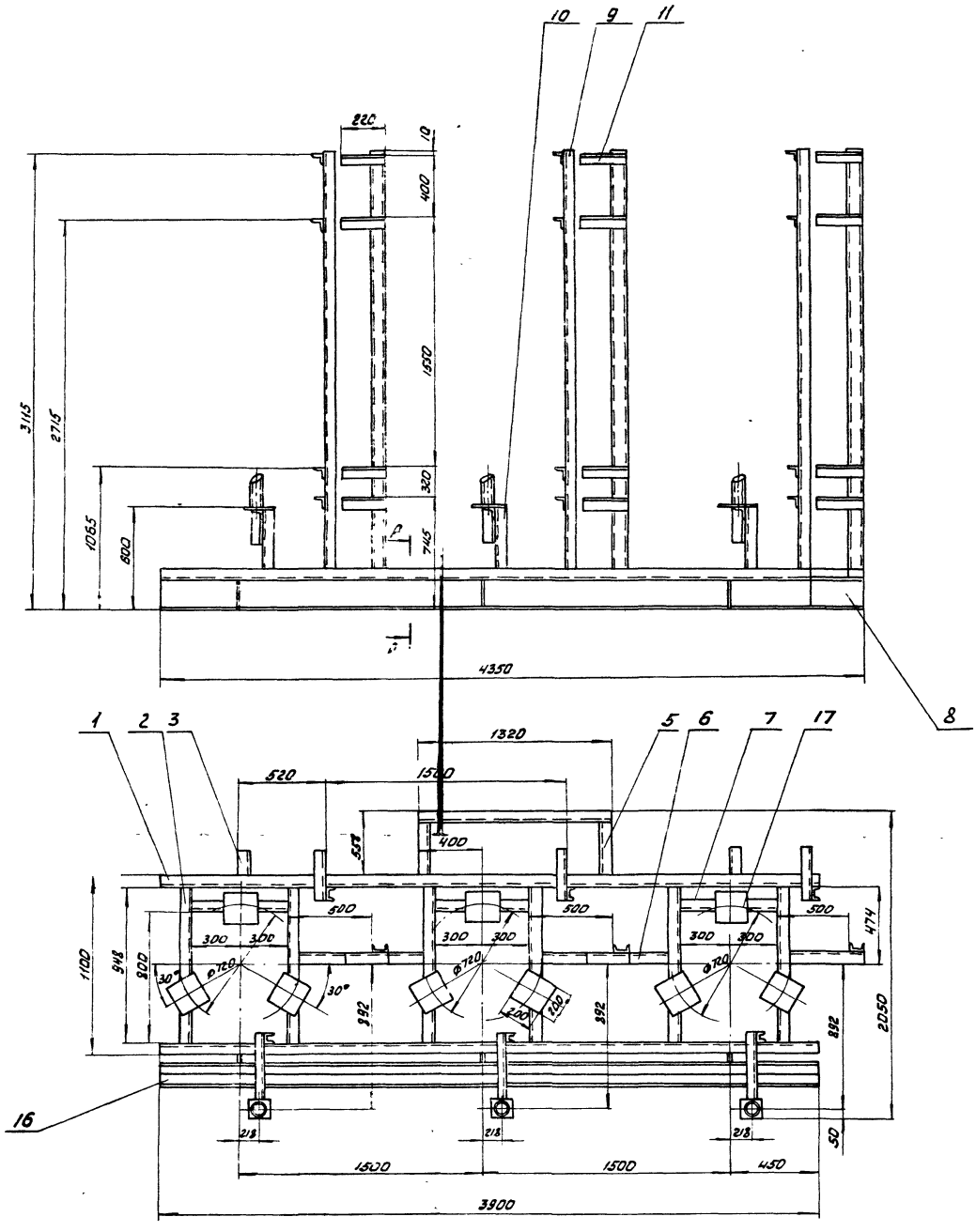

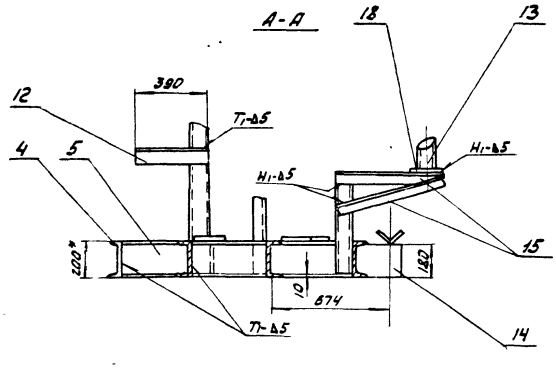

1 Сварку производить электродами Э-42 ГОСТ 9467-75 по периметру прилегания свариваемых деталей. Сварные швы по ГОСТ 5264-80.

2. Предельные отклонения размеров $\pm \frac{IT16}{2}$.

3 Кромки реза деталей Б4- $\sqrt{Ra\,320}$

4.* Размеры для справок.

				6ЮА390.190 СБ		
Изм.	Лист	№докум.	Подп.	Дата		
Разраб.		Иванова			Рама сборочный чертеж	Лит.	Масса	Масштаб
Пров.		Гончаренко				У	671.0	1:20
Т.конт.		Севрюкова				Лист	Листов 1
Нач.отд.		Коверченко				Госстрой СССР Харьковский Сантехпроект	
Н.контр.		Севрюкова					
Утв.							

5.1.0А390.061

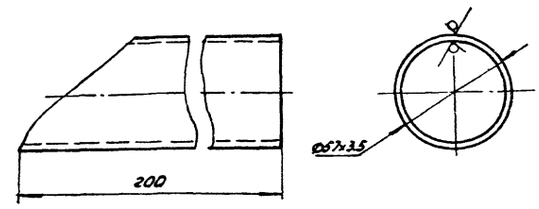

Шаблон для разметки

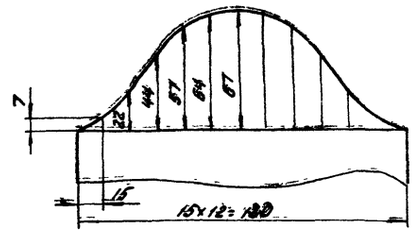

1. Предельные отклонения размеров ± IT16/2.
2.* Размер для справок.

Изм.	Лист	№ докум.	Подп.	Дата	5.1.0А390.061			
Разраб.		Иванова			Стойка	Лит.	Масса	Масштаб
Провер.		Гончаренко				У	0.7	1:2
Т.контр.		Севрюков				Лист	Листов 1	
Нач.отд.		Коверченко			Труба 57×3,5 ГОСТ 10704-76 / ВСт3сп5 ГОСТ 10705-80	Госстрой СССР Харьковский Сантехпроект		
Н.контр.		Севрюков						
Утв.								

Формат А4

5.1.0А390.053

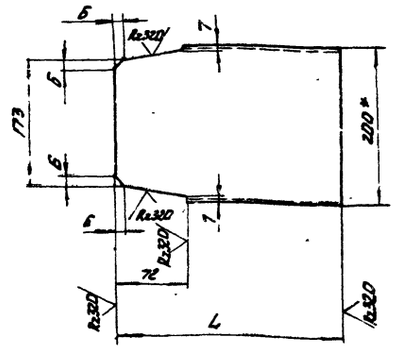

Обозначение	L	Масса
	мм	кг
5.1.0А390.053	284	5.2
-01	594	10.9 кг

1. Предельные отклонения размеров ± IT16/2.

Изм.	Лист	№ докум.	Подп.	Дата	5.1.0А390.053			
Разраб.		Иванова			Ребро	Лит.	Масса	Масштаб
Провер.		Гончаренко				У	—	—
Т.контр.		Севрюков				Лист	Листов 1	
Нач.отд.		Коверченко			Швеллер 20 ГОСТ 8240-72 / ВСт3сп5 ГОСТ 535-79	Госстрой СССР Харьковский Сантехпроект		
Н.контр.		Севрюков						
Утв.								

Формат А4

5.1.0А390.067

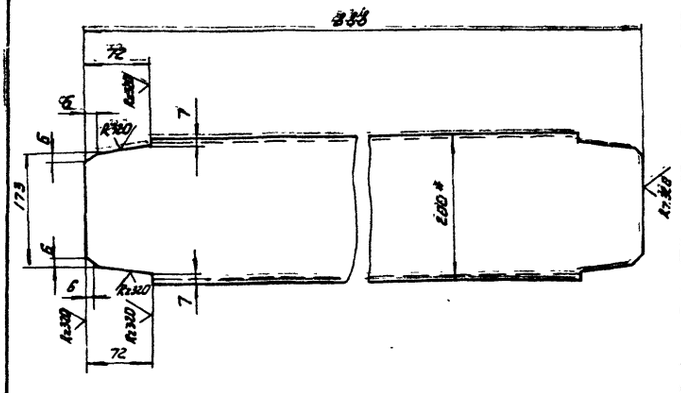

1 Предельные отклонения размеров ± IT16/2.
2.* Размеры для справок.

Изм.	Лист	№ докум.	Подп.	Дата	5.1.0А390.067			
Разраб.		Иванова			Переkладина	Лит.	Масса	Масштаб
Провер.		Гончаренко				У	16.3	1:5
Т.контр.		Севрюков				Лист	Листов 1	
Нач.отд.		Коверченко			Швеллер 20 ГОСТ 8240-72 / ВСт3сп5 ГОСТ 535-79	Госстрой СССР Харьковский Сантехпроект		
Н.контр.		Севрюков						
Утв.								

Формат А4

5.1.0А390.062

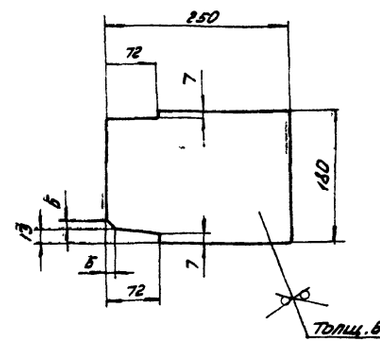

1 Предельные отклонения размеров ± IT16/2.
2.* Размеры для справок.

Изм.	Лист	№ докум.	Подп.	Дата	5.1.0А390.062			
Разраб.		Иванова			Ребро	Лит.	Масса	Масштаб
Провер.		Гончаренко				У	2.1	1:5
Т.контр.		Севрюков				Лист	Листов 1	
Нач.отд.		Коверченко			Лист 6 ГОСТ 19903-74 / В Ст.3 ГОСТ 14637-79	Госстрой СССР Харьковский Сантехпроект		
Н.контр.		Севрюков						
Утв.								

Формат А4

6108389.001

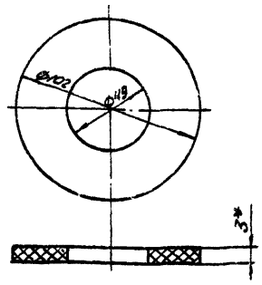

* Размер для справок.

Изм.	Лист	N докум.	Подп.	Дата
Разраб.		Иванова		
Провер.		Гончаренко		
Т.контр.		Севрюков		
Нач.отд.		Ковтуненко		
Н.контр.		Севрюков		
Утв.				

6108389.001

Прокладка

Лит	Масса	Масштаб
У	0.03	1:2
Лист	Листов	

Паронит ПОН-3 ГОСТ 481-80

Госстрой СССР Харьковский Сантехпроект

Формат А4

6108389.035

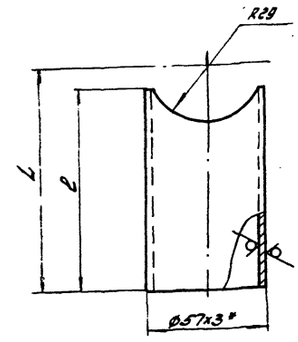

Обозначение	L	l	Масса
	мм		кг
6108389.035	246	233	0.9
-01	233	220	0.85

1. Предельные отклонения размеров $\pm \frac{IT16}{2}$.
2. * Размер для справок.

Изм.	Лист	N докум.	Подп.	Дата
Разраб.		Иванова		
Провер.		Гончаренко		
Т.контр.		Севрюков		
Нач.отд.		Ковтуненко		
Н.контр.		Севрюков		
Утв.				

6108389.035

Патрубок

Лит.	Масса	Масштаб
У	-	-
Лист	Листов 1	

Труба 57х3 ГОСТ 10704-76 / Ст 3 Сп5 ГОСТ 10705-80

Госстрой СССР Харьковский Сантехпроект

Формат А4

6108390.049

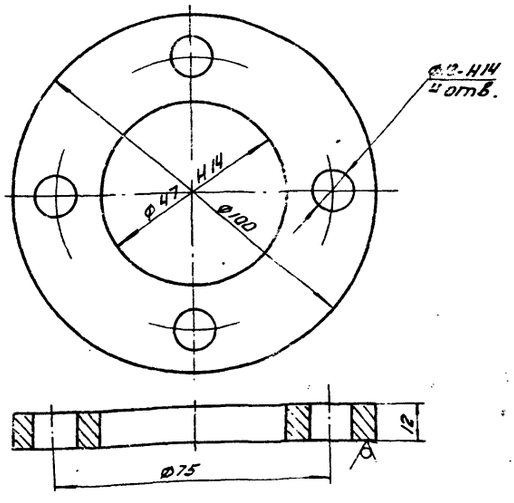

1. Неуказанные предельные отклонения размеров $\pm \frac{IT16}{2}$.

Изм.	Лист	N докум.	Подп.	Дата
Разраб.		Иванова		
Пров.		Гончаренко		
Т.контр.		Севрюков		
Нач.отд.		Ковтуненко		
Н.контр.		Севрюков		
Утв.				

6108390.049

Фланец

Лит	Масса	Масштаб
У	0.9	1:1
Лист	Листов 1	

Ст.3 ГОСТ 380-71

Госстрой СССР Харьковский Сантехпроект

Формат А4

6108390.068

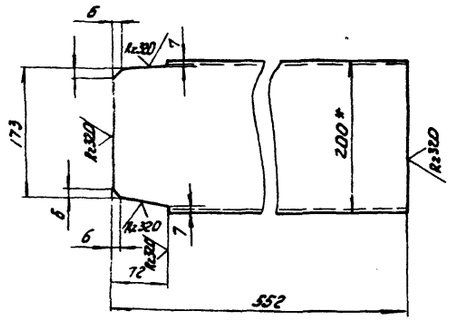

1. Предельные отклонения размеров $\pm \frac{IT16}{2}$.
2. *Размеры для справок.

Изм.	Лист	N докум.	Подп.	Дата
Разраб.		Иванова		
Провер.		Гончаренко		
Т.контр.		Севрюков		
Нач.отд.		Ковтуненко		
Н.контр.		Севрюков		
Утв.				

6108390.068

Ребро

Лит	Масса	Масштаб
У	11.4	1:5
Лист	Листов 1	

Швеллер 20 ГОСТ 8240-72 / Ст.3 ГОСТ 535-79

Госстрой СССР Харьковский Сантехпроект

Формат А4

Формат	Зона	Поз.	Обозначение	Наименование	Кол.	Примечание
				Документация		
	А2		БIOА391.000 СБ	Сборочный чертеж		
	А3		БIOА391.000 ВС	Ведомость спецификаций		
	А3		БIOА391.000 ВП	Ведомость покупных изделий		
				Сборочные единицы		
	А4	1	БIOА391.010	Трубопровод	1	
	А4	2	БIOА391.030	Трубопровод отмывочных вод	1	
	А4	3	БIOА391.050	Трубопровод дренажа	1	
	А4	4	БIOА391.060	Трубопровод гидроперегрузки	1	
	А4	5	БIOА391.080	Трубопровод		
	А4	6	БIOА391.110	Трубопровод регенерационного раствора соли	1	
	А4	7	БIOА391.120	Трубопровод	1	
	А4	8	БIOА391.130	Статив	1	
	А4	9	БIOА391.150	Рама	1	
				Детали		
	А4	11	БIOА390.049	Фланец	2	
	А4	12	БIOА388.001	Прокладка	8	
	Б4	13	БIOА391.001	Ушко		
				Круг 20 ГОСТ 2590-71 В Ст.3 ГОСТ 535-79 ℓ = 220	4	

Изм.	Лист	№ докум.	Подп.	Дата
Разраб.		Иванова		
Пров.		Гончаренко		
Нач. отд.		Ковтуненко		
Н. контр.		Сафронов		
Утв.				

БIOА391.000

Блок натрий-катионитных фильтров II ступени (поз. I-А4)

Лит	Лист	Листов
И	1	2

Харьковский Сантехпроект

Формат А4

Формат	Зона	Поз.	Обозначение	Наименование	Кол.	Примечание
				Стандартные изделия		
		17		Болт М10×70.58 ГОСТ 7798-70	8	0.053кг
		18		Гайка М10.5 ГОСТ 5915-70	8	0.011кг
		19		Шайба 10.65 ГОСТ 6402-70	8	0.002кг
		20		Болт М16×70.58 ГОСТ 7798-70	96	0.14кг
		21		Гайка М16.5 ГОСТ 5915-70	96	0.033кг
		22		Шайба 16.65 ГОСТ 6402-70	96	0.0059кг
		23		Болт М24×90.58 ГОСТ 7798-70	6	0.425кг
		24		Гайка М24.5 ГОСТ 5915-70	6	0.1кг
		25		Шайба 24 ГОСТ 10906-78	6	0.16кг
		26		Фланец 2-25-6 Ст.25 ГОСТ 12820-80	2	0.76кг
		27		Втулка ПВД 32Т ОСТ6-05-367-74	2	0.05кг
		28		Опора ОПБ 2-76 ГОСТ 14911-82	16	0.46кг
		29		Опора ОПБ 2-32 ГОСТ 14911-82	2	0.15кг
				Прочие изделия		
		30		Закладная конструкция 13КЧ-46-76	4	
				Материалы		
		31		Труба ПНД 32С ГОСТ 18599-83 ℓ = 7 п.м		1.4кг

Инв. № подл. | Подп. и дата | Взам. инв. № | Инв. № дубл. | Подп. и дата

Изм.	Лист	№ докум.	Подп.	Дата

БIOА391.000

Лист 2

Материал	Обозначение	Наименование	Куда входит: Обозначение	Кол.	Общее кол-во	Примечание
1	БIOА391.000	Блок натрий-катионитных фильтров II ступени (поз. I-А4)				
2	БIOА391.010	Трубопровод	БIOА391.000	1	1	
3	БIOА391.020	Блок №1	БIOА391.010	1	1	
4	БIOА390.030	Блок №2	БIOА391.010	2	2	
5	БIOА391.030	Трубопровод отмывочных вод	БIOА391.000	1	1	
6	БIOА391.040	Блок №2	БIOА391.030	1	1	
7	БIOА390.060	Блок №4	БIOА391.030	2	2	
8	БIOА391.050	Трубопровод дренажа	БIOА391.000	1	1	
9	БIOА391.060	Трубопровод гидроперегрузки	БIOА391.000	1	1	
10	БIOА391.070	Блок №3	БIOА391.060	1	1	
11	БIOА390.100	Блок №5	БIOА391.060	2	2	
12	БIOА391.080	Трубопровод	БIOА391.000	1	1	
13	БIOА391.090	Блок №4	БIOА391.080	1	1	
14	БIOА391.100	Блок №5	БIOА391.080	2	2	
15	БIOА390.130	Блок №8	БIOА391.080	2	2	
16	БIOА389.030	Патрубок	БIOА391.080	4	4	
17	БIOА391.110	Трубопровод регенерационного раствора соли	БIOА391.000	1	1	
18	БIOА391.120	Трубопровод	БIOА391.000	1	1	
19	БIOА391.130	Статив	БIOА391.000	1	1	
20	БIOА391.140	Рама	БIOА391.130	1	1	
21	БIOА391.150	Рама	БIOА391.000	1	1	

Изм.	Лист	№ докум.	Подп.	Дата
Разраб.		Иванова		
Пров.		Гончаренко		
Нач. отд.		Ковтуненко		
Н. контр.		Сафронов		
Утв.				

БIOА391.000 ВС

Блок натрий-катионитных фильтров II ступени (поз. I-А.4) Ведомость спецификаций

Лит	Лист	Листов
И		1

Харьковский Сантехпроект

№ строки	Наименование	Обозначение документа на поставку	Поставщик	Куда входит (обозначение)	Количество: на изделие	в комплекты	на регулир.	Всего	Примечание
1	Фланец 2-50-10 ст.25	ГОСТ 12821-80			20			20	
2	Фланец 2-25-6 ст.25	ГОСТ 12821-80			2			2	
3	Отвод 90°57×3	ГОСТ 17375-83			8			8	
4	Отвод 60°57×3	ГОСТ 17375-83			4			4	
5	Отвод 45°57×3	ГОСТ 17375-83			2			2	
6	Болт М8×25.58	ГОСТ 7798-70			8			8	
7	Болт М10×70.58	ГОСТ 7798-70			16			16	
8	Болт М16×70.58	ГОСТ 7798-70			160			160	
9	Болт М24×90.58	ГОСТ 7798-70			6			6	
10	Гайка М8.5	ГОСТ 5915-70			8			8	
11	Гайка М10.5	ГОСТ 5915-70			16			16	
12	Гайка М16.5	ГОСТ 5915-70			160			160	
13	Гайка М24.5	ГОСТ 5915-70			6			6	
14	Шайба 8.65Г	ГОСТ 6402-70			8			8	
15	Шайба 10.65Г	ГОСТ 6402-70			16			16	
16	Шайба 16.65Г	ГОСТ 6402-70			160			160	
17	Шайба 24.	ГОСТ 10906-78			6			6	
18	Опора ОПБ2-76	ГОСТ 14911-82			16			16	
19	Опора ОПБ2-32	ГОСТ 14911-82			2			2	

Изм.	Лист	№ докум.	Подп.	Дата	Б10А391.000 ВП			
Разраб.		Иванова			Блок натрий-катионитных фильтров II ступени (поз. I-A4) Ведомость покупных изделий	Лит.	Лист. 1	Листов 2
Пров.		Гончаренко				И		
Нач.отд.		Ковеженко				Госстрой СССР Харьковский сантехпроект		
Н.контр.		Севрюков						
Утв.								

Формат А3

№ строки	Наименование	Обозначение документа на поставку	Поставщик	Куда входит (обозначение)	Количество: на изделие	в комплекты	на регулир.	Всего	Примечание
20	Втулка ПВД 63Т	ОСТ 6-05-367-74			20			20	
21	Втулка ПВД 90С	ОСТ 6-05-367-74			6			6	
22	Втулка ПВД 32С	ОСТ 6-05-367-74			2			2	
23	Угольник ПВД 63Т	ОСТ 6-05-367-74			16			16	
24	Угольник ПВД 90С	ОСТ 6-05-367-74			4			4	
25	Тройник ПВД 63Т	ОСТ 6-05-367-74			8			8	
26	Тройник ПВД 32Т	ОСТ 6-05-367-74			2			2	
27	Тройник ПВД 90×63 СП	ОСТ 6-05-367-74			4			4	

Изм.	Лист	№ докум.	Подп.	Дата	Б10А391.000 ВП	Лист 2

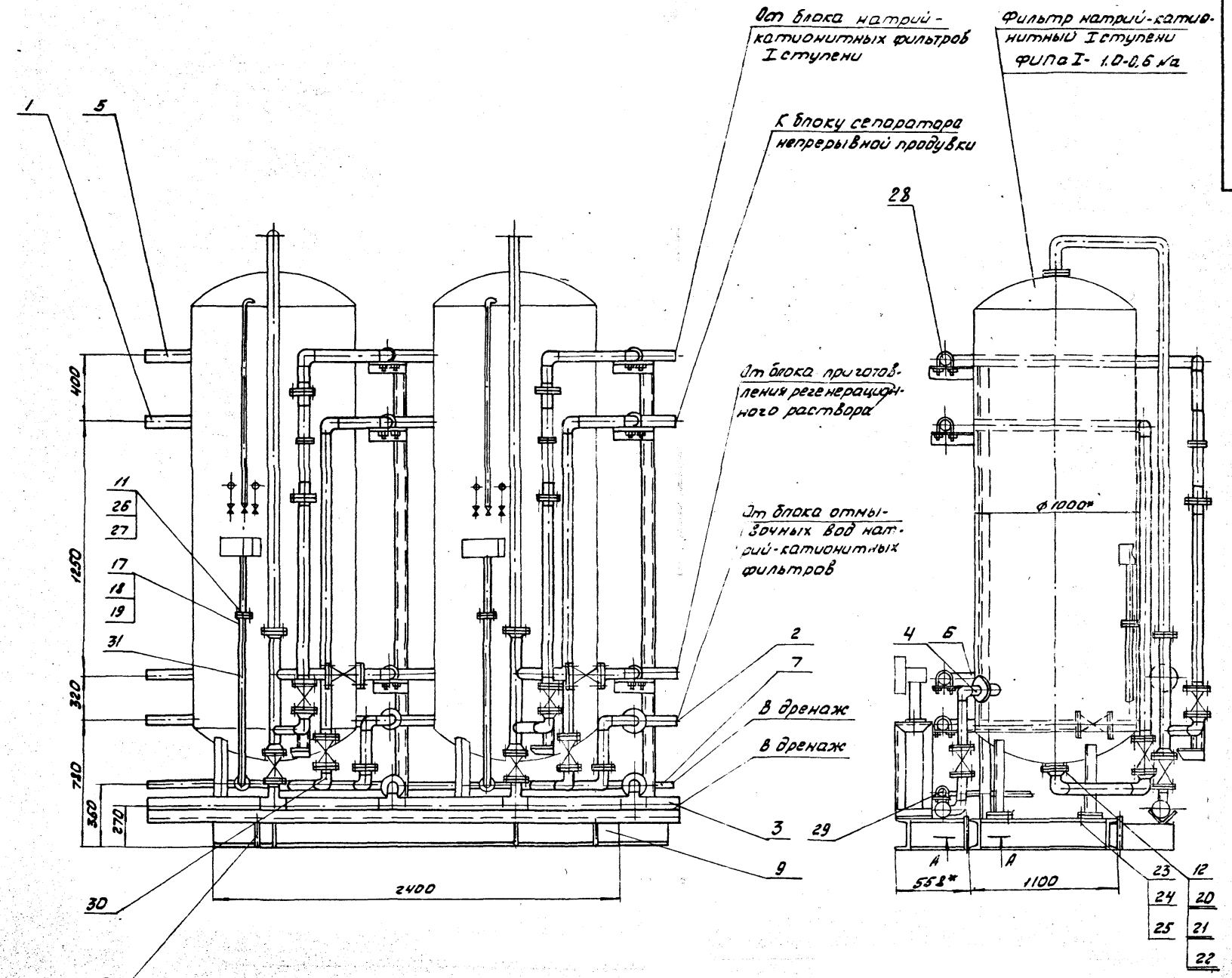

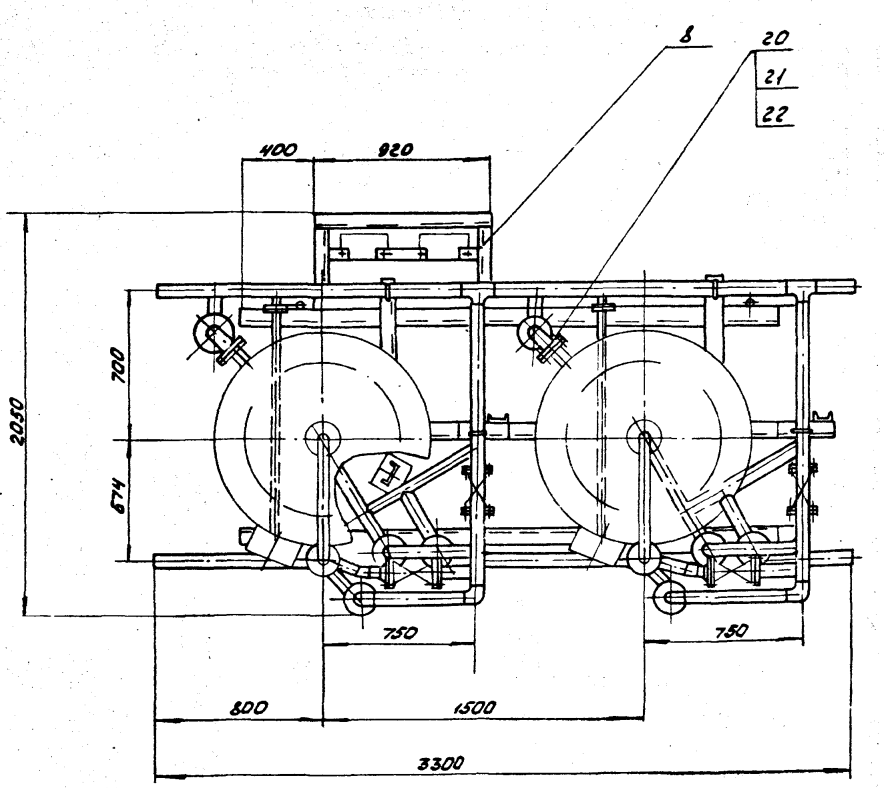

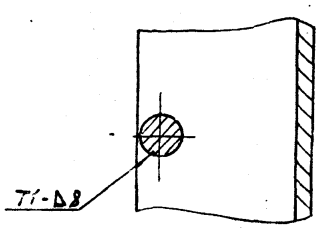

1. Масса блока дана с учетом массы фильтров и арматуры.
2. Технические требования смотри общие данные альбом часть 1.
3. Сварку производить электродами Э-42 ГОСТ 9467-75
4.* Размеры для справок.

					6.10А391.000 СБ		
Изм.	Лист	№ докум.	Подп.	Дата	Блок натрий-катионитных фильтров II ступени (поз. V-А4) Сборочный чертеж	Лит.	Масса	Масштаб
Разраб.		Иванова					2471.0	1:20
Пров.		Гончаренко				Лист 1	Листов 2	
Т. контр.		Севрюков						
Нач. отд.		Коверченко				Харьковский Сантехпроект		
Н. контр.		Севрюков						
Утв.								

Схема

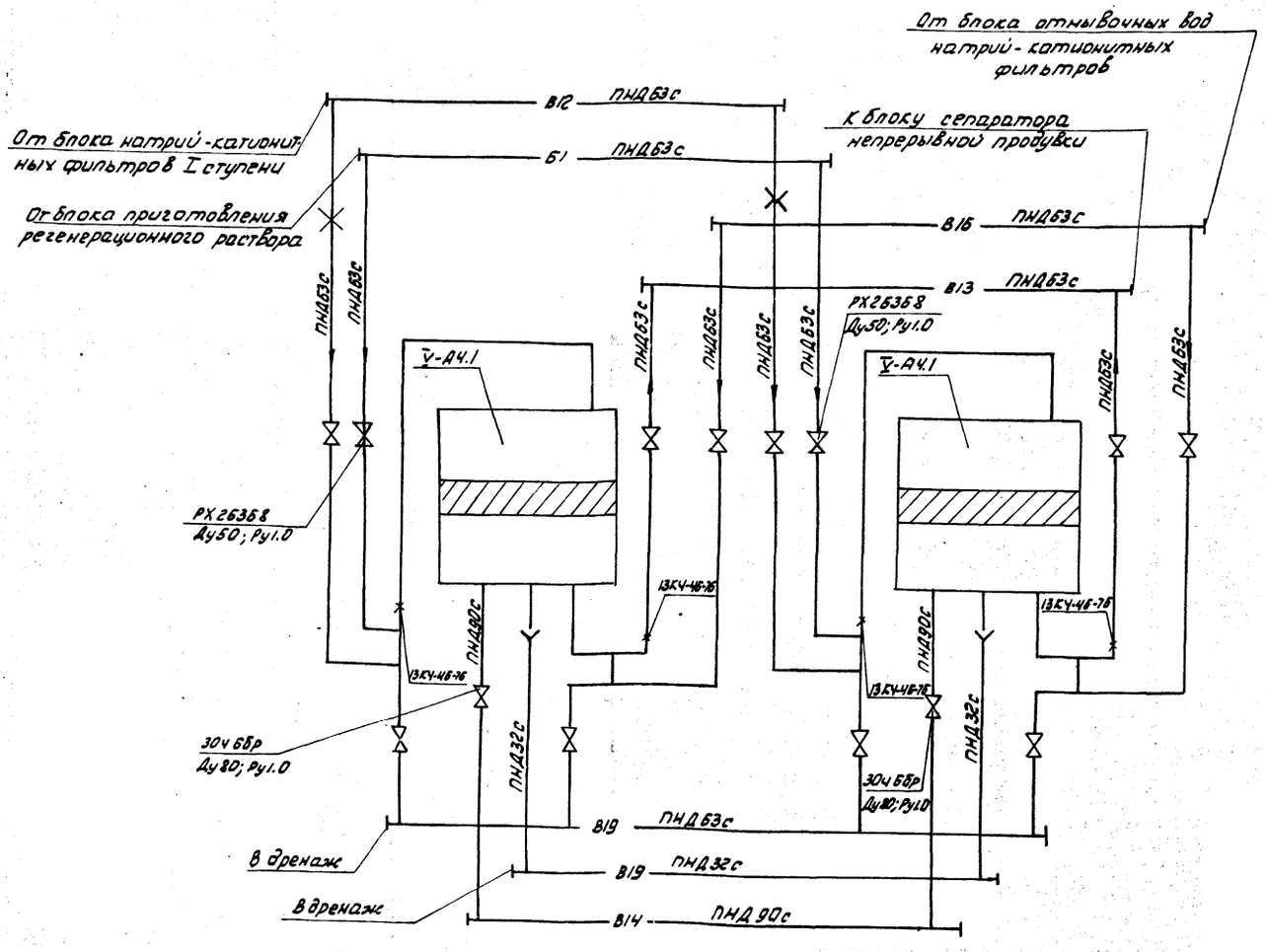

Указания по антикоррозионной защите

Наименование технологического аппарата, газохода, трубопровода; габаритные размеры, мм; номер позиции	Условия эксплуатации (состав среды; температура °С; давление МПа, коэффициент заполнения; место установки и др.)	Конструкция антикоррозионного покрытия	Технологические требования по производству работ
1. Фильтры натрий-катионитные ФИПа I-1.0-0.6 Na ф1000 Н=3750 поз. V-А4.1 2 шт.	Химочищенная вода pH 7.2 ÷ 7.5 t=25°С; в помещении, не изолированы	Внутренняя поверхность эпоксидная шпатлевка ЭП-0010, в слоев. Наружная поверхность пентафталевая эмаль ПФ-133 за 2 раза по 2 слоям грунтовки ГФ-021	Приемку и подготовку поверхностей под антикоррозионную защиту, выполнение химзащитных работ и контроль качества покрытия производить согласно требованиям СНиП III-23-76, сборника конструкций по защите от коррозии ВСН 2-14-82 ММСС СССР. Химзащитные работы производить в теплый период года при температуре воздуха не ниже +10°С. Лакокрасочные покрытия подлежат систематическому контролю не реже одного раза в полугодие и своевременному восстановлению на поврежденных участках
2. Трубопровод В-12 ф57×3	В помещении t=16°С	Наружная поверхность Пентафталевая эмаль ПФ-133 за 2 раза по 2 слоям грунтовки ГФ-021	
3. Металлоконструкция	В помещении	2 слоя эмали ПФ-133 по 2 слоям грунтовки ГФ-021	

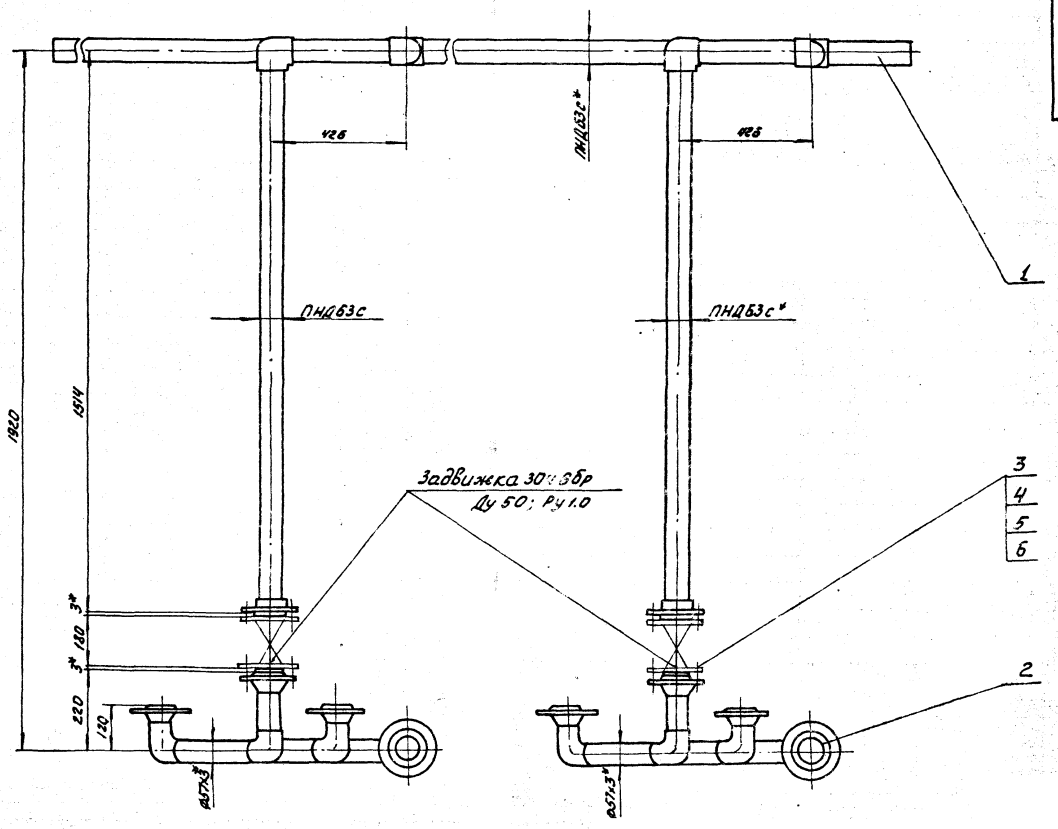

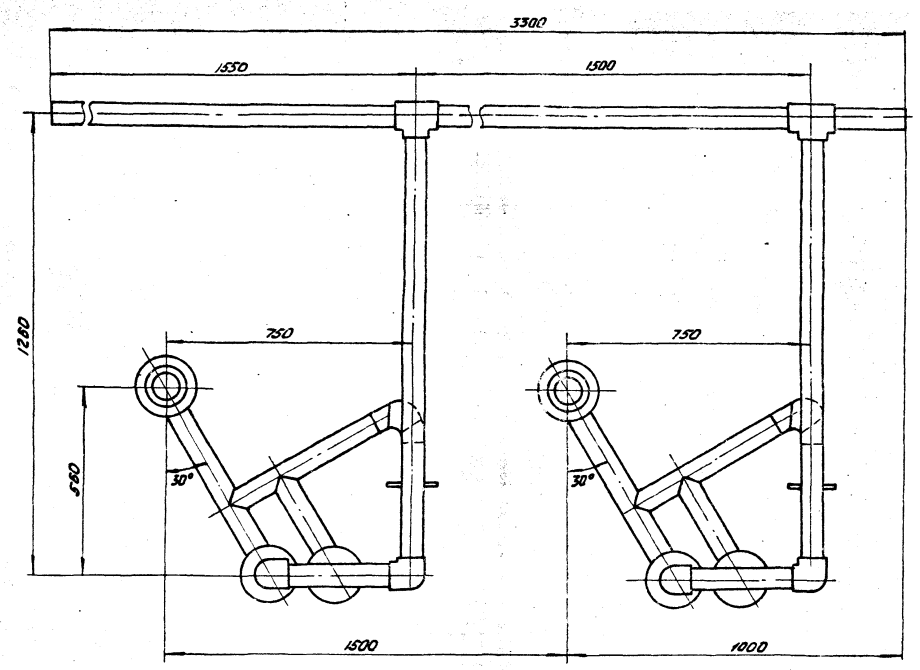

* Размеры для справок

					610А391.010СБ		
Изм.	Лист	N докум.	Подп.	Дата	Трубопровод	Лит.	Масса	Масштаб
Разраб.		Иванова				И	60.2	1:10
Пров.		Гончаренко			Сборочный чертеж	Лист	Листов 1	
Т.конт.		Севрюков				Госстрой СССР Харьковский Сантехпроект		
Нач.отд.		Коверченко						
Н.контр.		Севрюков						
Утв.								

Формат	Зона	Поз.	Обозначение	Наименование	Кол.	Примечание
				Документация		
А2			5.10А391.010 СБ	Сборочный чертеж		
				Сборочные единицы		
А4		1	5.10 А 391.020	Блок №1	1	
А4		2	5.10 А 390.030	Блок №2	2	
				Детали		
А4		3	5.10А389.001	Прокладка	2	
				Стандартные изделия		
		4		Болт М16×70.58		
				ГОСТ 7798-70	16	0.14кг
		5		Гайка М16.5		
				ГОСТ 5915-70	16	0.033кг
		6		Шайба 16.65Г		
				ГОСТ 6402-70	16	0.0059кг

Изм.	Лист	№ докум.	Подп.	Дата	5.10А391.010			
Разраб.		Иванова			Трубопровод	Лит.	Лист	Листов
Пров.		Гончаренко				У		1
Нач.отд.		Ковтуненко				Госстрой СССР Харьковский Сантехпроект		
Н.контр.		Севрюков						
Утв.								

Формат А4

Формат	Зона	Поз.	Обозначение	Наименование	Кол.	Примечание
				Документация		
А3			5.10А391.030 СБ	Сборочный чертеж		
				Сборочные единицы		
А4		1	5.10А391.040	Блок №2	1	
А4		2	5.10А390.060	Блок №4	2	
				Стандартные изделия		
		3		Болт М16×70.58		
				ГОСТ 7798-70	16	0.14кг
		4		Гайка М16.5 ГОСТ 5915-70	16	0.033кг
		5		Шайба 16.65Г		
				ГОСТ 6402-70	16	0.0059кг

Инв.№ подл. | Подп. и дата | Взам. инв.№ | Инв.№ дубл. | Подп. и дата

Изм.	Лист	№ докум.	Подп.	Дата	5.10А391.030			
Разраб.		Иванова			Трубопровод отмывочных вод	Лит.	Лист	Листов
Пров.		Гончаренко				У		1
Нач.отд.		Ковтуненко				Госстрой СССР Харьковский Сантехпроект		
Н.контр.		Севрюков						
Утв.								

Формат А4

5.10А391.030 СБ

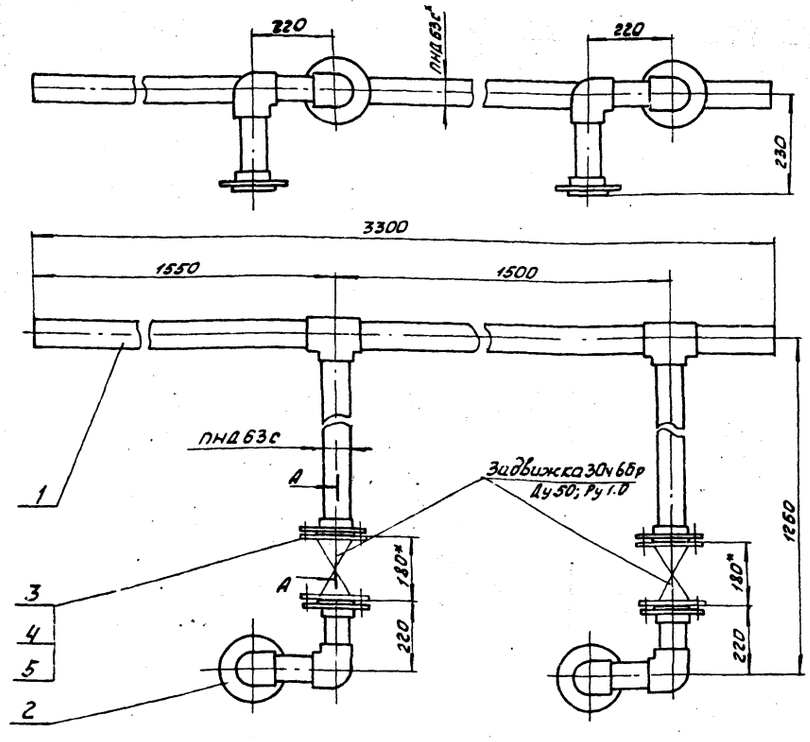

А-А
М1:5

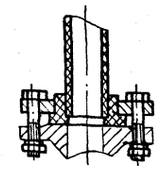

* Размеры для справок

Изм.	Лист	№ докум.	Подп.	Дата	5.10А391.030 СБ			
Разраб.		Иванова			Трубопровод отмывочных вод сборочный чертеж	Лит.	Масса	Масштаб
Пров.		Гончаренко				У	21.25	1:10
Т.контр.		Севрюков				Лист	Листов 1	
Нач.отд.		Ковтуненко				Госстрой СССР Харьковский Сантехпроект		
Н.контр.		Севрюков						
Утв.								

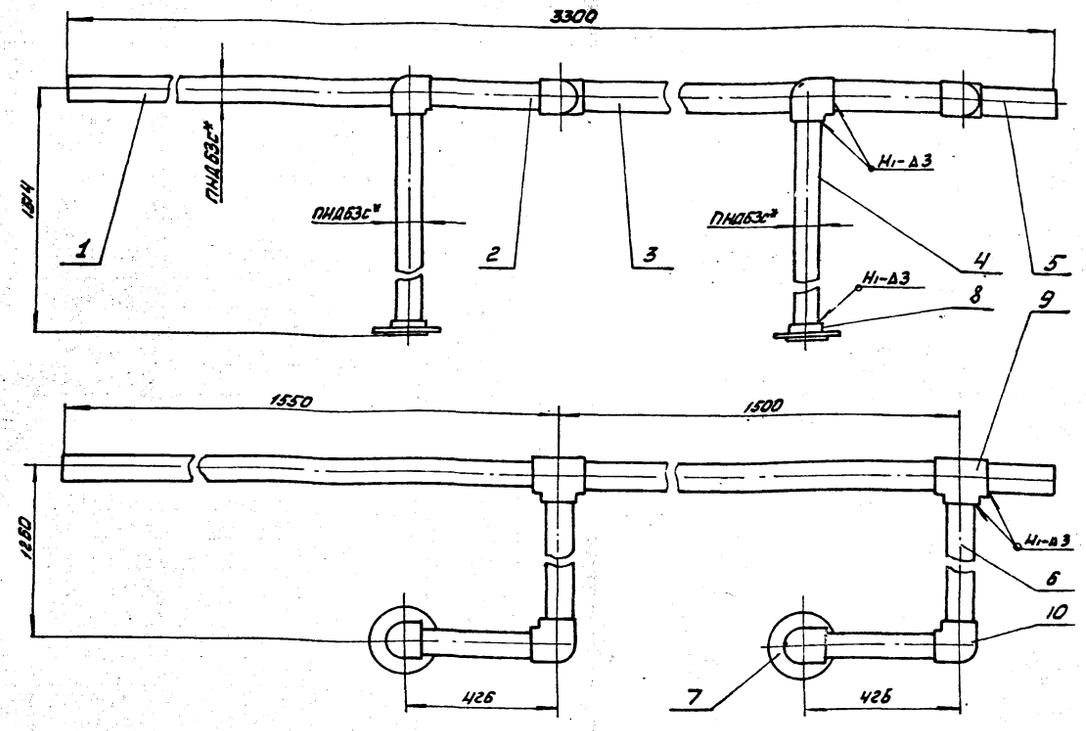

1. Сварку производить нагретым газом с присадочным прутком из полиэтилена ф2÷4мм ТУ 6-05-1698-74.
Сварные швы по ГОСТ 16310-80.
2.* Размеры для справок.

Изм.	Лист	№ докум.	Подп.	Дата	БІОА391.020 СБ			
Разраб.		Иванова			Блок №1 Сборочный чертеж	Лит	Масса	Масштаб
Пров.		Гончаренко				У	12.1	1:10
Т.контр.		Севрюков				Лист	Листов 1	
Нач.отд.		Коверченко				Госстрой СССР Харьковский Сантехпроект		
Н.контр.		Севрюков						
Утв.								

Формат А3

Формат	Зона	Поз.	Обозначение	Наименование	Кол.	Примечание
				Документация		
А3			БІОА391.020 СБ	Сборочный чертеж		
				Детали		
Б4		1	БІОА391.006	Патрубок		
				Труба ПНД63с ГОСТ18599-83		
				ℓ=1517	1	1.06кг
Б4		2	БІОА391.007	Патрубок		
				Труба ПНД63с ГОСТ18599-83		
				ℓ=361	2	0.25кг
Б4		3	БІОА391.008	Патрубок		
				Труба ПНД63с ГОСТ18599-83		
				ℓ=1435	1	1.0кг
Б4		4	БІОА391.009	Патрубок		
				Труба ПНД63с ГОСТ18599-83		
				ℓ=1478	2	1.0кг
Б4		5	БІОА391.011	Патрубок		
				Труба ПНД63с ГОСТ18599-83		
				ℓ=217	1	0.15кг
Б4		6	БІОА391.012	Патрубок		
				Труба ПНД63с ГОСТ18599-83		
				ℓ=1195	2	0.83кг
А4		7	БІОА389.011	Фланец	2	
				Стандартные изделия		
		8		Втулка ПВД63Т ОСТ 6-05-367-74	2	0.16кг

Изм.	Лист	№ докум.	Подп.	Дата	БІОА391.020			
Разраб.		Иванова			Блок №1	Лит	Лист	Листов
Пров.		Гончаренко				У	1	2
Нач.отд.		Коверченко				Госстрой СССР Харьковский Сантехпроект		
Н.контр.		Севрюков						
Утв.								

Формат А4

Формат	Зона	Поз.	Обозначение	Наименование	Кол.	Примечание
		9		Тройник ПВД63Т ОСТ 6-05-367-74	2	0.47кг
		10		Угольник ПВД63Т ОСТ 6-05-367-74	4	0.43кг
				Материалы		
				Полиэтилен наплавленный		0.15кг

Инв.№ подл. | Подп. и дата | Взам. инв.№ | Инв.№ дубл. | Подп. и дата

Изм.	Лист	№ докум.	Подп.	Дата	БІОА391.020	Лист 2

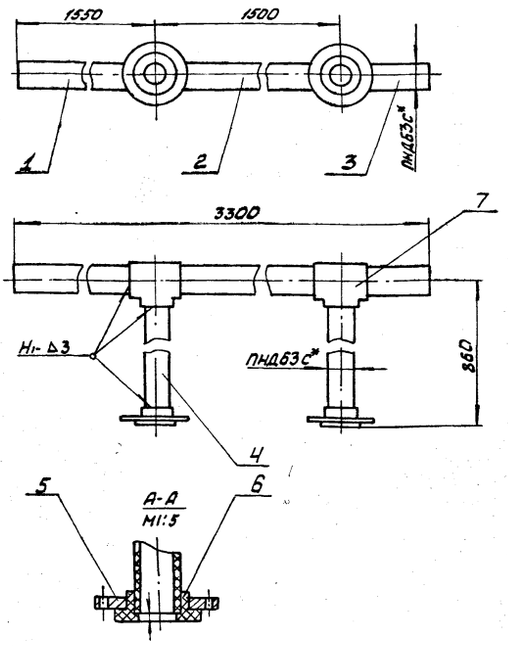

1. Сварку производить нагретым газом с присадочным прутком из полиэтилена ф2÷4мм ТУ6-05-1698-74
Сварные швы по ГОСТ 16310-80
2.* Размеры для справок.

Изм.	Лист	N докум.	Подп.	Дата
Разраб.		Иванова		
Пров.		Гончаренко		
Т.конт.		Севрюков		
Нач.отд.		Коверченко		
Н.контр.		Севрюков		
Утв.				

Б10А391.040 СБ

Блок №2
Сборочный чертеж

Лит.	Масса	Масштаб
И	7.3	1:10
Лист	Листов 1	

Госстрой СССР Харьковский Сантехпроект

Формат А4

Формат	Зона	Поз.	Обозначение	Наименование	Кол.	Примечание
				Документация		
А4			Б10А391.040 СБ	Сборочный чертеж		
				Детали		
Б4		1	Б10А391.006	Патрубок		
				Труба ПНД63с ГОСТ18599-83		
				ℓ = 1517	1	1.06кг
Б4		2	Б10А391.008	Патрубок		
				Труба ПНД63с ГОСТ18599-83		
				ℓ = 1435	1	1.0кг
Б4		3	Б10А391.011	Патрубок		
				Труба ПНД63с ГОСТ18599-83		
				ℓ = 217	1	0.15кг
Б4		4	Б10А391.012	Патрубок		
				Труба ПНД63с ГОСТ18599-83		
				ℓ = 824	2	0.57кг
А4		5	Б10А389.011	Фланец	2	
				Стандартные изделия		
		6		Втулка ПВД63Т		
				ОСТ6-05-367-74	2	0.16кг
		7		Тройник ПВВ 63Т		
				ОСТ6-05-367-74	2	0.47кг
				Материалы		
				Полиэтилен		
				наплавленный		0.29кг

Подп. и дата | Инв. № подл. | Взам. инв. № | Инв. № дубл. | Подп. и дата

Изм.	Лист	N докум.	Подп.	Дата
Разраб.		Иванова		
Пров.		Гончаренко		
Нач.отд.		Коверченко		
Н.конт.		Севрюков		
Утв.				

Б10А391.040

Блок №2

Лит.	Лист	Листов
И		1

Госстрой СССР Харьковский Сантехпроект

Формат А4

Формат	Зона	Поз.	Обозначение	Наименование	Кол.	Примечание
				Документация		
А3			Б10А391.060 СБ	Сборочный чертеж		
				Сборочные единицы		
А4		1	Б10А391.070	Блок №3	1	
А4		2	Б10А390.100	Блок №6	2	
				Стандартные изделия		
		3		Болт М16×70.58		
				ГОСТ7798-70	16	0.014кг
		4		Гайка М16.5 ГОСТ5915-70	16	0.033кг
		5		Шайба 16.65Г		
				ГОСТ 6402-70	16	0.0059кг

Подп. и дата | Инв. № подл. | Взам. инв. № | Инв. № дубл. | Подп. и дата

Изм.	Лист	N докум.	Подп.	Дата
Разраб.		Иванова		
Пров.		Гончаренко		
Нач.отд.		Коверченко		
Н.контр.		Севрюков		
Утв.				

Б10А391.060

Трубопровод гидроперегрузки

Лит.	Лист	Листов
И		1

Госстрой СССР Харьковский Сантехпроект

Формат А4

Формат	Зона	Поз.	Обозначение	Наименование	Кол.	Примечание
				Документация		
А4			Б10А391.070 СБ	Сборочный чертеж		
				Детали		
А4		1	Б10А391.019	Коллектор	1	
А4		2	Б10А390.046	Патрубок	2	
Б4		3	Б10А391.024	Патрубок		
				Труба ПНД90с ГОСТ18599-83		
				ℓ = 209	2	0.28кг
А4		4	Б10А389.011-01	Фланец	2	
				Стандартные изделия		
		5		Втулка ПВД90с		
				ОСТ6-05-367-74	2	0.24кг
		6		Угольник ПВД90с		
				ОСТ6-05-367-74	2	0.75кг
				Материалы		
				Полиэтилен		
				наплавленный		0.1кг

Подп. и дата | Инв. № подл. | Взам. инв. № | Инв. № дубл. | Подп. и дата

Изм.	Лист	N докум.	Подп.	Дата
Разраб.		Иванова		
Пров.		Гончаренко		
Нач.отд.		Коверченко		
Н.контр.		Севрюков		
Утв.				

Б10А391.070

Блок №3

Лит.	Лист	Листов
И		1

Госстрой СССР Харьковский Сантехпроект

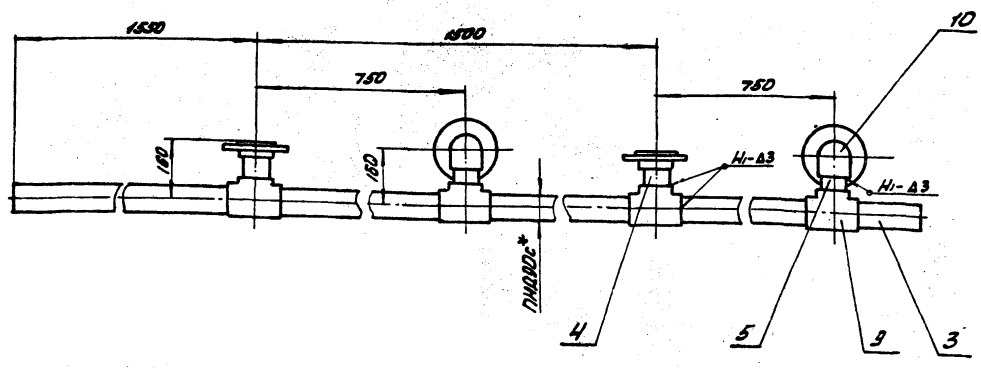

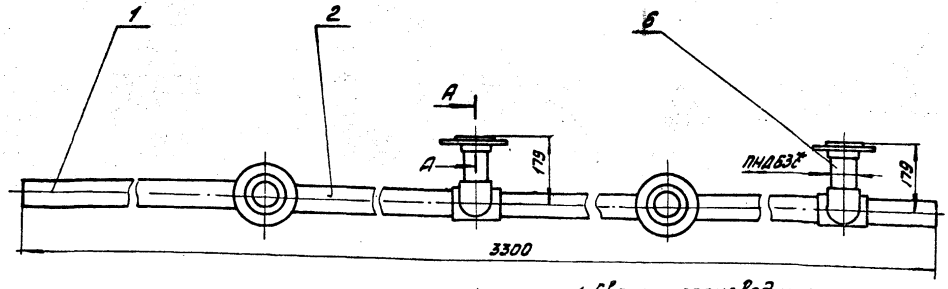

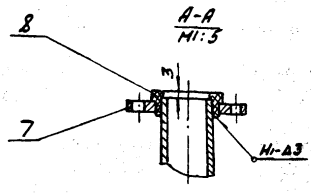

1. Сварку производить нагретым газом с присадочным прутком из полиэтилена ф2÷4мм ТУ6-05-1698-74. Сварные швы по ГОСТ 16310-80.
2. * Размеры для справок.

Изм.	Лист	N докум.	Подп.	Дата
Разраб.	Иванова			
Пров.	Гончаренко			
Т.контр.	Севрюков			
Нач.отд.	Ковриченко			
Н.контр.	Севрюков			
Утв.				

БІОА391.050 СБ

Трубопровод дренажа

Сборочный чертеж

Лит	Масса	Масштаб
И	14.2	1:10

Лист	Листов 1

Госстрой СССР Харьковский Сантехпроект

Формат А3

Формат	Зона	Поз.	Обозначение	Наименование	Кол.	Примечание
				Документация		
А3			БІОА391.050 СБ	Сборочный чертеж		
				Детали		
Б4		1	БІОА391.013	Патрубок		
				Труба ПНД90с ГОСТ18599-83		
				ℓ=1503	1	2.1кг
Б4		2	БІОА391.014	Патрубок		
				Труба ПНД90с ГОСТ18599-83		
				ℓ=655	3	0.9кг
Б4		3	БІОА391.015	Патрубок		
				Труба ПНД90с ГОСТ18599-83		
				ℓ=203	1	0.28кг
Б4		4	БІОА391.016	Патрубок		
				Труба ПНД63с ГОСТ18599-83		
				ℓ=110	2	0.15кг
Б4		5	БІОА391.017	Патрубок		
				Труба ПНД63с ГОСТ18599-83		
				ℓ=80	2	0.11кг
Б4		6	БІОА391.018	Патрубок		
				Труба ПНД63с ГОСТ18599-83		
				ℓ=143	2	0.2кг
А4		7	БІОА389.011	Фланец	4	
				Стандартные изделия		
		8		Втулка ПВД63Т.		
				ОСТ6-05-367-74	4	0.16кг

Изм.	Лист	N докум.	Подп.	Дата
Разраб.	Иванова			
Пров.	Гончаренко			
Нач.отд.	Ковриченко			
Н.контр.	Севрюков			
Утв.				

БІОА391.050

Трубопровод дренажа

Лит	Лист	Листов
И	1	2

Госстрой СССР Харьковский Сантехпроект

Формат А4

Формат	Зона	Поз.	Обозначение	Наименование	Кол.	Примечание
		9		Тройник ПВД90×63 сл		
				ОСТ6-05-367-74	4	0.438кг
		10		Угольник ПВД63Т		
				ОСТ6-05-367-74	2	0.49кг
				Материалы		
				Полиэтилен напорный		0.16кг

Инв.№подл. | Подп. и дата | Взам.инв.№ | Инв.№дубл. | Подп. и дата

Изм.	Лист	N докум.	Подп.	Дата

БІОА391.050

Лист 2

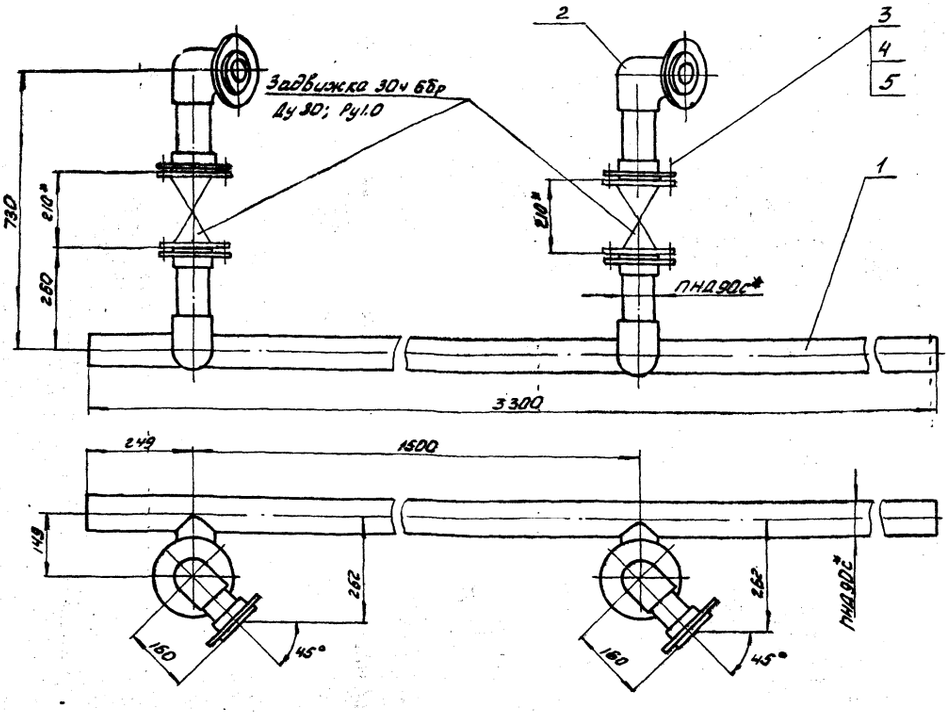

* Размеры для справок.

					БІОА391.060 СБ		
Изм.	Лист	№ докум.	Подп.	Дата	Трубопровод гидроперегрузки Сборочный чертеж	Лит.	Масса	Масштаб
Разраб.		Иванова				У	26.9	1:10
Пров.		Гончаренко				Лист	Листов 1
Т. контр.		Севрюков				Госстрой СССР Харьковский Сантехпроект	
Нач. отд.		Коверченко					
Н. контр.		Севрюков					
Утв.							

Формат А3

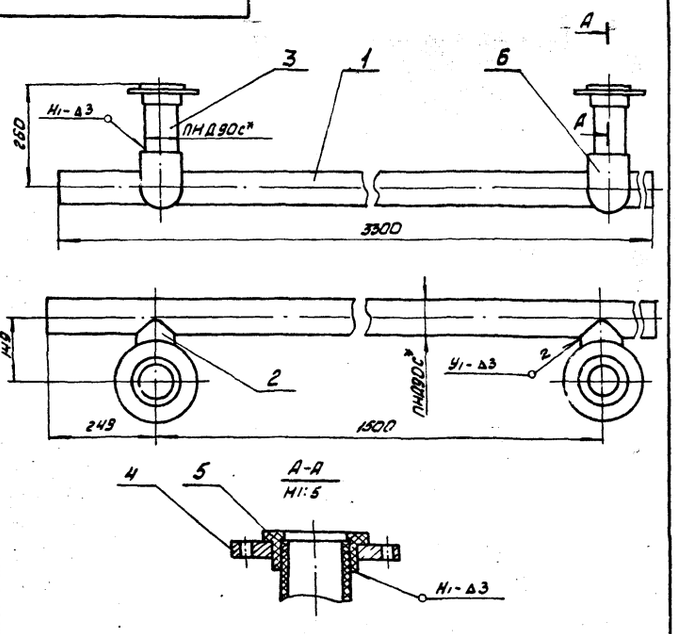

1. Сварку производить нагретым газом с присадочным прутком из полиэтилена Ø2÷4мм ТУ6-05-1688-74. Сварные швы по ГОСТ 16310-80
2.* Размеры для справок.

					БІОА391.070 СБ		
Изм.	Лист	№ докум.	Подп.	Дата	Блок №3 Сборочный чертеж	Лит.	Масса	Масштаб
Разраб.		Иванова				У	11.5	1:10
Провер.		Гончаренко				Лист	Листов 1
Т. контр.		Севрюков				Госстрой СССР Харьковский Сантехпроект	
Нач. отд.		Коверченко					
Н. контр.		Севрюков					
Утв.							

Формат А4

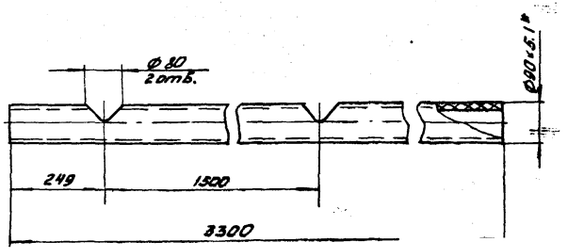

*Размер для справок.

Инв. № подл. | Подп. и дата | Взам. инв. № | Инв. № дубл. | Подп. и дата

					БІОА391.019		
Изм.	Лист	№ докум.	Подп.	Дата	Коллектор Труба ПНД 90с ГОСТ 18599-83	Лит.	Масса	Масштаб
Разраб.		Иванова				У	4.1	1:10
Провер.		Гончаренко				Лист	Листов 1
Т. контр.		Севрюков				Госстрой СССР Харьковский Сантехпроект	
Нач. отд.		Коверченко					
Н. контр.		Севрюков					
Утв.							

Формат	Зона	Поз.	Обозначение	Наименование	Кол.	Примечание
				Документация		
А2			5101А391.080 СБ	Сборочный чертеж		
				Сборочные единицы		
А4		1	5101А391.090	Блок №4	1	
А4		2	5101А389.030	Патрубок	4	
А4		3	5101А390.130	Блок №8	2	
А4		4	5101А391.100	Блок №5	2	
				Детали		
		5	5101А389.001	Прокладка	2	
				Стандартные изделия		
		6		Болт М16х70.58		
				ГОСТ 7798-70	32	0.14кг
		7		Гайка М16.5		
				ГОСТ 5915-70	32	0.033кг
		8		Шайба 16.65Г		
				ГОСТ 6402-70	32	0.0059кг
				Материалы		
				Металл		
				наплавленный		0.1кг

Изм.	Лист	№ докум.	Подп.	Дата
Разраб.		Иванова		
Пров.		Гончаренко		
Нач.отд.		Ковтуненко		
Н.контр.		Севрюков		
Утв.				

5101А391.080

Трубопровод

Лит	Лист	Листов
И		1

Госстрой СССР Харьковский Сантехпроект

Формат А4

Формат	Зона	Поз.	Обозначение	Наименование	Кол.	Примечание
				Документация		
А4			5101А391.100 СБ	Сборочный чертеж		
				Детали		
Б4		1	5101А391.025	Патрубок		
				Труба ПНД Б3Т ГОСТ18599-83		
				ℓ=478	1	0.35кг
А4		2	5101А389.011	Фланец	2	
				Стандартные изделия		
		3		Втулка ПВД Б3Т		
				ОСТ6-05-367-74	2	0.16кг
				Материалы		
				Полиэтилен		
				наплавленный		0.03кг

Изм.	Лист	№ докум.	Подп.	Дата
Разраб.		Иванова		
Пров.		Гончаренко		
Нач.отд.		Ковтуненко		
Н.контр.		Севрюков		
Утв.				

5101А391.100

Блок №5

Лит	Лист	Листов
И		1

Госстрой СССР Харьковский Сантехпроект

Формат А4

Формат	Зона	Поз.	Обозначение	Наименование	Кол.	Примечание
				Документация		
А3			5101А391.090 СБ	Сборочный чертеж		
				Детали		
Б4		1	5101А391.005	Патрубок		
				Труба ПНД Б3с ГОСТ18599-83		
				ℓ=1517	1	1.05кг
Б4		2	5101А391.008	Патрубок		
				Труба ПНД Б3с ГОСТ18599-83		
				ℓ=1435	1	1.0кг
Б4		3	5101А391.022	Патрубок		
				Труба ПНД Б3с ГОСТ18599-83		
				ℓ=1527	2	1.05кг
Б4		4	5101А391.011	Патрубок		
				Труба ПНД Б3с ГОСТ18599-83		
				ℓ=217	1	0.15кг
Б4		5	5101А391.023	Патрубок		
				Труба ПНД Б3с ГОСТ18599-83		
				ℓ=414	2	0.22кг
Б4		6	5101А391.024	Патрубок		
				Труба ПНД Б3с ГОСТ18599-83		
				ℓ=467	2	0.32кг
А4		7	5101А389.011	Фланец	2	
				Стандартные изделия		
		8		Втулка ПВД Б3Т		
				ОСТ6-05-367-74	2	0.16кг

Изм.	Лист	№ докум.	Подп.	Дата
Разраб.		Иванова		
Пров.		Гончаренко		
Нач.отд.		Ковтуненко		
Н.контр.		Севрюков		
Утв.				

5101А391.090

Блок №4

Лит	Лист	Листов
И	1	2

Госстрой СССР Харьковский Сантехпроект

Формат А4

Формат	Зона	Поз.	Обозначение	Наименование	Кол.	Примечание
		9		Тройник ПВД Б3Т		
				ОСТ6-05-367-74	2	0.47кг
		10		Угольник ПВД Б3Т		
				ОСТ6-05-367-74	4	0.43кг
				Материалы		
				Полиэтилен		
				наплавленный		0.2кг

Изм.	Лист	№ докум.	Подп.	Дата

5101А391.090

Лист 2

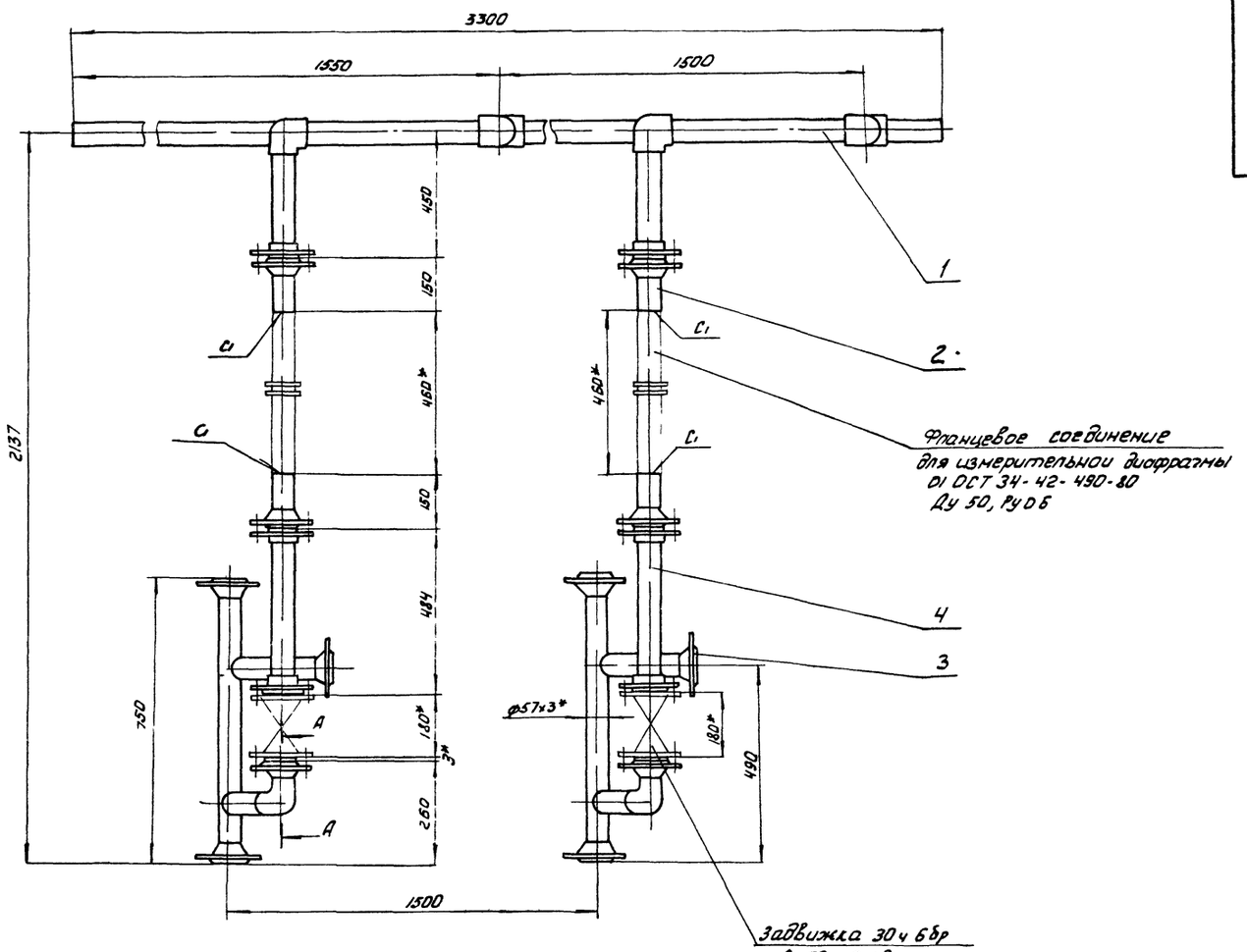

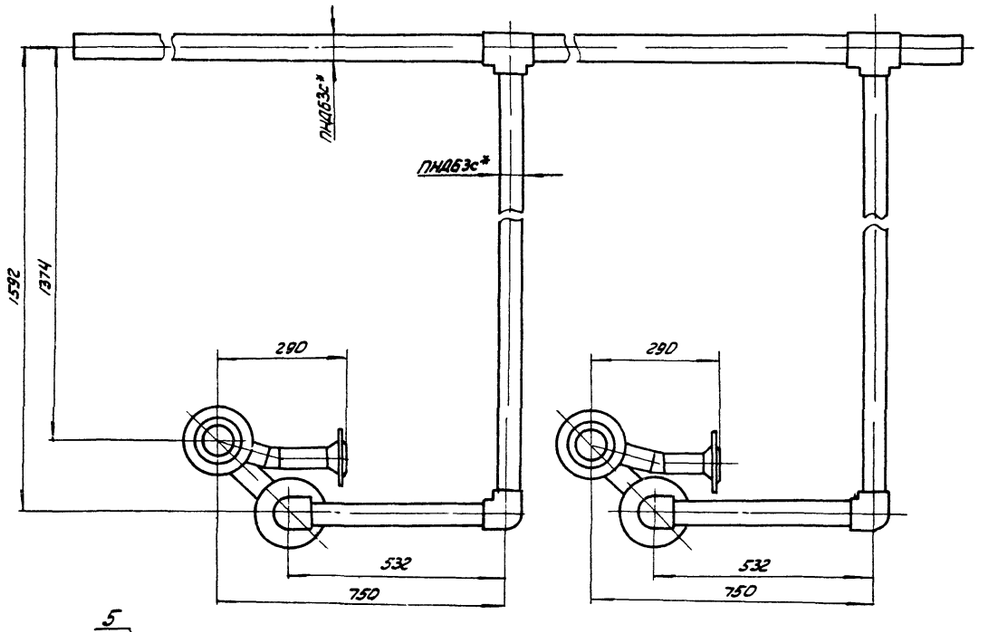

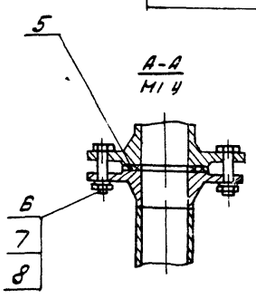

1 Сварку производить электродами Э-42 ГОСТ 9467-75
Сварные швы по ГОСТ 16037-80
2* Размеры для справок

					Б10А391 080 СБ			
Изм	Лист	№ докум	Подп	Дата	Трубопровод Сборочный чертеж	Лит	Масса	Масштаб
Разраб		Иванова				И	61 0	1 10
Пров		Гончаренко				Лист	Листов 1	
Т контр		Севрюков				Госстрой СССР Харьковский Сантехпроект		
Нач отд		Коверченко						
Н.контр		Севрюков						
Утв								

Б10А391.090СБ

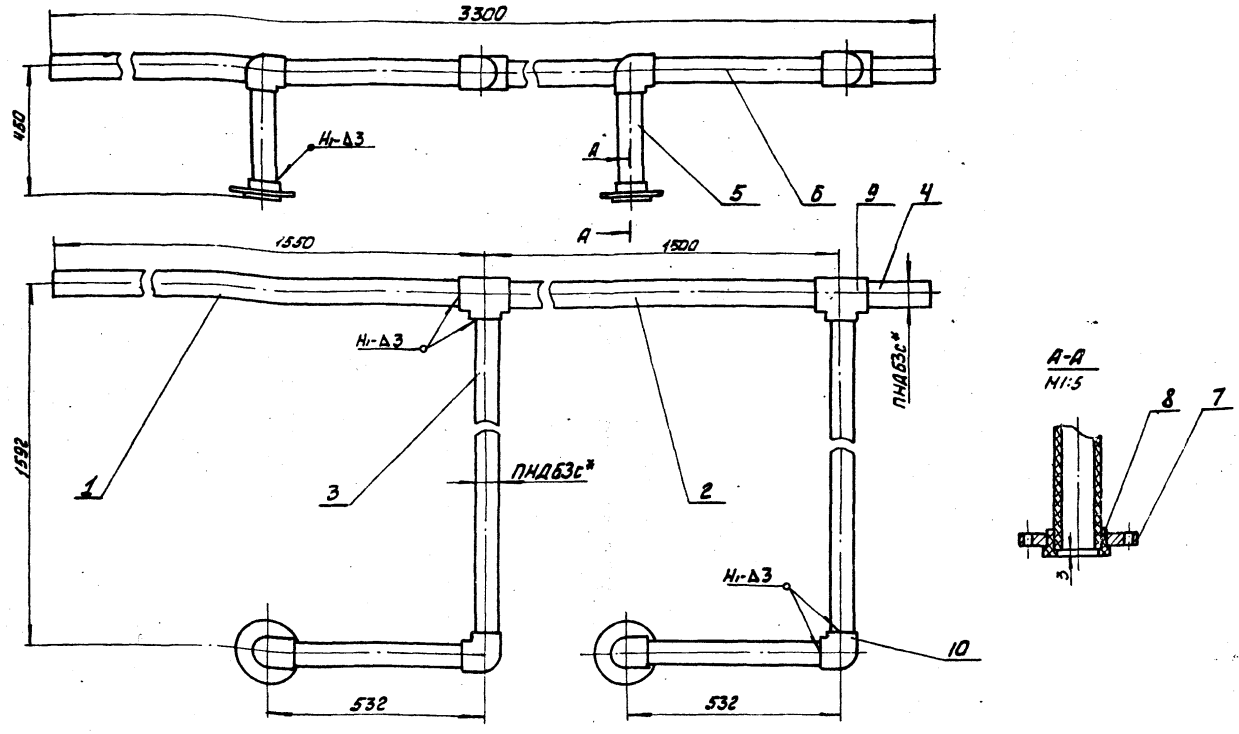

1. Сварку производить нагретым газом с присадочным прутком из полиэтилена ф2÷4мм ТУ6-05-1698-74. Сварные швы по ГОСТ 16310-80.
2.* Размеры для справок.

Изм.	Лист	№докум.	Подп.	Дата
Разраб.		Иванова		
Пров.		Гончаренко		
Т.конт.		Севрюков		
Нач.отд.		Коверченко		
Н.конт.		Севрюков		
Утв.				

Б10А391.090СБ

Блок №4
Сборочный чертеж

Лит.	Масса	Масштаб
И	11.2	1:10

Лист | Листов 1

Госстрой СССР
Харьковский
Сантехпроект

Формат А3

Б10А391.100СБ

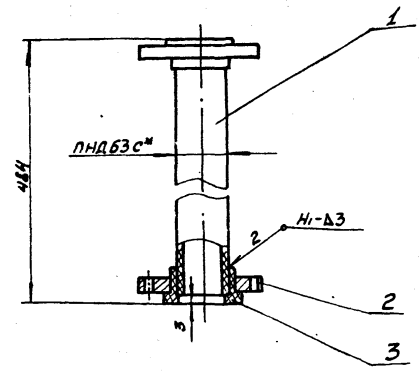

1. Сварку производить нагретым газом с присадочным прутком ф2÷4мм ТУ6-05-367-74 Сварные швы по ГОСТ 16310-80.
2.* Размер для справок.

Изм.	Лист	№докум.	Подп.	Дата
Разраб.		Иванова		
Провер.		Гончаренко		
Т.конт.		Севрюков		
Нач.отд.		Коверченко		
Н.конт.		Севрюков		
Утв.				

Б10А391.100СБ

Блок №5
Сборочный чертеж

Лит.	Масса	Масшт.
И	2.5	1:5

Лист | Листов 1

Госстрой СССР
Харьковский
Сантехпроект

Формат А4

Формат	Зона	Поз.	Обозначение	Наименование	Кол.	Примечание
				Документация		
А3			Б10А391.110СБ	Сборочный чертеж		
				Детали		
Б4		1	Б10А391.006	Патрубок		
				Труба ПНД63с ГОСТ18599-83		
				ℓ=1517	1	1.06кг
Б4		2	Б10А391.008	Патрубок		
				Труба ПНД63с ГОСТ18599-83		
				ℓ=1435	1	1.0кг
Б4		3	Б10А391.011	Патрубок		
				Труба ПНД63с ГОСТ18599-83		
				ℓ=217	1	0.15кг
Б4		4	Б10А391.026	Патрубок		
				Труба ПНД63с ГОСТ18599-83		
				ℓ=1349	2	0.9кг
Б4		5	Б10А391.027	Патрубок		
				Труба ПНД63с ГОСТ18599-83		
				ℓ=224	2	0.16кг
А4		6	Б10А389.011	Фланец	2	
				Стандартные изделия		
		7		Тройник ПВД63Т		
				ОСТ6-05-367-74	2	0.47кг
		8		Угольник ПВД63Т		
				ОСТ6-05-367-74	2	0.43кг
		9		Втулка ПВД63Т		
				ОСТ6-05-367-74	2	0.16кг
				Материалы		
				полиэтилен		0.15кг
				наплавленный		

Подп. и дата | Инв. № дубл. | Взам. инв. № | Подп. и дата | Инв. № подл.

Изм.	Лист	№докум.	Подп.	Дата
Разраб.		Иванова		
Пров.		Гончаренко		
Нач.отд.		Коверченко		
Н.конт.		Севрюков		
Утв.				

Б10А391.110

Трубопровод регенерационного раствора соли

Лит.	Лист	Листов
И		1

Госстрой СССР
Харьковский
Сантехпроект

23935-17 52 Формат А4

6101А391.110 СБ

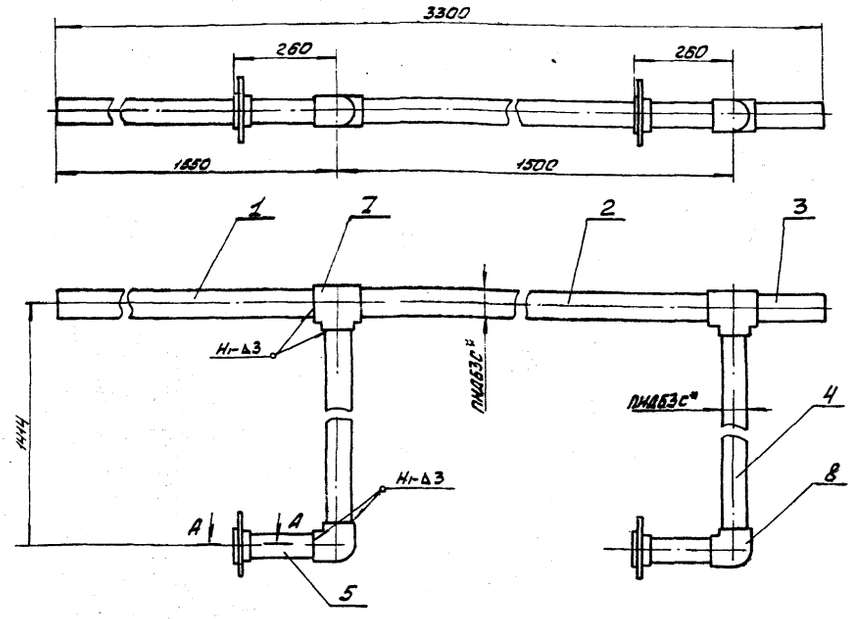

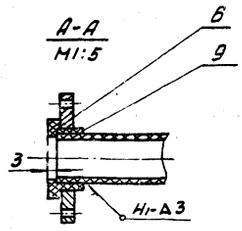

1. Сварку производить нагретым газом с присадочным прутком из полиэтилена ф2÷4 ТУ6-05-1698-74 Сварные швы по ГОСТ 16310-80.
2.* Размер для справок.

					6101А391.110 СБ		
Изм.	Лист	№ докум.	Подп.	Дата	Трубопровод регенерационного раствора соли Сборочный чертеж	Лит	Масса	Масштаб
Разраб.		Иванова				У	9.2	1:10
Пров.		Гончаренко				Лист	Листов 1	
Т.контр.		Севрюков				Госстрой СССР Харьковский Сантехпроект		
Нач.отд.		Коверченко						
Н.контр.		Севрюков						
Утв.								

Формат А3

6101А391.120 СБ

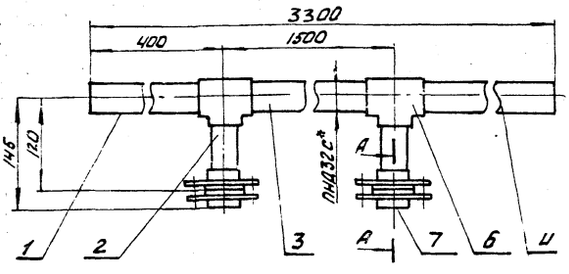

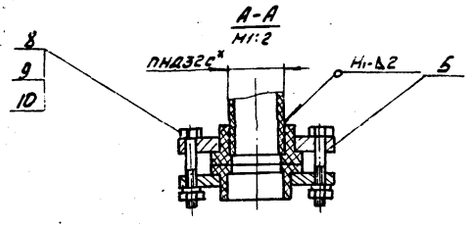

1. Сварку производить нагретым газом с присадочным прутком из полиэтилена ф2÷4 мм ТУ6-05-1698-74
2. Сварные швы по ГОСТ 16310-80.
3.* Размеры для справок.

					6101А391.120 СБ		
Изм.	Лист	№ докум.	Подп.	Дата	Трубопровод Сборочный чертеж	Лит	Масса	Масштаб
Разраб.		Иванова				У	3.4	1:5
Провер.		Гончаренко				Лист	Листов 1	
Т.контр.		Севрюков				Госстрой СССР Харьковский Сантехпроект		
Нач.отд.		Коверченко						
Н.контр.		Севрюков						
Утв.								

Формат А4

Формат	Зона	Поз	Обозначение	Наименование	Кол.	Примечание
				Документация		
А4			6101А391.120 СБ	Сборочный чертеж		
				Детали		
Б4		1	6101А391.028	Патрубок		
				Труба ПНД 32с ГОСТ 18599-83		
				ℓ=383	1	0.08 кг
Б4		2	6101А391.029	Патрубок		
				Труба ПНД 32с ГОСТ 18599-83		
				ℓ=100	2	0.02 кг
Б4		3	6101А391.031	Патрубок		
				Труба ПНД 32с ГОСТ 18599-83		
				ℓ=1466	1	0.3 кг
Б4		4	6101А391.032	Патрубок		
				Труба ПНД 32с ГОСТ 18599-83		
				ℓ=1383	1	0.28 кг
А4		5	6101А390.049	Фланец	2	
				Стандартные изделия		
		6		Тройник ПВД 32 Т		
				ОСТ6-05-367-74	2	0.06 кг
		7		Втулка ПВД 32 Т		
				ОСТ 6-05-367-74	4	0.05 кг
		8		Болт М10х70.58 ГОСТ 7798-70	8	0.053 кг
		9		Гайка М10.5 ГОСТ 5915-70	8	0.011 кг
		10		Шайба 10.65Г ГОСТ 6402-70	8	0.002 кг
				Материалы		
				Полиэтилен		
				напорный		0.04 кг

Инв.№ подл. | Подп. и дата | Взам.инв.№ | Инв.№ дубл. | Подп. и дата

					6101А391.120		
Изм.	Лист	№ докум.	Подп.	Дата	Трубопровод	Лит	Лист	Листов 1
Разраб.		Иванова						
Пров.		Гончаренко				Госстрой СССР Харьковский Сантехпроект		
Нач.отд.		Коверченко						
Н.контр.		Севрюков						
Утв.								

Формат	Зона	Поз.	Обозначение	Наименование	Кол.	Примечание
				Документация		
А4			Б10А391.130СБ	Сборочный чертеж		
				Сборочные единицы		
А4		1	Б10А391.140	Рама	1	
				Стандартные изделия		
		2		Болт М8×25.58		
				ГОСТ 7798-70	8	0.015кг
		3		Гайка М8.5ГОСТ5915-70	8	0.005кг
		4		Шайба 8.65Г		
				ГОСТ 6402-70	8	0.001кг
				Прочие изделия		
		5		Подставка ДП		
				ТКЧ-541-83	2	1.85кг

Изм.	Лист	N докум.	Подп.	Дата
Разраб.		Иванова	Ива	
Пров.		Гончаренко		
Нач.отд.		Коверченко		
Н.контр.		Севрюков		
Утв.				

Б10А391.130

Статив

Лит	Лист	Листов
И		1

Госстрой СССР Харьковский Сантехпроект

Формат А4

Б10А391.130СБ

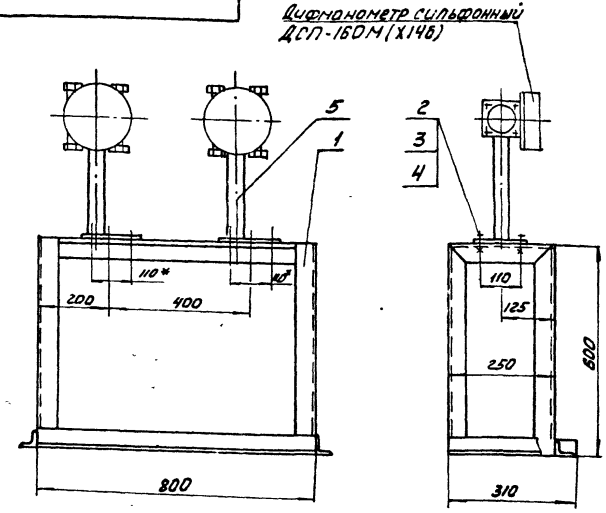

* Размеры для справок

Изм.	Лист	N докум.	Подп.	Дата
Разраб.		Иванова	Ива	
Провер.		Гончаренко		
Т.контр.		Севрюков		
Нач.отд.		Коверченко		
Н.контр.		Севрюков		
Утв.				

Б10А391.130СБ

Статив

Сборочный чертеж

Лит	Масса	Масштаб
И	16.7	1:10

Лист | Листов

Госстрой СССР Харьковский Сантехпроект

Формат А4

Инв. N подл. | Подп. и дата | Взам. инв. N | Инв. N дубл. | Подп. и дата

Б10А391.140СБ

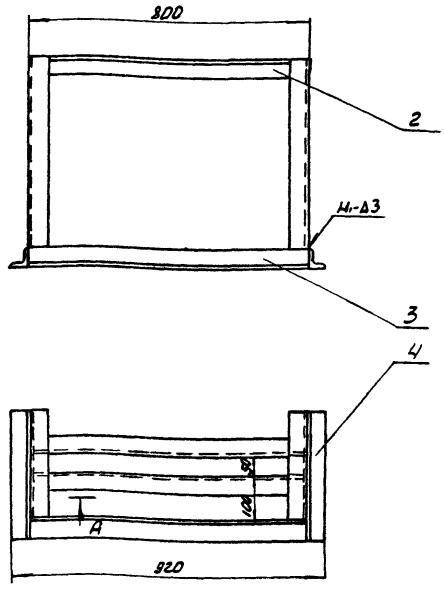

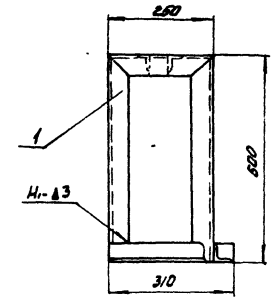

1. Сварку производить электродами Э-42 ГОСТ 9467-75.
Сварные швы по ГОСТ 5264-80.
2. Предельные отклонения размеров ± $\frac{IT16}{2}$.
3. Кромки резо деталей Б4-Rz320.
4. * Размеры для справок

А-А
М1:4

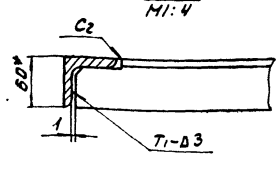

Б10А391.140СБ

Изм.	Лист	N докум.	Подп.	Дата
Разраб.		Иванова	Ива	
Пров.		Гончаренко		
Т.контр.		Севрюков		
Нач.отд.		Коверченко		
Н.контр.		Севрюков		
Утв.				

Рама

Сборочный чертеж

Лит	Масса	Масштаб
И	12.75	1:10

Лист | Листов 1

Госстрой СССР Харьковский Сантехпроект

Формат	Зона	Поз.	Обозначение	Наименование	Кол.	Примечание
				Документация		
А3			БІОА391.140 СБ	Сборочный чертеж		
				Детали		
А4		1	БІОА389.035	Стойка	2	
А4		2	БІОА391.033	Ребро	2	
Б4		3	БІОА391.034	Ребро		
				Уголок УП60×60		
				ТУ36.1113-84		
				ℓ=800	1	1.85кг
Б4		4	БІОА391.035	Основание		
				Уголок УП 60×60		
				ТУ36.1113-84		
				ℓ=310	2	0.75кг
				Материалы		
				металл наплавленный		0.3кг

Изм.	Лист	№ докум.	Подп.	Дата
Разраб.		Иванова		
Пров.		Гончаренко		
Нач.отд.		Ковтуненко		
Н.контр.		Севрюков		
Утв.				

БІОА391.140

Рама

Лит	Лист	Листов
У		1

Госстрой СССР Харьковский Сантехпроект

Формат А4

Формат	Зона	Поз.	Обозначение	Наименование	Кол.	Примечание
				Документация		
А2			БІОА391.150 СБ	Сборочный чертеж		
				Детали		
Б4		1	БІОА391.036	Балка		
				Швеллер 20 ГОСТ 8240-72 / ВСт.3 ГОСТ 535-79		
				ℓ=2400	1	44.16кг
Б4		2	БІОА391.037	Балка		
				Швеллер 20 ГОСТ 8240-72 / ВСт.3 ГОСТ 535-79		
				ℓ=948	4	17.4кг
А4		3	БІОА390.053	Ребро		
Б4		4	БІОА391.038	Балка		
				Швеллер 20 ГОСТ 8240-72 / ВСт.3 ГОСТ 535-79		
				ℓ=920	1	16.9кг
А4		5	БІОА390.058	Ребро	2	
Б4		7	БІОА391.039	Ребро		
				Швеллер 20 ГОСТ 8240-72 / ВСт.3 ГОСТ 535-79		
				ℓ=600	2	11.0кг
А4		8	БІОА390.053-01	Ребро	1	
Б4		9	БІОА391.041	Стойка		
				Швеллер 10 ГОСТ 8240-72 / ВСт.3 ГОСТ 535-79		
				ℓ=2715	4	23.32кг
А4		10	БІОА390.057	Переклавина	1	

Изм.	Лист	№ докум.	Подп.	Дата
Разраб.		Иванова		
Провер.		Гончаренко		
Нач.отд.		Ковтуненко		
Н.контр.		Севрюков		
Утв.				

БІОА391.150

Рама

Лит	Лист	Листов
Ч	1	2

Госстрой СССР Харьковский Сантехпроект

Формат А4

Формат	Зона	Поз.	Обозначение	Наименование	Кол.	Примечание
Б4		11	БІОА391.042	Ребро		
				Уголок 63×63×6 ГОСТ 8509-86 / ВСт.3 ГОСТ 535-79		
				ℓ=220	8	1.25кг
Б4		12	БІОА391.043	Стойка		
				Швеллер 10 ГОСТ 8240-72 / ВСт.3 ГОСТ 535-79		
				ℓ=584	2	5.0кг
А4		13	БІОА390.061	Стойка	2	
А4		14	БІОА390.062	Ребро	2	
Б4		15	БІОА391.044	Ребро		
				Уголок 63×63×6 ГОСТ 8509-86 / ВСт.3 ГОСТ 535-79		
				ℓ=578	4	3.3кг
Б4		16	БІОА391.045	Опора		
				Уголок 75×75×6 ГОСТ 8509-86 / ВСт.3 ГОСТ 535-79		
				ℓ=2400	1	16.5кг
Б4		17	БІОА391.046	Плита		
				Лист 10 ГОСТ 19903-74 / ВСт.3 ГОСТ 14637-79		
				200×200	6	3.1кг
Б4		18	БІОА391.047	Лист 6 ГОСТ 19903-74 / ВСт.3 ГОСТ 14637-79		
				100×100	2	0.47кг
Б4		19	БІОА391.048	Ребро		
				Уголок 63×63×6 ГОСТ 8509-86 / ВСт.3 ГОСТ 535-79		
				ℓ=390	8	2.2кг
				Материалы		
				металл наплавленный		7.3кг

Изм.	Лист	№ докум.	Подп.	Дата

БІОА391.150

Лист
2

Формат А4

БІОА391.033

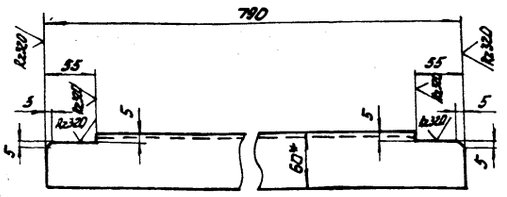

1. Предельные отклонения размеров ± IT16/2.
2. * Размер для справок.

Изм.	Лист	№ докум.	Подп.	Дата
Разраб.		Иванова		
Провер.		Гончаренко		
Т.контр.		Севрюсов		
Нач.отд.		Ковтуненко		
Н.контр.		Севрюсов		
Утв.				

БІОА391.033

Ребро

Уголок УП 60×60 ТУ36.1113-84

Лит	Масса	Масштаб
Ч	1.85	1:4

Лист	Листов
	1

Госстрой СССР Харьковский Сантехпроект

Формат А4

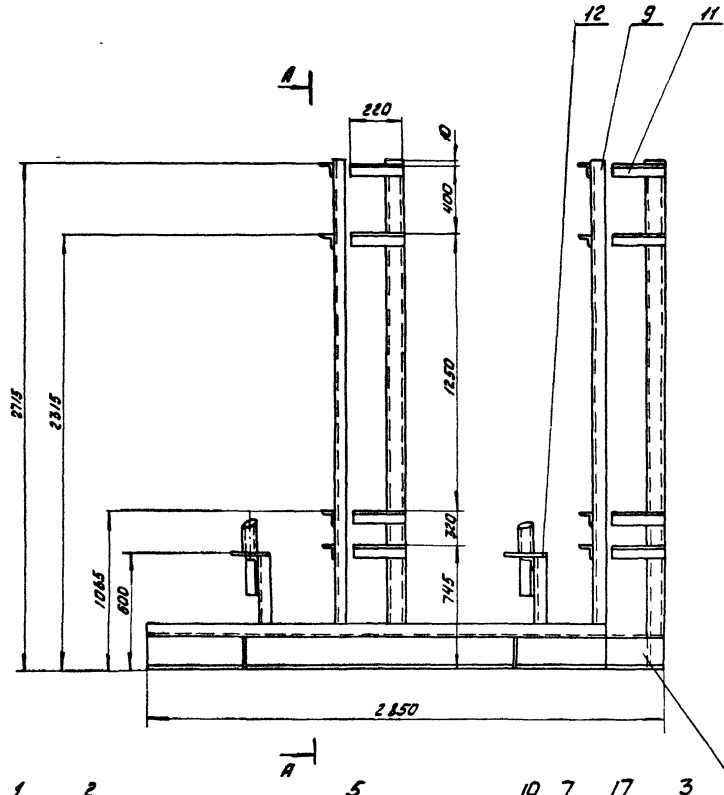

А-А

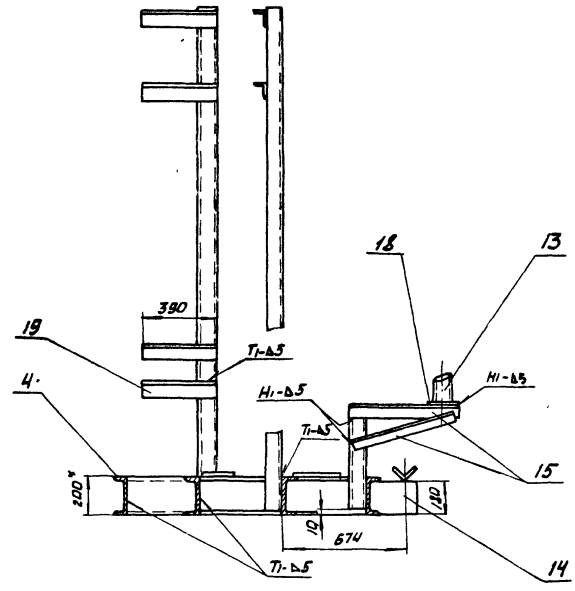

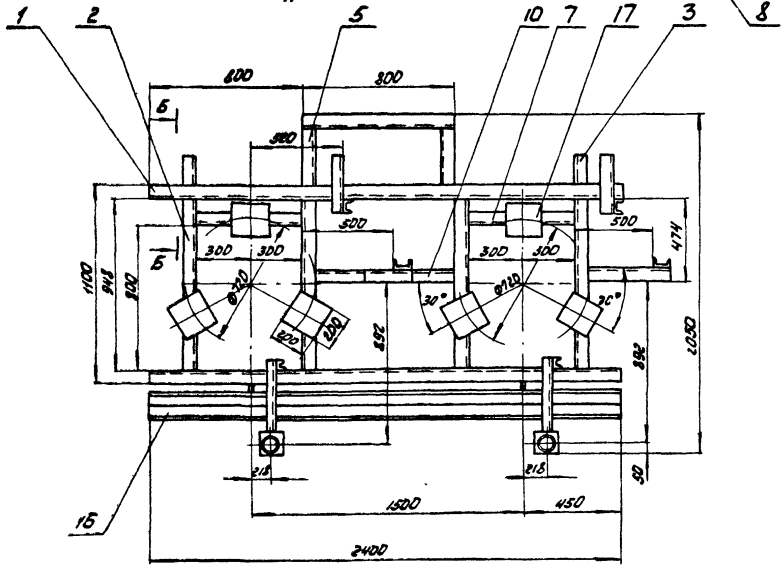

Б-Б
М1:10 повернуто

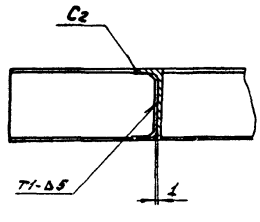

1. Сварку производить электродами Э-42 ГОСТ9467-75 по периметру прилегания свариваемых деталей.
Сварные швы по ГОСТ5264-80.
2. Предельные отклонения размеров ± IT16/2.
3. Кромки реза деталей Б4 - ✓
4* Размеры для справок

					БІОА391.150 СБ	
Изм.	Лист	№ док.	Подп.	Дата		
Разраб.		Иванова			Рама сварочный чертеж	Лит. У; Масса 417.0; Масштаб 1:20
Пров.		Гончаренко				Лист; Листов 1
Т.контр.		Севрюков				Госстрой СССР Харьковский Сантехпроект
Нач.отд.		Коваленко				
Н.контр.		Севрюков				
Утв.						

Формат	Зона	Поз.	Обозначение	Наименование	Кол.	Примечание
				Документация		
*			Б10А392.000 СБ	Сборочный чертеж		А2, А3
А3			Б10А392.000 ВС	Ведомость спецификаций		
А3			Б10А392.000 ВП	Ведомость покупных изделий		
				Сборочные единицы		
А4		1	Б10А392.040	Трубопровод	1	
А4		2	Б10А392.030	Трубопровод отмывочных вод	1	
А4		3	Б10А392.050	Трубопровод дренажа	1	
А4		4	Б10А392.060	Трубопровод гидроперегрузки	1	
А4		5	Б10А392.080	Трубопровод	1	
А4		6	Б10А392 110	Трубопровод регенерационного раствора соли	1	
А4		7	Б10А392.120	Трубопровод	1	
А4		8	Б10А392.130	Статив	1	
А4		9	Б10А392.150	Рама	1	
				Детали		
А4		11	Б10А390.049	Фланец	1	
А4		12	Б10А389.001	Прокладка	4	
Б4		13	Б10А392 001	Ушко		
				Круг 20 ГОСТ 2590-71 В Ст.3 ГОСТ 535-79		
				ℓ = 220	4	

Изм.	Лист	№ докум.	Подп.	Дата
Разраб.		Иванова		
Пров.		Гончаренко		
Нач. отд		Коверченко		
Н. контр.		Геврюков		
Утв.				

Б10А392.000

Блок натрий-катионитных фильтров III ступени (поз. V-А5)

Лит	Лист	Листов
И	1	2

Харьковский сантехпроект

Формат А4

Формат	Зона	Поз.	Обозначение	Наименование	Кол.	Примечание
				Стандартные изделия		
		17		Болт М10×70.58 ГОСТ 7798-70	4	0.053 кг
		18		Гайка М10.5 ГОСТ 5915-70	4	0.011 кг
		19		Шайба 10.65 ГОСТ 6402-70	4	0.002 кг
		20		Болт М16×70.58 ГОСТ 7798-70	48	0.14 кг
		21		Гайка М16.5 ГОСТ 5915-70	48	0.033 кг
		22		Шайба 16.65 ГОСТ 6402-70	48	0.0059 кг
		23		Болт М24×90.58 ГОСТ 7798-70	3	0.425 кг
		24		Гайка М24.5 ГОСТ 5915-70	3	0.1 кг
		25		Шайба 24 ГОСТ 10906-78	3	0.16 кг
		25		Фланец 2-25-6 ст. 25 ГОСТ 12 821-80	1	0.76 кг
		27		Втулка ПВД 32Т ОСТ 6-05-367-74	1	0.05 кг
		28		Опора ОПБ2-76 ГОСТ 14911-82	8	0.46 кг
		29		Опора ОПБ2-32 ГОСТ 14911-82	2	0.16 кг
				Прочие изделия		
		30		Закладная конструкция 13К4-46-76	1	
				Материалы		
		31		Труба ПНД 32 С ГОСТ 18599-83 ℓ = 3.5 п.м		0.7 кг

Инв. № подл. | Подп. и дата | Взам. инв. № | Инв. № дубл. | Подп. и дата

Изм.	Лист	№ докум.	Подп.	Дата

Б10А392.000

Лист 2

Формат А4

Исправки	Обозначение	Наименование	Куда входит: Обозначение	Кол.	Общее кол-во	Примечание
1	Б10А392.000	Блок натрий-катионитных фильтров III ступени (поз. V-А5)				
2	Б10А392.010	Трубопровод	Б10А392.000	1	1	
3	Б10А392 020	Блок №1	Б10А392.010	1	1	
4	Б10А390. 030	Блок №2	Б10А392.010	2	2	
5	Б10А392. 030	Трубопровод отмывочных вод	Б10А392.000	1	1	
6	Б10А392.040	Блок №2	Б10А392.030	1	1	
7	Б10А390.060	Блок №4	Б10А392.030	2	2	
8	Б10А392 050	Трубопровод дренажа	Б10А392.000	1	1	
9	Б10А392.060	Трубопровод гидроперегрузки	Б10А392.000	1	1	
10	Б10А392. 070	Блок №3	Б10А392.060	1	1	
11	Б10А390. 100	Блок №5	Б10А392.060	2	2	
12	Б10А392. 080	Трубопровод	Б10А392.000	1	1	
13	Б10А392. 090	Блок №4	Б10А392.080	1	1	
14	Б10А392. 100	Блок №5	Б10А392.080	2	2	
15	Б10А390. 130	Блок №8	Б10А392.080	2	2	
16	Б10А389.030	Патрубок	Б10А392. 080	2	2	
17	Б10А392. 110	Трубопрсвод регенерационного раствора соли	Б10А392.000	1	1	
18	Б10А392. 120	Трубопровод	Б10А392. 000	1	1	
19	Б10А392. 130	Статив	Б10А392.000	1	1	
20	Б10А392. 140	Рама	Б10А392. 130	1	1	
21	Б10А392. 150	Рама	Б10А392.000	1	1	

Изм.	Лист	№ докум.	Подп.	Дата
Разраб.		Иванова		
Пров.		Гончаренко		
Нач. отд		Коверченко		
Н. контр.		Геврюков		
Утв.				

Б10А392.000 ВС

Блок натрий-катионитных фильтров III ступени (поз. V-А5) Ведомость спецификаций

Лит	Лист	Листов
И		1

Харьковский сантехпроект

№ строки	Наименование	Обозначение документа на поставку	Поставщик	Куда входит (обозначение)	Количество: на изделие	в комплекты	на регулир.	Всего	Примечание
1	Фланец 2-50-10 Ст.25	ГОСТ 12821-80			10			10	
2	Фланец 2-25-6 Ст.25	ГОСТ 12821-80			1			1	
3	Отвод 90°-57×3	ГОСТ 17375-83			4			4	
4	Отвод 60°57×3	ГОСТ 17375-83			2			2	
5	Отвод 45°57×3	ГОСТ 17375-83			1			1	
6	Болт М8×25.58	ГОСТ 7798-70			4			4	
7	Болт М10×70.58	ГОСТ 7798-70			8			8	
8	Болт М16×70.58	ГОСТ 7798-70			80			80	
9	Болт М24.90.58	ГОСТ 7798-70			3			3	
10	Гайка М8.5	ГОСТ 5915-70			4			4	
11	Гайка М10.5	ГОСТ 5915-70			8			8	
12	Гайка М16.5	ГОСТ 5915-70			80			80	
13	Гайка М24.5	ГОСТ 5915-70			3			3	
14	Шайба 8.65Г	ГОСТ 6402-70			4			4	
15	Шайба 10.65Г	ГОСТ 6402-70			8			8	
16	Шайба 16.65Г	ГОСТ 6402-70			80			80	
17	Шайба 24	ГОСТ 10906-78			3			3	
18	Опора ОПБ 2-76	ГОСТ 14911-82			12			12	
19	Опора ОПБ 2-32	ГОСТ 14911-82			2			2	

Изм.	Лист	№ докум.	Подп.	Дата	Б10А392.000 ВП			
Разраб.		Иванова			Блок натрий-катионитных фильтров III ступени (поз. V-А,Б) Ведомость покупных изделий	Лит.	Лист 1	Листов 2
Пров.		Гончаренко						
Нач.отд.		Коверничко				Госстрой СССР Харьковский Сантехпроект		
Н. контр.		Гевлюков						
Утв.								

Формат А3

№ строки	Наименование	Обозначение документа на поставку	Поставщик	Куда входит (обозначение)	Количество: на изделие	в комплекты	на регулир.	Всего	Примечание
20	Втулка ПВД 63Т	ОСТ 6-05-367-74			10			10	
21	Втулка ПВД 90 С	ОСТ 6-05-367-74			4			4	
22	Втулка ПВД 32 С	ОСТ 6-05-367-74			1			1	
23	Угольник ПВД 63Т	ОСТ 6-05-367-74			8			8	
24	Угольник ПВД 90 С	ОСТ 6-05-367-74			2			2	
25	Тройник ПВД 63Т	ОСТ 6-05-367-74			4			4	
26	Тройник ПВД 32Т	ОСТ 6-05-367-74			1			1	
27	Тройник ПВД 90×63 сл	ОСТ 6-05-367-74			2			2	

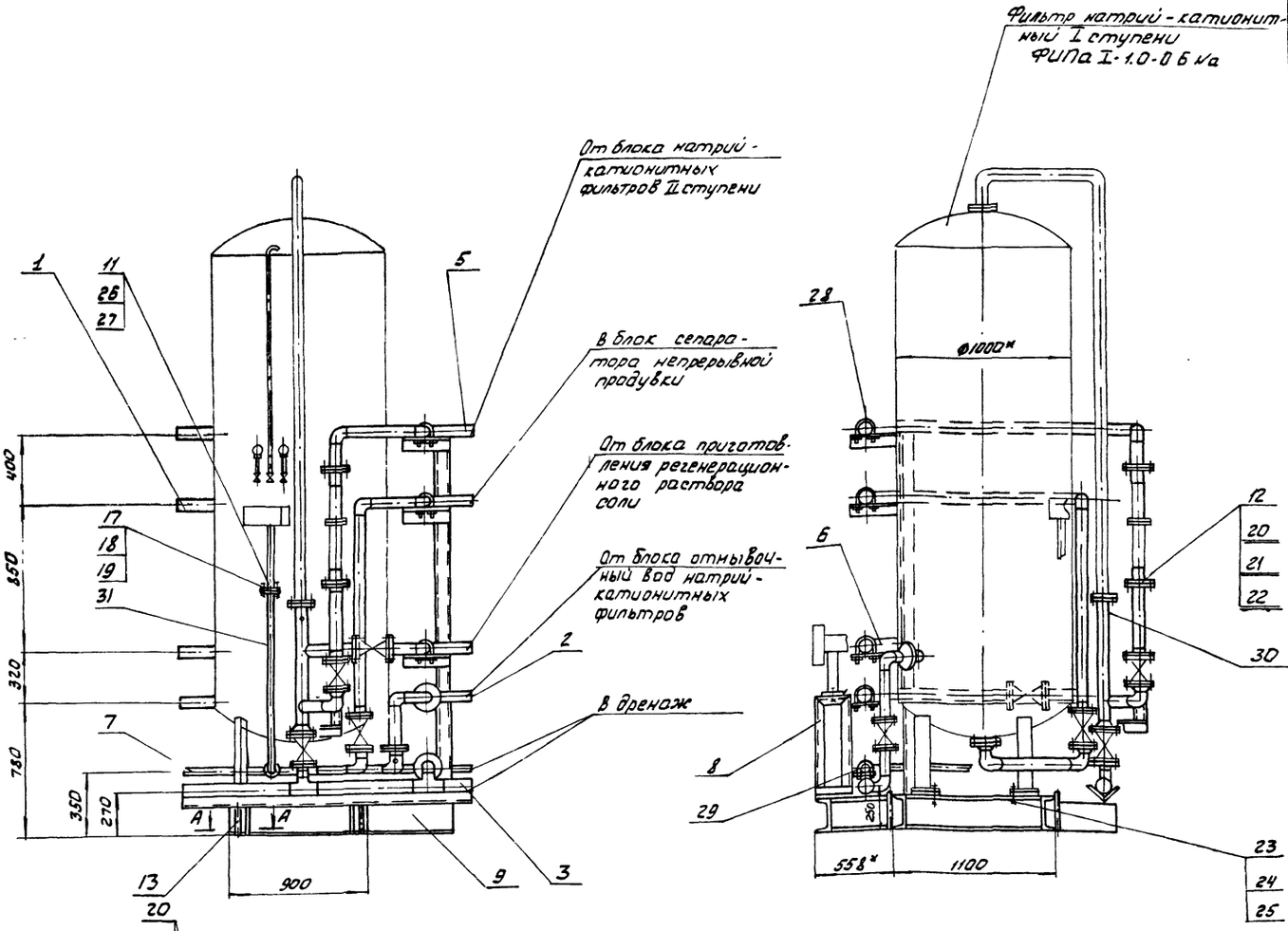

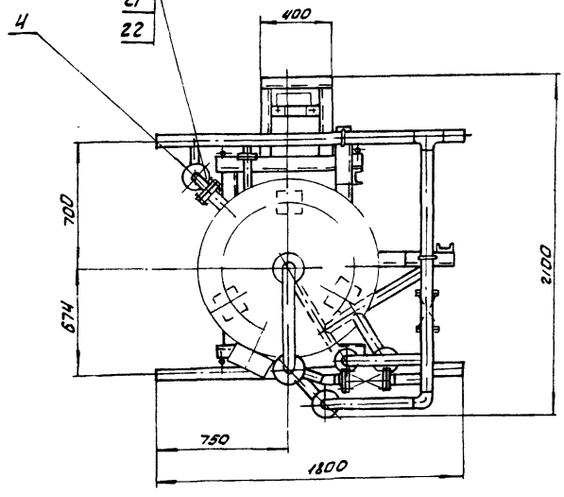

Схема

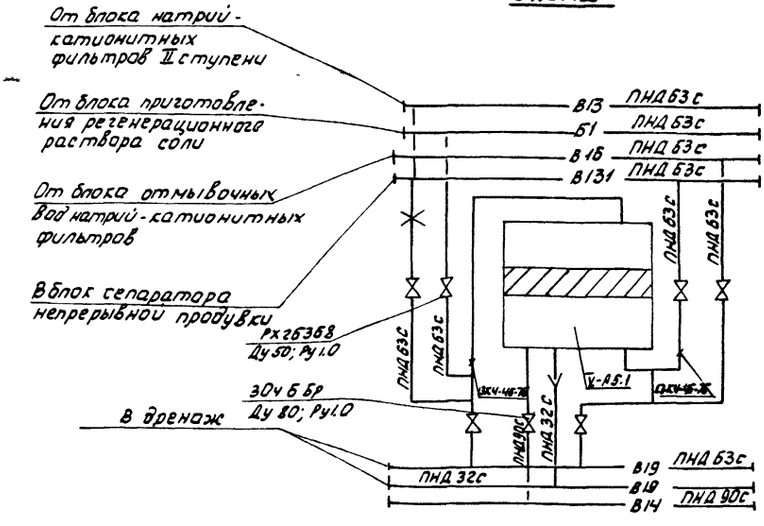

А-А
М1:2

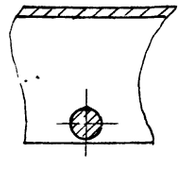

1. Масса блока дана с учетом массы фильтра и арматуры.
2. Технические требования смотри общие данные альбом 10 часть 1.
3. Сварку производить электродами Э-42 ГОСТ 9467-75
4. Размеры для справок.

				610А392.000 СБ			
Изм.	Кол.	№ докум.	Подп.	Дата	Блок натрий-катионитных фильтров III ступени (поз. V-А5) Сборочный чертеж	Лит	Масса	Масштаб
Разраб.	Иванова					И	1263.0	1:20
Пров.	Гончаренко					Лист 1	Листов 2	
Т. контр.	Севрюков					Госстрой СССР Харьковский Сантехпроект		
Нач. отд.	Ковтуненко							
Н. контр.	Севрюков							
Утв.								

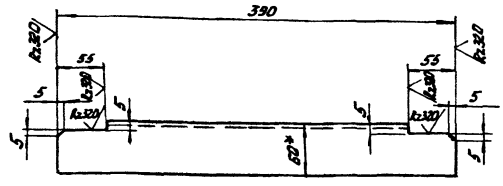

1 Предельные отклонения размеров ± IT16/2

2 * Размер для справок

Изм.	Лист	№ докум.	Подп.	Дата	
Разраб.		Иванова			
Провер.		Гончаренко			
Т. контр.		Севрюков			
Нач. отд.		Ковтуненко			
Н. контр.		Севрюков			
Утв.					

Б10А392.028

Ребро

Лит	Масса	Масштаб
И	0.8	1:4

Лист	Листов 1
	Госстрой СССР Харьковский Сантехпроект

Уголок УП 60×60 ТУ36 11113-84

Формат А4

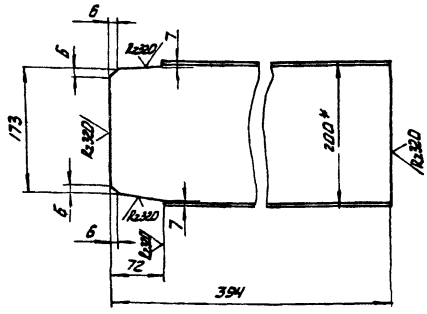

1 Предельные отклонения размеров ± IT16/2.

2.* Размер для справок.

Инв. № подл. | Подп. и дата | Взам. инв. № | Инв. № дубл. | Подп. и дата

Изм.	Лист	№ докум.	Подп.	Дата	
Разраб.		Иванова			
Провер.		Гончаренко			
Т. контр.		Севрюков			
Нач. отд.		Ковтуненко			
Н. контр.		Севрюков			
Утв.					

Б10А392 037

Ребро

Лит	Масса	Масштаб
И	7.2	1:5

Лист	Листов 1
	Госстрой СССР Харьковский Сантехпроект

Швеллер 20 ГОСТ 8240-72 / В Ст 3 ГОСТ 535-79

Формат А4

Указания по антикоррозионной защите

Наименование технологического аппарата, газохода, трубопровода, габаритные размеры мм; номер позиции	Условия эксплуатации (состав среды; температура °С; давление МПа; коэффициент заполнения, место установки и др.)	Конструкция антикоррозионного покрытия	Технологические требования по производству работ
1 Фильтр натрий-катионитный ФИПа I-1.0-0.6 Na ф1000, H=3750 1 шт поз V-А5.1	химочищенная вода pH 7,2÷7,5; t=25°С; коэффициент заполнения - 0,8; в помещении не теплоизолирован	Внутренняя поверхность эпоксидная шпатлевка ЭП-0010 6 слоев. Наружная поверхность пентафталевая эмаль ПФ-133 по 2 слоям грунтовки ГФ-021	Приемку и подготовку поверхности под антикоррозионную защиту, выполнение химзащитных работ и контроль качества покрытия производить согласно требованиям СНиП III-23-76, сборника конструкций по защите от коррозии ВСН 214-82 МНСС СССР. Химзащитные работы производить в теплый период года при температуре воздуха не ниже +10°С. Лакокрасочные покрытия подлежат систематическому контролю не реже одного раза в полугодие и своевременному восстановлению на поврежденных участках
2. Трубопровод В13 ф57×3	В помещении t=16°С	Наружная поверхность пентафталевая эмаль ПФ-133 по 2 слоям грунтовки ГФ-021	
3 Металлоконструкция	В помещении	2 слоя эмали ПФ-133 по 2 слоям грунтовки ГФ-021	

Изм.	Лист	№ докум.	Подп.	Дата	

Б10А392.000 СБ

Лист 2

Формат	Зона	Поз.	Обозначение	Наименование	Кол.	Примечание
				Документация		
А3			5.10А392.010 СБ	Сборочный чертеж		
				Сборочные единицы		
А4		1	5.10А392.020	Блок №1	1	
А4		2	5.10А390.030	Блок №2	1	
				Детали		
		3	5.10А389.001	Прокладка	1	
				Стандартные изделия		
		4		Болт М16х70.58		
				ГОСТ 7798-70	8	0.14кг
		5		Гайка М16.5		
				ГОСТ 5915-70	8	0.033кг
		6		Шайба 16.65Г		
				ГОСТ 6402-70	8	0.0059кг

Изм.	Лист	N докум.	Подп.	Дата
Разраб.		Иванова		
Пров.		Гончаренко		
Начотд		Коверченко		
Н.контр.		Севрюков		
Утв.				

5.10А392.010

Трубопровод

Лит. | Лист | Листов: 1

Госстрой СССР Харьковский Сантехпроект

Формат А4

Формат	Зона	Поз.	Обозначение	Наименование	Кол.	Примечание
				Документация		
А4			5.10А392.020 СБ	Сборочный чертеж		
				Детали		
Б4		1	5.10А392.006	Патрубок		
				Труба ПНД63с ГОСТ18599-83		
				ℓ=1467	1	1.0кг
Б4		2	5.10А392.007	Патрубок		
				Труба ПНД63с ГОСТ18599-83		
				ℓ=267	1	0.16кг
Б4		3	5.10А392.008	Патрубок		
				Труба ПНД63с ГОСТ18599-83		
				ℓ=361	1	0.25кг
Б4		4	5.10А392.009	Патрубок		
				Труба ПНД63с ГОСТ18599-83		
				ℓ=1185	1	0.83кг
Б4		5	5.10А392.011	Патрубок		
				Труба ПНД63с ГОСТ18599-83		
				ℓ=1078	1	0.72кг
А4		6	5.10А389.011	Фланец	1	
				Стандартные изделия		
		7		Втулка ПВД63Т		
				ОСТ6-05-367-74	1	0.16кг
		8		Уголник ПВД63Т		
				ОСТ6-05-367-74	2	0.43кг
		9		Тройник ПВД63Т		
				ОСТ6-05-367-74	1	0.47кг
				Материалы		
				полиэтилен наплавленный		0.05кг

Подп. и дата | Инв. № подл. | Взам. инв. № | Подп. и дата | Инв. № дубл.

Изм.	Лист	N докум.	Подп.	Дата
Разраб.		Иванова		
Пров.		Гончаренко		
Начотд		Коверченко		
Н.контр.		Севрюков		
Утв.				

5.10А392.020

Блок №1

Лит. | Лист | Листов: 1

Госстрой СССР Харьковский Сантехпроект

Формат А4

5.10А392.010 СБ

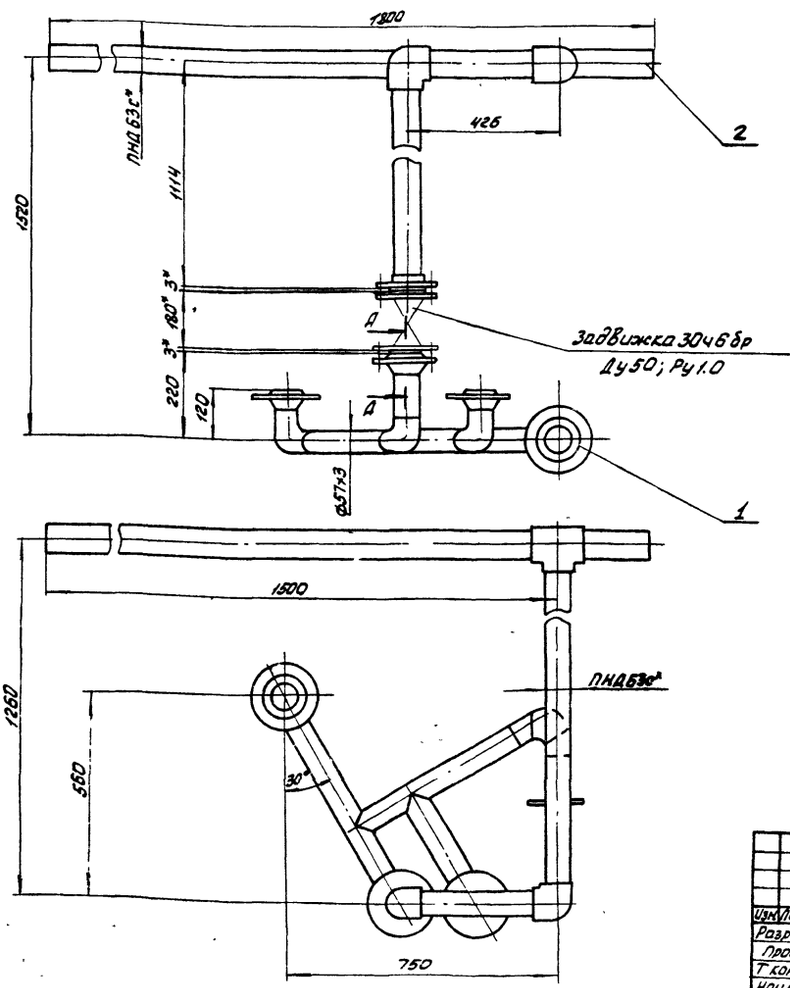

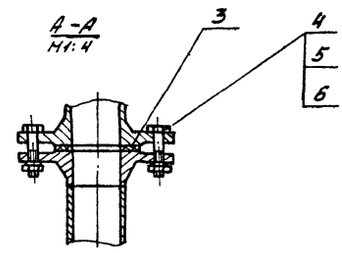

* Размеры для справок

Изм.	Лист	N докум.	Подп.	Дата
Разраб.		Иванова		
Пров.		Гончаренко		
Т.контр.		Севрюков		
Нач.отд		Коверченко		
Н.контр.		Севрюков		
Утв.				

5.10А392.010 СБ

Трубопровод
Сборочный чертеж

Лит.	Масса	Масшт.
У	24.8	1:10

Лист | Листов: 1

Госстрой СССР Харьковский Сантехпроект

Формат	Зона	Поз	Обозначение	Наименование	Кол.	Примечание
				Документация		
А3			6.10А392.030 СБ	Сборочный чертеж		
				Сборочные единицы		
А4		1	6.10А392.040	Блок №2	1	
А4		2	6.10А390.060	Блок №4	1	
				Стандартные изделия		
		3		Болт М16х70.58		
				ГОСТ7798-70	8	0,14кг
		4		Гайка М16.5		
				ГОСТ5915-70	8	0,033кг
		5		Шайба 16.65Т		
				ГОСТ 6402-70	8	0,0059кг

Изм.	Лист	N докум.	Подп.	Дата
Разраб.		Иванова		
Пров.		Гончаренко		
Нач. отд.		Ковтуненко		
Н. контр.		Севрюков		
Утв.				

6.10А392.030

Трубопровод отмывочных вод

Лит	Лист	Листов
У		1

Госстрой СССР Харьковский Сантехпроект

Формат А4

6.10А392.020 СБ

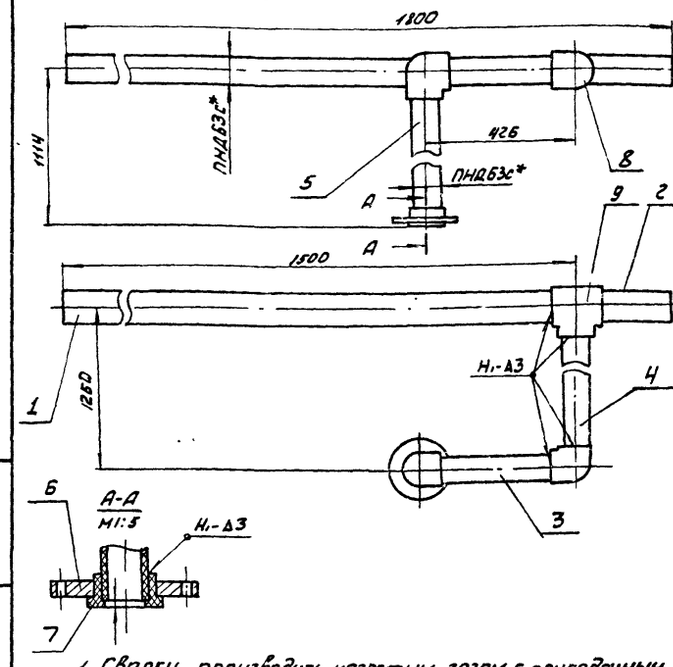

1. Сварку производить нагретым газом с присадочным прутком из полиэтилена ф2÷4мм ТУ6-05-1693-74. Сварные швы по ГОСТ16310-80.
2.* Размеры для справок.

Инв.№подл. | Подп. и дата | Взам.инв.№ | Инв.№дубл. | Подп. и дата

Изм.	Лист	N докум.	Подп.	Дата
Разраб.		Иванова		
Провер.		Гончаренко		
Т. контр.		Севрюков		
Нач. отд.		Ковтуненко		
Н. контр.		Севрюков		
Утв.				

6.10А392.020 СБ

Блок №1
Сборочный чертеж

Лит	Масса	Масштаб
У	5.8	1:10
Лист	Листов	

Госстрой СССР Харьковский Сантехпроект

Формат А4

6.10А392.030 СБ

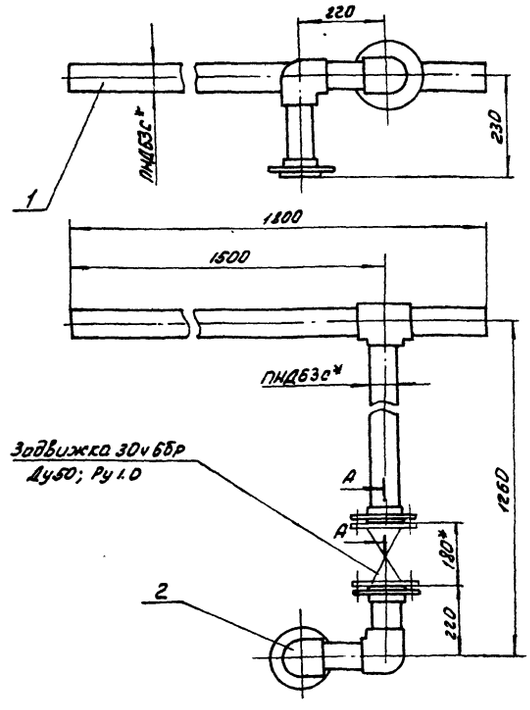

А-А
М1:5

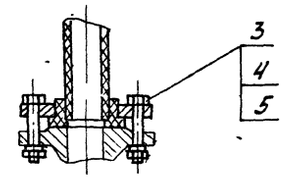

* Размер для справок.

Изм.	Лист	N докум.	Подп.	Дата
Разраб.		Иванова		
Пров.		Гончаренко		
Т. конт.		Севрюков		
Нач. отд.		Ковтуненко		
Н. конт.		Севрюков		
Утв.				

6.10А392.030 СБ

Трубопровод отмывочных вод
Сборочный чертеж

Лит	Масса	Масштаб
У	10.65	1:10
Лист	Листов	

Госстрой СССР Харьковский Сантехпроект

Формат А3

6101А392.040 СБ

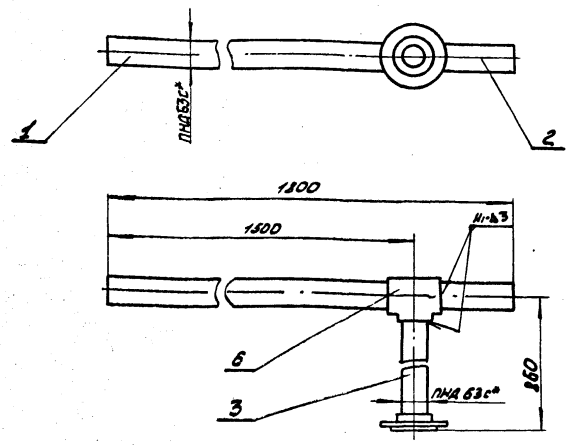

А-А
Н1:5

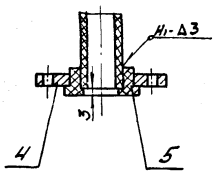

1. Сварку производить нагретым газом с присадочным прутком из полиэтилена ф2÷4мм ТУ6-05-1698-74 Сварные швы по ГОСТ16310-80 г. *Размеры для справок.

Изм.	Лист	N докум.	Подп.	Дата	6101А392.040 СБ			
Разраб.		Иванова			Блок N2 Сборочный чертеж	Лит	Масса	Масштаб
Провер.		Гончаренко				И	3.7	1:10
Т.контр.		Севрюков				Лист	Листов 1	
Нач.отд.		Ковтуненко				Госстрой СССР Харьковский Сантехпроект		
Н.контр.		Севрюков						
Утв.								

Формат А4

Формат	Зона	Поз.	Обозначение	Наименование	Кол.	Примечание
				Документация		
А4			6101А392.040 СБ	Сборочный чертеж		
				Детали		
Б4		1	6101А392.006	Патрубок		
				Труба ПНД63с ГОСТ18599-83		
				ℓ=1467	1	1.0кг
Б4		2	6101А392.007	Патрубок		
				Труба ПНД63с ГОСТ18599-83		
				ℓ=267	1	0.16кг
Б4		3	6101А392.012	Патрубок		
				Труба ПНД63с ГОСТ18599-83		
				ℓ=824	1	0.57кг
А4		4	6101А389.011	Фланец		
				Стандартные изделия		
		5		Втулка ПВД63Т		
				ОСТ6-05-367-74	1	0.16кг
		6		Тройник ПВД63Т		
				ОСТ6-05-367-74	1	0.47кг
				Материалы		
				Полиэтилен наплавленный		0.05кг

Инв.N подл. | Подп. и дата | Взам. инв.N | Инв.N дубл. | Подп. и дата

Изм.	Лист	N докум.	Подп.	Дата	6101А392.040		
Разраб.		Иванова			Блок N2	Лит	Лист	Листов
Пров.		Гончаренко				И		1
Нач.отд.		Ковтуненко				Госстрой СССР Харьковский Сантехпроект		
Н.контр.		Севрюков						
Утв.								

Формат А4

Формат	Зона	Поз.	Обозначение	Наименование	Кол.	Примечание
				Документация		
А4			6101А392.070СБ	Сборочный чертеж		
				Детали		
А4		1	6101А392.017	Патрубок	1	
А4		2	6101А390.046	Патрубок	1	
Б4		3	6101А392.018	Патрубок	1	
				Труба ПНД90с ГОСТ18599-83		
				ℓ=209	1	0.28
А4		4	6101А389.011-01	Фланец	1	
				Стандартные изделия		
		5		Втулка ПВД90с		
				ОСТ6-05-367-74	1	0.24кг
		6		Угольник ПВД90с		
				ОСТ6-05-367-74	1	0.75кг
				Материалы		
				Полиэтилен наплавленный		0.05кг

Изм.	Лист	N докум.	Подп.	Дата	6101А392.070			
Разраб.		Иванова			Блок N3	Лит	Лист	Листов
Пров.		Гончаренко				И		1
Нач.отд.		Ковтуненко				Госстрой СССР Харьковский Сантехпроект		
Н.контр.		Севрюков						
Утв.								

Формат А4

Формат	Зона	Поз.	Обозначение	Наименование	Кол.	Примечание
				Документация		
А3			6101А392.060СБ	Сборочный чертеж		
				Сборочные единицы		
А4		1	6101А392.070	Блок N3	1	
А4		2	6101А390.100	Блок N6	1	
				Стандартные изделия		
		3		Болт М16х70.58		
				ГОСТ 7798-70	8	0.14кг
		4		Гайка М16.5		
				ГОСТ5915-70	8	0.033кг
		5		Шайба 16.65Г		
				ГОСТ6402-70	8	0.0059кг

Инв.N подл. | Подп. и дата | Взам. инв.N | Инв.N дубл. | Подп. и дата

Изм.	Лист	N докум.	Подп.	Дата	6101А392.060			
Разраб.		Иванова			Трубопровод гидроперегрузки	Лит	Лист	Листов
Пров.		Гончаренко				И		1
Нач.отд.		Ковтуненко				Госстрой СССР Харьковский Сантехпроект		
Н.контр.		Севрюков						
Утв.								

6101А392.050СБ

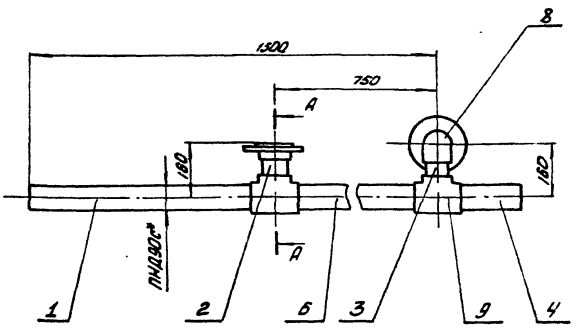

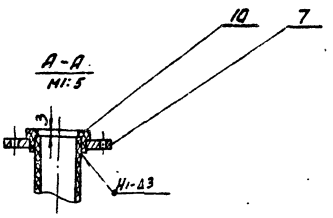

1. Сварку производить нагретым газом с присадочным прутком из полиэтилена ⌀2÷4мм ТУ6-05-1698-74
Сварные швы по ГОСТ 16310-80.
2.* Размеры для справок.

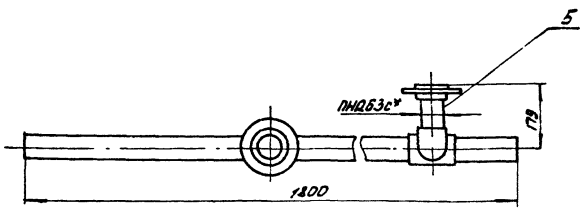

				6101А392.050СБ	
Изм.	Лист	N докум.	Подп.	Дата	
Разраб.		Иванова			
Пров.		Гончаренко			
Т.контр.		Севрюков		Трубопровод дренажа. Сборочный чертеж	Лит. У; Масса 5.55; Масштаб 1:10
Нач.отд.		Ковеременко			Лист; Листов 1
Н.контр.		Севрюков			Госстрой СССР Харьковский Сантехпроект
Утв.					

Формат А3

Формат	Зона	Поз.	Обозначение	Наименование	Кол.	Примечание
				Документация		
А3			6101А392.050СБ	Сборочный чертеж		
				Детали		
Б4		1	6101А392.013	Патрубок		
				Труба ПНД90с ГОСТ18599-83		
				ℓ=717	1	1.0кг
Б4		2	6101А392.014	Патрубок		
				Труба ПНД63с ГОСТ18599-83		
				ℓ=110	1	0.15кг
Б4		3	6101А392.015	Патрубок		
				Труба ПНД63с ГОСТ18599-83		
				ℓ=80	1	0.11кг
Б4		4	6101А392.007	Патрубок		
				Труба ПНД90с ГОСТ18599-83		
				ℓ=267	1	0.16кг
Б4		5	6101А392.016	Патрубок		
				Труба ПНД63с ГОСТ18599-83		
				ℓ=143	1	0.2кг
Б4		6	6101А392.017	Патрубок		
				Труба ПНД90с ГОСТ18599-83		
				ℓ=656	1	0.9кг
		7	6101А392.011	Фланец	2	
				Стандартные изделия		
		8		Угольник ПВД63Т		
				ОСТ6-05-367-74	1	0.43кг
		9		Тройник ПВД90×63сл		
				ОСТ6-05-367-74	2	0.438кг

				6101А392.050	
Изм.	Лист	N докум.	Подп.	Дата	
Разраб.		Иванова			
Пров.		Гончаренко		Трубопровод дренажа	Лит. У; Лист 1; Листов 2
Нач.отд.		Ковеременко			Госстрой СССР Харьковский Сантехпроект
Н.контр.		Севрюков			
Утв.					

Формат А4

Формат	Зона	Поз.	Обозначение	Наименование	Кол.	Примечание
		10		Втулка ПВД 63Т		
				ОСТ6-05-367-74	2	0.16кг
				Материалы		
				Полиэтилен		
				напавленный		0.11кг

Инв.№подл. | Подп. и дата | Взам.инв.№ | Инв.№дубл. | Подп. и дата

				6101А392.050	Лист 2
Изм.	Лист	N докум.	Подп.	Дата	

23935-17 64

Формат А4

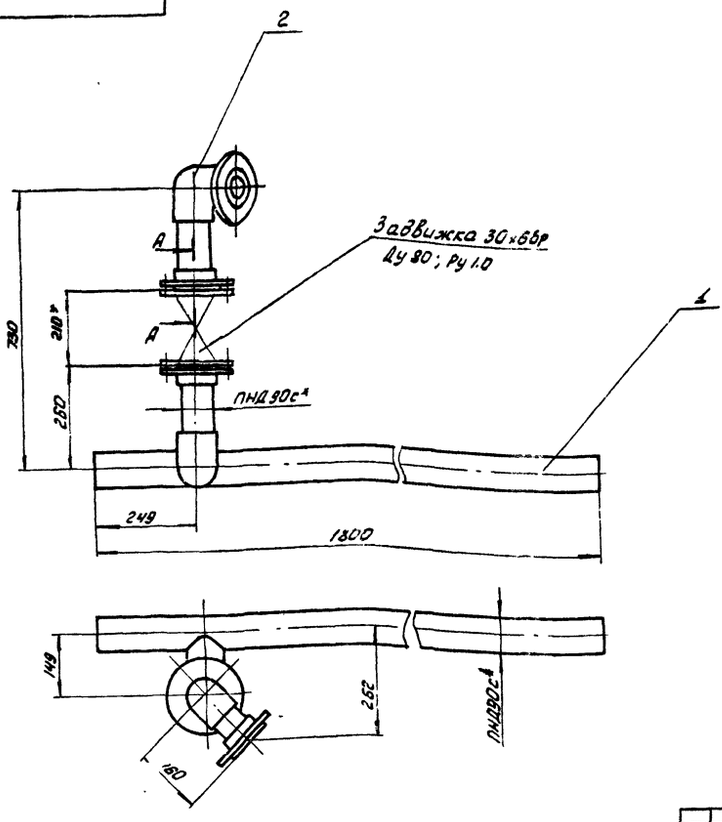

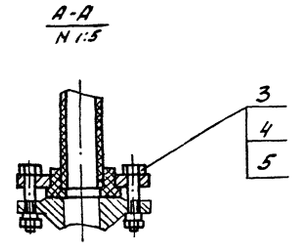

* Размер для справок.

					Б10А392.060 СБ		
Изм.	Лист	№докум.	Подп.	Дата	Трубопровод гидроперегрузки Сборочный чертеж	Лит.	Масса 13.65 Масштаб 1:10
Разраб.		Иванова				У	
Пров.		Гончаренко				Лист	Листов 1
Т. контр.		Севрюков				Госстрой СССР Харьковский Сантехпроект	
Нач. отд.		Ковернченко					
Н. контр.		Севрюков					
Утв.							

Формат А3

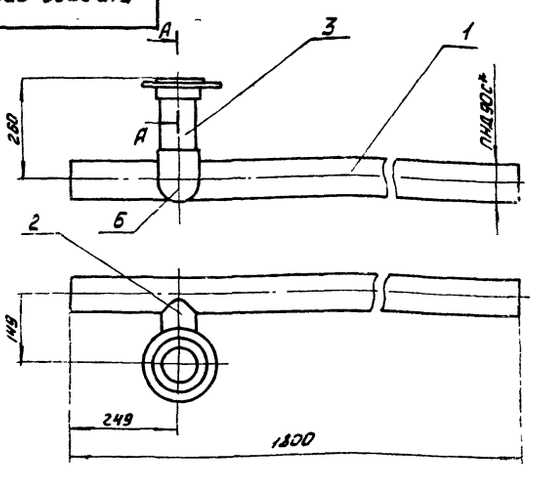

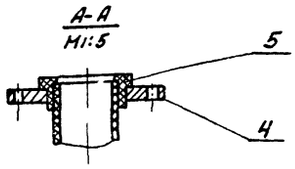

1. Сварку производить нагретым газом с присадочным прутком из полиэтилена Ф2÷4 мм ТУ6-05-367-74.
Сварные швы по ГОСТ16310-80.
2.* Размеры для справок.

					Б10А392.070 СБ		
Изм.	Лист	№докум.	Подп.	Дата	Блок №3 Сборочный чертеж	Лит.	Масса 6.0 Масштаб 1:10
Разраб.		Иванова				У	
Пров.		Гончаренко				Лист	Листов 1
Т. контр.		Севрюков				Госстрой СССР Харьковский Сантехпроект	
Нач. отд.		Ковернченко					
Н. контр.		Севрюков					
Утв.							

Формат А4

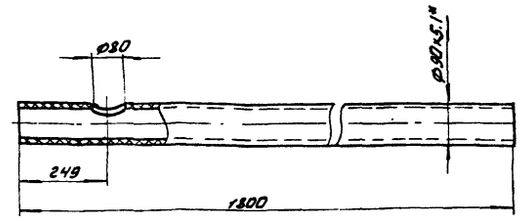

* Размер для справок.

					Б10А392.017		
Изм.	Лист	№докум.	Подп.	Дата	Патрубок	Лит.	Масса 2.3 Масштаб 1:10
Разраб.		Иванова				У	
Пров.		Гончаренко				Лист	Листов 1
Т. контр.		Севрюков			Труба ПНД 90с ГОСТ18599-83	Госстрой СССР Харьковский Сантехпроект	
Нач. отд.		Ковернченко					
Н. контр.		Севрюков					
Утв.							

Инв. № подл. | Подп. и дата | Взам. инв. № | Инв. № дубл. | Подп. и дата

Формат А4

Формат	Зона	Поз.	Обозначение	Наименование	Кол.	Примечание
				Документация		
А2			5101А392.080 СБ	Сборочный чертеж		
				Сборочные единицы		
А4		1	5101А392.090	Блок №4	1	
А4		2	5101А389.030	Патрубок	2	
А4		3	5101А390.130	Блок №8	1	
А4		4	5101А392.100	Блок №5	1	
				Детали		
		5	5101А389.001	Прокладка	1	
				Стандартные изделия		
		6		Болт М16×70.58		
				ГОСТ 7798-70	16	0.14кг
		7		Гайка М16.5		
				ГОСТ 5915-70	16	0.033кг
		8		Шайба 16.65Г		
				ГОСТ 6402-70	16	0.0059кг
				Материалы		
				Металл наплавленный		0.1кг

Изм.	Лист	№ докум.	Подп.	Дата	5101А392.080			
Разраб.		Иванова			Трубопровод	Лит	Лист	Листов
Пров.		Гончаренко				У		1
Нач.отд.		Коверченко				Госстрой СССР Харьковский Сантехпроект		
Н.контр.		Севрюков						
Утв.								

Формат А4

Формат	Зона	Поз.	Обозначение	Наименование	Кол.	Примечание
				Документация		
А3			5101А392.090 СБ	Сборочный чертеж		
				Детали		
Б4		1	5101А392.006	Патрубок		
				Труба ПНД63с ГОСТ18599-83		
				ℓ=1457	1	1.0кг
Б4		2	5101А392.019	Патрубок		
				Труба ПНД63с ГОСТ18599-83		
				ℓ=457	1	0.32кг
Б4		3	5101А392.021	Патрубок		
				Труба ПНД63с ГОСТ18599-83		
				ℓ=1527	1	1.06кг
Б4		4	5101А392.022	Патрубок		
				Труба ПНД63с ГОСТ18599-83		
				ℓ=185	1	0.13кг
Б4		5	5101А392.007	Патрубок		
				Труба ПНД63с ГОСТ18599-83		
				ℓ=257	1	0.15кг
А4		6	5101А389.011	Фланец	1	
				Стандартные изделия		
		7		Втулка ПНД63Т		
				ОСТ6-05-367-74	1	0.16кг
		8		Тройник ПНД63Т		
				ОСТ6-05-367-74	1	0.47кг
		9		Угольник ПНД63Т		
				ОСТ6-05-367-74	2	0.43кг
				Материалы		
				полиэтилен наплавленный		0.09кг

Инв.№подл. | Подп. и дата | Взам.инв.№ | Инв.№дубл. | Подп. и дата

Изм.	Лист	№ докум.	Подп.	Дата	5101А392.090			
Разраб.		Иванова			Блок №4	Лит	Лист	Листов
Пров.		Гончаренко				У		1
Нач.отд.		Коверченко				Госстрой СССР Харьковский Сантехпроект		
Н.контр.		Севрюков						
Утв.								

Формат А4

5101А392.090 СБ

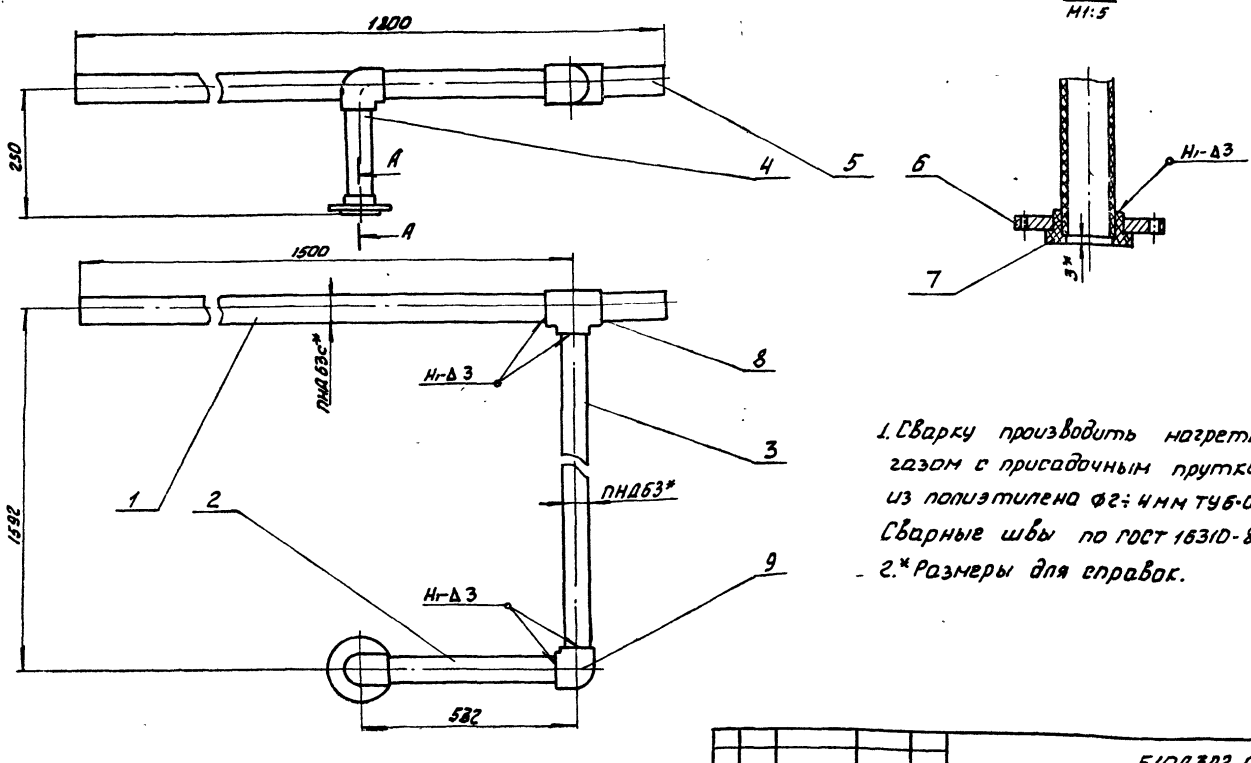

1. Сварку производить нагретым газом с присадочным прутком из полиэтилена Ø2÷4мм ТУ6-05-1698-74 Сварные швы по ГОСТ 16310-80
2. * Размеры для справок.

Изм.	Лист	№ докум.	Подп.	Дата	5101А392.090 СБ			
Разраб.		Иванова			Блок №4 Сборочный чертеж	Лит	Масса	Масштаб
Пров.		Гончаренко				У	5.55	1:10
Т.контр.		Севрюков				Лист	Листов 1	
Нач.отд.		Коверченко				Госстрой СССР Харьковский Сантехпроект		
Н.контр.		Севрюков						
Утв.								

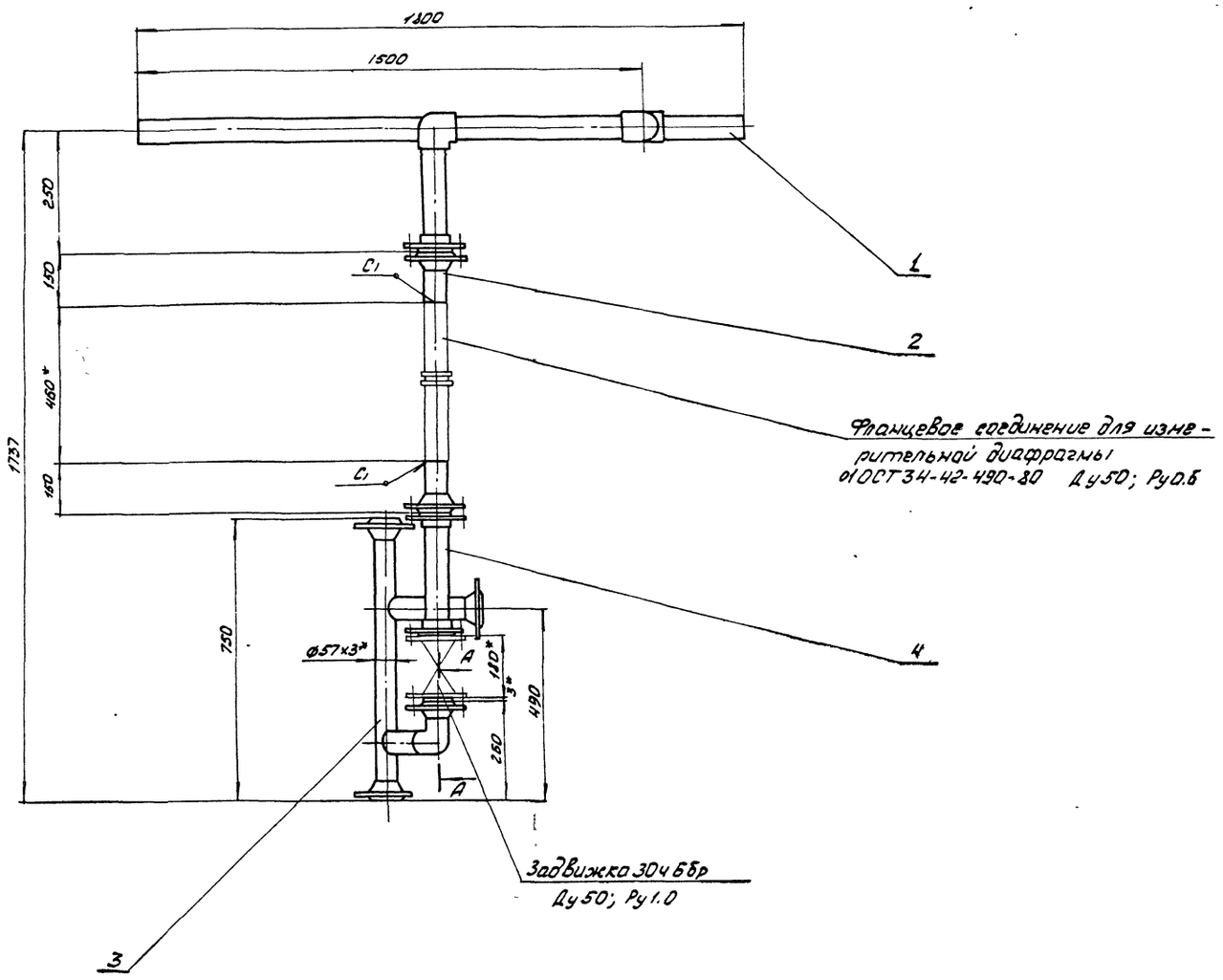

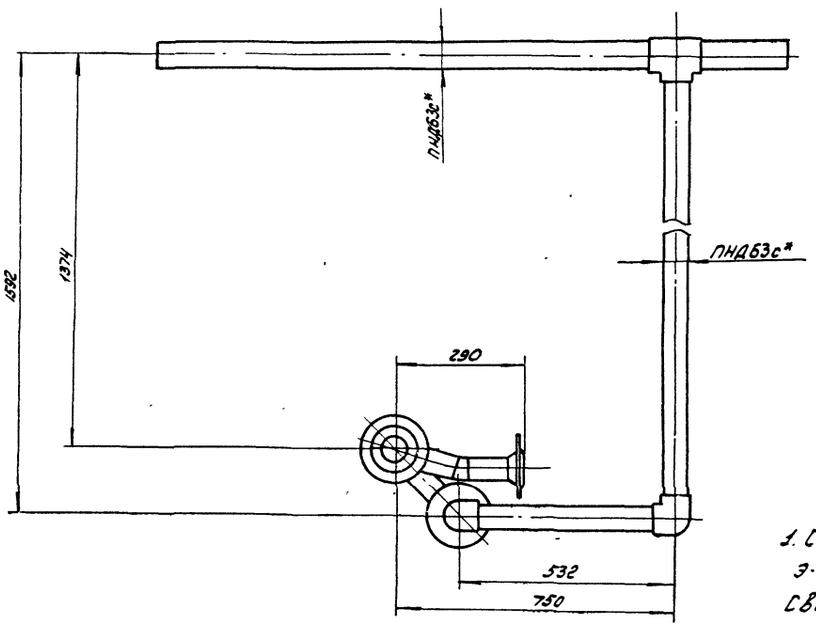

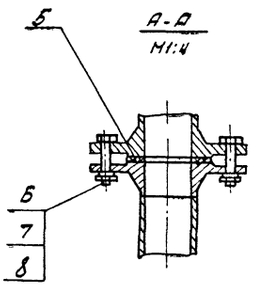

1. Сварку производить электродами Э-42 ГОСТ 9467-75.
Сварные швы по ГОСТ 16037-80.
2. * Размеры для справок.

					БІОА392.080 СБ		
Изм.	Лист	№ докум.	Подп.	Дата			
Разраб.		Иванова			Трубопровод Сборочный чертеж	Лит.	Масса	Масштаб
Провер.		Гончаренко				У	30.4	1:10
Т. контр.		Геврюков				Лист	Листов 81	
Нач. отд		Коверченко				Госстрой СССР Харьковский Сантехпроект		
Н. контр.		Геврюков						
Утв.								

Б10А392.100 СБ

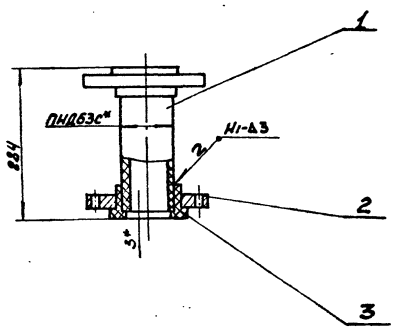

1. Сварку производить нагретым газом с присадочным прутком из полиэтилена Ф2÷4мм ТУ-05-1698-74
Сварные швы по ГОСТ 16310-80
2*. Размер для справок.

Изм.	Лист	N докум.	Подп.	Дата
Разраб.		Иванова		
Провер.		Гончаренко		
Т.конт.		Севрюков		
Нач.отд.		Коверченко		
Н.конт.		Севрюков		
Утв.				

Б10А392.100 СБ

Блок N5
Сборочный чертеж

Лит	Масса	Масштаб
И	2.35	1:5

Лист | Листов 1

Госстрой СССР
Харьковский Сантехпроект

Формат А4

Формат	Зона	Поз.	Обозначение	Наименование	Кол.	Примечание
				Документация		
А4			Б10А392.100 СБ	Сборочный чертеж		
				Детали		
Б4		1	Б10А392.023	Патрубок		
				Труба ПНД63с ГОСТ18599-83		
				ℓ=278	1	0.2кг
А4		2	Б10А389.011	Фланец	2	
				Стандартные изделия		
		3		Втулка ПВД63Т		
				ОСТ6-05-367-74	2	0.16кг
				Материалы		
				Полиэтилен		
				наплавленный		0.03кг

Подп. и дата | Инв. N дубл. | Взам. инв. N | Подп. и дата | Инв. N подл.

Изм.	Лист	N докум.	Подп.	Дата
Разраб.		Иванова		
Пров.		Гончаренко		
Нач.отд.		Коверченко		
Н.контр.		Севрюков		
Утв.				

Б10А392.100

Блок N5

Лит	Лист	Листов
И		1

Госстрой СССР
Харьковский Сантехпроект

Формат А4

Формат	Зона	Поз.	Обозначение	Наименование	Кол.	Примечание
				Документация		
А4			Б10А392.110 СБ	Сборочный чертеж		
				Детали		
Б4		1	Б10А392.006	Патрубок		
				Труба ПНД63с ГОСТ18599-83		
				ℓ=1467	1	1.0кг
Б4		2	Б10А392.023	Патрубок		
				Труба ПНД63с ГОСТ18599-83		
				ℓ=224	1	0.16кг
Б4		3	Б10А392.007	Патрубок		
				Труба ПНД63с ГОСТ18599-83		
				ℓ=267	1	0.16кг
Б4		4	Б10А392.024	Патрубок		
				Труба ПНД63с ГОСТ18599-83		
				ℓ=1349	1	0.9кг
А4		5	Б10А389.011	Фланец	1	
				Стандартные изделия		
		6		Втулка ПВД63Т		
				ОСТ6-05-367-74	1	0.16кг
		7		Тройник ПВД63Т		
				ОСТ6-05-367-74	1	0.47кг
		8		Угольник ПВД63Т		
				ОСТ6-05-367-74	1	0.43кг
				Материалы		
				Полиэтилен		
				наплавленный		0.12кг

Изм.	Лист	N докум.	Подп.	Дата
Разраб.		Иванова		
Пров.		Гончаренко		
Нач.отд.		Коверченко		
Н.контр.		Севрюков		
Утв.				

Б10А392.110

Трубопровод регенерационного раствора соли

Лит.	Лист	Листов
И		1

Госстрой СССР
Харьковский Сантехпроект

Формат А4

Формат	Зона	Поз.	Обозначение	Наименование	Кол.	Примечание
				Документация		
А4			Б10А392.120 СБ	Сборочный чертеж		
				Детали		
Б4		1	Б10А392.025	Патрубок		
				Труба ПНД32с ГОСТ18599-83		
				ℓ=387	1	0.08кг
Б4		2	Б10А392.026	Патрубок		
				Труба ПНД32с ГОСТ18599-83		
				ℓ=100	1	0.02кг
Б4		3	Б10А392.027	Патрубок		
				Труба ПНД32с ГОСТ18599-83		
				ℓ=1387	1	0.28кг
А4		4	Б10А390.049	Фланец	1	
				Стандартные изделия		
		5		Тройник ПВД32Т		
				ОСТ6-05-367-74	1	0.06кг
		6		Втулка ПВД32Т		
				ОСТ6-05-367-74	2	0.05кг
		7		Болт М10×70.58		
				ГОСТ7798-70	4	0,053кг
		8		Гайка М10.5 ГОСТ5915-70	4	0.011кг
		9		Шайба 10.65г ГОСТ6407-70	4	0.002кг
				Материалы		
				Полиэтилен		
				наплавленный		0.05кг

Подп. и дата | Инв. N дубл. | Взам. инв. N | Подп. и дата | Инв. N подл.

Изм.	Лист	N докум.	Подп.	Дата
Разраб.		Иванова		
Пров.		Гончаренко		
Нач.отд.		Коверченко		
Н.контр.		Севрюков		
Утв.				

Б10А392.120

Трубопровод

Лит.	Лист.	Листов
И		1

Госстрой СССР
Харьковский Сантехпроект

23935-17 68 Формат А4

5.1.0А392.110 СБ

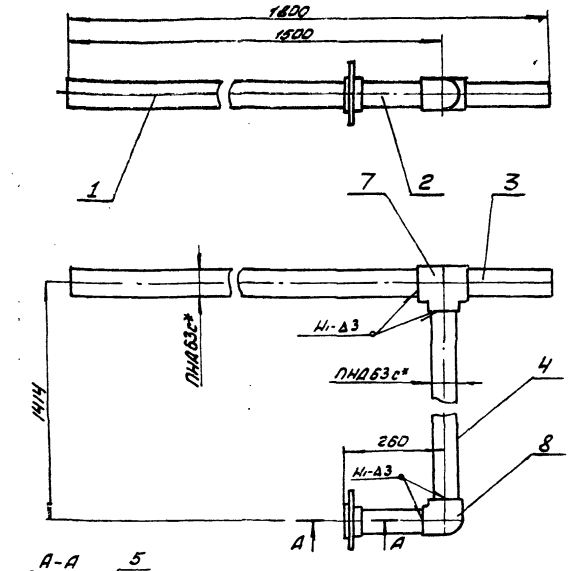

1. Сварку производить нагретым газом с присадочным прутком из полиэтилена ф2÷4мм ТУ6-05-1698-74.
Сварные швы по ГОСТ 16310-80.
2.* Размеры для справок.

Изм.	Лист	№докум.	Подп.	Дата	5.1.0А392.110 СБ			
Разраб.		Иванова			Трубопровод регенерационного раствора сан. сборочный чертеж	Лит	Масса	Масштаб
Провер.		Гончаренко					4.7	1:10
Т.контр.		Севрюков				Лист	Листов 1	
Нач.отд.		Ковеченко				Госстрой СССР Харьковский Сантехпроект		
Н.контр.		Севрюков						
Утв.								

Формат А4

5.1.0А392.120 СБ

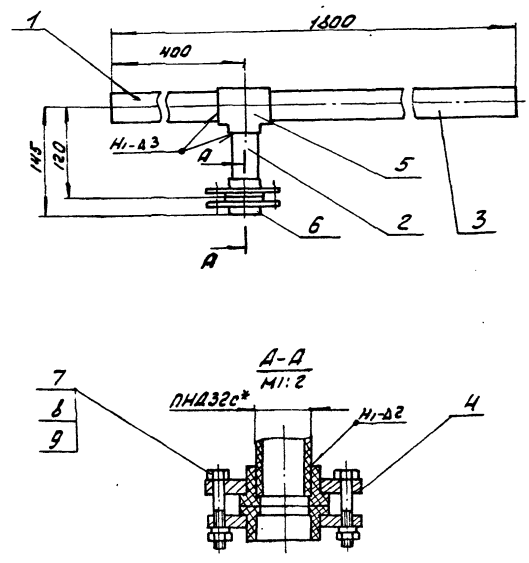

1. Сварку производить нагретым газом с присадочным прутком из полиэтилена ф2÷4мм ТУ6-05-1698-74.
Сварные швы по ГОСТ 16310-80.
2.* Размеры для справок.

Инв.№подл. | Подп. и дата | Взам.инв.№ | Инв.№дубл. | Подп. и дата

Изм.	Лист	№докум.	Подп.	Дата	5.1.0А392.120 СБ			
Разраб.		Иванова			Трубопровод сборочный чертеж	Лит	Масса	Масштаб
Провер.		Гончаренко				У	1.65	1:10
Т.контр.		Севрюков				Лист	Листов 1	
Нач.отд.		Ковеченко				Госстрой СССР Харьковский Сантехпроект		
Н.контр.		Севрюков						
Утв.								

Формат А4

5.1.0А392.130 СБ

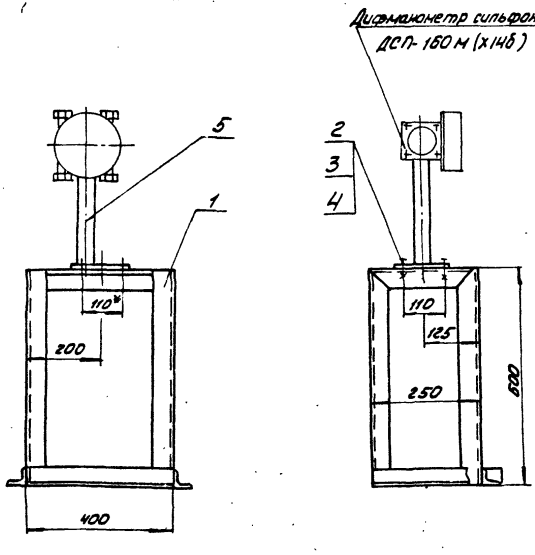

* Размеры для справок.

Изм.	Лист	№докум.	Подп.	Дата	5.1.0А392.130 СБ			
Разраб.		Иванова			Статив сборочный чертеж	Лит	Масса	Масштаб
Провер.		Гончаренко				У	12.0	1:10
Т.контр.		Севрюков				Лист	Листов 1	
Нач.отд.		Ковеченко				Госстрой СССР Харьковский Сантехпроект		
Н.контр.		Севрюков						
Утв.								

Формат А4

5.1.0А392.140 СБ

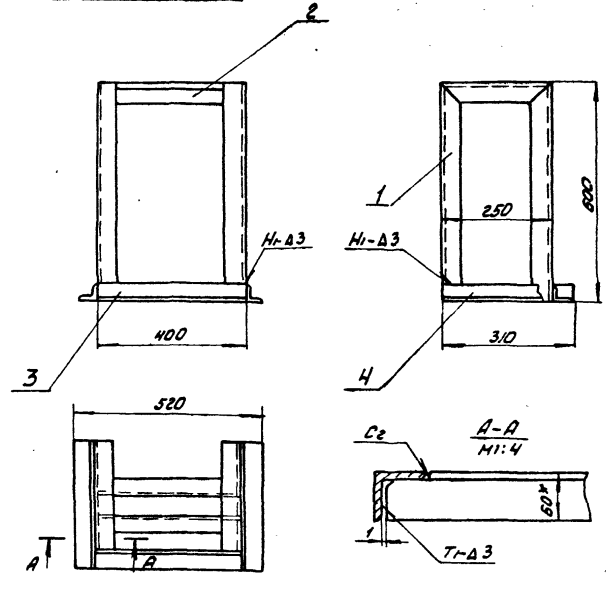

1. Сварку производить электродами Э-42 ГОСТ 9467-75.
Сварные швы по ГОСТ 2584-80.
2. Предельные отклонения размеров $\pm\frac{IT16}{2}$.
3. Кромки реза деталей Б4-Rz320.
4.* Размеры для справок.

Инв.№подл. | Подп. и дата | Взам.инв.№ | Инв.№дубл. | Подп. и дата

Изм.	Лист	№докум.	Подп.	Дата	5.1.0А392.140 СБ			
Разраб.		Иванова			Рама сборочный чертеж	Лит	Масса	Масштаб
Провер.		Гончаренко				У	10.1	1:10
Т.контр.		Севрюков				Лист	Листов 1	
Нач.отд.		Ковеченко				Госстрой СССР Харьковский Сантехпроект		
Н.контр.		Севрюков						
Утв.								

Формат А4

Формат	Зона	Поз.	Обозначение	Наименование	Кол.	Примечание
				Документация		
А4			5101А392.130 СБ	Сборочный чертеж		
				Сборочные единицы		
А4		1	5101А392.140	Рама	1	
				Стандартные изделия		
		2		Болт М8×25.58 ГОСТ 7798-70	4	0.015 кг
		3		Гайка М8.5 ГОСТ 5915-70	4	0.005 кг
		4		Шайба 8.65Г ГОСТ 6402-70	4	0.001 кг
				Прочие изделия		
		5		Подставка ФП ТК4-541-83	1	1.85 кг

Изм.	Лист	№ докум.	Подп.	Дата
Разраб.		Иванова		
Пров.		Гончаренко		
Нач. отд.		Ковтуненко		
Н. контр.		Севрюков		
Утв.				

5101А392.130

Статив

Лит	Лист	Листов
И		1

Госстрой СССР Харьковский Сантехпроект

Формат А4

Формат	Зона	Поз.	Обозначение	Наименование	Кол.	Примечание
				Документация		
А4			5101А392.140 СБ	Сборочный чертеж		
				Детали		
А4		1	5101А389.036	Стойка	2	
А4		2	5101А392.028	Ребро	2	
Б4		3	5101А392.029	Ребро Уголок УП60×60 ТУ36.113-84 ℓ=400	1	0.8 кг
Б4		4	5101А392.031	Основание Уголок УП60×60 ТУ36.113-84 ℓ=310	2	0.75 кг
				Материалы		
				Металл наплавленный		0.2 кг

Изм.	Лист	№ докум.	Подп.	Дата
Разраб.		Иванова		
Пров.		Гончаренко		
Нач. отд.		Ковтуненко		
Н. контр.		Севрюков		
Утв.				

5101А392.140

Рама

Лит	Лист	Листов
И		1

Госстрой СССР Харьковский Сантехпроект

Формат А4

Формат	Зона	Поз.	Обозначение	Наименование	Кол.	Примечание
				Документация		
А3			5101А392.150 СБ	Сборочный чертеж		
				Детали		
Б4		1	5101А392.033	Балка Швеллер 20 ГОСТ 8240-72 / Вст.3 ГОСТ 535-79 ℓ=948	2	17.4 кг
Б4		2	5101А392.034	Балка Швеллер 20 ГОСТ 8240-72 / Вст.3 ГОСТ 535-79 ℓ=900	2	16.7 кг
Б4		3	5101А392.035	Балка Швеллер 20 ГОСТ 8240-72 / Вст.3 ГОСТ 535-79 ℓ=600	1	11.0 кг
Б4		4	5101А392.036	Опора Уголок 75×75×6 ГОСТ 8509-86 / Вст.3 ГОСТ 535-79 ℓ=900	1	8.2 кг
А4		5	5101А392.037	Ребро	1	
Б4		6	5101А392.038	Стойка Швеллер 10 ГОСТ 8240-72 / Вст.3 ГОСТ 535-79 ℓ=2315	3	19.9 кг
Б4		7	5101А392.039	Стойка Швеллер 10 ГОСТ 8240-72 / Вст.3 ГОСТ 535-79 ℓ=584	1	5.0 кг

Изм.	Лист	№ докум.	Подп.	Дата
Разраб.		Иванова		
Пров.		Гончаренко		
Нач. отд.		Ковтуненко		
Н. контр.		Севрюков		
Утв.				

5101А392.150

Рама

Лит	Лист	Листов
И	1	2

Госстрой СССР Харьковский Сантехпроект

Формат А4

Формат	Зона	Поз.	Обозначение	Наименование	Кол.	Примечание
Б4		8	5101А392.041	Ребро Швеллер 20 ГОСТ 8240-72 / Вст.3 ГОСТ 535-79 ℓ=520	1	9.5 кг
А4		9	5101А390.058	Ребро	2	
А4		10	5101А390.062	Ребро	2	
Б4		11	5101А392.042	Ребро Уголок 63×63×6 ГОСТ 8509-86 / Вст.3 ГОСТ 535-79 ℓ=578	2	3.3 кг
А4		12	5101А390.061	Стойка	1	
Б4		13	5101А392.043	Плита Лист Б ГОСТ 19903-74 / Вст.3 ГОСТ 14637-79 100×100	1	0.47 кг
Б4		14	5101А392.044	Плита Лист 10 ГОСТ 19903-74 / Вст.3 ГОСТ 14637-79 200×200	3	3.1 кг
Б4		15	5101А392.045	Ребро Уголок 63×63×6 ГОСТ 8509-86 / Вст.3 ГОСТ 535-79 ℓ=390	8	2.2 кг
Б4		16	5101А392.046	Ребро Уголок 63×63×6 ГОСТ 8509-86 / Вст.3 ГОСТ 535-79 ℓ=220	4	1.25 кг
				Материалы		
				Металл наплавленный		3.83 кг

Изм.	Лист	№ докум.	Подп.	Дата

5101А392.150

Лист 2

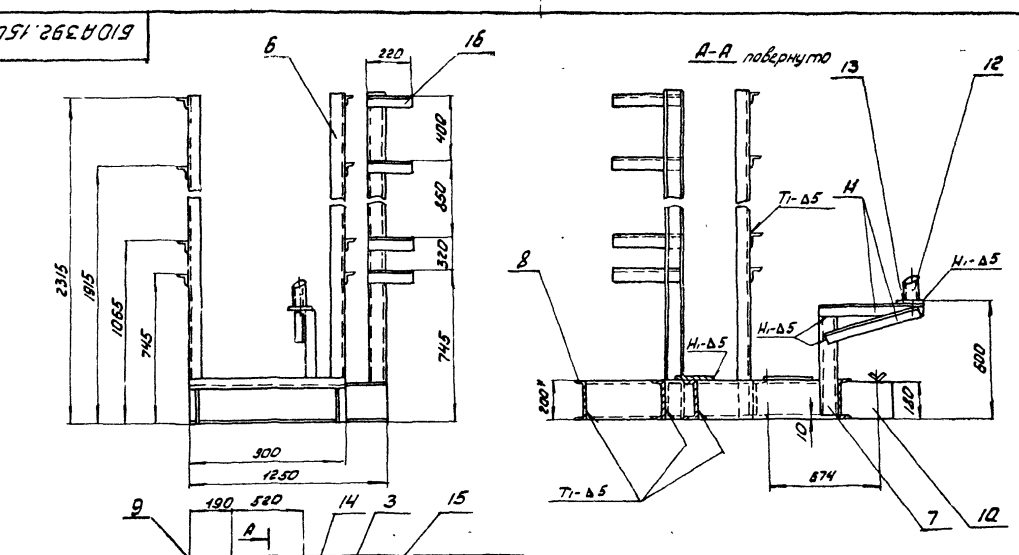

1. Сварку производить электродами Э-42 ГОСТ 9467-75 по периметру прилегания свариваемых деталей. Сварные швы по ГОСТ 5264-80.
2. Предельные отклонения размеров $\pm \frac{IT16}{2}$.
3. Кромки реза деталей Б4 $\sqrt{}$.
4. * Размеры для справок.

Изм.	Лист	№ докум.	Подп.	Дата	
Разраб		Иванова			
Пров		Ковернинов			
Т.контр.		Севрюков			
Нач.отд		Ковернинов			
Н.контр.		Севрюков			
Утв.					

6ІОА392.150 СБ

Рама
Сварочный чертеж

Лит.	Масса	Масштаб
Ч	238.0	1:20

Лист | Листов 1

Госстрой СССР Харьковский Сантехпроект

gost.e-ecolog.ru