Типовой проект
903-1-270.89

Котельная

с 4 котлами

Е-10-1,4Р

Золошлакоудаление механическое

Топливо-каменные и бурые угли

Система теплоснабжения закрытая

Альбом 10
Часть 3

23935-16

gost.e-ecolog.ru

Форм.	Зона	Поз.	Обозначение	Наименование	Кол.	Примечание
				Документация		
А2			Б10А 443.010СБ	Сборочный чертеж		
				Сборочные единицы		
А4		1	Б10А 443.020	Блок N1	1	
А4		2	Б10А 443.030	Блок N2	2	
А4		3	Б10А 443.040	Блок N3	1	
А4		4	Б10А 443.050	Блок N4	3	
				Детали		
А4		6	Б10А 443.001	Прокладка	14	
		7	Б10А 443.001-01	Прокладка	4	
				Стандартные изделия		
		8		Болт М16х60.58 ГОСТ 7798-70	112	0,129 кг
		9		Гайка М16.5 ГОСТ 5915-70	144	0,033 кг
		10		Шайба 16.65Г ГОСТ 6402-70	144	0,008 кг
		11		Шпилька М16х220.58 ГОСТ 22042-16	16	0,34 кг

Б10А 443.010

Изм. Лист N докум. Подп. Дата
Разраб. Извекова
Пров. Гончаренко
Нач.отд. Коверченко
Н.контр. Сеферков
Утв.

Трубопровод

Лит. И | Лист | Листов 1

Госстрой СССР Харьковский Сантехпроект

Формат А4

Форм.	Зона	Поз.	Обозначение	Наименование	Кол	Примечание
				Документация		
А4			Б10А 443.020СБ	Сборочный чертеж		
				Детали		
А4		1	Б10А 443.005	Патрубок	1	
А4		2	Б10А 443.006	Патрубок	1	
		3	Б10А 443.005-01	Патрубок	1	
Б4		4	Б10А 443.007	Заглушка		
				Лист 4 ГОСТ 19903-74		
				Вст3 ГОСТ 14637-79		
				Ф150	1	0,55кг
				Стандартные изделия		
		5		Фланец 1-125-10 Ст25 ГОСТ 12821-80	2	6,71кг
				Материалы		
				Металл наплавленный		0,7кг

Б10А 443.020

Изм. Лист N докум. Подп. Дата
Разраб. Извекова
Пров. Гончаренко
Нач.отд. Коверченко
Н.контр. Сеферков
Утв.

Блок N1

Лит. И | Лист | Листов 1

Госстрой СССР Харьковский Сантехпроект

Формат А4

Форм.	Зона	Поз.	Обозначение	Наименование	Кол.	Примечание
				Документация		
*			Б10А 443.000СБ	Сборочный чертеж		А2; А2
А3			Б10А 443.000ВС	Ведомость спецификаций		
А3			Б10А 443.000ВП	Ведомость покупных изделий		
				Сборочные единицы		
А4		1	Б10А 443.010	Трубопровод	1	
А4		2	Б10А 443.060	Трубопровод	1	
А4		3	Б10А 443.100	Рама	1	
				Детали		
А4		5	Б10А 443.001	Прокладка	2	
		6	Б10А 443.001-01	Прокладка	4	
А4		7	Б10А 443.002	Стойка	9	
Б4		8	Б10А 443.003	Ушко		
				Коуш 16 ГОСТ 2590-74 Вст3 ГОСТ 535-79		
				l=110	4	0,11кг
				Стандартные изделия		
		13		Болт М16х60.58 ГОСТ 7798-70	16	0,129кг
		14		Гайка М16,5 ГОСТ 5915-70	16	0,033кг
		15		Шайба 16.65Г ГОСТ 6402-70	16	0,008кг

Б10А 443.000

Изм. Лист N докум. Подп. Дата
Разраб. Извекова
Пров. Гончаренко
Нач.отд. Коверченко
Н.контр. Сеферков
Утв.

Блок антирелаксационный (поз. IV-К33)

Лит. И | Лист 1 | Листов 2

Госстрой СССР Харьковский Сантехпроект

Формат А4

Форм.	Зона	Поз.	Обозначение	Наименование	Кол.	Примечание
				Прочие изделия		
		17		Закладная конструкция 13К4-46-76	1	
		18		Закладная конструкция 3К4-48-70	1	
				Материалы		
		19		Труба 20х2,5 ГОСТ 3262-75, l=2600		3,9кг
				Металл наплавленный		2,0кг

Б10А 443.000

Изм. Лист N докум. Подп. Дата

Лист 2

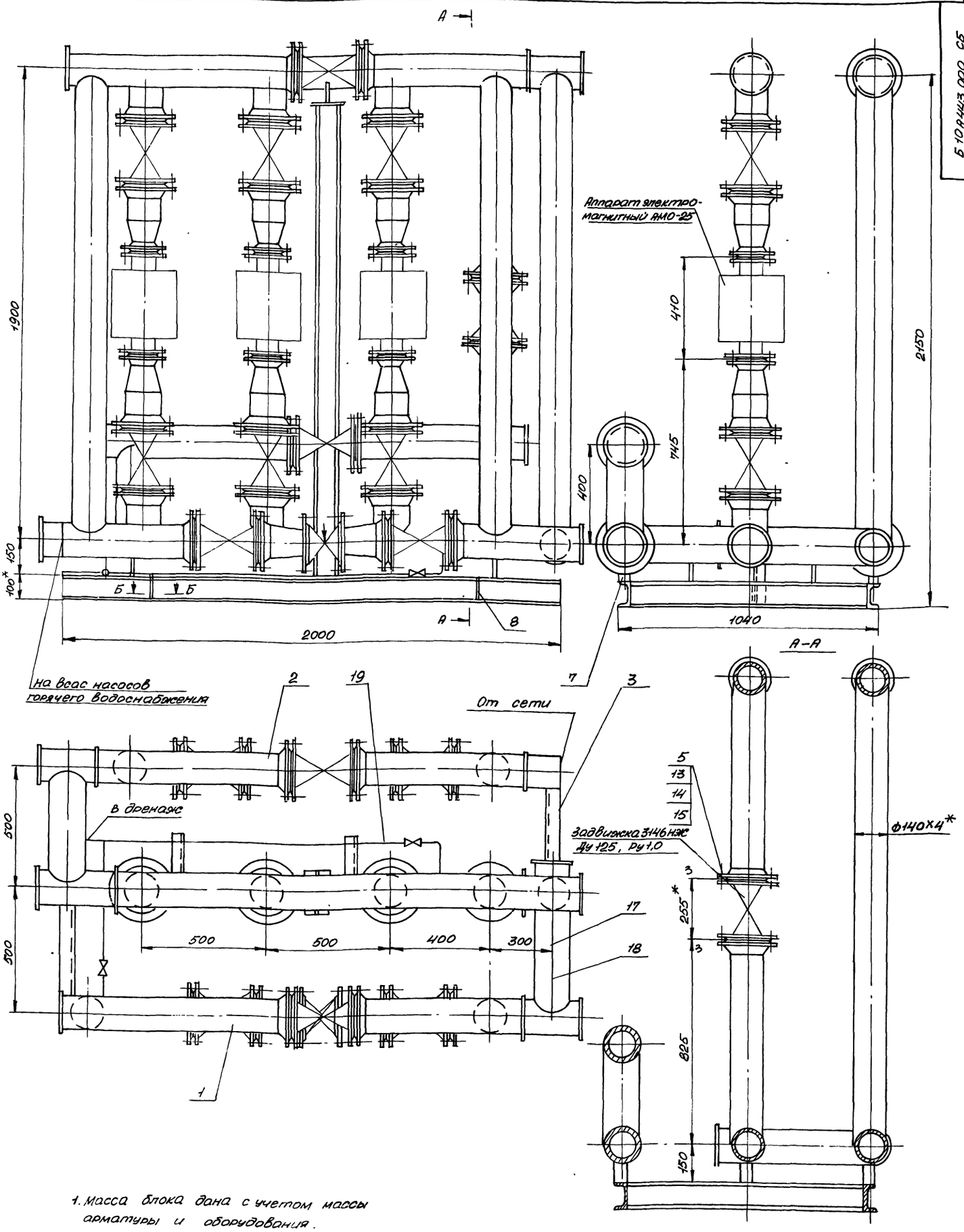

1. Масса блока дана с учетом массы арматуры и оборудования.
2. Технические требования смотри общие данные альбом 10 часть 1.
3. Сварку производить электродами Э-42 ГОСТ 9467-75.
4. * Размеры для справки.

Изм.	Лист	N докум.	Подп.	Дата	Б 10 А443.000 СБ	
Разраб.		Извекова			Блок антирелаксационный (поз IV-К33). Сборочный чертеж.	Лит. / Масса / Масштаб: И / 1040 / 1:10
Пров.		Гончаренко				Лист 1 / Листов 2
Т. контр.		Севрюков				Госстрой СССР Харьковский Сантехпроект
Нач. отд.		Коверченко				
Н. контр.		Севрюков				
Утв.						

Инв. № подл. | Подп. и дата | Взам. инв. № | Инв. № дубл. | Подп. и дата

Ведомость теплоизоляционных конструкций

Наименование элемента диаметр или размеры, мм	Кол.	Температ. теплонос. °С макс	Температ. теплонос. °С средн год	Изоляционные конструкции: Основной теплоизоляц. слой: Материал	Толщ мм	Общ. объем м³	Покровный слой: Материал	Толщ. мм	Общ. объем м³	Обозначен. применяем. чертежей	Примечание
Т41 Трубопровод ф140х4	22	45°		Маты минераловатные	30	0,33	Стеклопластик		13,64	Серия 3.903-12	4.1
				прошивные марки			рулонный РСГ			Н10102-20	стр.103
				ЗМ-100 в обкладке			ТУ6-11-145-80				
				из стеклосетки							
				ГОСТ 21880-86							
Трубопроводная арматура				Съемные полуфутляры							
Д 125	14	45°		из оцинкованных	40	0,392	Сталь тонколисто-	0,8	12,6	Серия	4 2
				стальных листов,			вая оцинкован-			5.903-12	стр145-
				заполненных матами			ная С-0,8			Н10102-115-13	150
				прошивными мине-			ГОСТ 14918-80				
				раловатными							
				марки ЗМ-100 в							
				обкладке из							
				метал. сетки №20-0,5							
				ГОСТ 21880-86 с							
				одной стороны							
Ду 100	1	45°		——"——	40	0,0174			0,64	Н10102-115-11	—"—

Указания по антикоррозионной защите

Наименование технологического аппарата, газохода, трубопровода, габаритные размеры мм, номер позиции	Условия эксплуатации (состав среды, температура °С, давление МПа, коэффициент заполнения, место установки и др).	Конструкция антикоррозионного покрытия	Технические требования на производству работ
1. Аппараты электромагнитные для обработки воды АНО-25-УКЛ-4 поз IV-К33 3шт 2 Трубопровод Т95 ф26.8х2.5 3 Опорная конструкция	В помещении, теплоизолированы В помещении, t=16°С В помещении	Наружная поверхность: Окраска пентафталевой эмалью ПФ-133 за 2раза по 2слоям грунтовки гф-021 2слоя эмали ПФ-133 по 2слоям грунтовки гф-021	Лакокрасочные покрытия подлежат систематическому контролю не реже одного раза в полугодие и своевременному восстановлению на поврегренны участках

Схема

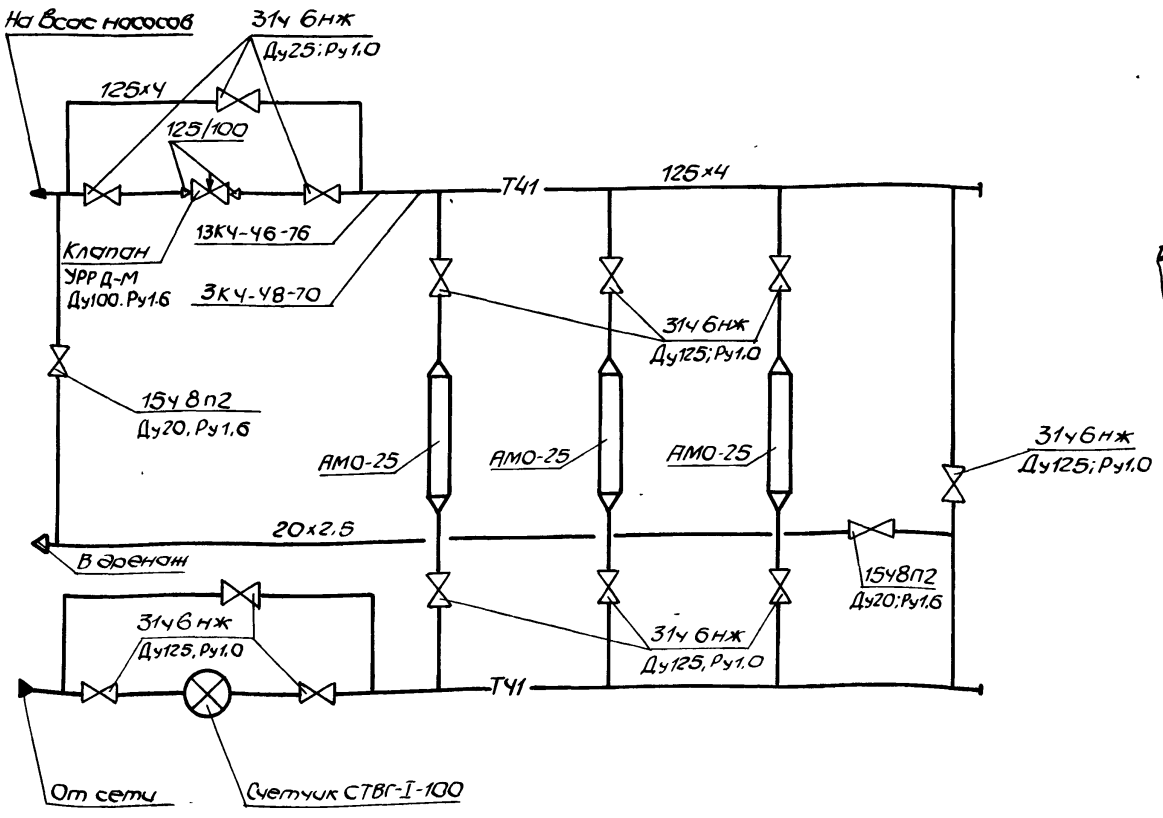

Б-Б
М1:2

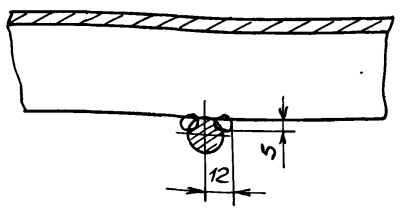

Альбом 10 часть 3

№ стр	Обозначение	Наименование	Куда входит: Обозначение	Куда входит: кол.	Общее кол.	Примечание
1	Б10А 443.000	Блок антирелаксационный				
2	Б10А 443.010	Трубопровод	Б10А 443.000	1	1	
3	Б10А 443.020	Блок №1	Б10А 443.010	1	1	
4	Б10А 443.030	Блок №2	Б10А 443.010	2	2	
5	Б10А 443.040	Блок №3	Б10А 443.010	1	1	
6	Б10А 443.050	Блок №4	Б10А443.010; Б10А443.060	6	6	
7	Б10А 443.060	Трубопровод	Б10А 443.000	1	1	
8	Б10А 443.070	Блок №5	Б10А 443.060	1	1	
9	Б10А 443.080	Блок №6	Б10А 443.060	2	2	
10	Б10А 443.090	Блок №7	Б10А 443.060	1	1	
11	Б10А 443.100	Рама	Б10А 443.000	1	1	

Инв. № подл. | Подп. и дата | Взам. инв. № | Инв. № дубл. | Подп. и дата

Изм.	Лист	№ докум.	Подп.	Дата
Разраб.		Узбекова		
Пров.		Гончаренко		
Нач. отд.		Коверченко		
Н. контр.		Севаков		
Утв.				

Б10А 443.000 ВС

Блок антирелаксационный (поз. IV-К 33)

Ведомость спецификаций

Лит.	Лист	Листов
И		1

Госстрой СССР Харьковский САНТЕХПРОЕКТ

Формат А3

№ строки	Наименование	Обозначение документа на поставку	Поставщик	Куда входит (обозначение)	Количество: На изделие	В комплекты	Нарегулир.	Всего	Примечание
1	Фланец 1-80-6 Ст25	ГОСТ 12821-80			6			6	
2	Фланец 1-100-16 Ст25	ГОСТ 12821-80			2			2	
3	Фланец 1-125-10 Ст25	ГОСТ 12821-80			28			28	
4	Переход к 133×5,0-108×4,0	ГОСТ 17378-83			2			2	
5	Переход к 133×4,0-89×3,5	ГОСТ 17378-83			6			6	
6	Болт М16×60.58	ГОСТ 7798-70			240			240	
7	Гайка М16,5	ГОСТ 5915-70			272			272	
8	Шайба 16.65Г	ГОСТ 6402-70			272			272	
9	Шпилька М16×220.58	ГОСТ 22042-76			16			16	
10									

Инв. № подл. | Подп. и дата | Взам. инв. № | Инв. № дубл. | Подп. и дата

Изм.	Лист	№ докум.	Подп.	Дата
Разраб.		Узбекова		
Пров.		Гончаренко		
Нач. отд.		Коверченко		
Н. контр.		Севаков		
Утв.				

Б10А 443.000 ВП

Блок антирелаксационный (поз. IV-К 33)

Ведомость покупных изделий

Лит.	Лист	Листов
И		1

Госстрой СССР Харьковский САНТЕХПРОЕКТ

Формат А3

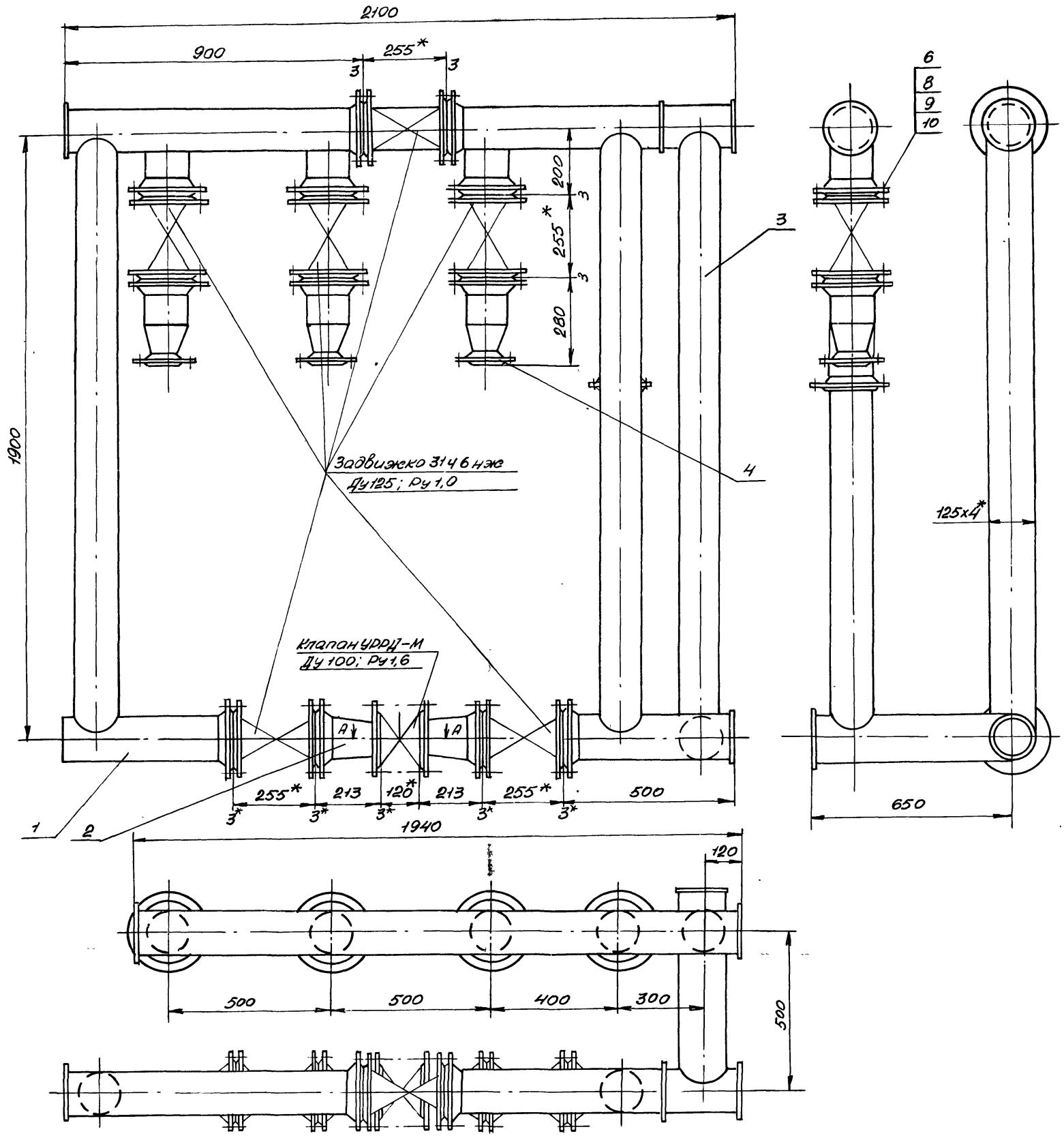

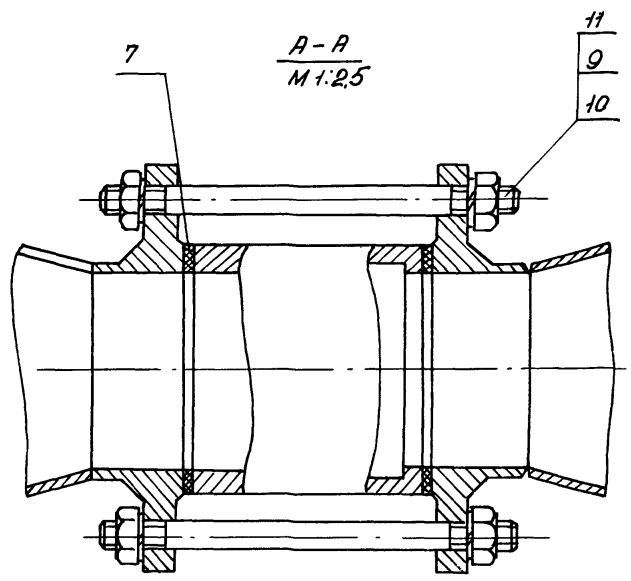

1. Масса указана с учетом арматуры
2. * размеры для справки.

					Б10А443.010 СБ		
Изм.	Лист	N докум.	Подп.	Дата	Трубопровод сборочный чертеж	Лит.	Масса	Масшт.
Разраб.		Извекова				И	300,5	1:10
Пров.		Гончаренко				Лист	Листов 1	
Т.контр.		Севрюков					Госстрой СССР Харьковский Сантехпроект	
Нач.отд.		Коверченко						
Н.контр.		Севрюков						

Инв.N подл. | Подп. и дата | Взам.инв.N | Инв.N дубл. | Подп. и дата

Альбом 10 часть 3

Б10А443.020СБ

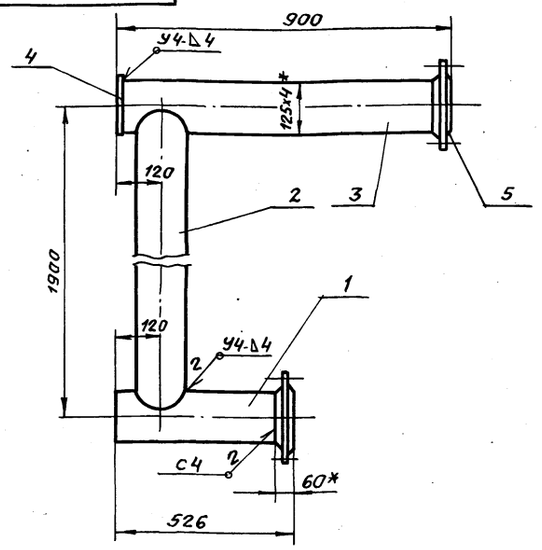

1. Предельные отклонения размеров $\pm \frac{1T16}{2}$
2. Сварку производить электродами Э-42 ГОСТ 9467-75. Сварные швы по ГОСТ 16037-80.
3. Кромки реза деталей Б4- Rz 320
4. *Размеры для справки.

Изм.	Лист	N докум.	Подп.	Дата
Разраб.		Извекова	Подп.	
Провер.		Гончаренко	"	
Т. контр.		Севрюков	"	
Нач. отд.		Коверченко	"	
Н. контр.		Севрюков	"	
Утв.				

Б10А443.020СБ

Блок N1
Сборочный чертеж

Лит.	Масса	Масшт.
и	56.5	1:10

Лист | Листов 1

Госстрой СССР
Харьковский
Сантехпроект

формат А4

Б10А443.005

Rz 320

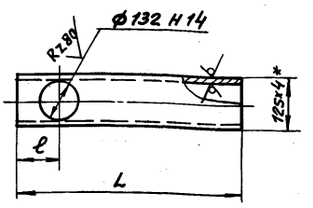

Обозначение	L	ℓ	Масса кг
Б10А443.005	466	120	6.25
-01	836	116	11.2
-02	636	176	8.6
-03	352	82	4.7
-04	436	116	5.9
-05	686	116	9.2
-06	665	116	8.9

1. Неуказанные предельные отклонения размеров $\pm \frac{1T16}{2}$.
2. * Размер для справки.

Изм.	Лист	N докум.	Подп.	Дата
Разраб.		Извекова	Подп.	
Провер.		Гончаренко	"	
Т. контр.		Севрюков	"	
Нач. отд.		Коверченко	"	
Н. контр.		Севрюков	"	
Утв.				

Б10А443.005

Патрубок

Лит.	Масса	Масшт.
и	—	—

Лист | Листов 1

Труба 125×4 ГОСТ 3262-75

Госстрой СССР
Харьковский
Сантехпроект

формат А4

Б10А443.006

Rz 320

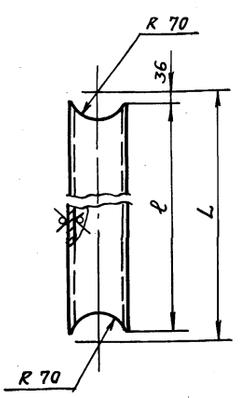

Обозначение	L	ℓ	Масса кг
Б10А443.006	400	328	4.2
-01	500	428	5.6

Предельные отклонения размеров $\pm \frac{1T16}{2}$

Изм.	Лист	N докум.	Подп.	Дата
Разраб.		Извекова	Подп.	
Провер.		Гончаренко	"	
Т. контр.		Севрюков	"	
Нач. отд.		Коверченко	"	
Н. контр.		Севрюков	"	
Утв.				

Б10А443.006

Патрубок

Лит.	Масса	Масшт.
и	—	—

Лист | Листов 1

Труба 125×4 ГОСТ 3262-75

Госстрой СССР
Харьковский
Сантехпроект

Пров. Шарл 30.10.89 Коп. Скиршанов

формат А4

Б10А443.030СБ

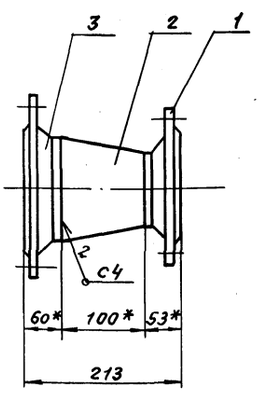

1. Сварку производить электродами Э-42 ГОСТ 9467-75. Сварные швы по ГОСТ 16037-80.
2. * Размеры для справки.

Изм.	Лист	N докум.	Подп.	Дата
Разраб.		Извекова	Подп.	
Пров.		Гончаренко	"	
Т. контр.		Севрюков	"	
Нач. отд.		Коверченко	"	
Н. контр.		Севрюков	"	
Утв.				

Б10А443.030СБ

Блок N2
Сборочный чертеж

Лит.	Масса	Масшт.
и	13.5	1:5

Лист | Листов 1

Госстрой СССР
Харьковский
Сантехпроект

23935-16 7

формат А4

Подп. и дата | Инв. N дубл. | Взам. инв. N | Подп. и дата | Инв. N подл.

Альбом 10 часть 3

Форм.	Зона	Поз.	Обозначение	Наименование	Кол.	Примеч.
				Документация		
А4			Б10 А443.030СБ	Сборочный чертеж		
				Стандартные изделия		
		1		Фланец 1-100-16 СТ25		
				ГОСТ 12821-80	1	4.9кг
		2		Переход к 133×5.0-108×4.0		
				ГОСТ 17378-83	1	1.7кг
		3		Фланец 1-125-10 СТ25		
				ГОСТ 12821-80	1	6.71кг
				Материалы		
				Металл наплавленный		0.2кг

Подп. и дата | Инв. № дубл. | Взам. инв. № | Подп. и дата | Инв. № подл.

Изм.	Лист	№ докум.	Подп.	Дата
Разраб.		Извекова	Подп.	
Пров.		Гончаренко	"	
Нач.отд.		Коверченко	"	
Н.контр.		Севрюков	"	
Утв.				

Б10А443.030

Блок N2

Лит.	Лист	Листов
И		1

Госстрой СССР Харьковский Сантехпроект

формат А4

Форм.	Зона	Поз.	Обозначение	Наименование	Кол.	Примеч.
				Документация		
А3			Б10А443.040 СБ	Сборочный чертеж		
				Детали		
А4		1	Б10А443.008	Коллектор	1	
Б4		2	Б10А443.009	Заглушка		
				Лист4 ГОСТ 19903-74		
				В СТ3 ГОСТ 14637-79		
				Ф150	1	0.55кг
А4		3	Б10А443.005-02	Патрубок	1	
		4	Б10А443.023	Патрубок	1	
А4		5	Б10А443.011	Патрубок	3	
А4		6	Б10А443.006	Патрубок	2	
		7	Б10А443.011-01	Патрубок	1	
		8	Б10А443.005-04	Патрубок	1	
				Стандартные изделия		
		9		Фланец 1-125-10 СТ25		
				ГОСТ 12821-80	6	6.71кг
				Материалы		
				Металл наплавленный		2.5кг

Подп. и дата | Инв. № дубл. | Взам. инв. № | Подп. и дата | Инв. № подл.

Изм.	Лист	№ докум.	Подп.	Дата
Разраб.		Извекова	Подп.	
Пров.		Гончаренко	"	
Нач.отд.		Коверченко	"	
Н.контр.		Севрюков	"	
Утв.				

Б10А443.040

Блок N3

Лит.	Лист	Листов
И		1

Госстрой СССР Харьковский Сантехпроект

формат А4

Форм.	Зона	Поз.	Обозначение	Наименование	Кол.	Примеч.
				Документация		
А4			Б10А443.050 СБ	Сборочный чертеж		
				Детали		
Б4		1	Б10А443.012	Патрубок		
				Труба 125×4 ГОСТ 3262-75		
				ℓ = 80	1	1,1кг
				Стандартные изделия		
		2		Переход к 133×4.0-89×3.5		
				ГОСТ 17378-83	1	1.5кг
		3		Фланец 1-80-6 Ст.25		
				ГОСТ 12821-80	1	2.76кг
		4		Фланец 1-125-10 СТ25		
				ГОСТ 12821-80	1	6.71кг
				Материалы		
				Металл наплавленный		0.33кг

Подп. и дата | Инв. № дубл. | Взам. инв. № | Подп. и дата | Инв. № подл.

Изм.	Лист	№ докум.	Подп.	Дата
Разраб.		Извекова	Подп.	
Пров.		Гончаренко	"	
Нач.отд.		Коверченко	"	
Н.контр.		Севрюков	"	
Утв.				

Б10А443.050

Блок N4

Лит.	Лист	Листов
И		1

Госстрой СССР Харьковский Сантехпроект

Пров. Жарл 30.10.89г Коп. Скирманов

Форм.	Зона	Поз.	Обозначение	Наименование	Кол.	Примеч.
				Документация		
А2			Б10А443.060 СБ	Сборочный чертеж		
				Сборочные единицы		
А4		1	Б10А443.070	Блок N5	1	
А4		2	Б10А443.080	Блок N6	2	
А4		3	Б10А443.090	Блок N7	1	
А4		4	Б10А443.050	Блок N4	3	
				Детали		
А4		5	Б10А443.001	Прокладка	14	
				Стандартные изделия		
		6		Болт М16×60,58 ГОСТ 7798-70	112	0.129кг
		7		Гайка М16,5 ГОСТ 5915-70	112	0.033кг
		8		Шайба 16.65Г ГОСТ 6402-70	112	0.008кг

Подп. и дата | Инв. № дубл. | Взам. инв. № | Подп. и дата | Инв. № подл.

Изм.	Лист	№ докум.	Подп.	Дата
Разраб.		Извекова	Подп.	
Пров.		Гончаренко	"	
Нач.отд.		Коверченко	"	
Н.контр.		Севрюков	"	
Утв.				

Б10А443.060

Трубопровод

Лит.	Лист	Листов
И		1

Госстрой СССР Харьковский Сантехпроект

23935-16 8 формат А4

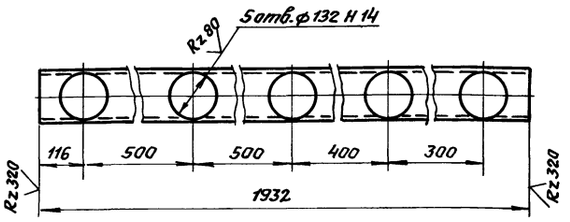

Неуказанные предельные отклонения размеров $\pm \frac{1T16}{2}$

Изм.	Лист	N докум.	Подп.	Дата	Б10А443.008			
Разраб.		Извекова	Подп.		Коллектор	Лит.	Масса	Масшт.
Провер.		Гончаренко	"			У	25.8	1:10
Т.контр.		Севрюков	"			Лист	Листов 1	
Нач.отд.		Каверченко	"		Труба 125×4 ГОСТ 3262-75	Госстрой СССР Харьковский Сантехпроект		
Н.контр.		Севрюков	"					
Утв.								

Инв.№подл. | Подп. и дата | Взам.инв.№ | Инв.№дубл. | Подп. и дата

Формат А4

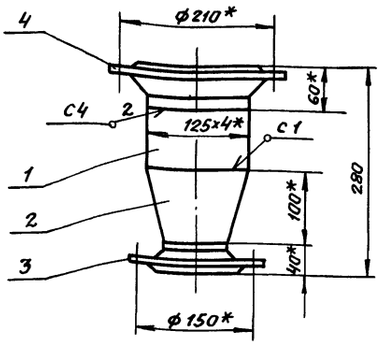

1. Предельные отклонения размеров $\pm \frac{1T16}{2}$
2. Сварку производить электродами Э-42 ГОСТ 9467-75. Сварные швы по ГОСТ 16037-80.
3. Кромки реза деталей Б4 Rz320
4. *Размеры для справки.

Изм.	Лист	N докум.	Подп.	Дата	Б10А443.050 СБ			
Разраб.		Извекова	Подп.		Блок N4 Сборочный чертеж	Лит.	Масса	Масшт.
Пров.		Гончаренко	"			У	12.4	1:5
Т.контр.		Севрюков	"			Лист	Листов 1	
Нач.отд.		Каверченко	"			Госстрой СССР Харьковский Сантехпроект		
Н.контр.		Севрюков	"					
Утв.								

Инв.№подл. | Подп. и дата | Взам.инв.№ | Инв.№дубл. | Подп. и дата

Формат А4

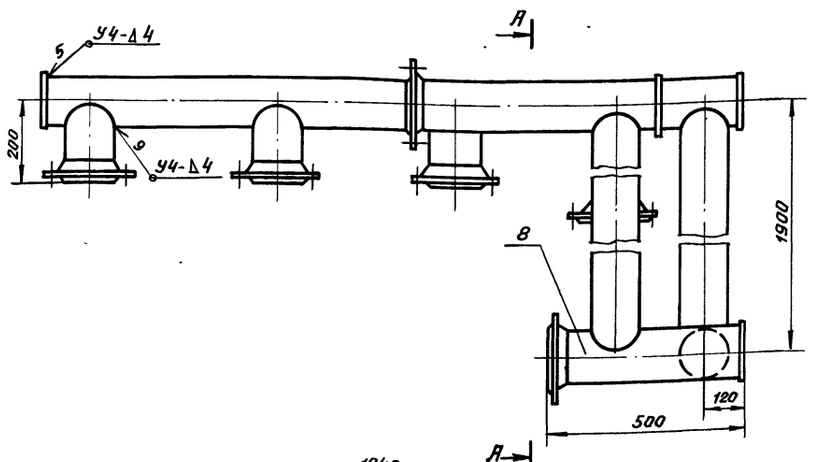

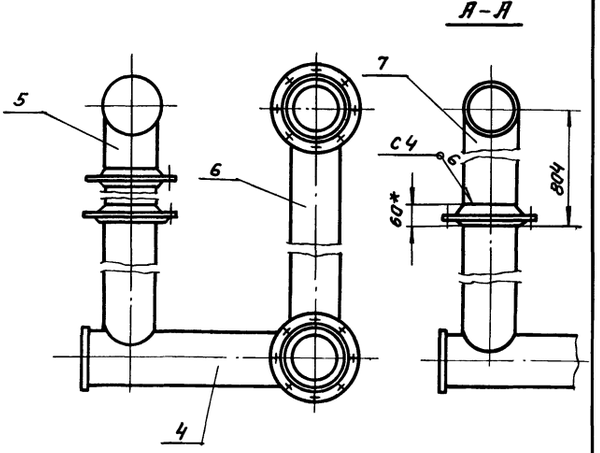

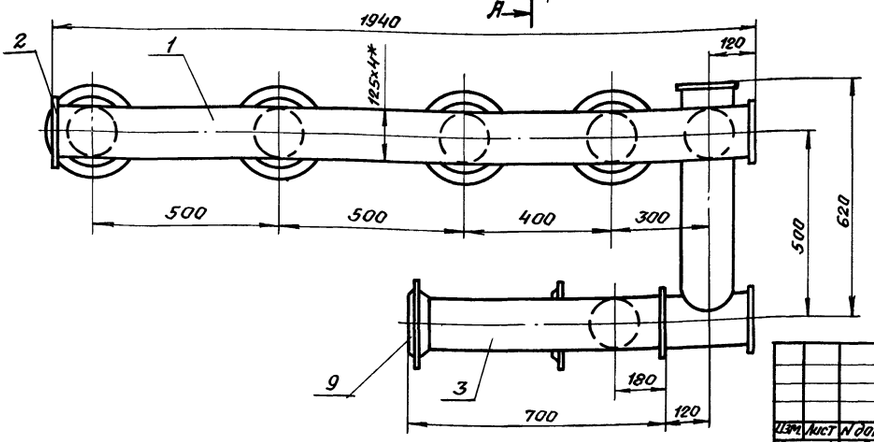

1. Предельные отклонения размеров $\pm \frac{1T16}{2}$.
2. Сварку производить электродами Э-42 ГОСТ 9467-75. Сварные швы по ГОСТ 16037-80.
3. Кромки реза деталей Б4- Rz320
4. *Размеры для справки.

Изм.	Лист	N докум.	Подп.	Дата	Б10А443.040 СБ			
Разраб.		Извекова	Подп.		Блок N3 Сборочный чертеж	Лит.	Масса	Масшт.
Пров.		Гончаренко	"			У	154.0	1:10
Т.контр.		Севрюков	"			Лист	Листов 1	
Нач.отд.		Каверченко	"			Госстрой СССР Харьковский Сантехпроект		
Н.контр.		Севрюков	"					
Утв.								

Инв.№подл. | Подп. и дата | Взам.инв.№ | Инв.№дубл. | Подп. и дата

Проб. Инв.№ 30.10.89г. Коп. Сигирлаш...

Формат А3

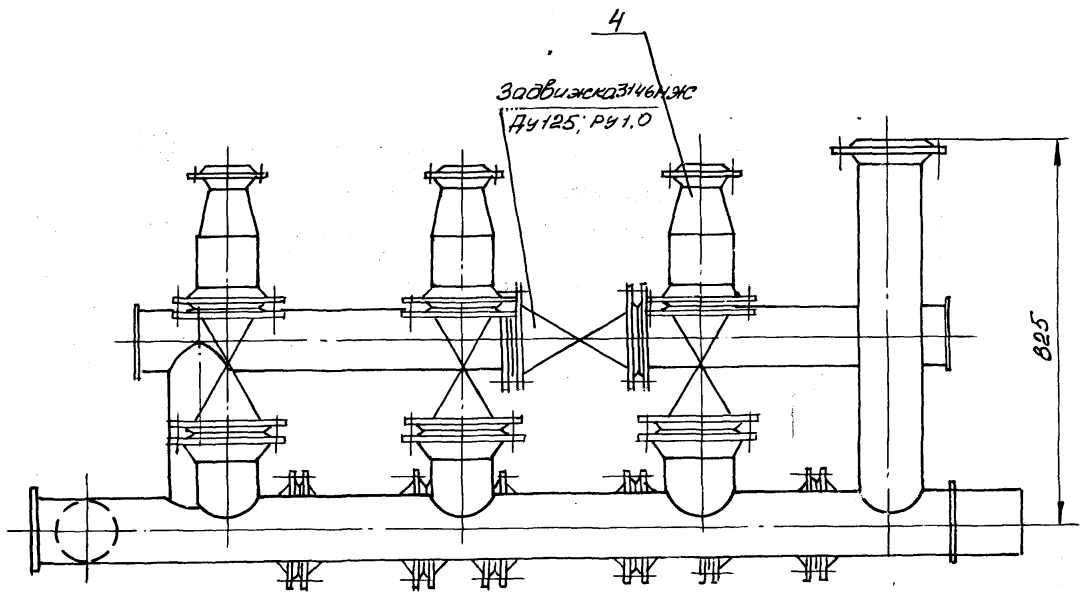

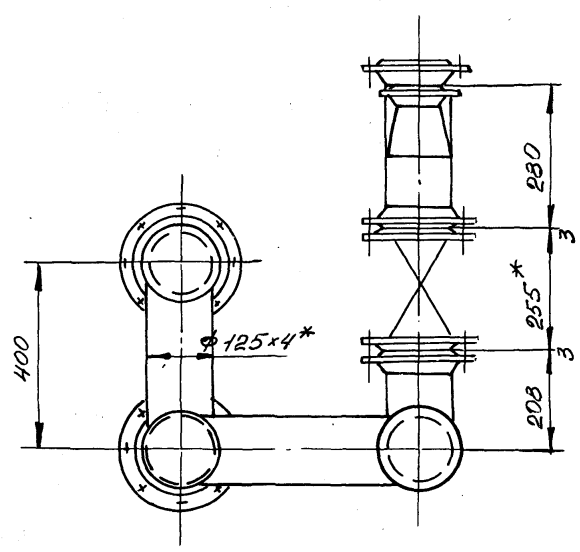

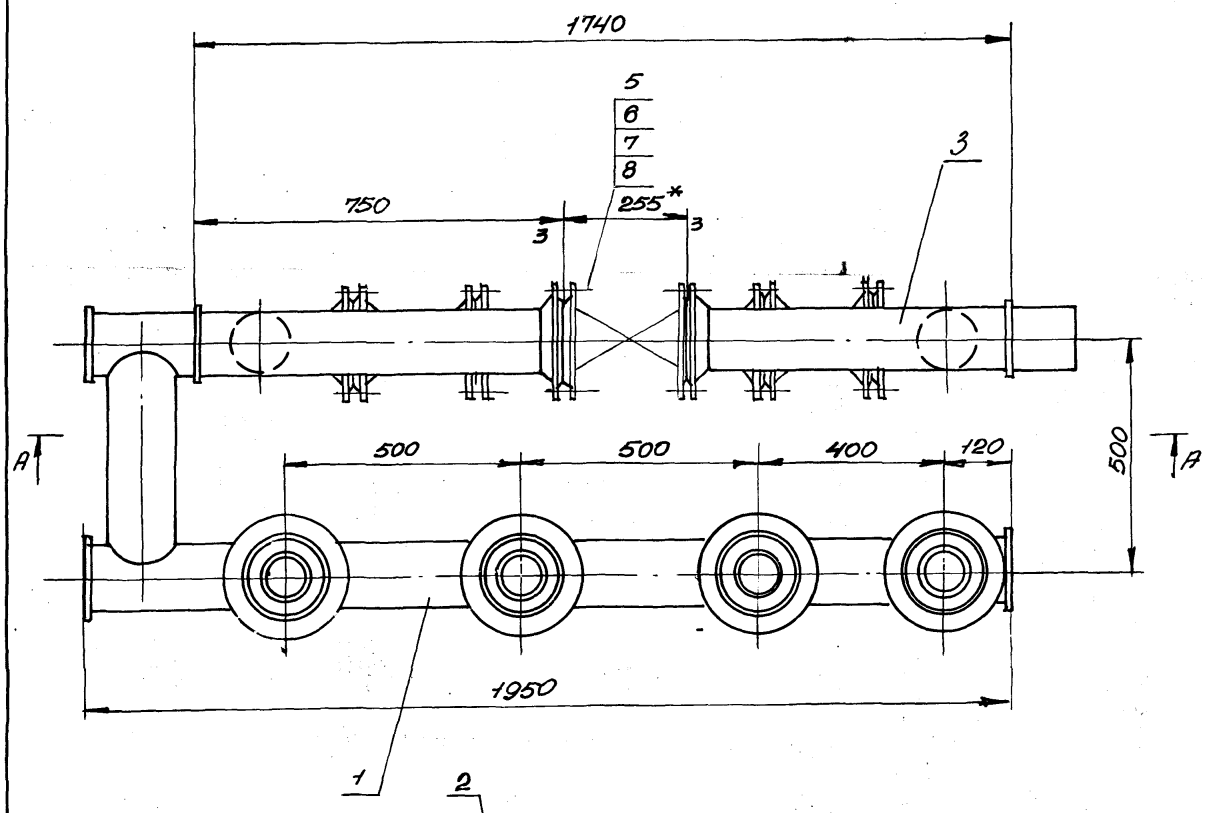

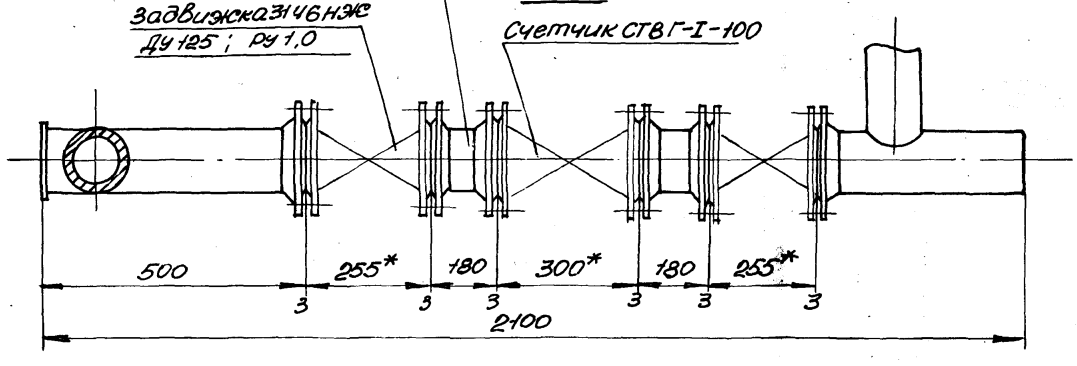

1. Масса указана с учетом арматуры
2. * размеры для справок.

					Б10А443.060 СБ		
Изм.	Лист	N докум.	Подп.	Дата	Трубопровод сборочный чертеж	Лит	Масса	Масштаб
Разраб.		Извекова				И	581,5	1:10
Пров.		Гончаренко				Лист	Листов 1	
Т.контр.		Севрюков					Госстрой СССР Харьковский Сантехпроект.	
Нач.отд.		Коверченко						
Н.контр.		Севрюков						

Инв.№ подл. | Подп. и дата | Взам.инв.№ | Подп. и дата

Альбом 10 часть 3

Формат	Зона	Поз.	Обозначение	Наименование	Кол.	Примеч.
				Документация		
А3			Б10 А 443.070 СБ	Сборочный чертеж		
				Детали		
А4		1	Б10 А 443. 005-05	Патрубок	1	
А4		2	Б10 А 443. 006	Патрубок	1	
Б4		3	Б10 А 443. 013	Заглушко		
				Лист 4 ГОСТ 19903-74		
				В ст3. ГОСТ 14637-79		
				Ф 150	4	0,55кг
А3		4	Б10 А 443. 011-02	Патрубок	3	
		5	Б10 А 443. 011-03	Патрубок	1	
4		6	Б10 А 443. 014	Коллектор	1	
		7	Б10 А 443. 005-04	Патрубок	1	
		8	Б10 А 443. 006-01	Патрубок	1	
				Стандартные изделия		
		9		Фланец 1-125-10 Ст25		
				ГОСТ 12821-80	6	6,71кг
				Материалы		
				Металл наплавленный		3,2кг

Инв.№ подл. | Подп. и дата | Взам. инв.№ | Инв.№ дубл. | Подп. и дата

Изм.	Лист	№ докум.	Подп.	Дата
Разраб.		Извекова		
Пров.		Гончаренко		
Нач.отд.		Ковороченко		
Н.контр.		Севрюков		
Утв.				

Б10 А 443. 070

Блок N 5

Лит.	Лист	Листов
И		1

Госстрой СССР Харьковский Сантехпроект

Формат А4

Формат	Зона	Поз.	Обозначение	Наименование	Кол.	Примеч.
				Документация		
А4			Б10 А 443. 080 СБ	Сборочный чертеж		
				Детали		
Б4		1	Б10 А 443. 015	Патрубок		
				Труба 126х4 ГОСТ 3262-75		
				ℓ = 60	1	0,8кг
				Стандартные изделия		
		2		Фланец 1-125-10 Ст25		
				ГОСТ 12821-80	2	6,71кг
				Материалы		
				Металл наплавленный		0,3кг

Инв.№ подл. | Подп. и дата | Взам. инв.№ | Инв.№ дубл. | Подп. и дата

Изм.	Лист	№ докум.	Подп.	Дата
Разраб.		Извекова		
Пров.		Гончаренко		
Нач.отд.		Ковороченко		
Н.контр.		Севрюков		
Утв.				

Б10 А 443. 080

Блок N 6

Лит.	Лист	Листов
И		1

Госстрой СССР Харьковский Сантехпроект

Формат А4

Формат	Зона	Поз.	Обозначение	Наименование	Кол.	Примеч.
				Документация		
А4			Б10 А 443.090 СБ	Сборочный чертеж		
				Детали		
А4		1	Б10А 443.005 - 06	Патрубок	1	
А4		2	Б10А 443.006	Патрубок	1	
		3	Б10А 443.005-03	Патрубок	1	
Б4		4	Б10А 443.016	Заглушка		
				Лист 4 ГОСТ 19903-74		
				В ст3 ГОСТ 14637-73		
				ф 60	1	0,55кг
				Стандартные изделия		
		5		Фланец 1-125-10 Ст25		
				ГОСТ 12821-80	2	6,71кг
				Материалы		
				Металл наплавленный		0,6кг

Инв.№ подл. | Подп. и дата | Взам. инв.№ | Инв.№ дубл. | Подп. и дата

Изм.	Лист	№ докум.	Подп.	Дата
Разраб.		Извекова		
Пров.		Гончаренко		
Нач.отд.		Ковороченко		
Н.контр.		Севрюков		
Утв.				

Б10 А 443. 090

Блок N 7

Лит.	Лист	Листов
И		1

Госстрой СССР Харьковский Сантехпроект

Формат А4

Формат	Зона	Поз.	Обозначение	Наименование	Кол.	Примеч.
				Документация		
А3			Б10 А 443.100 СБ	Сборочный чертеж		
				Детали		
Б4		1	Б10 А 443. 017	Балка		
				Швеллер 10 ГОСТ 8240-72		
				В ст3 ГОСТ 535-79		
				ℓ = 948	2	8,2кг
Б4		2	Б10 А 443. 018	Балка		
				Швеллер 10 ГОСТ 8240-72		
				В ст3 ГОСТ 535-79		
				ℓ = 2000	2	17,2кг
А4		3	Б10 А 443. 019	Балка	2	
Б4		4	Б10 А 443. 021	Стойка		
				Швеллер 10 ГОСТ 8240-72		
				В ст3 ГОСТ 535-79		
				ℓ = 1994	1	17,2кг
Б4		5	Б10 А 443. 022	Плита		
				Лист 6 ГОСТ 19903-74		
				В ст3 ГОСТ 14637-79		
				120 х 150	1	0,86кг
				Материалы		
				Металл наплавленный		1,5кг

Инв.№ подл. | Подп. и дата | Взам. инв.№ | Инв.№ дубл. | Подп. и дата

Изм.	Лист	№ докум.	Подп.	Дата
Разраб.		Извекова		
Пров.		Гончаренко		
Нач.отд.		Ковороченко		
Н.контр.		Севрюков		
Утв.				

Б10 А 443. 100

Рама

Лит.	Лист	Листов
И		1

Госстрой СССР Харьковский Сантехпроект

Альбом 10 часть 3

Б10А443.014

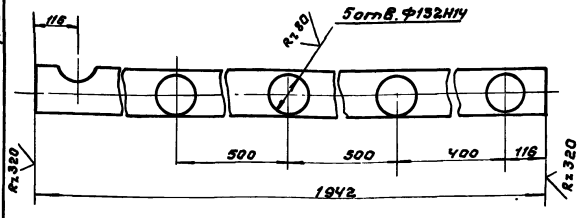

Неуказанные предельные отклонения размеров $\pm \frac{IT16}{2}$.

Изм.	Лист	N докум.	Подп.	Дата
Разраб.		Извекова		
Пров.		Гончаренко		
Т. контр.		Севрюков		
Нач. отд.		Коверченко		
Н. контр.		Севрюков		
Утв.				

Коллектор

Труба 125×4 гост 3262-75

Лит.	Масса	Масшт.
Н	26,0	1:10
Лист	Листов 1	

Госстрой СССР Харьковский Сантехпроект

формат А4

Б10А443.011

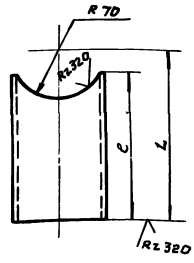

Обозначение	L	l	Масса, кг
Б10А443.011	140	104	1,3
-01	744	708	9,5
-02	148	112	2,0
-03	765	729	10,2

Предельные отклонения размеров $\pm \frac{IT16}{2}$.

Изм.	Лист	N докум.	Подп.	Дата
Разраб.		Извекова		
Пров.		Гончаренко		
Т. контр.		Севрюков		
Нач. отд.		Коверченко		
Н. контр.		Севрюков		
Утв.				

Патрубок

Труба 125×4 гост 3262-75

Лит.	Масса	Масшт.
Н	–	–
Лист	Листов 1	

Госстрой СССР Харьковский Сантехпроект

формат А4

Б10А443.070СБ

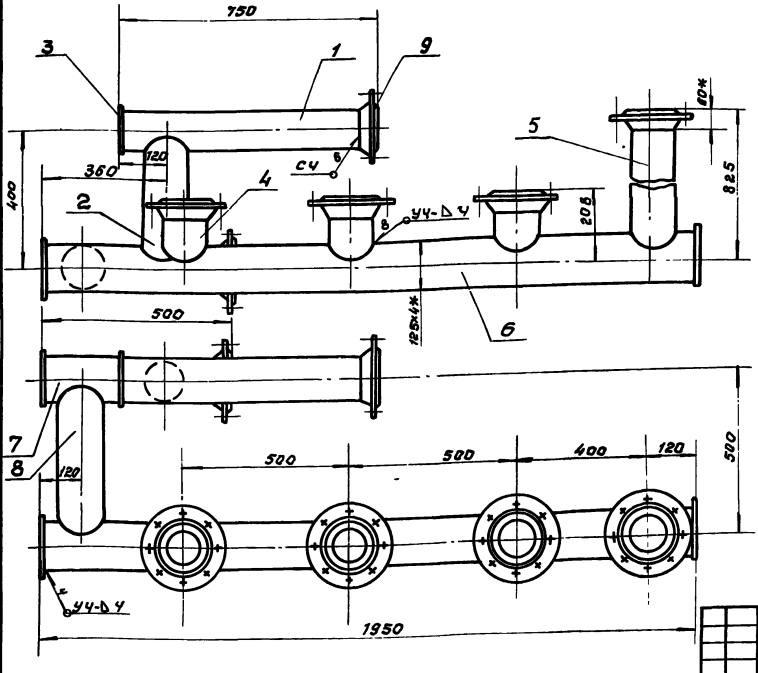

1. Предельные отклонения размеров $\pm \frac{IT16}{2}$.
2. Сварку производить электродами Э-42 гост 9467-75. Сварные швы по гост 16037-80.
3. Кромки реза деталей БЧ- Rz320

Изм.	Лист	N докум.	Подп.	Дата
Разраб.		Извекова		
Пров.		Гончаренко		
Т. контр.		Севрюков		
Нач. отд.		Коверченко		
Н. контр.		Севрюков		
Утв.				

Блок № 5
сборочный чертеж

Лит.	Масса	Масштаб
Н	113,0	1:10
Лист	Листов 1	

Госстрой СССР Харьковский Сантехпроект

23935-16 12 формат А3

Инв. N подл. | Подп. и дата | Взам. инв. N | Инв. N дубл. | Подп. и дата

610 А ИИ3.080 СБ

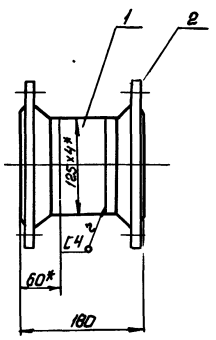

1. Предельные отклонения размеров ± IT16/2.
2. Сварку производить электродами Э-42 ГОСТ 9467-75. Сварные швы по ГОСТ 16037-80.
3. Кромки реза деталей Б4- Rz320 V
4* Размеры для справки.

Изм.	Лист	№ докум.	Подп.	Дата
Разраб.		Извекова		
Провер.		Гончарета		
Т.контр.		Севрюков		
Нач.отд.		Коверченко		
Н.контр.		Севрюков		
Утв.				

610 А 443.080 СБ

Блок №6
Сборочный чертеж

Лит.	Масса	Масшт.
У	145	1:5

Лист | Листов 1

Госстрой СССР Харьковский Сантехпроект

Формат А4

Инв.№ подл. | Подп. и дата | Взам. инв.№ | Инв.№ дубл. | Подп. и дата

610 А ИИ3.090 СБ

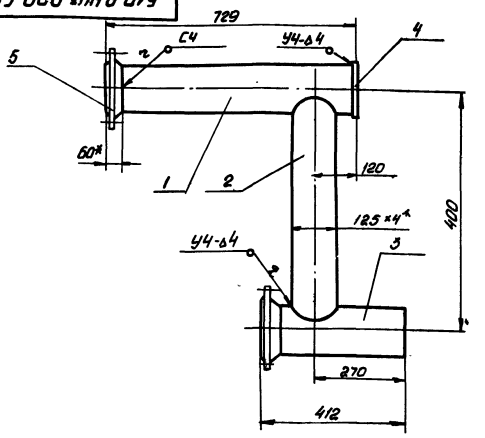

1. Предельные отклонения размеров ± IT16/2.
2. Сварку производить электродами Э-42 ГОСТ 9467-75. Сварные швы по ГОСТ 16037-80
3. Кромки реза деталей Б4- Rz320 V.
4* Размеры для справки

Изм.	Лист	№ докум.	Подп.	Дата
Разраб.		Извекова		
Провер.		Гончарета		
Т.контр.		Севрюков		
Нач.отд.		Коверченко		
Н.контр.		Севрюков		
Утв.				

610 А 443.090 СБ

Блок №7
Сборочный чертеж

Лит.	Масса	Масшт.
У	325	1:10

Лист | Листов 1

Госстрой СССР Харьковский Сантехпроект

Формат А4

Инв.№ подл. | Подп. и дата | Взам. инв.№ | Инв.№ дубл. | Подп. и дата

610 А ИИ3.001

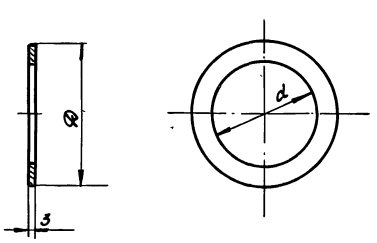

Обозначение	D	d	Масса кг
610 А 443.001	188	135	0,06
-01	158	110	0,05

Изм.	Лист	№ докум.	Подп.	Дата
Разраб.		Извекова		
Провер.		Гончарета		
Т.контр.		Севрюков		
Нач.отд.		Коверченко		
Н.контр.		Севрюков		
Утв.				

610 А 443.001

Прокладка

Паронит ПОН-3 ГОСТ 481-80

Лит.	Масса	Масшт.
У	—	—

Лист | Листов 1

Госстрой СССР Харьковский Сантехпроект

Формат А4

Инв.№ подл. | Подп. и дата | Взам. инв.№ | Инв.№ дубл. | Подп. и дата

610 А ИИ3.002

Rz320 V (V)

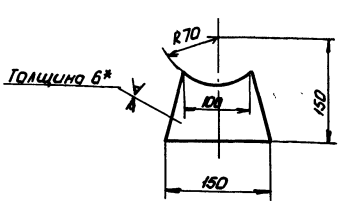

1. Предельные отклонения размеров ± IT-16/2
2* Размер для справки

Изм.	Лист	№ докум.	Подп.	Дата
Разраб.		Извекова		
Провер.		Гончарета		
Т.контр.		Севрюков		
Нач.отд.		Коверченко		
Н.контр.		Севрюков		
Утв.				

610 А 443.002

Стойка

Лист 6 ГОСТ 19903-74
Вст3 ГОСТ 14637-79

Лит.	Масса	Масшт.
У	0,6	1:5

Лист | Листов 1

Госстрой СССР Харьковский Сантехпроект

Формат А4

Инв.№ подл. | Подп. и дата | Взам. инв.№ | Инв.№ дубл. | Подп. и дата

Альбом 10 часть 3

Б10А443.100 СБ

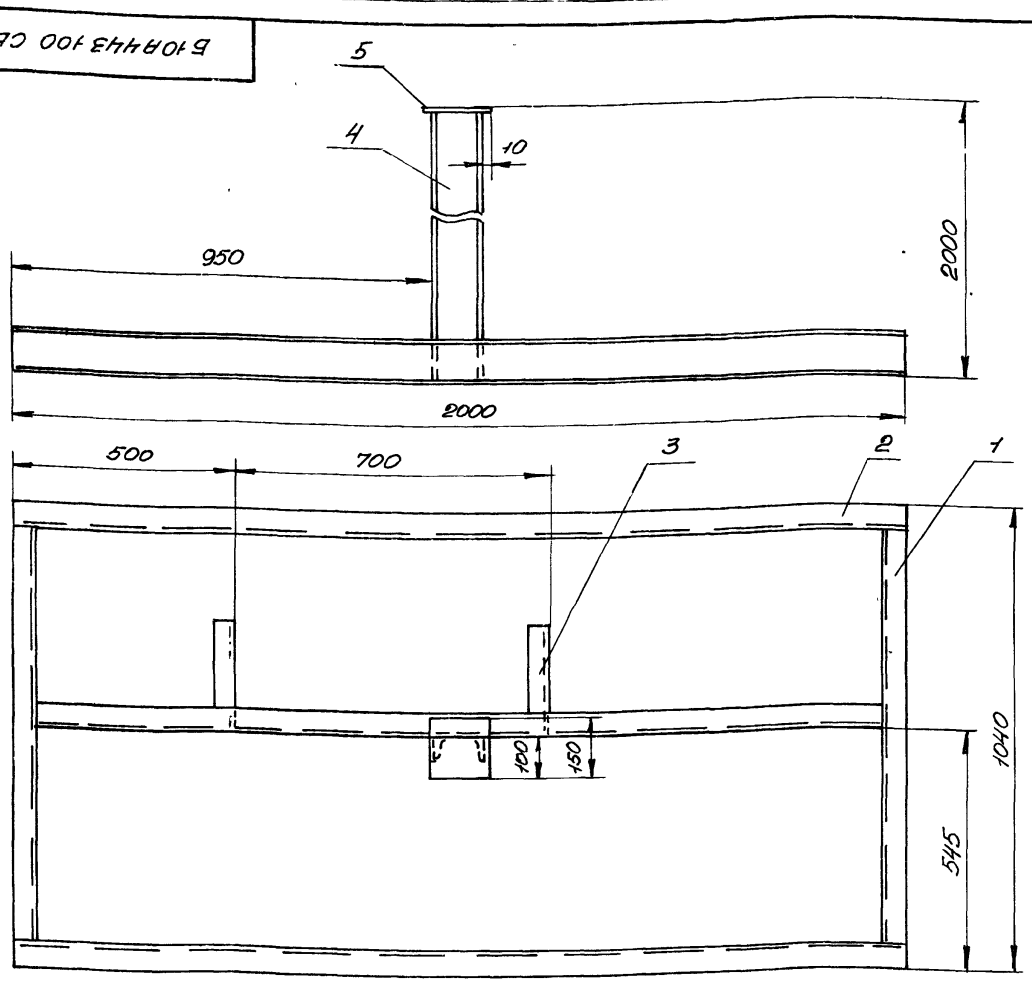

1. Предельные отклонения размеров $\pm \frac{IT16}{2}$.
2. Сварку производить электродами Э-42 ГОСТ 9467-75 по всему периметру прилегания деталей. Катет шва 4 мм.
Сварные швы по ГОСТ 5264-80.
3. Кромки реза деталей Б4-R_z320.

Изм.	Лист	N докум.	Подп.	Дата	Б10А443.100СБ			
Разраб.		Извекова			Рама	Лит	Масса	Масшт.
Пров.		Гончаренко			Сборочный чертеж	И	79,0	1:10
Т.контр.		Севрюков				Лист	Листов 1	
Нач.отд.		Коверченко				Госстрой СССР Харьковский Сантехпроект		
Н.контр.		Севрюков						
Утв.								

Формат А3

Форм.	Зона	Поз.	Обозначение	Наименование	Кол.	Примечание
				Документация		
*			Б10А444.000 СБ	Сборочный чертеж		А2; А2
А3			Б10А444.000 ВС	Ведомость специфи-		
				каций		
А3			Б10А444.000 ВП	Ведомость покупных		
				изделий		
				Сборочные единицы		
А4		1	Б10А444.010	Трубопровод	1	
А4		2	Б10А444.050	Трубопровод	1	
А4		3	Б10А444.080	Статив	1	
А4		4	Б10А444.100	Рама	1	
				Детали		
А4		7	Б10А444.001.	Прокладка	3	
А4		8	Б10А444.001-01	Прокладка	3	
Б4		9	Б10А444.002	Ушко		
				Круг 16 ГОСТ 2590-71		
				В ст3 ГОСТ 535-79		
				l=130	4	0,2 кг
				Стандартные изделия		
		11		Болт М16х55,58 ГОСТ 7798-70	48	0,121 кг.

Изм.	Лист	N докум.	Подп.	Дата	Б10А444.000			
Разраб.		Извекова			Блок насосов горячего водоснабжения (поз. IV-К32)	Лит	Лист	Листов
Пров.		Гончаренко				И	1	2
Нач.отд.		Коверченко				Госстрой СССР Харьковский Сантехпроект		
Н.контр.		Севрюков						
Утв.								

Формат

Форм.	Зона	Поз.	Обозначение	Наименование	Кол.	Примечание
		12		Гайка М16.5 ГОСТ 5915-70	48	0,033 кг.
		13		Шайба 16.65 ГГОСТ 6402-70	48	0,008 кг.
		14		Шайба 16.01 ГОСТ 10906-78	12	0,003 кг.
		15		Опора ОПП2-100.273		
				ГОСТ 14911-82	2	2,9 кг.
		16		Опора ОПП2-100.219		
				ГОСТ 14911-82	2	3,13 кг.
				Прочие изделия		
		18		Закладная конструк-		
				ция 13К4-46-76	3	
		19		Закладная конструк-		
				ция 3К4-48-70	3	
				Материалы		
		20		Труба 20 х 2,5		
				ГОСТ 3262-75		
				l=11000		16,5 кг.
				Металл наплавленный		2,0 кг.

Изм.	Лист	N докум.	Подп.	Дата	Б10А444.000	Лист 2

23935-16 14 Формат А4

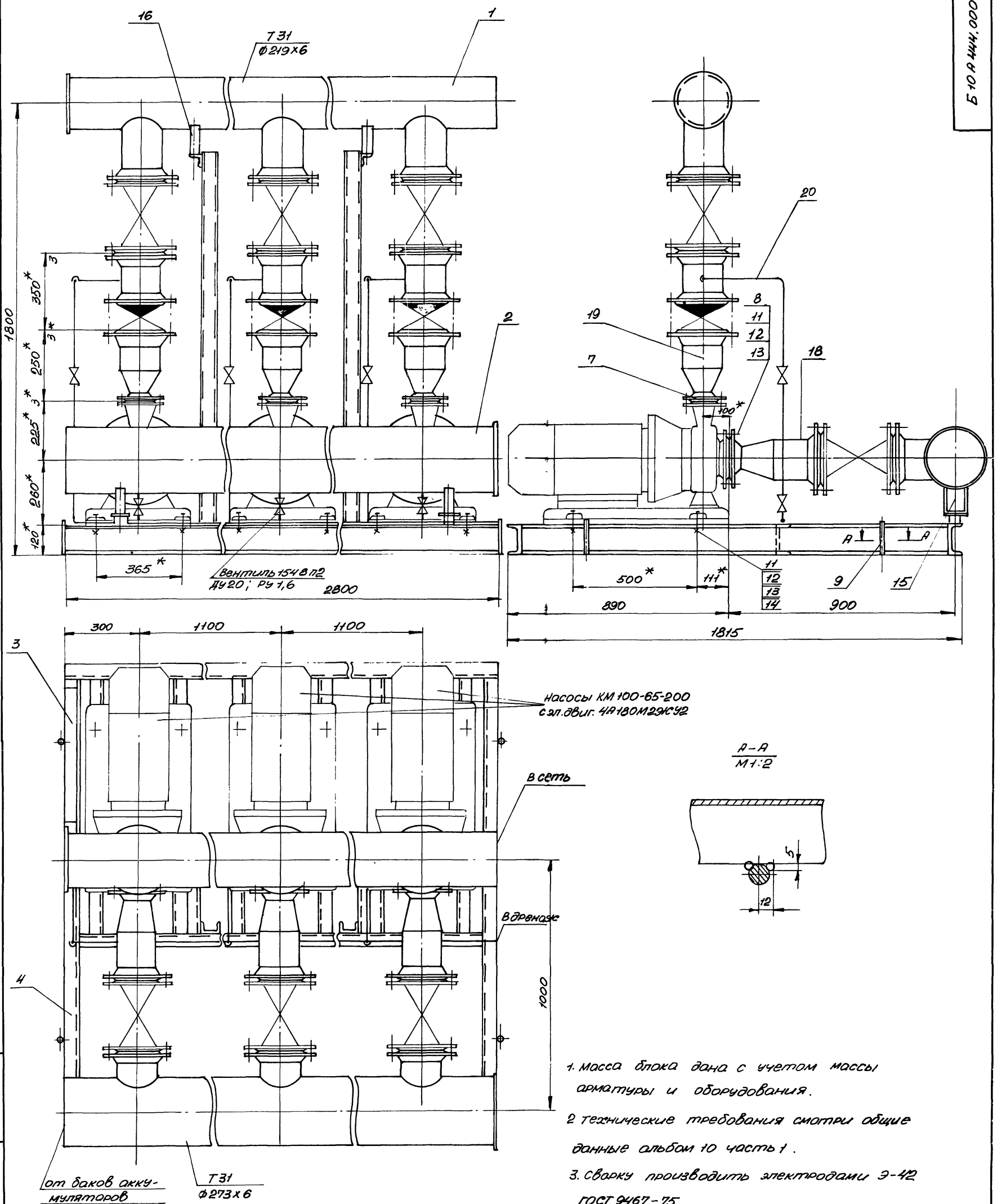

А–А
М1:2

1. Масса блока дана с учетом массы арматуры и оборудования.
2. Технические требования смотри общие данные альбом 10 часть 1.
3. Сварку производить электродами Э-42 ГОСТ 9467-75.
4. * Размеры для справок.

					Б10А444.000СБ		
Изм.	Лист	N докум.	Подп.	Дата	Блок насосов горячего водоснабжения (поз. IV-К32) сборочный чертеж.	Лит.	Масса	Масшт.
Разраб.		Цивекова				И	2103,0	1:10
Пров.		Гончаренко						
Т.контр.		Севрюков				Лист 1	Листов 2	
Нач.отд.		Коверченко				Госстрой СССР Харьковский Сантехпроект		
Н.контр.		Севрюков						
Утв.								

Инв.№подл. | Подп. и дата | Взам.инв.№ | Инв.№дубл. | Подп. и дата

Ведомость теплоизоляционных конструкций

Наименование элемента, диаметр или размеры, мм	Кол.	Температ. теплона с. °С		Изоляционные конструкции						Обозначен. применяем. чертежей	Примечание
				Основной теплоизоляц. слой			Покровный слой				
		Макс.	Средн. год	Материал	Толщ. мм	Общ. объем $м^3$	Материал	Толщ. мм	Общ. объем $м^2$		
Трубопровод ф 159х4.5 Т 31	3	70°		Маты минераловат-	40	0.063	стеклопластик		2.45	Серия 3.903-72	
				ные прошивные			рулонный РСТ			ч.I стр. 103	
				марки ЗМ-100 в обклад-			ТУ6-11-145-80			Н10102-20-17	
				ке из стеклосетки							
				ГОСТ 21880-86						Серия 3.903-12 ч.I стр. 145-150	
Т 31 ф 219х6	3	70°		—— " ——	40	0.099	—— " ——		2.85	Н10102-20-13	
Т 31 ф 273х6	3.5	70°		—— " ——	30	0.117	—— " ——		3.36	Н10102-20-05	
Трубопроводная арматура											
Ду 150	9	70°		Съёмные полуфутляры	40	0.252	Сталь тонколистовая	0.8	8.1	Серия	
				из оцинкованных сталь			оцинкованная С-0.8			3.905-12	
				ных листов, заполн-			ГОСТ 14918-80			ч.I стр. 145-150	
				енных матами						Н10102-115-15	
				прошивными мине-							
				раловатными мар-							
				ки ЗМ-100 в обклад-							
				ке из металличес-							
				кой сетки №20-0.5							
				с одной стороны							
				ГОСТ 21880-86							

Указания по антикоррозионной защите

Наименование технологического аппарата, газохода трубопровода, габаритные размеры, мм, номер позиции	Условия эксплуатации (состав среды, температура °С; давление МПа, коэффициент заполнения; место установки и др.)	Конструкция антикоррозионного покрытия	Технические требования по производству работ
Трубопроводы ф 219х6 ф 273х6	В помещении t-16°С	Наружная поверхность: окраска пентафталевой эмалью ПФ-133, за 2 раза по 2 слоям грунтовки ГФ-021	Лакокрасочные покрытия подлежат систематическому контролю не реже одного раза в полугодие и своевременному восстановлению на поврежденных участках
Опорная конструкция	В помещении	2 слоя эмали ПФ-133 по 2 слоям грунтовки ГФ-021	

Схема

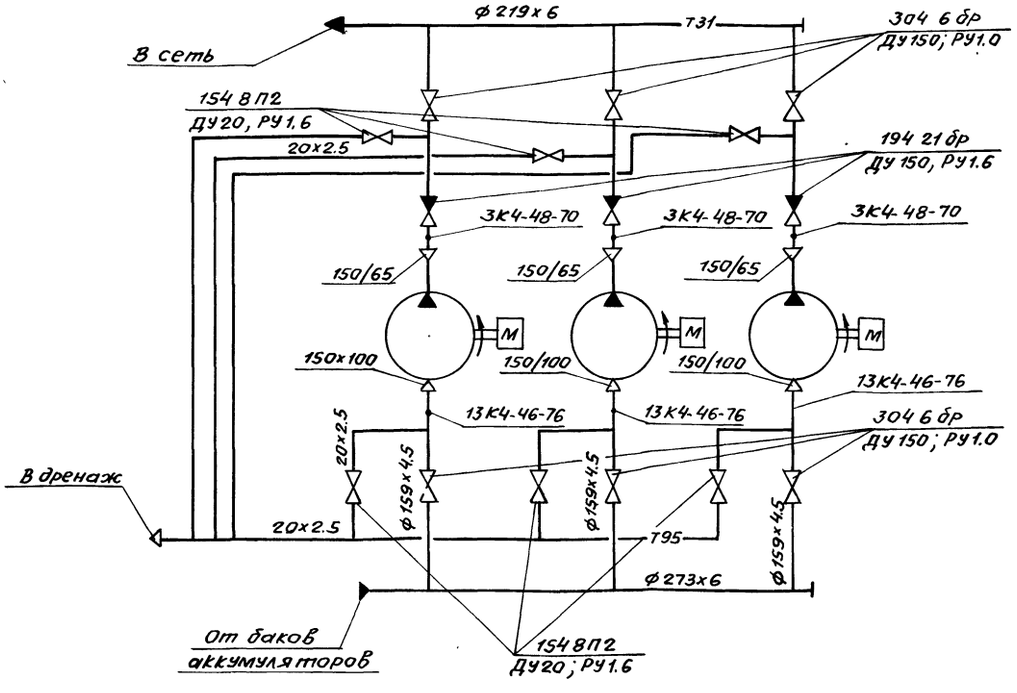

Альбом 10 часть 3

№ строки	Обозначение	Наименование	Куда входит: Обозначение	Куда входит: кол.	Общее кол-во	Примечание
1	Б10А444Ц.000	Блок насосов горячего водоснабжения			1	
2	Б10А444Ц.010	Трубопровод	Б10А444Ц.000	1	1	
3	Б10А444Ц.020	Блок N1	Б10А444Ц.010	1	1	
4	Б10А444Ц.030	Блок N2	Б10А444Ц.010	3	3	
5	Б10А444Ц.040	Блок N3	Б10А444Ц.010	3	3	
6	Б10А444Ц.050	Трубопровод	Б10А444Ц.000	1	1	
7	Б10А444Ц.060	Блок N4	Б10А444Ц.050	1	1	
8	Б10А444Ц.070	Блок N5	Б10А444Ц.050	3	3	
9	Б10А444Ц.080	Статив	Б10А444Ц.000	1	1	
10	Б10А444Ц.090	рама	Б10А444Ц.080	1	1	
11	Б10А444Ц.100	рама	Б10А444Ц.000	1	1	

Инв.№подл. | Подп. и дата | Взам.инв.№ | Инв.№дубл. | Подп. и дата

Изм.	Лист	N докум.	Подп.	Дата	Б10А444Ц.000ВС		
Разраб.		Извекова			Блок насосов горячего водоснабжения (поз. IV-К32). Ведомость спецификаций	Лит.	Лист	Листов
Провер.		Гончаренко				И		1
Нач.отд.		Коверченко				Госстрой СССР Харьковский Сантехпроект		
Н.контр.		Севрюков						
Утв.								

Формат А3

№ строки	Наименование	Обозначение документа на поставку	Поставщик	Куда входит (обозначение)	Количество: на изделие	В комплекте	На регулир.	Всего	Примечание
1	Фланец 1-65-10 СТ25	ГОСТ 12821-80			3			3	
2	Фланец 1-100-10 СТ25	ГОСТ 12821-80			3			3	
3	Фланец 1-150-10 СТ25	ГОСТ 12821-80			12			12	
4	Фланец 1-150-16 СТ25	ГОСТ 12821-80			6			6	
5	Переход К159х4,5-76х3,5	ГОСТ 17378-83			3			3	
6	Переход К159х4,5-108х4,0	ГОСТ 17378-83			3			3	
7	Болт М6х20,58	ГОСТ 7798-70			12			12	
8	Болт М8х20,58	ГОСТ 7798-70			4			4	
9	Болт М16х65,58	ГОСТ 7798-70			48			48	
10	Болт М20х75,58	ГОСТ 7798-70			96			96	
11	Гайка М6,5	ГОСТ 5915-70			4			4	
12	Гайка М8,5	ГОСТ 5915-70			12			12	
13	Гайка М16,5	ГОСТ 5915-70			48			48	
14	Гайка М20,5	ГОСТ 5915-70			144			144	
15	Шайба 6,65Г	ГОСТ 6402-70			4			4	
16	Шайба 8,65Г	ГОСТ 6402-70			12			12	
17	Шайба 16,65Г	ГОСТ 6402-70			48			48	
18	Шайба 20,65Г	ГОСТ 6402-70			144			144	
19	Шайба 16.01	ГОСТ 10906-78			12			12	
20	Шпилька М20х190,58	ГОСТ 22042-76			24			24	
21	Опора ОПП2-100,219	ГОСТ 14911-82			2			2	
22	Опора ОПП2-100,273	ГОСТ 14911-82			2			2	

Инв.№подл. | Подп. и дата | Взам.инв.№ | Инв.№дубл. | Подп. и дата

Изм.	Лист	N докум.	Подп.	Дата	Б10А444Ц.000ВП		
Разраб.		Извекова			Блок насосов горячего водоснабжения (поз IV-К32). Ведомость покупных изделий.	Лит.	Лист	Листов
Пров.		Гончаренко				И		1
Нач.отд.		Коверченко				Госстрой СССР Харьковский Сантехпроект		
Н.контр.		Севрюков						
Утв.								

 Формат А3

Альбом 10 часть 3

Формат	Зона	Поз.	Обозначение	Наименование	Кол.	Примеч.
				Документация		
А3			610 А 444.010 СБ	Сборочный чертеж		
				Сборочные единицы		
А4		1	610 А444.020	Блок №1	1	
А4		2	610А444.030	Блок №2	3	
А4		3	610 А 444.040	Блок №3	3	
				Детали		
А4		4	610 А 444.001-02	Прокладка	12	
				Стандартные изделия		
		5		Болт М20×75.58 ГОСТ 7798-70	48	0,256кг
		6		Гайка М20.5 ГОСТ 5915-70	96	0,062кг
		7		Шайба 20.65г ГОСТ 6402-70	96	0,015кг
		8		Шпилька М20×190.58 ГОСТ 22042-76	24	0,47кг

Изм.	Лист	№ докум.	Подп.	Дата
Разраб.		Извекова		
Пров.		Гончаренко		
Нач.отд.		Коверченко		
Н.контр.		Севрюков		
Утв.				

610 А 444.010

Трубопровод

Лит.	Лист	Листов
и		1

ГОССТРОЙ СССР Харьковский Сантехпроект

Формат А4

Формат	Зона	Поз.	Обозначение	Наименование	Кол.	Примеч.
				Документация		
А4			610 А 444.020 СБ	Сборочный чертеж		
				Детали		
А4		1	610 А 444.003	Патрубок	1	
Б4		2	610 А 444.004	Заглушка		
				Лист Б ГОСТ 19903-74		
				Ст3 ГОСТ 14637-79		
				Ф 235	1	2,72кг
А4		3	610 А 444.005	Патрубок	3	
				Стандартные изделия		
		4		Фланец 1-150-10 Ст25 ГОСТ 12821-80	3	8,17кг
				Материалы		
				Металл наплавленный		0,8кг

Изм.	Лист	№ докум.	Подп.	Дата
Разраб.		Извекова		
Пров.		Гончаренко		
Нач.отд.		Коверченко		
Н.контр.		Севрюков		
Утв.				

610 А 444.020

Блок №1

Лит.	Лист	Листов
и		1

ГОССТРОЙ СССР Харьковский Сантехпроект

Формат А4

Формат	Зона	Поз.	Обозначение	Наименование	Кол.	Примеч.
				Документация		
А4			610 А 444.030 СБ	Сборочный чертеж		
				Детали		
Б4		1	610 А 444.006	Патрубок		
				Труба 159×4,5 ГОСТ 10704-76		
				В ст.3 сп5 ГОСТ 10705-80		
				ℓ = 137	1	2,23кг
				Стандартные изделия		
		2		Фланец 1-150-10 Ст25 ГОСТ 12821-80	1	8,17кг
		3		Фланец 1-150-16 Ст25 ГОСТ 12821-80	1	8,3кг
				Материалы		
				Металл наплавленный		0,3кг

Изм.	Лист	№ докум.	Подп.	Дата
Разраб.		Извекова		
Пров.		Гончаренко		
Нач.отд.		Коверченко		
Н.контр.		Севрюков		
Утв.				

610 А 444.030

Блок №2

Лит.	Лист	Листов
и		1

ГОССТРОЙ СССР Харьковский Сантехпроект

Формат А4

Формат	Зона	Поз.	Обозначение	Наименование	Кол.	Примеч.
				Документация		
А4			610 А 444.040 СБ	Сборочный чертеж		
				Детали		
Б4		1	610 А 444.007	Патрубок		
				Труба 159×4,5 ГОСТ 10704-76		
				В ст 3сп5 ГОСТ 10705-80		
				ℓ = 42	1	0,72кг
				Стандартные изделия		
		2		Переход К 159×4,5-76×3,5 ГОСТ 17378-83	1	1,9кг
		3		Фланец 1-65-10 Ст 25 ГОСТ 12821-80	1	3,17кг
		4		Фланец 1-150-16 Ст25 ГОСТ 12821-80	1	8,3кг
				Материалы		
				Металл наплавленный		0,4кг

Изм.	Лист	№ докум.	Подп.	Дата
Разраб.		Извекова		
Пров.		Гончаренко		
Нач.отд.		Коверченко		
Н.контр.		Севрюков		
Утв.				

610 А 444.040

Блок №3

Лит.	Лист	Листов
и		1

ГОССТРОЙ СССР Харьковский Сантехпроект

Формат А4

Б10А444.020СБ

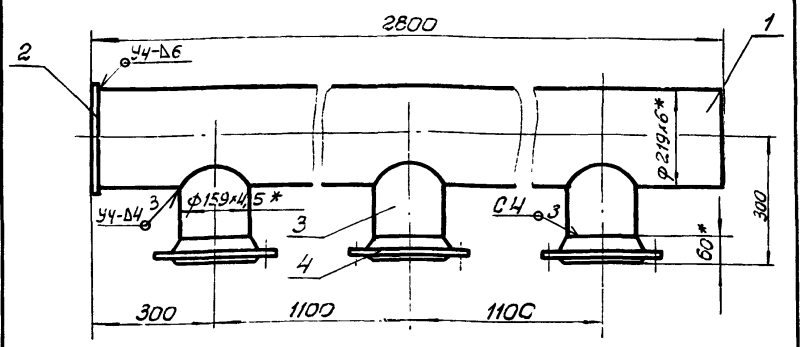

1. Предельные отклонения размеров ± 1T16/2
2 Сварку производить электродами Э-42 ГОСТ 9467-75. Сварные швы по ГОСТ16037-80
3. Кромки реза деталей БЧ-Rz320
4. *Размеры для справки

Изм.	Лист	N докум.	Подп.	Дата
Разраб.		Извекова		
Провер.		Гончаренко		
Т.контр.		Севрюков		
Нач.отд.		Коверченко		
Н.контр.		Севрюков		
Утв.				

Б10А444.020СБ

Блок N1

Сборочный чертеж

Лит	Масса	Масштаб
Ч	12,40	1:10
Лист	Листов 1	

Госстрой СССР Харьковский Сантехпроект

Формат А4

Б10А443.019

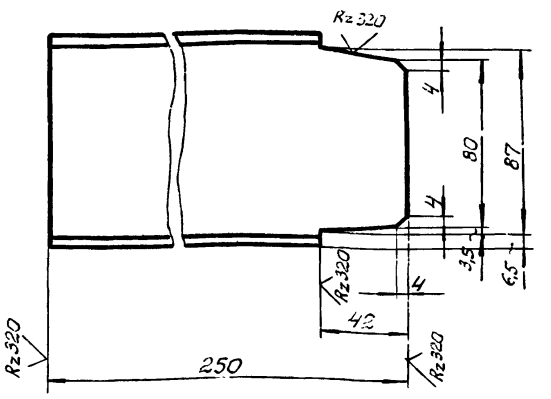

Предельные отклонения размеров ± 1T16/2

Изм.	Лист	N докум.	Подп.	Дата
Разраб.		Извекова		
Пров.		Гончаренко		
Т.контр.		Севрюков		
Нач.отд.		Коверченко		
Н.контр.		Севрюков		
Утв.				

Б10А443.019

Балка

Лит.	Масса	Масштаб
Ч	41,3	1:2
Лист	Листов 1	

Швеллер 10 ГОСТ 8240-72 / ВСт3 ГОСТ 535-79

Госстрой СССР Харьковский Сантехпроект

Формат А4

Б10А444.010СБ

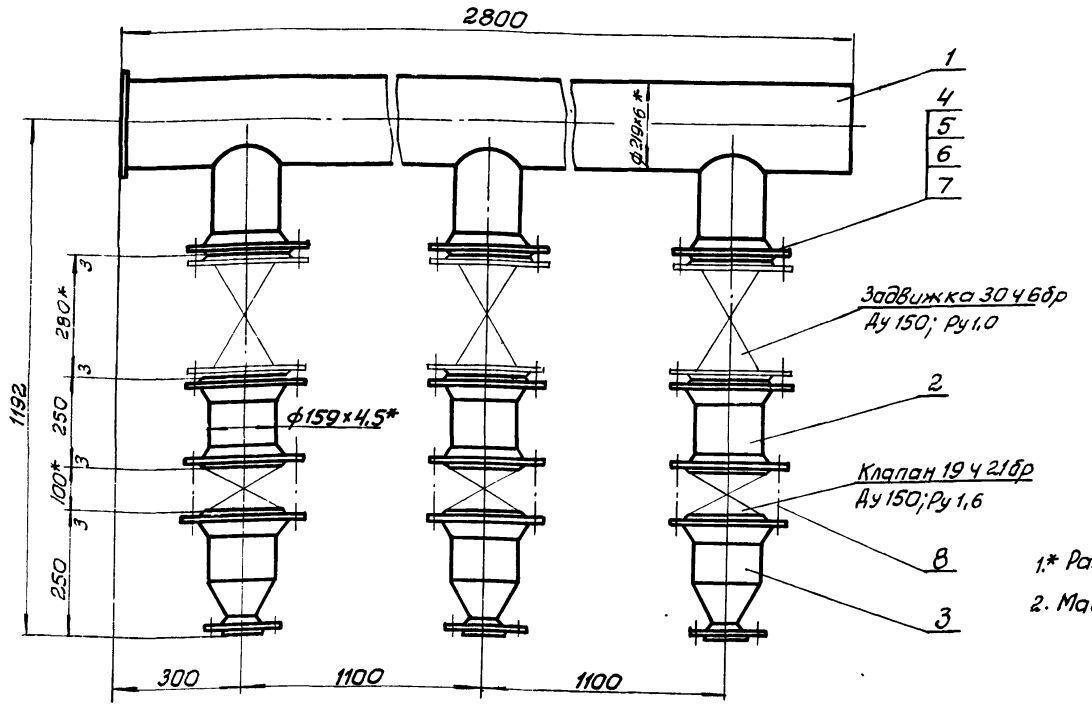

1.* Размеры для справок.
2. Масса указана с учетом арматуры.

Изм.	Лист	N докум.	Подп.	Дата
Разраб.		Извекова		
Провер.		Гончаренко		
Т.контр.		Севрюков		
Нач.отд.		Коверченко		
Н.контр.		Севрюков		
Утв.				

Б10А444.010СБ

Трубопровод

Сборочный чертеж

Лит.	Масса	Масштаб
Ч	510,8	1:10
Лист	Листов 1	

Госстрой СССР Харьковский Сантехпроект

23935-16 19 Формат А3

Инв. N подл. | Подп. и дата | Взам. инв. N | Инв. N дубл. | Подп. и дата

Альбом 10 часть 3

6 10 А 444.003

R2320 V (V)

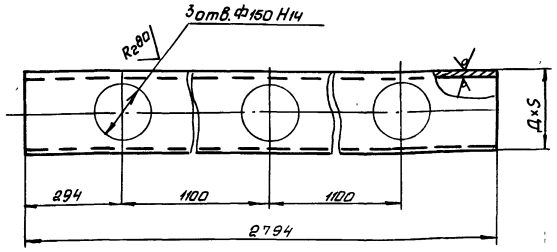

Обозначение	Д×5	масса кг
6 10 А 444.003	219×6	87.9
-01	273×6	110.2

Неуказанные предельные отклонения размеров $\pm \frac{IT16}{2}$

Изм.	Лист	N докум.	Подп.	Дата	6 10 А 444.003			
Разраб.		Извекова			Патрубок	Лит.	Масса	Масшт.
Провер.		Гончаренко				и	-	-
Т.контр.		Севрюков				Лист	Листов 1	
Нач.отд.		Коверченко			Труба Д×5 ГОСТ 10704-76 / В ст3 сп5 ГОСТ 10705-80	Госстрой СССР Харьковский Сантехпроект		
Н.контр.		Севрюков						
Утв.								

Инв. N подл. | Подп. и дата | Взам. инв. | Инв. N дубл. | Подп. и дата

Формат А4

6 10 А 444.005

R2320 (V)

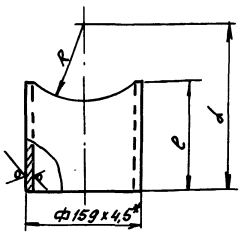

Обозначение	L	e	R	масса кг
6 10 А 444.005	240	165	110	2,7
-01	213	100	136.5	1.7

1. Предельные отклонения размеров $\pm \frac{IT16}{2}$
2.* Размер для справки

Изм.	Лист	N докум.	Подп.	Дата	6 10 А 444.005			
Разраб.		Извекова			Патрубок	Лит.	Масса	Масшт.
Провер.		Гончаренко				и	-	-
Т.контр.		Севрюков				Лист	Листов 1	
Нач.отд.		Коверченко			Труба 159×4,5 ГОСТ 10704-76 / В ст3 сп5 ГОСТ 10705-80	Госстрой СССР Харьковский Сантехпроект		
Н.контр.		Севрюков						
Утв.								

Инв. N подл. | Подп. и дата | Взам. инв. | Инв. N дубл. | Подп. и дата

Формат А4

6 10 А 444.030 СБ

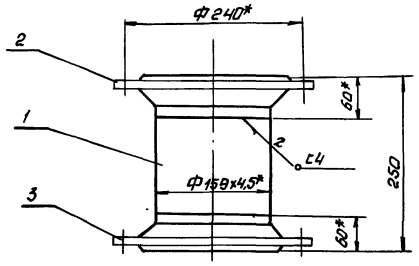

1. Предельные отклонения размеров $\pm \frac{IT16}{2}$
2. Сварку производить электродами Э-42 ГОСТ 9467-75. Сварные швы по ГОСТ 16037-80
3. Кромки реза деталей Б4 - R2320 V.
4 * Размеры для справки.

Изм.	Лист	N докум.	Подп.	Дата	6 10 А 444.030 СБ			
Разраб.		Извекова			Блок №2 Сборочный чертеж	Лит.	Масса	Масшт.
Провер.		Гончаренко				и	19.0	1:5
Т.контр.		Севрюков				Лист	Листов 1	
Нач.отд.		Коверченко				Госстрой СССР Харьковский Сантехпроект		
Н.контр.		Севрюков						
Утв.								

Инв. N подл. | Подп. и дата | Взам. инв. | Инв. N дубл. | Подп. и дата

Формат А4

6 10 А 444.040 СБ

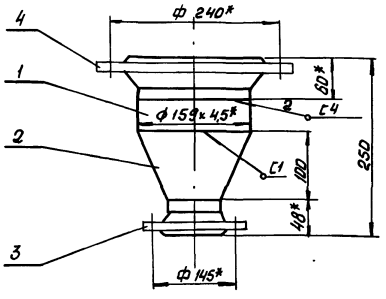

1 Предельные отклонения размеров $\pm \frac{IT16}{2}$.
2. Сварку производить электродами Э-42 ГОСТ 9467-75. Сварные швы по ГОСТ 16037-80.
3. Кромки реза деталей Б4 - R2320 V.
4* Размеры для справки.

Изм.	Лист	N докум.	Подп.	Дата	6 10 А 444.040 СБ			
Разраб.		Извекова			Блок №3 Сборочный чертеж	Лит.	Масса	Масшт.
Провер.		Гончаренко				и	14,5	1:5
Т.контр.		Севрюков				Лист	Листов 1	
Нач.отд.		Коверченко				Госстрой СССР Харьковский Сантехпроект		
Н.контр.		Севрюков						
Утв.								

Инв. N подл. | Подп. и дата | Взам. инв. | Инв. N дубл. | Подп. и дата

23935-16 20

Формат А4

Альбом 10 часть 3

Формат	Зона	Поз.	Обозначение	Наименование	Кол.	Примеч.
				Документация		
А3			610.А444.050 СБ	Сборочный чертеж		
				Сборочные единицы		
А4		1	610А 444.060	Блок №4	1	
А4		2	610А 444.070	Блок №5	3	
				Детали		
А4		3	610А444.001-02	Прокладка	6	
				Стандартные изделия		
		4		Болт М20х75.58 ГОСТ 7798-70	48	0,256кг
		5		Гайка М20.5 ГОСТ 5915-70	48	0,062кг
		6		Шайба 20.65Г ГОСТ 6402-70	48	0,015кг

Инв.№подл. | Подп. и дата | Взам.инв.№ | Инв.№дубл. | Подп. и дата

Изм.	Лист	№ докум.	Подп.	Дата
Разраб.		Извекова		
Пров.		Гончаренко		
Нач.отд.		Коверченко		
Н.контр.		Севрюков		
Утв.				

610А444.050

Трубопровод

Лит.	Лист	Листов
		1

Госстрой СССР Харьковский Сантехпроект

Формат А4

Формат	Зона	Поз.	Обозначение	Наименование	Кол.	Примеч.
				Документация		
А4			610.А444.060 СБ	Сборочный чертеж		
				Детали		
А4		1	610.А444.003-01	Патрубок	1	
А4		2	610А444.005-01	Патрубок	3	
Б4		3	610А444.008	Заглушка		
				Лист 6 ГОСТ 19903-74		
				В Ст3 ГОСТ 14637-79		
				Ф285	1	4,0кг
				Стандартные изделия		
		4		Фланец 1-150-10 Ст25		
				ГОСТ 12821-80	3	8,17кг
				Материалы		
				Металл наплавленный		1,2кг

Инв.№подл. | Подп. и дата | Взам.инв.№ | Инв.№дубл. | Подп. и дата

Изм.	Лист	№ докум.	Подп.	Дата
Разраб.		Извекова		
Пров.		Гончаренко		
Нач.отд.		Коверченко		
Н.контр.		Севрюков		
Утв.				

610.А444.060

Блок №4

Лит.	Лист	Листов
		1

Госстрой СССР Харьковский Сантехпроект

Формат А4

Формат	Зона	Поз.	Обозначение	Наименование	Кол.	Примеч.
				Документация		
А4			610.А444.070 СБ	Сборочный чертеж		
				Детали		
Б4		1	610.А444.009	Патрубок		
				Труба 159х4,5 ГОСТ 10704-76		
				В Ст3 сп5 ГОСТ 10705-80		
				ℓ = 100	1	1,7кг
				Стандартные изделия		
		2		Переход К 159х4,5-108х4,0		
				ГОСТ 17378-83	1	2,4кг
		3		Фланец 1-100-10 Ст25		
				ГОСТ 12821-80	1	4,7кг
		4		Фланец 1-150-10 Ст 25		
				ГОСТ 12821-80	1	8,17кг
				Материалы		
				Металл наплавленный		0,4кг

Инв.№подл. | Подп. и дата | Взам.инв.№ | Инв.№дубл. | Подп. и дата

Изм.	Лист	№ докум.	Подп.	Дата
Разраб.		Извекова		
Пров.		Гончаренко		
Нач.отд.		Коверченко		
Н.контр.		Севрюков		
Утв.				

610А444.070

Блок №5

Лит.	Лист	Листов
		1

Госстрой СССР Харьковский Сантехпроект

Формат А4

Формат	Зона	Поз.	Обозначение	Наименование	Кол.	Примеч.
				Документация		
А3			610.А444.090 СБ	Сборочный чертеж		
				Детали		
Б4		1	610А444.011	Стойко		
				Уголок УП 60х60 ℓ=1500		
				ТУ 36, 1113-84	2	3,15кг
Б4		2	610.А444.012	Планка		
				Полоса ПП30 ℓ= 690		
				ТУ 36, 1113-84	4	0,45кг
				Материалы		
				Металл наплавленный		0,1кг

Инв.№подл. | Подп. и дата | Взам.инв.№ | Инв.№дубл. | Подп. и дата

Изм.	Лист	№ докум.	Подп.	Дата
Разраб.		Извекова		
Пров.		Гончаренко		
Нач.отд.		Коверченко		
Н.контр.		Севрюков		
Утв.				

610А444.090

Рама

Лит.	Лист	Листов
		1

Госстрой СССР Харьковский Сантехпроект

Формат А4

Альбом 10 часть 3

Б10А444.060СБ

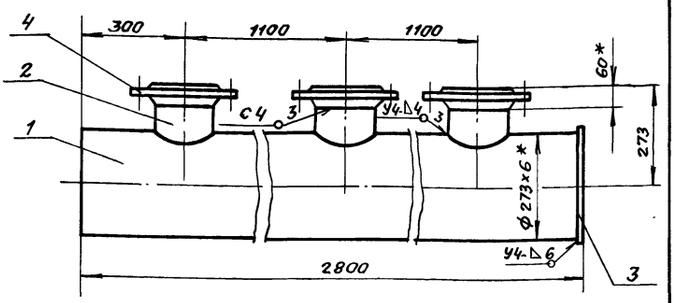

1. Предельные отклонения размеров $\pm\frac{IT16}{2}$.
2. Сварку производить электродами Э-42 ГОСТ 9467-75. Сварные швы по ГОСТ 16037-80
3. Кромки реза деталей Б4-Rz320
4. *Размеры для справки.

Изм	Лист	N докум.	Подп.	Дата
Разраб.		Извекова	"	
Пров		Гончаренко	"	
Т. контр.		Севрюков	"	
Нач. отд.		Коверченко	"	
Н. контр.		Севрюков	"	
Утв.				

Б10 444.060 СБ

Блок N 4

Сборочный чертеж

Лист	Масса	Масшт
и	145.0	1:10

Лист | Листов 1

Госстрой СССР Харьковский Сантехпроект

Формат А4

Б10А444.070СБ

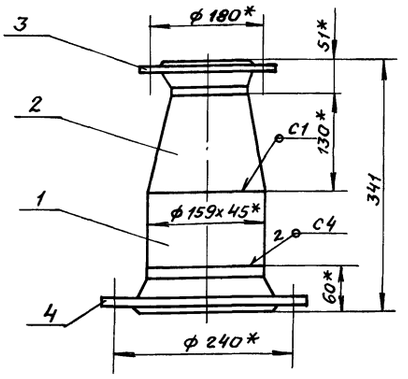

1. Предельные отклонения размеров $\pm\frac{IT16}{2}$
2. Сварку производить электродами Э-42 ГОСТ 9467-75. Сварные швы по ГОСТ 16037-80.
3. Кромки реза деталей Б4-Rz320
4. * Размеры для справки.

Изм	Лист	N докум.	Подп.	Дата
Разраб.		Извекова	Подп	
Пров.		Гончаренко	"	
Т. контр.		Севрюков	"	
Нач. отд.		Коверченко	"	
Н. контр.		Севрюков	"	
Утв.				

Б10А444.070СБ

Блок N5

Сборочный чертеж

Лит.	Масса	Масшт.
и	17.4	1:5

Лист | Листов 1

Госстрой СССР Харьковский Сантехпроект

Формат А4

Б10А444.050СБ

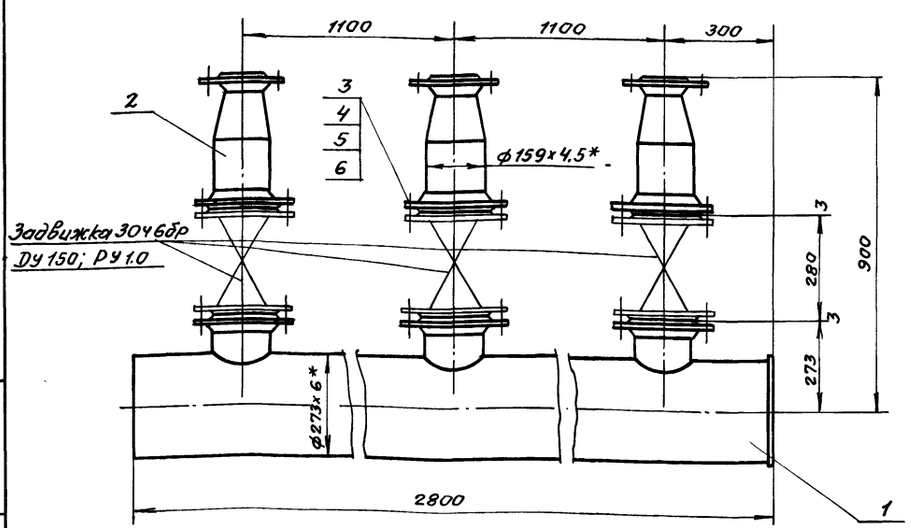

1. Масса указана с учетом арматуры.
2. *Размеры для справки.

Изм	Лист	N докум.	Подп.	Дата
Разраб.		Извекова	Подп	
Провер.		Гончаренко	"	
Т. контр.		Севрюков	"	
Нач. отд.		Коверченко	"	
Н. контр.		Севрюков	"	
Утв.				

Б10А444.050СБ

Трубопровод

Сборочный чертеж

Лит	Масса	Масшт
и	433.7	1:10

Лист | Листов 1

Госстрой СССР Харьковский Сантехпроект

Пров Жаль 30.10.89г Коп Скирмана

23935-16 22 формат А3

Альбом 10 часть 3

Б10 А 444.080 СБ

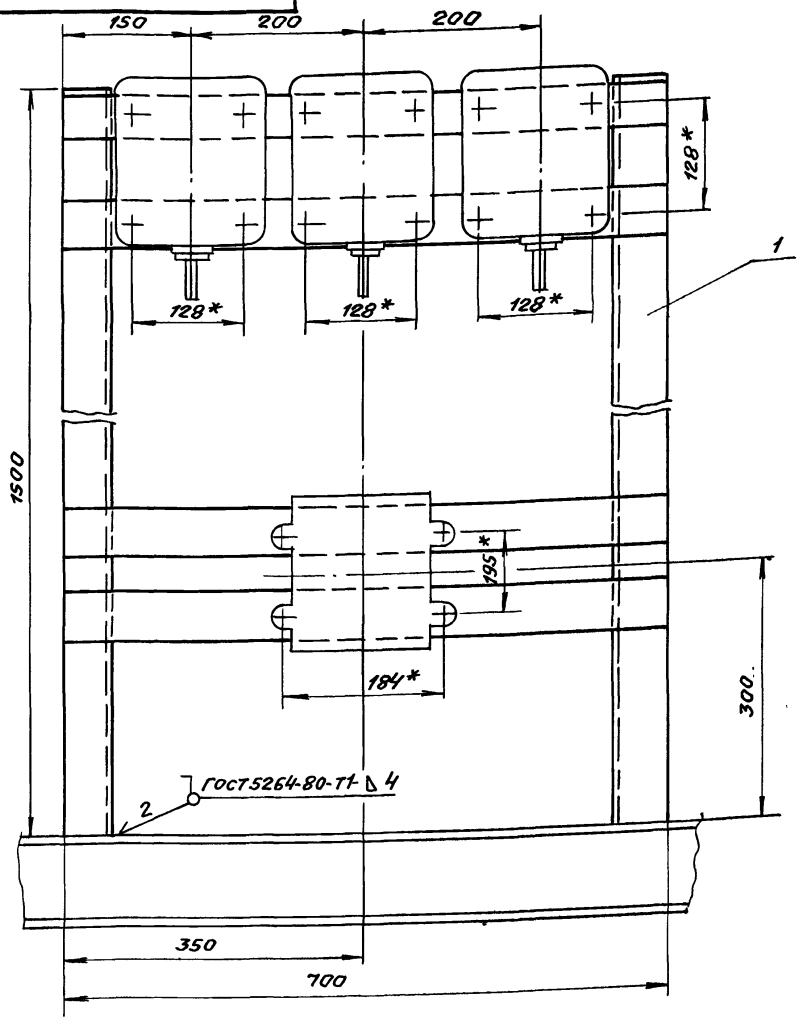

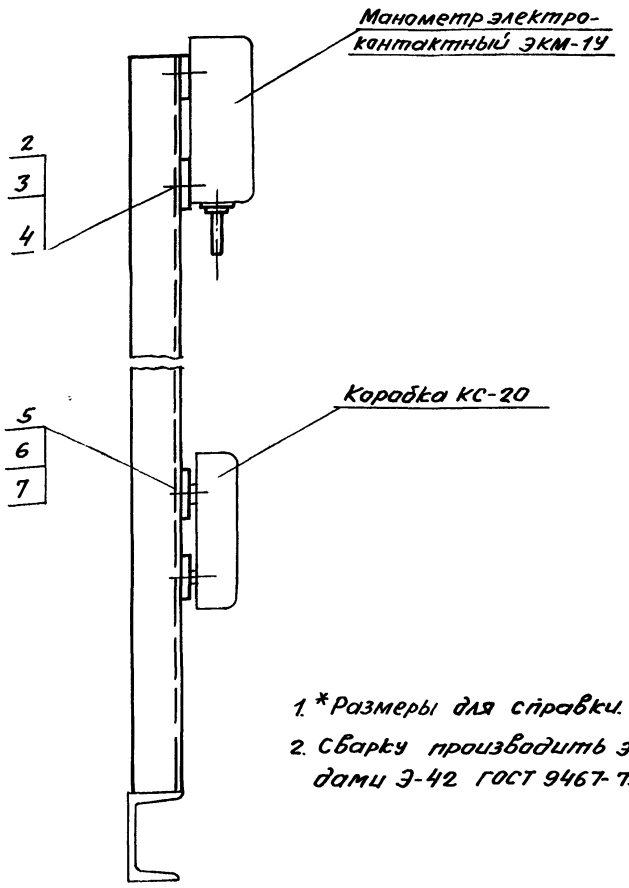

1. *Размеры для справки.
2. Сварку производить электродами Э-42 ГОСТ 9467-75.

					Б10 А 444.080 СБ			
Изм.	Лист	N докум.	Подп.	Дата	Статив Сборочный чертеж	Лит.	Масса	Масшт.
Разраб.						и	8.4	1:5
Пров.						Лист	Листов 1	
Т.контр.						Госстрой СССР Харьковский Сантехпроект		
Нач.отд.								
Н.контр.								
Утв.								

формат А3

Инв.N подл. | Подп. и дата | Взам. инв.N | Инв.N дубл. | Подп. и дата

Б10 А 444.090 СБ

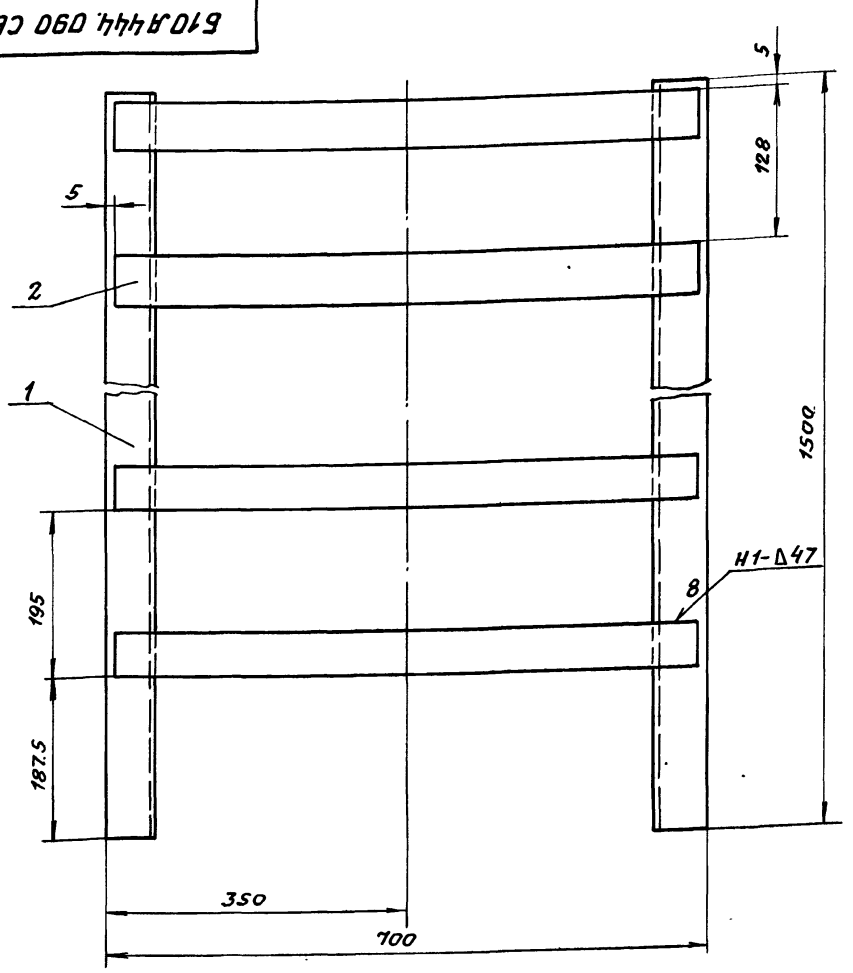



1. Предельные отклонения размеров $\pm\frac{1T16}{2}$.
2. Сварку производить электродами Э-42 ГОСТ 9467-75. Сварные швы по ГОСТ 5264-80.
3. Кромки реза деталей Б4 Rz320

					Б10 А 444.090 СБ			
Изм.	Лист	N докум.	Подп.	Дата	Рама Сборочный чертеж	Лит.	Масса	Масшт.
Разраб.		Извекова	Подп.			и	8.2	1:5
Пров.		Гончаренко	"			Лист	Листов 1	
Т.контр.		Севрюков	"			Госстрой СССР Харьковский Сантехпроект		
Нач.отд.		Коверченко	"					
Н.контр.		Севрюков	"					
Утв.								

Инв.N подл. | Подп. и дата | Взам. инв.N | Инв.N дубл. | Подп. и дата

23935-16 23 формат А3

пров. Жаров 30.10.89г Коп. Скирмакова

Альбом 10 часть 3

Форм.	Зона	Поз.	Обозначение	Наименование	Кол	Примеч.
				Документация		
А3			Б10А444.100 СБ	Сборочный чертеж		
				Детали		
Б4		1	Б10А444.013	Балка		
				Швеллер 12 ГОСТ 8240-72		
				В ст.3 ГОСТ 535-79		
				ℓ = 2800	2	29,2 кг
Б4		2	Б10А444.014	Балка		
				Швеллер 12 ГОСТ 8240-72		
				В ст.3 ГОСТ 535-79		
				ℓ = 1711	2	8,7 кг
Б4		3	Б10А444.015	Стяжка		
				Швеллер 12 ГОСТ 8240-72		
				В ст.3 ГОСТ 535-79		
				ℓ = 2696	1	28,1 кг
Б4		4	Б10А444.016	Балка		
				Швеллер 12 ГОСТ 8240-72		
				В ст.3 ГОСТ 535-79		
				ℓ = 998	6	10,4 кг
Б4		5	Б10А444.017	Стойка		
				Швеллер 12 ГОСТ 8240-72		
				В ст.3 ГОСТ 535-79		
				ℓ = 1590	2	16,5 кг
Б4		6	Б10А444.018	Кронштейн		
				Уголок Б 63×63×5 ГОСТ 8509-86		
				В ст.3 ГОСТ 535-79		
				ℓ = 400	2	1,92 кг

Инв.№ подл. | Подп. и дата | Взам. инв.№ | Инв.№ дубл. | Подп. и дата

Б10А444.100

Изм.	Лист	№докум.	Подп.	Дата
Разраб.		Извекова		
Пров.		Гончаренко		
Нач.отд.		Коверченко		
Н.контр.		Севрюков		
Утв.				

Рама

Лит.	Лист	Листов
И	1	2

ГОССТРОЙ СССР Харьковский Сантехпроект

Формат А4

Форм.	Зона	Поз.	Обозначение	Наименование	Кол.	Примеч.
Б4		7	Б10А444.019	Опора		
				Квадрат В23 ГОСТ 2591-71		
				В ст.3 ГОСТ 535-79		
				ℓ = 70	2	0,3 кг
				Материалы		
				Металл наплавленный		2,3 кг

Инв.№ подл. | Подп. и дата | Взам. инв.№ | Инв.№ дубл. | Подп. и дата

Б10А444.100

Изм.	Лист	№докум.	Подп.	Дата

Лист 2

Формат А4

Т00 ННН 8019

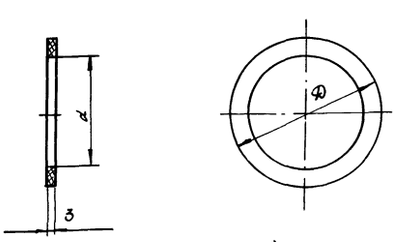

Обозначение	Ø	d	Масса кг
Б10А444.001	122	77	0,033
-01	158	110	0,047
-02	212	161	0,07

Инв.№ подл. | Подп. и дата | Взам. инв.№ | Инв.№ дубл. | Подп. и дата

Б10А444.001

Изм.	Лист	№докум.	Подп.	Дата
Разраб.		Извекова		
Провер.		Гончаренко		
Т.контр.		Севрюков		
Нач.отд.		Коверченко		
Н.контр.		Севрюков		
Утв.				

Прокладка

Лит.	Масса	Масшт.
И	-	-
Лист	Листов 1	

Паронит ПОН-3 ГОСТ 481-80

ГОССТРОЙ СССР Харьковский Сантехпроект

Формат А4

Форм.	Зона	Поз.	Обозначение	Наименование	Кол.	Примеч.
				Документация		
А3			Б10А444.080 СБ	Сборочный чертеж		
				Сборочные единицы		
А4		1	Б10А444.090	Рама	1	
				Стандартные изделия		
		2		Болт М6×20,58 ГОСТ 7798-70	12	0,006 кг
		3		Гайка М6 ГОСТ 5915-70	12	0,002 кг
		4		Шайба 6,65Г ГОСТ 6402-70	12	0,004 кг
		5		Болт М8×20,58 ГОСТ 7798-70	4	0,013 кг
		6		Гайка М8,5 ГОСТ 5915-70	4	0,905 кг
		7		Шайба 8,65Г ГОСТ 6402-70	4	0,901 кг
				Материалы		
				Металл наплавленный		0,2 кг

Инв.№ подл. | Подп. и дата | Взам. инв.№ | Инв.№ дубл. | Подп. и дата

Б10А444.080

Изм.	Лист	№докум.	Подп.	Дата
Разраб.		Извекова		
Пров.		Гончаренко		
Нач.отд.		Коверченко		
Н.контр.		Севрюков		
Утв.				

Статив

Лит.	Лист	Листов
И		1

ГОССТРОЙ СССР Харьковский Сантехпроект

Формат А4

Б10А 444.100СБ

Альбом 18 часть 3

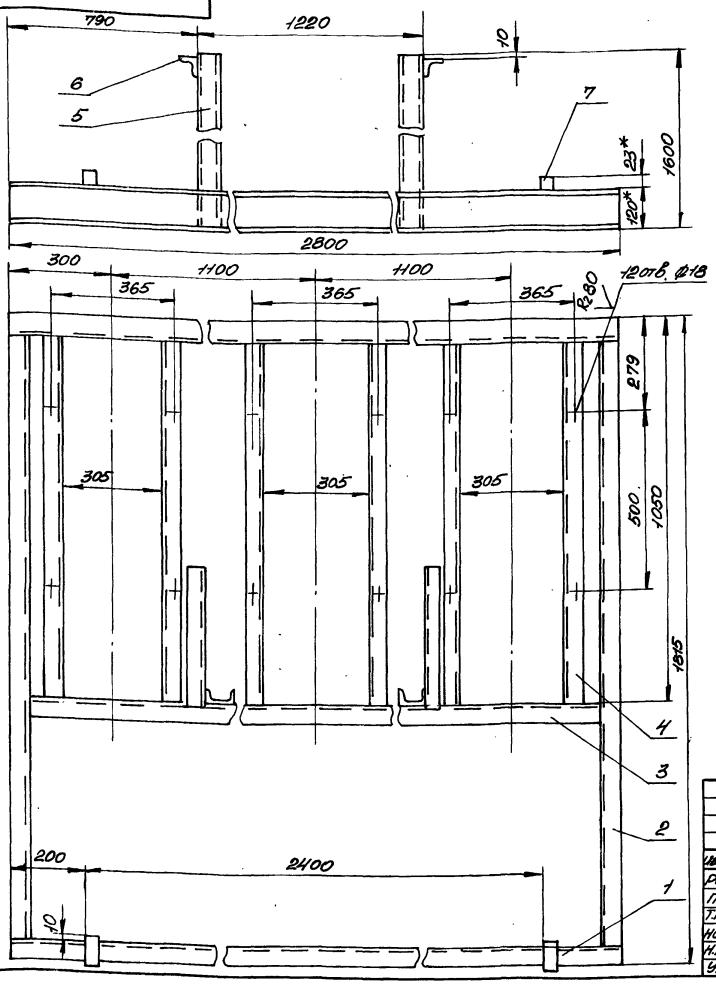

1. Предельные отклонения размеров $\pm \frac{IT16}{2}$
2. Сварку производить электродами Э-42 ГОСТ 9467-75 по всему периметру прилегания деталей. Катет шва 5мм. Сварные швы по ГОСТ 5264-80,
3. Кромки реза деталей Б4 $R_z 320$,
4.* Размеры для справки.

Изм	Лист	N докум.	Подп.	Дата	Б10А444.100СБ			
Разраб.		Извекова			Рама Сборочный чертеж	Лит.	Масса	Масшт.
Пров.		Гончаренко				И	206,0	1:10
Т.контр.		Севрюков				Лист	Листов 1	
Нач.отд.		Коверченко				Госстрой СССР Харьковский Сантехпроект		
Н.контр.		Севрюков						
Утв.								

Формат А3

Форм.	Зона	Поз	Обозначение	Наименование	Кол.	Примечание
				Документация		
*			Б10А445.000СБ	Сборочный чертеж		А2; А2
А3			Б10А445.000ВС	Ведомость спецификаций		
А3			Б10А445.000ВП	Ведомость покупных изделий		
				Сборочные единицы		
А4		1	Б10А445.010	Оборудование бака	1	
А4		2	Б10А445.030	Трубопровод	1	
А4		3	Б10А445.070	Трубопровод	1	
А4		4	Б10А445.100	Патрубок	1	
А4		5	Б10А445.110	Патрубок сливной	1	
А4		6	Б10А445.120	Трубопровод дренажа	1	
А4		7	Б10А445.130	Стойка	1	
А4		8	Б10А445.140	Рама	1	
				Детали		
А4		10	Б10А445.001	Прокладка	3	
		11	Б10А445.001-01	Прокладка	2	
		12	Б10А445.001-02	Прокладка	2	
Б4		13	Б10А445.002	Ушко		
				круг 20 ГОСТ 2590-71		
				В ст3 ГОСТ 535-79		
				ℓ=170	4	0,4 кг.
А4		14	Б10А445.003	Хомут	1	
		15	Б10А445.001-03	Прокладка	2	

Изм	Лист	N докум.	Подп.	Дата	Б10А445.000			
Разраб.		Извекова			Блок перекачивающих насосов (поз. IV-К29)	Лит	Лист	Листов
Пров.		Гончаренко				И	1	2
Нач.отд.		Коверченко				Госстрой СССР Харьковский Сантехпроект		
Н.контр.		Севрюков						
Утв.								

Формат А4

Форм.	Зона	Поз.	Обозначение	Наименование	Кол.	Примечание.
				Стандартные изделия		
		17		Болт М12×50,58 ГОСТ 7798-70	16	0,061 кг.
		18		Гайка М12,5 ГОСТ 5915-70	16	0,015 кг
		19		Шайба 12,65Г ГОСТ 6402-70	16	0,003 кг.
		20		Шайба 12,01 ГОСТ 10906-78	8	0,034 кг.
		21		Болт М16×55,58 ГОСТ 7798-70	20	0,12 кг.
		22		Гайка М16,5 ГОСТ 5915-70	20	0,033 кг.
		23		Шайба 16,65Г ГОСТ 6402-70	20	0,008 кг.
		24		Фланец 1-32-16 СТ 25		
				ГОСТ 12821-80	2	1,54 кг.
		25		Опора ОПБ2-114		
				ГОСТ 14911-82	2	1,63 кг.
		26		Опора ОПБ2-89 ГОСТ 14911-82	2	0,52 кг.
				Прочие изделия		
		27		Закладная конструкция 23К4-129-76	1	
		28		Закладная конструкция 13К4-46-76	4	
				Материалы		
		30		Труба 20×2,5 ГОСТ 3262-75		
				ℓ=7000		10,5 кг.
		31		Труба 38×2,5 ГОСТ 10704-76		
				В ст3 сп5 ГОСТ 10705-80		
				ℓ=1000		2,2 кг.
				Металл наплавленный		2,0 кг.

Изм	Лист	N документа	Подп	Дата	Б10А445.000	Лист 2

23935-16 25 Формат А4

Альбом 10 часть 3

Б 10 А 445.000 СБ

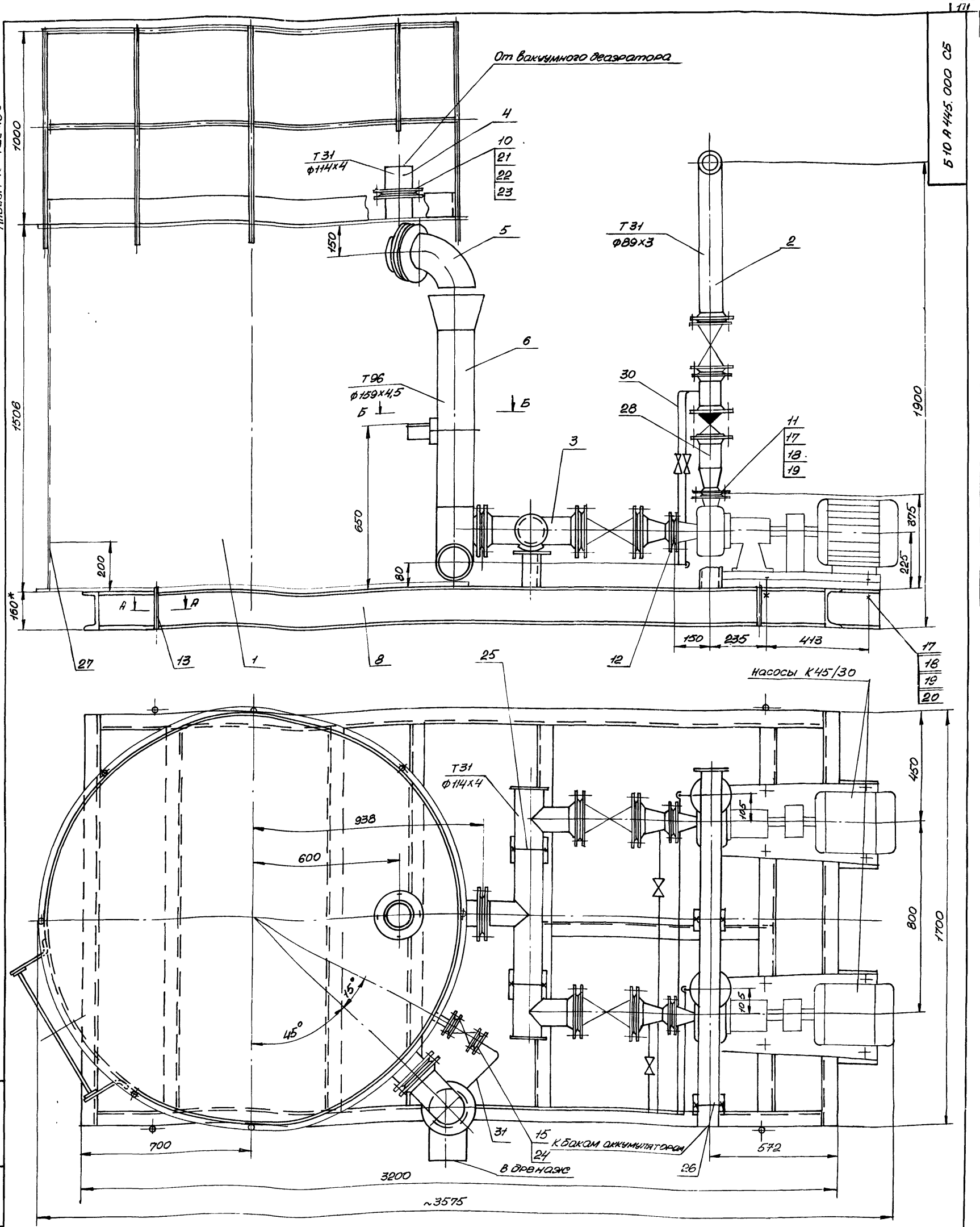

1 Масса блока дана с учетом массы арматуры и оборудования.

2. Технические требования смотри общие данные альбом 10 часть 1.

3. Сварку производить электродами Э-42 ГОСТ 9467-75.

4. *размер для справки.

Изм	Лист	N докум.	Подп	Дата
Разраб		Извекова		
Пров.		Гончаренко		
Т.контр		Севрюков		
Нач отд		Коверченко		
Н контр		Севрюков		
Утв				

Б 10 А 445.000 СБ

Блок перекачивающих насосов (поз. IV-К29) Сборочный чертеж

Лит	Масса	Масшт
И	13200	1:10

Лист 1 | Листов 2

Госстрой СССР Харьковский Сантехпроект

23935 15 26 Формат А2

Ведомость теплоизоляционных конструкций

Наименование элемента, диаметр или размеры, мм	Кол.	Температ. теплонос. °С		Изоляционные конструкции: основной теплоизоляц. слой: материал	толщ. мм	общ. объем м³	покровный слой: материал	толщ. мм	общ. поверх. м²	Обозначен. применяемой чертежной	Примечание
Бак промежуточный				Маты минерало -			Сталь тонколис-			Серия 3.903-12	
V=2,5 м³ ⌀1670; H=1500	1	70°		ватные прошивные	80	0,795	товая оцинкован-	0,15	1,1	ч.II с.165-169	
				марки ЗМ-100 в обкладке			ная С-0,5			Н10-02-131	
				из металлической сетки			ГОСТ 14918-80				
				№20-0,5 с одной							
				стороны ГОСТ 21880-86							
Трубопроводы											
Т31 ⌀114×4	4,5	70°		Маты минераловатные	30	0,0495	стеклопластик		2,16	серия 3.903-12 ч.I с.103	
Т31 ⌀89×3	3,0	70°		прошивные марки ЗМ-100	30	0,052	рулонный РСТ		2,14	Н10-02-20	
				в обкладке из стеклоэл.			ТУ 6-11-145-80			то же Н10-02-20	
				ми ГОСТ 21880-76							
Трубопроводная арматура				Съемные полуфутляры			Сталь тонколистовая				
Ду 80	4	70°		из оцинкованных сталь	40	0,0684	оцинкованная С-0,8	0,8	2,32		
Ду 100	2	70°		ных листов, заполненных	40	0,0348	ТУ 36-1177-77	0,8	1,28		
				матами минерало-							
				ватными прошивными							
				марки ЗМ-100 в обклад-							
				ке из металлической							
				сетки №20-0,5 с одной стороны ГОСТ 21880-86							

Указания по антикоррозионной защите

Наименование технологического аппарата, газохода, трубопровода, габаритные размеры мм; номер позиции	Условия эксплуатации (состав среды, температура °С, давление МПа; коэффициент заполнения; место установки и др.)	Конструкция антикоррозионного покрытия	Технические требования по производству работ
1. Промежуточный бак горячей воды ⌀1670 H=1500 поз. IV-К29.2	Вода горячего водоснабжения pH 7,2÷7,5, t=70°С, P=0,1 МПа коэффициент заполнения 1, в помещении, теплоизолирован	Внутренняя поверхность: окраска краской В-ЖС-41 в 3 слоя. Наружная поверхность: окраска пентафталевой эмалью ПФ-133 за 2 раза по слоям грунтовки ГФ-021	Приемку и подготовку поверхностей под антикоррозионную защиту, выполнение изоляционно-защитных работ и контроль качества покрытия производить согласно требованиям СНиП III-23-76, сборника конструкций по защите от коррозии ВСН 214-80 Минхимнефтепромстроя СССР, изоляционно-защитные работы производить в теплый период года при температуре воздуха не ниже +10°С. Лакокрасочные покрытия подлежат систематическому контролю не реже одного раза в полугодие и своевременному восстановлению поврежденных участков.
2. Трубопроводы: Т31 ⌀25×2,2; Т31 ⌀38×2,5; Т31 ⌀114×4; Т96 ⌀159×4,5	в помещении то же то же то же	Наружная поверхность: окраска пентафталевой эмалью ПФ-133 за 2 раза по 2 слоям грунтовки ГФ-021	
3. Опорная конструкция.	в помещении	2 слоя эмали ПФ-133 по 2 слоям грунтовки ГФ-021	

Бак V=2,5 м³

Схема

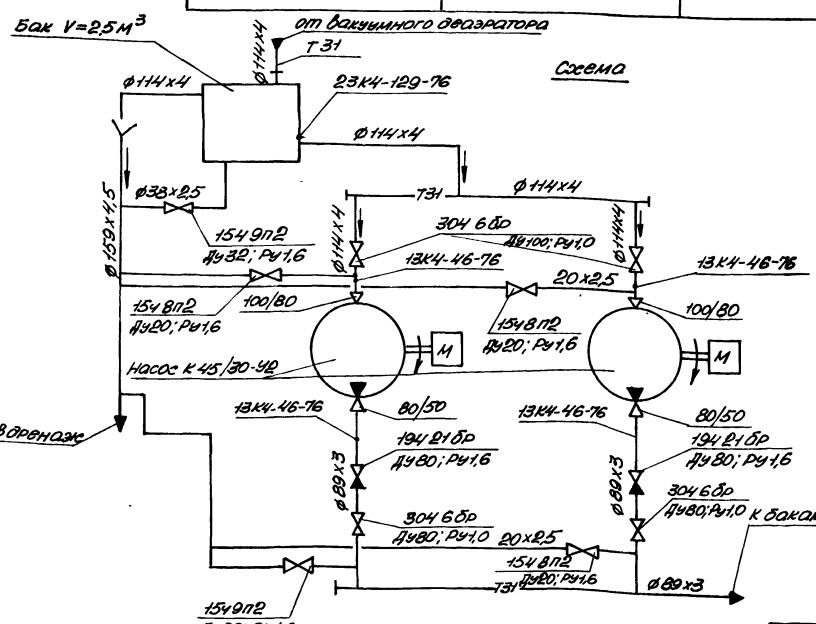

Б-Б

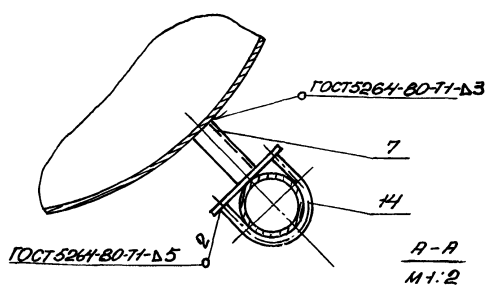

А-А
М 1:2

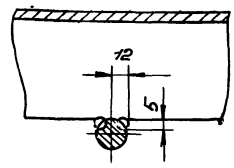

Альбом 10 часть 3

№ строки	Обозначение	Наименование	Куда входит: Обозначение	Куда входит: кол.	Общее кол-во	Примечание
1	Б10А445.000	Блок перекачивающих насосов		1	1	
2	Б10А445.010	Оборудование бака	Б10А445.000	1	1	
3	Б10А445.020	Лестница	Б10А445.010	1	1	
4	Б10А445.030	Трубопровод	Б10А445.000	1	1	
5	Б10А445.040	Блок №1	Б10А445.030	1	1	
6	Б10А445.050	Блок №2	Б10А445.030	2	2	
7	Б10А445.060	Блок №3	Б10А445.030	2	2	
8	Б10А445.070	Трубопровод	Б10А445.000	1	1	
9	Б10А445.080	Блок №4	Б10А445.070	2	2	
10	Б10А445.090	Блок №5	Б10А445.070	1	1	
11	Б10А445.100	Патрубок	Б10А445.000	1	1	
12	Б10А445.110	Патрубок сливной	Б10А445.000	1	1	
13	Б10А445.120	Трубопровод дренажа	Б10А445.000	1	1	
14	Б10А445.130	Стойка	Б10А445.000	1	1	
15	Б10А445.140	Рама	Б10А445.000	1	1	

Изм.	Лист	N докум.	Подп.	Дата
Разраб.	Извекова			
Провер.	Гончаренко			
Нач.отд.	Коверченко			
Н.контр.	Севрюков			
Утв.				

Б10А445.000 ВС

Блок перекачивающих насосов (поз. IV-К29). Ведомость спецификаций

Лит.	Лист	Листов
И		1

Госстрой СССР Харьковский сантехпроект

Формат А3

№ строки	Наименование	Обозначение документа на поставку	Поставщик	Куда входит (обозначение)	Количество: на изделие	Вкомплекты	На регулир.	Всего	Примечание
1	Фланец 1-32-6 СТ25	ГОСТ 12820-80			3			3	
2	Фланец 1-100-6 СТ25	ГОСТ 12820-80			1			1	
3	Фланец 1-32-16 СТ25	ГОСТ 12821-80			2			2	
4	Фланец 1-50-6 СТ25	ГОСТ 12821-80			2			2	
5	Фланец 1-80-6 СТ25	ГОСТ 12821-80			2			2	
6	Фланец 1-80-10 СТ25	ГОСТ 12821-80			4			4	
7	Фланец 1-80-16 СТ25	ГОСТ 12821-80			4			4	
8	Фланец 1-100-6 СТ25	ГОСТ 12821-80			1			1	
9	Фланец 1-100-10 СТ25	ГОСТ 12821-80			3			3	
10	Фланец 1-150-6 СТ25	ГОСТ 12821-80			1			1	
11	Переход К89х3,5-57х3,0	ГОСТ 17378-83			2			2	
12	Переход К108х4,0-89х3,5	ГОСТ 17378-83			2			2	
13	Отвод 90° 114х6	ГОСТ 17375-83			1			1	
14	Отвод 90° 159х4,5	ГОСТ 17375-83			1			1	
15	Болт М12х50.58	ГОСТ 7798-70			16			16	
16	Болт М16х55.58	ГОСТ 7798-70			52			52	
17	Гайка М12.5	ГОСТ 5915-70			16			16	
18	Гайка М16.5	ГОСТ 5915-70			68			68	
19	Шайба 12.65Г	ГОСТ 6402-70			16			16	
20	Шайба 16.65Г	ГОСТ 6402-70			68			68	
21	Шайба 12.01	ГОСТ 10906-78			8			8	
22	Шпилька М16х160.58	ГОСТ 22042-76			8			8	
23	Опора ОПБ2-89	ГОСТ 14911-82			2			2	
24	Опора ОПБ2-114	ГОСТ 14911-82			2			2	

Изм.	Лист	N докум.	Подп.	Дата
Разраб.	Извекова			
Пров.	Гончаренко			
Нач.отд.	Коверченко			
Н.контр.	Севрюков			
Утв.				

Б10А445.000 ВП

Блок перекачивающих насосов (поз IV-К29). Ведомость покупных изделий.

Лит.	Лист	Листов
И		1

Госстрой СССР Харьковский сантехпроект

Инв.№ подл. | Подп. и дата | Взам.инв.№ | Инв.№ дубл. | Подп. и дата | Инв.№ подл. | Подп. и дата

Альбом 10 часть 3

Формат	Зона	Поз.	Обозначение	Наименование	кол.	Примеч.
				Документация		
А3			610А445.010СБ	Сборочный чертеж		
				Сборочные единицы		
А4		1	610А445.020	Лестница	1	
				Детали		
Б4		2	610А445.005	Планка		
				Полоса 4х150 ГОСТ 103-76		
				Вст3 ГОСТ 535-79		
				ℓ=4600	1	21,6кг
Б4		3	610А445.006	Патрубок		
				Труба 38х2,5 ГОСТ 10704-76		
				Вст3сп5 ГОСТ 10705-80		
				ℓ=105	1	0,23кг
Б4		4	610А445.007	Патрубок		
				Труба 114х4 ГОСТ 10704-76		
				Вст3сп5 ГОСТ 10705-80		
				ℓ=105	3	1,14кг
А4		5	610А445.008	Накладка	3	
				Стандартные изделия		
		6		Фланец 1-100-6 Ст25		
				ГОСТ 12820-80	3	2,73кг
		7		Фланец 1-32-6 Ст25		
				ГОСТ 12820-80	1	1,01кг
				Материалы		
		8		Круг 16 ГОСТ 2590-71		
				Вст3 ГОСТ 535-79		
				ℓ=18000		2,84кг

Инв.№подл. | Подп. и дата | Взам.инв.№ | Инв.№дубл. | Подп. и дата

Изм.	Лист	№ докум.	Подп.	Дата
Разраб.		Извекова		
Пров.		Гончаренко		
Нач.отд.		Коверченко		
Н.контр.		Севрюков		
Утв.				

610А445.010

Оборудование бака

Лит.	Лист	Листов
		1

Госстрой СССР Харьковский Сантехпроект

Формат А4

Формат	Зона	Поз.	Обозначение	Наименование	кол.	Примеч.
				Документация		
А3			610А445.020СБ	Сборочный чертеж		
				Детали		
А4		1	610А445.009	Кронштейн	6	
А4		2	610А445.011	Тетива	2	
Б4		3	610А445.012	Ступенька		
				Труба 32х3 ГОСТ 10704-76		
				В ст.3 сп5 ГОСТ 10705-80		
				ℓ=632	6	1,33кг
				Материалы		
				Металл наплавленный		0,22кг

Инв.№подл. | Подп. и дата | Взам.инв.№ | Инв.№дубл. | Подп. и дата

Изм.	Лист	№ докум.	Подп.	Дата
Разраб.		Извекова		
Пров.		Гончаренко		
Нач.отд.		Коверченко		
Н.контр.		Севрюков		
Утв.				

610А445.020

Лестница

Лит.	Лист	Листов
		1

Госстрой СССР Харьковский Сантехпроект

Формат

Формат	Зона	Поз.	Обозначение	Наименование	кол.	Примеч.
				Документация		
А3			610А445.030СБ	Сборочный чертеж		
				Сборочные единицы		
А4		1	610А445.040	Блок №1	1	
А4		2	610А445.060	Блок №2	2	
А4		3	610А445.060	Блок №3	2	
				Детали		
А4		4	610А445.001-04	Прокладка	8	
				Стандартные изделия		
		5		Болт М16х55.58 ГОСТ 7798-70	16	0,121кг
		6		Гайка М16,5 ГОСТ 5915-70	32	0,033кг
		7		Шайба 16,65Г ГОСТ 6402-70	32	0,008кг
		8		Шпилька М16х160.58		
				ГОСТ 22042-76	8	0,25кг

Инв.№подл. | Подп. и дата | Взам.инв.№ | Инв.№дубл. | Подп. и дата

Изм.	Лист	№ докум.	Подп.	Дата
Разраб.		Извекова		
Пров.		Гончаренко		
Нач.отд.		Коверченко		
Н.контр.		Севрюков		
Утв.				

610А445.030

Трубопровод

Лит.	Лист	Листов
		1

Госстрой СССР Харьковский Сантехпроект

Формат А4

Формат	Зона	Поз.	Обозначение	Наименование	кол.	Примеч.
				Документация		
А4			610А445.040СБ	Сборочный чертеж		
				Детали		
А4		1	610А446.013	Патрубок	1	
А4		2	610А445.014	Патрубок	2	
Б4		3	610А446.015	Заглушка		
				Лист 4 ГОСТ 19903-74		
				В ст.3 ГОСТ 14637-79		
				Ф85	1	0,2кг
				Стандартные изделия		
		4		Фланец 1-80-10 Ст25		
				ГОСТ 12821-80	2	3,67кг
				Материалы		
				Металл наплавленный		0,26кг

Инв.№подл. | Подп. и дата | Взам.инв.№ | Инв.№дубл. | Подп. и дата

Изм.	Лист	№ докум.	Подп.	Дата
Разраб.		Извекова		
Пров.		Гончаренко		
Нач.отд.		Коверченко		
Н.контр.		Севрюков		
Утв.				

610А445.040

Блок №1

Лит.	Лист	Листов
		1

Госстрой СССР Харьковский Сантехпроект

Альбом 10 часть 3

Б 10 А445, 010 СБ

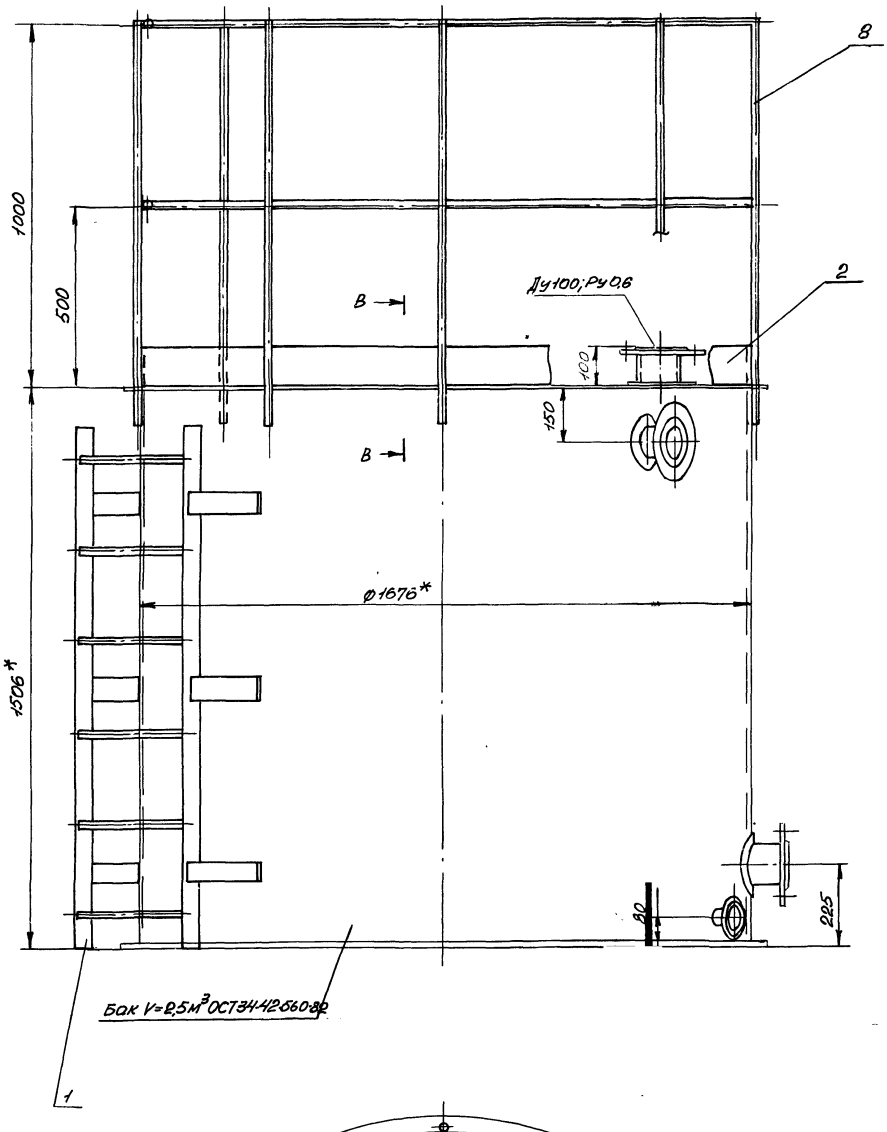

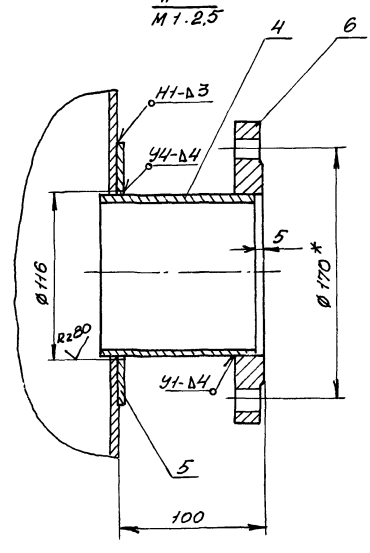

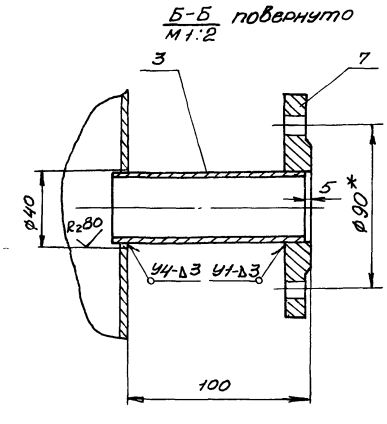

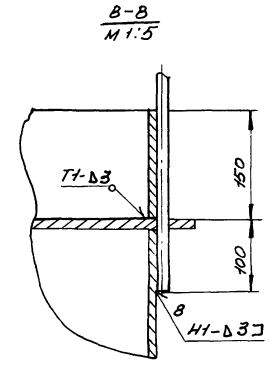

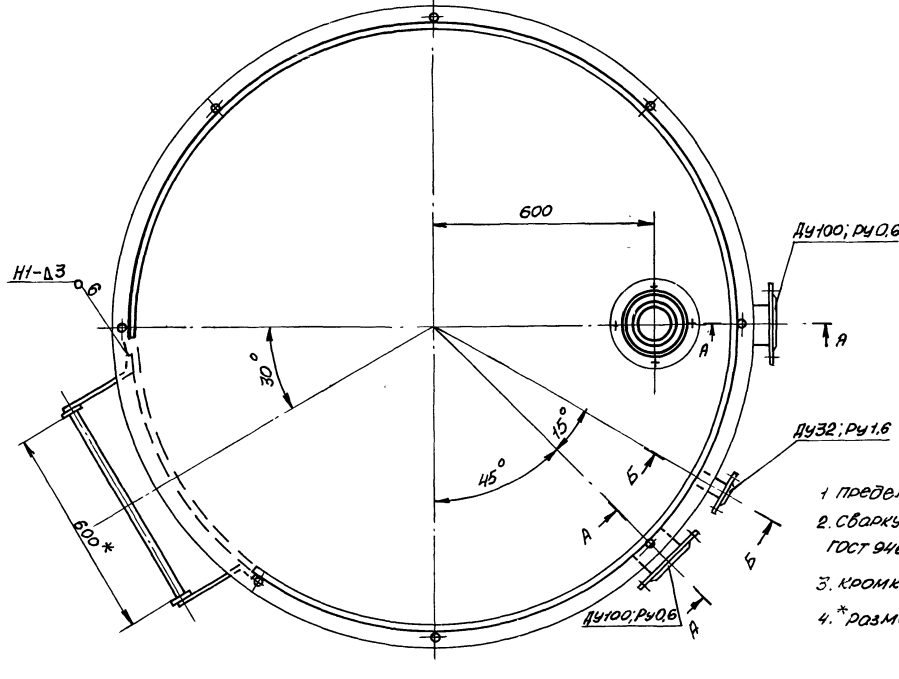

1. Предельные отклонения размеров $\pm \frac{IT16}{2}$
2. Сварку производить электродами Э-42 ГОСТ 9467-75. Сварные швы по ГОСТ 5264-80.
3. Кромки реза деталей Б4-$\overset{K_2 3 20}{\vee}$.
4. *размеры для справки.

					Б 10 А445, 010 СБ			
Изм.	Лист	N докум.	Подп.	Дата	Оборудование бака Сборочный чертеж	Лит	Масса	Масшт.
разраб.		Извекова				И	87,0	1:10
Пров.		Гончаренко				Лист	Листов 1	
Т.контр.		Севрюков				Госстрой СССР Харьковский Сантехпроект		
Нач.отд.		Коверченко						
Н.контр.		Севрюков						
Утв.								

Инв. N подл. | Подп. и дата | Взам. инв. N | Инв. N дубл. | Подп. и дата

610А445.009

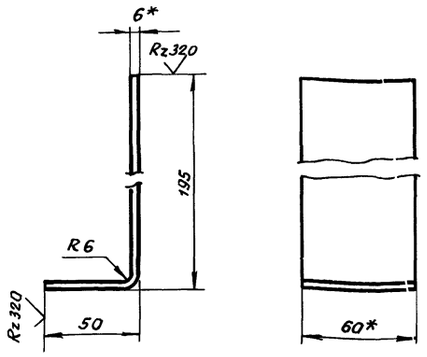

1. Длина развернутой детали - 235.
2. Предельные отклонения размеров $\pm \frac{1T16}{2}$
3. *Размеры для справки.

Изм.	Лист	N докум.	Подп.	Дата	Б10А445.009			
Разраб.		Извекова	Подп.		Кронштейн	Лит.	Масса	Масштаб
Провер.		Гончаренко	"			И	0.8	1:2
Т. контр.		Севрюков	"			Лист	Листов 1	
Нач. отд.		Коверченко	"		Полоса 6×60 ГОСТ 103-76 / В Ст.3 ГОСТ 539-79	Госстрой СССР Харьковский Сантехпроект		
Н. контр.		Севрюков	"					
Утв.								

Инв. № подл. | Подп. и дата | Взам. инв. № | Инв. № дубл. | Подп. и дата

Формат А4

610А445.011

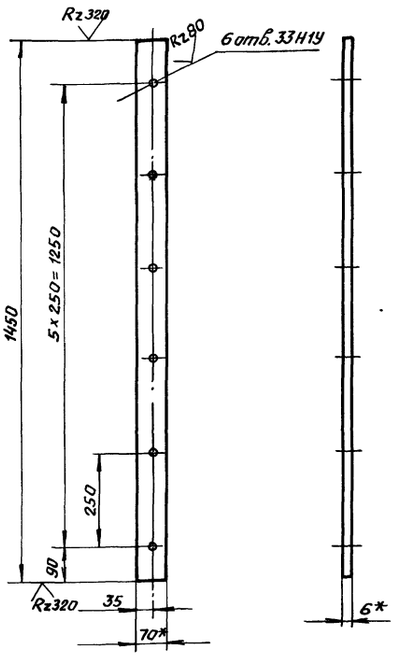

1. Неуказанные предельные отклонения размеров $\pm \frac{1T16}{2}$.
2. *Размеры для справки.

Изм.	Лист	N докум.	Подп.	Дата	Б10А445.011			
Разраб.		Извекова	Подп.		Тетива	Лит.	Масса	Масштаб
Пров.		Гончаренко	"			И	4.4	1:10
Т. контр.		Севрюков	"			Лист	Листов 1	
Нач. отд.		Коверченко	"		Полоса 6×70 ГОСТ 103-76 / В Ст.3 ГОСТ 535-79	Госстрой СССР Харьковский Сантехпроект		
Н. контр.		Севрюков	"					
Утв.								

Инв. № подл. | Подп. и дата | Взам. инв. № | Инв. № дубл. | Подп. и дата

Формат А4

610А445.020 СБ

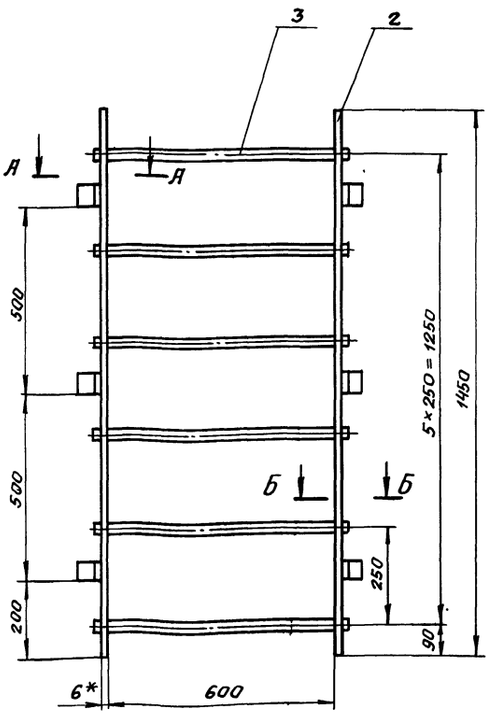

А – А
М 1:2

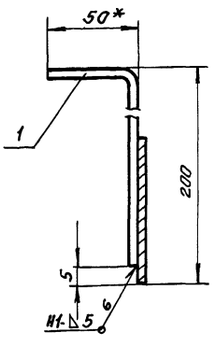

Б – Б
М 1:2

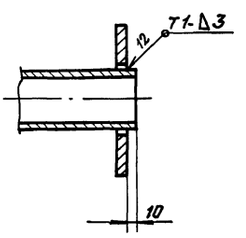

1. Предельные отклонения размеров $\pm \frac{1T16}{2}$
2. Сварку производить электродами Э-42 ГОСТ 9467-75. Сварные швы по ГОСТ 5264-80.
3. Кромки реза деталей Б4-Rz 320
4. *Размер для справки.

Изм.	Лист	N докум.	Подп.	Дата	Б10А445.020 СБ			
Разраб.		Извекова	Подп.		Лестница Сварочный чертеж	Лит.	Масса	Масштаб
Пров.		Гончаренко	"			И	21.8	1:10
Т. контр.		Севрюков	"			Лист	Листов 1	
Нач. отд.		Коверченко	"			Госстрой СССР Харьковский Сантехпроект		
Н. контр.		Севрюков	"					
Утв.								

Инв. № подл. | Подп. и дата | Инв. № дубл. | Взам. инв. № | Подп. и дата

Пров. 30.10.87г Коп

Формат А3

610АЧ45.008

Rz 320

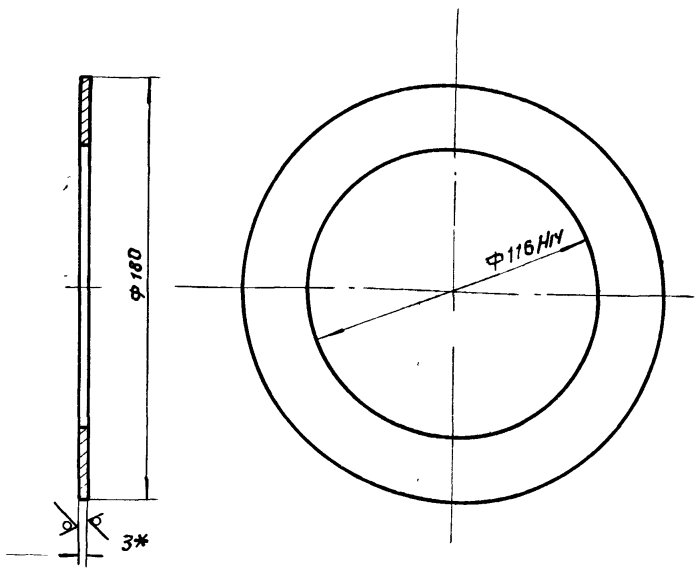

1. Предельные отклонения размеров $\pm \frac{IT16}{2}$
2. *Размер для справки.

Изм.	Лист	№ докум.	Подп.	Да
Разраб.		Узбекова		
Пров.		Гончаренко		
Т. контр.		Севрюков		
Нач. отд.		Коверченко		
Н. контр.		Севрюков		
Утв.				

Б10А445.008

Накладка

Лит.	Масса	Масштаб
И	0,35	1:2
Лист	Листов 1	

Лист 3 ГОСТ 19903-74
Вст 3 ГОСТ 16523-70

Госстрой СССР Харьковский САНТЕХПРОЕКТ

Формат А4

610АЧ45.040СБ

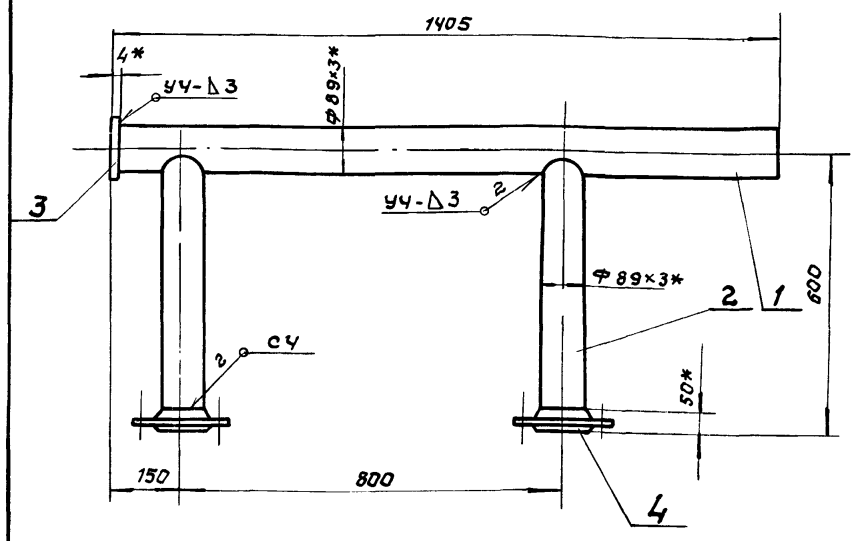

1. Предельные отклонения размеров $\pm \frac{IT16}{2}$.
2. Сварку производить электродами Э-42 ГОСТ 9467-75 сварные швы по ГОСТ 16037-80
3. Кромки реза деталей Б4 – Rz 320
4. *Размеры для справки

Изм.	Лист	№ докум.	Подп.	Дата
Разраб.		Узбекова		
Пров.		Гончаренко		
Т. контр.		Севрюков		
Нач. отд.		Коверченко		
Н. контр.		Севрюков		
Утв.				

Б10А445.040СБ

Блок №1
Сборочный чертеж

Лит.	Масса	Масшт.
И	23,3	1:10
Лист	Листов 1	

Госстрой СССР Харьковский САНТЕХПРОЕКТ

Формат А4

610АЧ45.030СБ

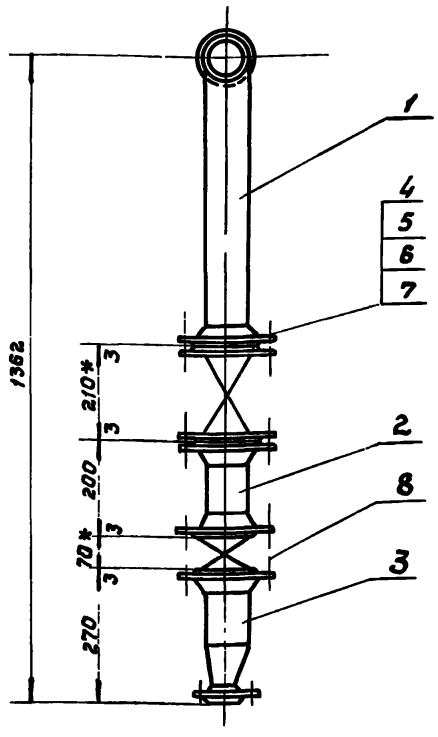

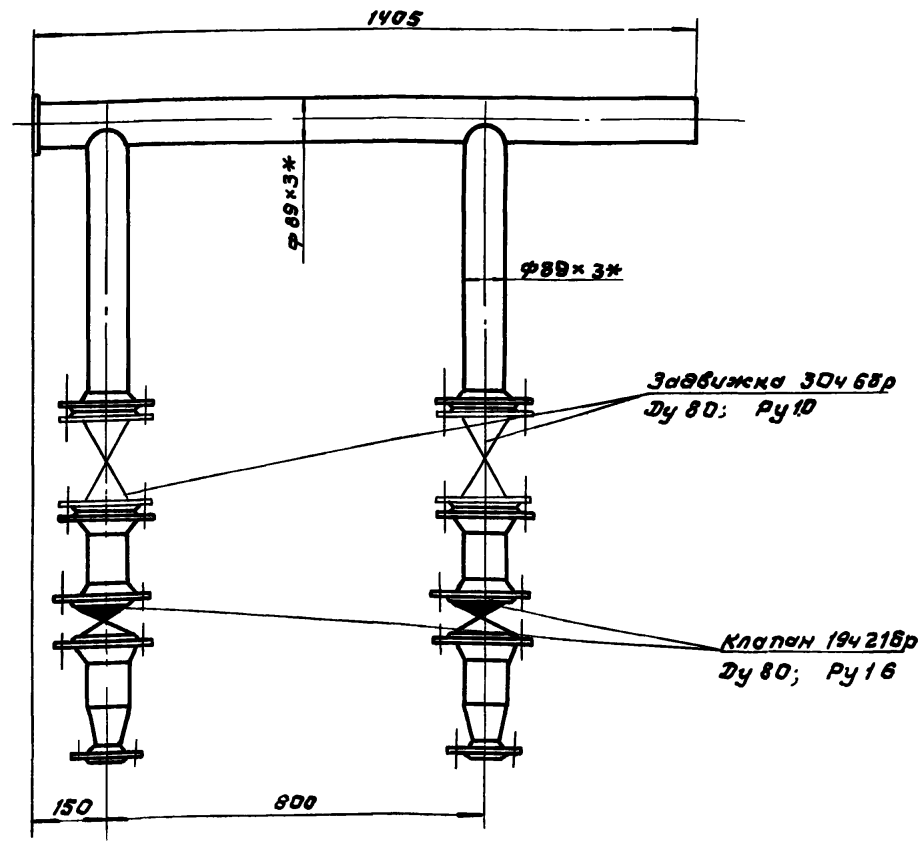

1.* Размеры для справки.
2. Масса указана с учетом арматуры

Изм.	Лист	№ докум.	Подп.	Дата
Разраб.		Узбекова		
Пров.		Гончаренко		
Т. контр.		Севрюков		
Нач. отд.		Коверченко		
Н. контр.		Севрюков		
Утв.				

Б10АЧ45.030СБ

Трубопровод
Сборочный чертеж.

Лит.	Масса	Масшт.
И	129,4	1:10
Лист	Листов 1	

Госстрой СССР Харьковский САНТЕХПРОЕКТ

Инв. № подл. | Подп. и дата | Взам. инв. № | Инв. № дубл. | Подп. и дата

6.10А445.013

$R_z 320$ $\sqrt{(\sqrt{})}$

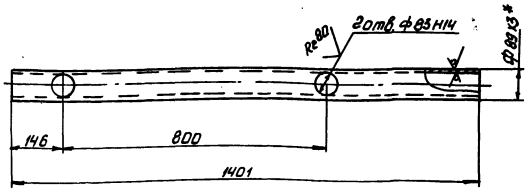

1. Неуказанные предельные отклонения размеров $\pm \frac{IT16}{2}$.
2* Размер для справки.

Изм.	Лист	№ докум.	Подп.	Дата
Разраб.		Извекова		
Провер.		Гончаренко		
Т. контр.		Севрюкова		
Нач. отд.		Коверченко		
Н. контр.		Севрюкова		
Утв.				

6.10А445.013

Патрубок

Лит.	Масса	Масштаб
У	8,9	1:10

Лист | Листов 1

Труба 89х3 ГОСТ 10704-76 / Вст3сп5 ГОСТ 10705-80

Госстрой СССР Харьковский Сантехпроект

Формат А4

6.10А445.014

$R_z 320$ $\sqrt{(\sqrt{})}$

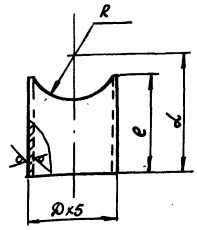

Обозначение	R	d	e	Dх5	масса кг
6.10А445.014	44,5	550	534	89х3	3,3
-01	57	166	148	114х4	4,5

Предельные отклонения размеров $\pm \frac{IT16}{2}$

Изм.	Лист	№ докум.	Подп.	Дата
Разраб.		Извекова		
Провер.		Гончаренко		
Т. контр.		Севрюкова		
Нач. отд.		Коверченко		
Н. контр.		Севрюкова		
Утв.				

6.10А445.014

Патрубок

Лит.	Масса	Масштаб
У	-	-

Лист | Листов 1

Труба 89х3 ГОСТ 10704-76 / ГОСТ 3 сп5 ГОСТ 10705-80

Госстрой СССР Харьковский Сантехпроект

Формат А4

6.10А445.050 СБ

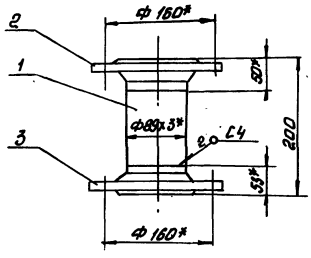

1. Предельные отклонения размеров $\pm \frac{IT16}{2}$
2. Сварку производить электродами Э-42 ГОСТ 9467-75. Сварные швы по ГОСТ 16037-80.
3. Кромки реза деталей Б4 - $R_z 320$ $\sqrt{(\sqrt{})}$.
4* Размеры для справки

Изм.	Лист	№ докум.	Подп.	Дата
Разраб.		Извекова		
Провер.		Гончаренко		
Т. контр.		Севрюкова		
Нач. отд.		Коверченко		
Н. контр.		Севрюкова		
Утв.				

6.10А445.050 СБ

Блок №2 Сборочный чертеж

Лит.	Масса	Масштаб
У	9,0	1:6

Лист | Листов 1

Госстрой СССР Харьковский Сантехпроект

Формат А4

6.10А446.060 СБ

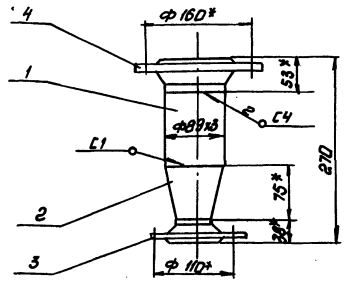

1. Предельные отклонения размеров $\pm \frac{IT16}{2}$
2. Сварку производить электродами Э-42 ГОСТ 9467-75. Сварные швы по ГОСТ 16037-80.
3. Кромки реза деталей Б4 - $R_z 320$ $\sqrt{(\sqrt{})}$.
4* Размеры для справки.

Изм.	Лист	№ докум.	Подп.	Дата
Разраб.		Извекова		
Провер.		Гончаренко		
Т. контр.		Севрюкова		
Нач. отд.		Коверченко		
Н. контр.		Севрюкова		
Утв.				

6.10А446.060 СБ

Блок №3 Сборочный чертеж

Лит.	Масса	Масштаб
У	7,5	1:5

Лист | Листов 1

Госстрой СССР Харьковский Сантехпроект

Формат А4

Альбом 10 часть 3

Форм.	Зона	Поз.	Обозначение	Наименование	Кол.	Примеч.
				Документация		
А4			Б10А445.050СБ	Сборочный чертеж		
				Детали		
Б4		1	Б10А445.016	Патрубок		
				Труба 89×3 ГОСТ 10704-76		
				Ст3сп5 ГОСТ 10705-80		
				ℓ=97	1	0,6 кг
				Стандартные изделия		
		2		Фланец 1-80-10 ст 25		
				ГОСТ 12821-80	1	3,67 кг
		3		Фланец 1-80-16 ст 25		
				ГОСТ 12821-80	1	4,21 кг
				Материалы		
				Металл наплавленный		0,5 кг

Б10А445.050

Изм.	Лист	№ докум.	Подп.	Дата
Разраб.		Извекова		
Пров.		Гончаренко		
Нач. отд.		Коверченко		
Н. контр.		Севрюков		
Утв.				

Блок №2

Лит.	Лист	Листов
		1

Госстрой СССР Харьковский САНТЕХПРОЕКТ

Формат А4

Форм.	Зона	Поз.	Обозначение	Наименование	Кол.	Примеч.
				Документация		
А4			Б10А445.060СБ	Сборочный чертеж		
				Детали		
Б4		1	Б10А445.017	Патрубок		
				Труба 89×3 ГОСТ 10704-76		
				Ст3 сп 5 ГОСТ 10705-80		
				ℓ=104	1	0,64 кг
				Стандартные изделия		
		2		Переход К 89×3,5-57×3,0		
				ГОСТ 17378-83	1	0,6 кг
		3		Фланец 1-50-6 ст 25		
				ГОСТ 12821-80	1	1,53 кг
		4		Фланец 1-80-16 ст 25		
				ГОСТ 12821-80	1	4,21 кг
				Материалы		
				Металл наплавленный	1	0,5 кг

Б10А445.060

Изм.	Лист	№ докум.	Подп.	Дата
Разраб.		Извекова		
Пров.		Гончаренко		
Нач. отд.		Коверченко		
Н. контр.		Севрюков		
Утв.				

Блок №3

Лит.	Лист	Листов
		1

Госстрой СССР Харьковский САНТЕХПРОЕКТ

Формат А4

Инв. № подл. | Подп. и дата | Взам. инв. № | Инв. № дубл. | Подп. и дата

Форм.	Зона	Поз.	Обозначение	Наименование	Кол.	Примеч.
				Документация		
А4			Б10А445.070СБ	Сборочный чертеж		
				Сборочные единицы		
А4		1	Б10А445.080	Блок №4	2	
А4		2	Б10А445.090	Блок №5	1	
				Детали		
А4		3	Б10А445.001-05	Прокладка	4	
				Стандартные изделия		
		4		Болт М16×55.58 ГОСТ 7798-70	16	0,121 кг
		5		Гайка М16 5 ГОСТ 5915-70	16	0,033 кг
		6		Шайба 16 65Г ГОСТ 6402-70	16	0,008 кг

Б10А445.070

Изм.	Лист	№ докум.	Подп.	Дата
Разраб.		Извекова		
Пров.		Гончаренко		
Нач. отд.		Коверченко		
Н. контр.		Севрюков		
Утв.				

Трубопровод

Лит.	Лист	Листов
		1

Госстрой СССР Харьковский САНТЕХПРОЕКТ

Формат А4

Форм.	Зона	Поз.	Обозначение	Наименование	Кол.	Примеч.
				Документация		
А4			Б10А445.080СБ	Сборочный чертеж		
				Стандартные изделия		
		1		Переход К 108×4-89×3,5		
				ГОСТ 17378-83	1	1,0 кг
		2		Фланец 1-80-6 ст 25		
				ГОСТ 12821-80	1	2,76 кг
		3		Фланец 1-100-10 ст 25		
				ГОСТ 12821-80	1	4,7 кг
				Материалы		
				Металл наплавленный		0,24 кг

Б10А445.080

Изм.	Лист	№ докум.	Подп.	Дата
Разраб.		Извекова		
Пров.		Гончаренко		
Нач. отд.		Коверченко		
Н. контр.		Севрюков		
Утв.				

Блок №4

Лит.	Лист	Листов
		1

Госстрой СССР Харьковский САНТЕХПРОЕКТ

Инв. № подл. | Подп. и дата | Взам. инв. № | Инв. № дубл. | Подп. и дата

Б10А445.018

Rz320 (V)

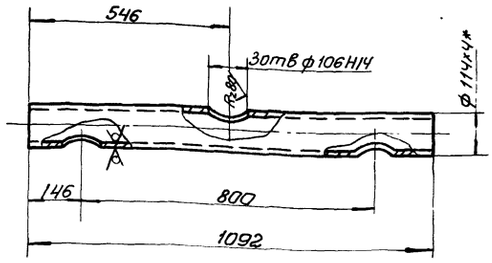

1. Неуказанные предельные отклонения размеров ± IT16/2
2.* Размер для справки.

Изм	Лист	N докум	Подп	Дата	Б10А445.018			
Разраб.		Извекова			Патрубок	Лит.	Масса	Масштаб
Пров		Гончаренко				и	11,8	1:10
Т.контр.		Севрюков				Лист	Листов 1	
Нач.отд.		Коверченко			Труба 114х4 ГОСТ 10704-76 / ВСт3ГОСТ10705-80	Госстрой СССР Харьковский Сантехпроект		
Н.контр.		Севрюков						
Утв.								

Формат А4

Б10А445.080СБ

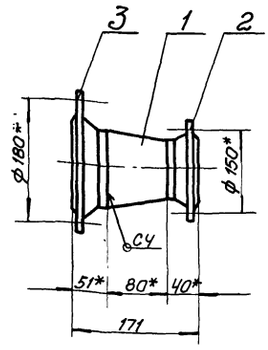

1. Сварку производить электродами Э-42 ГОСТ 9467-75. Сварные швы по ГОСТ 16037-80
2.* Размеры для справки.

Изм	Лист	N докум	Подп	Дата	Б10А445.080СБ			
Разраб.		Извекова			Блок N4	Лит.	Масса	Масштаб
Пров.		Гончаренко			Сборочный чертеж	и	8,7	1:5
Т. контр.		Севрюков				Лист	Листов 1	
Нач. отд		Коверченко				Госстрой СССР Харьковский Сантехпроект		
Н. контр.		Севрюков						
Утв.								

Формат А4

Б10А445.070 СБ

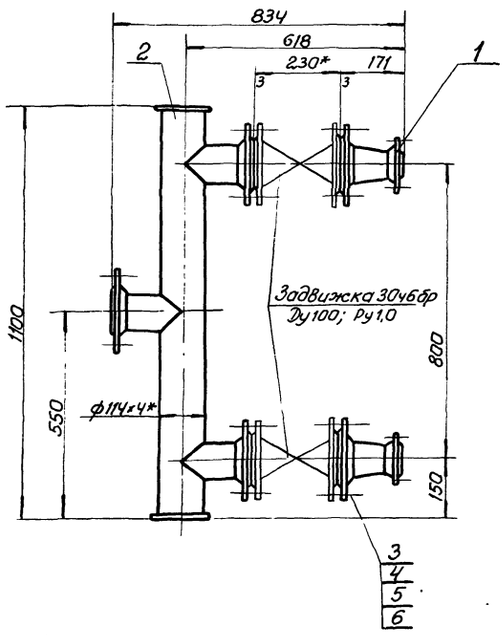

1* Размеры для справки
2. Масса указана с учетом арматуры.

Изм	Лист	N докум.	Подп.	Дата	Б10А445.070СБ			
Разраб.		Извекова			Трубопровод	Лит.	Масса	Масштаб
Прав		Гончаренко			Сборочный чертеж	и	131,4	1:10
Т.контр.		Севрюков				Лист	Листов 1	
Нач.отд.		Коверченко				Госстрой СССР Харьковский Сантехпроект		
Н.контр.		Севрюков						
Утв								

Формат А4

Б10А445.090СБ

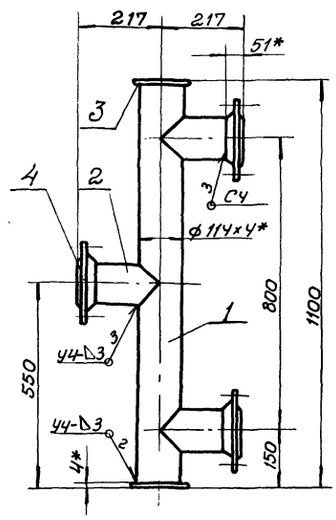

1. Предельные отклонения размеров ± IT16/2
2. Сварку производить электродами Э-42 ГОСТ 9467-75. Сварные швы по ГОСТ 16037-80.
3. Кромки реза деталей Б4 - Rz320.
4.* Размеры для справки.

Изм	Лист	N докум	Подп	Дата	Б10А445.090СБ			
Разраб		Извекова			Блок N5	Лит.	Масса	Масштаб
Прав.		Гончаренко			Сборочный чертеж	и	32,4	1:10
Т.контр.		Севрюков				Лист	Листов 1	
Нач отд.		Коверченко				Госстрой СССР Харьковский Сантехпроект		
Н.контр.		Севрюков						
Утв.								

Формат А4

Форм.	Зона	Поз.	Обозначение	Наименование	Кол.	Примеч.
				Документация		
А4			6.10.А 445.090. СБ	Сборочный чертеж		
				Детали		
А4		1	6.10.А 445. 018	Патрубок	1	
А4		2	6.10.А 445. 014-01	Патрубок	3	
Б4		3	6.10.А 445. 019	Заглушка		
				Лист 4 ГОСТ 19903-74		
				В ст3 ГОСТ 14637-79		
				Ф 130	2	0,42кг
				Стандартные изделия		
		4		Фланец 1-100-10 Ст25		
				ГОСТ 12821-80	3	4,7кг
				Материалы		
				Металл наплавленный		0,5кг

Изм.	Лист	№ докум.	Подп.	Дата	6.10.А 445. 090			
Разраб.		Извекова			Блок №5	Лит.	Лист	Листов
Пров.		Гончаренко						1
Нач.отд.		Коверченко				Госстрой СССР Харьковский Сантехпроект		
Н.контр.		Севрюков						
Утв.								

Инв.№подл. | Подп. и дата | Взам.инв.№ | Инв.№дубл. | Подп. и дата

Формат А4

Форм.	Зона	Поз.	Обозначение	Наименование	Кол.	Примеч.
				Документация		
А4			6.10.А 445. 100 СБ	Сборочный чертеж		
				Детали		
Б4		1	6.10.А 445. 021	Патрубок		
				Труба 114х4 ГОСТ 10704-76		
				В ст3сп ГОСТ 10705-80		
				ℓ = 89	1	0,96кг
				Стандартные изделия		
		2		Фланец 1-100-6 Ст25		
				ГОСТ 12821-80	1	3,35кг
				Материалы		
				Металл наплавленный		0,2кг

Изм.	Лист	№ докум.	Подп.	Дата	6.10.А 445. 100			
Разраб.		Извекова			Патрубок	Лит.	Лист	Листов
Пров.		Гончаренко						1
Нач.отд.		Коверченко				Госстрой СССР Харьковский Сантехпроект		
Н.контр.		Севрюков						
Утв.								

Инв.№подл. | Подп. и дата | Взам.инв.№ | Инв.№дубл. | Подп. и дата

Формат А4

Форм.	Зона	Поз.	Обозначение	Наименование	Кол.	Примеч.
				Документация		
А4			6.10.А 445. 110 СБ	Сборочный чертеж		
				Стандартные изделия		
		1		Отвод 90° 114 х 6		
				ГОСТ 17375 -88	1	4,6кг
		2		Фланец 1-150-6 Ст25		
				ГОСТ 12821-80	1	5,37кг
				Материалы		
				Металл наплавленный		0,13кг

Изм.	Лист	№ докум.	Подп.	Дата	6.10.А 445. 110			
Разраб.		Извекова			Патрубок сливной	Лит.	Лист	Листов
Пров.		Гончаренко						1
Нач.отд.		Коверченко				Госстрой СССР Харьковский Сантехпроект		
Н.контр.		Севрюков						
Утв.								

Инв.№подл. | Подп. и дата | Взам.инв.№ | Инв.№дубл. | Подп. и дата

Формат А4

Форм.	Зона	Поз.	Обозначение	Наименование	Кол.	Примеч.
				Документация		
А4			6.10.А 445. 120 СБ	Сборочный чертеж		
				Детали		
Б4		1	6.10.А 445. 022	Патрубок		
				Труба 159х4,5 ГОСТ 10704-76		
				В ст 3 сп5 ГОСТ 10705-80		
				ℓ = 795	1	13,6кг
А4		2	6.10.А 445. 023	Воронка	1	
				Стандартные изделия		
		3		Отвод 90° 159 х 4,5		
				ГОСТ 17375-88	1	6,9кг
				Материалы		
				Металл наплавленный		0,4кг

Изм.	Лист	№ докум.	Подп.	Дата	6.10.А 445. 120			
Разраб.		Извекова			Трубопровод дренажа	Лит.	Лист	Листов
Пров.		Гончаренко						1
Нач.отд.		Коверченко				Госстрой СССР Харьковский Сантехпроект		
Н.контр.		Севрюков						
Утв.								

Инв.№подл. | Подп. и дата | Взам.инв.№ | Инв.№дубл. | Подп. и дата

Формат А4

Альбом 10 часть 3

Б10А445.100 СБ

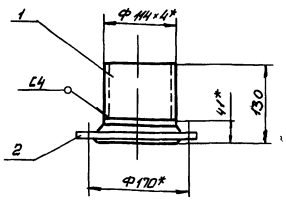

1. Предельные отклонения размеров $\pm \frac{IT16}{2}$
2. Сварку производить электродами Э42 ГОСТ 9467-75. Сварные швы по ГОСТ 16037-80
3. Кромки реза деталей Б4-$\overset{Rz320}{\vee}$.
4* Размеры для справок

Изм.	Лист	N докум.	Подп.	Дата	Б10А445.100 СБ			
Разраб.		Извекова			Патрубок Сборочный чертеж	Лит.	Масса	Масшт.
Пров.		Гончаренко				и	4,5	1:5
Т.контр.		Севрюков				Лист	Листов 1	
Нач.отд.		Коверченко				ГОССТРОЙ СССР Харьковский Сантехпроект		
Н.контр.		Севрюков						
Утв.								

Формат А4

Инв.№ подл. | Подп. и дата | Взам.инв.№ | Инв.№ дубл. | Подп. и дата

Б10А445.110 СБ

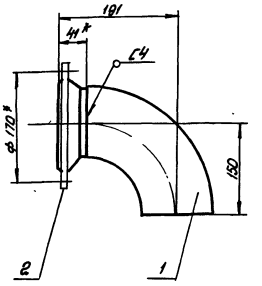

1 Сварку производить электродами Э-42 ГОСТ 9467-75. Сварные швы по ГОСТ 16037-80.
2* Размеры для справки.

Изм.	Лист	N докум.	Подп.	Дата	Б10А445.110 СБ			
Разраб.		Извекова			Патрубок сливной Сборочный чертеж	Лит.	Масса	Масшт.
Пров.		Гончаренко				и	10.1	1:6
Т.контр.		Севрюков				Лист	Листов 1	
Нач.отд.		Коверченко				ГОССТРОЙ СССР Харьковский Сантехпроект		
Н.контр.		Севрюков						
Утв.								

Формат А4

Инв.№ подл. | Подп. и дата | Взам.инв.№ | Инв.№ дубл. | Подп. и дата

Б10А445.120 СБ

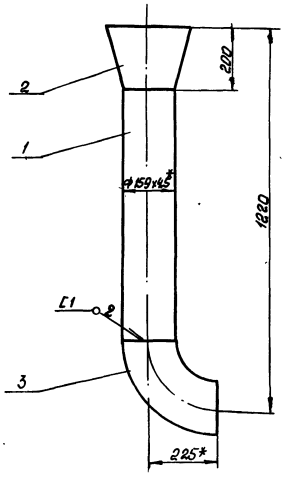

1 Предельные отклонения размеров $\pm \frac{IT16}{2}$
2. Сварку производить электродами Э-42 ГОСТ 9467-75. Сварные швы по ГОСТ 16037-80
3. Кромки реза деталей Б4-$\overset{Rz320}{\vee}$
4* Размеры для справки.

Изм.	Лист	N докум.	Подп.	Дата	Б10А445.120 СБ			
Разраб.		Извекова			Трубопровод дренажа Сборочный чертеж	Лит.	Масса	Масшт.
Пров.		Гончаренко				и	24.3	1:10
Т.контр.		Севрюков				Лист	Листов 1	
Нач.отд.		Коверченко				ГОССТРОЙ СССР Харьковский Сантехпроект		
Н.контр.		Севрюков						
Утв.								

Формат А4

Инв.№ подл. | Подп. и дата | Взам.инв.№ | Инв.№ дубл. | Подп. и дата

Б10А445.023

Rz320 ✓(√)

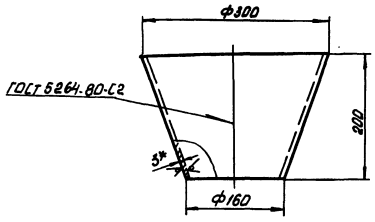

1. Сварку производить электродами Э-42 ГОСТ 9467-75.
2. Предельные отклонения размеров $\pm \frac{IT16}{2}$
3* Размер для справки.

Изм.	Лист	N докум.	Подп.	Дата	Б10А445.023			
Разраб.		Извекова			Воронка	Лит.	Масса	Масшт.
Пров.		Гончаренко				и	3.4	1:5
Т.контр.		Севрюков				Лист	Листов 1	
Нач.отд.		Коверченко			Лист 3 ГОСТ 19903-74 ВСТ3 ГОСТ 16523-70	ГОССТРОЙ СССР Харьковский Сантехпроект		
Н.контр.		Севрюков						
Утв.								

Формат А4

Инв.№ подл. | Подп. и дата | Взам.инв.№ | Инв.№ дубл. | Подп. и дата

Формат	Зона	Поз.	Обозначение	Наименование	Кол.	Примеч.
				Документация		
А3			610А 445. 140 СБ	Сборочный чертеж		
				Детали		
Б4		1	610А 445. 026	Балка		
				Швеллер 16 ГОСТ 8240-72		
				В ст3 ГОСТ 535-79		
				ℓ = 3072	2	43,6кг
Б4		2	610А 445.027	Балка		
				Швеллер 16 ГОСТ 8240-72		
				В ст3 ГОСТ 535-79		
				ℓ = 1700	2	24,2кг
Б4		3	610А 445.028	Стяжка		
				Швеллер 16 ГОСТ 8240-72		
				В ст3 ГОСТ 535-79		
				ℓ = 1572	5	22,3кг
А4		4	610А 445.029	Стяжка	4	
А4		5	610А 445.032	Стойка		
				Швеллер 12 ГОСТ 8240-72		
				В ст3 ГОСТ 535-79		
				ℓ = 321	2	3,3кг
Б4		7	610А 445 .033	Плита		
				Лист 4 ГОСТ 19903-74		
				В ст3 ГОСТ 14637-79		
				140 × 150	2	0,65кг
Б4		8	610А 445.034	Плита		
				Лист 4 ГОСТ 19903-74		
				В ст3 ГОСТ 14637-79		
				70 × 200	2	0,44кг

Инв.№ подл. | Подп. и дата | Взам. инв.№ | Инв.№ дубл. | Подп. и дата

Изм.	Лист	№ докум.	Подп.	Дата	610А 445.140			
Разраб.		Извекова			Рама	Лит.	Лист	Листов
Пров.		Гончаренко				У	1	2
Нач.отд.		Коваченко				Госстрой СССР Харьковский Сантехпроект		
Н.контр.		Севрюков						
Утв.								

Формат А4

Формат	Зона	Поз.	Обозначение	Наименование	Кол.	Примеч.
Б4		9	610А 445.035	Стойка		
				Швеллер 12 ГОСТ 8240-72		
				В ст3 ГОСТ 535-79		
				ℓ = 1848	2	19,2кг
				Материалы		
				Металл наплавленный		2,7кг

Инв.№ подл. | Подп. и дата | Взам. инв.№ | Инв.№ дубл. | Подп. и дата

Изм.	Лист	№ докум.	Подп.	Дата	610А 445.140	Лист 2

Формат А4

610А 445.130 СБ

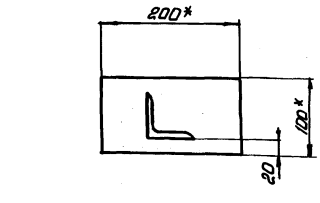

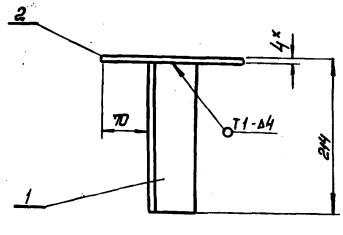

1. Предельные отклонения размеров - $\pm \frac{IT16}{2}$
2. Сварку производить электродами Э-42 ГОСТ 9467-75. Сварные швы по ГОСТ 5264-80
3. Кромки резо деталей Б4 - V^{Rzgo}
4* Размеры для справки

Изм.	Лист	№ докум.	Подп.	Дата	610А 445.130 СБ			
Разраб.		Извекова			Стойка Сборочный чертеж	Лит.	Масса	Масшт
Провер.		Гончаренко				У	1,7	1:5
Т.контр.		Гевруков				Лист	Листов 1	
Нач.отд.		Коваченко				Госстрой СССР Харьковский Сантехпроект		
Н.контр.		Севрюков						
Утв.								

Формат А4

Формат	Зона	Поз.	Обозначение	Наименование	Кол.	Примеч.
				Документация		
А4			610А 445. 130 СБ	Сборочный чертеж		
				Детали		
Б4		1	610А 445. 024	Опора		
				Уголок Б63 × 63 × 5 ГОСТ 8509-86		
				В ст3 ГОСТ 535-79		
				ℓ = 210	1	1,0кг
Б4		2	610А 445. 025	Плита		
				Лист 4 ГОСТ 19903-74		
				В ст3 ГОСТ 14637-79		
				100 × 200	1	0,63кг
				Материалы		
				Металл наплавленный		0,07кг

Инв.№ подл. | Подп. и дата | Взам. инв.№ | Инв.№ дубл. | Подп. и дата

Изм.	Лист	№ докум.	Подп.	Дата	610А 445.130			
Разраб.		Извекова			Стойка	Лит.	Лист	Листов
Пров.		Гончаренко				У		1
Нач.отд.		Коваченко				Госстрой СССР Харьковский Сантехпроект		
Н.контр.		Севрюков						
Утв.								

Формат А4

Б10А445.029

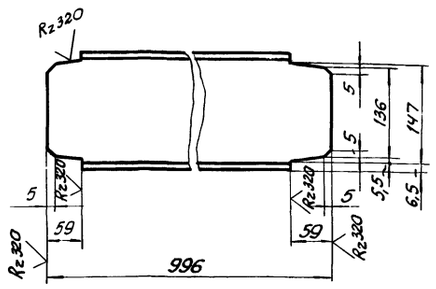

Предельные отклонения размеров ± 1T16/2

Изм.	Лист	N докум.	Подп.	Дата	Б10А445.029	
Разраб.		Извекова			Стяжка	Лит: и; Масса: 14,2; Масштаб: 1:5
Провер.		Гончаренко				Лист; Листов 1
Т.контр.		Севрюков			Швеллер 16 ГОСТ 8240-72 / Вст3 ГОСТ 535-79	Госстрой СССР Харьковский Сантехпроект
Нач.отд.		Коверченко				
Н.контр.		Севрюков				
Утв.						

Формат А4

Б10А445.031

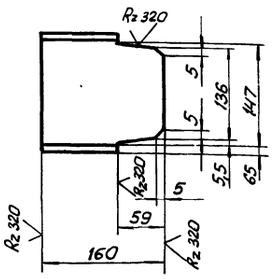

Предельные отклонения размеров ± 1T16/2

Изм.	Лист	N докум.	Подп.	Дата	Б10А445.031	
Разраб.		Извекова			Балка	Лит: и; Масса: 2,2; Масштаб: 1:5
Пров.		Гончаренко				Лист; Листов 1
Т.контр.		Севрюков			Швеллер 16 ГОСТ 8240-72 / Вст3 ГОСТ 535-79	Госстрой СССР Харьковский Сантехпроект
Нач.отд.		Коверченко				
Н.контр.		Севрюков				
Утв.						

Формат А4

Б10А445.140СБ

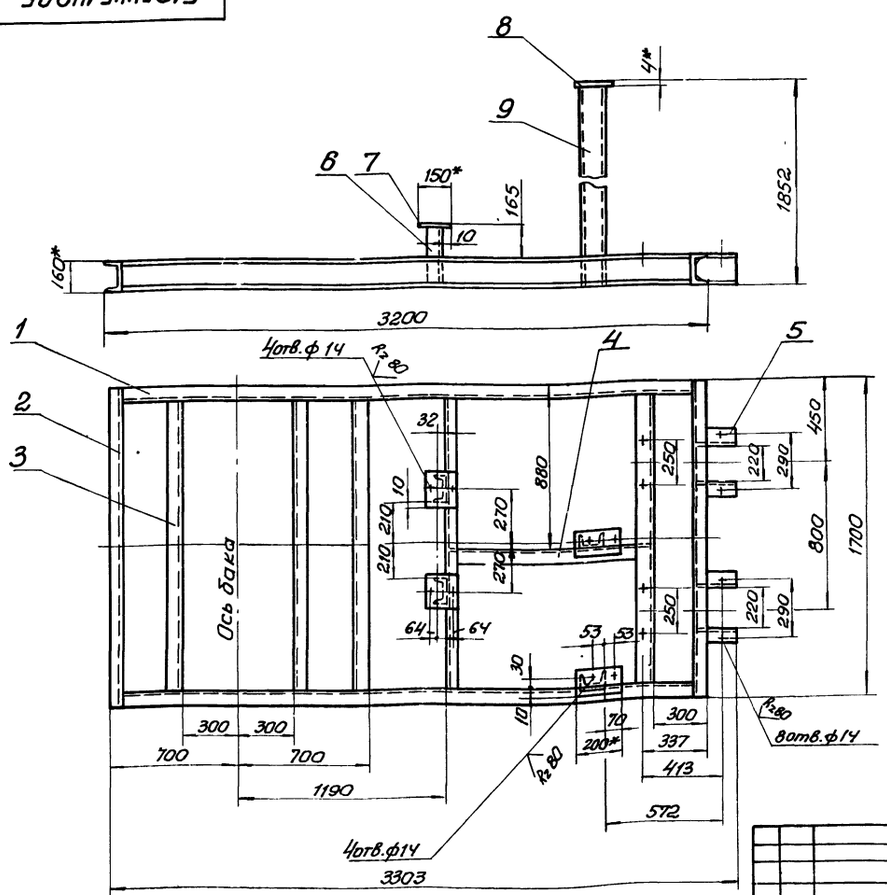

1. Предельные отклонения размеров ± 1T16/2
2. Сварку производить по всему периметру прилегания деталей электродами Э-42 ГОСТ 9467-75. Катет шва 4 мм. Сварные швы по ГОСТ 5264-80
3. Кромки реза деталей Б4 - Rz 320
4* Размеры для справки.

Изм.	Лист	N докум.	Подп.	Дата	Б10А445 140СБ	
Разраб.		Извекова			Рама Сборочный чертеж	Лит: и; Масса: 320,0; Масштаб: 1:20
Провер.		Гончаренко				Лист; Листов 1
Т.контр.		Севрюков				Госстрой СССР Харьковский Сантехпроект
Нач.отд.		Коверченко				
Н.контр.		Севрюков				
Утв.						

23935-16 39 Формат А3

Альбом 10 часть 3

Б10А 445.001

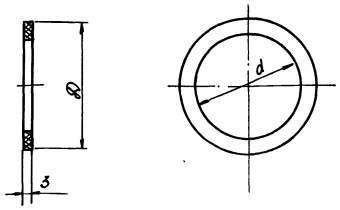

Обозначение	D	d	Масса кг
Б10А 445.001	188	121	0,028
-01	90	49	0,018
-02	128	78	0,03
-03	78	31	0,016
-04	138	78	0,09
-05	158	96	0,048

Б10А 445.001

Изм.	Лист	N докум.	Подп.	Дата
Разраб.		Извекова		
Провер.		Гончаренко		
Т.контр.		Севрюков		
Нач.отд.		Коверченко		
Н.контр.		Севрюков		
Утв.				

Прокладка

Лит.	Масса	Масшт.
и	—	—

Лист | Листов 1

Паронит ПОН-3 ГОСТ 481-80

Госстрой СССР Харьковский Сантехпроект

Формат А4

Б10А 445.003

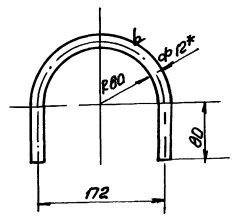

1. Длина развернутой детали 430 мм
2. Предельные отклонения размеров $\pm \frac{IT16}{2}$
3* размер для справки

Б10А 445.003

Изм.	Лист	N докум.	Подп.	Дата
Разраб.		Извекова		
Провер.		Гончаренко		
Т.контр.		Севрюков		
Нач.отд.		Коверченко		
Н.контр.		Севрюков		
Утв.				

Хомут

Лит.	Масса	Масшт.
и	0,38	1:5

Лист | Листов 1

Круг 12 ГОСТ 2590-71 / В ст 3 ГОСТ 535-79

Госстрой СССР Харьковский Сантехпроект

Формат А4

Форм.	Зона	Поз.	Обозначение	Наименование	Кол.	Примеч.
				Документация		
*			Б10А 446.000 СБ	Сборочный чертеж		А2; А2; А3
3			Б10А 446.000.ВС	Ведомость		
				спецификаций		
А3			Б10А 446.000.ВП	Ведомость покупных		
				изделий		
				Сборочные единицы		
А4		1	Б10А 446.010	Оборудование бака	1	
А4		2	Б10А 446.020	Трубопровод	1	
А4		3	Б10А 446.050	Трубопровод	1	
А4		4	Б10А 446.080	Трубопровод	1	
А4		5	Б10А 446.120	Трубопровод	1	
А4		6	Б10А 446.140	Трубопровод дренажа	1	
А4		7	Б10А 446.150	Патрубок сливной	1	
А4		8	Б10А 446.160	Патрубок атмосферн.	1	
А4		9	Б10А 446.170	Трубопровод	1	
А4		10	Б10А 446.190	Колено соединительн.	1	
А4		11	Б10А 446.200	Стойка	1	
А4		12	Б10А 446.210	Рама	1	
				Детали		
А4		14	Б10А 446.001	Прокладка	4	
		15	Б10А 446.001-01	Прокладка	2	
		16	Б10А 446.001-02	Прокладка	1	
		17	Б10А 446.001-03	Прокладка	5	
		18	Б10А 446.001-04	Прокладка	2	
А4		19	Б10А 446.002	Хомут	1	
		20	Б10А 446.001-05	Прокладка	2	

Б10А 446.000

Изм.	Лист	N докум.	Подп.	Дата
Разраб.		Извекова		
Пров.		Гончаренко		
Нач.отд.		Коверченко		
Н.контр.		Севрюков		
Утв.				

Блок рабочей воды (поз. IV - К28)

Лит.	Лист	Листов
и	1	2

Госстрой СССР Харьковский Сантехпроект

Формат А4

Форм.	Зона	Поз.	Обозначение	Наименование	Кол.	Примеч.
Б4		21	Б10А 446.003	Ушко		
				Круг 20 ГОСТ 2590-71		
				В ст 3 ГОСТ 535-79 ℓ=170	4	0,42кг
				Стандартные изделия		
		22		Болт М12х50,58 ГОСТ 7798-70	20	0,061кг
		23		Гайка М12,5 ГОСТ 5915-70	20	0,015кг
		24		Шайба 12,65г ГОСТ 6402-70	20	0,003кг
		25		Шайба 12,01 ГОСТ 10906-78	8	0,034кг
		26		Болт М16х55,58 ГОСТ 7798-76	76	0,121кг
		27		Гайка М16,5 ГОСТ 5915-70	76	0,033кг
		28		Шайба 16,65г ГОСТ 6402-70	76	0,008кг
		29		Фланец 1-32-6 Ст25		
				ГОСТ 12821-80	1	1,1кг
		30		Фланец 1-32-16 Ст25		
				ГОСТ 12821-80	2	1,54кг
		31		Опора ОПБ2-194		
				ГОСТ 14911-82	12	3,28кг
		32		Опора ОПБ2-89		
				ГОСТ 14911-82	3	0,52кг
				Прочие изделия		
		34		Закладная конструкц.		
				73К4-1-84	4	
		35		Закладная конструкц.		
				13К4-46-76	6	
				Материалы		
		36		Труба 19х2,5 ГОСТ 3262-75		
				ℓ=10000		1,16 кг
		37		Труба 20х2,5 ГОСТ 3262-75 ℓ=1000		15,0кг
		38		Труба 38х2,5 ГОСТ 10704-76 В ст 3 сп5 ГОСТ 10705-80 ℓ=1000		2,2кг
				Металл наплавленный		3,5кг

Б10А 446.000

Изм.	Лист	N докум.	Подп.	Дата

Лист 2

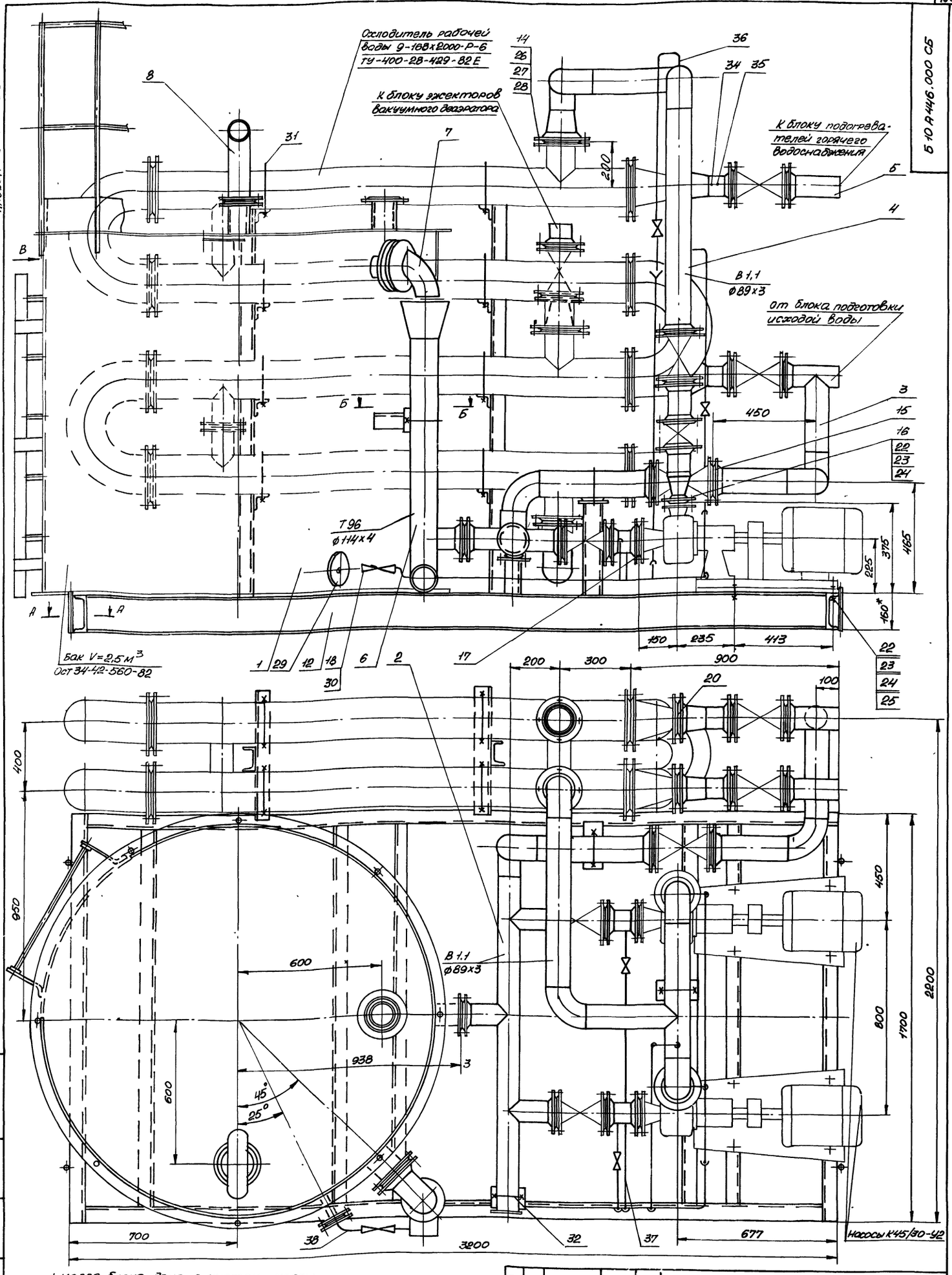

1. Масса блока дана с учетом массы арматуры и оборудования.
2. Технические требования смотри общие данные альбом 10 часть 1.
3 сварку производить электродами Э-42 ГОСТ 9467-75.
4* Размеры для справки.

Изм.	Лист	N докум.	Подп.	Дата	Б 10 А 446.000 СБ
Разраб.		Левекова			Блок рабочей воды (поз. IV-К28) Сборочный чертеж
Пров.		Гончаренко			
Т.контр.		Севрюков.			
Нач. отд.		Коверенко			
Н.контр.		Севрюков			

Лит.	Масса	Масшт.
И	24220	1:10
Лист 1	Листов 3	

Госстрой СССР Харьковский Сантехпроект

Инв.№ подл. | Подп. и дата | Взам. инв.№ | Инв.№ дубл. | Подп. и дата

Б10А446.000СБ

Альбом 10 часть 3

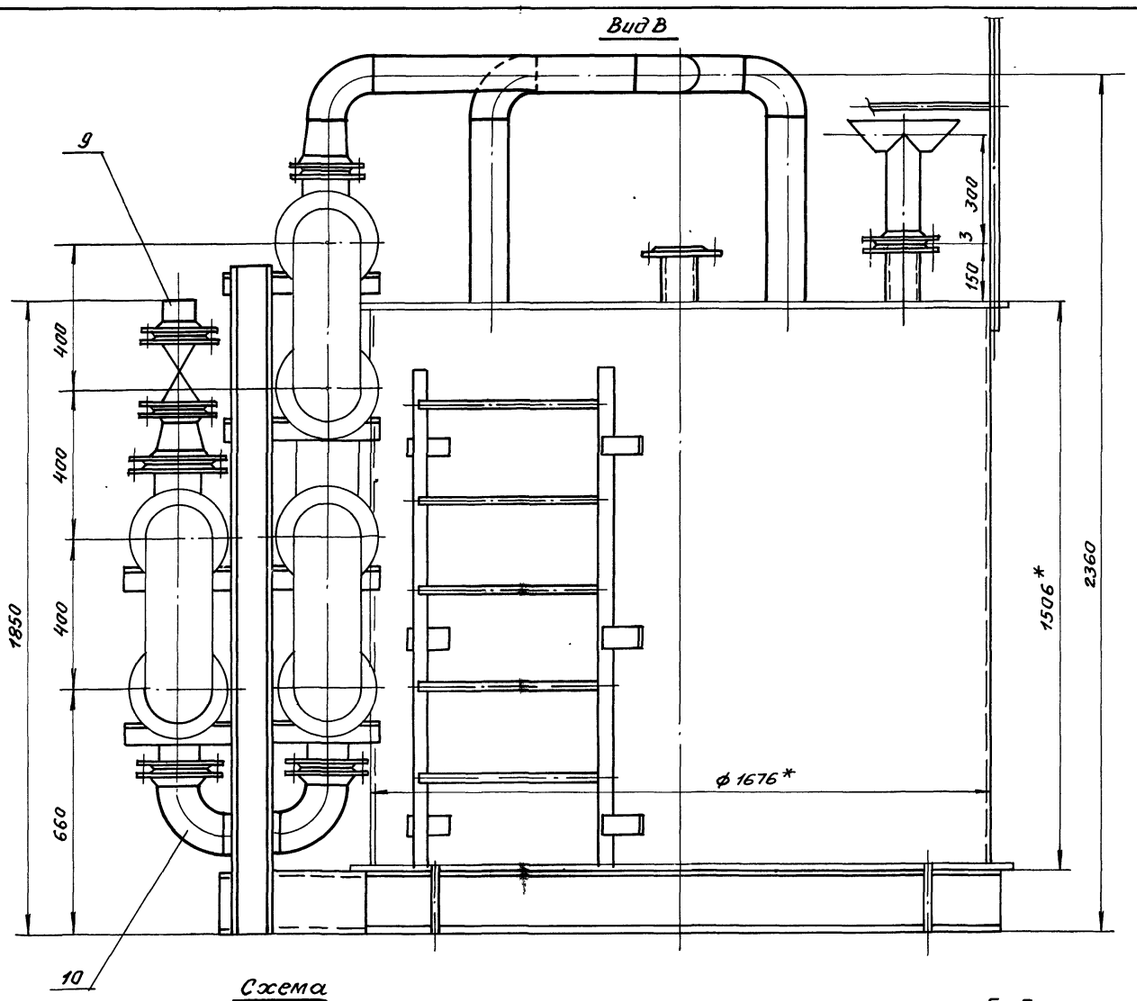

Схема

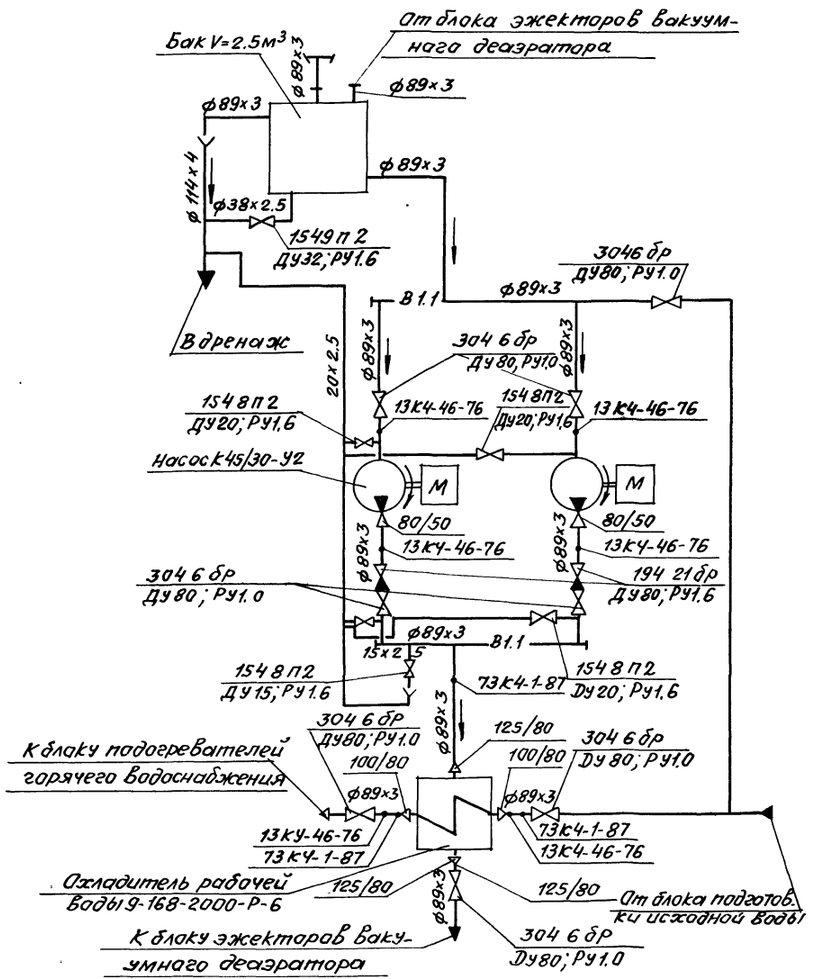

Б-Б

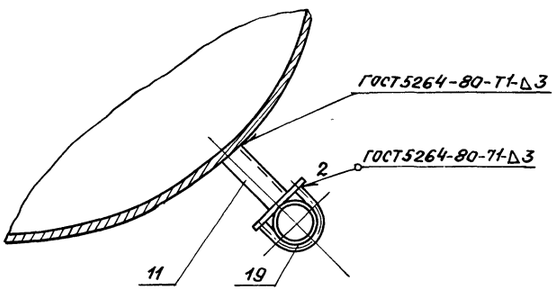

А-А
М 1:2

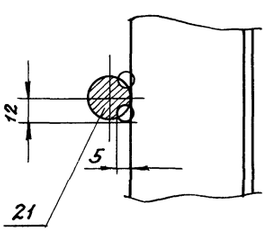

Изм	Лист	N докум.	Подп.	Дата	Б10А446.000 СБ	Лист 2

Инв. N подл. | Подп. и дата | Взам. инв. N | Инв. N дубл. | Подп. и дата

610А446.001

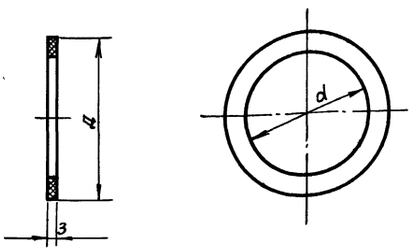

Обозначение	Д	d	Масса, кг
610А446.001	188	121	0.086
-01	138	90	0.04
-02	90	49	0.018
-03	128	78	0.03
-04	78	31	0.016
-05	158	96	0.047

Изм.	Лист	№ докум.	Подп.	Дата
Разраб.		Извекова	Подп.	
Пров.		Гончаренко	"	
Т.контр.		Севрюков	"	
Нач.отд.		Коверченко	"	
Н.контр.		Севрюков	"	
Утв.				

Б10А446.001

Прокладка

Лит.	Масса	Масштаб
И	—	—

Лист | Листов 1

Паронит ПОН-3 ГОСТ 481-80

Госстрой СССР Харьковский сантехпроект

Формат А4

610А446.002

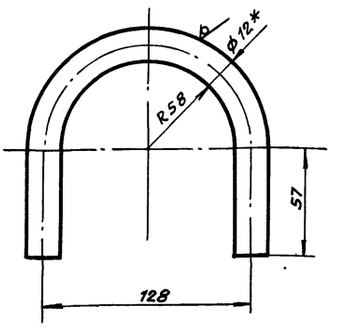

1. Длина развернутой детали - 315.
2. Предельные отклонения размеров $\pm \frac{1T16}{2}$.
3. *Размер для справки.

Изм.	Лист	№ докум.	Подп.	Дата
Разраб.		Извекова	Подп.	
Пров.		Гончаренко	"	
Т.контр.		Севрюков	"	
Нач.отд.		Коверченко	"	
Н.контр.		Севрюков	"	
Утв.				

Б10А446.002

Хомут

Лит.	Масса	Масштаб
И	0.3	1:2

Лист | Листов 1

Круг $\frac{12\ \text{ГОСТ}\ 2590\text{-}71}{\text{ВСТ.3}\ \text{ГОСТ}\ 535\text{-}79}$

Госстрой СССР Харьковский сантехпроект

Формат А4

610А446.000СБ

Указания по антикоррозионной защите

Наименование технологического аппарата, газохода, трубопровода, габаритные размеры мм; номер позиции	Условия эксплуатации (состав среды; температура °С; давление МПа; коэффициент заполнения; места установки и др.)	Конструкция антикоррозионного покрытия	Технологические требования по производству работ
1. Бак рабочей воды V=2,5м³ ф 1670 H=1500 поз. IV-К 28.3 1 шт.	Химочищенная вода pH 7.2÷7.5 t=34°С P=0.1МПа, коэффициент заполнения 1. В помещении, не теплоизолирован	Внутренняя поверхность: окраска краской В-ЖС-41 в 3 слоя. Наружная поверхность: Окраска пентафталевой эмалью ПФ-133 за 2 раза по 2 слоям грунтовки ГФ-021	Приемку и подготовку поверхностей под антикоррозионную защиту, выполнение химзащитных работ и контроль качества покрытия производить согласно СНиП III-23-76, сборника конструкций по защите от коррозии ВСН 214-12 ММСС СССР. Химзащитные работы производить в теплый период года при температуре воздуха не менее + 10°С. Лакокрасочные покрытия подлежат систематическому контролю не реже одного раза в полугодие и своевременному восстановлению на поврежденных участках.
2. Подогреватель водо-водяной 9-168×2000-Р-6 поз. IV-К 21.2 1 шт.	В помещении, не теплоизолирован	Наружная поверхность: Окраска пентафталевой эмалью пф-133 за 2 раза по 2 слоям грунтовки гф-021	
3. Трубопроводы: Т96 - 15×2.5 В1.1, Т 96 - 20×2,5 Т96 - ф 38×2.5 В1, В1.1 - ф 89×3 Т96 - ф 114×4	В помещении, t=16°С то же то же то же		
4. Опорная конструкция	В помещении	2 слоя эмали пф-133 по 2 слоям грунтовки гф-021	

Изм.	Лист	№ докум.	Подп.	Дата

Б10А446.000СБ

Лист 3

Альбом 10 часть 5

№ строки	Обозначение	Наименование	Куда входит: Обозначение	Куда входит: кол.	Общее кол-во	Примечание
1	Б10А446.000	Блок рабочей воды (поз. IV-К28)				
2	Б10А446.010	Оборудование бака	Б10А446.000	1	1	
3	Б10А445.020	Лестница	Б10А446.010	1	1	
4	Б10А446.020	Трубопровод	Б10А446.000	1	1	
5	Б10А446.030	Блок №1	Б10А446.020	1	1	
6	Б10А446.040	Блок №2	Б10А446.020	2	2	
7	Б10А446.050	Трубопровод	Б10А446.000	1	1	
8	Б10А446.060	Блок №3	Б10А446.050	1	1	
9	Б10А446.070	Блок №4	Б10А446.050	1	1	
10	Б10А446.080	Трубопровод	Б10А446.000	1	1	
11	Б10А446.090	Блок №5	Б10А446.080	1	1	
12	Б10А446.100	Блок №6	Б10А446.080	2	2	
13	Б10А446.110	Блок №7	Б10А446.080	2	2	
14	Б10А446.120	Трубопровод	Б10А446.000	1	1	
15	Б10А446.130	Блок №8	Б10А446.120	2	2	
16	Б10А446.140	Трубопровод дренажа	Б10А446.000	1	1	
17	Б10А446.150	Трубопровод сливной	Б10А446.000	1	1	
18	Б10А446.160	Патрубок атмосферный	Б10А446.000	1	1	
19	Б10А446.170	Трубопровод	Б10А446.000	1	1	
20	Б10А446.180	Блок №9	Б10А446.170	1	1	
21	Б10А446.190	Колено соединительное	Б10А446.000	1	1	
22	Б10А446.200	Стойка	Б10А446.000	1	1	
23	Б10А446.210	Рама	Б10А446.000	1	1	

Изм.	Лист	№ докум.	Подп.	Дата	Б10А446.000 ВС	Лит.	Лист	Листов
Разраб.		Извекова			Блок рабочей воды (поз. IV-К28). Ведомость спецификации		1	
Провер.		Гончаренко				Госстрой СССР Харьковский Сантехпроект		
Нач. отд.		Коверченко						
Н. контр.		Севрюков						
Утв.								

Формат А3

№ строки	Наименование	Обозначение документа на поставку	Поставщик	Куда входит (обозначение)	Количество: на изделие	в комплекты	на регулир.	Всего	Примечание
1	Фланец 1-32-6 Ст25	ГОСТ 12820-80			1			1	
2	Фланец 1-80-6 Ст25	ГОСТ 12820-80			4			4	
3	Фланец 1-32-6 Ст25	ГОСТ 12821-80			1			1	
4	Фланец 1-32-16 Ст25	ГОСТ 12821-80			2			2	
5	Фланец 1-50-6 Ст25	ГОСТ 12821-80			2			2	
6	Фланец 1-80-6 Ст25	ГОСТ 12821-80			4			4	
7	Фланец 1-80-10 Ст25	ГОСТ 12821-80			17			17	
8	Фланец 1-80-16 Ст25	ГОСТ 12821-80			4			4	
9	Фланец 1-100-10 Ст25	ГОСТ 12821-80			2			2	
10	Фланец 1-125-10 Ст25	ГОСТ 12821-80			3			3	
11	Отвод 90°89х3,5	ГОСТ 17375-83			9			9	
12	Отвод 90°114х4	ГОСТ 17375-83			1			1	
13	Отвод 90°133х4	ГОСТ 17375-83			1			1	
14	Переход К89х3,5-57х3,0	ГОСТ 17378-83			2			2	
15	Переход К108х4-89х3,5	ГОСТ 17378-83			2			2	
16	Переход К133х4-89х3,5	ГОСТ 17378-83			2			2	
17	Болт М12х50,58	ГОСТ 7798-70			20			20	
18	Болт М16х55,58	ГОСТ 7798-70			132			132	
19	Гайка М12,5	ГОСТ 5915-70			20			20	
20	Гайка М16,5	ГОСТ 5915-70			148			148	
21	Шайба 12,65Г	ГОСТ 6402-70			20			20	
22	Шайба 16,65Г	ГОСТ 6402-70			148			148	
23	Шайба 12,01	ГОСТ 10906-78			20			20	
24	Шпилька М16х160,58	ГОСТ 22042-76			8			8	
25	Опора ОПБ 2-89	ГОСТ 14911-82			3			3	
26	Опора ОПБ 2-194	ГОСТ 14911-82			12			12	

Изм.	Лист	№ докум.	Подп.	Дата	Б10А446.000 ВП	Лит.	Лист	Листов
Разраб.		Извекова			Блок рабочей воды (поз. IV-К28). Ведомость покупных изделий		1	
Прав.		Гончаренко				Госстрой СССР Харьковский Сантехпроект		
Нач. отд.		Коверченко						
Н. контр.		Севрюков						
Утв.								

Альбом 10 часть 3

Формат	Зона	Поз.	Обозначение	Наименование	Кол.	Приме-чание
				Документация		
А2			610 А446.010 СБ	Сборочный чертеж		
				Сборочные единицы		
А4		1	610 А445. 020	Лестница	1	
				Детали		
Б4		2	610 А446. 005	Планка		
				Полоса 4х150 ГОСТ 103-76		
				В ст 3 ГОСТ 535-79		
				ℓ = 4600	1	21.6 кг
Б4		3	610 А446. 006	Патрубок		
				Труба 38х2,5 ГОСТ 10704-76		
				В ст 3 сп5 ГОСТ 10705-80		
				ℓ = 105	1	0,23 кг
Б4		4	610 А446. 007	Патрубок		
				Труба 89х3 ГОСТ 10704-76		
				В ст 3 сп5 ГОСТ 10705-80		
				ℓ = 105	4	0,64 кг
А4		5	610 А446. 008	Накладка	4	
				Стандартные изделия		
		6		Фланец 1-32-6 Ст 25		
				ГОСТ 12820-80	1	1,01 кг
		7		Фланец 1-80-6 Ст 25		
				ГОСТ 12820-80	4	2,44 кг
				Материалы		
		8		Круг 16 ГОСТ 2590-71		
				В ст 3 ГОСТ 535-79		
				ℓ = 18000		28,4 кг
				Металл наплавленный		2,5 кг

Инв. № подл. | Подп. и дата | Взам. инв. № | Инв. № дубл. | Подп. и дата

Изм.	Лист	№ докум.	Подп.	Дата
Разраб.		Извекова		
Пров.		Гончаренко		
Нач. отд.		Коваленко		
Н. контр.		Севрюков		
Утв.				

610 А446. 010

Оборудование бака

Лит.	Лист	Листов
		1

Госстрой СССР Харьковский Сантехпроект

Формат А4

Формат	Зона	Поз.	Обозначение	Наименование	Кол.	Приме-чание
				Документация		
А3			610А 446.020 СБ	Сборочный чертеж		
				Сборочные единицы		
А4		1	610А 446.030	Блок N1	1	
А2		2	610А 446.040	Блок N2	2	
				Детали		
А4		3	610А446.001-01	Прокладка	4	
				Стандартные изделия		
		4		Болт М16х55,58 ГОСТ 7798-70	16	0,12 кг
		5		Гайка М16,6 ГОСТ 5915-70	16	0,038 кг
		6		Шайба 16,65Г ГОСТ 6402-70	16	0,008 кг

Инв. № подл. | Подп. и дата | Взам. инв. № | Инв. № дубл. | Подп. и дата

Изм.	Лист	№ докум.	Подп.	Дата
Разраб.		Извекова		
Пров.		Гончаренко		
Нач. отд.		Коваленко		
Н. контр.		Севрюков		
Утв.				

610А 446. 020

Трубопровод

Лит.	Лист	Листов
		1

Госстрой СССР Харьковский Сантехпроект

Формат А4

Формат	Зона	Поз.	Обозначение	Наименование	Кол.	Приме-чание
				Документация		
А3			610А 446. 030 СБ	Сборочный чертеж		
				Детали		
Б4		1	610А446.009	Заглушка		
				Лист 4 ГОСТ 19903-74		
				В ст 3 ГОСТ 14637-79		
				Ф 100	1	0,24 кг
А4		2	610 А446. 011	Патрубок	1	
А4		3	610 А446. 012	Патрубок	3	
Б4		4	610 А446. 013	Патрубок		
				Труба 89х3 ГОСТ 10704-76		
				В ст 3 сп5 ГОСТ 10705-80		
				ℓ = 464	1	3,0 кг
				Стандартные изделия		
		5		Отвод 90° 89х3,5		
				ГОСТ 17375-83	2	1,6 кг
		6		Фланец 1-80-10 Ст 25		
				ГОСТ 12821-80	4	3,67 кг
				Материалы		
				Металл наплавленный		1,0 кг

Инв. № подл. | Подп. и дата | Взам. инв. № | Инв. № дубл. | Подп. и дата

Изм.	Лист	№ докум.	Подп.	Дата
Разраб.		Извекова		
Пров.		Гончаренко		
Нач. отд.		Коваленко		
Н. контр.		Севрюков		
Утв.				

610 А446. 030

Блок N4

Лит.	Лист	Листов
		1

Госстрой СССР Харьковский Сантехпроект

Формат А4

Формат	Зона	Поз.	Обозначение	Наименование	Кол.	Приме-чание
				Документация		
А4			610А 446.040 СБ	Сборочный чертеж		
				Детали		
Б4		1	610А 446. 014	Патрубок		
				Труба 89х3 ГОСТ 10704-76		
				В ст 3 сп5 ГОСТ 10705-80		
				ℓ = 104	1	0,64 кг
				Стандартные изделия		
		2		Фланец 1-80-6 Ст 25		
				ГОСТ 12821-80	1	2,76 кг
		3		Фланец 1-80-10 Ст 25		
				ГОСТ 12821-80	1	3,67 кг
				Материалы		
				Металл наплавленный		0,2 кг

Инв. № подл. | Подп. и дата | Взам. инв. № | Инв. № дубл. | Подп. и дата

Изм.	Лист	№ докум.	Подп.	Дата
Разраб.		Извекова		
Пров.		Гончаренко		
Нач. отд.		Коваленко		
Н. контр.		Севрюков		
Утв.				

610 А446. 040

Блок N2

Лит.	Лист	Листов
		1

Госстрой СССР Харьковский Сантехпроект

Формат А4

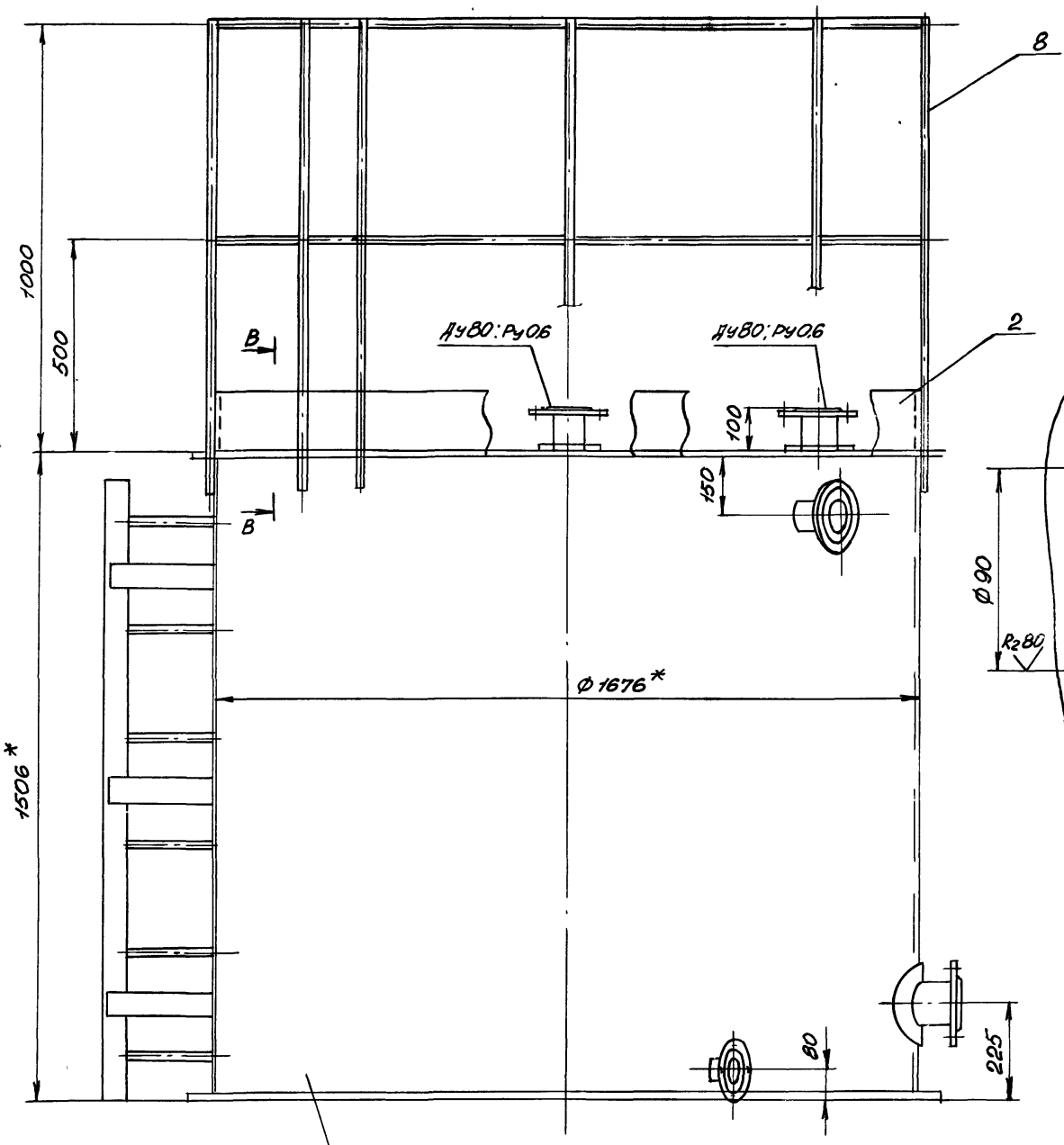

Бак V=2,5м³ ОСТ34-42-560-82

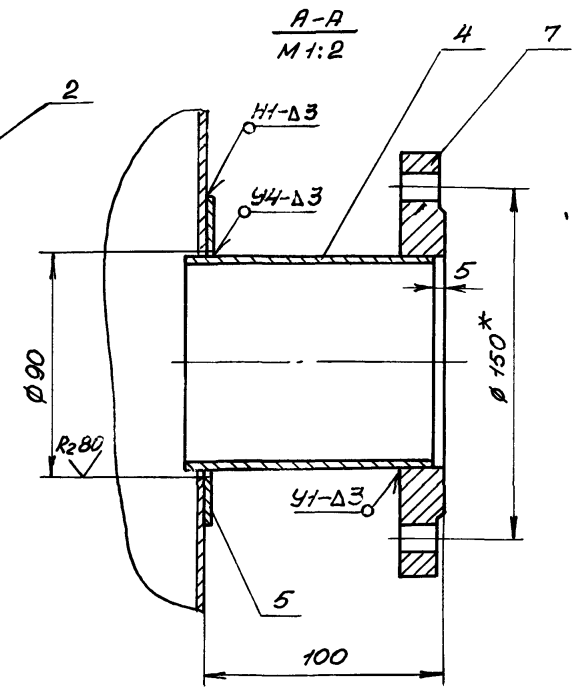

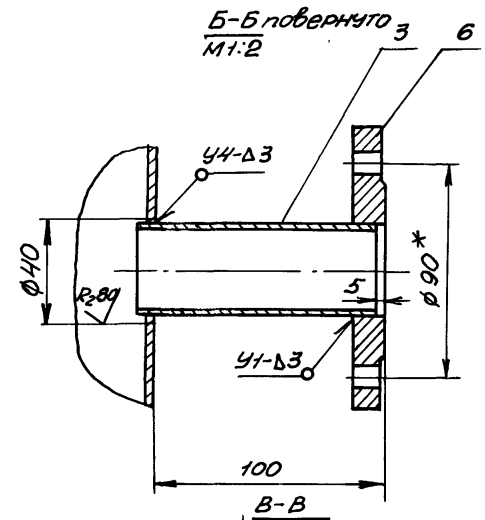

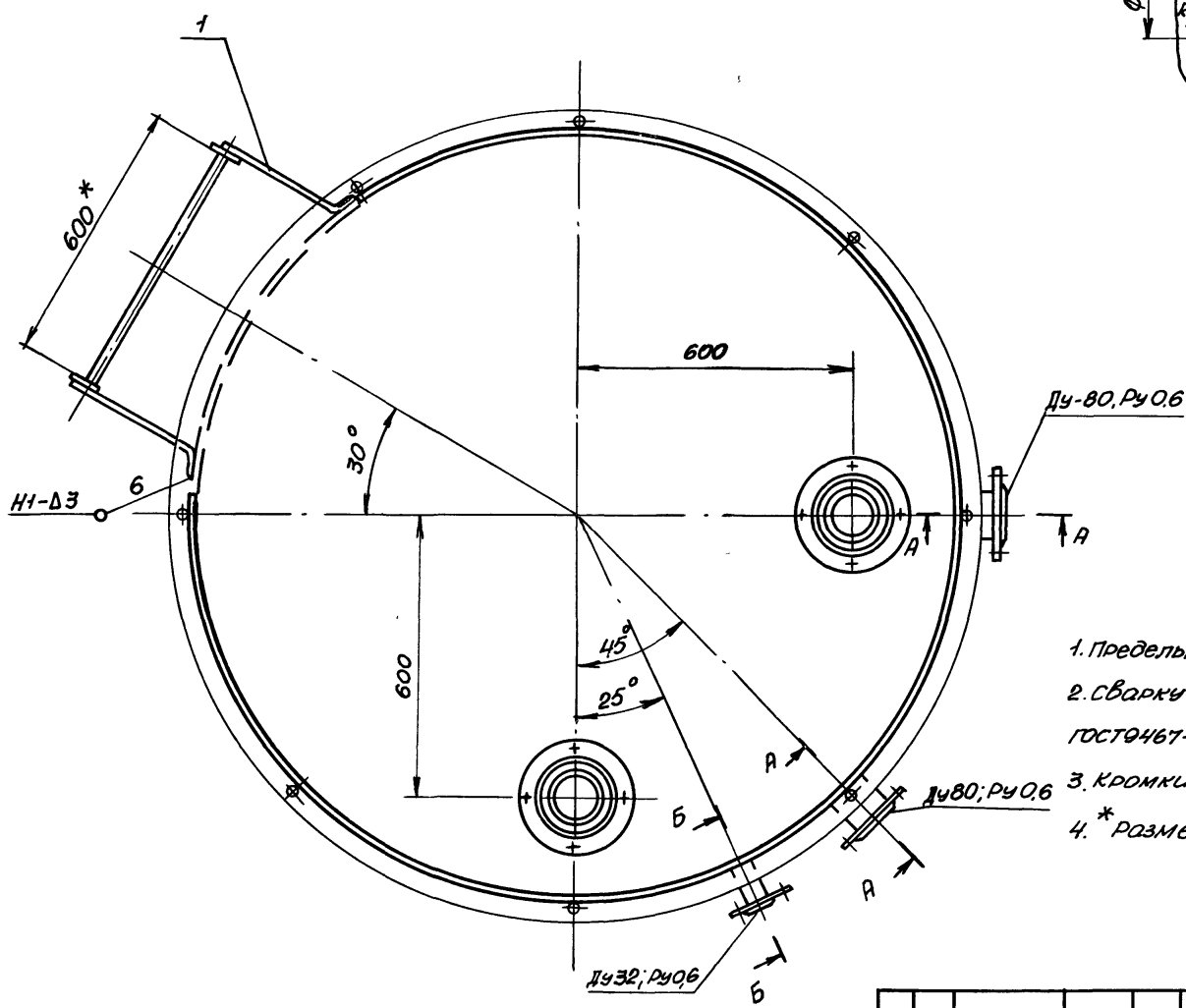

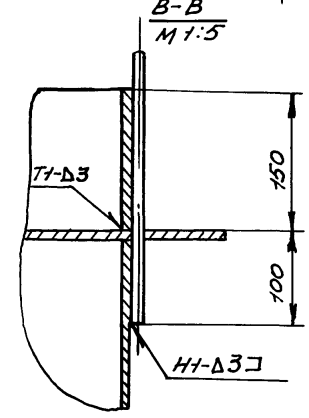

1. Предельные отклонения размеров ± IT16/2
2. Сварку производить электродами Э-42 ГОСТ9467-75. Сварные швы по ГОСТ 5264-80.
3. Кромки реза детали Б4-$\sqrt{R_z 320}$.
4. * размеры для справки.

					Б10А446.010СБ	
Изм.	Лист	N докум.	Подп.	Дата		
Разраб.		Извекова			Оборудование бака. Сборочный чертеж	Лит. / Масса / Масшт.
Пров.		Гончаренко				И / 89,0 / 1:10
Т.контр.		Севрюков				Лист / Листов 1
Нач.отд.		Коверченко				Госстрой СССР Харьковский Сантехпроект
Н.контр.		Севрюков				
Утв.						

Инв.№ подл. | Подп. и дата | Взам.инв.№ | Инв.№ дубл. | Подп. и дата

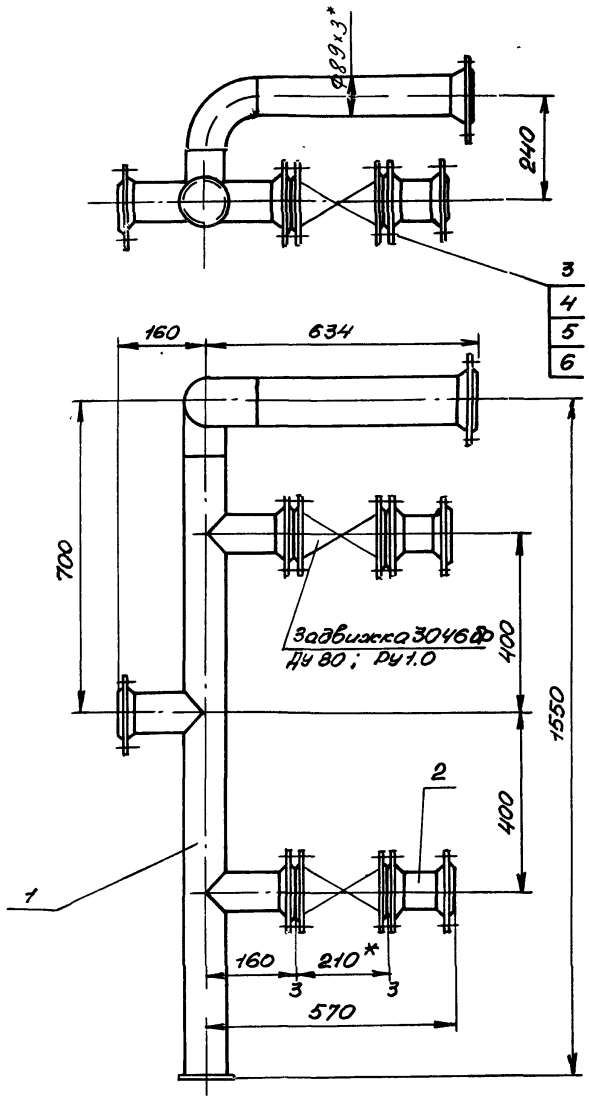

1.* Размеры для справки.

2. Масса указана с учетом арматуры.

Изм.	Лист.	N докум.	Подп.	Дата	Б10 А 446.020 СБ			
Разраб.	Ивекова				Трубопровод, сборочный чертеж.	Лит.	Масса	Масшт.
Пров.	Гончаренко					И	108,6	1:10
Т. контр.	Севрюков					Лист	Листов 1	
Нач. отд.	Коверченко						Госстрой СССР Харьковский Сантехпроект	
Н. контр.	Севрюков							
Утв.								

Формат А3

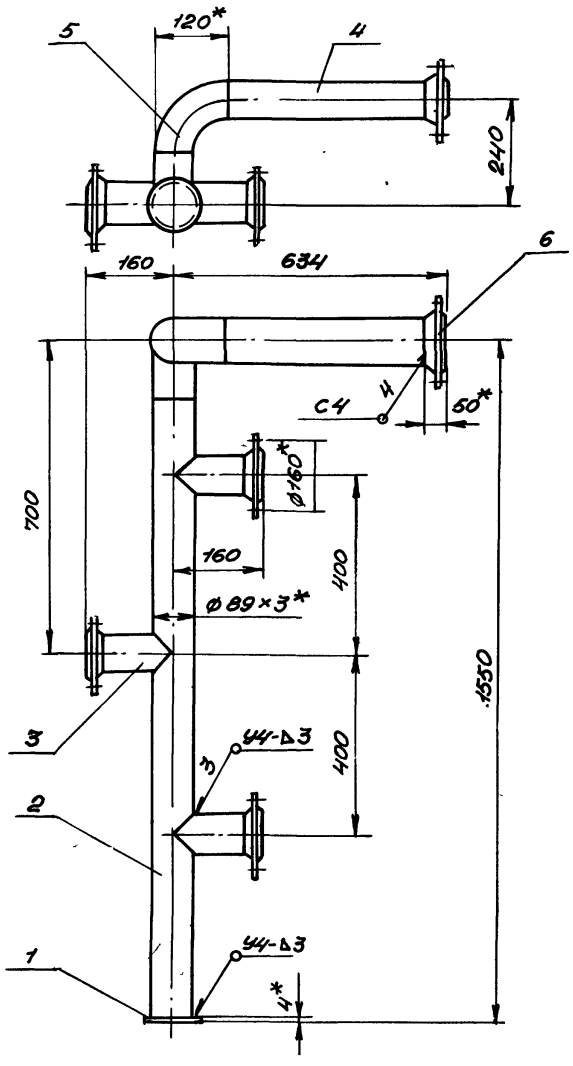

1. Предельные отклонения размеров $\pm \frac{IT16}{2}$.

2. Сварку производить электродами Э-42, ГОСТ 9467-75. Сварные швы по ГОСТ 16037-80.

3. Кромки реза деталей Б4 - R_z 320.

4. Размеры для справки.

Изм.	Лист.	N докум.	Подп.	Дата	Б10А446.030СБ			
Разраб.	Ивекова				Блок N 1 сборочный чертеж	Лит.	Масса	Масшт.
Пров.	Гончаренко					И	33,5	1:10
Т. контр.	Севрюков					Лист	Листов 1	
Нач. отд.	Коверченко						Госстрой СССР Харьковский Сантехпроект	
Н. контр.	Севрюков							
Утв.								

 Формат А3

Инв. N подл. | Подп. и дата | Взам. инв. N | Инв. N дубл. | Подп. и дата

Альбом 10 часть 3

6.10А446.008

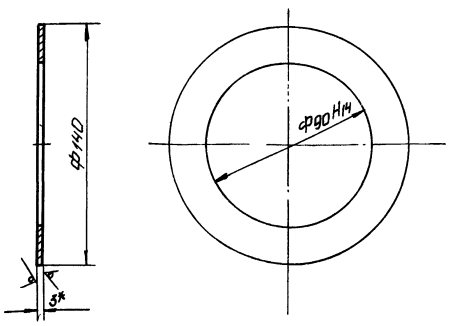

1. Неуказанные предельные отклонения размеров $\pm \frac{IT16}{2}$
2*. Размер для справки

Изм.	Лист	№ докум.	Подп.	Дата
Разраб.		Извекова		
Пров.		Гончаренко		
Т.контр.		Севрюков		
Нач.отд.		Ковеченко		
Н.контр.		Севрюков		
Утв.				

6.10А446.008 — Накладка

Лит.	Масса	Масшт.
У	0,2	1:2

Лист 3 ГОСТ 19903-74
Вст3 ГОСТ 16523-70

Госстрой СССР Харьковский Сантехпроект

Формат А4

6.10А446.012

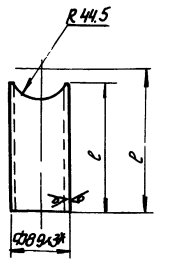

Обозначение	ℓ	ℓ	Масса кг
6.10А446.012	110	94	0,6
-01	315	299	1,9
-02	403	387	2,4
-03	260	246	1,5

1. Предельные отклонения размеров $\pm \frac{IT16}{2}$
2*. Размер для справки

Изм.	Лист	№ докум.	Подп.	Дата
Разраб.		Извекова		
Пров.		Гончаренко		
Т.контр.		Севрюков		
Нач.отд.		Ковеченко		
Н.контр.		Севрюков		
Утв.				

6.10А446.012 — Патрубок

Лит.	Масса	Масшт.
У	-	-

Труба 89х3 ГОСТ 10704-76 / В ст3 сп5 ГОСТ 10705-80

Госстрой СССР Харьковский Сантехпроект

Формат А4

6.10А446.011

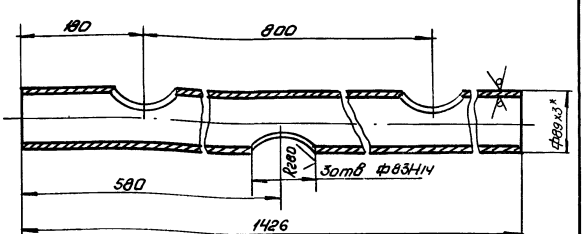

1. Неуказанные предельные отклонения размеров $\pm \frac{IT16}{2}$
2*. Размер для справки

Изм.	Лист	№ докум.	Подп.	Дата
Разраб.		Извекова		
Пров.		Гончаренко		
Т.контр.		Севрюков		
Нач.отд.		Ковеченко		
Н.контр.		Севрюков		
Утв.				

6.10А446.011 — Патрубок

Лит.	Масса	Масшт.
У	9,0	1:5

Труба 89х3 ГОСТ 10704-76 / В ст3 сп5 ГОСТ 10705-80

Госстрой СССР Харьковский Сантехпроект

Формат А4

6.10А446.040СБ

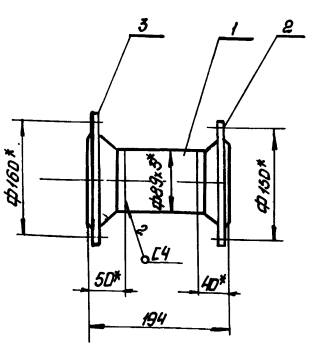

1. Предельные отклонения размеров $\pm \frac{IT16}{2}$.
2. Сварку производить электродами Э42 ГОСТ 9467-75. Сварные швы по ГОСТ 16037-80.
3. Кромки резо деталей Б4- $\overset{Rz320}{\nabla}$
4*. Размеры для справки

Изм.	Лист	№ докум.	Подп.	Дата
Разраб.		Извеково		
Пров.		Гончаренко		
Т.контр.		Севрюков		
Нач.отд.		Ковеченко		
Н.контр.		Севрюков		
Утв.				

6.10А446.040СБ — Блок №2 Сборочный чертеж

Лит.	Масса	Масшт.
У	7,25	1:5

Госстрой СССР Харьковский Сантехпроект

Формат А4

Альбом 10 часть 3

Формат	Зона	Поз.	Обозначение	Наименование	Кол.	Примеч.
				Документация		
А4			610А 446.050 СБ	Сборочный чертеж		
				Сборочные единицы		
А4		1	610А 446.060	Блок №3	1	
А4		2	610А 446.070	Блок №4	1	
				Детали		
А4		3	610А 446.001-01	Прокладка	2	
				Стандартные изделия		
		4		Болт М16х55.58 ГОСТ 7798-70	8	0,121кг
		5		Гайка М16,5 ГОСТ 5915-70	8	0,033кг
		6		Шайба 16,65г ГОСТ 6402-70	8	0,008кг

Инв.№подл. | Подп. и дата | Взам.инв.№ | Инв.№дубл. | Подп. и дата

Изм.	Лист	№докум.	Подп.	Дата	610А 446.050			
Разраб.		Извекова			Трубопровод	Лит.	Лист	Листов
Пров.		Гончаренко						1
Нач.отд.		Коверченко				ГОССТРОЙ СССР Харьковский Сантехпроект		
Н.контр.		Севрюков						
Утв.								

Формат А4

Формат	Зона	Поз.	Обозначение	Наименование	Кол.	Примеч.
				Документация		
А4			610А 446.060 СБ	Сборочный чертеж		
				Детали		
А4		1	610А 446.015	Патрубок	1	
А4		2	610А 446.012-01	Патрубок	1	
Б4		3	610А 446.016	Патрубок		
				Труба 89х3 ГОСТ 10704-76		
				В ст3 сп5 10 ст 10705-80		
				ℓ = 410	1	2,6кг
Б4		4	610А 446.017	Патрубок		
				Труба 89х8 ГОСТ 10704-76		
				В ст3 сп5 ГОСТ 10705-80		
				ℓ = 280	1	1,78кг
				Стандартные изделия		
		5		Отвод 90° 89х3,5		
				ГОСТ 17375-83	2	1,6кг
		6		Фланец 1-80-10 Ст 25		
				ГОСТ 12821-80	2	3,67кг
				Материалы		
				Металл наплавленный		0,5кг

Инв.№подл. | Подп. и дата | Взам.инв.№ | Инв.№дубл. | Подп. и дата

Изм.	Лист	№докум.	Подп.	Дата	610А 446.060			
Разраб.		Извекова			Блок №3	Лит.	Лист	Листов
Пров.		Гончаренко						1
Нач.отд.		Коверченко				ГОССТРОЙ СССР Харьковский Сантехпроект		
Н.контр.		Севрюков						
Утв.								

Формат А4

Формат	Зона	Поз.	Обозначение	Наименование	Кол.	Примеч.
				Документация		
А4			610А 446.070 СБ	Сборочный чертеж		
				Детали		
Б4		1	610А 446.018	Патрубок		
				Труба 89х3 ГОСТ 10704-76		
				В ст3 сп5 ГОСТ 10705-80		
				ℓ = 50	1	0,32кг
				Стандартные изделия		
		2		Переход К 108х4-89х3,5		
				ГОСТ 17378-83	1	1,0кг
		3		Фланец 1-80-10 Ст 25		
				ГОСТ 12821-80	1	3,67кг
		4		Фланец 1-100-10 Ст 25		
				ГОСТ 12821-80	1	4,7кг
				Материалы		
				Металл наплавленный		0,5кг

Инв.№подл. | Подп. и дата | Взам.инв.№ | Инв.№дубл. | Подп. и дата

Изм.	Лист	№докум.	Подп.	Дата	610А 446.070			
Разраб.		Извекова			Блок №4	Лит.	Лист	Листов
Пров.		Гончаренко						1
Нач.отд.		Коверченко				ГОССТРОЙ СССР Харьковский Сантехпроект		
Н.контр.		Севрюков						
Утв.								

Формат А4

Формат	Зона	Поз.	Обозначение	Наименование	Кол.	Примеч.
				Документация		
А3			610А 446.080 СБ	Сборочный чертеж		
				Сборочные единицы		
А4		1	610А 446.090	Блок №5	1	
А4		2	610А 446.100	Блок №6	2	
А4		3	610А 446.110	Блок №7	2	
				Детали		
А4		4	610А 446.001-01	Прокладка	8	
				Стандартные изделия		
		6		Болт М16х56.58 ГОСТ 7798-70	16	0,121кг
		7		Гайка М16,5 ГОСТ 5915-70	32	0,033кг
		8		Шайба 16,65г ГОСТ 6402-70	32	0,008кг
		9		Шпилька М16х160.58		
				ГОСТ 22042-76	8	0,25кг

Инв.№подл. | Подп. и дата | Взам.инв.№ | Инв.№дубл. | Подп. и дата

Изм.	Лист	№докум.	Подп.	Дата	610А 446.080			
Разраб.		Извекова			Трубопровод	Лит.	Лист	Листов
Пров.		Гончаренко						1
Нач.отд.		Коверченко				ГОССТРОЙ СССР Харьковский Сантехпроект		
Н.контр.		Севрюков						
Утв.								

Формат А4

Б10А446.050СБ

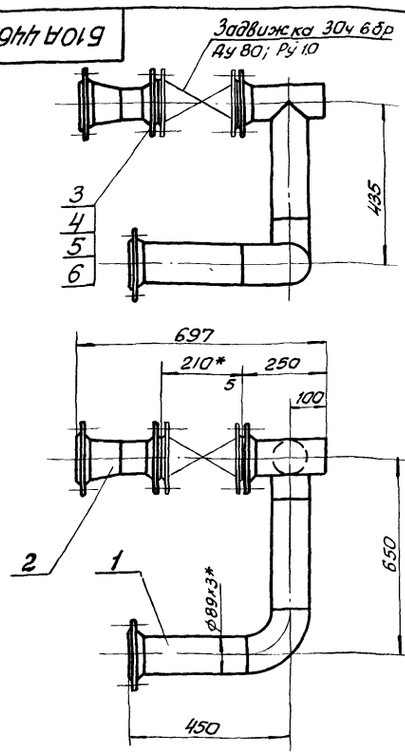

1.* Размеры для справки
2. Масса указана с учетом арматуры.

Изм	Лист	N докум.	Подп.	Дата
Разраб.		Извекова		
Провер.		Гончаренко		
Т. контр.		Севрюков		
Нач. отд.		Ковернченко		
Н. контр.		Севрюков		
Утв.				

Б10А446.050СБ

Трубопровод

Сборочный чертеж

Лит	Масса	Масшт.
У	30,0	1:10
Лист	Листов 1	

Госстрой СССР Харьковский Сантехпроект

Формат А4

Б10А446.060СБ

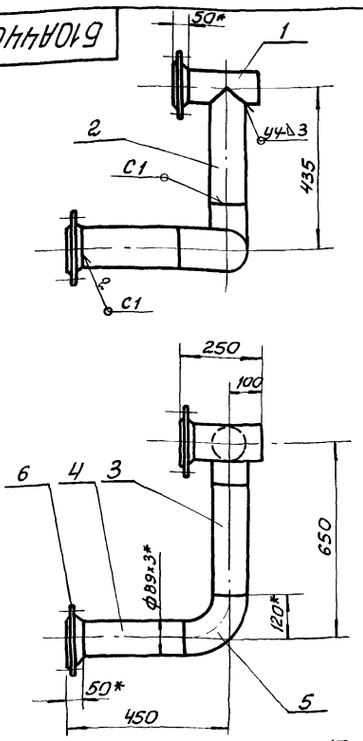

1. Предельные отклонения размеров ± IT16/2
2. Сварку производить электродами Э-42 ГОСТ 9467-75. Сварные швы по ГОСТ 16037-80
3. Кромки реза деталей Б4 - Rz 320
4.* Размеры для справки.

Изм	Лист	N докум.	Подп.	Дата
Разраб.		Извекова		
Провер.		Гончаренко		
Т. контр.		Севрюков		
Нач. отд.		Ковернченко		
Н. контр.		Севрюков		
Утв.				

Б10А446.060СБ

Блок №3

Сборочный чертеж

Лит.	Масса	Масшт
У	18,5	1:10
Лист	Листов 1	

Госстрой СССР Харьковский Сантехпроект

Формат А4

Б10А446.070СБ

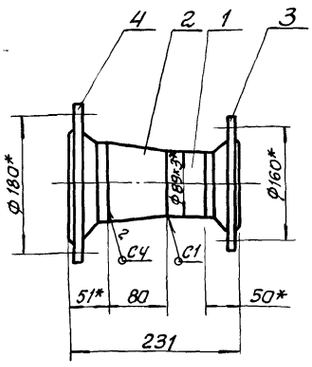

1. Предельные отклонения размеров ± IT16/2
2. Сварку производить электродами Э-42 ГОСТ 9467-75. Сварные швы по ГОСТ 16037-80
3. Кромки реза деталей Б4 - Rz 320
4.* Размеры для справки

Изм	Лист	N докум.	Подп.	Дата
Разраб.		Извекова		
Провер.		Гончаренко		
Т. контр.		Севрюков		
Нач. отд.		Ковернченко		
Н. контр.		Севрюков		
Утв.				

Б10А446.070СБ

Блок №4

Сборочный чертеж

Лит	Масса	Масштаб
У	10,2	1:5
Лист	Листов 1	

Госстрой СССР Харьковский Сантехпроект.

Формат А4

Б10А446.015

Rz 320

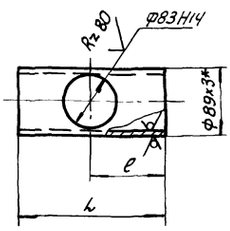

Обозначение	L	e	Масса кг
Б10А446.015	200	100	1,2
-01	560	175	3,5

1. Неуказанные предельные отклонения размеров ± IT16/2
2.* Размер для справки.

Изм	Лист	N докум.	Подп.	Дата
Разраб.		Извекова		
Провер.		Гончаренко		
Т. контр.		Севрюков		
Нач. отд.		Ковернченко		
Н. контр.		Севрюков		
Утв.				

Б10А446.015

Патрубок

Труба 89×3 ГОСТ 10704-76 / Вст3сп5 ГОСТ 10705-80

Лит	Масса	Масшт
У	1,2	1:5
Лист	Листов 1	

Госстрой СССР Харьковский Сантехпроект

Формат А4

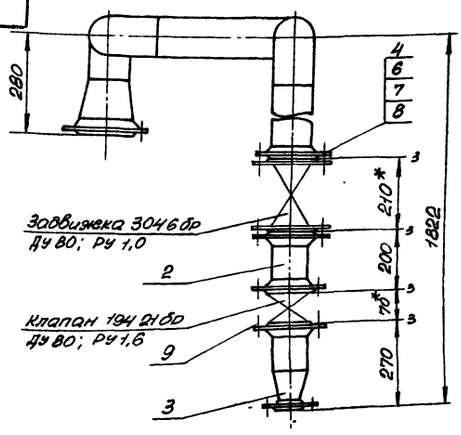

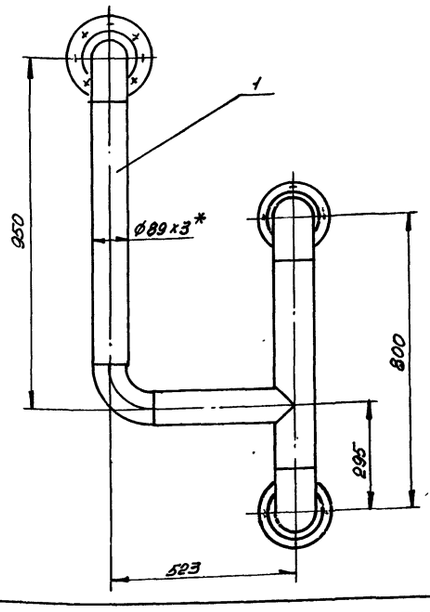

1.* Размеры для справки.

2. Масса указана с учетом арматуры.

					Б 10 А446. 080 СБ		
Изм.	Лист	N докум.	Подп.	Дата	Трубопровод сборочный чертеж	Лит.	Масса	Масшт.
Разраб.		Извекова				И	150,6	1:10
Пров.		Гончаренко				Лист	Листов 1	
Т.контр.		Севрюков				Госстрой СССР Харьковский Сантехпроект		
Нач.отд.		Коварцева						
Н.контр.		Севрюков						
Утв.								

Формат А3

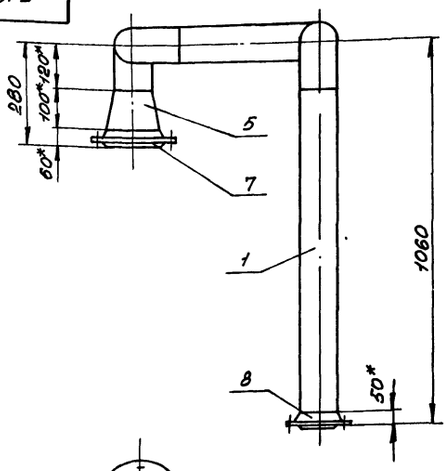

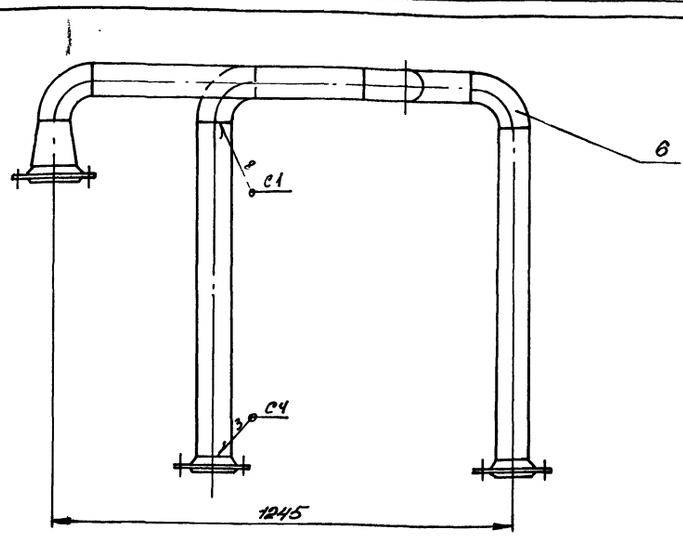

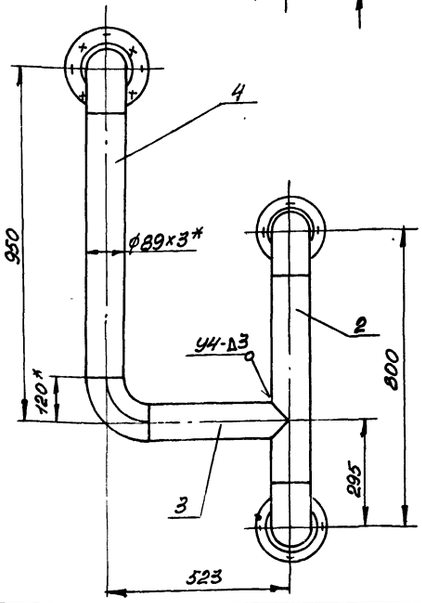

1. Предельные отклонения размеров $\pm \frac{IT16}{2}$

2. Сварку производить электродами Э-42 ГОСТ 9467-75. Сварные швы по ГОСТ 16037-80

3. Кромки реза деталей Б4 $\frac{R_z 320}{V}$.

4.* Размеры для справки.

					Б 10 А446. 090 СБ			
Изм.	Лист	N докум.	Подп.	Дата	Блок N5 сборочный чертеж	Лит.	Масса	Масшт.
Разраб.		Извекова				И	45,0	1:10
Пров.		Гончаренко				Лист	Листов 1	
Т.контр.		Севрюков				Госстрой СССР Харьковский Сантехпроект		
Нач.отд.		Коварцева						
Н.контр.		Севрюков						
Утв.								

Формат	Зона	Поз.	Обозначение	Наименование	Кол.	Примеч.
				Документация		
А3			610А446.090 СБ	Сборочный чертеж		
				Детали		
Б4		1	610А446.019	Патрубок		
				труба 89х3 ГОСТ 10704-76		
				В ст3 сп5 ГОСТ 10705-80		
				ℓ=890	2	5,6 кг
А4		2	610А446.015-01	Патрубок	1	
А4		3	610А446.012-02	Патрубок	1	
Б4		4	610А446.021	Патрубок		
				труба 89х3 ГОСТ 10704-76		
				В ст3 сп5 ГОСТ 10705-80		
				ℓ=710	1	4,5 кг
				Стандартные изделия		
		6		Переход К 133х4-89х3,5		
				ГОСТ 17378-83	1	1,5 кг
		6		Отвод 90°89х3,5		
				ГОСТ 17375-83	4	1,6 кг
		7		Фланец 1-125-10 Ст25		
				ГОСТ 12821-80	1	6,71 кг
		8		Фланец 1-80-10 Ст25		
				ГОСТ 12821-80	2	3,67 кг
				Материалы		
				Металл наплавленный		1,4 кг

Инв. № подл. | Подп. и дата | Взам. инв. № | Инв. № дубл. | Подп. и дата

Изм.	Лист	№ докум.	Подп.	Дата
Разраб.		Извекова		
Пров.		Гончаренко		
Нач. отд.		Ковеченко		
Н. контр.		Севрюков		
Утв.				

610А446.090

Блок №5

Лит.	Лист	Листов
У		1

Госстрой СССР Харьковский сантехпроект

Формат А4

Формат	Зона	Поз.	Обозначение	Наименование	Кол.	Примеч.
				Документация		
А4			610А446.100 СБ	Сборочный чертеж		
				Детали		
Б4		1	610А446.022	Патрубок		
				Труба 89х3 ГОСТ 10704-76		
				В ст3 сп5 ГОСТ 10705-80		
				ℓ=97	1	0,63 кг
				Стандартные изделия		
		2		Фланец 1-80-10 Ст25		
				ГОСТ 12821-80	1	3,6 кг
		3		Фланец 1-80-16 Ст25		
				ГОСТ 12821-80	1	4,21 кг
				Материалы		
				Металл наплавленный		0,2 кг

Инв. № подл. | Подп. и дата | Взам. инв. № | Инв. № дубл. | Подп. и дата

Изм.	Лист	№ докум.	Подп.	Дата
Разраб.		Извекова		
Пров.		Гончаренко		
Нач. отд.		Ковеченко		
Н. контр.		Севрюков		
Утв.				

610А446.100

Блок №6

Лит.	Лист	Листов
У		1

Госстрой СССР Харьковский сантехпроект

Формат А4

Формат	Зона	Поз.	Обозначение	Наименование	Кол.	Примеч.
				Документация		
А4			610А446.110 СБ	Сборочный чертеж		
				Детали		
Б4		1	610А446.023	Патрубок		
				Труба 89х3 ГОСТ 10704-76		
				В ст3 сп5 ГОСТ 10705-80		
				ℓ=104	1	0,64 кг
				Стандартные изделия		
		2		Переход К 89х3,5-57х3,0		
				ГОСТ 17378-83	1	0,6 кг
		3		Фланец 1-50-6 Ст25		
				ГОСТ 12821-80	1	1,53 кг
		4		Фланец 1-80-16 Ст25		
				ГОСТ 12821-80	1	4,21 кг
				Материалы		
				Металл наплавленный		0,3 кг

Инв. № подл. | Подп. и дата | Взам. инв. № | Инв. № дубл. | Подп. и дата

Изм.	Лист	№ докум.	Подп.	Дата
Разраб.		Извекова		
Пров.		Гончаренко		
Нач. отд.		Ковеченко		
Н. контр.		Севрюков		
Утв.				

610А446.110

Блок №7

Лит.	Лист	Листов
У		1

Госстрой СССР Харьковский сантехпроект

Формат А4

Формат	Зона	Поз.	Обозначение	Наименование	Кол.	Примеч.
				Документация		
А4			610А446.120 СБ	Сборочный чертеж		
				Сборочные единицы		
А4		1	610А446.070	Блок №4	1	
А4		2	610А446.130	Блок №8	1	
				Детали		
А4		3	610А446.001	Прокладка	2	
				Стандартные изделия		
		4		Болт М16х56,58 ГОСТ 7798-70	8	0,121 кг
		5		Гайка М16,5 ГОСТ 5915-70	8	0,033 кг
		6		Шайба 16,65г ГОСТ 6402-70	8	0,008 кг

Инв. № подл. | Подп. и дата | Взам. инв. № | Инв. № дубл. | Подп. и дата

Изм.	Лист	№ докум.	Подп.	Дата
Разраб.		Извекова		
Пров.		Гончаренко		
Нач. отд.		Ковеченко		
Н. контр.		Севрюков		
Утв.				

610А446.120

Трубопровод

Лит.	Лист	Листов
У		1

Госстрой СССР Харьковский сантехпроект

Формат А4

Альбом 10 часть 3

Б10А446.100СБ

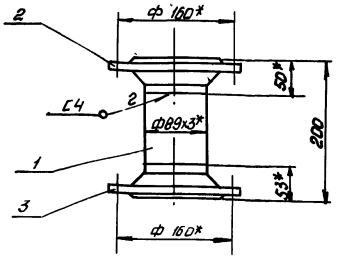

1. Предельные отклонения размеров ± $\frac{IT16}{2}$
2. Сварку производить электродами Э-42 ГОСТ 9467-75. Сварные швы по ГОСТ 16037-80
3. Кромки реза деталей Б4-$\overset{Rz320}{\vee}$.
4* Размеры для справки

Изм.	Лист	N докум.	Подп.	Дата
Разраб.		Извекова		
Пров.		Гончаренко		
Т. контр.		Севрюков		
Нач. отд.		Коверченко		
Н. контр.		Севрюков		
Утв.				

Б10А446.100СБ

Блок N6
Сборочный чертеж

Лит.	Масса	Масшт.
и	8,7	1:5

Лист | Листов 1

Госстрой СССР
Харьковский
Сантехпроект

Формат А4

Инв. N подл. | Подп. и дата | Взам. инв. N | Инв. N дубл. | Подп. и дата

Б10А446.110СБ

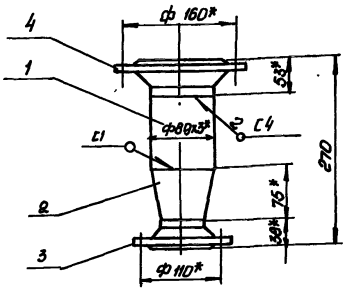

1. Предельные отклонения размеров ± $\frac{IT16}{2}$
2. Сварку производить электродами Э-42 ГОСТ 9467-75. Сварные швы по ГОСТ 16037-80.
3. Кромки реза деталей Б4-$\overset{Rz320}{\vee}$
4* Размеры для справки

Изм.	Лист	N докум.	Подп.	Дата
Разраб.		Извекова		
Пров.		Гончаренко		
Т. контр.		Севрюков		
Нач. отд.		Коверченко		
Н. контр.		Севрюков		
Утв.				

Б10А446.110СБ

Блок N7
Сборочный чертеж

Лит.	Масса	Масшт.
и	7,3	1:5

Лист | Листов 1

Госстрой СССР
Харьковский
Сантехпроект

Формат А4

Инв. N подл. | Подп. и дата | Взам. инв. N | Инв. N дубл. | Подп. и дата

Б10А446.120СБ

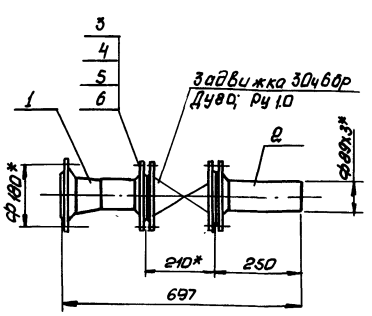

1. * Размеры для справки.
2. Масса указана с учетом арматуры.

Изм.	Лист	N докум.	Подп.	Дата
Разраб.		Извекова		
Пров.		Гончаренко		
Т. контр.		Севрюков		
Нач. отд.		Коверченко		
Н. контр.		Севрюков		
Утв.				

Б10А446.120СБ

Трубопровод
Сборочные единицы

Лит.	Масса	Масшт.
и	45,6	1:10

Лист | Листов 1

Госстрой СССР
Харьковский
Сантехпроект

Формат А4

Инв. N подл. | Подп. и дата | Взам. инв. N | Инв. N дубл. | Подп. и дата

Б10А446.130СБ

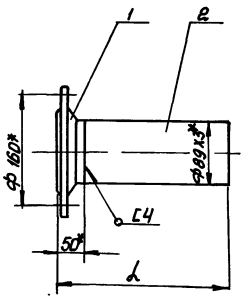

Обозначение	L	Масса, кг
Б10А446.130СБ	250	5,1
-01СБ	164	4,5

1. Предельные отклонения размеров ± $\frac{IT16}{2}$
2. Сварку производить электродами Э-42 ГОСТ 9467-75. Сварные швы по ГОСТ 16037-80.
3. Кромки реза деталей Б4-$\overset{Rz320}{\vee}$
4* Размер для справки.

Изм.	Лист	N докум.	Подп.	Дата
Разраб.		Извекова		
Пров.		Гончаренко		
Т. контр.		Севрюков		
Нач. отд.		Коверченко		
Н. контр.		Севрюков		
Утв.				

Б10А446.130СБ

Блок N8
Сборочный чертеж

Лит.	Масса	Масшт.
и	5,1	1:5

Лист | Листов 1

Госстрой СССР
Харьковский
Сантехпроект

Формат А4

Инв. N подл. | Подп. и дата | Взам. инв. N | Инв. N дубл. | Подп. и дата

Альбом 10 часть 3

Форм.	Зона	Поз.	Обозначение	Наименование	Кол.	Примечание
				Документация		
А4			Б10А446.130 СБ	Сборочный чертеж		
				Стандартные изделия		
		1		Фланец 1-80-10 Ст25		
				ГОСТ 12821-80	1	3,67кг.
				Материалы		
				Металл наплавленный		0,1 кг.
			Переменные данные	для исполнения		
				Б10А446.130 СБ		
				Детали		
Б4		2	Б10А446.024	Патрубок		
				Труба 89х3 ГОСТ 10704-76		
				В Ст3 сп5 ГОСТ 10705-80		
				ℓ=200	1	1,26 кг.
				Б10А446.130-01 СБ		
				Детали		
Б4		2	Б10А446.024-01	Патрубок		
				Труба 89х3 ГОСТ 10704-76		
				В Ст3 сп5 ГОСТ 10705-80		
				ℓ=114	1	0,72 кг.

Изм.	Лист	N докум.	Подп.	Дата
Разраб.		Извекова		
Пров.		Гончаренко		
Нач.отд.		Коверченко		
Н.контр.		Севрюков		
Утв.				

Б10А446.130

Блок №8

Лит.	Лист	Листов
И		1

Госстрой СССР Харьковский сантехпроект

Формат А4

Инв.№подл. | Подп. и дата | Взам.инв.№ | Инв.№дубл. | Подп. и дата

Форм.	Зона	Поз.	Обозначение	Наименование	Кол.	Примечание
				Документация		
А4			Б10А446.140 СБ	Сборочный чертеж		
				Детали		
Б4		1	Б10А446.025	Патрубок		
				Труба 114х4 ГОСТ 10704-76		
				В Ст3 сп5 ГОСТ 10705-80		
				ℓ=850	1	9,2 кг.
А4		2	Б10А446.026	Воронка	1	
				Стандартные изделия		
		3		Отвод 90° 114х6		
				ГОСТ 17375-83	1	4,6 кг.
				Материалы		
				Металл наплавленный		0,2 кг.

Изм.	Лист	N докум.	Подп.	Дата
Разраб.		Извекова		
Пров.		Гончаренко		
Нач.отд.		Коверченко		
Н.контр.		Севрюков		
Утв.				

Б10А446.140

Трубопровод дренажа

Лит.	Лист	Листов
И		1

Госстрой СССР Харьковский сантехпроект

Формат А4

Инв.№подл. | Подп. и дата | Взам.инв.№ | Инв.№дубл. | Подп. и дата

Форм.	Зона	Поз.	Обозначение	Наименование	Кол.	Примечание
				Документация		
А4			Б10А446.150 СБ	Сборочный чертеж		
				Стандартные изделия		
		1		Фланец 1-80-6 Ст25		
				ГОСТ 12821-80	1	2,76кг
		2		Отвод 90° 89х3,5		
				ГОСТ 17375-83	1	1,6 кг.
				Материалы		
				Металл наплавленный		0,04 кг.

Изм.	Лист	N докум.	Подп.	Дата
Разраб.		Извекова		
Пров.		Гончаренко		
Нач.отд.		Коверченко		
Н.контр.		Севрюков		
Утв.				

Б10А446.150

Патрубок сливной

Лит.	Лист	Листов
И		1

Госстрой СССР Харьковский сантехпроект

Формат А4

Инв.№подл. | Подп. и дата | Взам.инв.№ | Инв.№дубл. | Подп. и дата

Форм.	Зона	Поз.	Обозначение	Наименование	Кол.	Примечание
				Документация		
А4			Б10А446,160 СБ	Сборочный чертеж		
				Детали		
А4		1	Б10А446,012-03	Патрубок	1	
А4		2	Б10А446,027	Патрубок	1	
				Стандартные изделия		
		3		Фланец 1-80-6 Ст25		
				ГОСТ 12821-80	1	2,76кг.
				Материалы		
				Металл наплавленный		0,3 кг.

Изм.	Лист	N докум.	Подп.	Дата
Разраб.		Извекова		
Пров.		Гончаренко		
Нач.отд.		Коверченко		
Н.контр.		Севрюков		
Утв.				

Б10А446.160

Патрубок атмосферный

Лит.	Лист	Листов
И		1

Госстрой СССР Харьковский сантехпроект

Формат А4

Инв.№подл. | Подп. и дата | Взам.инв.№ | Инв.№дубл. | Подп. и дата

Альбом 10 часть 3

Б10А446.140СБ

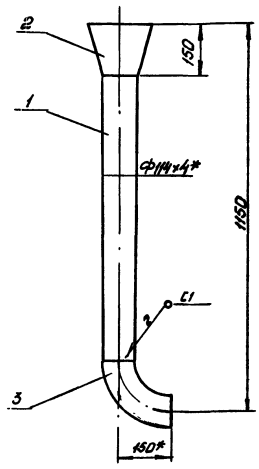

1. Предельные отклонения размеров $\pm\frac{IT16}{2}$
2. Сварку производить электродами Э-42 ГОСТ 9467-75. Сварные швы по ГОСТ 16037-80.
3. Кромки реза деталей Б4 - Rz320
4* Размеры для справки

Изм.	Лист	№ докум.	Подп.	Дата	Б10А446.140СБ	Лит	Масса	Масшт.
Разраб.		Извекова			Трубопровод дренажа Сборочный чертеж	и	15.8	1:10
Провер.		Гончаренко				Лист	Листов 1	
Т.контр.		Севрюков				Госстрой СССР Харьковский Сантехпроект		
Нач.отд.		Коверченко						
Н.контр.		Севрюков						
Утв.								

Формат А4

Инв.№ подл. | Подп. и дата | Взам.инв.№ | Инв.№ дубл. | Подп. и дата

Б10А446.150СБ

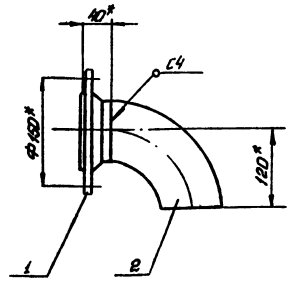

1. Сварку производить электродами Э-42 ГОСТ 9467-75. Сварные швы по ГОСТ 16037-80
2* Размеры для справки.

Изм.	Лист	№ докум.	Подп.	Дата	Б10А446.150СБ	Лит	Масса	Масштаб
Разраб.		Извекова			Патрубок сливной Сборочный чертеж	и	4.4	1:5
Провер.		Гончаренко				Лист	Листов 1	
Т.контр.		Севрюков				Госстрой СССР Харьковский Сантехпроект		
Нач.отд.		Коверченко						
Н.контр.		Севрюков						
Утв.								

Формат А4

Инв.№ подл. | Подп. и дата | Взам.инв.№ | Инв.№ дубл. | Подп. и дата

Б10А446.160СБ

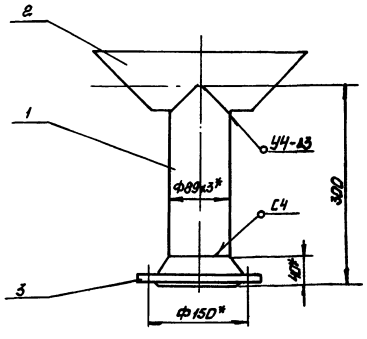

1. Предельные отклонения размеров $\pm\frac{IT16}{2}$
2. Сварку производить электродами Э-42 ГОСТ 9467-75. Сварные швы по ГОСТ 16037-80.
3. Кромки реза деталей Б4 - Rz320
4.* Размеры для справки.

Изм.	Лист	№ докум.	Подп.	Дата	Б10А446.160СБ	Лит	Масса	Масшт.
Разраб.		Извекова			Патрубок атмосферный Сборочный чертеж	и	6.2	1:5
Провер.		Гончаренко				Лист	Листов 1	
Т.контр.		Севрюков				Госстрой СССР Харьковский Сантехпроект		
Нач.отд.		Коверченко						
Н.контр.		Севрюков						
Утв.								

Формат А4

Инв.№ подл. | Подп. и дата | Взам.инв.№ | Инв.№ дубл. | Подп. и дата

Б10А446.027

Rz320 (√)

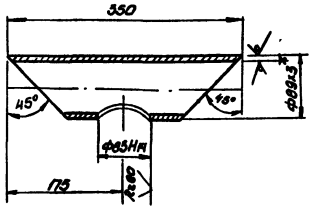

1. Неуказанные предельные отклонения размеров $\pm\frac{IT16}{2}$.
2* Размер для справки

Изм.	Лист	№ докум.	Подп.	Дата	Б10А446.027	Лит	Масса	Масштаб
Разраб.		Извекова			Патрубок	и	1.65	1:5
Провер.		Гончаренко				Лист	Листов 1	
Т.контр.		Севрюков				Госстрой СССР Харьковский Сантехпроект		
Нач.отд.		Коверченко						
Н.контр.		Севрюков						
Утв.								

Труба 89×3 ГОСТ 10704-76 / Вст3сп5 ГОСТ10705-80

23935-16 55 Формат А4

Альбом 10 часть 3

Форм	Зона	Поз.	Обозначение	Наименование	Кол.	Примечание
				Документация		
А4			Б10А446,170 СБ	Сборочный чертеж		
				Сборочные единицы		
А4		1	Б10А446,130-01	Блок N 8	1	
А4		2	Б10А446,180	Блок N 9	1	
				Детали		
А4		3	Б10А446,001-01	Прокладка	2	
				Стандартные изделия		
		4		Болт М16х55,58 ГОСТ 7798-70	8	0,121 кг.
		5		Гайка М16.5 ГОСТ 5915-70	8	0,033 кг.
		6		Шайба 16,65Т ГОСТ 6402-70	8	0,008 кг.

Инв. N подл. | Подп. и дата | Взам. инв. N | Инв. N дубл. | Подп. и дата

Изм.	Лист	N докум.	Подп.	Дата
Разраб.		Извекова		
Пров.		Гончаренко		
Нач. отд.		Коверченко		
Н. контр.		Севрюков		
Утв.				

Б10А446,170

Трубопровод

Лит.	Лист	Листов
И		1

Госстрой СССР Харьковский Сантехпроект

Формат А4

Форм	Зона	Поз.	Обозначение	Наименование	Кол.	Примечание
				Документация		
А4			Б10А446,180 СБ	Сборочный чертеж		
				Стандартные изделия		
		1		Фланец 1-80-10 Ст 25		
				ГОСТ 12821-80	1	3,67 кг.
		2		Переход к 133х4-89х3,5		
				ГОСТ 17378-83	1	1,5 кг.
		3		Фланец 1-125-10 Ст 25		
				ГОСТ 12821-80	1	6,71 кг.
				Материалы		
				Металл наплавленный		0,32 кг.

Инв. N подл. | Подп. и дата | Взам. инв. N | Инв. N дубл. | Подп. и дата

Изм.	Лист	N докум.	Подп.	Дата
Разраб.		Извекова		
Пров.		Гончаренко		
Нач. отд.		Коверченко		
Н. контр.		Севрюков		
Утв.				

Б10А446,180

Трубопровод

Лит.	Лист	Листов
И		1

Госстрой СССР Харьковский Сантехпроект

Формат А4

Форм	Зона	Поз.	Обозначение	Наименование	Кол.	Примечание
				Документация		
А4			Б10А446.190 СБ	Сборочный чертеж		
				Детали		
Б4		1	Б10А446,028	Вставка		
				Труба 133х4 ГОСТ 10704-76		
				В Ст3 сп5 ГОСТ 10705-80		
				ℓ=20	1	0,25 кг.
				Стандартные изделия		
		2		Отвод 90° 133х4		
				ГОСТ 17375-83	2	4,4 кг.
		3		Фланец 1-125-10 Ст 25		
				ГОСТ 12821-80	2	6,71 кг.
				Материалы		
				Металл наплавленный		0,34 кг.

Инв. N подл. | Подп. и дата | Взам. инв. N | Инв. N дубл. | Подп. и дата

Изм.	Лист	N докум.	Подп.	Дата
Разраб.		Извекова		
Пров.		Гончаренко		
Нач. отд.		Коверченко		
Н. контр.		Севрюков		
Утв.				

Б10А446,190

Колено соединительное

Лит.	Лист	Листов
И		1

Госстрой СССР Харьковский Сантехпроект

Формат А4

Форм	Зона	Поз.	Обозначение	Наименование	Кол.	Примеч.
				Документация		
А4			Б10А446,200 СБ	Сборочный чертеж		
				Детали		
Б4		1	Б10А446,028	Плита		
				Лист 4 ГОСТ 19903-74		
				В Ст3 ГОСТ 14637-79		
				100х200	1	0,63 кг.
Б4		2	Б10А446,029	Опора		
				Уголок Б63х63х5 ГОСТ 8509-86		
				В Ст3 сп5 ГОСТ 535-79		
				ℓ=214	1	1,0 кг.
				Материалы		
				Металл наплавленный		0,07 кг.

Инв. N подл. | Подп. и дата | Взам. инв. N | Инв. N дубл. | Подп. и дата

Изм.	Лист	N докум.	Подп.	Дата
Разраб.		Извекова		
Пров.		Гончаренко		
Нач. отд.		Коверченко		
Н. контр.		Севрюков		
Утв.				

Б10А446,200

Стойка

Лит.	Лист	Листов
И		1

Госстрой СССР Харьковский Сантехпроект

Формат А4

6.10-А446.170 СБ

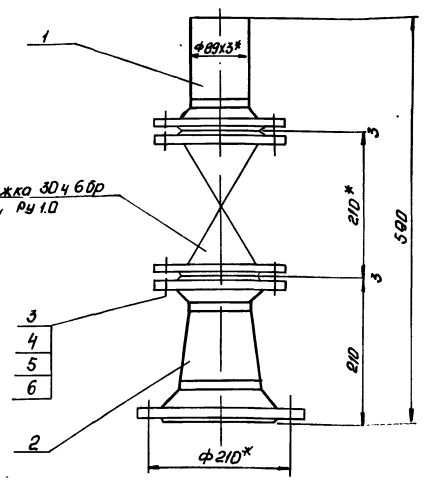

1* Размеры для справки.

2. Масса указана с учетом арматуры

Изм.	Лист	№ докум.	Подп.	Дата	
Разраб.		Извекова			
Пров.		Гончаренко			
Т.контр.		Севрюков			
Нач.отд.		Ковеченко			
Н.контр.		Севрюков			
Утв.					

Б10А446.170 СБ

Трубопровод
Сборочный чертеж

Лит.	Масса	Масштаб
И	47.1	1:5

Лист | Листов 1

Госстрой СССР
Харьковский
Сантехпроект

Формат А4

Инв.№подл. | Подп. и дата | Взам.инв.№ | Инв.№дубл. | Подп. и дата

6.10-А446.180 СБ

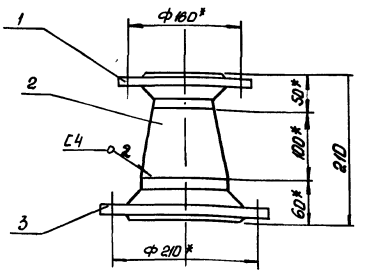

1. Сварку производить электродами Э-42 ГОСТ 9467-75. Сварные швы по ГОСТ 16037-80

2* Размеры для справки.

Изм.	Лист	№ докум.	Подп.	Дата	
Разраб.		Извекова			
Пров.		Гончаренко			
Т.контр.		Севрюков			
Нач.отд.		Ковеченко			
Н.контр.		Севрюков			
Утв.					

Б10А446.180 СБ

Блок №9
Сборочный чертеж

Лит.	Масса	Масштаб
И	12.2	1:5

Лист | Листов 1

Госстрой СССР
Харьковский
Сантехпроект

Формат А4

Инв.№подл. | Подп. и дата | Взам.инв.№ | Инв.№дубл. | Подп. и дата

6.10-А446.190 СБ

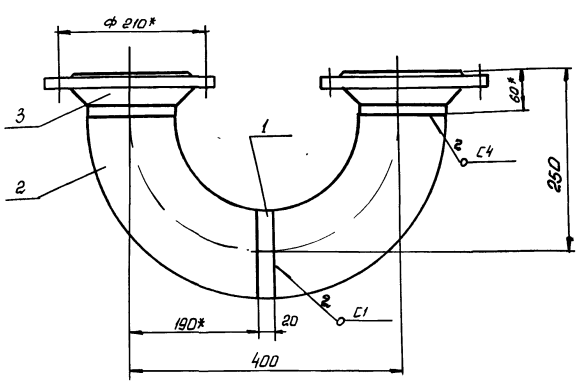

1. Предельные отклонения размеров $\pm \frac{IT16}{2}$

2. Сварку производить электродами Э-42 ГОСТ 9467-75. Сварные швы по ГОСТ 16037-80

3. Кромки резо деталей Б4 $\sqrt{R_z 320}$

4* Размеры для справки

Изм.	Лист	№ докум.	Подп.	Дата	
Разраб.		Извекова			
Пров.		Гончаренко			
Т.контр.		Севрюков			
Нач.отд.		Ковеченко			
Н.контр.		Севрюков			
Утв.					

Б10А446.190 СБ

Колено соединительное
Сборочный чертеж

Лит.	Масса	Масштаб
И	22.7	1:5

Лист | Листов 1

Госстрой СССР
Харьковский
Сантехпроект

Формат А4

Инв.№подл. | Подп. и дата | Взам.инв.№ | Инв.№дубл. | Подп. и дата

6.10-А446.026

$R_z 320$ $\sqrt{}$ (✓)

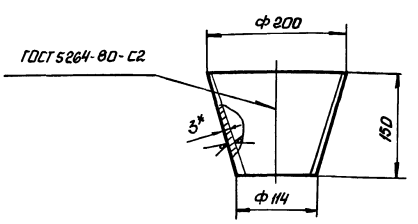

1. Предельные отклонения размеров $\pm \frac{IT16}{2}$

2* размер для справки

Изм.	Лист	№ докум.	Подп.	Дата	
Разраб.		Извекова			
Пров.		Гончаренко			
Контр.		Севрюков			
Нач.отд.		Ковеченко			
Н.контр.		Севрюков			
Утв.					

6.10-А446.026

Воронка

Лит.	Масса	Масштаб
И	1.8	1:5

Лист | Листов

Лист 3 ГОСТ 19903-74
Вст3 ГОСТ 16523-70

Госстрой СССР
Харьковский
Сантехпроект

Формат А4

Инв.№подл. | Подп. и дата | Взам.инв.№ | Инв.№дубл. | Подп. и дата

Б10А446.036

(√)*

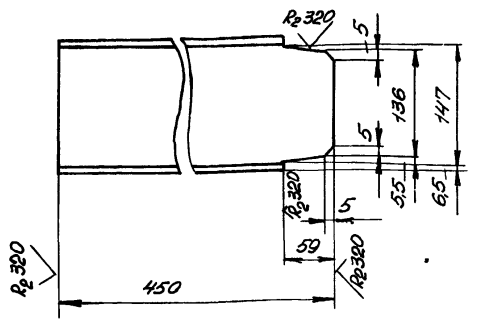

Предельные отклонения размеров $\pm \frac{IT16}{2}$.

Изм.	Лист	N докум.	Подп.	Дата	Б10А446.036			
Разраб.		Извекова			Балка	Лит.	Масса	Масшт.
Пров.		Гончаренко				И	6,5	1:5
Т.контр.		Севрюков				Лист	Листов 1	
Нач.отд.		Ковернченко			Швеллер 16 ГОСТ 8240-72 / В СТ3 ГОСТ 535-79	Госстрой СССР Харьковский Сантехпроект		
Н.контр.		Севрюков						
Утв.								

Формат А4

Б10А446.200 СБ

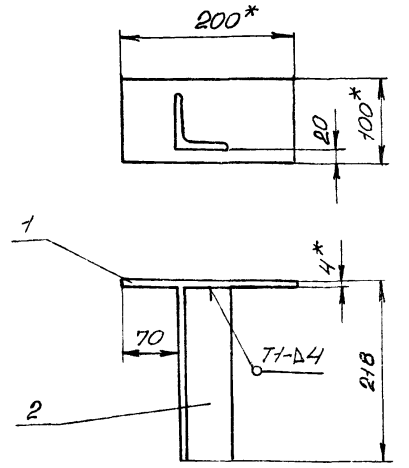

1. Предельные отклонения размеров $\pm \frac{IT16}{2}$
2. Сварку производить электродами Э-42 ГОСТ 9467-75, Сварные швы по ГОСТ 5264-80.
3. Кромки реза деталей Б4 – $\sqrt{Rz320}$.
4. * Размеры для справки.

Изм.	Лист	N докум.	Подп.	Дата	Б10А446.200 СБ			
Разраб.		Извекова			Стойка сборочный чертеж	Лит.	Масса	Масшт.
Провер.		Гончаренко				И	1,7	1:5
Т.контр.		Севрюков				Лист	Листов 1	
Нач.отд.		Ковернченко				Госстрой СССР Харьковский Сантехпроект		
Н.контр.		Севрюков						
Утв.								

Формат А4

Инв.№подл. | Подп. и дата | Взам.инв.№ | Инв.№дубл. | Подп. и дата

Форм.	Зона	Поз.	Обозначение	Наименование	Кол.	Примечание
				Документация		
А2			Б10А446.210 СБ	Сборочный чертеж		
				Детали		
Б4		1	Б10А446.031	Балка		
				Швеллер 16 ГОСТ 8240-72		
				В СТ3 ГОСТ 535-79		
				ℓ = 1700	2	24,2 кг
Б4		2	Б10А446.032	Стяжка		
				Швеллер 16 ГОСТ 8240-72		
				В СТ3 ГОСТ 535-79		
				ℓ = 1572	5	22,3 кг.
Б4		3	Б10А446.033	Балка		
				Швеллер 16 ГОСТ 8240-72		
				В СТ3 ГОСТ 535-79		
				ℓ = 3072	2	43,6 кг.
Б4		4	Б10А446.034	Опора		
				Уголок Б63х63х5 ГОСТ 8509-86 В СТ3 ГОСТ 535-79		
				ℓ = 660	8	3,2 кг.
Б4		5	Б10А446.035	Стойка		
				Швеллер 12 ГОСТ 8240-72		
				В СТ3 ГОСТ 535-79		
				ℓ = 1800	2	18,7 кг.
А4		6	Б10А446.036	Балка	2	
Б4		7	Б10А446.037	Стойка		
				Швеллер 12 ГОСТ 8240-72		
				В СТ3 ГОСТ 535-79		
				ℓ = 332	1	3,45 кг.

Изм.	Лист	N докум.	Подп.	Дата	Б10А446.210			
Разраб.		Извекова			Рама	Лит.	Лист	Листов
Пров.		Гончаренко				И	1	2
Нач.отд.		Ковернченко				Госстрой СССР Харьковский Сантехпроект		
Н.контр.		Севрюков						
Утв.								

Формат А4

Форм.	Зона	Поз	Обозначение	Наименование	Кол.	Примечание
Б4		8	Б10А446.038	Плита		
				Лист 4 ГОСТ 19903-74		
				В СТ3 ГОСТ 14637-79		
				70 х 220	1	0,5 кг.
Б4		9	Б10А446.039	Стойка		
				Швеллер 12 ГОСТ 8240-72		
				В СТ3 ГОСТ 535-79		
				ℓ = 572	1	5,9 кг.
Б4		10	Б10А446.041	Плита		
				Лист 4 ГОСТ 19903-74		
				В СТ3 ГОСТ 14637-79		
				140 х 150	2	0,7 кг
Б4		11	Б10А446.042	Стойка		
				Швеллер 12 ГОСТ 8240-72		
				В СТ3 ГОСТ 535-79		
				ℓ = 2262	1	23,5 кг
				Материалы		
				Металл наплавленный		3,4 кг

Инв.№подл. | Подп. и дата | Взам.инв.№ | Инв.№дубл. | Подп. и дата

Б10А446.210 Лист 2

Изм. Лист N докум. Подп. Дата

Формат А4

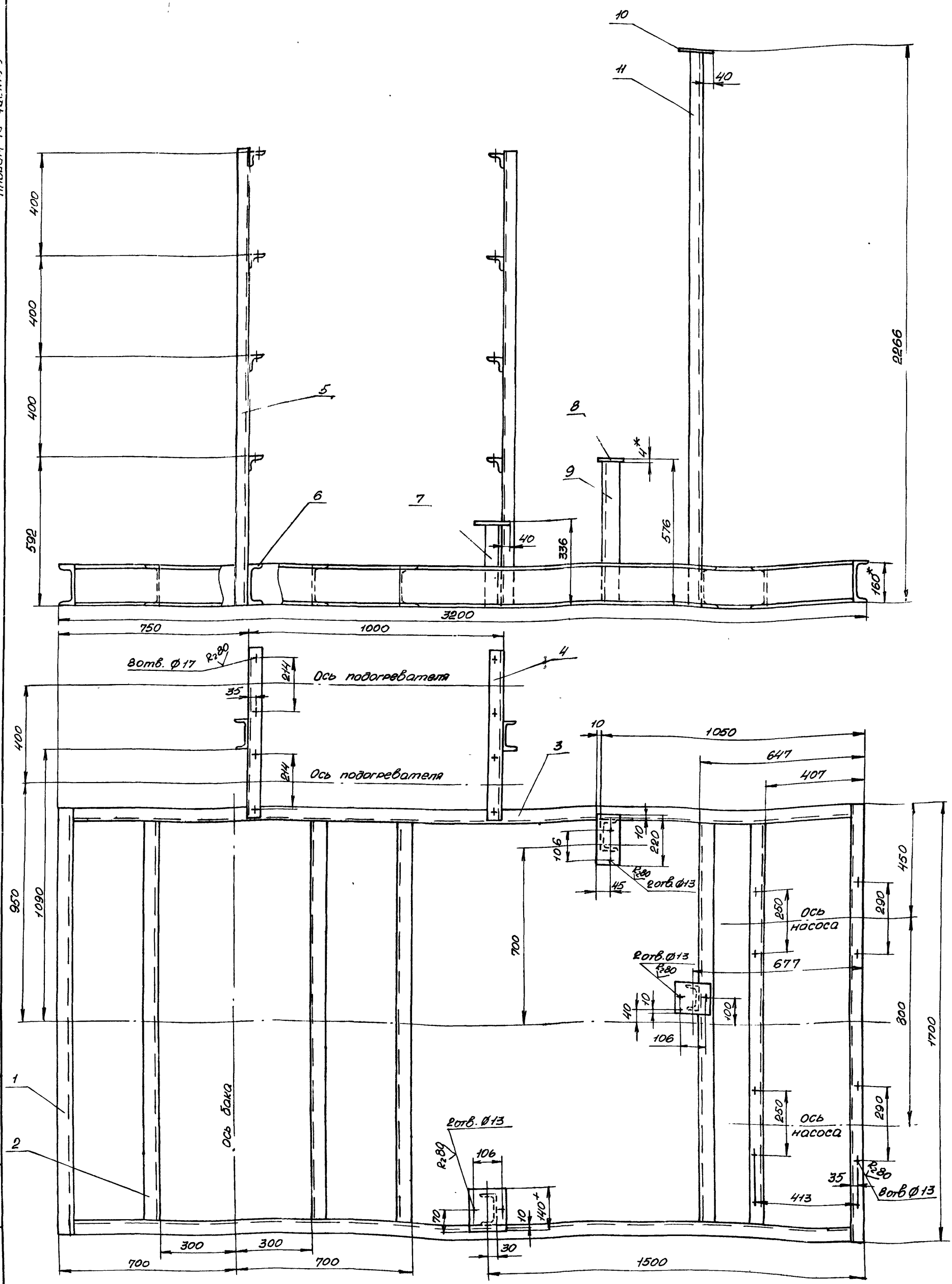

1. Предельные отклонения размеров $\pm \frac{IT16}{2}$.
2. Сварку производить по всему периметру прилегания деталей электродами Э-42 ГОСТ 9467-75. катет шва 4 мм. Сварные швы по ГОСТ 5264-80.
3. Кромки реза деталей Б4 $R_z 320$.
4. *размеры для справки.

Изм.	Лист	N докум.	Подп.	Дата
Разраб.		Извекова		
Пров.		Гончаренко		
Т.контр.		Севрюков		
Нач.отд.		Ковернинка		
Н.контр.		Севрюков		
Утв.				

Б10А446.210 СБ

Рама
Сборочный чертеж

Лит	Масса	Масшт.
И	362,0	1:10

Лист | Листов 1

Госстрой СССР Харьковский Сантехпроект

Инв.№ подл. | Подп. и дата | Взам.инв.№ | Инв.№ дубл. | Подп. и дата

Альбом 10 часть 3

Изм.	Лист	N докум.	Подп.	Дата
Разраб.				
Провер.				
Т. контр.				
Нач. отд.				
Н. контр.				
Утв.				

Лит.	Масса	Масшт.
и		

Лист | Листов

Госстрой СССР
Харьковский
Сантехпроект

Формат А4

Инв. N подл. | Подп. и дата | Взам. инв. N | Инв. N дубл. | Подпись и дата

Изм.	Лист	N докум.	Подп.	Дата
Разраб.				
Провер.				
Т. контр.				
Нач. отд.				
Н. контр.				
Утв.				

Лит.	Масса	Масшт.
и		

Лист | Листов

Госстрой СССР
Харьковский
Сантехпроект

Формат А4

Инв. N подл. | Подп. и дата | Взам. инв. N | Инв. N дубл. | Подпись и дата

Изм.	Лист	N докум.	Подп.	Дата
Провер.				
Т. контр.				
Нач. отд.				
Н. контр.				
Утв.				

Лит.	Масса	Масшт.
и		

Лист | Листов

Госстрой СССР
Харьковский
Сантехпроект

Формат А4

Инв. N подл. | Подп. и дата | Взам. инв. N | Инв. N дубл. | Подпись и дата

Б 10А 443.023

Rz320 (√)

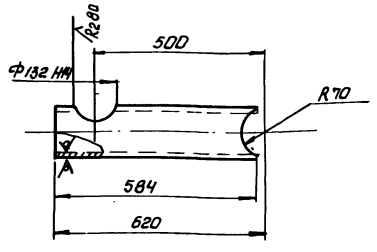

Неуказанные предельные отклонения размеров $\pm \frac{IT16}{2}$

Изм.	Лист	N докум.	Подп.	Дата
Разраб.	Извекова			
Провер.	Гончаренко			
Т. контр.	Севрюков			
Нач. отд.	Коверченко			
Н. контр.	Севрюков			
Утв.				

Б 10А443.023

Патрубок

Лит.	Масса	Масшт.
и	8.0	1:10

Лист | Листов 1

Труба 125×4
ГОСТ 3262-75

Госстрой СССР
Харьковский
Сантехпроект

Формат А4

gost.e-ecolog.ru