ТИПОВОЙ ПРОЕКТ

903-1-270.89

КОТЕЛЬНАЯ

с 4 КОТЛАМИ

Е-10-1,4Р

ЗОЛОШЛАКОУДАЛЕНИЕ МЕХАНИЧЕСКОЕ

ТОПЛИВО-КАМЕННЫЕ И БУРЫЕ УГЛИ

СИСТЕМА ТЕПЛОСНАБЖЕНИЯ ЗАКРЫТАЯ

АЛЬБОМ 10

ЧАСТЬ 2

23935-15

gost.e-ecolog.ru

Формат	Зона	Поз.	Обозначение	Наименование	Кол.	Примечание
				Документация		
*			Б10А 448.000СБ	Сборочный чертеж		А2, А2
А3			Б10А 448.000 ЗС	Ведомость спецификаций		
А3			Б10А 448.000ВП	Ведомость покупных изделий		
				Сборочные единицы		
А4		1	Б10А 448.010	Трубопровод обратной сетевой воды от насосов	1	
А4		2	Б10А 448.050	Трубопровод обратной сетевой воды к насосам	1	
А4		3	Б10А 448.080	Рама	1	
А4		4	Б10А 448.090	Опора под отвод	6	
				Детали		
А4		5	Б10А 448.001	Прокладка	3	
А4		6	Б10А 448.001-01	Прокладка	3	
Б4		7	Б10А 448.002	Ушко		
				Круг 16 ГОСТ 2590-71		
				В Ст3 ГОСТ 535-79		
				ℓ=200	4	0,32кг
				Стандартные изделия		
		9		Болт М6х20.58 ГОСТ 7798-70	12	0,006кг
		10		Гайка М6,5 ГОСТ 5915-70	12	0,002кг
		11		Шайба 6.65Г ГОСТ 6402-70	12	0,0005кг
		12		Болт М8х25,58 ГОСТ 7798-70	4	0,015кг
		13		Гайка М8,5 ГОСТ 5915-70	4	0,005кг
		14		Шайба 8.65Г ГОСТ 6402-70	4	0,001кг

Изм.	Лист	№ докум.	Подп.	Дата
Разраб.		Гончаренко		
Пров.		Извекова		
Нач.отд		Ковеченко		
Н.контр		Севрюков		
Утв.				

Б10А 448.000

Блок сетевых насосов (поз. III - К 19)

Лит.	Лист	Листов
И	1	2

Госстрой СССР Харьковский САНТЕХПРОЕКТ

Формат А4

Формат	Зона	Поз.	Обозначение	Наименование	Кол.	Примечание
		15		Болт М16х65.58 ГОСТ 7798-70	24	0,137кг
		16		Гайка М16,5 ГОСТ 5915-70	24	0,033кг
		17		Шайба 16.65Г ГОСТ 6402-70	24	0,008кг
		18		Болт М20х100.58 ГОСТ 7798-70	12	0,311кг
		19		Гайка М20,5 ГОСТ 5915-70	12	0,062кг
		20		Шайба 20.65Г ГОСТ 6402-70	12	0,015кг
		21		Шайба 20 ГОСТ 10906-78	12	0,06кг
		22		Опора ОПБ-2-219 ГОСТ 14911-82	6	2,29кг
				Прочие изделия		
		25	КИП-9	Закладная конструкция		
				13КЧ-47-70	3	
		26	КИП-7	Закладная конструкция		
				13КЧ-46-76	3	
				Материалы		
		28		Труба 25х2.2 ГОСТ 10704-76		
				В Ст3сп5 ГОСТ 10705-80		
				п.м	7	1,24кг
		29		Труба 20х2,5 ГОСТ 3262-75		
				п.м	1,2	1,5кг
				Металл наплавленный		1,2кг

Изм.	Лист	№ докум.	Подп.	Дата

Б10А 448.000 Лист 2

Формат А4

Б10А 448.001

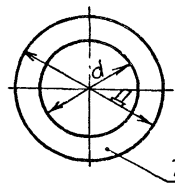

Обозначение	Д	d	Масса
Б10А 448.001	122	66	0,04
-01	148	96	0,047
-02	212	146	0,09

* Размер для справки.

Изм.	Лист	№ докум.	Подп.	Дата
Разраб.		Гончаренко		
Пров.		Извекова		
Т.контр		Севрюков		
Нач.отд		Ковеченко		
Н.контр		Севрюков		
Утв.				

Б10А.448.001

Прокладка

Лит.	Масса	Масштаб
И	См. табл	—
Лист	Листов	

Паронит ПОН-3 ГОСТ 481-80

Госстрой СССР Харьковский САНТЕХПРОЕКТ

Формат А4

Формат	Зона	Поз.	Обозначение	Наименование	Кол.	Примечание
				Документация		
А3			Б10А 448.010СБ	Сборочный чертеж		
				Сборочные единицы		
А4		1	Б10А 448.020	Блок №1	1	
А4		2	Б10А 448.030	Блок №2	3	
А4		3	Б10А 448.040	Блок №3	3	
				Детали		
А4		4	Б10А 448.001-02	Прокладка	6	
				Стандартные изделия		
		5		Болт М24х90.58 ГОСТ 7798-70	48	0,431кг
		6		Гайка М24,5 ГОСТ 5915-70	48	0,107кг
		7		Шайба 24.65Г ГОСТ 6402-70	48	0,011кг

Изм.	Лист	№ докум.	Подп.	Дата
Разраб.		Гончаренко		
Пров.		Извекова		
Нач.отд		Ковеченко		
Н.контр		Севрюков		
Утв.				

Б10А 448.010

Трубопровод обратной сетевой воды от насосов

Лит.	Лист	Листов
И		1

Госстрой СССР Харьковский САНТЕХПРОЕКТ

Формат А4

№ строки	Обозначение	Наименование	Куда входит: Обозначение	Куда входит: Кол.	Общее кол-во	Примечание
1	Б10А 448.000	Блок сетевых насосов (поз. III-К19)				
2	Б10А 448.010	Трубопровод обратной сетевой воды	Б10А 448.000	1	1	
3		от насосов				
4	Б10А 448.020	Блок N1	Б10А 448.010	1	1	
5	Б10А 448.030	Блок N2	—— " ——	3	3	
6	Б10А 448.040	Блок N3	Б10А 448.010	3	3	
7	Б10А 448.050	Трубопровод обратной сетевой воды к	Б10А 448.000	1	1	
8		насосам				
9	Б10А 448.060	Блок N4	Б10А 448.050	1	1	
10	Б10А 448.070	Блок N5	Б10А 448.050	3	3	
11	Б10А 448.080	Рама	Б10А 448.000	1	1	
12	Б10А 448.090	Опора под отвод	Б10А 448.000	6	6	
13						
14						
15						
16						
17						
18						
19						
20						
21						
22						
23						
24						
25						
26						

Б10А 448.000 ВС

Изм.	Лист	N докум.	Подп.	Дата	Блок сетевых насосов (поз. III-К19) Ведомость спецификаций	Лит.	Лист	Листов
Разраб.		Юнаренко				И		1
Пров.		Извекова				Госстрой СССР Харьковский САНТЕХПРОЕКТ		
Нач. отд.		Коверуненко						
Н. контр.		Севрюков						
Утв.								

Формат А3

№ строки	Наименование	Обозначение документа на поставку	Поставщик	Куда входит (обозначение)	Количество: На изделие	Вком. плекты	Наре. гулир.	Всего	Примечание
1	Опора ОПБ2-219	ГОСТ 14911-83			6			6	
2	Фланец 65-10 Ст25	ГОСТ 12821-80			3			3	
3	Фланец 100-6 Ст25	ГОСТ 12821-80			3			3	
4	Фланец 150-10 Ст25	ГОСТ 12821-80			6			6	
5	Фланец 150-25 Ст25	ГОСТ 12821-80			6			6	
6	Отвод 90° 108х4	ГОСТ 17375-83			3			3	
7	Отвод 90° 159х4,5	ГОСТ 17375-83			12			12	
8	Переход к 159х4,5-76х3,5	ГОСТ 17378-83			3			3	
9	Переход к 159х4,5-108х4	ГОСТ 17378-83			3			3	
10	Болт М6х20.58	ГОСТ 7798-70			12			12	
11	Болт М8х25,58	—— " ——			4			4	
12	Болт М16х65,58	—— " ——			24			24	
13	Болт М20х75.58	—— " ——			48			48	
14	Болт М20х100.58	—— " ——			12			12	
15	Болт М24х90.58	ГОСТ 7798-70			48			48	
16	Гайка М6.5	ГОСТ 5915-70			12			12	
17	Гайка М8.5	—— " ——			4			4	
18	Гайка М16.5	—— " ——			24			24	
19	Гайка М20.5	—— " ——			60			60	
20	Гайка М24.5	ГОСТ 5915-70			48			48	
21	Шайба 6.65Г	ГОСТ 6402-70			12			12	
22	Шайба 8.65Г	—— " ——			4			4	
23	Шайба 16.65Г	—— " ——			24			24	
24	Шайба 20.65Г	—— " ——			60			60	
25	Шайба 24.65Г	ГОСТ 6402-70			48			48	
26	Шайба 20	ГОСТ 10906-78			12			12	

Б10А 448.000 ВП

Изм.	Лист	N докум.	Подп.	Дата	Блок сетевых насосов (поз. III-К19) Ведомость покупных изделий	Лит.	Лист	Листов
Разраб.		Юнаренко				И		1
Пров.		Извекова				Госстрой СССР Харьковский САНТЕХПРОЕКТ		
Нач. отд.		Коверуненко						
Н. контр.		Севрюков						
Утв.								

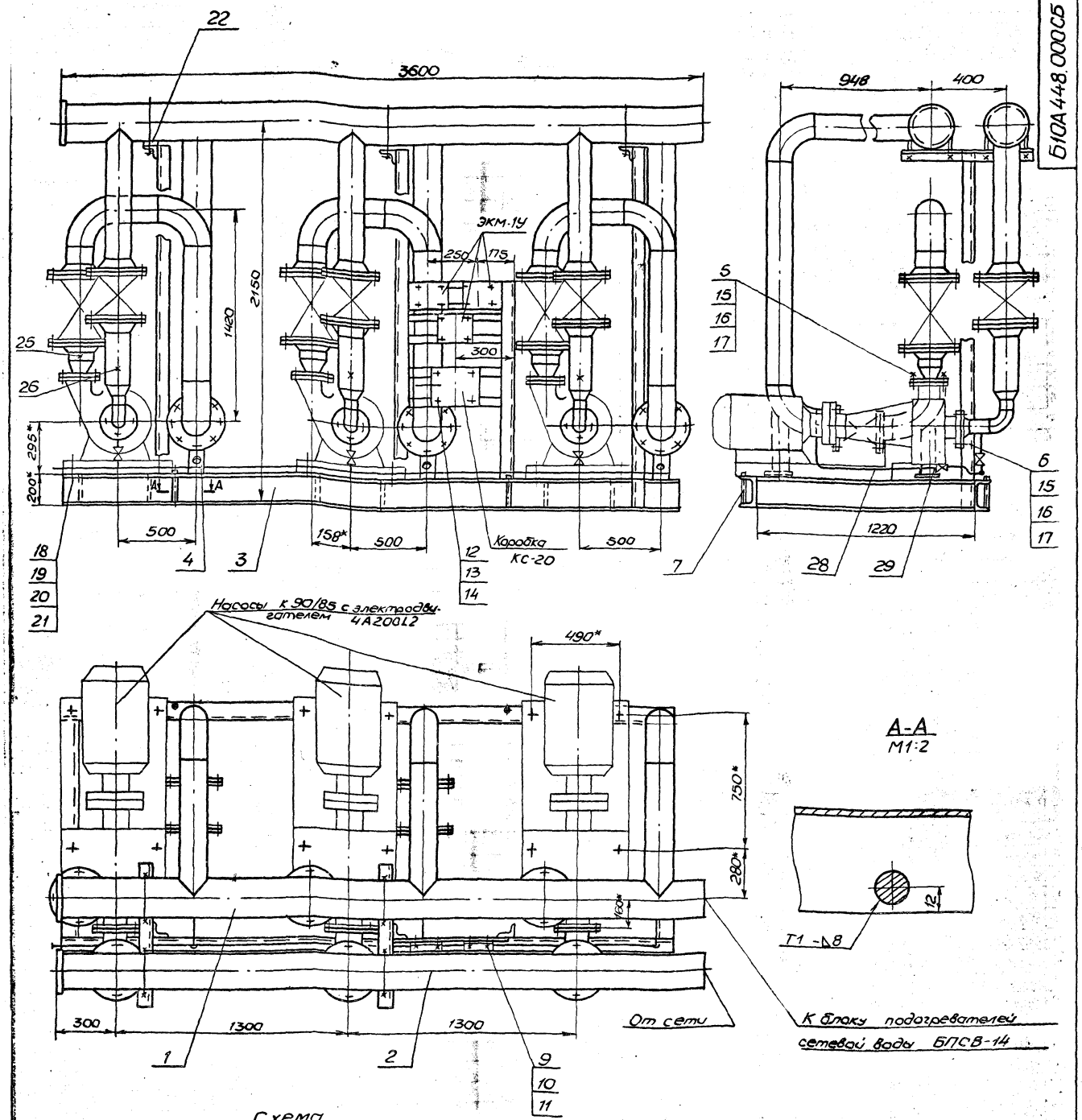

Схема

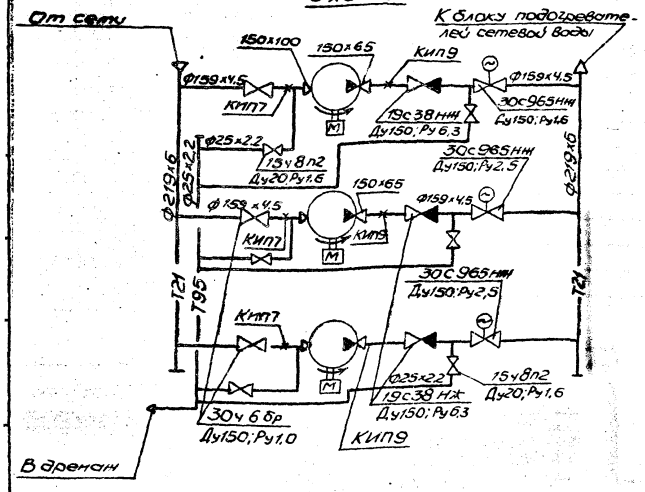

1. Масса блока дана с учетом массы арматуры и оборудования.
2. Технические требования см. общие данные альбом 10 часть 1.
3. Сварку производить электродами Э-42 ГОСТ 9467-75
4*. Размеры для справки.

					Б10А448.000СБ			
Изм.	Лист	№ докум.	Подп.	Дата	Блок сетевых насосов (поз III-К19) Сборочный чертеж	Лит.	Масса	Масштаб
Разраб.		Гончаренко				И	3521,0	1:15
Пров.		Извекова				Лист 1	Листов 2	
Н. контр.		Севрюков				ГОССТРОЙ СССР ХАРЬКОВСКИЙ САНТЕХПРОЕКТ		
Нач. отд.		Коверченко						
Н. контр.		Севрюков						
Утв.								

Ведомость теплоизоляционных конструкций

Наименование элемента, диаметр или размеры, мм	Кол.	Температура теплоносителя °С		Изоляционные конструкции						Обозначение применяемых чертежей	Примечание
				Основной теплоизоляционный слой			Покровный слой				
		Макс	Средн. годов.	Материал	Толщ. мм	Общий объем м3	Материал	Толщ. мм	Общая поверхн. м2		
Трубопровод				Маты минераловат-			Стеклопластик			Серия 3.903-12	
Т-21 ф159х4,5	23	70°		ные прошивные	30	0,414	рулонный РСТ		16,1	ч.I с.35÷40	
				марки 3М-100 в обклад.			ТУ6-11-145-80			Н10102-20-05	
Т-21 ф219х6	8	70°		ке из стеклосетки	40	0,264	—— " ——		7,6	То же Н10102-20-15	
				ГОСТ 21880-86							
Т-95 ф25х2,2	7	70°		Полотно холстопро-	30	0,035	Фольга алюминие-	0,15	1,89	То же с.69-71	
				шивное из отходов			вая дублированная			Н10102-14-01	
Т-95 ф20х2,5	1,2	70°		стеклянного волокна	30	0,006	марки Ф-0,15 М-СТ	0,15	0,324	То же	
				марки ХПС-Т-5			ТУ36-1177-77				
				ТУ6-11-454-77							
Трубопроводная арматура				Съемные полуфут-							
Ду150	9	70°		ляры из оцинкован-	40	0,0648	Сталь тонколисто-	0,8	1,62	Серия 3.903-18	
				ных стальных листов,			вая оцинкован-			ч.II с.145÷150	
				заполненных мате-			ная С-0,8			Н10102-115-15	
				ми прошивными			ГОСТ 14918-80				
				минераловат-							
				ными марки							
				3М-100 в обкладке							
				из металлической							
				сетки №20-0,5 с од-							
				ной стороны							
				ГОСТ 21880-86							

Указания по антикоррозионной защите

Наименование технологического аппарата, газохода, трубопровода, габаритные размеры мм, номер позиции	Условия эксплуатации (состав среды, температура °С, давление МПа, коэффициент заполнения, место установки и др.).	Конструкция антикоррозионного покрытия	Технические требования по производству работ
1. Трубопровод Т95 ф25х2.2	В помещении t=16°С	Наружная поверхность: окраска пентафталевой эмалью ПФ-133 за 2 раза по двум слоям грунтовки ГФ-021	Лакокрасочные покрытия подлежат систематическому контролю не реже 1 раза в полугодие и своевременному восстановлению на поврежденных участках
2. Опорная конструкция	В помещении	2 слоя эмали ПФ-133 по двум слоям грунтовки ГФ-021	

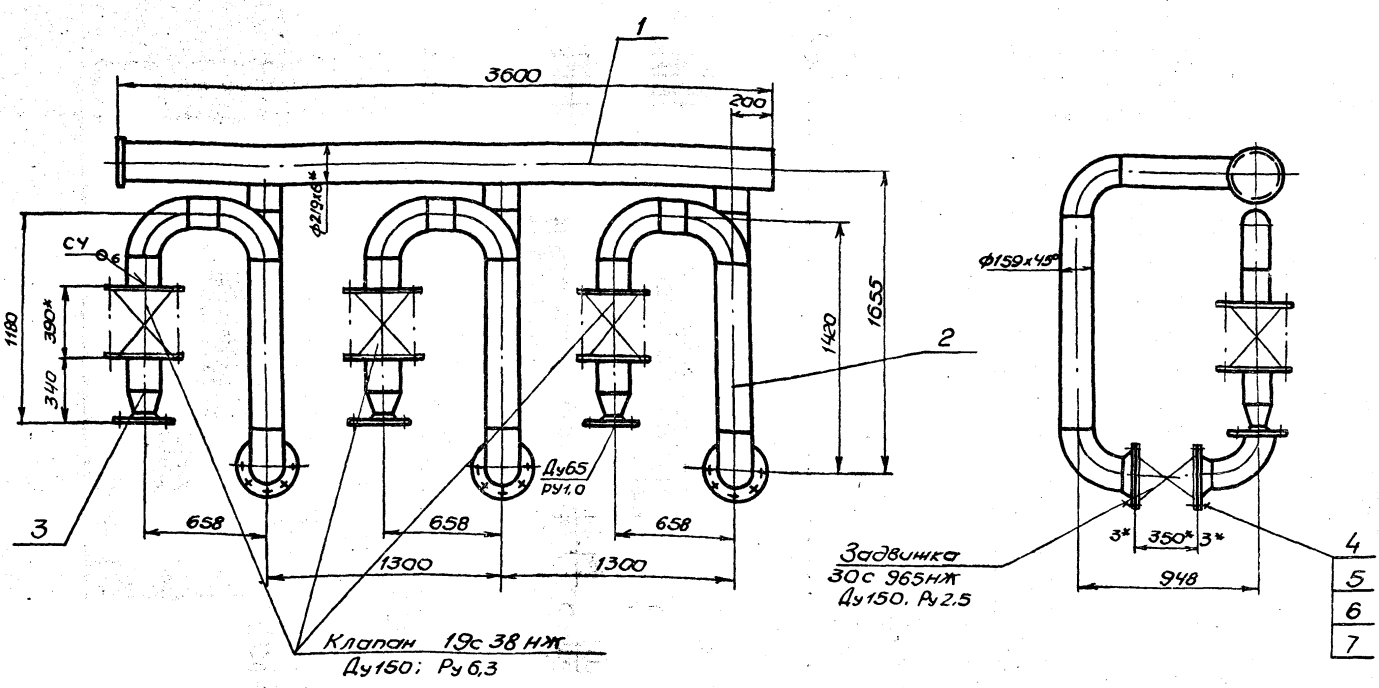

1. Масса дана с учетом массы арматуры.
2. * Размеры для справки.
3. Сварку производить электродами Э-42 ГОСТ 9467-75. Сварные швы по ГОСТ 16037-80.

Изм.	Лист	№ докум.	Подп.	Дата
Разраб.	Гончаренко			
Пров.	Извекова			
Т. контр.	Севрюков			
Нач. отд.	Коверченко			
Н. контр.	Севрюков			
Утв.				

Б10А 448.010СБ

Трубопровод обратной сетевой воды от насосов
Сборочный чертеж

Лит.	Масса	Масштаб
И	1064,0	1:20

Лист | Листов 1

Госстрой СССР Харьковский САНТЕХПРОЕКТ

Формат А3

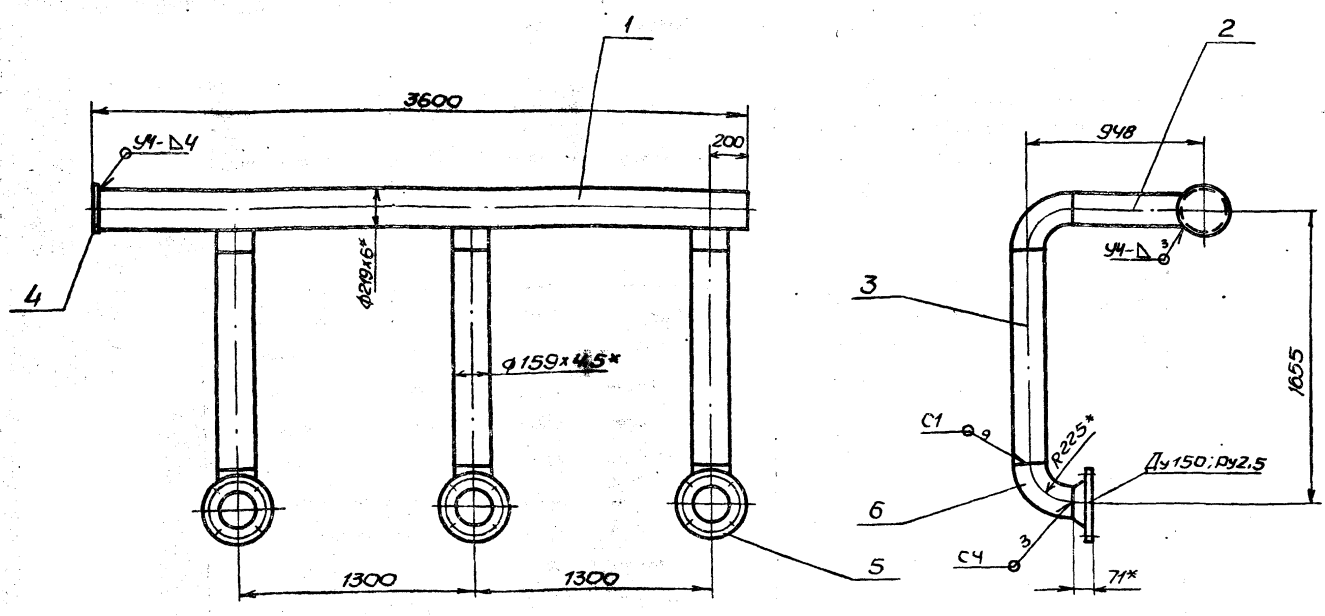

1. Сварку производить электродами Э-42 ГОСТ 9467-75 Сварные швы по ГОСТ 16037-80.
2. Предельные отклонения размеров $\pm \frac{IT16}{2}$.
3. Кромки реза деталей Б4- $\sqrt{Rz320}$.
4. * Размеры для справки.

Изм.	Лист	№ докум.	Подп.	Дата
Разраб.	Пономаренко			
Пров.	Извекова			
Т. контр.	Севрюков			
Нач. отд.	Коверченко			
Н. контр.	Севрюков			
Утв.				

Б10А 448.020СБ

Блок N 1
Сборочный чертеж

Лит.	Масса	Масштаб
И	290,0	1:20

Лист | Листов 1

Госстрой СССР Харьковский САНТЕХПРОЕКТ

 Формат А3

Формат	Зона	Поз.	Обозначение	Наименование	Кол.	Примечание
				Документация		
А3			Б10А448.020СБ	Сборочный чертеж		
				Детали		
А4		1	Б10А448.003	Патрубок	1	
А4		2	Б10А448.004	Патрубок	3	
БЧ		3	Б10А448.005	Патрубок		
				Труба 159×4,5 ГОСТ 10704-76		
				Ст3сп5 ГОСТ 10705-80		
				L=1205	3	20,66кг
БЧ		4	Б10А448.006	Заглушка		
				Лист 6 ГОСТ 19903-74		
				Ст3 ГОСТ 14637-79		
				Ф230	1	1,95кг
				Стандартные изделия		
		5		Фланец 150-25 Ст25		
				ГОСТ 12821-80	3	12,52кг
		6		Отвод 90° 159×4,5		
				ГОСТ 17375-83	6	6,9кг
				Материалы		
				Металл наплавленный		1,79кг

Инв.№ подл. | Подп. и дата | Взам.инв.№ | Инв.№ дубл. | Подп. и дата

Изм.	Лист	N докум.	Подп.	Дата
Разраб.		Овчаренко		
Пров.		Извекова		
Нач.отд.		Ковернева		
Н.контр.		Севрюков		
Утв.				

Б10А448.020

Блок N1

Лит	Лист	Листов
И		1

Госстрой СССР Харьковский САНТЕХПРОЕКТ

Формат А4

Формат	Зона	Поз.	Обозначение	Наименование	Кол.	Примечание
				Документация		
А4			Б10А448.030СБ	Сборочный чертеж		
				Детали		
БЧ		1	Б10А448.007	Патрубок		
				Труба 159×4,5 ГОСТ 10704-76		
				Ст3сп5 ГОСТ 10705-80		
				L=225	1	3,86кг
БЧ		2	Б10А448.008	Патрубок		
				Труба 159×4,5 ГОСТ 10704-76		
				Ст3сп5 ГОСТ 10705-80		
				L=208	1	3,56кг
БЧ		3	Б10А448.009	Патрубок		
				Труба 159×4,5 ГОСТ 10704-76		
				Ст3сп5 ГОСТ 10705-80		
				L=970	1	16,63кг
				Стандартные изделия		
		4		Отвод 90° 159×4,5		
				ГОСТ 17375-83	3	6,9кг
		5		Фланец 150-25 Ст25		
				ГОСТ 12821-80	1	12,52кг
				Материалы		
				Металл наплавленный		0,43кг

Инв.№ подл. | Подп. и дата | Взам.инв.№ | Инв.№ дубл. | Подп. и дата

Изм.	Лист	N докум.	Подп.	Дата
Разраб.		Овчаренко		
Пров.		Извекова		
Нач.отд.		Ковернева		
Н.контр.		Севрюков		
Утв.				

Б10А448.030

Блок N2

Лит	Лист	Листов
И		1

Госстрой СССР Харьковский САНТЕХПРОЕКТ

Формат А4

Формат	Зона	Поз.	Обозначение	Наименование	Кол.	Примечание
				Документация		
А4			Б10А448.040СБ	Сборочный чертеж		
				Детали		
БЧ		1	Б10А448.011	Патрубок		
				Труба 159×4,5 ГОСТ 10704-76		
				Ст3сп5 ГОСТ 10705-80		
				L=192	1	3,3кг
				Стандартные изделия		
		2		Переходк 159×4,5-76×3,5		
				ГОСТ 17378-83	1	1,9кг
		3		Фланец 65-10 Ст25		
				ГОСТ 12821-80	1	3,17кг
				Материалы		
				Металл наплавленный		0,13кг

Инв.№ подл. | Подп. и дата | Взам.инв.№ | Инв.№ дубл. | Подп. и дата

Изм.	Лист	N докум.	Подп.	Дата
Разраб.		Овчаренко		
Пров.		Извекова		
Нач.отд.		Ковернева		
Н.контр.		Севрюков		
Утв.				

Б10А448.040

Блок N3

Лит	Лист	Листов
И		1

Госстрой СССР Харьковский САНТЕХПРОЕКТ

Формат А4

Формат	Зона	Поз.	Обозначение	Наименование	Кол.	Примечание
				Документация		
А3			Б10А448.050СБ	Сборочный чертеж		
				Сборочные единицы		
А4		1	Б10А448.060	Блок N4	1	
А4		2	Б10А448.070	Блок N5	3	
				Детали		
А4		3	Б10А448.001-02	Прокладка	6	
				Стандартные изделия		
		4		Болт М20×75.58 ГОСТ 7798-70	48	0,256кг
		5		Гайка М20,5 ГОСТ 5915-70	48	0,062кг
		6		Шайба 20.65 Г ГОСТ 6402-70	48	0,015кг

Инв.№ подл. | Подп. и дата | Взам.инв.№ | Инв.№ дубл. | Подп. и дата

Изм.	Лист	N докум.	Подп.	Дата
Разраб.		Овчаренко		
Пров.		Извекова		
Нач.отд.		Ковернева		
Н.контр.		Севрюков		
Утв.				

Б10А448.050

Трубопровод обратной сетевой воды к насосам

Лит	Лист	Листов
И		1

Госстрой СССР Харьковский САНТЕХПРОЕКТ

23935-15 1

Формат А4

Б10А448.030СБ

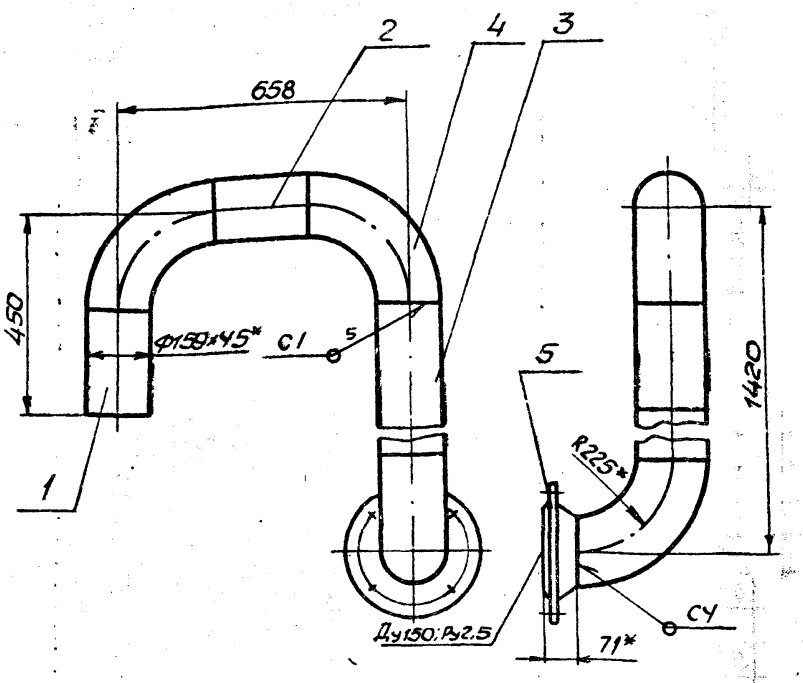

1. Сварку производить электродами Э-42 ГОСТ 9467-75. Сварные швы по ГОСТ 16037-80
2. Предельные отклонения размеров $\pm \frac{IT16}{2}$.
3. Кромки реза деталей Б4- $\overset{Rz320}{\checkmark}$.
4. * Размеры для справки

Изм.	Лист	№ докум.	Подп.	Дата
Разраб.		Гончаренко		
Пров.		Извекова		
Т.контр.		Севрюков		
Нач.отд		Ковбаненко		
Н.контр.		Севрюков		
Утв.				

Б10448.030СБ

Блок N2

Сборочный чертеж

Лит.	Масса	Масштаб
И	57,7	1:10
Лист	Листов 1	

Госстрой СССР Харьковский САНТЕХПРОЕКТ

Формат А4

Б10А448.040СБ

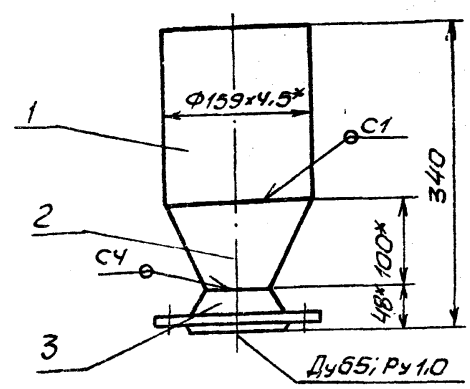

1. Сварку производить электродами Э-42 ГОСТ 9467-75. Сварные швы по ГОСТ 16037-80
2. Предельные отклонения размеров $\pm \frac{IT16}{2}$.
3. Кромки реза детали Б4- $\overset{Rz320}{\checkmark}$.
4. * Размеры для справки

Изм.	Лист	N докум.	Подп.	Дата
Разраб.		Гончаренко		
Пров.		Извекова		
Т.контр.		Севрюков		
Нач.отд		Ковбаненко		
Н.контр.		Севрюков		
Утв				

Б10А448.040СБ

Блок N3

Сборочный чертеж

Лит.	Масса	Масштаб
И	8,5	1:5
Лист	Листов 1	

Госстрой СССР Харьковский САНТЕХПРОЕКТ

Формат А4

Инв. N подл. | Подп. и дата | Взам. инв. N | Инв. N дубл. | Подп. и дата

Б10А448.003

Rz320 $\checkmark$ ($\checkmark$)

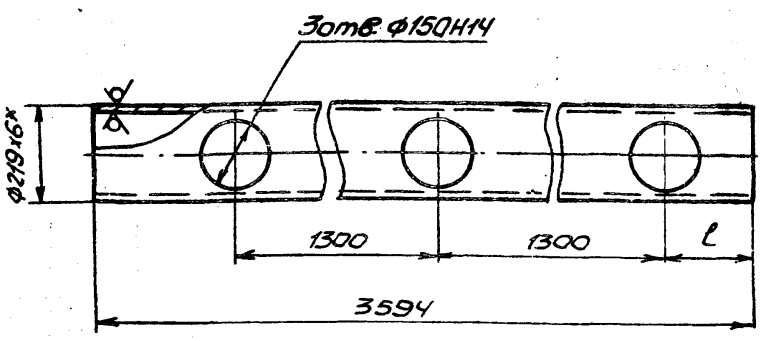

Обозначение	l
Б10А448.003	200
-01	700

1. Неуказанные предельные отклонения размеров $\pm \frac{IT16}{2}$.
2. * Размер для справки.

Изм.	Лист	№ докум.	Подп.	Дата
Разраб		Гончаренко		
Пров		Извекова		
Т.контр.		Севрюков		
Нач.отд		Ковбаненко		
Н.контр.		Севрюков		
Утв.				

Б10А448.003

Патрубок

Лит.	Масса	Масштаб
И	113,0	1:10
Лист	Листов 1	

Труба 219х6 ГОСТ 10704-76 / ВСт3сп. ГОСТ 10705-80

Госстрой СССР Харьковский САНТЕХПРОЕКТ

Формат А4

Б10А448.004

Rz320 $\checkmark$ ($\checkmark$)

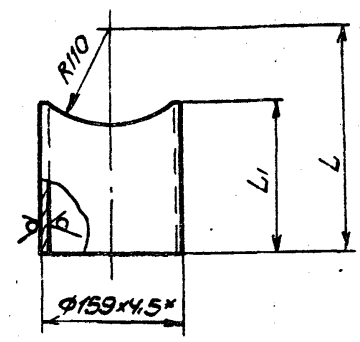

Обозначение	L	L1	Масса
Б10А448.004	723	645	11,0
-01	670	592	10,15

1. Предельные отклонения размеров $\pm \frac{IT16}{2}$.
2. * Размер для справки.

Изм.	Лист	N докум.	Подп.	Дата
Разраб		Гончаренко		
Пров		Извекова		
Т.контр.		Севрюков		
Нач.отд.		Ковбаненко		
Н.контр		Севрюков		
Утв.				

Б10А448.004

Патрубок

Лит.	Масса	Масштаб
И	См. табл.	—
Лист	Листов 1	

Труба 159х4,5 ГОСТ 10704-76 / ВСт3сп5 ГОСТ 10705-80

Госстрой СССР Харьковский САНТЕХПРОЕКТ

Форм.	Зона	Поз.	Обозначение	Наименование	Кол.	Приме-чание
				Документация		
А4			Б10А448.060СБ	Сборочный чертеж		
				Детали		
А4		1	Б10А448.003-01	Патрубок	1	
А4		2	Б10А448.004-01	Патрубок	3	
БЧ		3	Б10А448.006	Заглушка		
				Лист 6 ГОСТ19903-74		
				ВСт3ГОСТ14637-79		
				Ф230	1	1,95кг
				Стандартные изделия		
		4		Фланец 150-10 Ст.25		
				ГОСТ12821-80	3	8,17кг
				Материалы		
				Металл наплавленный		1,1кг

Изм.	Лист	N докум.	Подп.	Дата
Разраб.	Гончаренко			
Пров.	Извекова			
Нач.отд.	Коверяенко			
Н.контр.	Севрюков			
Утв.				

Б10А448.060

Блок N4

Лит.	Лист	Листов
И		1

Госстрой СССР Харьковский САНТЕХПРОЕКТ

Формат А4

Форм.	Зона	Поз.	Обозначение	Наименование	Кол.	Приме-чание
				Документация		
А4			Б10А448.070СБ	Сборочный чертеж		
				Детали		
БЧ		1	Б10А448.012	Патрубок		
				Труба 159х4,5 ГОСТ10704-76		
				ВСт3сп5 ГОСТ10705-80		
				ℓ=299	1	5,14кг
БЧ		2	Б10А448.013	Патрубок		
				Труба 114х4 ГОСТ10704-76		
				ВСт3сп5 ГОСТ10705-80		
				ℓ=46	1	0,5кг
				Стандартные изделия		
		3		Отвод 90° 108х4		
				ГОСТ17375-83	1	2,8кг
		4		Фланец 100-6 Ст25		
				ГОСТ12821-80	1	3,35кг
		5		Фланец 150-10 Ст25		
				ГОСТ12821-80	1	8,17кг
		6		Переход к 159х4,5-108х4		
				ГОСТ17378-83	1	2,4кг
				Материалы		
				Металл наплавленный		0,24кг

Взам.инв.№ | Подп. и дата | Инв.№ дубл. | Подп. и дата | Инв.№ подл.

Изм.	Лист	N докум.	Подп.	Дата
Разраб.	Гончаренко			
Пров.	Извекова			
Нач.отд.	Коверяенко			
Н.контр.	Севрюков			
Утв.				

Б10А448.070

Блок N5

Лит.	Лист	Листов
И		1

Госстрой СССР Харьковский САНТЕХПРОЕКТ

Формат А4

Форм.	Зона	Поз.	Обозначение	Наименование	Кол.	Приме-чание
				Документация		
А2			Б10А448.080СБ	Сборочный чертеж		
				Детали		
БЧ		1	Б10А448.014	Стойка		
				Уголок Б-75х75х6 ГОСТ8509-86		
				ВСт3ГОСТ535-79		
				ℓ=2027	3	13,97кг
БЧ		2	Б10А448.015	Полоса ПП-30		
				ТУ36.1113-84, ℓ=580	6	0,36кг
БЧ		3	Б10А448.016	Стойка		
				Уголок Б-75х75х6 ГОСТ8509-86		
				ВСт3ГОСТ535-79		
				ℓ=1400	1	9,65кг
БЧ		4	Б10А448.017	Балка		
				Уголок Б-75х75х6 ГОСТ8509-86		
				ВСт3ГОСТ535-79		
				ℓ=700	3	4,82кг
А4		5	Б10А448.018	Косынка	6	
А4		6	Б10А448.019	Косынка	2	
БЧ		7	Б10А448.021	Балка		
				Швеллер 20 ГОСТ8240-72		
				ВСт3ГОСТ535-79		
				ℓ=1220	2	22,45кг
БЧ		8	Б10А448.022	Плита		
				Лист 10 ГОСТ19903-74		
				ВСт3ГОСТ14637-79		
				150х150	6	1,76кг

Изм.	Лист	N докум.	Подп.	Дата
Разраб.	Гончаренко			
Пров.	Извекова			
Нач.отд.	Коверяенко			
Н.контр.	Севрюков			
Утв.				

Б10А448.080

Рама

Лит.	Лист	Листов
И	1	2

Госстрой СССР Харьковский САНТЕХПРОЕКТ

Формат А4

Форм.	Зона	Поз.	Обозначение	Наименование	Кол.	Приме-чание
БЧ		9	Б10А448.023	Балка		
				Швеллер 20 ГОСТ8240-72		
				ВСт3ГОСТ535-79		
				ℓ=3255	1	59,9кг
БЧ		10	Б10А448.024	Балка		
				Швеллер 20 ГОСТ8240-72		
				ВСт3ГОСТ535-79		
				ℓ=3407	2	62,7кг
БЧ		11	Б10А448.025	Балка		
				Швеллер 20 ГОСТ8240-72		
				ВСт3ГОСТ535-79		
				ℓ=310	2	5,7кг
				Материалы		
				Металл наплавленный		4,0кг

Подп. и дата | Инв.№ дубл. | Взам. инв.№ | Подп. и дата | Инв.№ подл.

Изм.	Лист	N докум.	Подп.	Дата

Б10А448.080

Лист
2

Формат А4

Б10А 448.060СБ

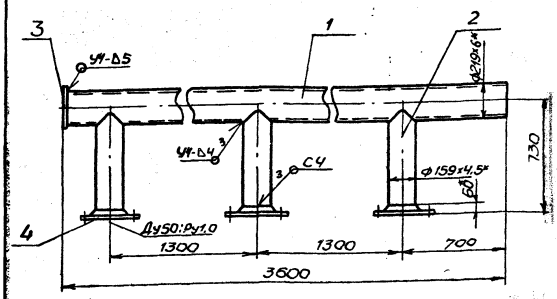

1. Сварку производить электродами Э-42 ГОСТ 9467-75. Сварные швы по ГОСТ 16037-80
2. Предельные отклонения размеров $\pm \frac{IT16}{2}$.
3. Кромки реза детали БЧ - Rz320 ✓.
4* Размеры для справки.

Изм	Лист	N докум.	Подп.	Дата
Разраб.		Гончаренко		
Пров.		Извекова		
Т. контр.		Севрюков		
Нач. отд.		Коверченко		
Н. контр.		Севрюков		
Утв.				

Б10А 448.060СБ

Блок N4

Сборочный чертеж

Лит	Масса	Масштаб
	171,0	1:20

Лист | Листов 1

Госстрой СССР Харьковский САНТЕХПРОЕКТ

Формат А4

Б10А 448.070СБ

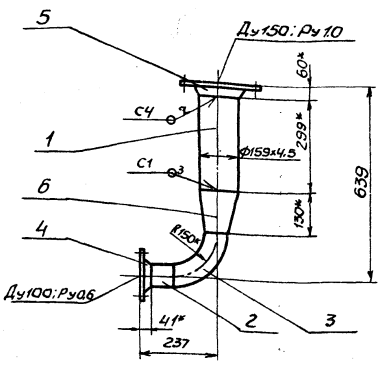

1. Сварку производить электродами Э-42 ГОСТ 9467-75. Сварные швы по ГОСТ 16037-80.
2. Предельные отклонения размеров $\pm \frac{IT16}{2}$.
3. Кромки реза деталей БЧ - Rz320 ✓
4* Размеры для справки.

Изм	Лист	N докум.	Подп.	Дата
Разраб.		Гончаренко		
Пров.		Извекова		
Т. контр.		Севрюков		
Нач. отд.		Коверченко		
Н. контр.		Севрюков		
Утв.				

Б10А 448.070СБ

Блок N5

Сборочный чертеж

Лит.	Масса	Масшт.
И	22,6	1:10

Лист | Листов 1

Госстрой СССР Харьковский САНТЕХПРОЕКТ

Формат А4

Инв. № подл. | Подп. и дата | Взам. инв. № | Инв. № дубл. | Подп. и дата

Б10А 448.050СБ

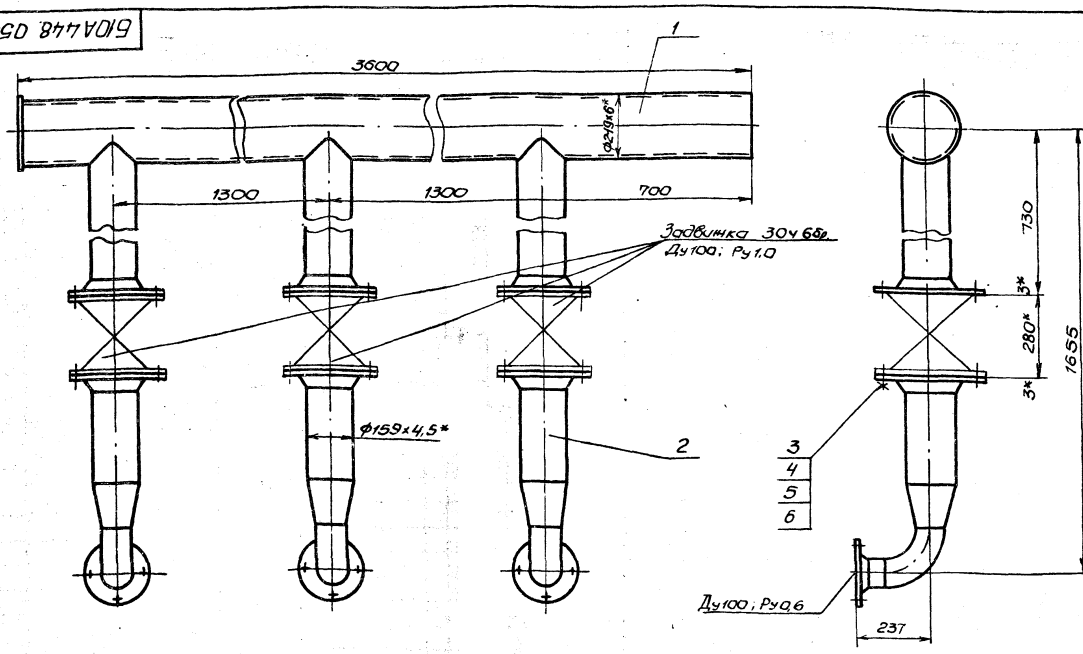

1. Масса дана с учетом массы арматуры.
2.* Размеры для справки.

Изм	Лист	N докум.	Подп.	Дата
Разраб.		Гончаренко		
Пров.		Извеков		
Т. контр.		Севрюков		
Нач. отд.		Коверченко		
Н. контр.		Севрюков		
Утв.				

Б10А 448.050СБ

Трубопровод обратной сетевой воды к насосам.

Сборочный чертеж

Лит	Масса	Масштаб
И	476,0	1:10

Лист | Листов 1

Госстрой СССР Харьковский САНТЕХПРОЕКТ

Б10А 448.080СБ

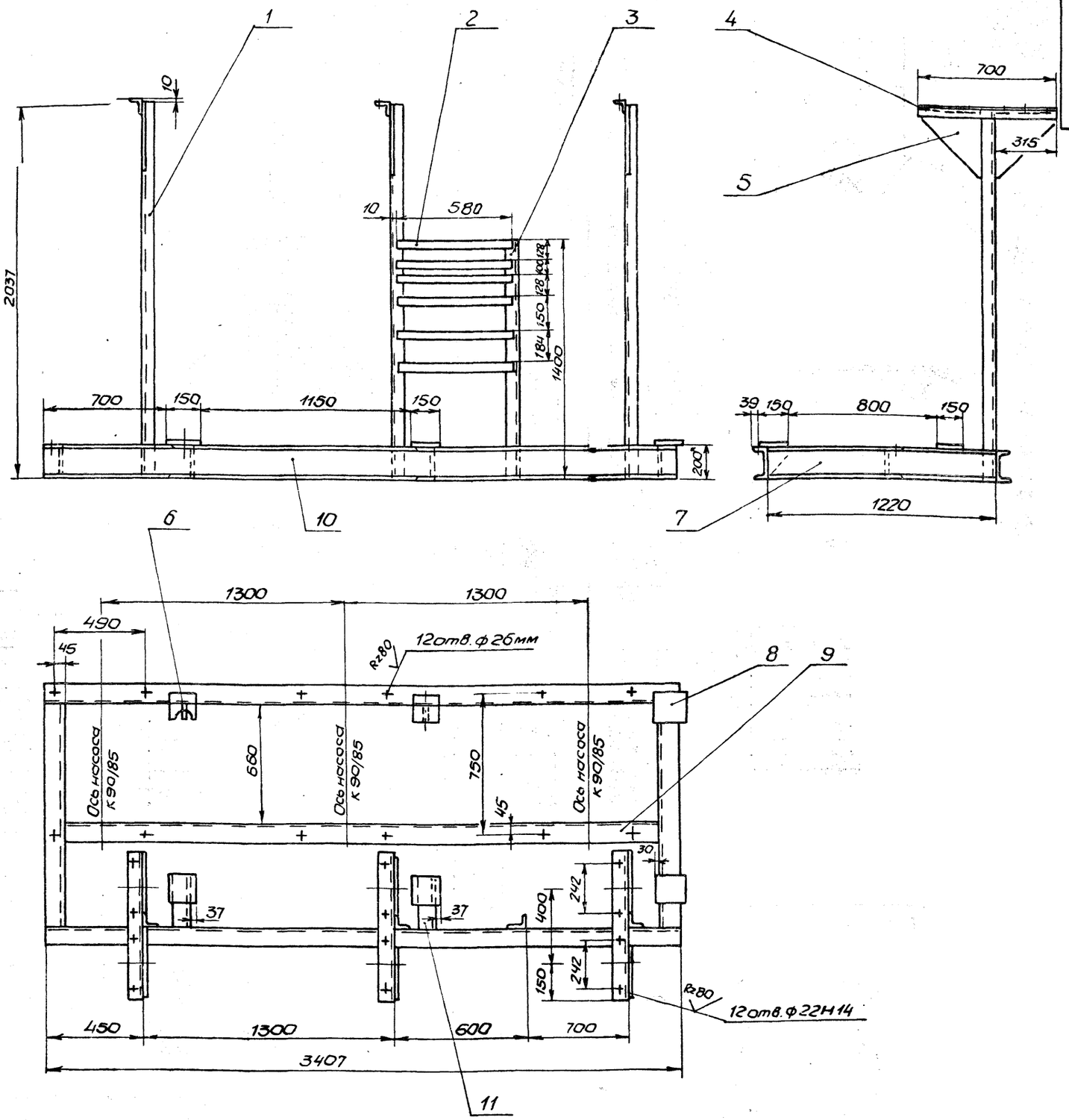

1. Сварку производить по периметру прилегания свариваемых элементов. Катет шва равен меньшей толщине свариваемых деталей.

Электроды Э-42 ГОСТ 9467-75.

Сварные швы по ГОСТ 5264-80.

2. Предельные отклонения размеров $\pm \frac{IT16}{2}$.

3. Кромки реза деталей БЧ-Rz320.

4. * Размеры для справок.

					Б10А 448.080СБ			
Изм	Лист	N докум.	Подп.	Дата	Рама	Лит.	Масса	Масштаб
Разраб.		Бичаренко			Сборочный чертеж	И	347.0	1:15
Пров.		Извекова				Лист	Листов 1	
Т. контр.		Севрюков				ГОССТРОЙ СССР Харьковский САНТЕХПРОЕКТ		
Нач. отд.		Коверченко						
Н. контр.		Севрюков						
Утв.								

Б10А448.090СБ

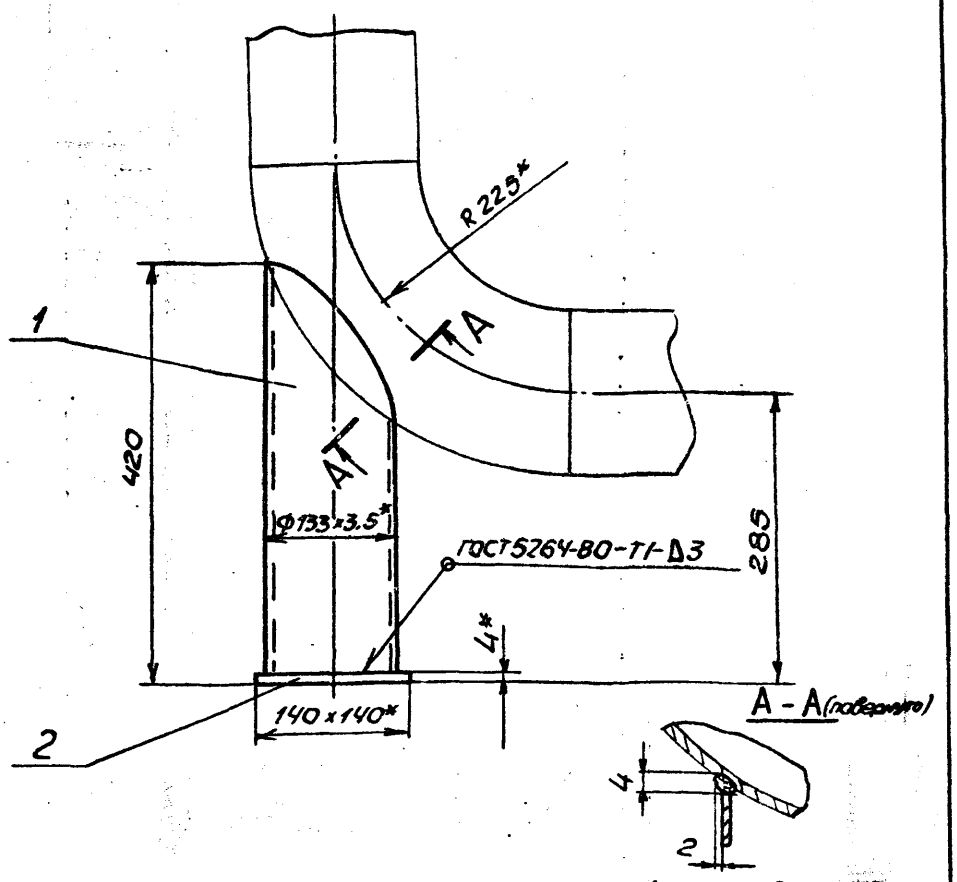

1. Сварку производить электродами Э-42 ГОСТ 9467-75.
2. Предельные отклонения размеров $\pm \frac{IT16}{2}$.
3. Кромки реза детали БЧ - Rz320 √.
4.* Размеры для справки.

Изм	Лист	№ докум.	Подп.	Дата	Б10А 448.090СБ			
Разраб.		Гончаренко			Опора под отвод	Лит.	Масса	Масштаб
Пров.		Извекова			Сборочный чертеж	И	5,3	1:5
Т.контр.		Севрюков				Лист	Листов 1	
Нач.отд.		Коверченко				ГОССТРОЙ СССР ХАРЬКОВСКИЙ САНТЕХПРОЕКТ		
Н.контр.		Севрюков						
Утв.								

Формат А4

Б10А 448.026

Rz320 √ (√)

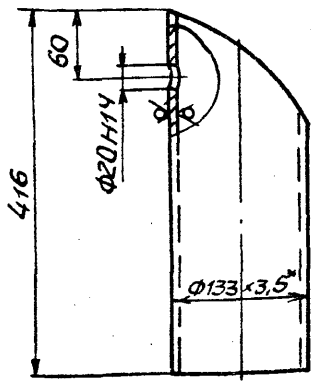

ШАБЛОН

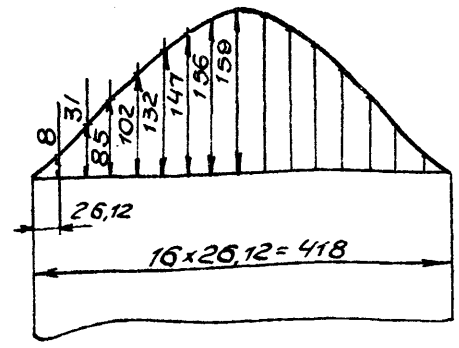

1. Неуказанные предельные отклонения размеров $\pm \frac{IT16}{2}$.
2.* Размер для справки.

Изм	Лист	№ докум.	Подп.	Дата	Б10А 448.026			
Разраб.		Гончаренко			Патрубок	Лит.	Масса	Масштаб
Пров.		Извекова				И	4,5	1:5
Т.контр.		Севрюков				Лист	Листов 1	
Нач.отд.		Коверченко			Труба 133×3,5 ГОСТ10704-76 / ВСТ3сп5 ГОСТ10705-80	ГОССТРОЙ СССР ХАРЬКОВСКИЙ САНТЕХПРОЕКТ		
Н.контр.		Севрюков						
Утв.								

Формат А4

Инв.№ подл. | Подп. и дата | Взам.инв.№ | Инв.№ дубл. | Подп. и дата

Б10А448.018

Rz320 √ (√)

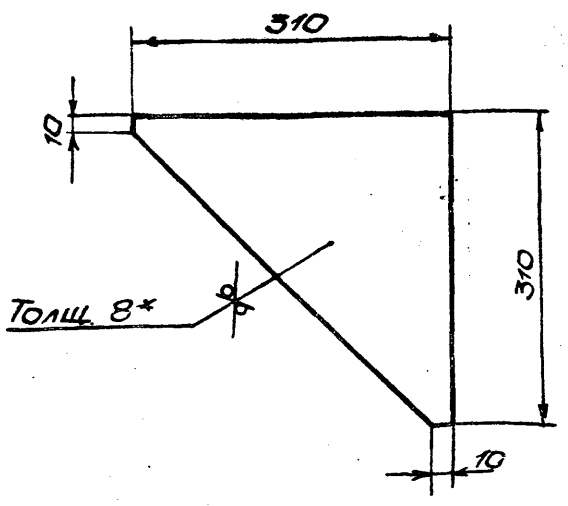

1. Предельные отклонения размеров $\pm \frac{IT16}{2}$.
2.* Размер для справки.

Изм	Лист	№ докум.	Подп.	Дата	Б10А 448.018			
Разраб.		Гончаренко			Косынка	Лит.	Масса	Масштаб
Пров.		Извекова				И	3,5	1:5
Т.контр.		Севрюков				Лист	Листов 1	
Нач.отд.		Коверченко			Лист 8 ГОСТ 19903-74 / ВСТ3 ГОСТ 14637-79	ГОССТРОЙ СССР ХАРЬКОВСКИЙ САНТЕХПРОЕКТ		
Н.контр.		Севрюков						
Утв.								

Формат А4

Формат	Зона	Поз.	Обозначение	Наименование	Кол.	Примечание
				Документация		
А4			Б10А 448.090СБ	Сборочный чертеж		
				Детали		
А4		1	Б10А 448.026	Патрубок	1	
Б4		2	Б10А 448.027	Плита		
				Лист 4 ГОСТ 19903-74		
				ВСТ3 ГОСТ 14637-79		
				140×140	1	0,63кг
				Материалы		
				Металл наплавленный		0,17кг

Изм	Лист	№ докум.	Подп.	Дата	Б10А 448.090			
Разраб.		Гончаренко			Опора под отвод	Лит.	Лист	Листов
Пров.		Извекова				И		1
Нач.отд.		Коверченко				ГОССТРОЙ СССР ХАРЬКОВСКИЙ САНТЕХПРОЕКТ		
Н.контр.		Севрюков						
Утв.								

23935-15 12 Формат А4

Инв.№ подл. | Подп. и дата | Взам.инв.№ | Инв.№ дубл. | Подп. и дата

Формат	Зона	Поз.	Обозначение	Наименование	Кол.	Примечание
				Документация		
*			Б10А449.000СБ	Сборочный чертеж		А2; А2
А3			Б10А449.000ВС	Ведомость спецификаций		
А3			Б10А449.000ВП	Ведомость покупных изделий		
				Сборочные единицы		
А4		1	Б10А449.010	Коллектор	1	
А4		2	Б10А449.020	Отвод в сборе	1	
А4		3	Б10А449.030	Патрубок в сборе	1	
А4		4	Б10А449.040	Установка привода МЭО 100/25-0,25р к клапану 6с-8-3.	1	
А4		5	Б10А449.100	Опора под отвод	1	
А4		6	Б10А449.110	Рама	1	
				Детали		
Б4		8	Б10А449.001	Патрубок		
				Труба 273х6 ГОСТ 10704-76 / Вст3сп5 ГОСТ 10705-80		
				ℓ=215	1	8,5кг
А4		9	Б10А449.002	Прокладка	1	
А4		10	Б10А449.002-01	Прокладка	2	
А4		11	Б10А449.002-02	Прокладка	2	
А4		12	Б10А449.002-03	Прокладка	1	
А4		13	Б10А449.002-04	Прокладка	28	
А4		14	Б10А449.003	Воронка	2	
А4		15	Б10А449.003-01	Воронка	1	

Изм. Лист N докум. Подп. Дата — Б10А449.000

Разраб. Гончаренко; Пров. Извекова; Нач.отд. Коваленко; Н.контр. Севрюков; Утв.

Блок редукционной установки (поз. II - К15)

Лит. И | Лист 1 | Листов 3

ГОССТРОЙ СССР ХАРЬКОВСКИЙ САНТЕХПРОЕКТ

Формат А4

Формат	Зона	Поз.	Обозначение	Наименование	Кол.	Примечание
Б4		16	Б10А449.004	Ушко		
				Круг 16 ГОСТ 2590-71 / Вст3 ГОСТ 535-79		
				ℓ=160	4	0,25кг
				Стандартные изделия		
		17		Болт М8х25.58 ГОСТ 7798-70	4	0,015кг
		18		Болт М16х85.58 ГОСТ 7798-70	120	0,137кг
		19		Гайка М16.5 ГОСТ 5915-70	120	0,033кг
		20		Шайба 16.65Г ГОСТ 6402-70	120	0,008кг
		21		Болт М24х100.58 ГОСТ 7798-70	16	0,47кг
		22		Гайка М24.5 ГОСТ 5915-70	16	0,107кг
		23		Шайба 24.65Г ГОСТ 6402-70	16	0,027кг
		24		Болт М27х105.58 ГОСТ 7798-70	28	0,65кг
		25		Гайка М27.5 ГОСТ 5915-70	28	0,161кг
		26		Шайба 27.65Г ГОСТ 6402-70	28	0,042кг
		27		Опора ОПП-2-100.377 ГОСТ 14911-83	2	7,09кг
		28		Фланец 20-64 Ст25 ГОСТ 12821-80	2	1,8кг
		29		Фланец 32-16 Ст25 ГОСТ 12821-80	28	1,51кг
		30		Гайка М8.5 ГОСТ 5915-70	4	0,005кг
				Прочие изделия		
		31	КИП1	Закладная конструкция 73КЧ-1-87	1	
		32	КИП7	Закладная конструкция 23КЧ-46-76	1	
		33	КИП8	Закладная конструкция 3КЧ-47-70	2	

Инв.№подл. | Подп. и дата | Взам.инв.№ | Инв.№дубл. | Подп. и дата

Изм. Лист N докум. Подп. Дата — Б10А449.000 — Лист 2

Формат А4

Формат	Зона	Поз.	Обозначение	Наименование	Кол.	Примечание
				Материалы		
		35		Труба 25х2 ГОСТ 8734-75 / Вст20 ГОСТ 8333-74		
				п.м	2,5	1,13кг
		36		Труба 38х2.5 ГОСТ 8734-75 / Вст20 ГОСТ 8733-74		
				п.м.	25р	2,19кг
		37		Труба 32х2,2 ГОСТ 8734-75 / Вст20 ГОСТ 8733-74		
				п.м.	2,0	1,62кг
		38		Труба 51х4 ГОСТ 8734-75 / Вст20 ГОСТ 8733-74		
				п.м	0,2	4,64кг
		39		Труба 32х2.8 ГОСТ 3262-75		
				п.м	0,4	2,73кг
		40		Труба 25х3 ГОСТ 8734-75 / Вст20 ГОСТ 8733-74		
				п.м	2,0	1,63кг
				Металл наплавленный		1,0кг

Изм. Лист N докум. Подп. Дата — Б10А449.000 — Лист 3

Формат А4

Б10А449.002

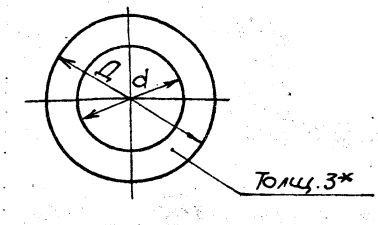

Обозначение	Д	d	Масса
Б10А449.002	335	254	0,2
-01	410	301	0,3
-02	68	18	0,016
-03	438	350	0,26
-04	78	31	0,02

* Размер для справки.

Инв.№подл. | Подп. и дата | Взам.инв.№ | Инв.№дубл. | Подп. и дата

Б10А449.002

Разраб. Гончаренко; Пров. Извекова; Т.контр. Севрюков; Нач.отд. Коваленко; Н.контр. Севрюков; Утв.

Прокладка

Паронит ПОН-3 ГОСТ 481-80

Лит. И | Масса см. табл. | Масштаб —

Лист | Листов 1

ГОССТРОЙ СССР ХАРЬКОВСКИЙ САНТЕХПРОЕКТ

 Формат А4

№ строки	Обозначение	Наименование	Куда входит: Обозначение	Куда входит: Кол.	Общее кол-во	Примечание
1	Б10А 449.000	Блок редукционной установки				
2		(поз II - К15)				
3	Б10А 449.010	Коллектор	Б10А 449.000	1	1	
4	Б10А 449.020	Отвод в сборе	Б10А 449.000	1	1	
5	Б10А 449.030	Патрубок в сборе	Б10А 449.000	1	1	
6	Б10А 449.040	Установка привода МЭО 100/25-0,25р к	Б10А 449.000	1	1	
7		клапану 6с-8-3				
8	Б10А 449.050	Тяга	Б10А 449.040	1	1	
9	Б10А 449.060	Штанга	Б10А 449.050	1	1	
10	Б10А 449.070	Вилка	Б10А 449.050	1	1	
11	Б10А 449.080	Стяжка	Б10А 449.050	1	1	
12	Б10А 449.090	Рама	Б10А 449.040	1	1	
13	Б10А 449.100	Опора под отвод	Б10А 449.000	1	1	
14	Б10А 449.110	Рама	Б10А 449.000	1	1	
15						
16						
17						
18						
19						
20						
21						
22						
23						
24						
25						
26						

Изм.	Лист	№ докум.	Подп.	Дата
Разраб.	Юмаренко			
Пров.	Извекова			
Нач.отд	Ковальченко			
Н.контр.	Сафонков			
Утв.				

Б10А 449.000 ВС

Блок редукционной установки (поз II - К15) ведомость спецификаций

Лит.	Лист	Листов
И		1

Госстрой СССР Харьковский Сантехпроект

Формат А3

№ строки	Наименование	Обозначение документа на поставку	Поставщик	Куда входит (обозначение)	Количество: Наз-ве	Вкат	Нарегулир.	Всего	Примечание
1	Опора ОПП2-100.377	ГОСТ 14911-83			2			2	
2	Фланец 20-64 ст25	ГОСТ 12821-80			2			2	
3	Фланец 32-16 ст25	—— " ——			28			28	
4	Фланец 250-25 ст25	—— " ——			1			1	
5	Фланец 300-40 ст25	—— " ——			2			2	
6	Фланец 350-16 ст25	ГОСТ 12821-80			1			1	
7	Переход К 377х12-273х10	ГОСТ 17378-83			1			1	
8	Отвод 90° 273х7	ГОСТ 17375-83			1			1	
9	Болт М8х25.58	ГОСТ 7798-70			4			4	
10	Болт М12х45.58	—— " ——			8			8	
11	Болт М16х65.58	—— " ——			120			120	
12	Болт М24х100.58	—— " ——			16			16	
13	Болт М27х105.58	ГОСТ 7798-70			28			28	
14	Гайка М 8.5	ГОСТ 5915-70			8			8	
15	Гайка М 12.5	—— " ——			4			4	
16	Гайка М16.5	—— " ——			122			122	
17	Гайка М24.5	—— " ——			16			16	
18	Гайка М27.5	ГОСТ 5915-70			28			28	
19	Шайба 8.65Г	ГОСТ 6402-70			4			4	
20	Шайба 12.65Г	—— " ——			4			4	
21	Шайба 16.65Г	—— " ——			120			120	
22	Шайба 24.65Г	—— " ——			16			16	
23	Шайба 27.65Г	ГОСТ 6402-70			28			28	
24	Шайба 12.01	ГОСТ 11371-78			1			1	
25	Шайба 16.01	ГОСТ 11371-78			1			1	
26	Шплинт 3,2х20	ГОСТ 397-79			1			1	
27	Шплинт 4х25	ГОСТ 397-79			1				

Изм.	Лист	№ докум.	Подп.	Дата
Разраб.	Юмаренко			
Пров.	Извекова			
Нач.отд	Ковальченко			
Н.контр.	Сафонков			
Утв.				

Б10А449.000 ВП

Блок редукционной установки (поз II - К15) ведомость покупных изделий

Лит.	Лист	Листов
И		1

Госстрой СССР Харьковский Сантехпроект

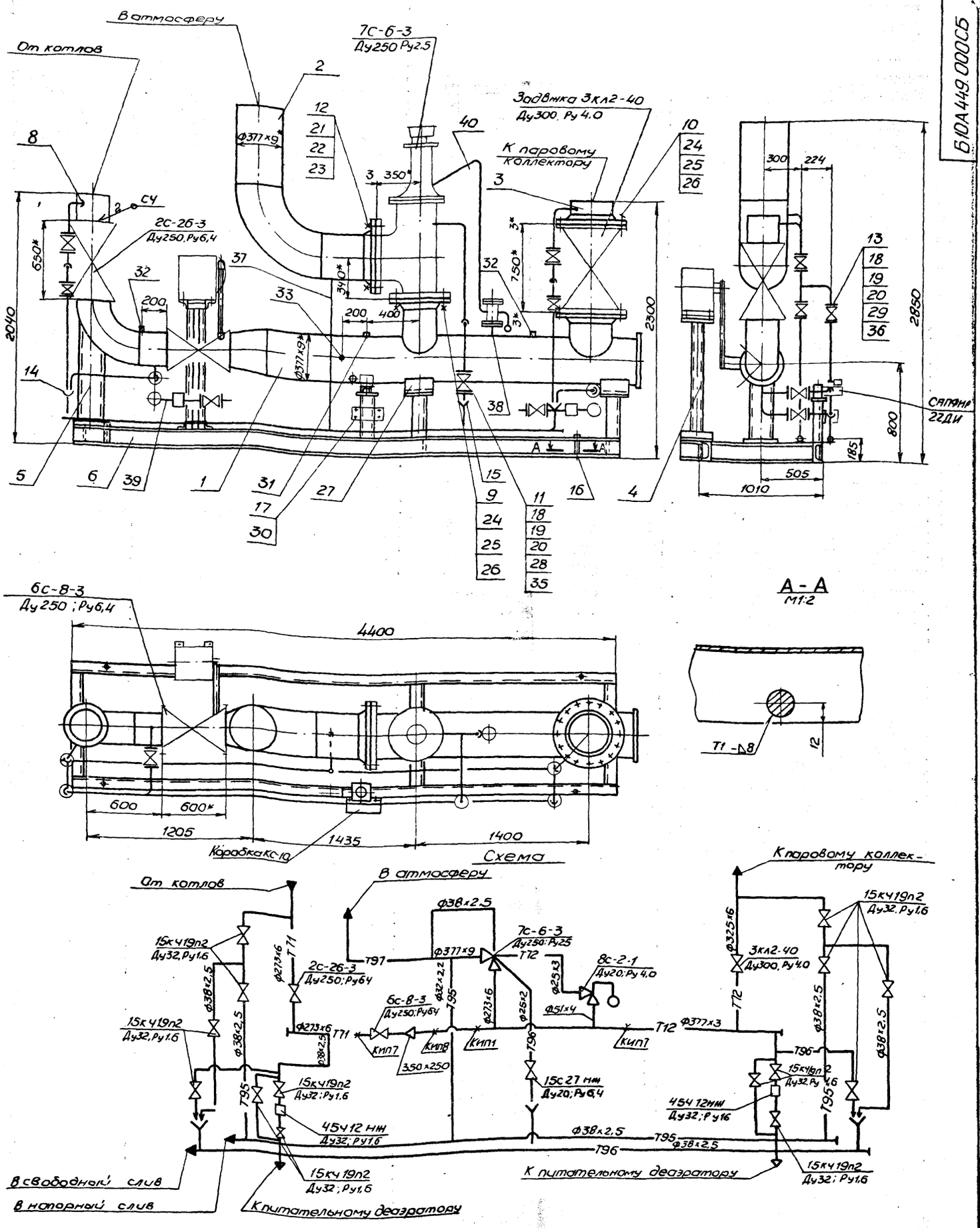

1. Масса блока дана с учетом массы арматуры.
2. Технические требования см. общие данные альбом 10 часть 1.
3. Сварку производить электродами Э-42 ГОСТ 9467-75
4* Размеры для справки.

Изм.	Лист	№ докум.	Подп.	Дата
Разраб.		Бичаренко		
Пров.		Извекова		
Т. контр.		Севрюков		
Нач. отд.		Коверченко		
Н. контр.		Севрюков		
Утв.				

Б10А449.000СБ

Блок редукционной установки (поз II-К15)

Сборочный чертеж

Лит.	Масса	Масштаб
И	1999.0	1:20

Лист 1 Листов 2

Госстрой СССР Харьковский Сантехпроект

23935-15 15 формат А2

Ведомость теплоизоляционных конструкций

Наименование элемента диаметр или размеры, мм	Кол.	Температура теплоносителя °С		Изоляционные конструкции						Обозначение применяемых чертежей	Примечание
				Основной теплоизоляционный слой			Покровный слой				
		Макс	Среднегодовая	Материал	Толщина, мм	Общий объем м3	Материал	Толщина, мм	Общая поверхность, м2		
Трубопровод Т72 ф325х6	1	170°	60	Маты минераловатные прошивные	60	0,073	Стеклопластик рулонный РСТ		1,41	Серия 3.903-12 ч I ст 103	
				марки ЗМ-100 в обкладке из стеклосетки			ТУ6-11-145-80			Н10102-20-22	
				ГОСТ 21880-86							
Т71 ф273х6	3,7	170°		——— " ———	60	0,233	——— " ———		4,588	Н10102-20-17	
Т72 ф377х9	1,218	194		——— " ———	60	0,01	——— " ———		1,92	Н10102-20-24	
Т81 ф38х2,5	16,9	170		Полотно холсто-прошивное из отходов	30	0,1183	Фольга алюминиевая	0,15	5,4	То же ст 70 Н10102-14-02	
Т95 ф32х2,2	1,71	170		стеклянного волокна	30	0,01	дублированная марки		0,513	Н10102-14-01	
Т96 ф25х2,2	6,5	170		марки ХПС-Т-5	30	0,039	Ф-0,15 М СТ		1,95	Н10102-14	
				ТУ 6-11-454-77			ТУ36-1177-77				
Трубопроводная арматура				Съемные полуфутляры из оцинкованных	30	0,018	Сталь тонколисто-	0,8	0,66	Серия 3.903-12 ч II ст 145 Н10102-115	
Ду20	2	170		стальных листов, запол-	30	0,11	вая оцинкованная		4,2	Н10102-115-01	
Ду32	10	170		ненных матами прошив	60	0,183	С-0,8 ГОСТ 14918-80		3,9	Н10102-118	
Ду200	3	190		ными минераловатны-	60	0,084			1,7	Н10102-118-04	
Ду250	1	170		ми марки ЗМ-100 в обклад							
				ке из металлической сетки							
				N20-0,5 с одной стороны							
				ГОСТ 21880-86							

Указания по антикоррозионной защите

Наименование технологического аппарата газохода, трубопровода, габаритные размеры мм, номер позиции	Условия эксплуатации (состав среды, температура °С, давление МПа, коэффициент заполнения, места установки и др)	Конструкция антикоррозионного покрытия	Технические требования по производству работ.
1. Трубопровод Т95 ф38х2.5 Т96 ф38х2.5	В помещении t=16°С	Наружная поверхность: окраска пентафталевой эмалью ПФ-133 за 2 раза по 2 слоям грунтовки ГФ-021	Лакокрасочные покрытия подлежат систематическому контролю не реже 1 раза в полугодие и своевременному восстановлению на поврежденных участках.
2. Опорная конструкция	В помещении	2 слоя эмали ПФ-133 по 2 слоям грунтовки ГФ-021	

Форм.	Зона	Поз.	Обозначение	Наименование	Кол.	Примечание
				Документация		
А4			Б10А 449.010СБ	Сборочный чертеж		
				Детали		
А4		1	Б10А 449.005	Патрубок	1	
А4		2	Б10А 449.006	Патрубок	1	
А4		3	Б10А 449.006-01	Патрубок	1	
Б4		4	Б10А 449.007	Патрубок		
				Труба 273×6 ГОСТ10704-76		
				ВСт3сп5 ГОСТ10705-80		
				ℓ=225	1	8,9кг
Б4		5	Б10А 449.008	Заглушка		
				Лист 10 ГОСТ19903-74		
				ВСт3 ГОСТ14637-79		
				Ф400	1	9,86кг
				Стандартные изделия		
		6		Фланец 250-25 Ст25		
				ГОСТ 12821-80	1	24,4кг
		7		Фланец 300-40 Ст25		
				ГОСТ 12821-80	1	53,1кг
		8		Переход К 377×12-273×10		
				ГОСТ 17378-83	1	31,7кг
		9		Отвод 90° 273×7		
				ГОСТ 17375-83	1	31,4кг
				Материалы		
				Металл наплавленный		3,44кг

Инв.№подл. | Подп. и дата | Взам.инв.№ | Инв.№дубл. | Подп. и дата

Изм.	Лист	N докум.	Подп.	Дата
Разраб.		Гончаренко		
Пров.		Извекова		
Нач.отд.		Ковергенко		
Н.контр.		Севрюков		
Утв.				

Б10А 449.010

Коллектор

Лит.	Лист	Листов
И		1

Госстрой СССР Харьковский САНТЕХПРОЕКТ

Формат А4

Форм.	Зона	Поз.	Обозначение	Наименование	Кол.	Примечание
				Документация		
А4			Б10А 449.020СБ	Сборочный чертеж		
				Детали		
Б4		1	Б10А 449.009	Патрубок		
				Труба 377×9 ГОСТ10704-76		
				ВСт3сп5 ГОСТ10705-80		
				ℓ=715	1	58,4кг
Б4		2	Б10А 449.011	Патрубок		
				Труба 377×9 ГОСТ10704-76		
				ВСт3сп5 ГОСТ10705-80		
				ℓ=483	1	28,4кг
				Стандартные изделия		
		3		Фланец 350-16 Ст25		
				ГОСТ12821-80	1	32,0кг
				Материалы		
				Металл наплавленный		1,2кг

Инв.№подл. | Подп. и дата | Взам.инв.№ | Инв.№дубл. | Подп. и дата

Изм.	Лист	N докум.	Подп.	Дата
Разраб.		Гончаренко		
Пров.		Извекова		
Нач.отд.		Ковергенко		
Н.контр.		Севрюков		
Утв.				

Б10А 449.020

Отвод в сборе

Лит	Лист	Листов
И		1

Госстрой СССР Харьковский САНТЕХПРОЕКТ

Формат А4

Форм.	Зона	Поз.	Обозначение	Наименование	Кол.	Примечание
				Документация		
А4			Б10А 449.030СБ	Сборочный чертеж		
				Детали		
Б4		1	Б10 А 449.012	Патрубок		
				Труба 325×6 ГОСТ10704-76		
				ВСт3сп5 ГОСТ10705-80		
				ℓ= 158	1	7,46кг
				Стандартные изделия		
		2		Фланец 300-40 Ст25		
				ГОСТ 12821-80	1	53,1кг
				Материалы		
				Металл наплавленный		0,44кг

Инв.№подл. | Подп. и дата | Взам.инв.№ | Инв.№дубл. | Подп. и дата

Изм.	Лист	N докум.	Подп.	Дата
Разраб.		Гончаренко		
Пров.		Извекова		
Нач.отд.		Ковергенко		
Н.контр.		Севрюков		
Утв.				

Б10А 449.030

Патрубок в сборе

Лит	Лист	Листов
И		1

Госстрой СССР Харьковский САНТЕХПРОЕКТ

Формат А4

Форм.	Зона	Поз.	Обозначение	Наименование	Кол.	Примечание
				Документация		
А2			Б10А 449.040СБ	Сборочный чертеж		
				Сборочные единицы		
А4		1	Б10А449.050	Тяга	1	
А4		2	Б10А 449.090	Рама	1	
				Стандартные изделия		
		3		Болт М8×25.58 ГОСТ 7798-70	4	0,015кг
		4		Гайка М8 5 ГОСТ 5915-70	4	0,005кг
		5		Шайба 8.65 ГОСТ 6402-70	4	0,001кг
		6		Болт М12×45.58 ГОСТ 7798-70	4	0,057кг
		7		Гайка М12,5 ГОСТ 5915-70	4	0,015кг
		8		Шайба 12.65 ГОСТ 6402-70	4	0,003кг

Инв.№подл. | Подп. и дата | Взам.инв.№ | Инв.№дубл. | Подп. и дата

Изм.	Лист	N докум.	Подп.	Дата
Разраб.		Гончаренко		
Пров.		Извекова		
Нач.отд.		Ковергенко		
Н.контр.		Севрюков		
Утв.				

Б10А 449.040.

Установка привода МЭО 100/25-0,25Р к клапану 6С-8-3

Лит	Лист	Листов
И		1

Госстрой СССР Харьковский САНТЕХПРОЕКТ

Формат А4

Б10А449.010СБ

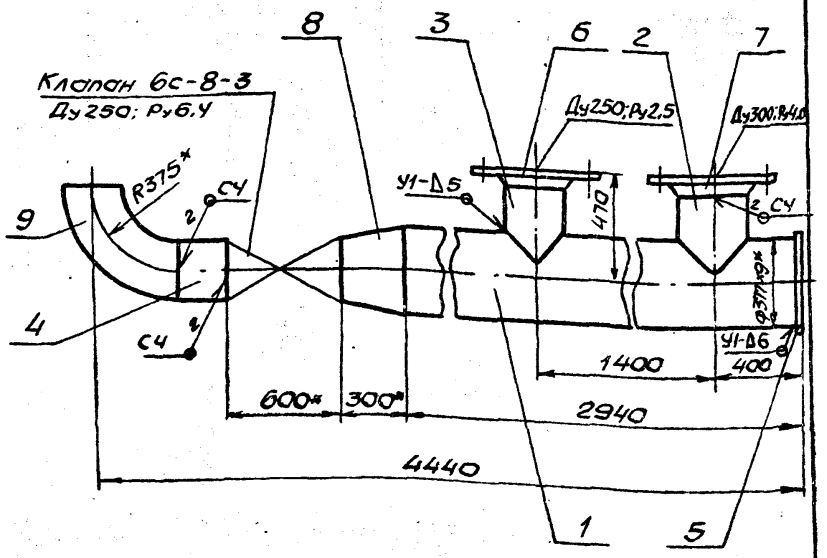

1. Сварку производить электродами Э-42 ГОСТ 9467-75. Сварные швы по ГОСТ 16037-80.
2. Предельные отклонения размеров $\pm\frac{IT16}{2}$.
3. Кромки реза деталей БЧ- Rz320 ✓.
4*. Размеры для справки

Изм	Лист	N докум.	Подп.	Дата	Б10А449.010СБ	Лит.	Масса	Масштаб
Разраб.		Гончаренко			Коллектор Сборочный чертеж	И	423,0	1:20
Пров.		Извекова				Лист	Листов 1	
Т.контр.		Севрюков				Госстрой СССР Харьковский Сантехпроект		
Нач.отд.		Коверченко						
Н.контр.		Севрюков						
Утв								

Формат А4

Б10А449.020СБ

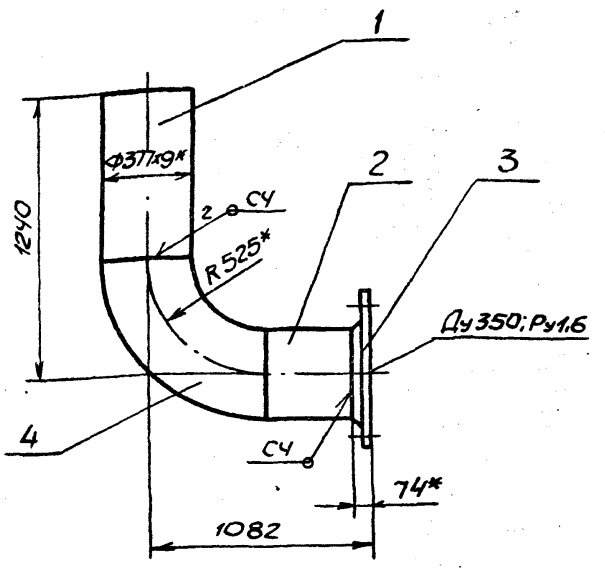

1. Сварку производить электродами Э-42 ГОСТ 9467-75. Сварные швы по ГОСТ 16037-80.
2. Предельные отклонения размеров $\pm\frac{IT16}{2}$
3. Кромки реза деталей БЧ - Rz320 ✓.
4* Размеры для справки.

Изм	Лист	N докум.	Подп.	Дата	Б10А449.020СБ	Лит.	Масса	Масштаб
Разраб.		Гончаренко			Отвод в сборе Сборочный чертеж	И	120,0	1:20
Пров.		Извекова				Лист	Листов 1	
Т.контр.		Севрюков				Госстрой СССР Харьковский Сантехпроект		
Нач.отд.		Коверченко						
Н.контр.		Севрюков						
Утв								

Формат А4

Б10А449.030СБ

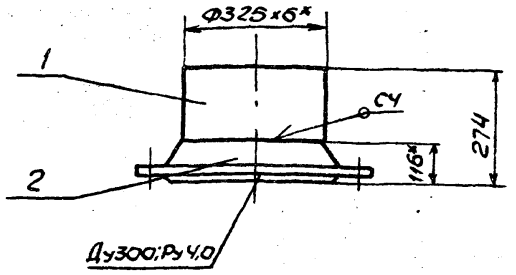

1. Сварку производить электродами Э-42 ГОСТ 9467-75. Сварной шов по ГОСТ 16037-80.
2. Предельные отклонения размеров $\pm\frac{IT16}{2}$.
3. Кромки реза детали БЧ- Rz320 ✓.
4*. Размеры для справки

Изм	Лист	N докум.	Подп.	Дата	Б10А449.030СБ	Лит.	Масса	Масштаб
Разраб.		Гончаренко			Патрубок в сборе Сборочный чертеж	И	61,0	1:10
Пров.		Извекова				Лист	Листов 1	
Т.контр.		Севрюков				Госстрой СССР Харьковский Сантехпроект		
Нач.отд.		Коверченко						
Н.контр.		Севрюков						
Утв.								

Формат А4

Б10А448.019

Rz320 ✓ (✓)

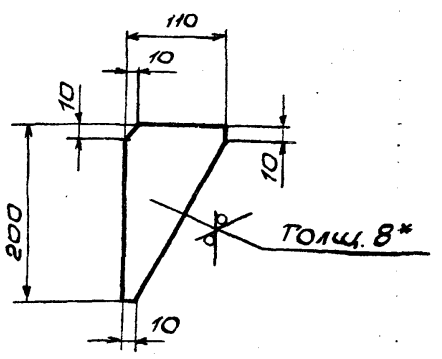

1. Предельные отклонения размеров $\pm\frac{IT16}{2}$.
2.* Размер для справки.

Изм	Лист	N докум.	Подп.	Дата	Б10А448.019	Лит.	Масса	Масштаб
Разраб.		Гончаренко			Косынка	И	0,8	1:5
Пров.		Извекова				Лист	Листов 1	
Т.контр.		Севрюков				Госстрой СССР Харьковский Сантехпроект		
Нач.отд.		Коверченко						
Н.контр.		Севрюков						
Утв.								

Лист 8 ГОСТ 19903-74 / ВСТ3 ГОСТ 14637-79

Формат А4

Подп. и дата | Инв. № дубл. | Взам. инв. № | Подп. и дата | Инв. № подл.

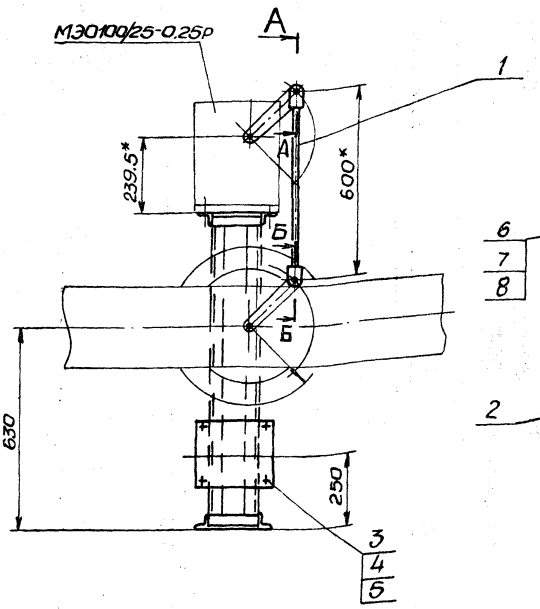

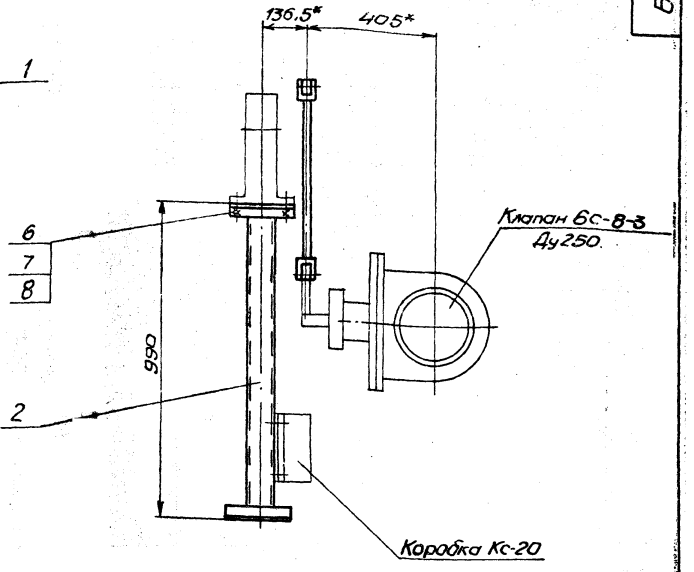

Кинематическая схема

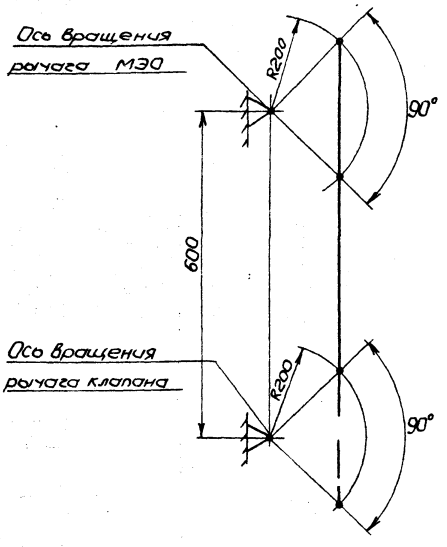

А - А
М1:2

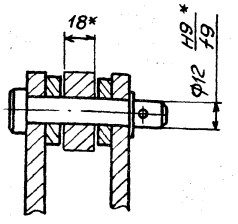

Б - Б
М1:2

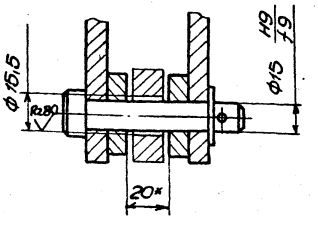

1. Регулировкой длины тяги обеспечить полное открывание и закрывание клапана.
2. Отверстие ф15,5 (см разрез Б-Б) сверлить в рычаге клапана, выдержав размер 200 от оси вращения.
3. * Размеры для справки.

Изм.	Лист	№ докум.	Подп.	Дата
Разраб.		Бочарова		
Пров.		Узбекова		
Т. контр.		Сафонов		
Нач. отд.		Кобрачева		
Н. контр.		Сафонов		
Утв.				

6.10А449.040СБ

Установка привода МЭО 100/25-0,25р к клапану 6с-8-3 сборочный чертеж

Лит.	Масса	Масштаб
И	25,3	1:10
Лист	Листов 1	

Госстрой СССР Харьковский САНТЕХПРОЕКТ

Форм.	Зона	Поз.	Обозначение	Наименование	Кол.	Примечание
				Документация		
А3			Б10А449.050СБ	Сборочный чертеж		
				Детали		
А4		1	Б10А449.060	Штанга	1	
А4		2	Б10А449.070	Вилка	1	
А4		3	Б10А449.080	Стяжка	1	
				Детали		
А4		4	Б10А449.013	Гайка левая	1	
А4		5	Б10А449.014	Палец	1	
А4		6	Б10А449.015	Палец	1	
				Стандартные изделия		
		7		Гайка М16.5 ГОСТ 5915-70	1	0,033кг
		8		Шайба 16.01 ГОСТ 11371-78	1	0,011кг
		9		Шплинт 4×25 ГОСТ 397-79	1	0,003кг
		10		Шайба 12.01 ГОСТ 11371-78	1	0,006кг
		11		Шплинт 3,2×20 ГОСТ 397-79	1	0,001кг

Инв.№подл. | Подп. и дата | Взам.инв.№ | Инв.№дубл. | Подп. и дата

Изм.	Лист	N докум.	Подп.	Дата
Разраб.		Гончаренко		
Пров.		Извекова		
Нач.отд.		Коверченко		
Н.контр.		Севрюков		
Утв.				

Б10А449.050

Тяга

Лит.	Лист	Листов
И		1

Госстрой СССР Харьковский САНТЕХПРОЕКТ

Формат А4

Форм.	Зона	Поз.	Обозначение	Наименование	Кол.	Примечание
				Документация		
А3			Б10А449.060СБ	Сборочный чертеж		
				Детали		
А4		1	Б10А449.016	Ушко	2	
А4		2	Б10А449.017	Рычаг	1	
А4		3	Б10А449.018	Втулка	1	
Б4		4	Б10А449.019	Шайба		
				Лист 4 ГОСТ 19903-74		
				ВСт3 ГОСТ 14637-79		
				ф40	2	0,04кг
				Материалы		
				Металл наплавленный		0,1кг

Инв.№подл. | Подп. и дата | Взам.инв.№ | Инв.№дубл. | Подп. и дата

Изм.	Лист	N докум.	Подп.	Дата
Разраб.		Гончаренко		
Пров.		Извекова		
Нач.отд.		Коверченко		
Н.контр.		Севрюков		
Утв.				

Б10А449.060

Штанга

Лит.	Лист	Листов
И		1

Госстрой СССР Харьковский САНТЕХПРОЕКТ

Формат А4

Форм.	Зона	Поз.	Обозначение	Наименование	Кол.	Примечание
				Документация		
А4			Б10А449.070СБ	Сборочный чертеж		
				Детали		
А4		1	Б10А449.021	Ушко	2	
А4		2	Б10А449.022	Втулка	1	
Б4		3	Б10А449.023	Шайба		
				Лист 10 ГОСТ 19903-74		
				ВСт3 ГОСТ 14637-79		
				ф40	2	0,1кг
				Материалы		
				Металл наплавленный		0,1кг

Инв.№подл. | Подп. и дата | Взам.инв.№ | Инв.№дубл. | Подп. и дата

Изм.	Лист	N докум.	Подп.	Дата
Разраб.		Гончаренко		
Пров.		Извекова		
Нач.отд.		Коверченко		
Н.контр.		Севрюков		
Утв.				

Б10А449.070

Вилка

Лит.	Лист	Листов
И		1

Госстрой СССР Харьковский САНТЕХПРОЕКТ

Формат А4

Форм.	Зона	Поз.	Обозначение	Наименование	Кол.	Примечание
				Документация		
А4			Б10А449.080СБ	Сборочный чертеж		
				Детали		
А4		1	Б10А449.024	Шпилька	1	
				Стандартные изделия		
		2		Гайка М16.5 ГОСТ 5915-70	1	0,033кг
				Материалы		
				Металл наплавленный		0,01кг

Инв.№подл. | Подп. и дата | Взам.инв.№ | Инв.№дубл. | Подп. и дата

Изм.	Лист	N докум.	Подп.	Дата
Разраб.		Гончаренко		
Пров.		Извекова		
Нач.отд.		Коверченко		
Н.контр.		Севрюков		
Утв.				

Б10А449.080

Стяжка

Лит.	Лист	Листов
И		1

Госстрой СССР Харьковский САНТЕХПРОЕКТ

Формат А4

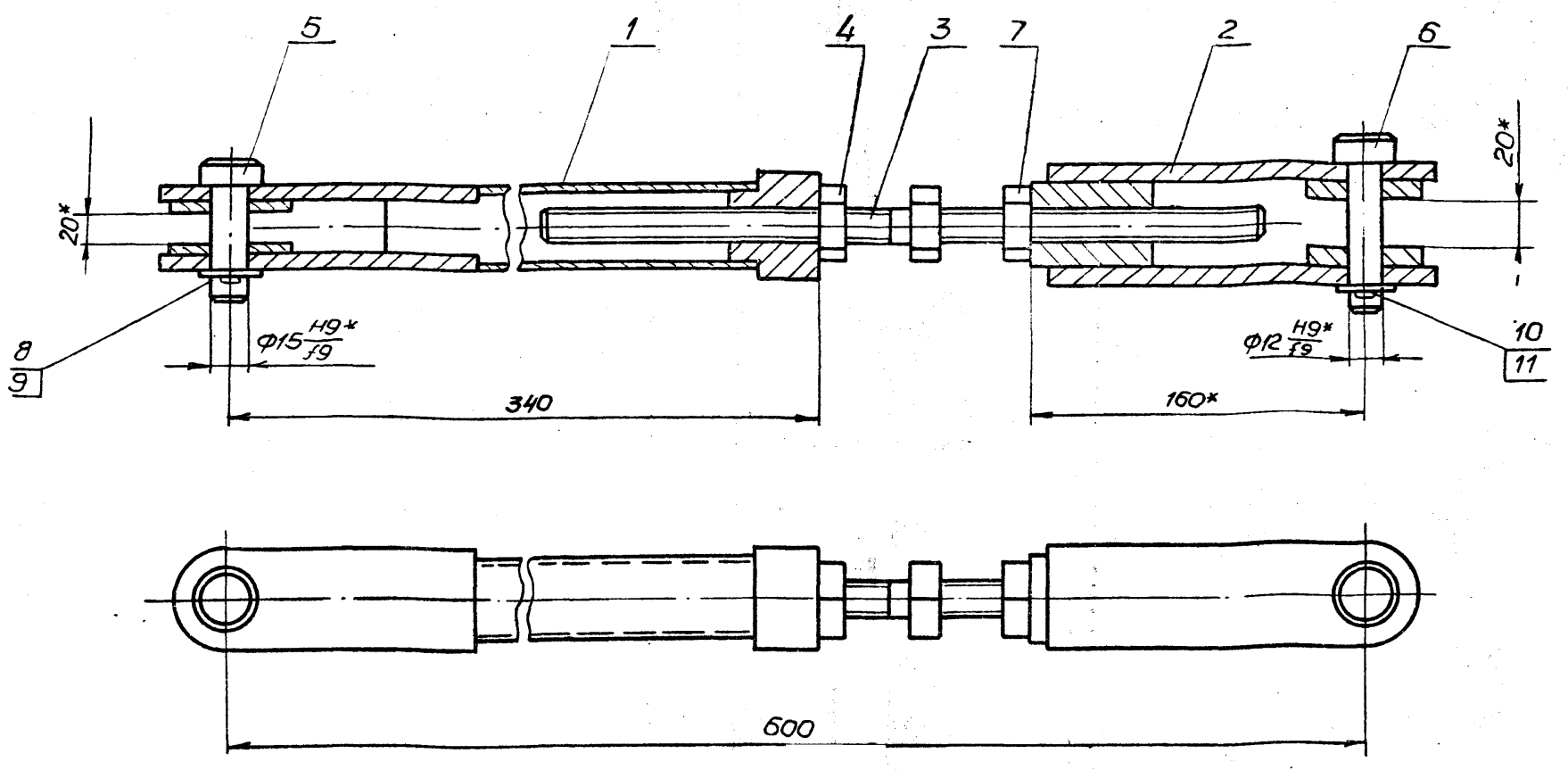

* Размеры для справки.

Изм.	Лист	N докум.	Подп.	Дата
Разраб.		Кончаренко		
Пров.		Узбекова		
Т.контр.		Севрюков		
Нач.отд.		Ковтуненко		
Н.контр.		Севрюков		
Утв.				

Б10А449.050СБ

Тяга
Сборочный чертеж

Лит.	Масса	Масштаб
И	4,85	1:2
Лист	Листов 1	

Госстрой СССР
Харьковский
Сантехпроект

Формат А3

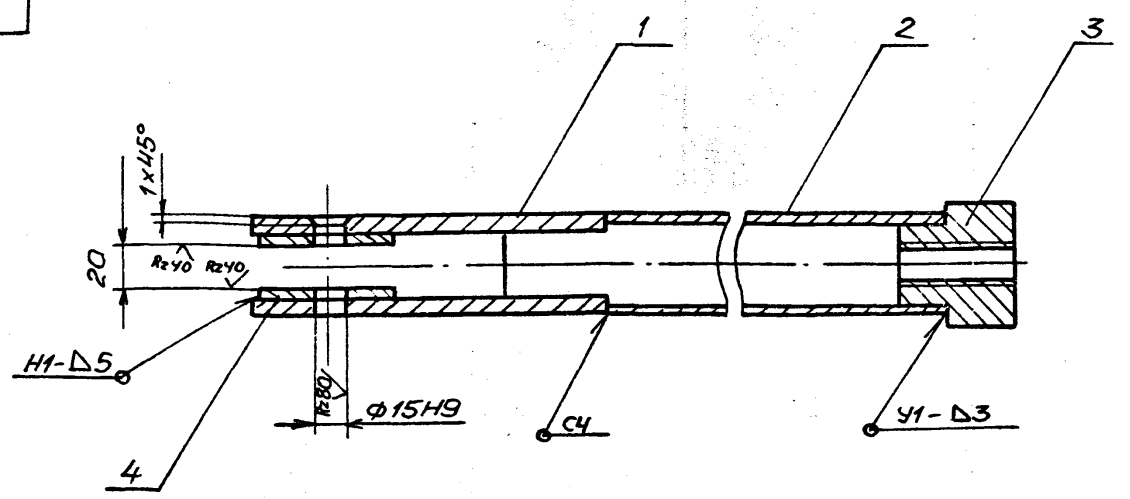

1. Сварку производить электродами Э-42 ГОСТ 9467-75.
Сварные швы по ГОСТ 5264-80
2. * Размеры для справок.

Изм.	Лист	N докум.	Подп.	Дата
Разраб.		Кончаренко		
Пров.		Узбекова		
Т.контр.		Севрюков		
Нач.отд.		Ковтуненко		
Н.контр.		Севрюков		
Утв.				

Б10А449.060СБ

Штанга
Сборочный чертеж

Лит.	Масса	Масштаб
И	2,2	1:2
Лист	Листов 1	

Госстрой СССР
Харьковский
Сантехпроект

 Формат А3

Б10А 449.070СБ

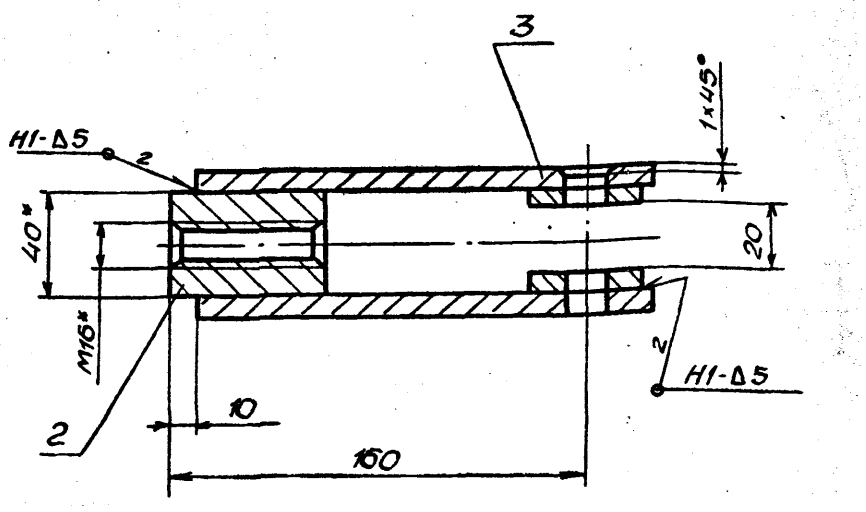

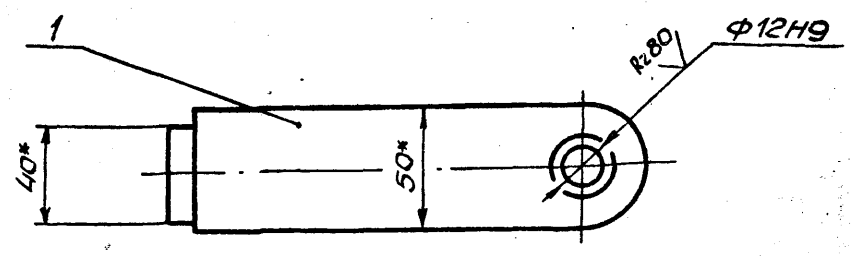

1. Сварку производить электродами Э-42 ГОСТ 9467-75.
Сварные швы по ГОСТ 5264-80.
2. * Размеры для справки.

Изм	Лист	N докум.	Подп.	Дата
Разраб.		Гончаренко		
Пров.		Извекова		
Т.контр.		Севрюков		
Нач.отд.		Коверченко		
Н.контр.		Севрюков		
Утв.				

Б10А 449.070СБ

Вилка	Лит.	Масса	Масштаб
Сборочный чертеж	И	1,8	1:2
	Лист	Листов 1	
	Госстрой СССР Харьковский САНТЕХПРОЕКТ		

Формат А4

Б10А 449.021

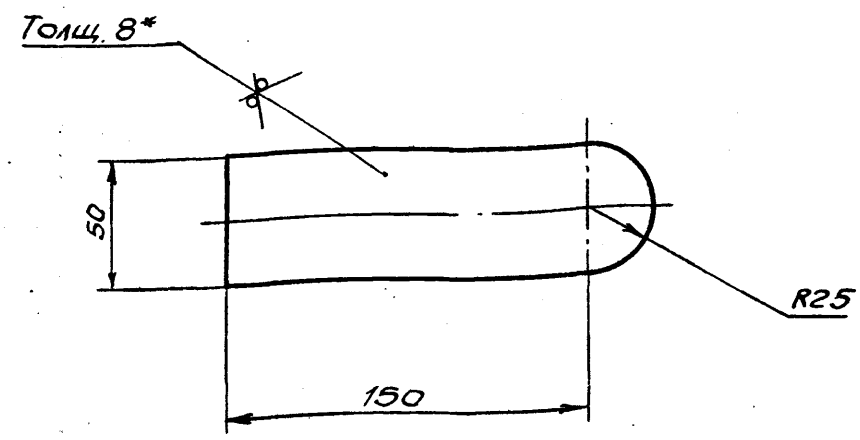

1. Предельные отклонения размеров $\pm \frac{IT16}{2}$.
2. * Размер для справки.

Изм	Лист	N докум.	Подп.	Дата
Разраб.		Гончаренко		
Пров.		Извекова		
Т.контр.		Севрюков		
Нач.отд.		Коверченко		
Н.контр.		Севрюков		
Утв.				

Б10А 449.021

Ушко	Лит.	Масса	Масштаб
	И	0,53	1:2
	Лист	Листов 1	
Лист 8 ГОСТ 19903-74 Вст3гост14637-79	Госстрой СССР Харьковский САНТЕХПРОЕКТ		

Формат А4

Б10А 449.022

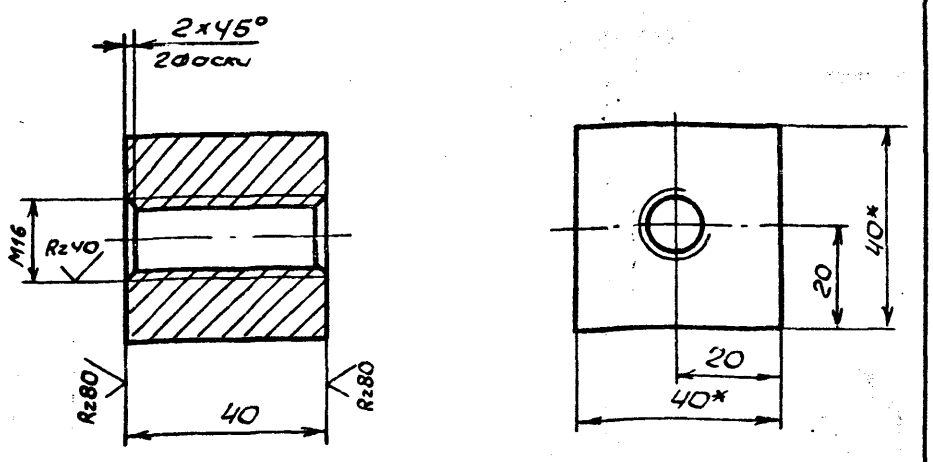

1. Предельные отклонения размеров $\pm \frac{IT14}{2}$.
2. * Размеры для справки.

Изм	Лист	N докум.	Подп.	Дата
Разраб.		Гончаренко		
Пров.		Извекова		
Т.контр.		Севрюков		
Нач.отд.		Коверченко		
Н.контр.		Севрюков		
Утв.				

Б10А 449.022

Втулка	Лит	Масса	Масштаб
	И	0,44	1:1
	Лист	Листов 1	
Квадрат 40 ГОСТ 2591-71 Вст3ГОСТ 535-79	Госстрой СССР Харьковский САНТЕХПРОЕКТ		

Формат А4

Б10А 449.005

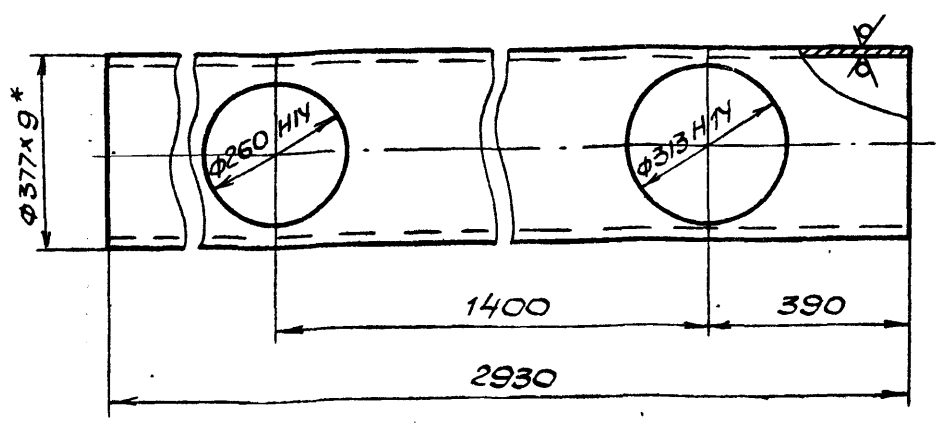

1. Неуказанные предельные отклонения размеров $\pm \frac{IT16}{2}$.
2. * Размер для справки.

Изм	Лист	N докум.	Подп.	Дата
Разраб.		Гончаренко		
Пров.		Извекова		
Т.контр.		Севрюков		
Нач.отд.		Коверченко		
Н.контр.		Севрюков		
Утв.				

Б10А 449.005

Патрубок	Лит.	Масса	Масштаб
	И	238,3	1:10
	Лист	Листов 1	
Труба 377×9 ГОСТ 10704-76 Вст3сп5 ГОСТ 10705-80	Госстрой СССР Харьковский САНТЕХПРОЕКТ		

Формат А4

Инв. № подл. | Подп. и дата | Взам. инв. № | Инв. № дубл. | Подп. и дата

Б10А 449.080СБ

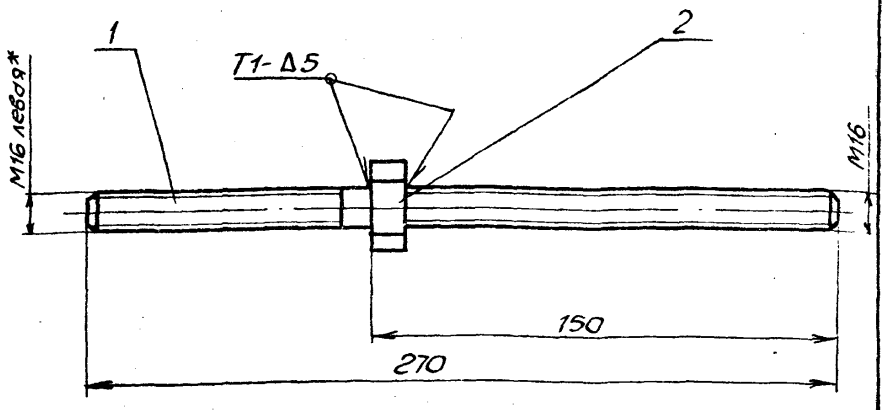

1. Сварку производить электродами Э-42 ГОСТ 9467-75.
   Сварные швы по ГОСТ 5264-80.
2. * Размеры для справок.

Изм.	Лист	№ докум.	Подп.	Дата
Разраб.		Гончаренко		
Пров.		Узбекова		
Т.контр.		Севрюков		
Нач.отд.		Коверченко		
Н.контр.		Севрюков		
Утв.				

Стяжка
Сборочный чертеж

Лит.	Масса	Масштаб
И	0,5	1:2
Лист	Листов 1	

Госстрой СССР Харьковский САНТЕХПРОЕКТ

Формат А4

Б10А 449.024

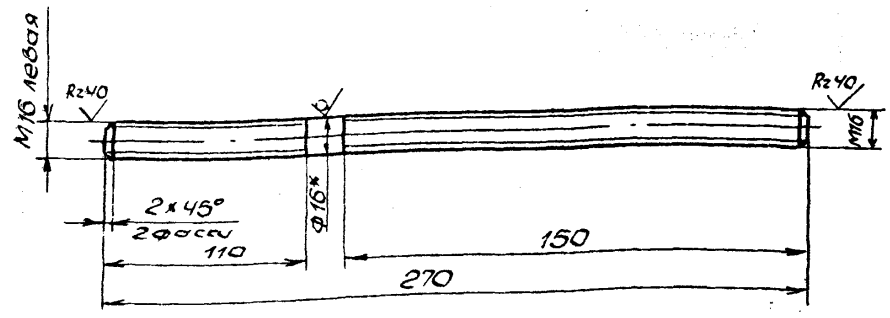

1. Предельные отклонения размеров $\frac{IT16}{2}$.
2. * Размер для справки.

Изм.	Лист	№ докум.	Подп.	Дата
Разраб.		Гончаренко		
Пров.		Узбекова		
Т.контр.		Севрюков		
Нач.отд.		Коверченко		
Н.контр.		Севрюков		
Утв.				

Шпилька

Лит.	Масса	Масштаб
И	0,43	1:2
Лист	Листов 1	

Круг 16 ГОСТ 2590-71 / Ст3 ГОСТ 535-79

Госстрой СССР Харьковский САНТЕХПРОЕКТ

Формат А4

Подл. и дата | Инв. № подл. | Взам. инв. № | Инв. № дубл. | Подп. и дата

Б10А 449.013

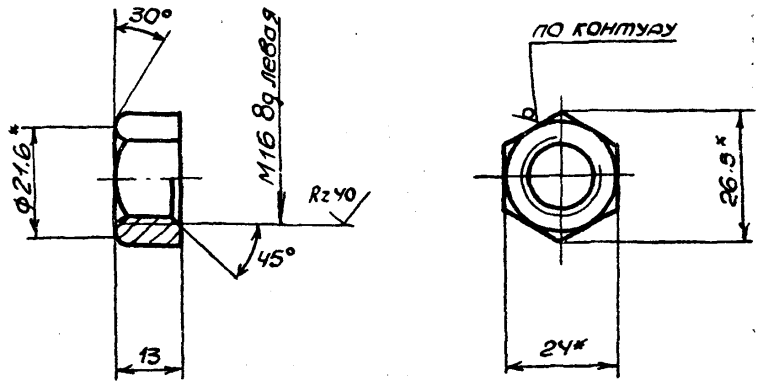

1. Предельные отклонения размеров $\pm \frac{IT14}{2}$.
2. * Размер для справки.

Изм.	Лист	№ докум.	Подп.	Дата
Разраб.		Гончаренко		
Пров.		Узбекова		
Т.контр.		Севрюков		
Нач.отд.		Коверченко		
Н.контр.		Севрюков		
Утв.				

Гайка левая

Лит.	Масса	Масштаб
И	0,033	1:1
Лист	Листов 1	

Шестигранник 24 ГОСТ 2879-69 / Ст3 ГОСТ 535-79

Госстрой СССР Харьковский САНТЕХПРОЕКТ

Формат А4

Б10А 449.015

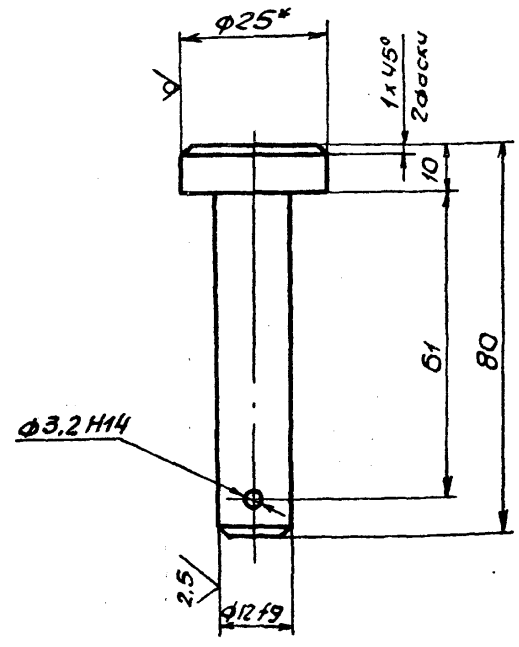

1. Неуказанные предельные отклонения размеров $\pm \frac{IT14}{2}$.
2. * Размер для справки.

Изм.	Лист	№ докум.	Подп.	Дата
Разраб.		Гончаренко		
Пров.		Узбекова		
Т.контр.		Севрюков		
Нач.отд.		Коверченко		
Н.контр.		Севрюков		
Утв.				

Палец

Лит.	Масса	Масштаб
И	0,1	1:1
Лист	Листов 1	

Круг 25 ГОСТ 2590-71 / Ст3 ГОСТ 535-79

Госстрой СССР Харьковский САНТЕХПРОЕКТ

Формат А4

Б10А 449.016

Rz320 (√)

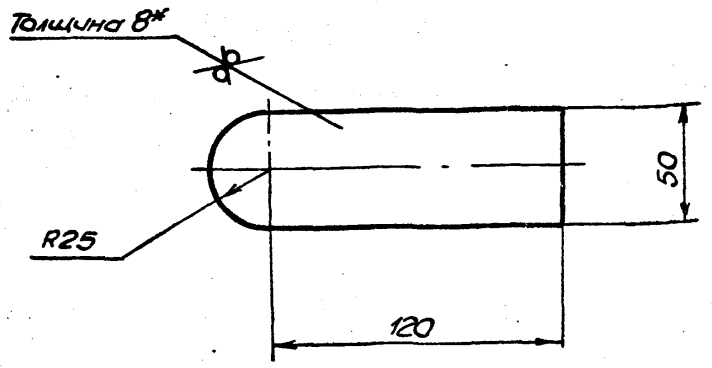

1. Предельные отклонения размеров $\pm \frac{IT16}{2}$

2. * Размер для справки.

Изм	Лист	№ докум.	Подп.	Дата
Разраб.	Гончаренко			
Пров.	Извекова			
Т. контр.	Севрюков			
Нач. отд.	Ковер ченко			
Н. контр.	Севрюков			
Утв.				

Б10А 449.016

Ушко

Лит.	Масса	Масштаб
И	0,44	1:2
Лист	Листов 1	

Лист 8 ГОСТ 19903-74 / ВСт3ГОСТ 14637-79

Госстрой СССР Харьковский САНТЕХПРОЕКТ

Формат А4

Б10А 449.017

Rz320 (√)

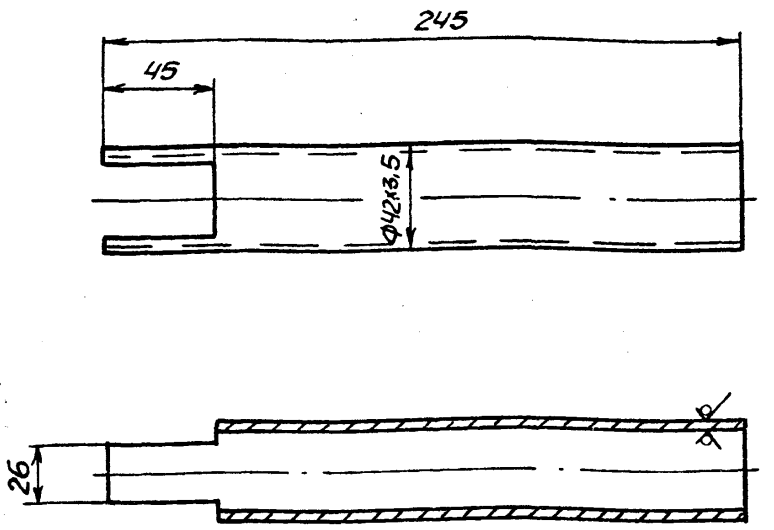

Предельные отклонения размеров $\pm \frac{IT16}{2}$.

Подп. и дата | Инв. № подл. | Взам. инв. № | Подп. и дата | Инв. № подл.

Изм	Лист	№ докум.	Подп.	Дата
Разраб.	Гончаренко			
Провер.	Извекова			
Т. контр.	Севрюков			
Нач. отд.	Ковер ченко			
Н. контр.	Севрюков			
Утв.				

Б10А 449.017

Рычаг

Лит.	Масса	Масштаб
И	0,8	1:2
Лист	Листов 1	

Труба 42х3,5 ГОСТ 10704-76 / ВСт3сп5 ГОСТ 10705-80

Госстрой СССР Харьковский САНТЕХПРОЕКТ

Формат А4

Б10А 449.014

Rz80 (√)

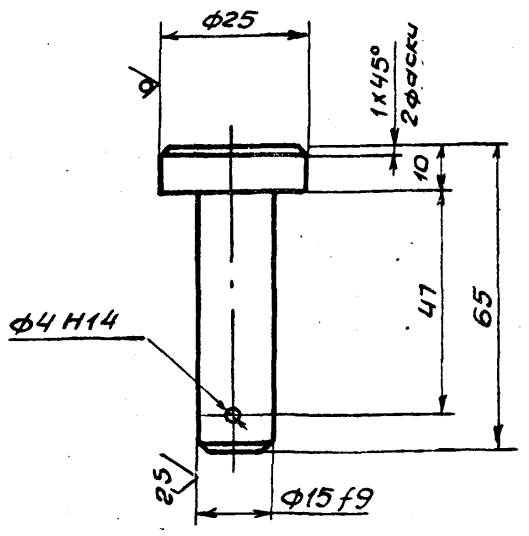

1. Неуказанные предельные отклонения размеров $\pm \frac{IT14}{2}$.

2. * Размер для справки

Изм	Лист	№ докум.	Подп.	Дата
Разраб.	Гончаренко			
Пров.	Извекова			
Т. контр.	Севрюков			
Нач. отд.	Ковер ченко			
Н. контр.	Севрюков			
Утв.				

Б10А 449.014

Палец

Лит.	Масса	Масштаб
И	0,11	1:1
Лист	Листов 1	

Круг 25 ГОСТ 2590-71 / ВСт3 ГОСТ 535-79

Госстрой СССР Харьковский САНТЕХПРОЕКТ

Формат А4

Б10А 449.018

Rz80 (√)

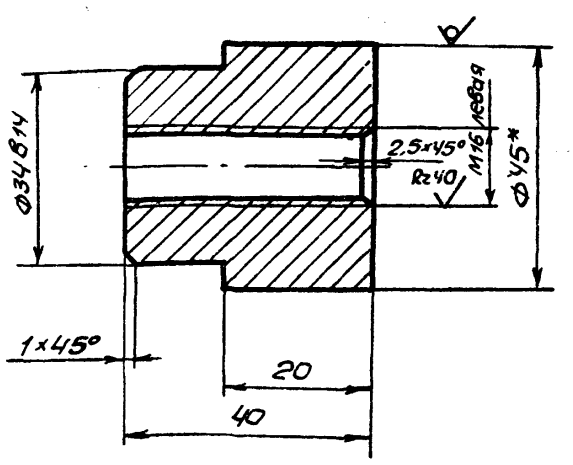

1. Неуказанные предельные отклонения размеров $\pm \frac{IT14}{2}$.

2. * Размер для справки.

Подп. и дата | Инв. № подл. | Взам. инв. № | Подп. и дата | Инв. № подл.

Изм	Лист	№ докум.	Подп.	Дата
Разраб.	Гончаренко			
Пров.	Извекова			
Т. контр.	Севрюков			
Нач. отд.	Ковер ченко			
Н. контр.	Севрюков			
Утв.				

Б10А 449.018

Втулка

Лит.	Масса	Масштаб
И	0,33	1:1
Лист	Листов 1	

Круг 45 ГОСТ 2590-71 / ВСт3 ГОСТ 535-79

Госстрой СССР Харьковский САНТЕХПРОЕКТ

Формат А4

Б10А449.090СБ

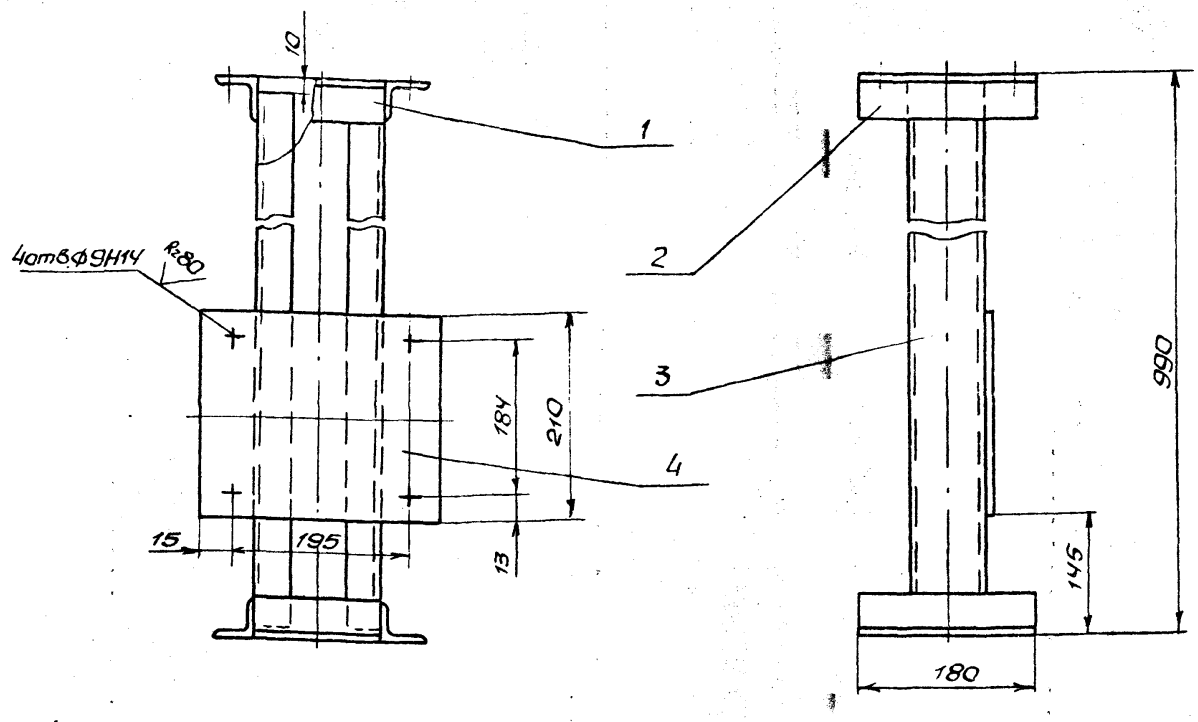

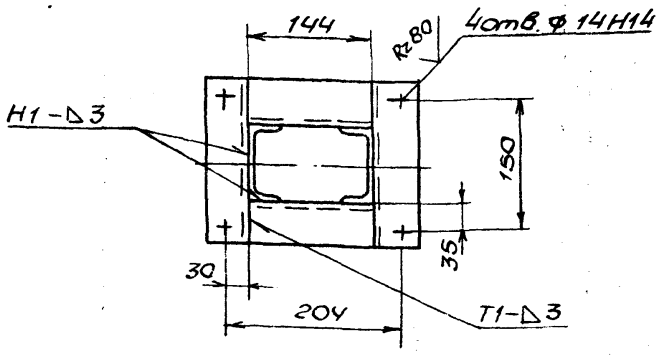

1. Сварку производить электродами Э-42 ГОСТ 9467-75. Сварные швы по ГОСТ 5264-80.
2. Предельные отклонения размеров $\pm \frac{IT16}{2}$.
3. Кромки реза деталей БЧ- Rz320 ✓.

Изм	Лист	N докум.	Подп.	Дата	Б10А 449.090СБ			
Разраб.	Гончаренко				Рама	Лит.	Масса	Масштаб
Пров.	Извекова				Сборочный чертеж	И	20.0	1:5
Т.контр.	Севрюков					Лист	Листов 1	
Нач.отд.	Коверченко					ГОССТРОЙ СССР ХАРЬКОВСКИЙ САНТЕХПРОЕКТ		
Н.контр.	Севрюков							
Утв.								

Формат А3

Б10А449.006

Rz320 ✓ (✓)

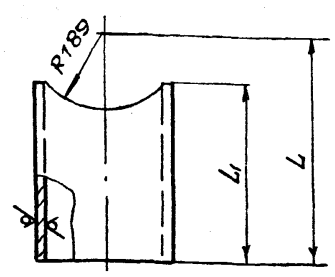

Обозначение	Материал	L	L1	Масса
Б10А 449.006	Труба $\frac{325\times6\ ГОСТ10704-70}{ВСт3сп5\ ГОСТ10705-80}$	354	250	11,8
—01	Труба $\frac{273\times6\ ГОСТ10704-76}{ВСт3сп5\ ГОСТ10705-80}$	392	256	10,1

Предельные отклонения размеров $\pm \frac{IT16}{2}$.

Изм	Лист	N докум.	Подп.	Дата	Б10А449.006			
Разраб.	Гончаренко				Патрубок	Лит	Масса	Масштаб
Пров.	Извекова					И	см. табл.	—
Т.контр.	Севрюков					Лист	Листов 1	
Нач.отд.	Коверченко					ГОССТРОЙ СССР ХАРЬКОВСКИЙ САНТЕХПРОЕКТ		
Н.контр.	Севрюков							
Утв.								

Формат А4

Формат	Зона	Поз.	Обозначение	Наименование	Кол.	Примеч.
				Документация		
А3			Б10А 449.090СБ	Сборочный чертеж		
				Детали		
БЧ		1	Б10А 449.025	Балка		
				Уголок Б-50х50х5 ГОСТ8509-86		
				ВСт3 ГОСТ 535-79		
				ℓ=144	4	0,54кг
БЧ		2	Б10А 449.026	Балка		
				Уголок Б-50х50х5 ГОСТ8509-86		
				ВСт3 ГОСТ 535-79		
				ℓ=180	4	0,68кг
БЧ		3	Б10А 449.027	Стойка		
				Швеллер 8 ГОСТ8240-72		
				ВСт3 ГОСТ 535-79		
				ℓ=970	2	6,84кг
БЧ		4	Б10А 449.028	Плита		
				Лист 3 ГОСТ19903-74		
				ВСт3 ГОСТ16523-70		
				210х225	1	1,11кг
				Материалы		
				Металл наплавленный		0,33кг

Подп. и дата | Инв. N дубл. | Взам. инв. N | Подп. и дата | Инв. N подл.

Изм	Лист	N докум.	Подп.	Дата	Б10А449.090			
Разраб.	Гончаренко				Рама	Лит	Лист	Листов
Пров.	Извекова					И		1
Нач.отд.	Коверченко					ГОССТРОЙ СССР ХАРЬКОВСКИЙ САНТЕХПРОЕКТ		
Н.контр.	Севрюков							
Утв.								

БIОА449.100СБ

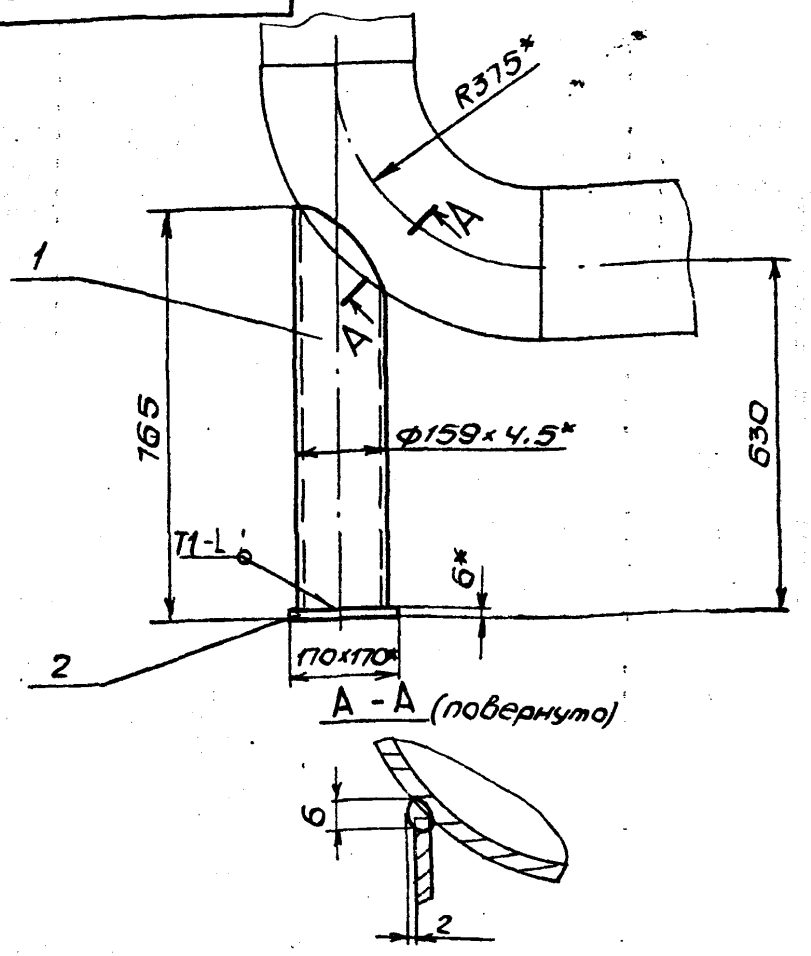

1. Сварку производить электродами Э-42 ГОСТ9467-75. Сварные швы по ГОСТ 5264-80.
2. Предельные отклонения размеров $\pm \frac{IT16}{2}$.
3. Кромки реза детали Б4 - Rz320 (√).
4. * Размеры для справки

Изм.	Лист	N докум.	Подп.	Дата
Разраб.		Ганчаренко		
Пров.		Извекова		
Т.контр.		Севрюков		
Нач.отд.		Коверченко		
Н.контр.		Севрюков		
Утв.				

БIОА449.100СБ

Опора под отвод

Сборочный чертеж

Лит.	Масса	Масштаб
И	13,4	1:10
Лист	Листов 1	

Госстрой СССР Харьковский САНТЕХПРОЕКТ

Формат А4

БIОА449.029

Rz320 (√)

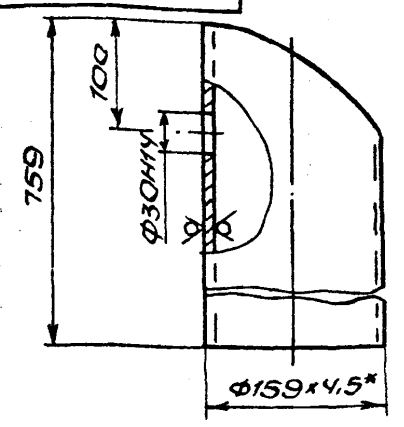

Шаблон

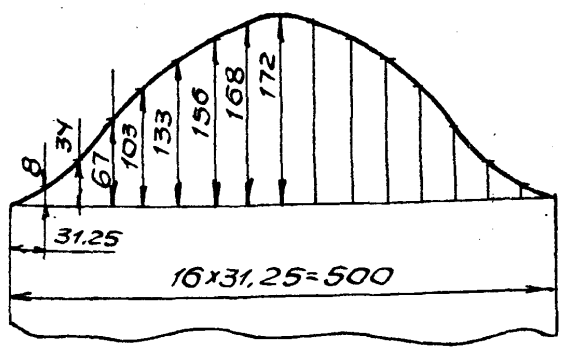

1. Неуказанные предельные отклонения размеров $\pm \frac{IT16}{2}$.
2. * Размер для справки.

Изм.	Лист	N докум.	Подп.	Дата
Разраб.		Ганчаренко		
Провер.		Извекова		
Т.контр.		Севрюков		
Нач.отд.		Коверченко		
Н.контр.		Севрюков		
Утв.				

БIОА 449.029

Стойка

Лит.	Масса	Масшт.
И	12,0	1:10
Лист	Листов 1	

Труба $\frac{159х4,5\ ГОСТ10704-76}{ВСт3сп5\ ГОСТ10705-80}$

Госстрой СССР Харьковский САНТЕХПРОЕКТ

Формат А4

БIОА449.003

Rz320 (√)

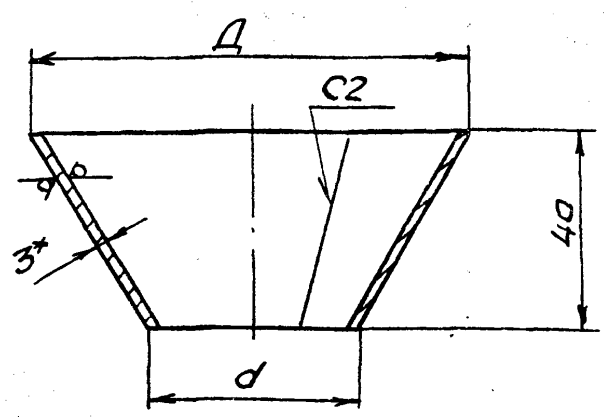

Обозначение	Д	d	Масса
БIОА449.003	80	38	0,17
—01	65	26	0,13

1. Предельные отклонения размеров $\pm \frac{IT16}{2}$.
2. * Размер для справки.

Изм.	Лист	N докум.	Подп.	Дата
Разраб.		Ганчаренко		
Пров.		Извекова		
Т.контр.		Севрюков		
Нач.отд.		Коверченко		
Н.контр.		Севрюков		
Утв.				

БIОА449.003

Воронка

Лит.	Масса	Масштаб
И	См. табл.	—
Лист	Листов 1	

Лист 3 ГОСТ 19903-74 / ВСт3 ГОСТ 16523-70

Госстрой СССР Харьковский САНТЕХПРОЕКТ

Формат А4

Формат	Зона	Поз.	Обозначение	Наименование	Кол.	Примеч.
				Документация		
А4			БIОА 449.100СБ	Сборочный чертеж		
				Детали		
А4		1	БIОА 449.029	Стойка	1	
Б4		2	БIОА 449.031	Плита		
				Лист 6 ГОСТ19903-74		
				ВСт3сп5 ГОСТ14637-79		
				170х170	1	1,3кг
				Материалы		
				Металл наплавленный		0,1кг

Изм.	Лист	N докум.	Подп.	Дата
Разраб.		Ганчаренко		
Пров.		Извекова		
Нач.отд.		Коверченко		
Н.контр.		Севрюков		
Утв.				

БIОА 449.100

Опора под отвод

Лит.	Лист	Листов
И		1

Госстрой СССР Харьковский САНТЕХПРОЕКТ

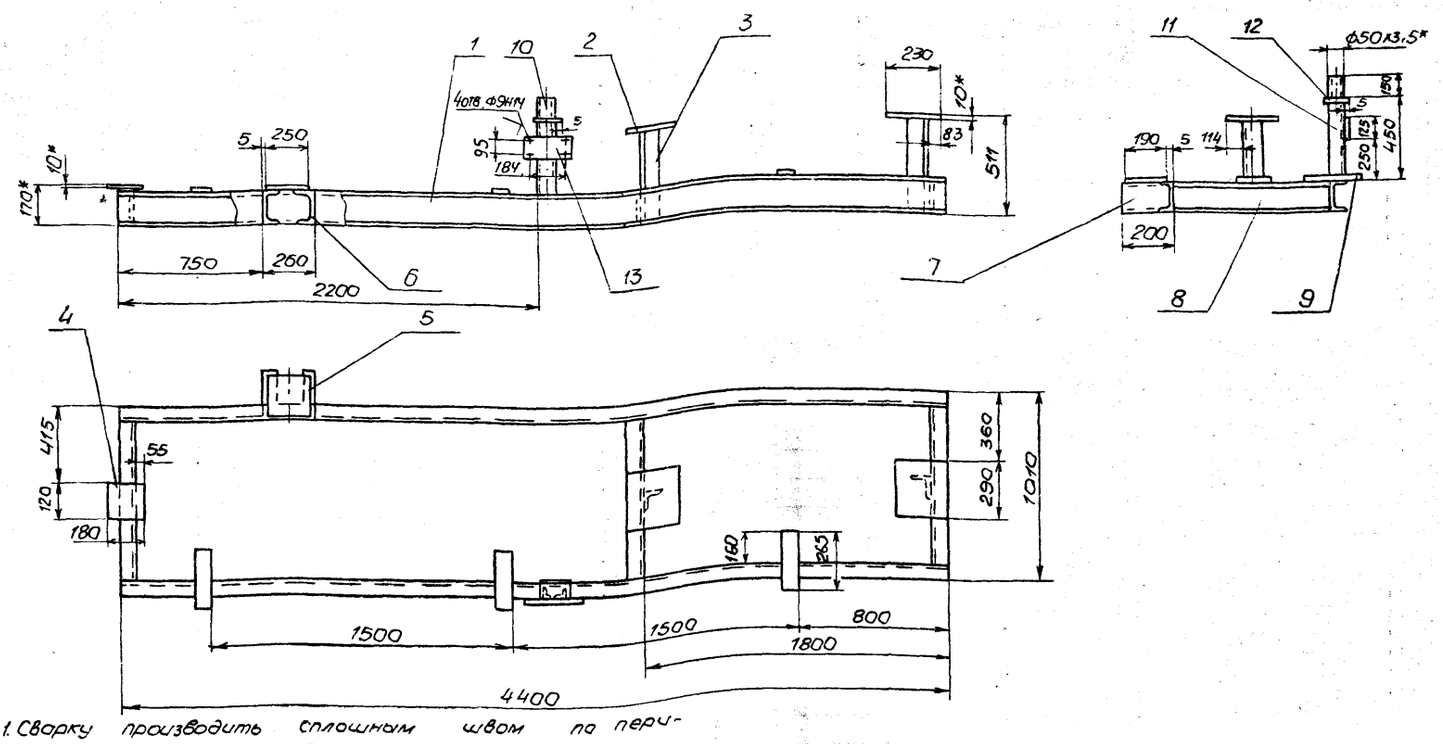

1. Сварку производить сплошным швом по периметру прилегания свариваемых элементов. Катет шва равен меньшей толщине свариваемых деталей. Электроды Э-42 ГОСТ 9467-75. Сварные швы по ГОСТ 5264-80.
2. Предельные отклонения размеров $\pm \frac{IT16}{2}$.
3. Кромки реза деталей БЧ- $\sqrt{}^{Rz20}$.
4* Размеры для справки.

Изм.	Лист	N докум.	Подп.	Дата
Разраб.	Гончаренко			
Пров.	Извекова			
Т. контр.	Севрюков			
Нач. отд.	Говорученко			
Н. контр.	Севрюков			
Утв.				

Б10А449.110СБ

Рама

Сборочный чертеж

Лит.	Масса	Масштаб
И	214,0	1:20

Лист	Листов 1

Госстрой СССР Харьковский САНТЕХПРОЕКТ

Формат А3

Формат	Зона	Поз.	Обозначение	Наименование	Кол.	Примечание
				Документация		
А3			Б10А449.110СБ	Сборочный чертеж		
				Детали		
БЧ		1	Б10А449.032	Балка		
				Швеллер 16 ГОСТ 8240-72		
				ВСт3 ГОСТ 535-79		
				ℓ=4400	2	62,5кг
БЧ		2	Б10А449.033	Плита		
				Лист 10 ГОСТ 19903-74		
				ВСт3 ГОСТ 14637-79		
				230х290	2	5,24кг
БЧ		3	Б10А449.034	Стойка		
				Уголок Б-63х63х5 ГОСТ 8509-86		
				ВСт3 ГОСТ 535-79		
				ℓ=501	2	2,4кг
БЧ		4	Б10А449.035	Плита		
				Лист 10 ГОСТ 19903-74		
				ВСт3 ГОСТ 14637-79		
				180х180	1	2,54кг
БЧ		5	Б10А449.036	Плита		
				Лист 10 ГОСТ 19903-74		
				ВСт3 ГОСТ 14637-79		
				190х250	1	14,9кг
А4		6	Б10А449.037	Балка	1	
А4		7	Б10А449.037-01	Балка	1	

Изм.	Лист	N докум.	Подп.	Дата
Разраб.	Гончаренко			
Пров.	Извекова			
Нач. отд.	Говорученко			
Н. контр.	Севрюков			
Утв.				

Б10А449.110

Рама

Лит.	Лист	Листов
И	1	2

Госстрой СССР Харьковский САНТЕХПРОЕКТ

Формат А4

Формат	Зона	Поз.	Обозначение	Наименование	Кол.	Примечание
БЧ		8	Б10А449.038	Балка		
				Швеллер 16 ГОСТ 8240-72		
				ВСт3 ГОСТ 535-79		
				ℓ=882	3	12,52кг
БЧ		9	Б10А449.039	Плита		
				Лист 6 ГОСТ 19903-74		
				ВСт3 ГОСТ 14637-79		
				100х265	3	1,25кг
БЧ		10	Б10А449.041	Патрубок		
				Труба 50х3,5 ГОСТ 10704-76		
				ВСт3сп5 ГОСТ 10705-80		
				ℓ=150	1	0,6кг
БЧ		11	Б10А449.042	Стойка		
				Швеллер 10 ГОСТ 8240-72		
				ВСт3 ГОСТ 535-79		
				ℓ=445	1	3,8кг
БЧ		12	Б10А449.043	Плита		
				Лист 5 ГОСТ 19903-74		
				ВСт3 ГОСТ 14637-78		
				55х110	1	0,24кг
БЧ		13	Б10А449.044	Пластина		
				Лист 3 ГОСТ 19903-74		
				ВСт3 ГОСТ 16523-70		
				125х220	1	0,6кг
				Материалы		
				Металл наплавленный		4,0кг

Инв. № подл. | Подп. и дата | Взам. инв. № | Инв. № дубл. | Подп. и дата

Изм.	Лист	N докум.	Подп.	Дата

Б10А449.110

Лист 2

Формат	Зона	Поз.	Обозначение	Наименование	Кол.	Примечание
				Документация		
*			Б10А450.000 СБ	Сборочный чертеж		А2, А2, А2
А3			Б10А450.000 ВС	Ведомость спецификац.		
А3			Б10А450.000 ВП	Ведомость покупных		
				изделий		
				Сборочные единицы		
А4		1	Б10А450.010	Трубопровод пара	1	
А4		2	Б10А450.050	Трубопровод прямой		
				сетевой воды	1	
А4		3	Б10А450.080	Трубопровод обратной		
				сетевой воды	1	
А4		4	Б10А450.110	Трубопровод пара	2	
А4		5	Б10А450.120	Трубопровод	2	
А4		6	Б10А450.130	Трубопровод	2	
А4		7	Б10А450.140	Трубопровод конденсат.	1	
А4		8	Б10А450.230	Рама	1	
А4		9	Б10А450.240	Опора под отвод	2	
				Детали		
А4		11	Б10А450.001	Прокладка	2	
А4		12	Б10А450.001-01	Прокладка	4	
А4		13	Б10А450.001-02	Прокладка	16	
А4		14	Б10А450.001-03	Прокладка	2	
Б4		15	Б10А450.002	Ушко		
				Круг 16 ГОСТ 2590-71		
				ВСт3 ГОСТ 535-79		
				ℓ=200	4	0,32кг

Инв. № подл. | Подп. и дата | Взам. инв. № | Инв. № дубл. | Подп. и дата

Изм.	Лист	N докум.	Подп.	Дата
Разраб.		Гончаренко		
Пров.		Извековы		
Нач. отд		Ковтуненко		
Н. контр.		Севрюков		
Утв.				

Б10А450.000

Блок подогревателей сетевой воды (поз. III - к 18)

Лит.	Масса	Масштаб
И		
Лист 1	Листов 3	

Госстрой СССР Харьковский Сантехпроект

Формат А4

Формат	Зона	Поз.	Обозначение	Наименование	Кол.	Примечание
				Стандартные изделия		
		18		Болт М16×65.58 ГОСТ 7798-70	8	0,131кг
		19		Гайка М16.5 ГОСТ 5915-70	8	0,033кг
		20		Шайба 16.65Г ГОСТ 6402-70	8	0,008кг
		21		Болт М20×75.58 ГОСТ 7798-70	18	0.256кг
		22		Гайка М20.5 ГОСТ 5915-70	184	0.062кг
		23		Шайба 20.65Г ГОСТ 6402-70	184	0,016кг
		24		Фланец 200-10 Ст25		
				ГОСТ 12821-80	2	11,35кг
		25		Опора ОПБ-2-57	1	0,33кг
				ГОСТ 14911-82		
		26		Опора ОПБ-2-89		
				ГОСТ 14911-82	7	0,52кг
		27		Опора ОПБ-2-219		
				ГОСТ 14911-82	2	2,29кг
		28		Опора ОПБ-2-273		
				ГОСТ 14911-82	8	3,81кг
		29		Опора ОПБ-2-159 ГОСТ 14911-82	4	1,32кг
				Прочие изделия		
		32	КИП-1	Закладная конструкция		
				73К4-1-87	6	
		33	КИП-7	Закладная конструкция		
				13К4-46-76	1	
		34	КИП-8	Закладная конструкция		
				23К4-46-76	4	
				Материалы		
				Труба 25×2,2 ГОСТ 10704-76		
				ВСт3сп5 ГОСТ 10705-80		
				п.м	3,6	1,24кг

Инв. № подл. | Подп. и дата | Взам. инв. № | Инв. № дубл. | Подп. и дата

Изм.	Лист	N докум.	Подп.	Дата

Б10А450.000 Лист 2

Формат А4

Формат	Зона	Поз.	Обозначение	Наименование	Кол.	Примечание
		37		Труба 38×2,5 ГОСТ 10704-76		
				ВСт3сп5 ГОСТ 10705-80		
				п.м	12.0	2,19кг
		38		Труба 20×2,5 ГОСТ 13262-73		
				п.м	1.2	1.5кг
				Металл наплавленный		1.0кг

Инв. № подл. | Подп. и дата | Взам. инв. № | Инв. № дубл. | Подп. и дата

Изм.	Лист	N докум.	Подп.	Дата

Б10А450.000 Лист 3

Формат А4

Б10А 449 037

Б10А449.037

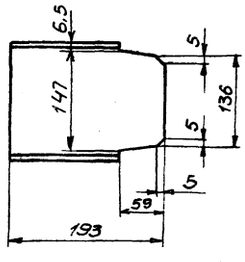

Б10А449.037-01 (остальное см. Б10А449.037)

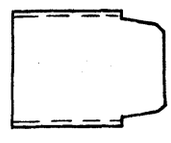

Предельные отклонения размеров $\pm \frac{IT16}{2}$.

Инв. № подл. | Подп. и дата | Взам. инв. № | Инв. № дубл. | Подп. и дата

Изм.	Лист	N докум.	Подп.	Дата
Разраб.		Бончаренко		
Пров.		Извековы		
Т. контр.		Севрюков		
Нач. отд		Ковтуненко		
Н. контр.		Севрюков		
Утв.				

Б10А449.037

Балка

Лит.	Масса	Масштаб
И	2.84	1:5
Лист	Листов 1	

Сварные швы по ГОСТ 16.ГОСТ 8240-72 ВСт3 ГОСТ 535-79

Госстрой СССР Харьковский Сантехпроект

№ строки	Обозначение	Наименование	Куда входит: Обозначение	Куда входит: Кол.	Общее кол.	Примечание
1	Б10А 450.000	Блок подогревателей сетевой воды (поз III-К18)				
2	Б10А 450.010	Трубопровод пара	Б10А 450.000	1	1	
3	Б10А 450.020	Блок №1	Б10А 450.010	1	1	
4	Б10А 450.030	Блок №2	"	1	1	
5	Б10А 450.040	Блок №3	Б10А 450.010	1	1	
6	Б10А 450.050	Трубопровод прямой сетевой воды	Б10А 450.000	1	1	
7	Б10А 450.060	Блок №4	Б10А 450.050	1	1	
8	Б10А 450.070	Блок №5	Б10А 450.050	2	2	
9	Б10А 450.080	Трубопровод обратной сетевой воды	Б10А 450.000	1	1	
10	Б10А 450.090	Блок №6	Б10А 450.080	1	1	
11	Б10А 450.100	Блок №7	Б10А 450.080	2	2	
12	Б10А 450.110	Трубопровод пара	Б10А 450.000	2	2	
13	Б10А 450.120	Трубопровод	"	2	2	
14	Б10А 450.130	Трубопровод	"	2	2	
15	Б10А 450.140	Трубопровод конденсата	Б10А 450.000	1	1	
16	Б10А 450.150	Блок №8	Б10А 450.140	1	1	
17	Б10А 450.160	Блок №9	"	1	1	
18	Б10А 450.170	Блок №10	"	1	1	
19	Б10А 450.180	Блок №11	"	2	2	
20	Б10А 450.190	Блок №12	"	2	2	
21	Б10А 450.200	Блок №13	"	1	1	
22	Б10А 450.210	Блок №14	"	1	1	
23	Б10А 450.220	Блок №15	Б10А 450.140	6	6	
24	Б10А 450.230	Рама	Б10А 450.000	1	1	
25	Б10А 450.240	Опора под отвод	Б10А 450.000	2	2	
26						

Б10А450.000 ВС

Изм.	Лист	№ докум.	Подп.	Дата
Разраб.		Гончаренко		
Провер.		Извекова		
Нач. отд.		Ковтуненко		
Н. контр.		Сеферков		
Утв.				

Блок подогревателей сетевой воды (поз. III – К18)
Ведомость спецификаций

Лит.	Лист	Листов
И		1

Госстрой СССР Харьковский САНТЕХПРОЕКТ

Формат А3

№ строки	Наименование	Обозначение документа на поставку	Поставщик	Куда входит (обозначение)	Количество: На изделие	Вкомплекты	На регулир.	Всего	Примечание
1	Опора ОП Б2-57	ГОСТ 14911-83			1			1	
2	Опора ОП Б2-89	ГОСТ 14911-83			7			7	
3	Опора ОП Б2-159	ГОСТ 14911-83			4			4	
4	Опора ОП Б2-219	ГОСТ 14911-83			2			2	
5	Опора ОП Б2-273	ГОСТ 14911-83			8			8	
6	Фланец 50-25 Ст25	ГОСТ 12821-80			4			4	
7	Фланец 80-10 Ст25	ГОСТ 12821-80			14			14	
8	Фланец 150-10 Ст25	ГОСТ 12821-80			8			8	
9	Фланец 150-16 Ст25	ГОСТ 12821-80			4			4	
10	Фланец 200-10 Ст25	ГОСТ 12821-80			12			12	
11	Фланец 250-10 Ст25	ГОСТ 12821-80			2			2	
12	Отвод 90°57х3	ГОСТ 17375-83			5			5	
13	Отвод 90° 89х3,5	ГОСТ 17375-83			14			14	
14	Отвод 90° 159х4,5	ГОСТ 17375-83			14			12	
15	Отвод 45° 159х4,5	ГОСТ 17375-83			2			2	
16	Переход к 219х6-89х3,5	ГОСТ 17378-83			4			4	
17	Переход к 219х6-159х4,5	ГОСТ 17378-83			4			4	
18	Переход к 273х7-219х6	ГОСТ 17378-83			2			2	
19	Болт М16х65.58	ГОСТ 7798-70			96			96	
20	Болт М20х75.58	ГОСТ 7798-70			248			248	
21	Гайка М16.5	ГОСТ 5915-70			96			96	
22	Гайка М20.5	ГОСТ 5915-70			248			248	
23	Шайба 16.65Г	ГОСТ 6402-70			96			96	
24	Шайба 20.65Г	ГОСТ 6402-70			248			248	

Б10А450.000 ВП

Изм.	Лист	№ докум.	Подп.	Дата
Разраб.		Гончаренко		
Пров.		Извекова		
Нач. отд.		Ковтуненко		
Н. контр.		Сердюков		
Утв.				

Блок подогревателей сетевой воды (поз. III – К18)
Ведомость покупных изделий

Лит.	Лист	Листов
И		1

Госстрой СССР Харьковский САНТЕХПРОЕКТ

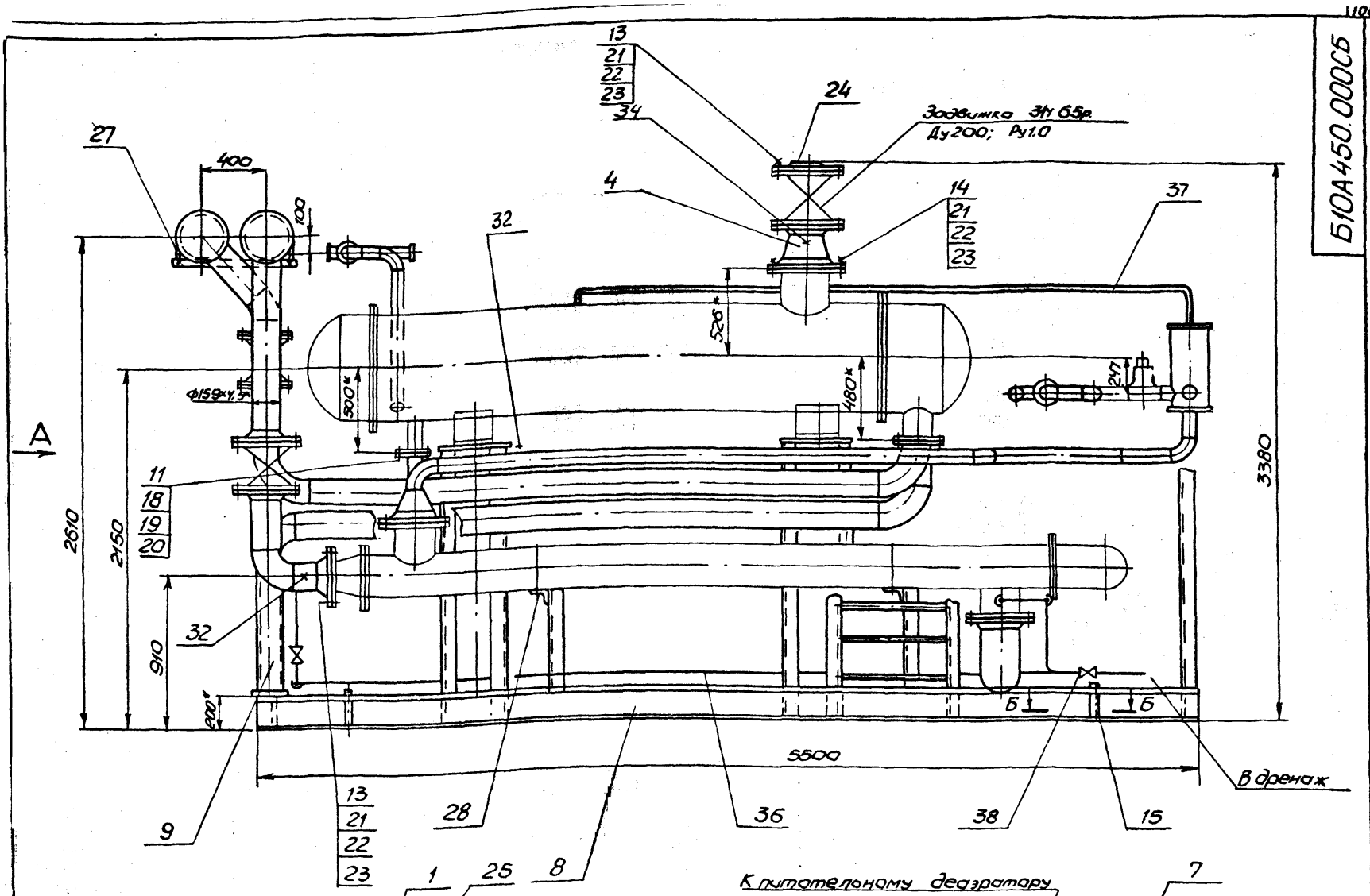

1. Масса блока дана с учетом массы арматуры и оборудования.
2. Технические требования см. общие данные альбом 10, часть 1.
3. * Размеры для справки.

Изм.	Лист	N докум.	Подп.	Дата
Разраб.		Гончарева		
Пров.		Извекова		
Н. контр.		Севрюков		
Нач. отд.		Коверзнева		
Н. контр.		Севрюков		
Утв.				

Б10А450.000СБ

Блок подогревателей сетевой воды (поз III-К18)
Сборочный чертеж

Лит.	Масса	Масштаб
И	8270.0	1:20

Лист 1 Листов 3

Госстрой СССР ХАРЬКОВСКИЙ САНТЕХПРОЕКТ

Вид А

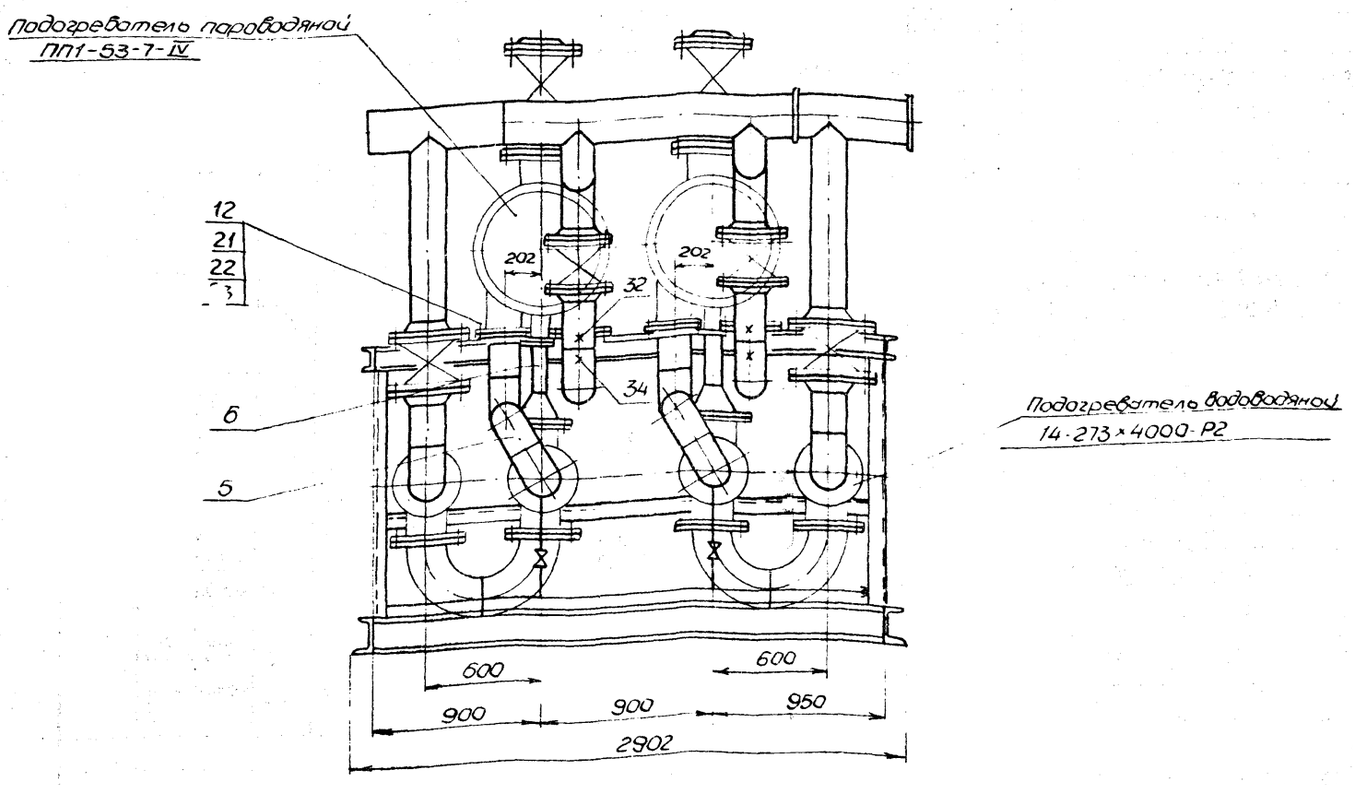

Схема

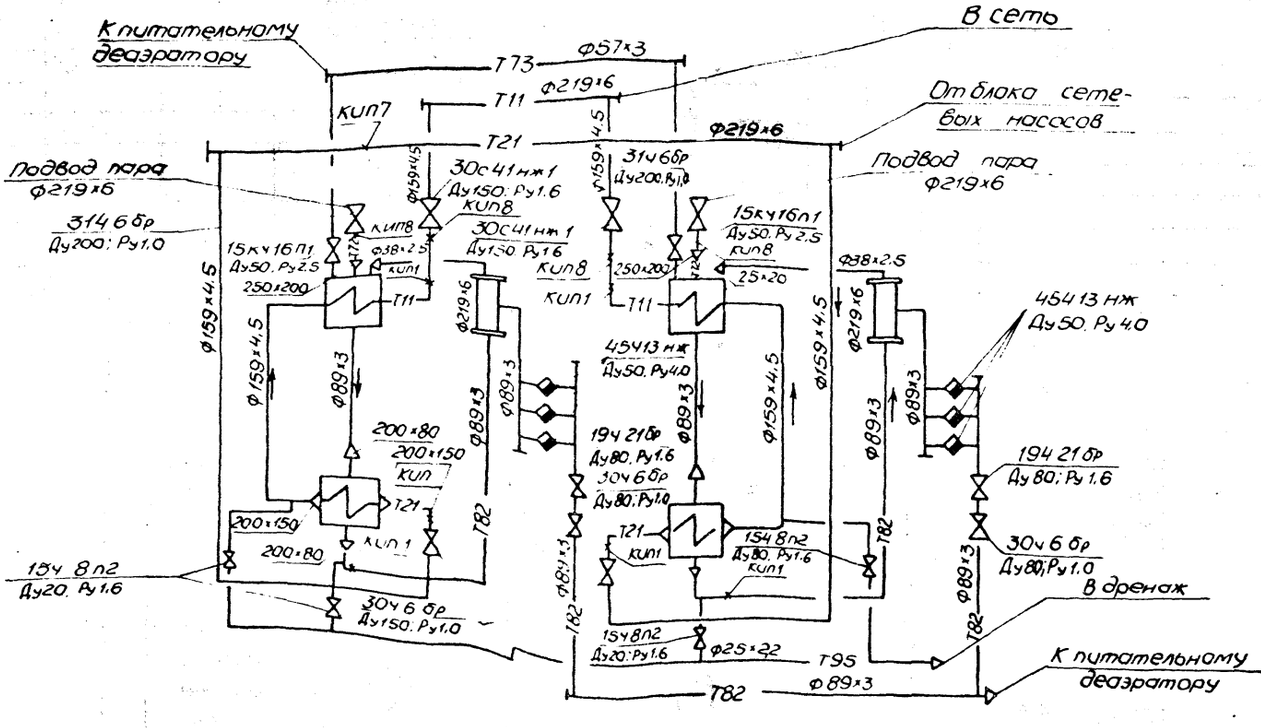

Б-Б

М1 2

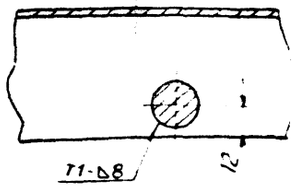

Ведомость теплоизоляционных конструкций

Наименование элемента, диаметр или размеры, мм	Кол.	Температура теплоносит °С		Изоляционные конструкции						Обозначение применяемых чертежей	Примечание
				Основной теплоизоляционный слой			Покровный слой				
		Макс	Средн. годов	Материал	Толщ. мм	Общ. объем м³	Материал	Толщ. мм.	Общая поверх. м²		
Подогреватель пароводяной				Маты минераловат-							
ППІ-53-7-IV	2	164°		ные прошивные	80	1,432	Сталь тонколистовая	0,15	20	Серия 3.903-12	
				Марки ЗМ-100 в обклад			оцинкованная			чII с 165÷169	
				ке из металлической			С-0,5 ГОСТ 14918-80			Н10102-131-02	
				сетки №20-0,5 с одной							
				стороны ГОСТ 21880-86							
Подогреватель водоводяной				Маты минераловат-							
14-273×4000-Р2	2	80°		ные прошивные	30	0,58	Стеклопластик		21	Серия 3.903-12	
				марки ЗМ-100 в обк-			рулонный РСТ			чI с 35÷40	
				ладке из стеклосет-			ТУ6-11-145-80			Н10102-20-21	
				ки ГОСТ 21880-86							
Трубопровод Т.В2 Ф89×3	30	80°		—"—	30	0,33	—"—		14,4	То же Н10102-20-02	
Т21 Ф159×4,5	10	80°		—"—	30	0,18	—"—		7,0	Н10102-20-05	
Т11 Ф159×4,5	10	164°		—"—	50	0,33	—"—		8,2	Н10102-20-05	
Т21 Ф219×6	3	80°		—"—	40	0,099	—"—		2,85	Н10102-20-15	
Т11 Ф219×6	6	164°		—"—	60	0,3	—"—		6,48	Н10102-20-15	
				Полотно холстопро-			Фольга алюминиевая				
Т72 Ф38×2,5	12	164°		шивное из отходов	30	0,084	дублированная	0,15	3,84	Тоже с 69-71 Н10102-14-06	
Т.В2 Ф57×3	5	164°		стеклянного волокна	40	0,06	марки Ф-0,15М-СТ	0,15	2,2	Н10102-14-04	
				марки ХПС-Т-5			ТУ36-1177-77				
				ТУ6-11-454-77							
Трубопроводная арматура				Съемные полуфут-						Серия 3.903-12	
Ду 50	2	164°		ляры из оцинкован-	40	0,0288	Сталь тонколисто-	0,8	0,96	чII с 145÷150 Н10102-115-05	
Ду 80	6	80°		ных стальных	40	0,0996	вая оцинкованная	0,8	3,48	Н10102-115-08	
Ду 150	4	150°		листов, заполнен-	40	0,162	С-0,8 ГОСТ 14918-80	0,8	3,6	Н10102-115-15	
Ду 200	2	164°		ных матами про-	60	0,122		0,8	2,6	Н10102-118	
				шивными марки							
				ЗМ-100 в обкладке							
				из металлической							
				сетки №20-0,5 с од-							
				ной стороны							
				ГОСТ 21880-86							

Указания по антикоррозионной защите

Наименование технологического аппарата, газохода, трубопровода, габаритные размеры мм, номер позиции	Условия эксплуатации (состав среды, температура °С, давление МПа, Коэффициент заполнения, место установки и др)	Конструкция антикоррозионного покрытия	Технические требования по производству работ
1. Подогреватель пароводяной ППІ-53-7-IV F=53,7м² 2 шт.	В помещении, теплоизолирован	Наружная поверхность: окраска пентафталевой эмалью ПФ-133 за 2 раза по двум слоям грунтовки ГФ-021	Лакокрасочные покрытия подлежат систематическому контролю не реже 1 раза в полугодие и своевременному восстановлению на поврежденных участках.
2. Подогреватель водоводяной 14-273×4000-Р2 2 шт	В помещении, теплоизолирован		
3. Трубопровод Т.93 Ф25×2,2	В помещении t=16°С		
4. Опорная конструкция	В помещении	2 слоя эмали ПФ-133 по двум слоям грунтовки ГФ-021	

Формат	Зона	Поз.	Обозначение	Наименование	Кол.	Примечание
				Документация		
А3			Б10А450.010СБ	Сборочный чертеж		
				Сборочные единицы		
А4		1	Б10А450.020	Блок №1	1	
А4		2	Б10А450.030	Блок №2	1	
А4		3	Б10А450.040	Блок №3	1	
				Детали		
А4		4	Б10А450.001-04	Прокладка	4	
				Стандартные изделия		
		5		Болт М16×65.58 ГОСТ 7798-70	16	0,137кг
		6		Гайка М16.5 ГОСТ 5915-70	16	0,033кг
		7		Шайба 16.65Г ГОСТ 6402-70	16	0,008кг

Изм.	Лист	№ докум.	Подп.	Дата	Б10А450.010			
Разраб.		Ончаренко			Трубопровод пара	Лит.	Лист	Листов
Пров.		Извекова				И		1
Нач. отд.		Коверуенко				Госстрой СССР Харьковский САНТЕХПРОЕКТ		
Н. контр.		Севрюков						
Утв.								

Формат А4

Инв. № подл. | Подп. и дата | Взам. инв. № | Инв. № дубл. | Подп. и дата

Формат	Зона	Поз.	Обозначение	Наименование	Кол.	Примечание
				Документация		
А4			Б10А450.020СБ	Сборочный чертеж		
				Детали		
А4		1	Б10А450.003	Патрубок	1	
А4		2	Б10А450.004	Патрубок	1	
А4		3	Б10А450.004-01	Патрубок	1	
Б4		4	Б10А450.005	Заглушка		
				Лист 4 ГОСТ 19903-74		
				ВСт3 ГОСТ 14637-79		
				ф65	1	0,104кг
				Стандартные изделия		
		5		Фланец 50-25 Ст25		
				ГОСТ 12821-80	2	2,78кг
				Материалы		
				Металл наплавленный		0,14кг

Изм.	Лист	№ докум.	Подп.	Дата	Б10А450.020			
Разраб.		Ончаренко			Блок №1	Лит.	Лист	Листов
Пров.		Извекова				И		1
Нач. отд.		Коверуенко				Госстрой СССР Харьковский САНТЕХПРОЕКТ		
Н. контр.		Севрюков						
Утв.								

Формат А4

Инв. № подл. | Подп. и дата | Взам. инв. № | Инв. № дубл. | Подп. и дата

Формат	Зона	Поз.	Обозначение	Наименование	Кол.	Примечание
				Документация		
А4			Б10А450.030СБ	Сборочный чертеж		
				Детали		
Б4		1	Б10А450.006	Патрубок		
				Труба 57×3 ГОСТ 10704-76		
				ВСт3сп5 ГОСТ 10705-80		
				L=447	1	2,6кг
				Стандартные изделия		
		2		Отвод 90°57×3 ГОСТ 17375-83	2	0,6кг
		3		Фланец 50-25 Ст25		
				ГОСТ 12821-80	1	2,78кг
				Материалы		
				Металл наплавленный		0,1кг

Изм.	Лист	№ докум.	Подп.	Дата	Б10А450.030			
Разраб.		Ончаренко			Блок №2	Лит.	Лист	Листов
Пров.		Севрюков				И		1
Нач. отд.		Коверуенко				Госстрой СССР Харьковский САНТЕХПРОЕКТ		
Н. контр.		Севрюков						
Утв.								

Формат А4

Инв. № подл. | Подп. и дата | Взам. инв. № | Инв. № дубл. | Подп. и дата

Формат	Зона	Поз.	Обозначение	Наименование	Кол.	Примечание
				Документация		
А4			Б10А450.040СБ	Сборочный чертеж		
				Детали		
Б4		1	Б10А450.007	Патрубок		
				Труба 57×3 ГОСТ 10704-76		
				ВСт3сп5 ГОСТ 10705-80		
				L=450	1	0,6кг
Б4		2	Б10А450.008	Патрубок		
				Труба 57×3 ГОСТ 10704-76		
				ВСт3сп5 ГОСТ 10705-80		
				L=416	1	1,66кг
Б4		3	Б10А450.009	Патрубок		
				Труба 57×3 ГОСТ 10704-76		
				ВСт3сп5 ГОСТ 10705-80		
				L=447	1	2,6кг
Б4		4	Б10А450.011	Патрубок		
				Труба 57×3 ГОСТ 10704-76		
				ВСт3сп5 ГОСТ 10705-80		
				L=200	1	0,8кг
				Стандартные изделия		
		5		Отвод 90°57×3 ГОСТ 17375-83	3	0,6кг
		6		Фланец 50-25 Ст25		
				ГОСТ 12821-80	1	2,78кг
				Материалы		
				Металл наплавленный		0,16кг

Изм.	Лист	№ докум.	Подп.	Дата	Б10А450.040			
Разраб.		Ончаренко			Блок №3	Лит.	Лист	Листов
Пров.		Извекова				И		1
Нач. отд.		Коверуенко				Госстрой СССР Харьковский САНТЕХПРОЕКТ		
Н. контр.		Севрюков						
Утв.								

Инв. № подл. | Подп. и дата | Взам. инв. № | Инв. № дубл. | Подп. и дата

Б10А450.020СБ

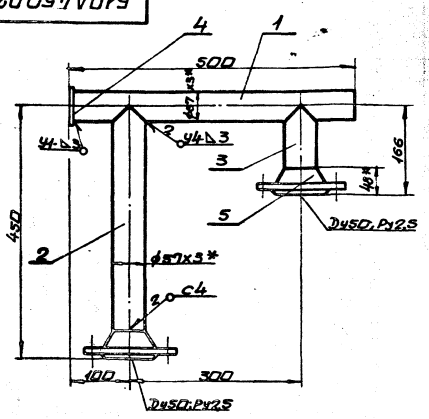

1. Сварку производить электродами Э42 ГОСТ 9467-75. Сварные швы по ГОСТ 16037-80.
2. Предельные отклонения размеров $\pm\frac{IT16}{2}$
3. Кромки реза детали Б4- Rz320
4. *Размеры для справки.

Изм.	Лист	N докум.	Подп.	Дата	Б10А450.020СБ	Лит.	Масса	Масшт.
Разраб.	Гончаренко				Блок N1 Сборочный чертеж	U	9,8	1:5
Пров.	Извекова					Лист	Листов 1	
Т.контр.	Севрюков					Госстрой СССР Харьковский Сантехпроект		
Нач.отд.	Коверченко							
Н.контр.	Севрюков							
Утв.								

формат А4

Б10А450.030СБ

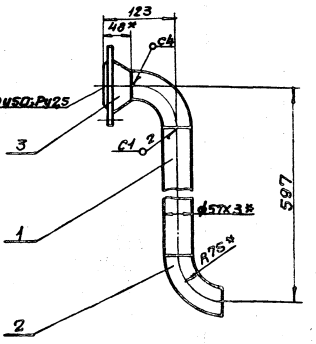

1. Сварку производить электродами Э42 ГОСТ 9467-75. Сварные швы по ГОСТ 16037-80.
2. Предельные отклонения размеров $\pm\frac{IT16}{2}$.
3. Кромки реза детали Б4- Rz320
4. *Размеры для справки.

Изм.	Лист	N докум.	Подп.	Дата	Б10А450.030СБ	Лит.	Масса	Масшт.
Разраб.	Гончаренко				Блок N2 Сборочный чертеж	U	6,7	1:5
Пров.	Извекова					Лист	Листов 1	
Т.контр.	Севрюков					Госстрой СССР Харьковский Сантехпроект		
Нач.отд.	Коверченко							
Н.контр.	Севрюков							
Утв.								

формат А4

Инв. N подл. | Подп. и дата | Взам. инв. N | Инв. N дубл. | Подп. и дата

Б10А450.010СБ

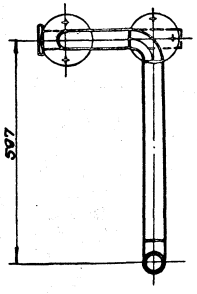

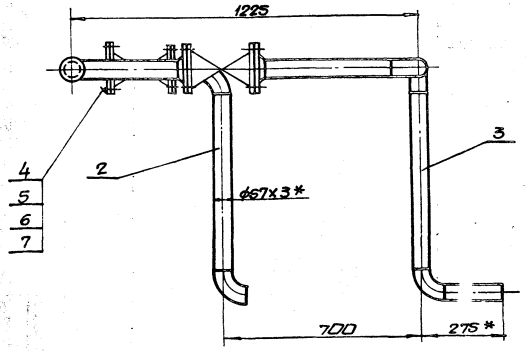

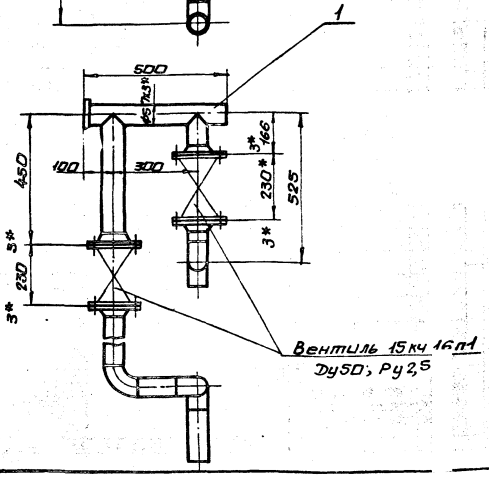

1. Масса дана с учетом массы арматуры
2. *Размеры для справки.

Изм.	Лист	N докум.	Подп.	Дата	Б10А450.010СБ	Лит.	Масса	Масшт.
Разраб.	Гончаренко				Трубопровод пара. Сборочный чертеж	U	58,0	1:10
Пров.	Извекова					Лист	Листов 1	
Т.контр.	Севрюков					Госстрой СССР Харьковский Сантехпроект		
Нач.отд.	Коверченко							
Н.контр.	Севрюков							
Утв.								

формат А3

Форм.	Зона	Поз.	Обозначение	Наименование	Кол.	Примечание
				Документация		
А3			Б10А450.050СБ	Сборочный чертеж		
				Сборочные единицы		
А4		1	Б10А45...060	Блок N4	1	
А4		2	Б10А450.070	Блок N5	2	
				Детали		
А4		3	Б10А450.001-01	Прокладка	4	
				Стандартные изделия		
		4		Болт М20×75.58 ГОСТ 7798-70	32	0,256кг
		5		Гайка М20.5 ГОСТ 5915-70	32	0,062кг
		6		Шайба 20.65Г ГОСТ 6402-70	32	0016кг

Изм	Лист	N докум.	Подп.	Дата
Разраб.		Гончаренко		
Пров.		Извекова		
Нач. отд.		Коверченко		
Н. контр.		Севрюков		
Утв.				

Б10А450.050

Трубопровод прямой сетевой воды

Лит	Лист	Листов
И		1

ГОССТРОЙ СССР ХАРЬКОВСКИЙ САНТЕХПРОЕКТ

Формат А4

Форм.	Зона	Поз.	Обозначение	Наименование	Кол.	Примечание
				Документация		
А4			Б10А450.060СБ	Сборочный чертеж		
				Детали		
А4		1	Б10А450.003-01	Патрубок	1	
А4		2	Б10А450.004-02	Патрубок	2	
Б4		3	Б10А450.013	Заглушка		
				Лист 6 ГОСТ 19903-74		
				В Ст3 ГОСТ 14637-79		
				ф232	1	2,0кг
				Стандартные изделия		
		5		Отвод 45°159×4.5 ГОСТ 17375-83	2	3,5кг
		6		Фланец 150-16 Ст25		
				ГОСТ 12821-80	2	8,3кг
				Материалы		
				Металл наплавленный		0,9кг

Подп. и дата | Инв. N дубл. | Взам. инв. N | Подп. и дата | Инв. N подл.

Изм	Лист	N докум.	Подп.	Дата
Разраб.		Гончаренко		
Пров.		Извекова		
Нач. отд.		Коверченко		
Н. контр.		Севрюков		
Утв.				

Б10А450.060

Блок N4

Лит	Лист	Листов
И		1

ГОССТРОЙ СССР ХАРЬКОВСКИЙ САНТЕХПРОЕКТ

Формат А4

Форм.	Зона	Поз.	Обозначение	Наименование	Кол.	Примечание
				Документация		
А4			Б10А450.070СБ	Сборочный чертеж		
				Детали		
Б4		1	Б10А450.014	Патрубок		
				Труба 159×4.5 ГОСТ 10704-76		
				В Ст3сп5 ГОСТ 10705-80		
				ℓ=104	1	1,32кг
Б4		2	Б10А450.015	Патрубок		
				Труба 159×4.5 ГОСТ 10704-76		
				В Ст3сп5 ГОСТ 10705-80		
				ℓ=3435	1	58,9кг
				Стандартные изделия		
		3		Фланец 150-10 Ст25		
				ГОСТ 12821-80	1	8,17кг
		4		Фланец 150-16 Ст25		
				ГОСТ 12821-80	1	8,3кг
		5		Отвод 90°159×4.5		
				ГОСТ 17375-83	2	6,9кг
				Материалы		
				Металл наплавленный		0,5кг

Изм	Лист	N докум.	Подп.	Дата
Разраб.		Гончаренко		
Пров.		Извекова		
Нач. отд.		Коверченко		
Н. контр.		Севрюков		
Утв.				

Б10А450.070

Блок N5

Лит	Лист	Листов
И		1

ГОССТРОЙ СССР ХАРЬКОВСКИЙ САНТЕХПРОЕКТ

Формат А4

Форм.	Зона	Поз.	Обозначение	Наименование	Кол.	Примечание
				Документация		
А3			Б10А450.080СБ	Сборочный чертеж		
				Сборочные единицы		
А4		1	Б10А450.090	Блок N6	1	
А4		2	Б10А450.100	Блок N7	2	
				Детали		
А4		3	Б10А450.001-01	Прокладка	4	
				Стандартные изделия		
		4		Болт М20×75.58 ГОСТ 7798-70	32	0,256кг
		5		Гайка М20.5 ГОСТ 5915-70	32	0,062кг
		6		Шайба 20.65Г ГОСТ 6402-70	32	0,016кг

Подп. и дата | Инв. N дубл. | Взам. инв. N | Подп. и дата | Инв. N подл.

Изм	Лист	N докум.	Подп.	Дата
Разраб.		Гончаренко		
Пров.		Извекова		
Нач. отд.		Коверченко		
Н. контр.		Севрюков		
Утв.				

Б10А450.080

Трубопровод обратной сетевой воды

Лит	Лист	Листов
И		1

ГОССТРОЙ СССР ХАРЬКОВСКИЙ САНТЕХПРОЕКТ

Б10А450.040СБ

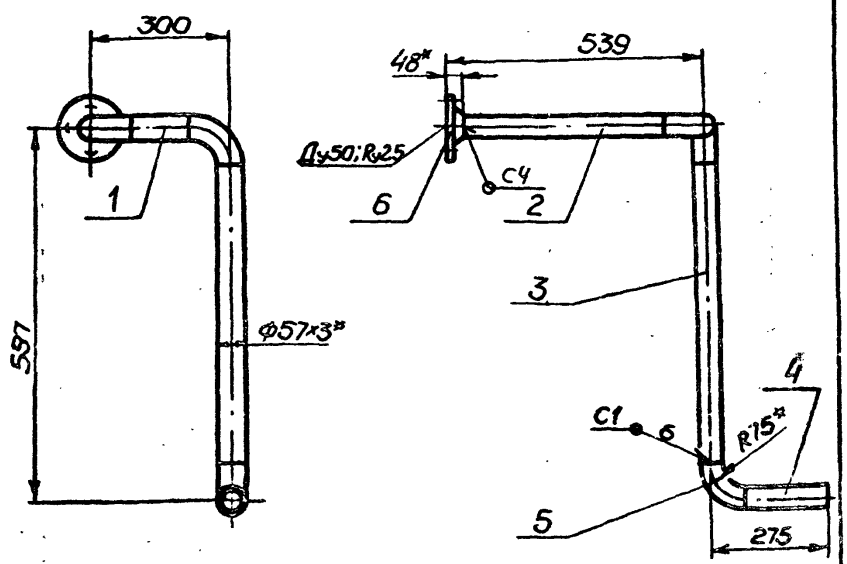

1. Сварку производить электродами Э42 ГОСТ 9467-75. Сварные швы по ГОСТ 16037-80.
2. Предельные отклонения размеров $\pm \frac{IT16}{2}$.
3. Кромки реза деталей Б4-$\sqrt{Rz320}$.
4. * Размеры для справки.

Изм.	Лист	№ докум.	Подп.	Дата
Разраб.		Кончаренко		
Пров.		Извекова		
Т. контр.		Севрюков		
Нач. отд.		Коверченко		
Н. контр.		Севрюков		
Утв.				

Б10А450.040СБ

Блок N3

Сборочный чертеж

Лит.	Масса	Масштаб
И	10,4	1:10
Лист	Листов 1	

Госстрой СССР Харьковский Сантехпроект

Формат А4

Б10А450.060СБ

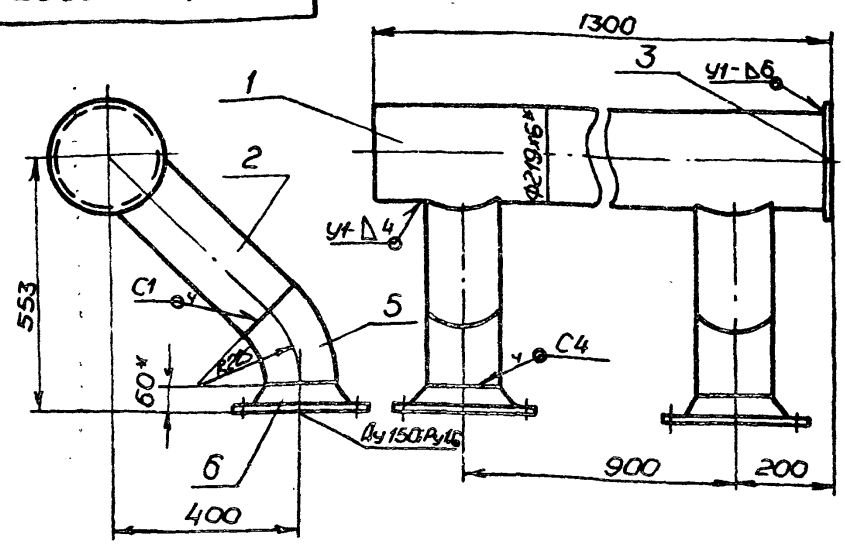

1. Сварку производить электродами Э42 ГОСТ 9467-75. Сварные швы по ГОСТ 16037-80.
2. Предельные отклонения размеров $\pm \frac{IT16}{2}$.
3. Кромки реза деталей Б4-$\sqrt{Rz320}$.
4. * Размеры для справки.

Изм.	Лист	№ докум.	Подп.	Дата
Разраб.		Кончаренко		
Пров.		Извекова		
Т. контр.		Севрюков		
Нач. отд.		Коверченко		
Н. контр.		Севрюков		
Утв.				

Б10А450.060СБ

Блок N4

Сборочный чертеж

Лит.	Масса	Масштаб
И	92,0	1:10
Лист	Листов 1	

Госстрой СССР Харьковский Сантехпроект

Формат А4

Инв. № подл. | Подп. и дата | Взам. инв. № | Инв. № дубл. | Подп. и дата

Б10А450.050СБ

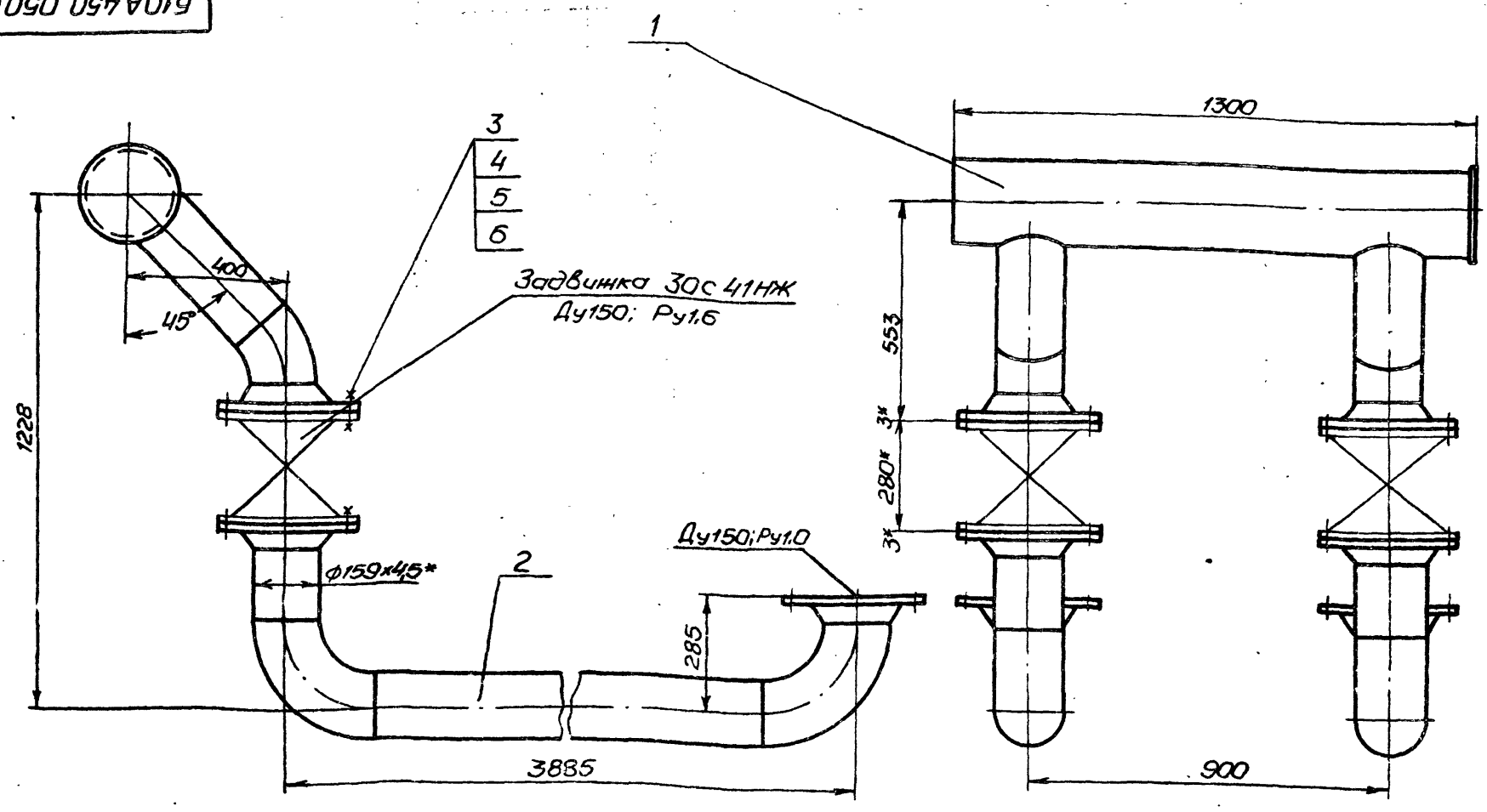

1. Масса дана с учетом массы арматуры.
2. * Размеры для справки.

Изм.	Лист	№ докум.	Подп.	Дата
Разраб.		Кончаренко		
Пров.		Извекова		
Т. контр.		Севрюков		
Нач. отд.		Коверченко		
Н. контр.		Севрюков		
Утв.				

Б10А450.050СБ

Трубопровод прямой сетевой воды

Сборочный чертеж

Лит.	Масса	Масштаб
И	479,0	1:1
Лист	Листов 1	

Госстрой СССР Харьковский Сантехпроект

Б10А450 100СБ

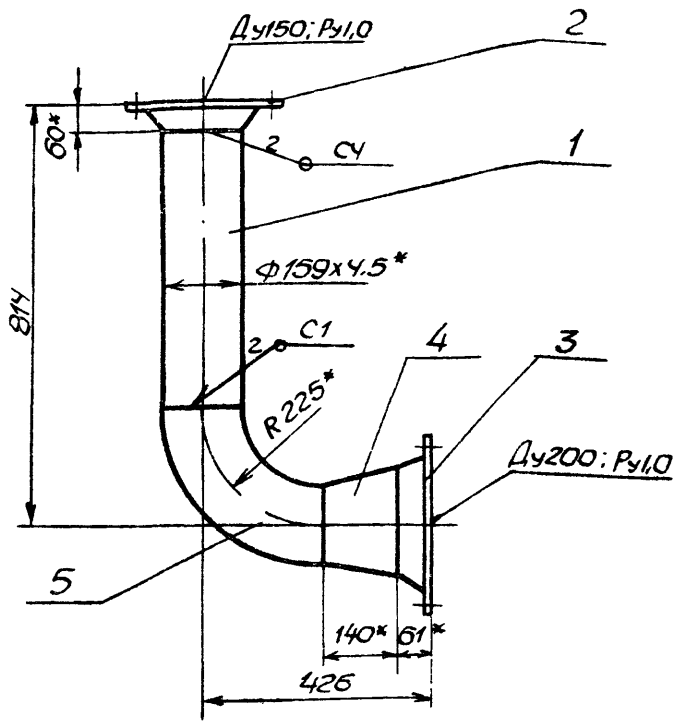

1 Сварку производить электродами Э-42 ГОСТ 9467-75
Сварные швы по ГОСТ 16037-80
2 Предельные отклонения размеров $\pm \frac{IT16}{2}$.
3 Кромки реза детали БЧ - $\sqrt{}$ (Rz320).
4* Размеры для справки

Изм	Лист	N докум.	Подп.	Дата
Разраб		Гончаренко		
Пров		Извекова		
Т. контр		Севрюков		
Нач. отд.		Коверченко		
Н. контр		Севрюков		
Утв				

Б10А450 100СБ

Блок №7

Сборочный чертеж

Лит	Масса	Масштаб
И	41,0	1:10
Лист	Листов 1	

Госстрой СССР Харьковский САНТЕХПРОЕКТ

Формат А4

Б10А450 110СБ

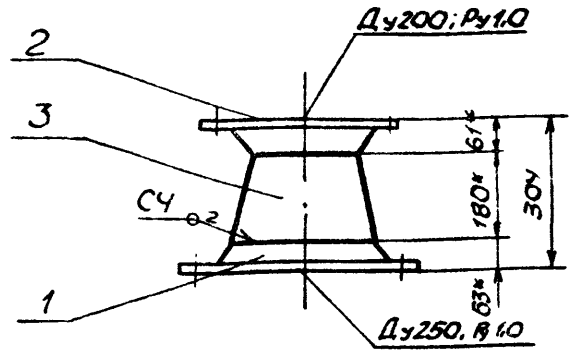

1 Сварку производить электродами Э-42 ГОСТ 9467-75
Сварные швы по ГОСТ 16037-80
2* Размеры для справки.

Изм	Лист	N докум.	Подп.	Дата
Разраб		Гончаренко		
Пров		Извекова		
Т. контр		Севрюков		
Нач. отд.		Коверченко		
Н. контр		Севрюков		
Утв				

Б10А450 110СБ

Трубопровод пара

Сборочный чертеж

Лит	Масса	Масштаб
И	35,0	1 10
Лист	Листов 1	

Госстрой СССР Харьковский САНТЕХПРОЕКТ

Формат А4

Инв. № подл. | Подп. и дата | Взам. инв. № | Инв. № дубл. | Подп. и дата

Б10А450.080СБ

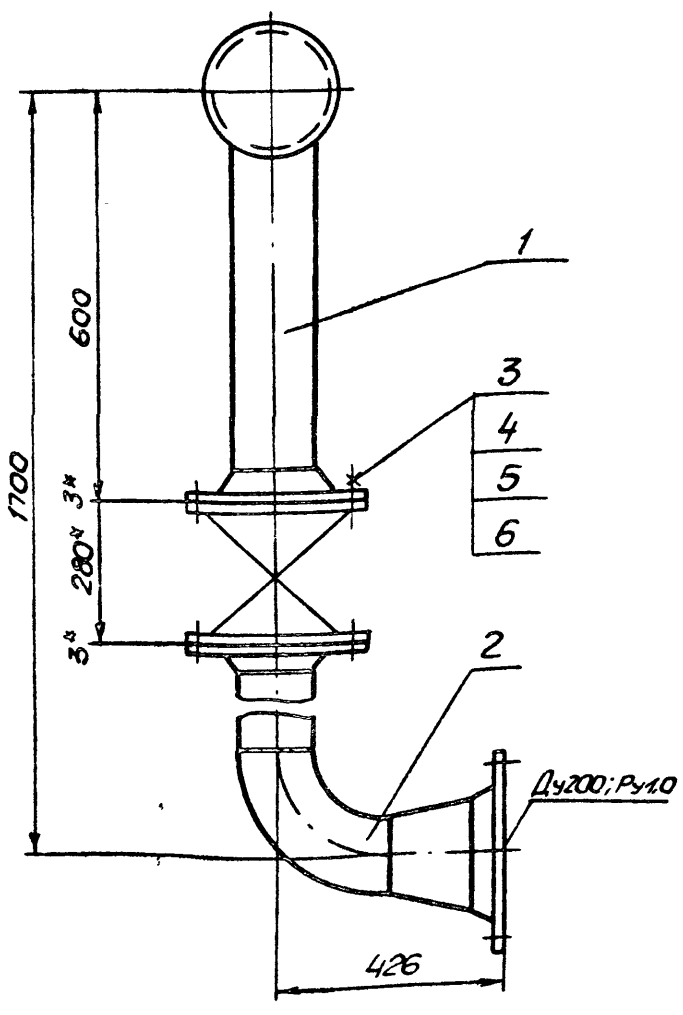

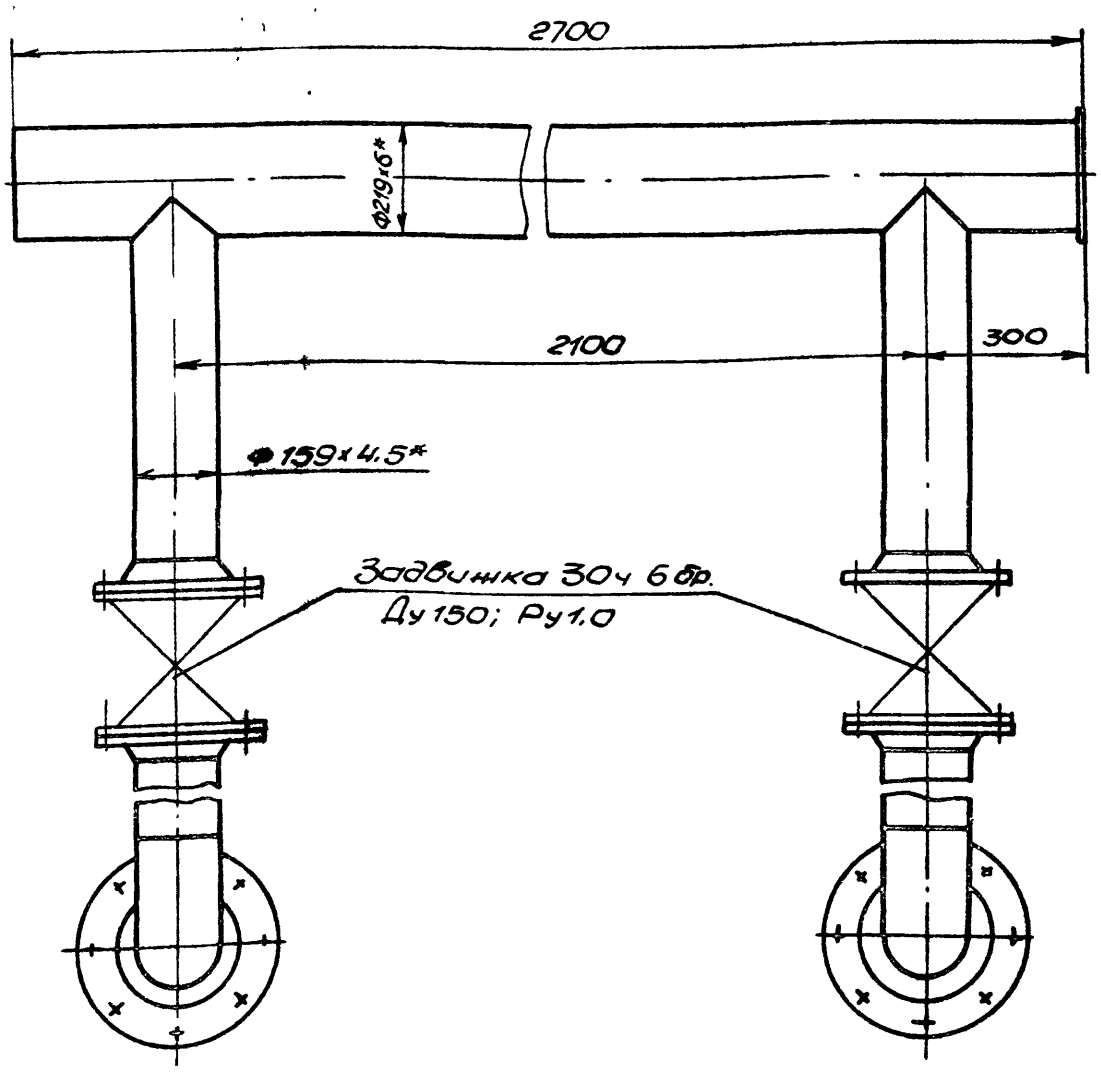

1. Масса днища с учетом массы арматуры.
2.* Размеры для справки

Изм	Лист	N докум.	Подп.	Дата
Разраб.		Гончаренко		
Пров.		Извекова		
Т. контр.		Севрюков		
Нач. отд.		Коверченко		
Н. контр.		Севрюков		
Утв.				

Б10А450.080СБ

Трубопровод обратной сетевой воды

Сборочный чертеж

Лит	Масса	Масштаб
И	2780	1:10
Лист	Листов 1	

Госстрой СССР Харьковский САНТЕХПРОЕКТ

Формат	Зона	Поз.	Обозначение	Наименование	Кол.	Примечание
				Документация		
А4			Б10А450.090СБ	Сборочный чертеж		
				Детали		
А3		1	Б10А450.003-02	Патрубок	1	
А4		2	Б10А450.004-03	Патрубок	2	
Б4		3	Б10А450.013	Заглушка		
				Лист 6 ГОСТ 19903-74		
				ВСт3ГОСТ14637-79		
				Ф 23 ℓ	1	2,0кг
				Стандартные изделия		
		4		Фланец 150-10 Ст25		
				ГОСТ12821-80	2	8,17кг
				Материалы		
				Металл наплавленный		1,0кг

Изм.	Лист	N докум.	Подп.	Дата
Разраб.		Гончаренко		
Пров.		Извекова		
Нач.отд		Коверченко		
Н.контр.		Сердюков		
Утв.				

Б10А450.090

Блок №6

Лит.	Лист	Листов
И		1

Госстрой СССР Харьковский САНТЕХПРОЕКТ

Формат А4

Формат	Зона	Поз.	Обозначение	Наименование	Кол.	Примечание
				Документация		
А4			Б10А450.100СБ	Сборочный чертеж		
				Детали		
Б4		1	Б10А450.016	Патрубок		
				Труба 159×4,5 ГОСТ10704-76		
				ВСт3сп5 ГОСТ10705-80		
				L=529	1	9,07кг
				Стандартные изделия		
		2		Фланец 150-10 Ст25		
				ГОСТ12821-80	1	8,17кг
		3		Фланец 200-10 Ст25		
				ГОСТ12821-80	1	11,35кг
		4		Переход к 219×6-159×4,5		
				ГОСТ17378-83	1	5,3кг
		5		Отвод 90° 159×4,5		
				ГОСТ17375-83	1	6,9кг
				Материалы		
				Металл наплавленный		0,2кг

Инв.№подл. | Подп. и дата | Взам.инв.№ | Инв.№дубл. | Подп. и дата

Изм.	Лист	N докум.	Подп.	Дата
Разраб.		Гончаренко		
Пров.		Извекова		
Нач.отд		Коверченко		
Н.контр.		Сердюков		
Утв.				

Б10А450.100

Блок №7

Лит.	Лист	Листов
И		1

Госстрой СССР Харьковский САНТЕХПРОЕКТ

Формат А4

Формат	Зона	Поз.	Обозначение	Наименование	Кол.	Примечание
				Документация		
А4			Б10А450.110СБ	Сборочный чертеж		
				Стандартные изделия		
		1		Фланец 250-10 Ст25		
				ГОСТ12821-80	1	14,64кг
		2		Фланец 200-10 Ст25		
				ГОСТ12821-80	1	11,35кг
		3		Переход к 273×7-219×6		
				ГОСТ17378-83	1	8,6кг
				Материалы		
				Металл наплавленный		0,4кг

Изм.	Лист	N докум.	Подп.	Дата
Разраб.		Гончаренко		
Пров.		Извекова		
Нач.отд		Коверченко		
Н.контр.		Сердюков		
Утв.				

Б10А450.110

Трубопровод

Лит.	Лист	Листов
И		1

Госстрой СССР Харьковский САНТЕХПРОЕКТ

Формат А4

Формат	Зона	Поз.	Обозначение	Наименование	Кол.	Примечание
				Документация		
А4			Б10А450.120СБ	Сборочный чертеж		
				Детали		
Б4		1	Б10А450.017	Патрубок		
				Труба 159×4,5 ГОСТ10704-76		
				ВСт3сп5 ГОСТ10705-80		
				L=3435	1	58,9кг
Б4		2	Б10А450.018	Патрубок		
				Труба 159×4,5 ГОСТ10704-76		
				ВСт3пс6 ГОСТ10705-80		
				L=73	1	1,25кг
				Стандартные изделия		
		3		Фланец 150-10 Ст25		
				ГОСТ12821-80	1	8,17кг
		4		Фланец 200-10 Ст25		
				ГОСТ12821-80	1	11,35кг
		5		Отвод 90° 159×4,5		
				ГОСТ17375-83	3	6,9кг
		6		Переход к 219×6-159×4,5		
				ГОСТ17378-83	1	5,3кг
				Материалы		
				Металл наплавленный		0,8кг

Инв.№подл. | Подп. и дата | Взам.инв.№ | Инв.№дубл. | Подп. и дата

Изм.	Лист	N докум.	Подп.	Дата
Разраб.		Гончаренко		
Пров.		Извекова		
Нач.отд		Коверченко		
Н.контр.		Сердюков		
Утв.				

Б10А450.120

Трубопровод

Лит.	Лист	Листов
И		1

Госстрой СССР Харьковский САНТЕХПРОЕКТ

Б10А450.003

Rz320 (✓)

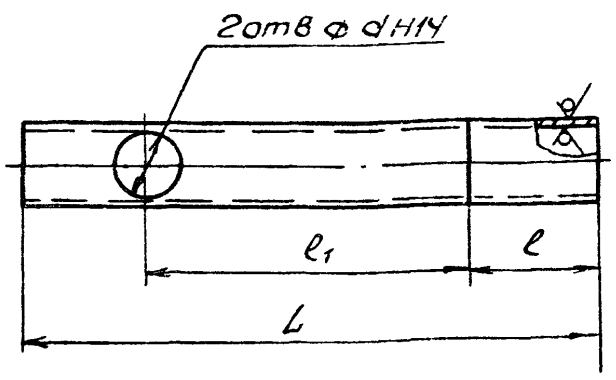

Обозначение	Материал	L	l	l1	d	Масса
Б10А450 003	Труба 57×3 ГОСТ 10704-76 / Вст3сп5 ГОСТ 10705-80	496	100	300	51	2,0
-01	Труба 219×6 ГОСТ 10704-76 / Вст3сп5 ГОСТ 10705-80	1294	194	900	150	40,9
-02	Труба 219×6 ГОСТ 10704-76 / Вст3сп5 ГОСТ 10705-80	2694	294	2100	150	84,9
-03	Труба 89×3 ГОСТ 10704-76 / Вст3сп5 ГОСТ 10705-80	1046	300	450	83	6,65

Неуказанные предельные отклонения размеров $\pm \frac{IT16}{2}$.

Изм.	Лист	N докум.	Подп.	Дата
Разраб.	Гончаренко			
Пров.	Извекова			
Т. контр.	Севрюков			
Нач. отд.	Коверченко			
Н. контр.	Извекова			
Утв.				

Патрубок

Лит.	Масса	Масштаб
И	См. табл.	—
Лист	Листов 1	

Госстрой СССР Харьковский САНТЕХПРОЕКТ

Формат А4

Б10А450.004

Rz320 (✓)

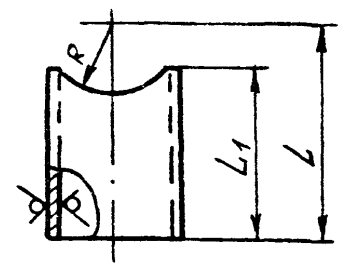

Обозначение	Материал	L	L1	R	Масса
Б10А450 004	Труба 57×3 ГОСТ 10704-76 / Вст3сп5 ГОСТ 10705-80	402	390	29	1,6
-01	Труба 57×3 ГОСТ 10704-76 / Вст3сп5 ГОСТ 10705-80	116	105	29	0,4
-02	Труба 159×4,5 ГОСТ 10704-76 / Вст3сп5 ГОСТ 10705-80	473	395	110	8,4
-03	Труба 159×4,5 ГОСТ 10704-76 / Вст3сп5 ГОСТ 10705-80	540	462	110	11,35
-04	Труба 89×3 ГОСТ 10704-76 / Вст3сп6 ГОСТ 10705-80	80	64	45	0,4
-05	Труба 50×3 ГОСТ 13262-75	95	60	45	0,25

Предельные отклонения размеров $\pm \frac{IT16}{2}$

Изм.	Лист	N докум.	Подп.	Дата
Разраб.	Гончаренко			
Пров.	Извекова			
Т. контр.	Севрюков			
Нач. отд.	Коверченко			
Н. контр.	Севрюков			
Утв.				

Патрубок

Лит.	Масса	Масштаб
И	См. табл.	—
Лист	Листов 1	

Госстрой СССР Харьковский САНТЕХПРОЕКТ

Формат А4

Инв. N подл. | Подп. и дата | Взам. инв. N | Инв. N дубл. | Подп. и дата

Б10А450 070СБ

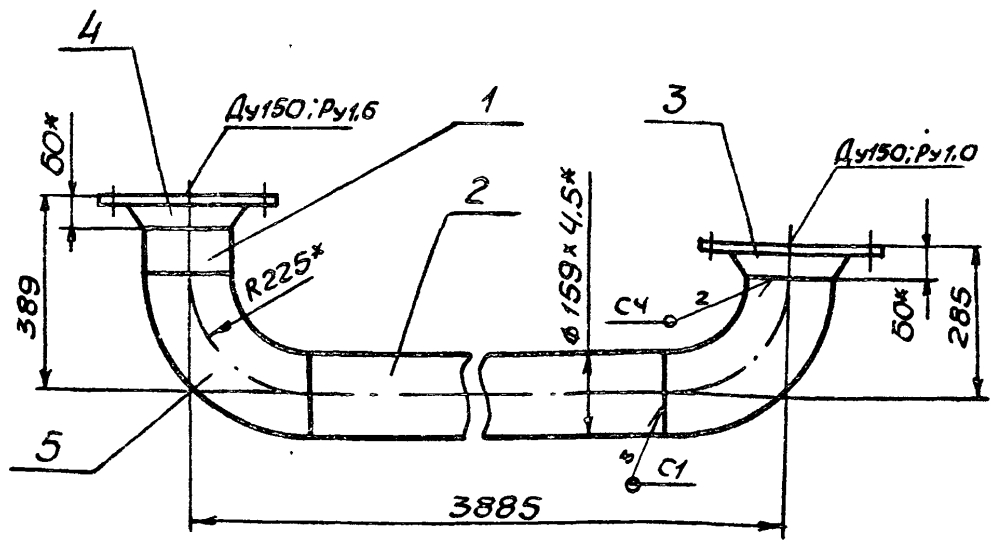

1. Сварку производить электродами Э-42 ГОСТ 9467-75. Сварные швы по ГОСТ 16037-80.
2. Предельные отклонения размеров $\pm \frac{IT16}{2}$.
3. Кромки реза деталей Б4- $\overset{Rz320}{\checkmark}$.
4. * Размер для справки.

Изм.	Лист	N докум.	Подп.	Дата
Разраб.	Гончаренко			
Пров.	Извекова			
Т. контр.	Севрюков			
Нач. отд.	Коверченко			
Н. контр.	Севрюков			
Утв.				

Блок N5 Сборочный чертеж

Лит.	Масса	Масштаб
И	91,0	1:10
Лист	Листов 1	

Госстрой СССР Харьковский САНТЕХПРОЕКТ

Формат А4

Б10А450 090СБ

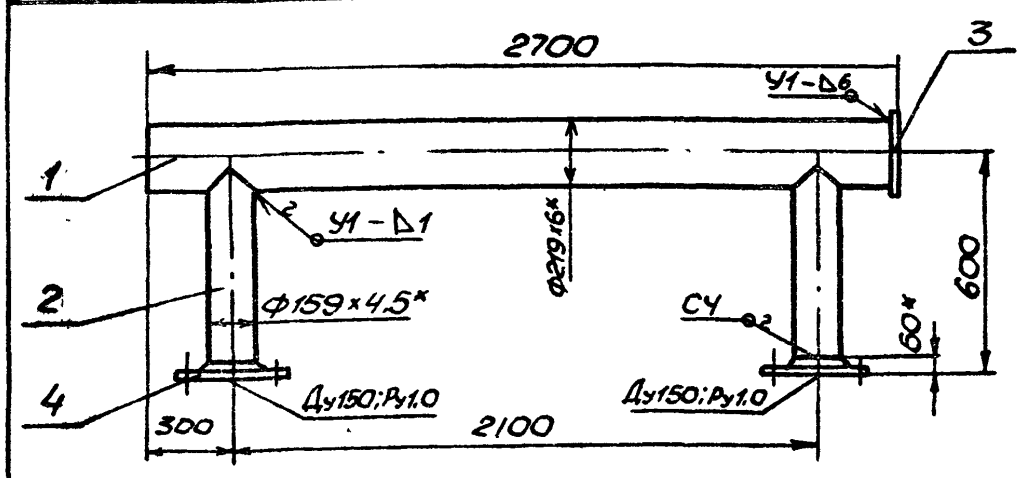

1. Сварку производить электродами Э-42 ГОСТ 9467-75. Сварные швы по ГОСТ 16037-80.
2. Предельные отклонения размеров $\pm \frac{IT16}{2}$.
3. Кромки реза деталей Б4- $\overset{Rz320}{\checkmark}$.
4. * Размеры для справки.

Изм.	Лист	N докум.	Подп.	Дата
Разраб.	Гончаренко			
Пров.	Извекова			
Т. контр.	Севрюков			
Нач. отд.	Коверченко			
Н. контр.	Севрюков			
Утв.				

Блок N6 Сборочный чертеж

Лит.	Масса	Масштаб
И	127,0	1:20
Лист	Листов 1	

Госстрой СССР Харьковский САНТЕХПРОЕКТ

Б10А 450.120СБ

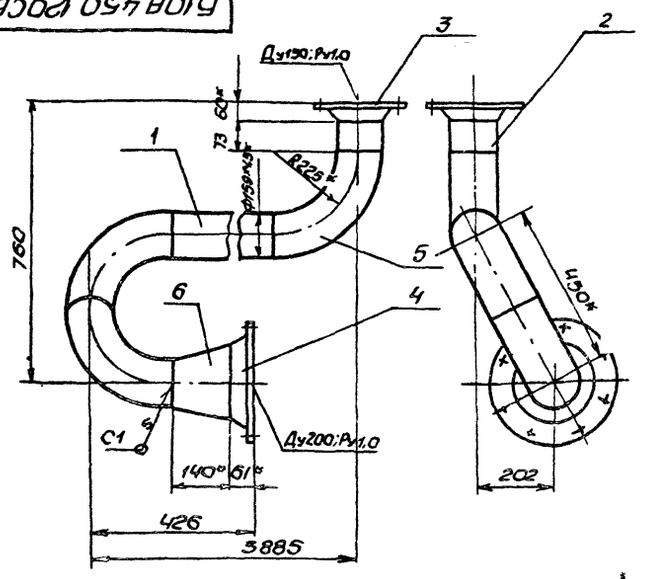

1. Сварку производить электродами Э-42 ГОСТ 9467-75. Сварные швы по ГОСТ 16037-80.
2. Предельные отклонения размеров $\pm \frac{IT16}{2}$.
3. Кромки реза деталей Бч- $\sqrt{}$ (Rz320).
4*. Размеры для справки.

Изм	Лист	N докум.	Подп.	Дата
Разраб	Гончаренко			
Пров	Извекова			
Т.контр	Севрюков			
Нач.отд	Ковеленко			
Н.контр	Севрюков			
Утв				

Б10А450 120СБ

Трубопровод
Сборочный чертеж

Лит	Масса	Масштаб
И	106,5	1:10

Лист | Листов 1

Госстрой СССР Харьковский Сантехпроект

Формат А4

Б10А 450 130СБ

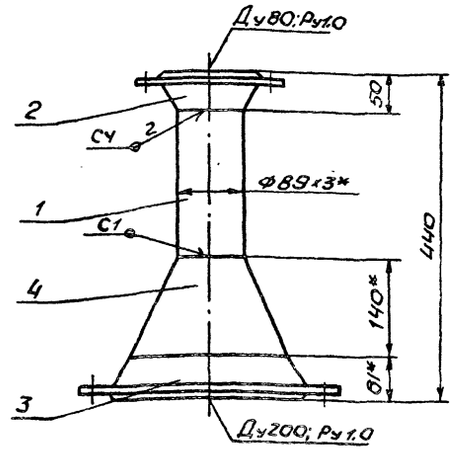

1. Сварку производить электродами Э-42 ГОСТ 9467-75. Сварные швы по ГОСТ 16037-80.
2. Предельные отклонения размеров $\pm \frac{IT16}{2}$.
3. Кромки реза деталей Бч- $\sqrt{}$ (Rz320).
4*. Размеры для справки.

Инв.№ подл. | Подп. и дата | Взам. инв.№ | Инв.№ дубл. | Подп. и дата

Изм	Лист	N докум.	Подп.	Дата
Разраб	Гончаренко			
Пров	Извекова			
Т.контр	Севрюков			
Нач.отд	Ковеленко			
Н.контр	Севрюков			
Утв				

Б10А 450 130СБ

Трубопровод
Сборочный чертеж

Лит	Масса	Масштаб
И	20,6	1:5

Лист | Листов 1

Госстрой СССР Харьковский Сантехпроект

Формат А4

Формат	Зона	Поз.	Обозначение	Наименование	Кол.	Примечание
				Документация		
А4			Б10А 450 130СБ	Сборочный чертеж		
				Детали		
Бч		1	Б10А 450 019	Патрубок		
				Труба 89х3 ГОСТ 10704-76		
				В Ст3сп5 ГОСТ 10705-80		
				ℓ = 189	1	1,2кг
				Стандартные изделия		
		2		Фланец 80-10 Ст25		
				ГОСТ 12821-80	1	3,67кг
		3		Фланец 200-10 Ст25		
				ГОСТ 12821-80	1	11,35кг
		4		Переход К 219х6-89х3,5		
				ГОСТ 17378-83	1	4,2кг
				Материалы		
				Металл толстолистовой		0,18кг

Инв.№ подл. | Подп. и дата | Взам. инв.№ | Инв.№ дубл. | Подп. и дата

Изм	Лист	N докум.	Подп.	Дата
Разраб	Гончаренко			
Пров	Извекова			
Нач.отд	Ковеленко			
Н.контр	Севрюков			
Утв				

Б10А 450.130

Трубопровод

Лит	Лист	Листов
И		1

Госстрой СССР Харьковский Сантехпроект

Формат А4

Формат	Зона	Поз.	Обозначение	Наименование	Кол.	Примечание
				Документация		
А2			Б10А 450 140СБ	Сборочный чертеж		
				Сборочные единицы		
А4		1	Б10А 450 150	Блок N8	1	
А4		2	Б10А 450.160	Блок N9	1	
А4		3	Б10А 450.170	Блок N10	1	
А4		4	Б10А 450 180	Блок N11	2	
А4		5	Б10А 450.190	Блок N12	2	
А4		6	Б10А 450 200	Блок N13	1	
А4		7	Б10А 450 210	Блок N14	1	
А4		8	Б10А 450 220	Блок N15	6	
				Детали		
А4		10	Б10А 450 001-04	Прокладка	6	
А4		11	Б10А 450.001	Прокладка	8	
				Стандартные изделия		
		12		Болт М16х65.58 ГОСТ 7798-70	56	0,137кг
		13		Гайка М16.5 ГОСТ 5915-70	56	0,033кг
		14		Шайба 16 65Г ГОСТ 6402-70	56	0,008кг

Инв.№ подл. | Подп. и дата | Взам. инв.№ | Инв.№ дубл. | Подп. и дата

Изм	Лист	N докум.	Подп.	Дата
Разраб	Гончаренко			
Пров	Извекова			
Нач.отд	Ковеленко			
Н.контр	Севрюков			
Утв				

Б10А 450.140

Трубопровод конденсата

Лит	Лист	Листов
И		1

Госстрой СССР Харьковский Сантехпроект

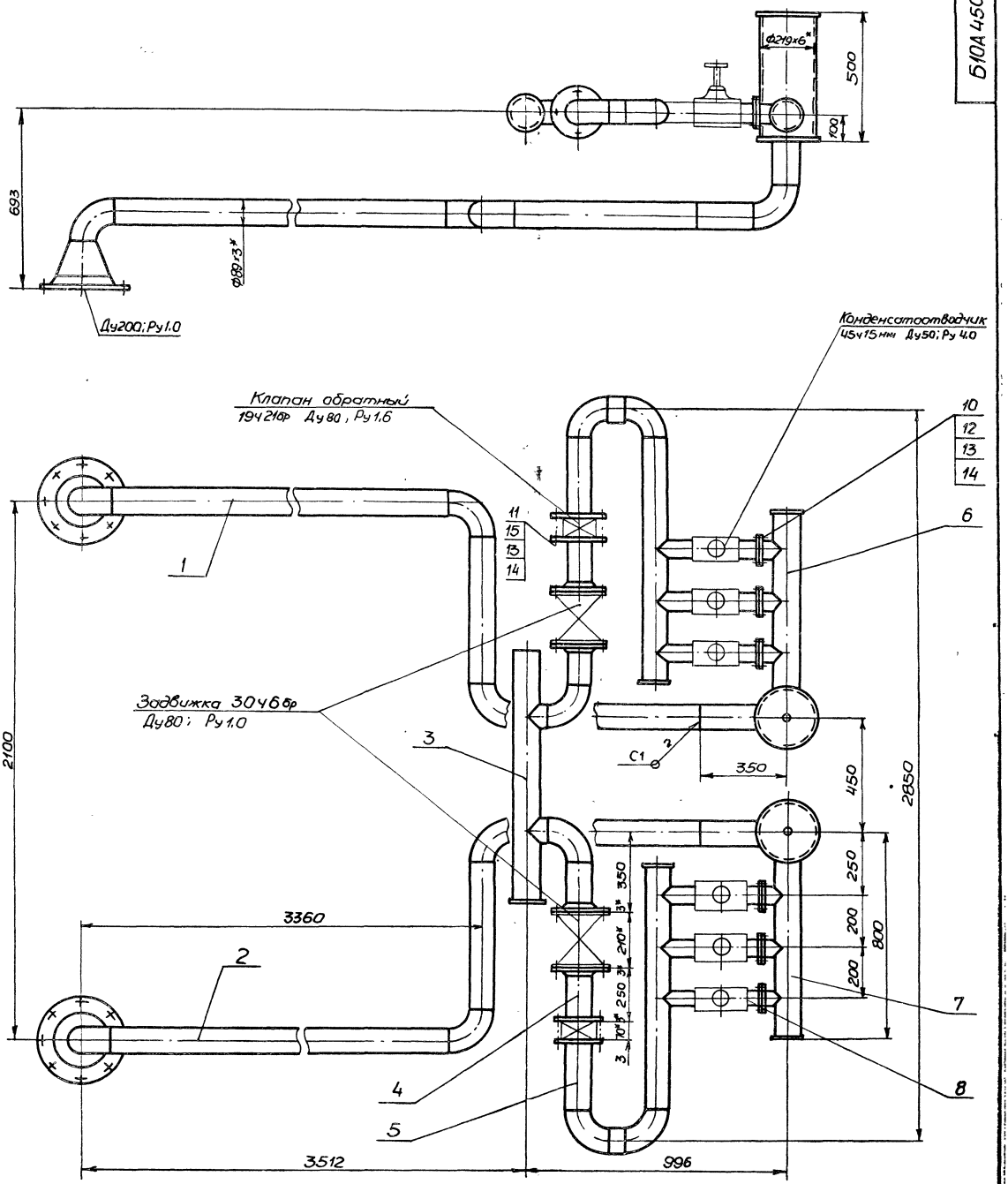

1. Масса дана с учетом массы арматуры.
2. * Размеры для справки.

					Б10А450.140СБ			
Изм.	Лист	N докум.	Подп.	Дата	Трубопровод конденсата Сборочный чертеж	Лит.	Масса	Масштаб
Разраб.		Бичаренко				И	468,0	1:10
Пров.		Извекова				Лист	Листов 1	
Т.контр.		Севрюков				Госстрой СССР Харьковский САНТЕХПРОЕКТ		
Нач.отд.		Коверченко						
Н.контр.		Севрюков						
Утв.								

Формат	Зона	Поз.	Обозначение	Наименование	Кол.	Примечание
				Документация		
А4			Б10А450.150СБ	Сборочный чертеж		
				Детали		
Б4		1	Б10А450.021	Патрубок		
				Труба 89×3 ГОСТ10704-76		
				В Ст3сп5 ГОСТ10705-80		
				L=3120	1	19,9кг
Б4		2	Б10А450.022	Патрубок		
				Труба 89×3 ГОСТ10704-76		
				В Ст3сп5 ГОСТ10705-80		
				L=585	1	3,7кг
Б4		3	Б10А450.023	Патрубок		
				Труба 89×3 ГОСТ10704-76		
				В Ст3сп5 ГОСТ10705-80		
				L=678	1	4,2кг
				Стандартные изделия		
		4		Фланец 200-10 Ст25		
				ГОСТ12821-80	1	11,35кг
		5		Отвод 90° 89×3.5		
				ГОСТ17375-83	3	1,6кг
		6		Переход К 219×6-89×3.5		
				ГОСТ17378-83	1	4,2кг
				Материалы		
				Металл наплавленный		0,36кг

Изм.	Лист	N докум.	Подп.	Дата
Разраб.	Гончаренко			
Пров.	Извекова			
Нач.отд.	Коверуенко			
Н.контр.	Севрюков			
Утв.				

Б10А450.150

Блок N8

Лит.	Лист	Листов
И		1

Госстрой СССР Харьковский Сантехпроект

Формат А4

Формат	Зона	Поз.	Обозначение	Наименование	Кол.	Примечание
				Документация		
А4			Б10А450.160СБ	Сборочный чертеж		
				Детали		
Б4		1	Б10А450.021	Патрубок		
				Труба 89×3 ГОСТ10704-76		
				В Ст3сп5 ГОСТ10705-80		
				L=3120	1	19,9кг
Б4		2	Б10А450.022	Патрубок		
				Труба 89×3 ГОСТ10704-76		
				В Ст3сп5 ГОСТ10705-80		
				L=585	1	3,7кг
Б4		3	Б10А450.023	Патрубок		
				Труба 89×3 ГОСТ10704-76		
				В Ст3сп5 ГОСТ10705-80		
				L=678	1	4,2кг
				Стандартные изделия		
		4		Фланец 200-10 Ст25		
				ГОСТ12821-80	1	11,35кг
		5		Отвод 90° 89×3.5		
				ГОСТ17375-83	3	1,6кг
		6		Переход К 219×6-89×3.5		
				ГОСТ17378-83	1	4,2кг
				Материалы		
				Металл наплавленный		0,36кг

Инв.№ подл. | Подп. и дата | Взам. инв.№ | Инв.№ дубл. | Подп. и дата

Изм.	Лист	N докум.	Подп.	Дата
Разраб.	Гончаренко			
Пров.	Извекова			
Нач.отд.	Коверуенко			
Н.контр.	Севрюков			
Утв.				

Б10А450.160

Блок N9

Лит.	Лист	Листов
И		1

Госстрой СССР Харьковский Сантехпроект

Формат А4

Форм.	Зона	Поз.	Обозначение	Наименование	Кол.	Примечание
				Документация		
А4			Б10А450.170СБ	Сборочный чертеж		
				Детали		
А4		1	Б10А450.003-03	Патрубок	1	
А4		2	Б10А450.003-04	Патрубок	2	
Б4		3	Б10А450.024	Заглушка		
				Лист 4 ГОСТ19903-74		
				ВСт3 ГОСТ14637-79		
				ф95	1	0,22кг
Б4		4	Б10А450.025	Патрубок		
				Труба 89×3 ГОСТ10704-76		
				В Ст3сп5 ГОСТ10705-80		
				L=180	2	1,14кг
				Стандартные изделия		
		5		Фланец 80-10 Ст25		
				ГОСТ12821-80	2	3,67кг
		6		Отвод 90°89×3,5		
				ГОСТ17375-83	2	1,6кг
				Материалы		
				Метам наплавленный		0,21кг

Изм.	Лист	N докум.	Подп.	Дата
Разраб.	Бончаренко			
Пров.	Извекова			
Нач.отд.	Коверуенко			
Н.контр.	Севрюков			
Утв.				

Б10А450.170

Блок N10

Лит.	Лист	Листов
И		1

Госстрой СССР Харьковский Сантехпроект

Формат А4

Формат	Зона	Поз.	Обозначение	Наименование	Кол.	Примечание
				Документация		
А4			Б10А450.180СБ	Сборочный чертеж		
				Детали		
Б4		1	Б10А450.026	Патрубок		
				Труба 89×3 ГОСТ10704-76		
				В Ст3сп5 ГОСТ10705-80		
				L=150	1	0,95кг
				Стандартные изделия		
		2		Фланец 80-10 Ст25		
				ГОСТ12821-80	2	3,67кг
				Материалы		
				Металл наплавленный		0,11кг

Инв.№ подл. | Подп. и дата | Взам. инв.№ | Инв.№ дубл. | Подп. и дата

Изм.	Лист	N докум.	Подп.	Дата
Разраб.	Гончаренко			
Пров.	Извекова			
Нач.отд.	Коверуенко			
Н.контр.	Севрюков			
Утв.				

Б10А450.180

Блок N11

Лит.	Лист	Листов
И		1

Госстрой СССР Харьковский Сантехпроект

6108 450 150СБ

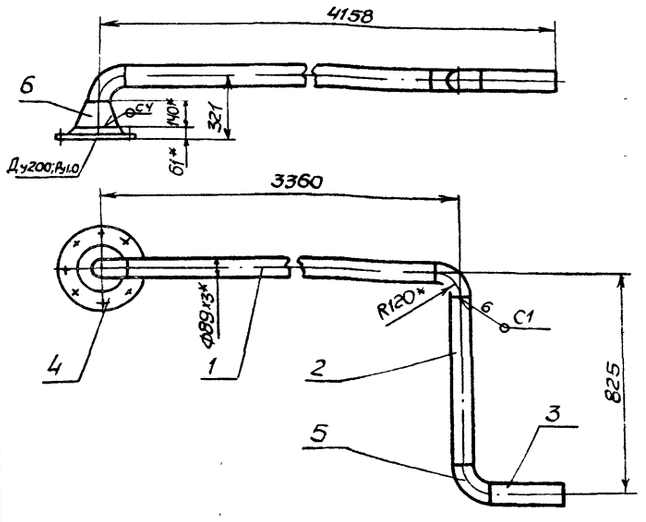

1. Сварку производить электродами Э-42 ГОСТ 9467-75. Сварные швы по ГОСТ 16037-80
2. Предельные отклонения размеров $\pm \frac{IT16}{2}$.
3. Кромки реза деталей БЧ - $\overset{Rz320}{\checkmark}$.
4. * Размеры для справки

				6108 450 150СБ	
Изм.	Лист.	N докум.	Подп.	Дата	
Разраб.		Гончаренко			Блок N8 Сборочный чертеж
Пров.		Извекова			
Т. контр.		Севрюков			
Нач. отд.		Говоруненко			
Н. контр.		Севрюков			
Утв.					

Лит	Масса	Масштаб
И	50,6	1:20
Лист	Листов 1	

Госстрой СССР Харьковский Сантехпроект

Формат А4

6108 450 160СБ

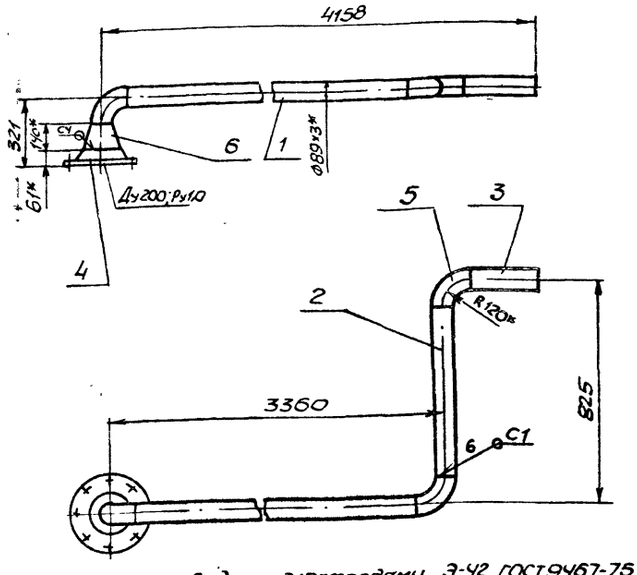

1. Сварку производить электродами Э-42 ГОСТ 9467-75. Сварные швы по ГОСТ 16037-80
2. Предельные отклонения размеров $\pm \frac{IT16}{2}$.
3. Кромки реза деталей БЧ - $\overset{Rz320}{\checkmark}$.
4. * Размеры для справки

				6108 450 160СБ	
Изм.	Лист.	N докум.	Подп.	Дата	
Разраб.		Гончаренко			Блок N9 Сборочный чертеж
Пров.		Извекова			
Т. контр.		Севрюков			
Нач. отд.		Говоруненко			
Н. контр.		Севрюков			
Утв.					

Лит	Масса	Масштаб
И	50,6	1:20
Лист	Листов 1	

Госстрой СССР Харьковский Сантехпроект

Формат А4

Инв. № подл. | Подп. и дата | Взам. инв. № | Инв. № дубл. | Подп. и дата

6108 450. 170СБ

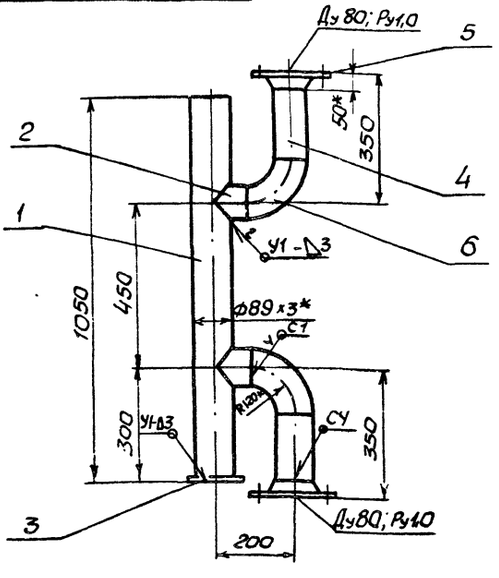

1. Сварку производить электродами Э-42 ГОСТ 9467-75. Сварные швы по ГОСТ 16037-80
2. Предельные отклонения размеров $\pm \frac{IT16}{2}$.
3. Кромки реза деталей БЧ - $\overset{Rz320}{\checkmark}$.
4. * Размеры для справки.

				6108 450. 170СБ	
Изм.	Лист.	N докум.	Подп.	Дата	
Разраб.		Гончаренко			Блок N10 Сборочный чертеж
Пров.		Извекова			
Т. контр.		Севрюков			
Нач. отд.		Говоруненко			
Н. контр.		Севрюков			
Утв.					

Лит	Масса	Масштаб
И	20,7	1:10
Лист	Листов 1	

Госстрой СССР Харьковский Сантехпроект

Формат А4

6108 450. 180СБ

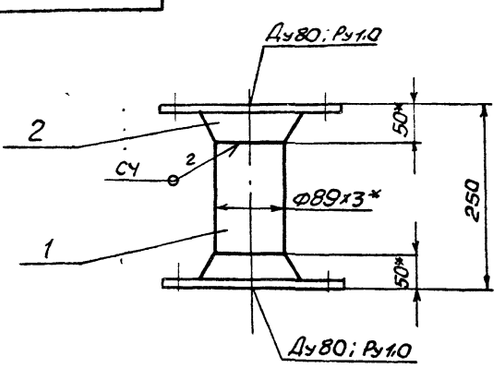

1. Сварку производить электродами Э-42 ГОСТ 9467-75. Сварные швы по ГОСТ 16037-80.
2. Предельные отклонения размеров $\pm \frac{IT16}{2}$.
3. Кромки реза детали БЧ - $\overset{Rz320}{\checkmark}$.
4. * Размеры для справки

				6108 450. 180СБ	
Изм.	Лист.	N докум.	Подп.	Дата	
Разраб.		Гончаренко			Блок N11 Сборочный чертеж
Пров.		Извекова			
Т. контр.		Севрюков			
Нач. отд.		Говоруненко			
Н. контр.		Севрюков			
Утв.					

Лит.	Масса	Масштаб
И	84	1:5
Лист	Листов 1	

Госстрой СССР Харьковский Сантехпроект

Инв. № подл. | Подп. и дата | Взам. инв. № | Инв. № дубл. | Подп. и дата

Формат	Зона	Поз.	Обозначение	Наименование	Кол.	Примечание
				Документация		
А4			Б10А450.190СБ	Сборочный чертеж		
				Детали		
А4		1	Б10А450.027	Патрубок	1	
А4		2	Б10А450.028	Патрубок	3	
БЧ		3	Б10А450.029	Патрубок		
				Труба 89×3 ГОСТ 10704-76		
				ВСт3сп5 ГОСТ 10705-80		
				L = 138	1	0,87кг
БЧ		4	Б10А450.031	Патрубок		
				Труба 89×3 ГОСТ 10704-76		
				ВСт3сп5 ГОСТ 10705-80		
				L = 60	1	0,38кг
БЧ		5	Б10А450.024	Заглушка		
				Лист 4 ГОСТ 19903-74		
				ВСт3 ГОСТ 14637-79		
				ф95	1	0,22кг
				Стандартные изделия		
		6		Фланец 80-10 Ст 25		
				ГОСТ 12821-80	1	3,67кг
		7		Отвод 90° 89×3,5		
				ГОСТ 17375-83	2	1,6кг
				Материалы		
				Метал наплавленный		0,21кг

Изм.	Лист	N докум.	Подп.	Дата
Разраб.		Гончаренко		
Пров.		Извекова		
Нач.отд.		Ковернева		
Н.контр.		Сердюков		
Утв.				

Б10А450.190

Блок N12

Лит.	Лист	Листов
И		1

Госстрой СССР Харьковский САНТЕХПРОЕКТ

Формат А4

Формат	Зона	Поз.	Обозначение	Наименование	Кол	Примечание
				Документация		
А4			Б10А450.220СБ	Сборочный чертеж		
				Детали		
БЧ		1	Б10А450.037	Патрубок		
				Труба 60×3 ГОСТ 3262-75		
				L=115	1	0,48кг
БЧ		2	Б10А460.033	Фланец	1	
				Материалы		
				Металл наплавленный		0,07кг

Изм.	Лист	N докум.	Подп.	Дата
Разраб.		Гончаренко		
Пров.		Извекова		
Нач.отд.		Ковернева		
Н.контр.		Сердюков		
Утв.				

Б10А450.220

Блок N15

Лит.	Лист	Листов
И		1

Госстрой СССР Харьковский САНТЕХПРОЕКТ

Формат А4

Инв.N подл. | Подп. и дата | Взам. инв.N | Инв.N дубл. | Подп. и дата

Формат	Зона	Поз.	Обозначение	Наименование	Кол.	Примечание
				Документация		
А3			Б10А450.200СБ	Сборочный чертеж		
				Детали		
БЧ		1	Б10А450.013	Заглушка		
				Лист 6 ГОСТ 19903-74		
				ВСт3 ГОСТ 14637-79		
				ф232	2	2,0кг
А4		2	Б10А450.032	Патрубок	1	
А4		3	Б10А450.033	Фланец	3	
БЧ		4	Б10А450.034	Патрубок		
				Труба 89×3 ГОСТ 10704-76		
				ВСт3сп5 ГОСТ 10705-80		
				L = 180	1	1,14кг
БЧ		5	Б10А450.024	Заглушка		
				Лист 4 ГОСТ 19903-74		
				ВСт3 ГОСТ 14637-79		
				ф95	1	0,22кг
А4		6	Б10А450.035	Патрубок	1	
А4		7	Б10А450.004-05	Патрубок	3	
БЧ		8	Б10А450.036	Патрубок		
				Труба 89×3 ГОСТ 10704-76		
				ВСт3сп5 ГОСТ 10705-80		
				L = 160	1	1,01кг
				Стандартные изделия		
		9		Отвод 90° 89×3,5		
				ГОСТ 17375-83	1	1,6кг

Изм.	Лист	N докум.	Подп.	Дата
Разраб.		Гончаренко		
Пров.		Извекова		
Нач.отд.		Ковернева		
Н.контр.		Сердюков		
Утв.				

Б10А450.200

Блок N13

Лит.	Лист	Листов
И	1	2

Госстрой СССР Харьковский САНТЕХПРОЕКТ

Формат А4

Формат	Зона	Поз.	Обозначение	Наименование	Кол	Примечание
		10		Фланец 80-10 Ст 25		
				ГОСТ 12821-80	1	3,67кг
				Материалы		
				Металл наплавленный		0,46кг

Инв.N подл. | Подп. и дата | Взам. инв.N | Инв.N дубл. | Подп. и дата

Изм.	Лист	N докум.	Подп.	Дата

Б10А450.200

Лист 2

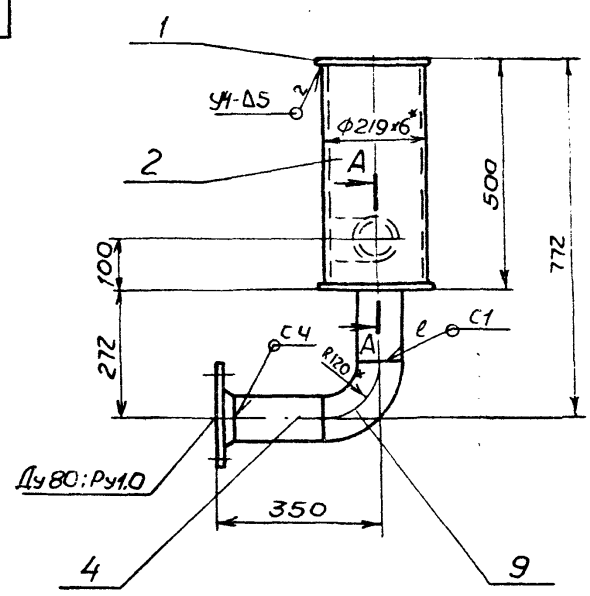

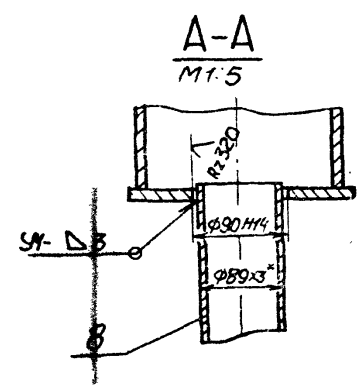

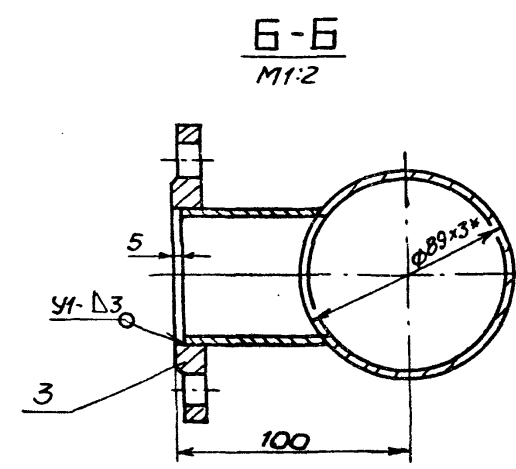

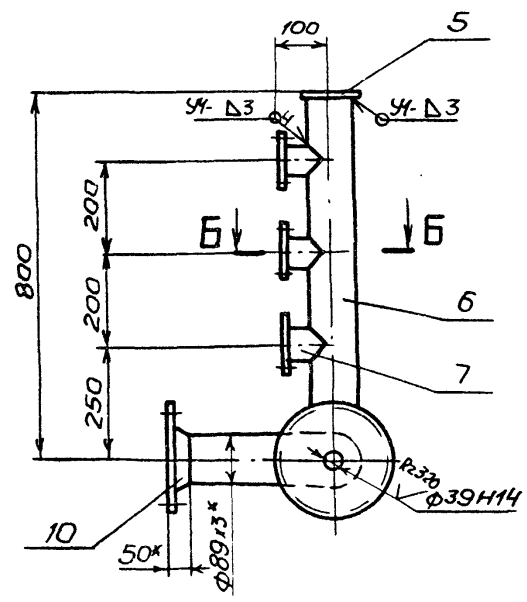

1. Сварку производить электродами Э-42 ГОСТ 9467-75. Сварные швы по ГОСТ 16037-80.
2. Предельные отклонения размеров $\pm \frac{IT16}{2}$.
3. Кромки реза деталей Б4-$\overset{Rz320}{\nabla}$.
4. * Размеры для справки.

Изм.	Лист	N докум.	Подп.	Дата
Разраб.		Бичаренко		
Пров.		Извекова		
Т.контр.		Севрюков		
Нач.отд.		Коверченко		
Н.контр.		Севрюков		
Утв.				

Б10А450.200СБ

Блок N13

Сборочный чертеж

Лит.	Масса	Масштаб
И	38,8	1:10

Лист | Листов 1

Госстрой СССР Харьковский Сантехпроект

Формат А3

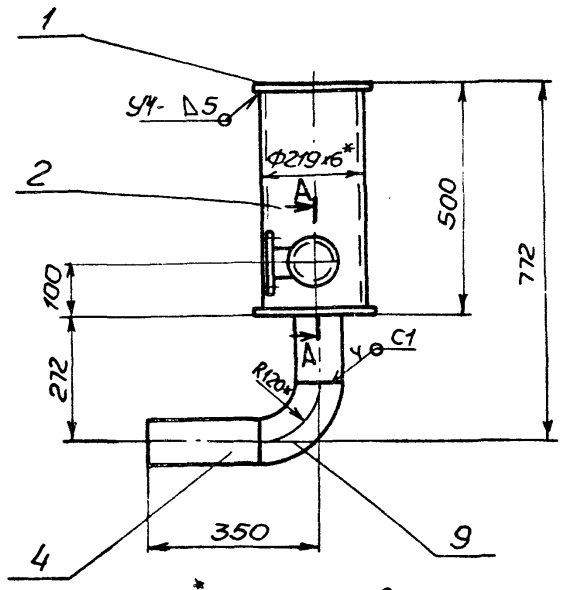

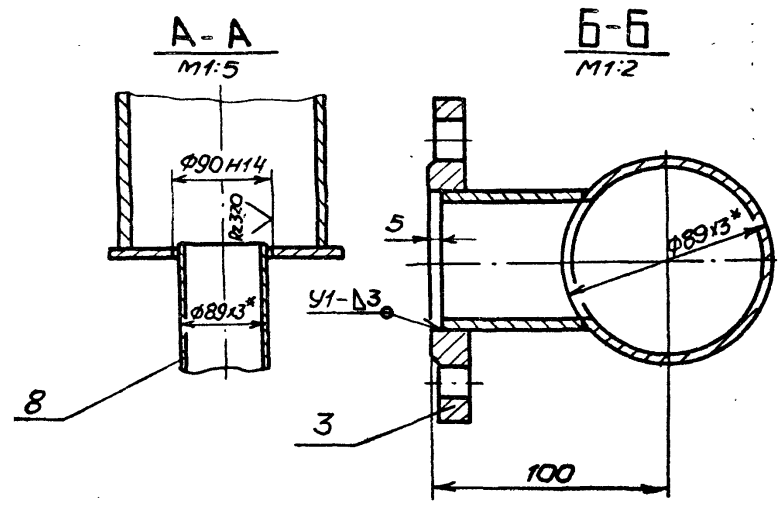

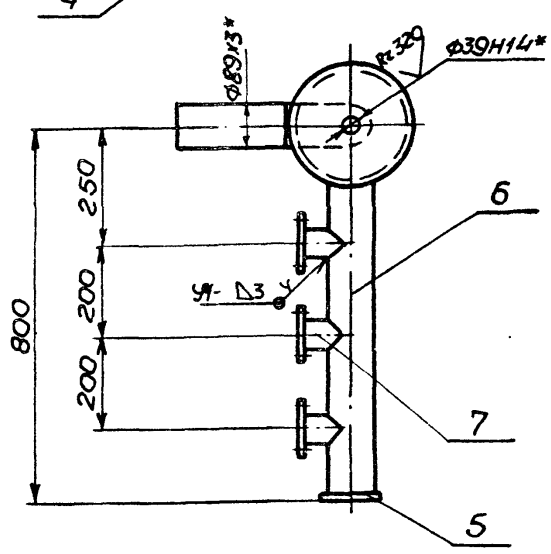

1. Сварку производить электродами Э42 ГОСТ9467-75. Сварные швы по ГОСТ 16037-80.
2. Предельные отклонения размеров $\pm \frac{IT16}{2}$.
3. Кромки реза деталей Б4-$\overset{Rz320}{\nabla}$.
4. * Размеры для справки.

Изм.	Лист	N докум.	Подп.	Дата
Разраб.		Бичаренко		
Пров.		Извекова		
Т.контр.		Севрюков		
Нач.отд.		Коверченко		
Н.контр.		Севрюков		
Утв.				

Б10А450.210СБ

Блок N14

Сборочный чертеж

Лит.	Масса	Масштаб
И	38,8	1:10

Лист | Листов 1

Госстрой СССР Харьковский Сантехпроект

Б10А450.032

Rz 80 √(√)

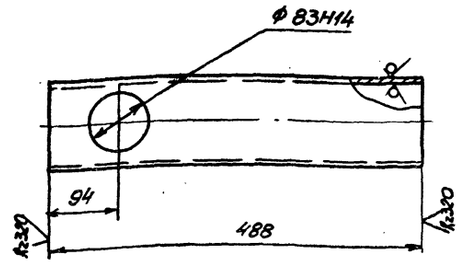

Неуказанные предельные отклонения размеров $\pm \frac{IT16}{2}$.

Изм.	Лист	№ докум.	Подп.	Дата
Разраб.		Гончаренко		
Провер.		Извекова		
Т. контр.		Севрюков		
Нач. отд.		Коверченко		
Н. контр.		Севрюков		
Утв.				

Б10А450.032

Патрубок

Лит.	Масса	Масштаб
И	15,5	1:5

Лист | Листов 1

Труба 219×6 ГОСТ 10704-76 / ВСт3сп5 ГОСТ 10705-80

Госстрой СССР Харьковский Сантехпроект

Формат А4

Б10А450.033

Rz 80 √(√)

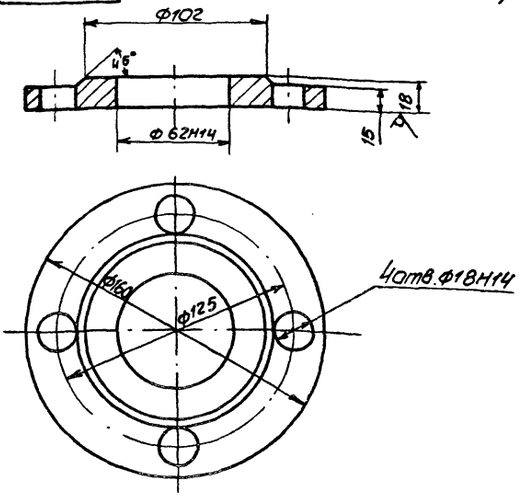

Неуказанные предельные отклонения размеров $\pm \frac{IT14}{2}$

Изм.	Лист	№ докум.	Подп.	Дата
Разраб.		Гончаренко		
Пров.		Извекова		
Т. контр.		Севрюков		
Нач. отд.		Коверченко		
Н. контр.		Севрюков		
Утв.				

Б10А450.033

Фланец

Лит.	Масса	Масштаб
И	2,0	1:2

Лист | Листов 1

Лист 18 ГОСТ 19903-74 / ВСт.3 ГОСТ 14637-79

Госстрой СССР Харьковский Сантехпроект

Формат А4

Формат	Зона	Поз.	Обозначение	Наименование	Кол.	Примечание
				Документация		
А3			Б10А450 210СБ	Сборочный чертеж		
				Детали		
Б4		1	Б10А450.013	Заглушка		
				Лист 6 ГОСТ 19903-74		
				ВСт3 ГОСТ 14637-79		
				ф232	2	2,0кг
А4		2	Б10А450.032	Патрубок	1	
А4		3	Б10А450.033	Фланец	3	
Б4		4	Б10А450.034	Патрубок		
				Труба 89×3 ГОСТ 10704-76		
				ВСт3сп5 ГОСТ 10705-80		
				ℓ=230	1	1,44кг
Б4		5	Б10А450.024	Заглушка		
				Лист 4 ГОСТ 19903-74		
				ВСт3 ГОСТ 14637-79		
				ф 95	1	0,22кг
А4		6	Б10А450.035	Патрубок	1	
А4		7	Б10А450.004-05	Патрубок	3	
Б4		8	Б10А450.036	Патрубок		
				Труба 89×3 ГОСТ 10704-76		
				ВСт3сп5 ГОСТ 10705-80		
				ℓ=160	1	1,01кг

Изм.	Лист	№ докум.	Подп.	Дата
Разраб.		Гончаренко		
Пров.		Извекова		
Нач. отд.		Коверченко		
Н. контр.		Севрюков		
Утв.				

Б10А450.210

Блок №14

Лит.	Лист	Листов
И	1	2

Госстрой СССР Харьковский Сантехпроект

Формат А4

Формат	Зона	Поз.	Обозначение	Наименование	Кол.	Примечание
				Стандартные изделия		
		9		Отвод 90° 89×3,5		
				ГОСТ 17375-83	1	1,6кг

Подп. и дата | Инв. № дубл. | Взам. инв. № | Подп. и дата | Инв. № подл.

Б10А450.210

Лист 2

Изм. | Лист | № докум. | Подп. | Дата

23935-15 46 Формат А4

Б10А450 190СБ

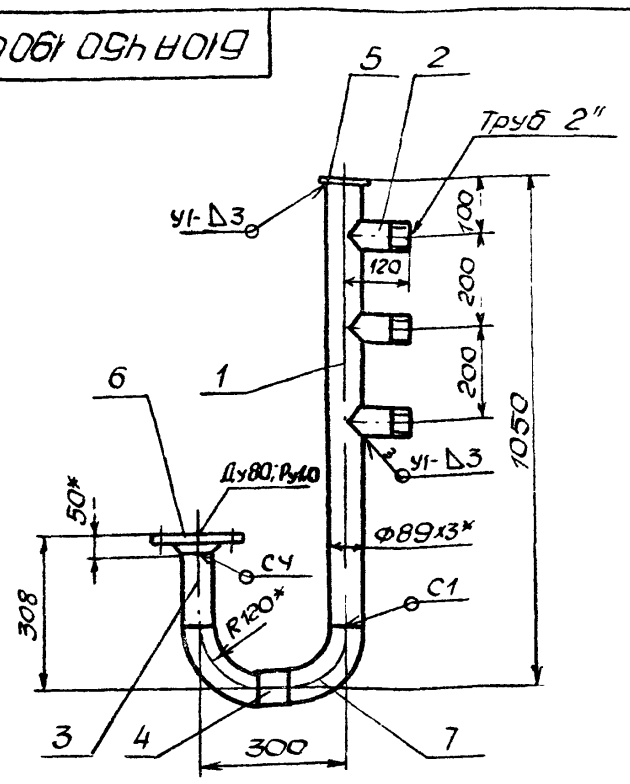

1. Сварку производить электродами Э-42 ГОСТ 9467-75
Сварные швы по ГОСТ 16037-80
2. Предельные отклонения размеров $\pm \frac{IT16}{2}$
3. Кромки реза деталей Б4- Rz320 ✓.
4. * Размеры для справки.

Изм	Лист	N докум	Подп	Дата	Б10А450 190СБ			
Разраб		Гончаренко			Блок N 12	Лит	Масса	Масштаб
Пров		Извекова			Сборочный чертеж	И	13.8	1:10
Т контр		Севрюков				Лист	Листов 1	
Нач отд		Коверченко				ГОССТРОЙ СССР ХАРЬКОВСКИЙ САНТЕХПРОЕКТ		
Н контр		Севрюков						
Утв								

Формат А4

Б10А450 028

R320 ✓ (✓)

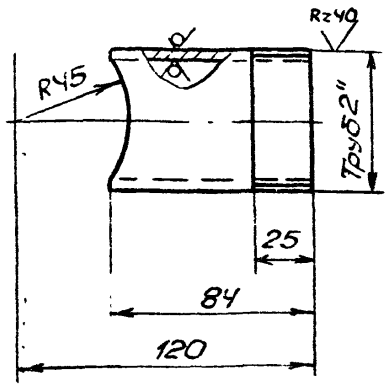

Предельные отклонения размеров $\pm \frac{IT14}{2}$.

Изм	Лист	N докум	Подп	Дата	Б10А450.028			
Разраб		Гончаренко			Патрубок	Лит	Масса	Масштаб
Пров		Извекова				И	0,35	1:2
Т контр		Севрюков				Лист	Листов 1	
Нач отд		Коверченко			Труба 50х3 ГОСТ 3262-75	ГОССТРОЙ СССР ХАРЬКОВСКИЙ САНТЕХПРОЕКТ		
Н контр		Севрюков						
Утв								

Формат А4

Б10А450 027

Rz320 ✓ (✓)

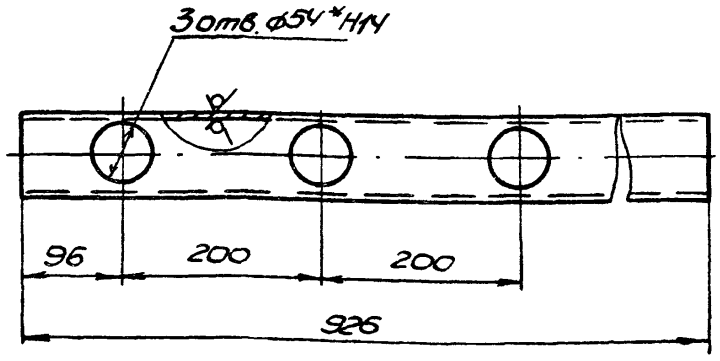

Неуказанные предельные отклонения размеров $\pm \frac{IT16}{2}$.

Изм	Лист	N докум.	Подп	Дата	Б10А450.027			
Разраб		Гончаренко			Патрубок	Лит	Масса	Масштаб
Пров		Извекова				И	5,8	1:5
Т контр		Севрюков				Лист	Листов 1	
Нач отд		Коверченко			Труба 89х3 ГОСТ 10704-76 / ВСТ3сп5 ГОСТ 10705-80	ГОССТРОЙ СССР ХАРЬКОВСКИЙ САНТЕХПРОЕКТ		
Н контр		Севрюков						
Утв								

Формат А4

Б10А450 220СБ

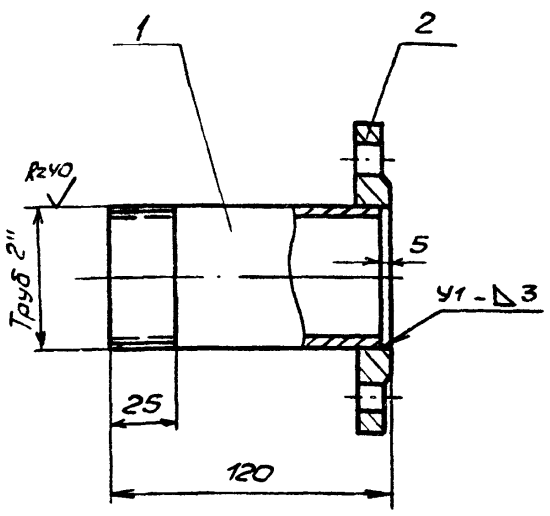

1. Сварку производить электродами Э-42 ГОСТ 9467-75.
Сварной шов по ГОСТ 16037-80.
2. Предельные отклонения размеров $\pm \frac{IT16}{2}$.

Изм	Лист	N докум.	Подп	Дата	Б10А450 220СБ			
Разраб		Гончаренко			Блок N15	Лит.	Масса	Масштаб
Пров		Извекова			Сборочный чертеж	И	2,55	1:2
Т контр		Севрюков				Лист	Листов 1	
Нач отд		Коверченко				ГОССТРОЙ СССР ХАРЬКОВСКИЙ САНТЕХПРОЕКТ		
Н контр		Севрюков						
Утв								

Формат А4

Форм.	Зона	Поз	Обозначение	Наименование	Кол.	Примечание
				Документация		
*			Б10А450.230СБ	Сборочный чертеж		А2; А3
				Детали		
А4		1	Б10А450.038	Косынка	3	
БЧ		2	Б10А450.039	Балка		
				Уголок Б-75х75х6 ГОСТ 8509-86		
				ВСт3 ГОСТ 535-79		
				L=700	1	4,82кг
БЧ		3	Б10А450.041	Стойка		
				Уголок Б-75х75х6 ГОСТ 8509-86		
				ВСт3 ГОСТ 535-79		
				L=2492	1	18,55кг
БЧ		4	Б10А450.042	Стойка		
				Швеллер 16 ГОСТ 8240-72		
				ВСт3 ГОСТ 535-79		
				L=1480	4	21,01кг
БЧ		5	Б10А450.043	Стойка		
				Уголок Б-75х75х6 ГОСТ 8509-86		
				ВСт3 ГОСТ 535-79		
				L=1476	2	10,17кг
БЧ		6	Б10А450.044	Балка		
				Швеллер 16 ГОСТ 8240-72		
				ВСт3 ГОСТ 535-79		
				L=2250	2	31,95кг
БЧ		7	Б10А450.045	Стойка		
				Уголок Б-75х75х6 ГОСТ 8509-86		
				ВСт3 ГОСТ 535-79		
				L=2000	4	13,78кг

Изм. Лист N докум. Подп. Дата — Б10А450.230

Разраб. Гончаренко
Пров. Кузекова
Нач.отд. Коверченко
Н.контр. Сердюков
Утв.

Рама

Лит. И | Лист 1 | Листов 4

ГОССТРОЙ СССР ХАРЬКОВСКИЙ САНТЕХПРОЕКТ

Формат А4

Формат	Зона	Поз	Обозначение	Наименование	Кол.	Примечание
БЧ		8	Б10А450.046	Балка		
				Уголок Б-75х75х6 ГОСТ 8509-86		
				ВСт3 ГОСТ 535-79		
				L=150	1	1,03кг
БЧ		9	Б10А450.047	Стойка		
				Уголок Б-75х75х6 ГОСТ 8509-86		
				ВСт3 ГОСТ 535-79		
				L=1845	3	12,71кг
БЧ		10	Б10А450.048	Балка		
				Уголок Б-75х75х6 ГОСТ 8509-86		
				ВСт3 ГОСТ 535-79		
				L=640	2	4,41кг
БЧ		11	Б10А450.049	Балка		
				Швеллер 20 ГОСТ 8240-72		
				ВСт3 ГОСТ 535-79		
				L=2750	3	50,6кг
БЧ		12	Б10А450.051	Плита		
				Лист 10 ГОСТ 19903-74		
				ВСт3 ГОСТ 14637-79		
				150х150	2	1,76кг
БЧ		3	Б10А450.052	Балка		
				Швеллер 20 ГОСТ 8240-72		
				ВСт3 ГОСТ 535-79		
				L=5500	2	101,2кг
БЧ		4	Б10А450.053	Плита		
				Лист 20 ГОСТ 19903-74		
				ВСт3 ГОСТ 14637-79		
				240х520	4	19,6кг
А4		15	Б10А450.054	Косынка	12	
А4		16	Б10А450.055	Ребро	2	
БЧ		17	Б10А450.066	Балка		

Инв.№подл. | Подп. и дата | Взам.инв.№ | Инв.№дубл. | Подп. и дата

Изм. Лист N докум. Подп. Дата — Б10А450.230 — Лист 2

Формат А4

Формат	Зона	Поз	Обозначение	Наименование	Кол.	Примечание
				Швеллер 20 ГОСТ 8240-72		
				ВСт3 ГОСТ 535-79		
				L=2900	2	53,36кг
БЧ		18	Б10А450.057	Ступенька		
				Круг 20 ГОСТ 2590-71		
				ВСт3 ГОСТ 535-79		
				L=622	12	1,54кг
БЧ		19	Б10А450.058	Балка		
				Швеллер 20 ГОСТ 8240-78		
				ВСт3 ГОСТ 535-79		
				L=1000	1	18,4кг
А4		20	Б10А450.059	Упор	1	
А4		21	Б10А450.068	Упор	1	
БЧ		22	Б10А450.061	Балка		
				Швеллер 16 ГОСТ 8240-72		
				ВСт3 ГОСТ 535-79		
				L=2750	2	39,05кг
БЧ		23	Б10А450.062	Балка		
				Уголок Б75х75х6 ГОСТ 8509-86		
				ВСт3 ГОСТ 535-79		
				L=430	1	2,96кг
БЧ		24	Б10А450.063	Балка		
				Уголок Б-75х75х6 ГОСТ 8509-86		
				ВСт3 ГОСТ 535-79		
				L=660	1	4,54кг
БЧ		25	Б10А450.064	Балка		
				Уголок Б75х75х6 ГОСТ 8509-86		
				ВСт3 ГОСТ 535-79		
				L=250	2	1,72кг
БЧ		26	Б10А450.065	Балка		
				Уголок Б-75х75х6 ГОСТ 8509-86 / ВСт3 ГОСТ 535-79		
				L=390	1	2,69кг

Изм. Лист N докум. Подп. Дата — Б10А450.230 — Лист 3

Формат А4

Формат	Зона	Поз	Обозначение	Наименование	Кол.	Примечание
БЧ		27	Б10А450.066	Балка		
				Уголок Б75х75х6 ГОСТ 8509-86		
				ВСт3 ГОСТ 535-79		
				L=290	1	2,0кг
БЧ		28	Б10А450.067	Стойка		
				Уголок Б-75х75х6 ГОСТ 8509-86		
				ВСт3 ГОСТ 535-79		
				L=1300	1	8,96кг
БЧ		29	Б10А450.069	Стойка		
				Уголок Б-75х75х6 ГОСТ 8509-86		
				ВСт3 ГОСТ 535-79		
				L=2468	1	18,4кг
БЧ		30	Б10А450.071	Балка		
				Уголок Б-75х75х6 ГОСТ 8509-86		
				ВСт3 ГОСТ 535-79		
				L=110	1	0,75кг
				Материалы		
				Металл наплавленный		10,65кг

Инв.№подл. | Подп. и дата | Взам.инв.№ | Инв.№дубл. | Подп. и дата

Изм. Лист N докум. Подп. Дата — Б10А450.230 — Лист 4

Формат А4

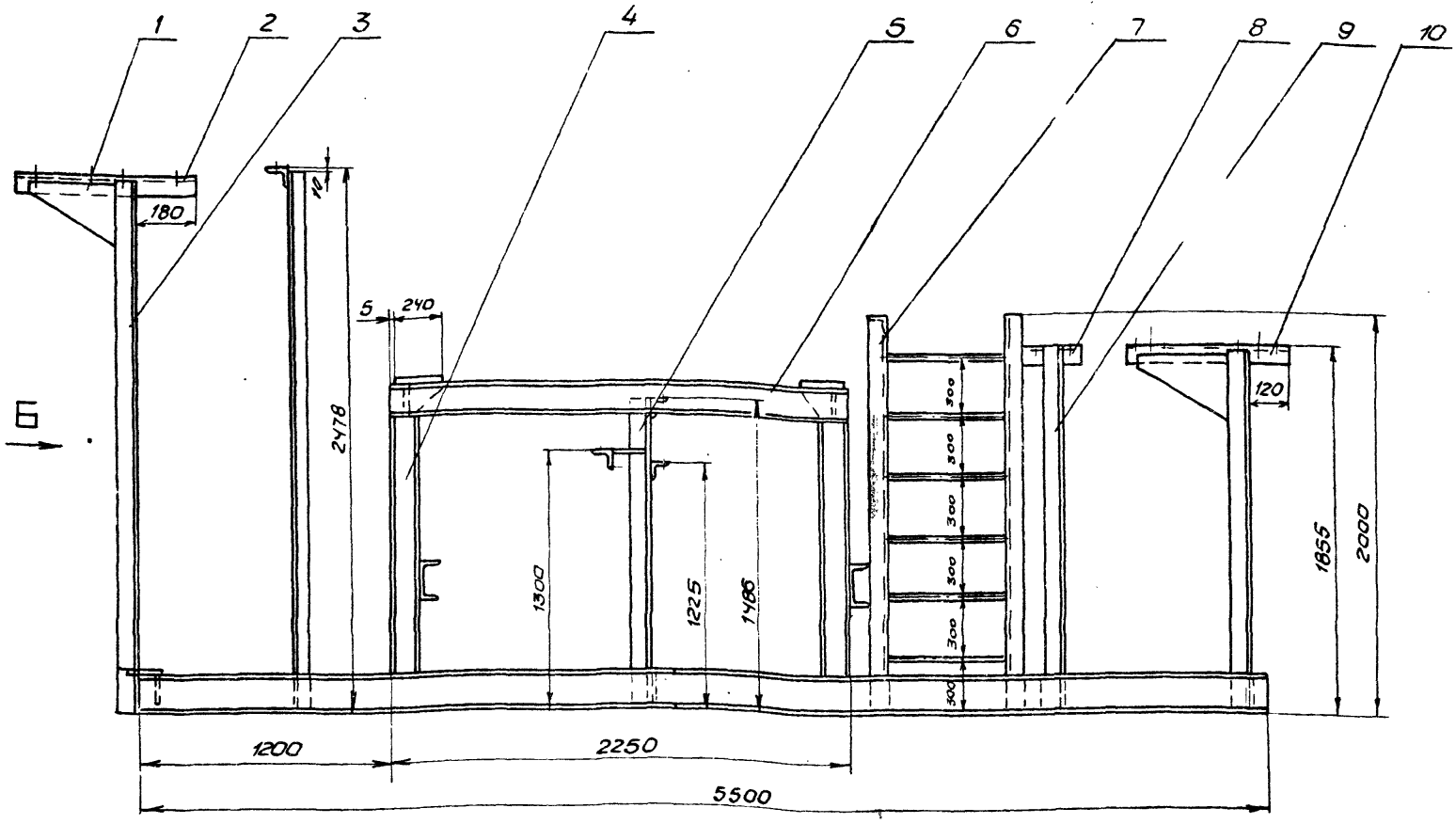

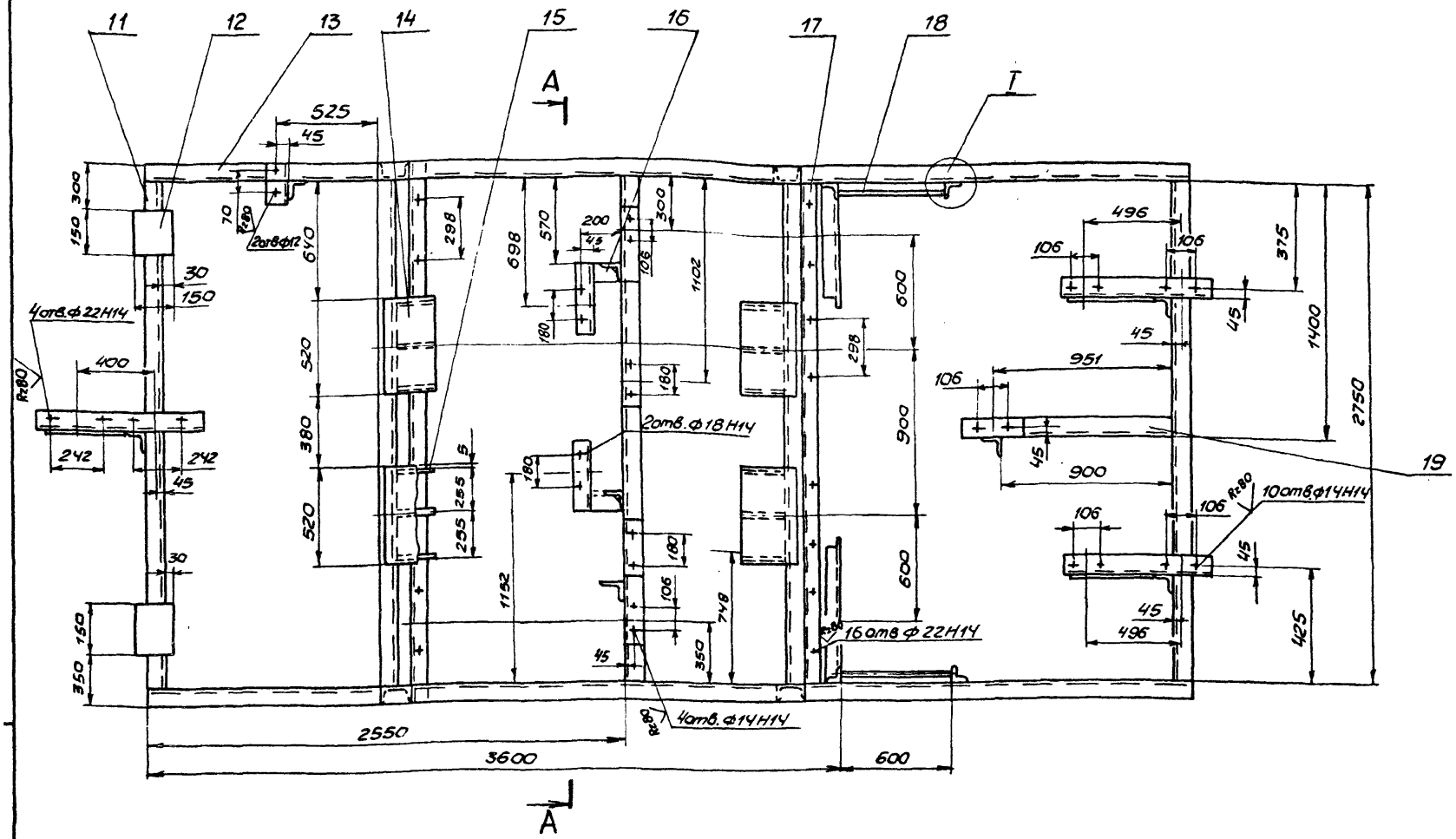

1. Сварку производить сплошным швом по периметру прилегания свариваемых деталей. Катет шва равен меньшей толщине свариваемых деталей.
Электроды Э-42 ГОСТ 9467-75.
Сварные швы по ГОСТ 5264-80.
2. Предельные отклонения размеров $\pm \frac{IT16}{2}$.
3. Кромки реза деталей Б4- $R_z 320$ ✓.
4*. Размеры для справки.

Изм.	Лист	№ докум.	Подп.	Дата
Разраб.		Бончуренко		
Пров.		Цветкова		
Т. контр.		Севрюков		
Нач. отд.		Коверченко		
Н. контр.		Севрюков		
Утв.				

Б10А450.230СБ

Рама
Сборочный чертеж

Лит.	Масса	Масштаб
	1042,0	1:20

Лист 1	Листов 2

Госстрой СССР Харьковский Сантехпроект

Вид Б

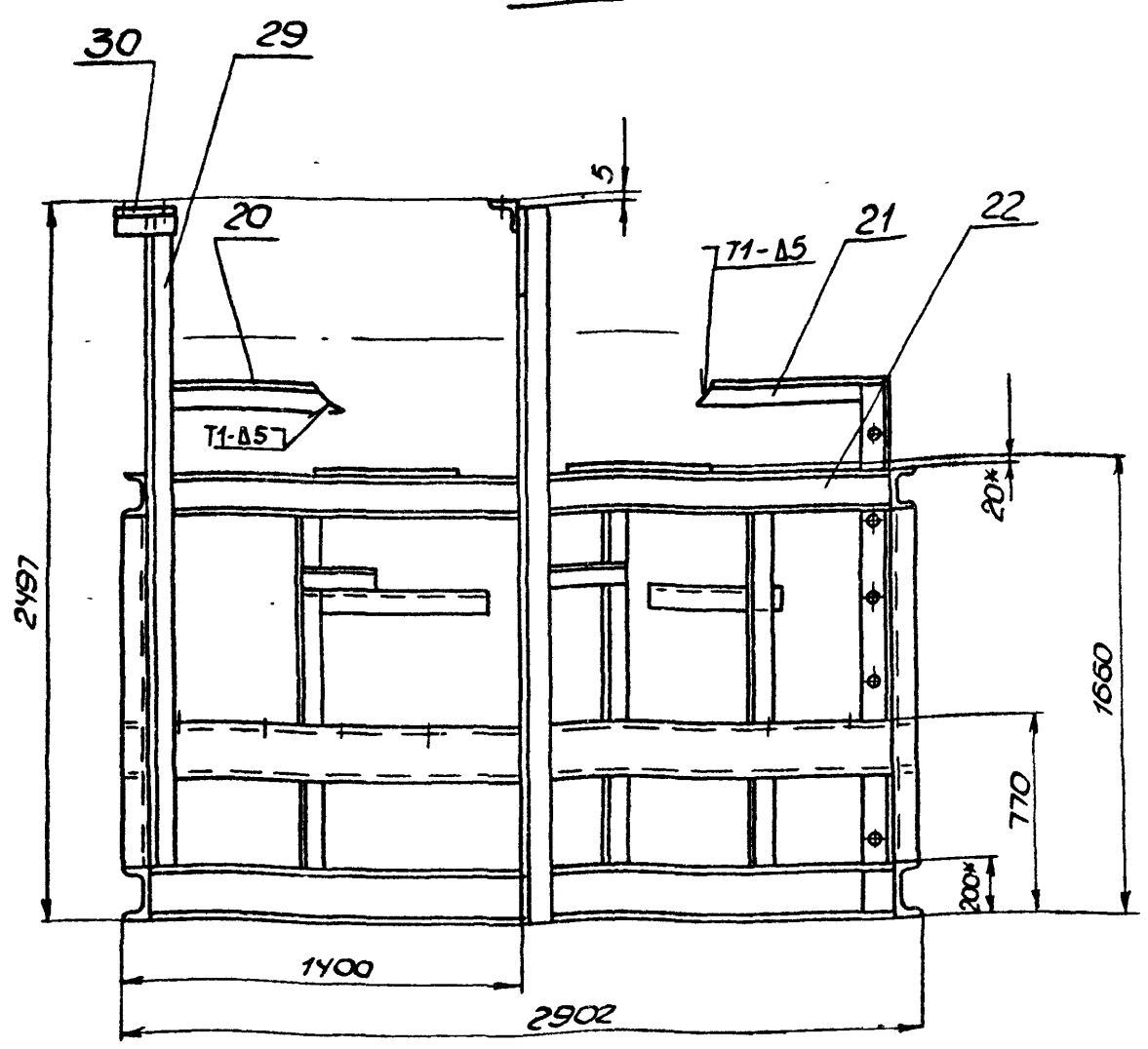

А-А, повернуто

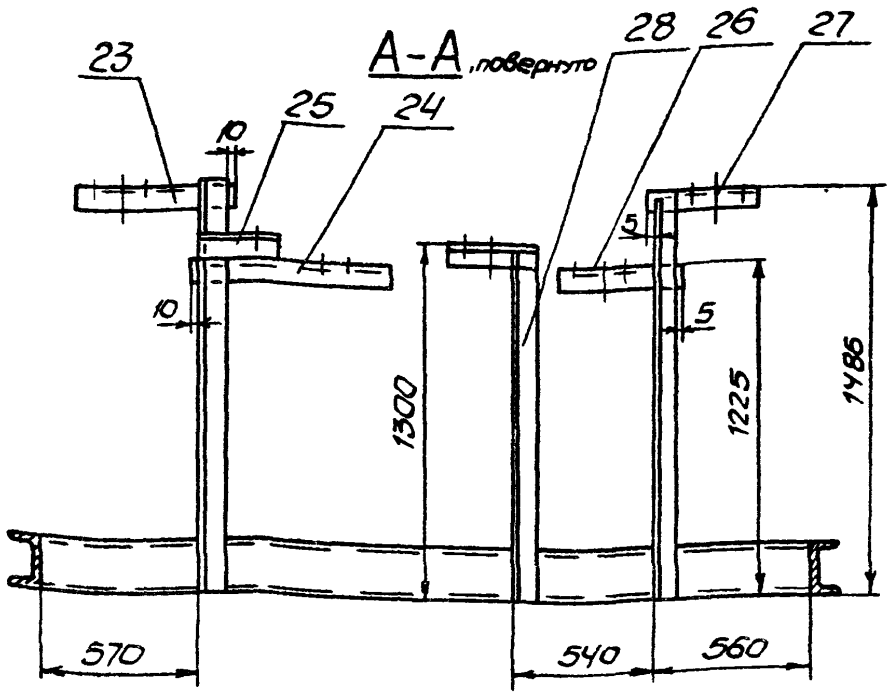

I
М1:5

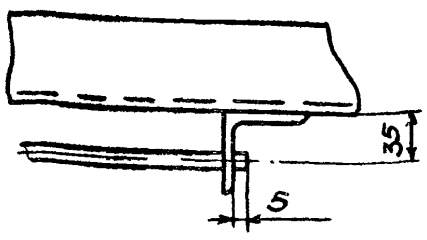

					Б10А 450 230СБ	Лист 2
Изм	Лист	N докум	Подп	Дата		

Формат А3

Rz320 (√)

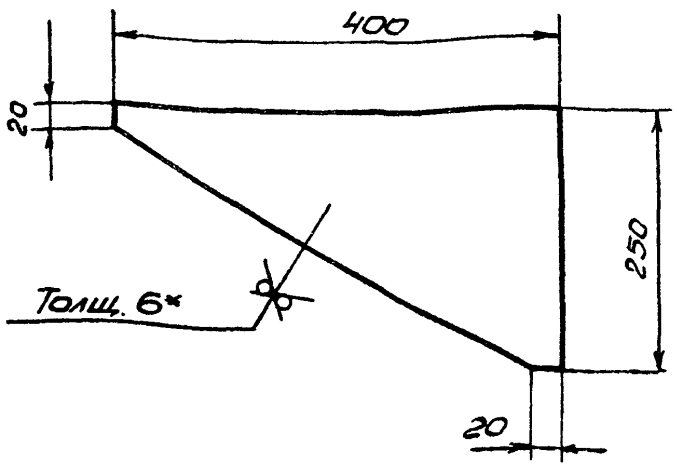

1. Предельные отклонения размеров $\pm \frac{IT16}{2}$.

2.* Размер для справки

Изм	Лист	N докум	Подп	Дата	Б10А 450 038			
Разраб		Гончаренко			Косынко	Лит	Масса	Масштаб
Пров.		Извекова				И	3,5	1:5
Т контр		Севрюков				Лист	Листов 1	
Нач. отд		Коваченко			Лист 6 ГОСТ 19903-74 ВСт3 ГОСТ 14637-79	Госстрой СССР Харьковский Сантехпроект		
Н. контр		Севрюков						
Утв								

Формат А4

Rz320 (√)

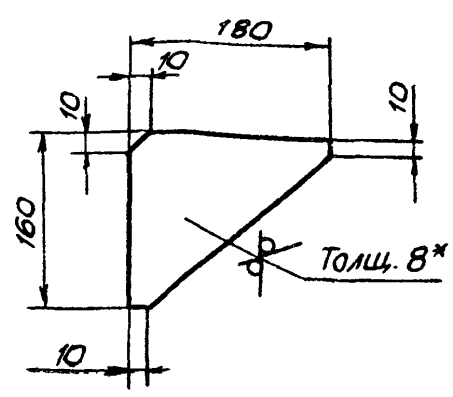

1. Предельные отклонения размеров $\pm \frac{IT16}{2}$.

2*. Размер для справки.

Изм	Лист	N докум	Подп	Дата	Б10А 450 054			
Разраб		Гончаренко			Косынко	Лит	Масса	Масштаб
Пров		Извекова				И	1,1	1:5
Т контр		Севрюков				Лист	Листов 1	
Нач отд		Коваченко			Лист 8 ГОСТ 19903-74 ВСт3 ГОСТ 14637-79	Госстрой СССР Харьковский Сантехпроект		
Н. контр		Севрюков						
Утв								

Подл. и дата | Инв. № подл. | Взам. инв. № | Инв. № подл. | Подп. и дата

Формат А4

610А 450 055

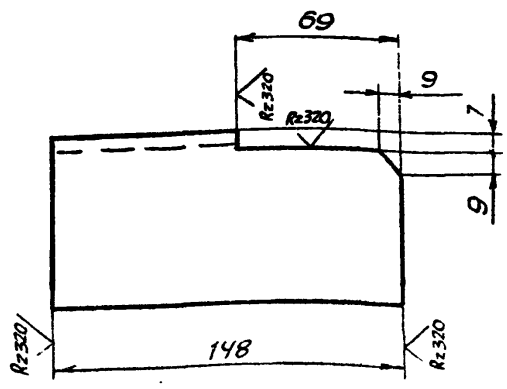

Предельные отклонения размеров $\pm \frac{IT16}{2}$.

Изм.	Лист	N докум.	Подп.	Дата	Б10А450 055			
Разраб.		Гончаренко			Ребро	Лит.	Масса	Масштаб
Провер.		Извекова				И	1,0	1:2
Т. контр.		Севрюков				Лист	Листов 1	
Нач. отд.		Коверченко			Уголок Б-75х75х6 ГОСТ 8509-86 / ВСт3 ГОСТ 535-79	Госстрой СССР Харьковский Сантехпроект		
Н. контр.		Севрюков						
Утв.								

Подп. и дата | Инв. № подл. | Взам. инв. № | Инв. № дубл. | Подп. и дата

Формат А4

610А 450 059

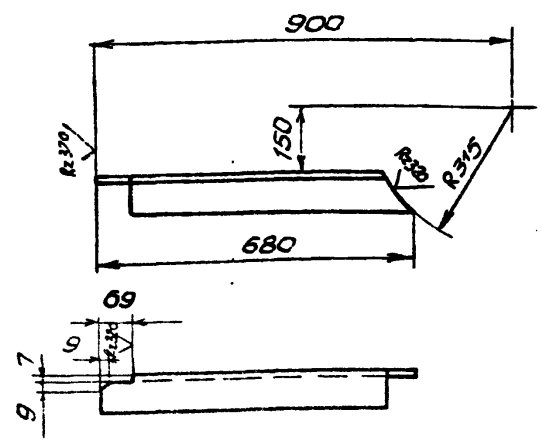

Предельные отклонения размеров $\pm \frac{IT16}{2}$.

Изм.	Лист	N докум.	Подп.	Дата	Б10А450.059			
Разраб.		Гончаренко			Упор	Лит.	Масса	Масштаб
Пров.		Извекова				И	4,65	1:10
Т. контр.		Севрюков				Лист	Листов 1	
Нач. отд.		Коверченко			Уголок Б-75х75х6 ГОСТ 8509-86 / ВСт3 ГОСТ 535-79	Госстрой СССР Харьковский Сантехпроект		
Н. контр.		Севрюков						
Утв.								

Подп. и дата | Инв. № подл. | Взам. инв. № | Инв. № дубл. | Подп. и дата

Формат А4

610А 450 068

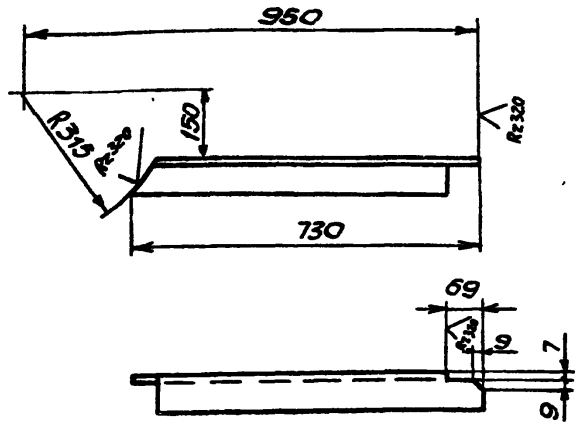

Предельные отклонения размеров $\pm \frac{IT16}{2}$.

Изм.	Лист	N докум.	Подп.	Дата	Б10А450.068			
Разраб.		Гончаренко			Упор	Лит.	Масса	Масштаб
Пров.		Извекова				И	4,65	1:10
Т. контр.		Севрюков				Лист	Листов 1	
Нач. отд.		Коверченко			Уголок Б75х75х6 ГОСТ 8509-86 / ВСт3 ГОСТ 535-79	Госстрой СССР Харьковский Сантехпроект		
Н. контр.		Севрюков						
Утв.								

Подп. и дата | Инв. № подл. | Взам. инв. № | Инв. № дубл. | Подп. и дата

Формат А4

610А 450.035

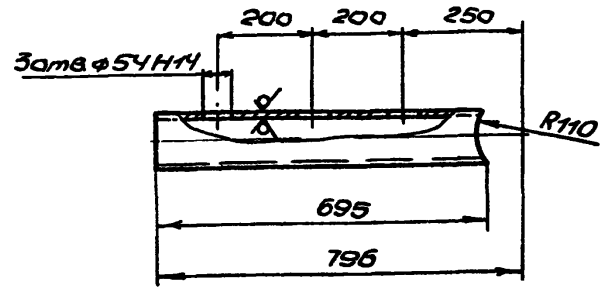

Неуказанные предельные отклонения размеров $\pm \frac{IT16}{2}$.

Изм.	Лист	N докум.	Подп.	Дата	Б10А450.035			
Разраб.		Гончаренко			Патрубок	Лит.	Масса	Масштаб
Пров.		Извекова				И	4,45	1:10
Т. контр.		Севрюков				Лист	Листов 1	
Нач. отд.		Коверченко			Труба 89х3 ГОСТ 10704-76 / ВСт3сп5 ГОСТ 10705-80	Госстрой СССР Харьковский Сантехпроект		
Н. контр.		Севрюков						
Утв.								

Подп. и дата | Инв. № подл. | Взам. инв. № | Инв. № дубл. | Подп. и дата

Формат А4

6108450.240СБ

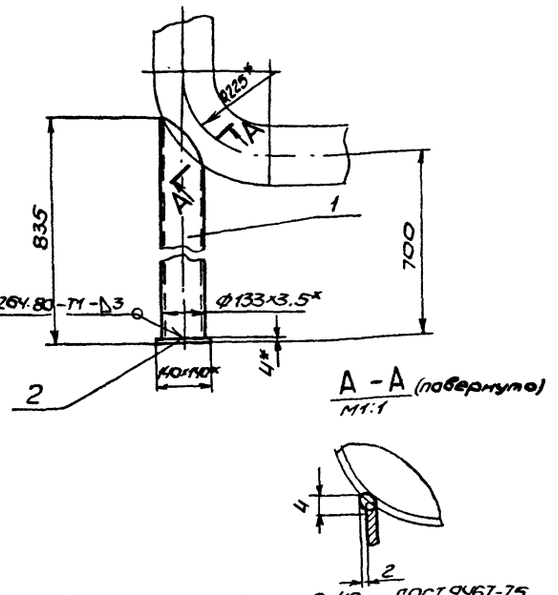

А – А (повернуто)
М1:1

1. Сварку производить электродами Э-42 ГОСТ 9467-75
2. Предельные отклонения размеров $\pm \frac{IT16}{2}$.
3. Кромки реза детали БЧ- $\sqrt{Rz320}$.
4. * Размеры для справки

Изм	Лист	№ докум.	Подп.	Дата	6108450.240СБ			
Разраб		Гончаренко			Опора под отвод	Лит	Масса	Масштаб
Пров		Извекова				И	9,8	1:10
Т.контр.		Севрюков			Сборочный чертеж	Лист	Листов 1	
Нач.отд		Коверченко				Госстрой СССР Харьковский САНТЕХПРОЕКТ		
Н.контр.		Севрюков						
Утв								

Формат А4

6108450.072

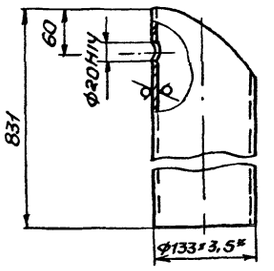

Шаблон
М1:5

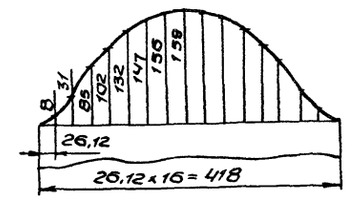

1. Неуказанные предельные отклонения размеров $\pm \frac{IT16}{2}$
2. * Размер для справки.

Изм	Лист	№ докум.	Подп.	Дата	6108450.072			
Разраб		Гончаренко			Патрубок	Лит	Масса	Масштаб
Пров		Извекова				И	9,0	1:5
Т.контр.		Севрюков				Лист	Листов 1	
Нач.отд		Коверченко			Труба 133х3,5 ГОСТ 10704-76 / ВСт3сп5 ГОСТ 10705-80	Госстрой СССР Харьковский САНТЕХПРОЕКТ		
Н.контр.		Севрюков						
Утв								

Формат А4

Инв.№ подл. | Подп. и дата | Взам.инв.№ | Инв.№ дубл. | Подп. и дата

6108450.001

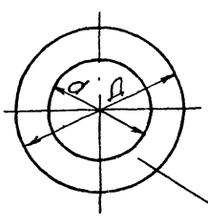

Обозначение	Д	d	Масса
6108450001	138	78	0,05
–01	212	146	0,09
–02	268	202	0,11
–03	320	254	0,14
–04	102	49	0,03

*Размер для справки

Изм	Лист	№ докум.	Подп.	Дата	6108450.001			
Разраб		Гончаренко			Прокладка	Лит	Масса	Масштаб
Пров		Извекова				И	см. табл.	–
Т.контр.		Севрюков				Лист	Листов 1	
Нач.отд		Коверченко			Паронит ПСН-3 ГОСТ 481-80	Госстрой СССР Харьковский САНТЕХПРОЕКТ		
Н.контр.		Севрюков						
Утв								

Формат А4

Формат	Зона	Поз.	Обозначение	Наименование	Кол.	Примечание
				Документация		
А4			6108450.240СБ	Сборочный чертеж		
				Детали		
А4		1	6108450.072	Патрубок	1	
БЧ		2	6108450.073	Плита		
				Лист У ГОСТ 19903-74 / ВСт3ГОСТ 14637-79		
				140х140	1	0,63кг
				Материалы		
				Металл наплавленный		0,11кг

Инв.№ подл. | Подп. и дата | Взам.инв.№ | Инв.№ дубл. | Подп. и дата

6108450.240

Изм	Лист	№ докум.	Подп.	Дата	6108450.240			
Разраб		Гончаренко			Опора под отвод	Лит	Лист	Листов
Пров		Извекова				И		1
Нач.отд		Коверченко				Госстрой СССР Харьковский САНТЕХПРОЕКТ		
Н.контр.		Севрюков						
Утв								

Формат	Зона	Поз	Обозначение	Наименование	Кол	Примечание
				Документация		
*			Б10А 451.000СБ	Сборочный чертеж		
А3			Б10А 451.000ВП	Ведомость покупных изделий		
				Сборочные единицы		
А4		1	Б10А 451.010	Рама	1	
				Детали		
А4		2	Б10А 451.001	Прокладка	26	
А4		3	Б10А 451.001-01	Прокладка	12	
А4		4	Б10А 451.001-02	Прокладка	8	
А4		5	Б10А 451.001-03	Прокладка	4	
Б4		6	Б10А 451.002	Ушко		
				Круг 16 ГОСТ 2590-71		
				ВСт3 ГОСТ 535-79		
				e=160	4	0,25кг
				Стандартные изделия		
		7		Болт М6×20.58 ГОСТ 7798-70	8	0,007кг
		8		Гайка М6,5 ГОСТ 5915-70	8	0,002кг
		9		Шайба 6.65 Г ГОСТ 6402-70	8	0,0005кг
		10		Болт М8×25,58 ГОСТ 7798-70	4	0.015кг
		11		Гайка М8,5 ГОСТ 5915-70	4	0,005кг
		12		Шайба 8.65 Г ГОСТ 6402-70	4	0,001кг
		13		Шпилька М12-6g×50.58	16	0,045кг
				ГОСТ 22034-76		
		14		Гайка М12,5 ГОСТ 5915-70	24	0,015кг
		15		Шайба 12.65 ГОСТ 6402-70	24	0,003кг

Изм	Лист	N докум.	Подп.	Дата	Б10А 451.000		
Разраб.	Гончаренко				Блок подпиточной воды (поз. III - К21)	Лит. И	Лист 1	Листов 3
Пров.	Извекова					ГОССТРОЙ СССР ХАРЬКОВСКИЙ САНТЕХПРОЕКТ	
Нач.отд.	Коверченко						
Н.контр.	Севрюков						
Утв.							

Формат А4

Формат	Зона	Поз	Обозначение	Наименование	Кол	Примечание
		16		Болт М16×65.58 ГОСТ 7798-70	144	0,137кг
		17		Гайка М16,5 ГОСТ 5915-70	144	0.033кг
		18		Шайба 16,65 Г ГОСТ 6402-70	144	0,008кг
		19		Шайба 16.01 ГОСТ 10906-78	8	0,03кг
		20		Фланец 32-16 Ст25		
				ГОСТ 12821-80	22	1,54кг
		21		Фланец 40-6 Ст25		
				ГОСТ 12820-80	4	1,36кг
		22		Фланец 50-10 Ст25		
				ГОСТ 12821-80	8	2,26кг
		23		Фланец 32×35 Ст25		
				ГОСТ 12821-80	4	1,23кг
		24		Переход к 57×4-45×2.5		
				ГОСТ 17378-83	4	0,2кг
		25		Переход к 57×4-38×2		
				ГОСТ 17378-83	4	0,2кг
		26		Фланец 40-16 Ст25		
				ГОСТ 12821-80	8	1,85кг
		27		Опора ОПБ 2-76		
				ГОСТ 14911-82	12	0,33кг
		28		Опора ОПБ2-38	2	0,16кг
				ГОСТ 11911-82		
		29		Опора ОПП-1.100-38		
				ГОСТ 14911-82	1	0.62кг
		30		Болт М12×40.58 ГОСТ 7798-70	8	0,053кг
		31		Фланец 25-16 Ст25		
				ГОСТ 12821-80	2	1,05кг
				Прочие изделия		
		34	КИП-2	Закладная конструкция		
				15 ЗКЧ-2-87	1	

Инв.N подл. | Подп. и дата | Взам.инв.N | Инв.N дубл. | Подп. и дата

Изм	Лист	N докум	Подп.	Дата	Б10А 451.000	Лист 2

Формат А4

Формат	Зона	Поз	Обозначение	Наименование	Кол	Примечание
		35	КИП-2а	Закладная конструкция		
				50 ЗКЧ-2-87	1	
		36	КИП-3	Закладная конструкция		
				6 ЗКЧ-3-87	2	
		37	КИП-7	Закладная конструкция		
				13КЧ-46-70	6	
		38	КИП-10	Закладная конструкция		
				ЗКЧ 48-70	2	
				Материалы		
		40		Труба 38×2,5 ГОСТ 10704-76		
				ВСт3сп5 ГОСТ 10705-80		
				п.м	12,0	2,19кг
		41		Труба 45×2,5 ГОСТ 10704-76		
				ВСт3сп5 ГОСТ 10705-80		
				п.м	2,0	2,62кг
		42		Труба 25×2,2 ГОСТ 10704-76		
				ВСт3сп3 ГОСТ 10705-80		
				п.м.	1,1	1,24кг
		43		Труба 20×2,5 ГОСТ 3262-75		
				п.м.	1,4	1,5кг
				Металл наплавленный		1,0кг

Изм	Лист	N докум	Подп.	Дата	Б10А 451.000	Лист 3

Формат А4

Б10А451.001

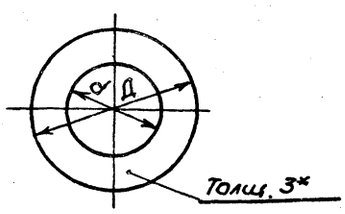

Обозначение	Д	d	Масса
Б10А 450.001	78	31	0,02
—01	80	38	0,018
—02	102	49	0,03
—03	68	25	0,015

* Размер для справки

Инв.N подл. | Подп. и дата | Взам.инв.N | Инв.N дубл. | Подп. и дата

Изм	Лист	N докум	Подп.	Дата	Б10А 451.001			
Разраб.	Гончаренко				Прокладка	Лит. И	Масса см. табл	Масштаб —
Пров.	Извекова					Лист	Листов 1	
Т.контр.	Севрюков				Паронит ПОН-3 ГОСТ 481-80	ГОССТРОЙ СССР ХАРЬКОВСКИЙ САНТЕХПРОЕКТ		
Нач.отд.	Коверченко							
Н.контр.	Севрюков							
Утв.								

23935-15 53 Формат А4

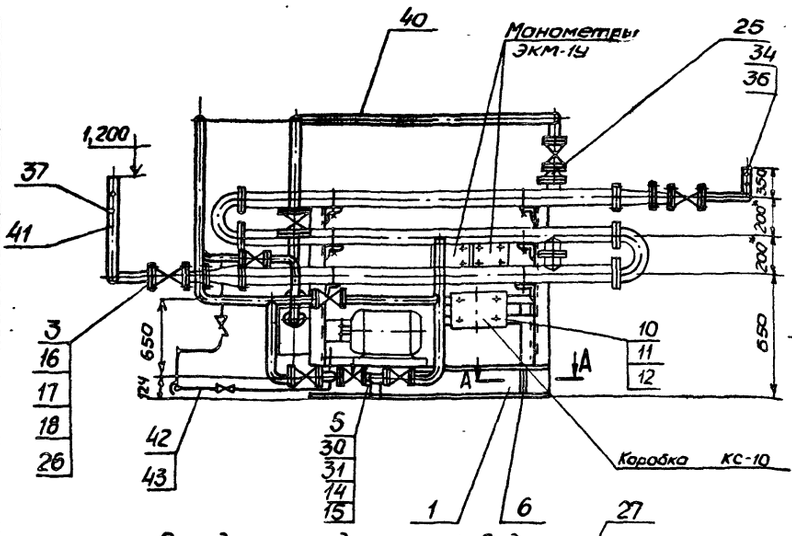

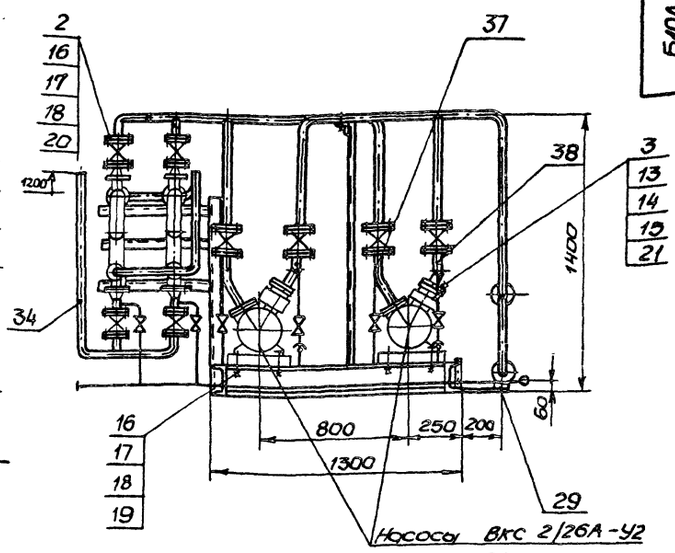

Насосы ВКС 2/26А-У2
с электродвигателем
4А112М4 N=5,5кВт

Охладитель подпиточной воды
В-76-2000-Р3 ТУ 400-28-429-82Е

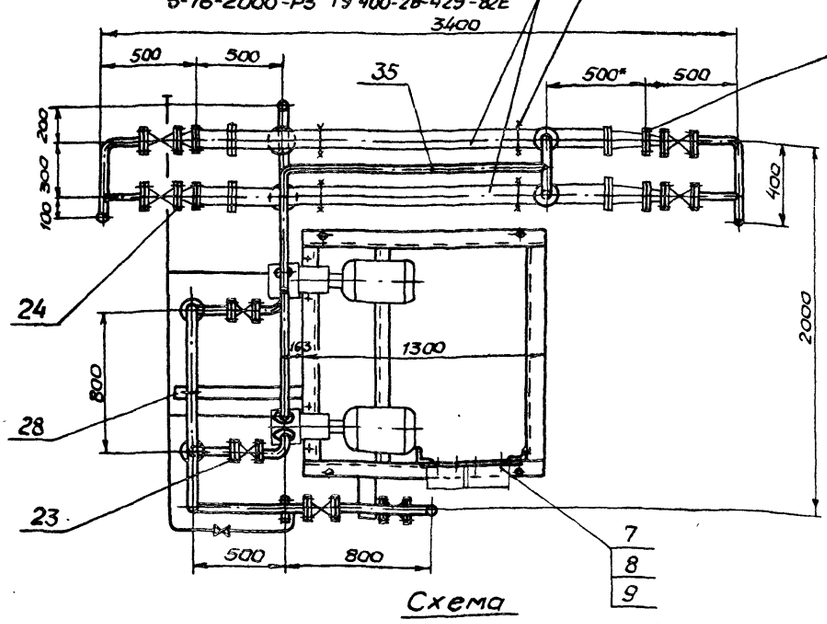

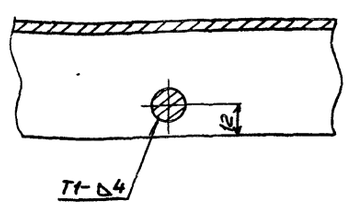

Схема

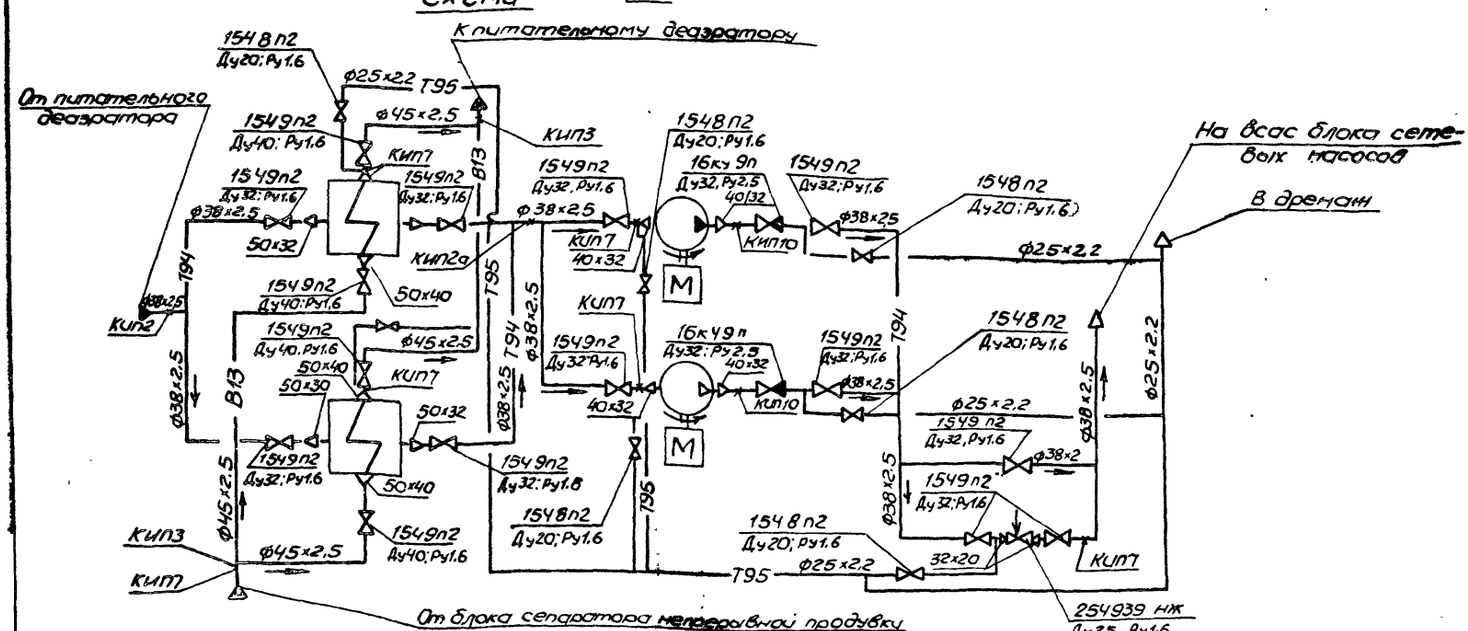

1. Масса блока дана с учетом массы арматуры и оборудования.
2. Технические требования см общие данные альбом 10 часть 1.
3. Сварку производить электродами Э-42 ГОСТ 9467-75.
4.* Размеры для справки

Изм.	Лист	N докум.	Подп.	Дата
Разраб.		Кононенко		
Провер.		Узбеков		
Т.контр.		Севрюков		
Нач. отд.		Кононенко		
Н.контр.		Севрюков		
Утв.				

Б10А 451.000СБ

Блок подпиточной воды (поз III – К21)

Сборочный чертеж

Лит.	Масса	Масштаб
И	930,0	1:20

Лист 1 Листов 2

Госстрой СССР ХАРЬКОВСКИЙ САНТЕХПРОЕКТ

Ведомость теплоизоляционных конструкций

Наименование элемента диаметр или размеры, мм	Кол.	Температура теплоносит °С		Изоляционные конструкции							Обозначение применяемых чертежей	Примеч.
		Макс.	Средн. годов.	Основной теплоизоляционный слой			Покровный слой					
				Материал	Толщ. мм	Общ. объем м3	Материал	Толщ. мм.	Общая поверхн. м2			
Охладитель подпиточной				Маты минераловат-			Стеклопластик				Серия 3.903-12	
Воды Дн 76	2	55°		ные прошивные мар-	30	0,14	рулонный РСТ		6,16		Ч I с. 35÷40	
				ки 3М-100 в обклад-			ТУ6-11-145-80				Н10102-20-01	
				ке из стеклосетки								
				ГОСТ 21880-86								
Трубопровод												
Т94 Ф38х2.5	12	65°		Полотно холстопро-	30	0,084	Фольга алюминие-	0,15	3.84		То же с 69÷71	
				шивное из отходов			вая дублированная				Н10102-14-02	
				стеклянного волокна			марки Ф-0,15м-ст					
				ХПС-Т-5 ТУ6-11-454-77			ТУ36-1177-77					
Трубопроводная арматура												
Ду15	1	65°		Съемные полуфут-	-40	0.01	Сталь тонколисто-	-0.8	0.58		Серия 3.903-12	
				ляры заполнен-			вая оцинкованная				Ч II с 145÷150	
				ные матами про-			С-0,8 ГОСТ 14918-80				Н10102-115	
				шивными марки								
				3М-100 в обкладке								
Ду32	13	65°		из металлической	40	0,161	— " —	0,8	5,72		То же Н10102-115-01	
				сетки №20-0,5 с								
				одной стороны								
				ГОСТ 21880-86								

Указания по антикоррозионной защите

Наименование технологического аппарата газохода, трубопровода, габаритные размеры мм, номер позиции	Условия эксплуатации (состав среды, температура °С, давление МПа, коэффициент заполнения, место установки и др)	Конструкция антикоррозионного покрытия	Технические требования по производству работ
1. Охладитель подпиточной воды 3-76-2000-Р3 2шт.	В помещении теплоизолирован	Наружная поверхность: окраска пентафталевой эмалью ПФ-133 за 2 раза по 2 слоям грунтовки ГФ-021	Лакокрасочные покрытия подлежат систематическому контролю не реже 1 раза в полугодие и своевременному восстановлению на поврежденных участках
2. Трубопроводы Т 94 ф38х2,5 Т 95 ф25х2,2 В13 ф45х2,5	В помещении t=16°С.		
3. Опорная конструкция	В помещении	2 слоя эмали ПФ-133 по 2 слоям грунтовки ГФ-021	

№ строки	Наименование	Обозначение документа на поставку	Поставщик	Куда входит (обозначение)	Количество: На изделие	В комплекте	На регулир	Всего	Примечание
1	Фланец 25-16 Ст25	ГОСТ 12821-80			2			2	
2	Фланец 32-16 Ст25	— " —			22			22	
3	Фланец 32-25 Ст25	— " —			4			4	
4	Фланец 40-6 Ст25	— " —			4			4	
5	Фланец 40-16 Ст25	— " —			8			8	
6	Фланец 50-10 Ст25	ГОСТ 12821-80			8			8	
7	Переход к 57×4-38×2	ГОСТ 17378-83			4			4	
8	Переход к 57×4-45×2.5	ГОСТ 17378-83			4			4	
9	Опора ОПП1 100-38	ГОСТ 14911-82			1			1	
10	Опора ОПБ2-38	ГОСТ 14911-82			2			2	
11	Опора ОПБ2-76	ГОСТ 14911-82			12			12	
12	Болт М6×20.58	ГОСТ 7798-70			8			8	
13	Болт М8×25.58	— " —			4			4	
14	Болт М12×40.58	— " —			8			8	
15	Болт М16×65.58	ГОСТ 7798-70			144			144	
16	Шпилька М12-6g×50.58	ГОСТ 22034-76			16			16	
17	Гайка М6.5	ГОСТ 5915-70			8			8	
18	Гайка М8.5	— " —			4			4	
19	Гайка М12.5	— " —			24			24	
20	Гайка М16.5	ГОСТ 5915-70			144			144	
21	Шайба 6.65Г	ГОСТ 6402-70			8			8	
22	Шайба 8.65Г	— " —			4			4	
23	Шайба 12.65Г	— " —			24			24	
24	Шайба 16.65Г	ГОСТ 6402-70			144			144	
25	Шайба 16.01	ГОСТ 10906-78			8			8	

Изм	Лист	N докум.	Подп.	Дата
Разраб.		Гончаренко		
Пров.		Извекова		
Нач.отд.		Коверченко		
Н.контр.		Севрюков		
Утв.				

Б10А451.000 ВП

Блок подпиточной воды (поз III - к 21)
Ведомость покупных изделий

Лит.	Лист	Листов
И		1

Госстрой СССР
Харьковский
САНТЕХПРОЕКТ

Формат А3

Форм.	Зона	Поз.	Обозначение	Наименование	Кол.	Примечание
				Документация		
А2			Б10А451.010СБ	Сборочный чертеж		
				Детали		
БЧ		1	Б10А451.003	Балка		
				Уголок Б-63×63×5 ГОСТ 8509-86		
				ВСт3 ГОСТ 535-79		
				ℓ=770	1	3,7кг
АЧ		2	Б10А451.004	Косынка	1	
БЧ		3	Б10А451.005	Стойка		
				Уголок Б-63×63×5 ГОСТ 8509-86		
				ВСт3 ГОСТ 535-79		
				ℓ=1388	1	6,58кг
БЧ		4	Б10А451.006	Планка		
				Полоса ПП-30		
				ТУ36.1113-84		
				ℓ=480	4	0,30кг
БЧ		5	Б10А451.007	Стойка		
				Уголок Б-63×63×5 ГОСТ 8509-86		
				ВСт3 ГОСТ 535-79		
				ℓ=1110	2	5,34кг
БЧ		6	Б10А451.008	Балка		
				Уголок Б-63×63×5 ГОСТ 8509-86		
				ВСт3 ГОСТ 535-79		
				ℓ=580	6	2,79кг
БЧ		7	Б10А451.009	Стойка		

Изм	Лист	N докум.	Подп.	Дата
Разраб.		Гончаренко		
Пров.		Извекова		
Нач.отд.		Коверченко		
Н.контр.		Севрюков		
Утв.				

Б10А451.010

Рама

Лит	Лист	Листов
И	1	2

Госстрой СССР
Харьковский
САНТЕХПРОЕКТ

Формат А4

Форм.	Зона	Поз.	Обозначение	Наименование	Кол.	Примечание
				Уголок Б-63×63×5 ГОСТ 8509-86		
				ВСт3 ГОСТ 535-79		
				ℓ=1019	2	4,9кг
БЧ		8	Б10А451.011	Балка		
				Швеллер 16 ГОСТ 8240-72		
				ВСт3 ГОСТ 535-79		
				ℓ=1172	3	16,64кг
БЧ		9	Б10А451.012	Планка		
				Лист 5 ГОСТ 19903-74		
				ВСт3 ГОСТ 14637-79		
				100×250	1	1,0кг
БЧ		10	Б10А451.013	Балка		
				Швеллер 16 ГОСТ 8240-72		
				ВСт3 ГОСТ 535-79		
				ℓ=1300	2	18,46кг
				Материалы		
				Металл наплавленный		1,5кг

Подп. и дата | Инв. N дубл. | Взам. инв. N | Подп. и дата | Инв. N подл.

Изм	Лист	N докум.	Подп.	Дата

Б10А451.010

Лист 2

23935-15 56 Формат А4

Б10А451.010СБ

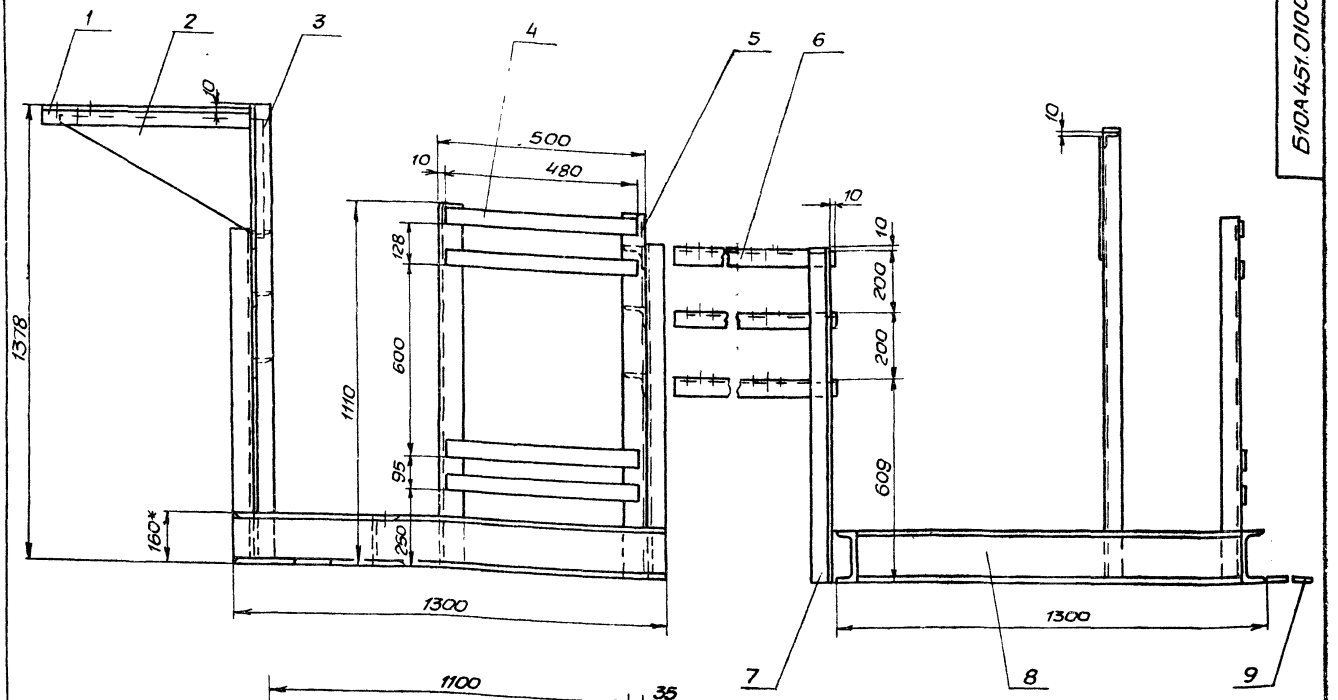

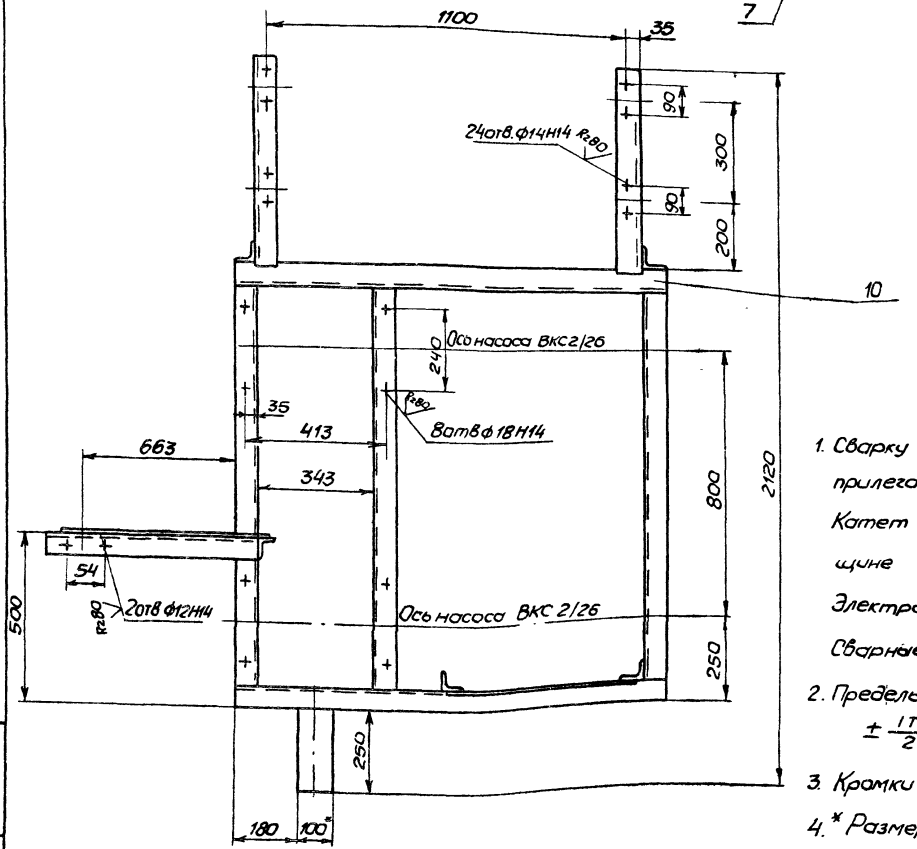

1. Сварку производить по периметру прилегания свариваемых элементов. Катет шва равен меньшей толщине свариваемых деталей.
   Электроды Э-42 ГОСТ 9467-75.
   Сварные швы по ГОСТ 5264-80.
2. Предельные отклонения размеров $\pm \frac{IT16}{2}$.
3. Кромки реза деталей БУ-$\overset{R_z320}{\surd}$.
4. * Размеры для справки

Изм	Лист	№ докум	Подп	Дата	Б10А451.010СБ			
Разраб		Гончаренко			Рама Сборочный чертеж	Лит.	Масса	Масштаб
Пров		Извекова				И	146,2	1:10
Т.контр		Сердюков				Лист	Листов 1	
Нач.отд		Коверченко				Госстрой СССР Харьковский САНТЕХПРОЕКТ		
Н.контр		Сердюков						
Утв								

23935-15 57 Формат А2

Формат	Зона	Поз.	Обозначение	Наименование	Кол.	Примечание
				Документация		
*			Б10А367.000СБ	Сборочный чертеж		22;22
12			Б10А367.000ВС	Ведомость специфи-		
				каций		
			Б10А367.000ВП	Ведомость покупных		
				изделий		
				Сборочные единицы		
А4		1	Б10А367.010	Трубопровод	1	
А4		2	Б10А367.020	Коллектор	1	
А4		3	Б10А367.030	Трубопровод	1	
А4		4	Б10А367.060	Трубопровод	1	
А4		5	Б10А367.090	Трубопровод	1	
А4		6	Б10А367.100	Рама	1	
А4		7	Б10А367.110	Стойка	1	
А4		8	Б10А367.120	Опора	1	
				Детали		
Б4		9	Б10А367.001	Прокладка	3	
А4		10	Б10А367.001-01	Прокладка	2	
А4		11	Б10А367.00-02	Прокладка	1	
Б4		12	Б10А367.002	Ушко		
				Круг 20 ГОСТ 2590-71		
				ВСт3 ГОСТ 535-79		
				ℓ=170	4	0,4кг
				Стандартные изделия		
		13		Болт М12×50.58 ГОСТ 7798-70	8	0,061кг
		14		Гайка М12.5 ГОСТ 5915-70	8	0,015кг

Изм	Лист	N докум.	Подп.	Дата
Разраб.		Извекова		
Пров.		Кончаренко		
Нач. отд.		Коверченко		
Н.контр.		Севрюков		
Утв.				

Б10А367.000

Блок сепаратора непрерывной продувки

Лит	Лист	Листов
И	1	2

ГОССТРОЙ СССР ХАРЬКОВСКИЙ САНТЕХПРОЕКТ

Формат А4

Формат	Зона	Поз.	Обозначение	Наименование	Кол.	Примечание
		15		Шайба 12.65Г ГОСТ 6402-70	8	0006кг
		16		Болт М16×55.58 ГОСТ 7798-70	16	0.121кг
		17		Гайка М16.5 ГОСТ 5915-70	20	0.033кг
		18		Шайба 16.65Г ГОСТ 6202-70	20	0.011кг
		19		Фланец 1-15-10 Ст25		
				ГОСТ 12821-80	2	0.58кг
		20		Болт М16×35.58 ГОСТ 7798-70	4	0,09кг
				Прочие изделия		
		21		Закладная конструк-		
				ция 13КЧ-46-76.	2	
		22		Закладная конструк-		
				ция 83КЧ-3-75	4	
				Материалы		
		23		Труба 18×2 ГОСТ 10704-76		
				Д20 ГОСТ 10705-80		
				ℓ=2500	1	2,0
				Металл наплавленный		1,0кг

Подп. и дата | Инв. N дубл. | Взам. инв. N | Подп. и дата | Инв. N подл.

Изм.	Лист	N докум.	Подп.	Дата

Б10А367.000

Лист 2

Формат А4

Формат	Зона	Поз.	Обозначение	Наименование	Кол.	Примечание
				Документация		
А4			Б10А367.010СБ	Сборочный чертеж		
				Детали		
Б4		1	Б10А367.004	Патрубок		
				Труба 57×3 ГОСТ 10704-76		
				ВСт3сп5 ГОСТ 10705-80,		
				ℓ=300	1	1,2кг
Б4		2	Б10А367.005	Патрубок		
				Труба 57×3 ГОСТ 10704-76		
				ВСт3сп5 ГОСТ 10705-80,		
				ℓ=560	1	2,2кг
Б4		3	Б10А367.006	Патрубок		
				Труба 57×3 ГОСТ 10704-76		
				ВСт3сп5 ГОСТ 10705-80		
				ℓ=115	1	0,46кг
				Стандартные изделия		
		4		Отвод 90° 57×3		
				ГОСТ 17375-83	3	0,6кг
		5		Переход К89×3,5-57×3		
				ГОСТ 17378-83	1	0,6кг
		6		Фланец 1-50-10 Ст25		
				ГОСТ 12821-80	1	2,26кг
				Материалы		
				Металл наплавленный		0.7кг

Изм	Лист	N докум.	Подп.	Дата
Разраб.		Извекова		
Пров.		Кончаренко		
Нач. отд.		Коверченко		
Н.контр.		Севрюков		
Утв.				

Б10А367.010

Трубопровод

Лит.	Лист	Листов
И		1

ГОССТРОЙ СССР ХАРЬКОВСКИЙ САНТЕХПРОЕКТ

Формат А4

Б10А367.010СБ

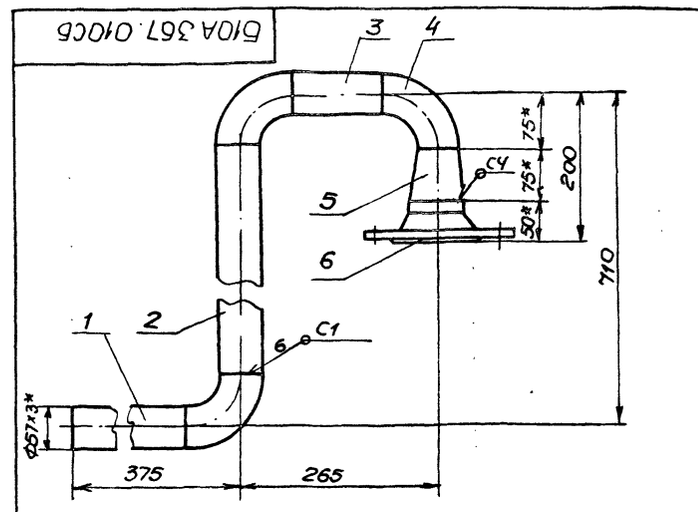

1. Предельные отклонения размеров $\pm \frac{IT16}{2}$.
2. Сварку производить электродами Э-42. ГОСТ 9467-75. Сварные швы по ГОСТ 16037-80.
3. Кромки реза деталей Б4- R2320.
4. * Размеры для справки.

Подп. и дата | Инв. N дубл. | Взам. инв. N | Подп. и дата | Инв. N подл.

Изм	Лист	N докум.	Подп.	Дата
Разраб.		Извекова		
Пров.		Кончаренко		
Т.контр.		Севрюков		
Нач. отд.		Коверченко		
Н.контр.		Севрюков		

Б10А367.010СБ.

Трубопровод

Сборочный чертеж

Лит	Масса	Масштаб
И	8,8	1:5

Лист | Листов 1

ГОССТРОЙ СССР ХАРЬКОВСКИЙ САНТЕХПРОЕКТ

23935-15 58 Формат А4

БЮА 367 000 СБ

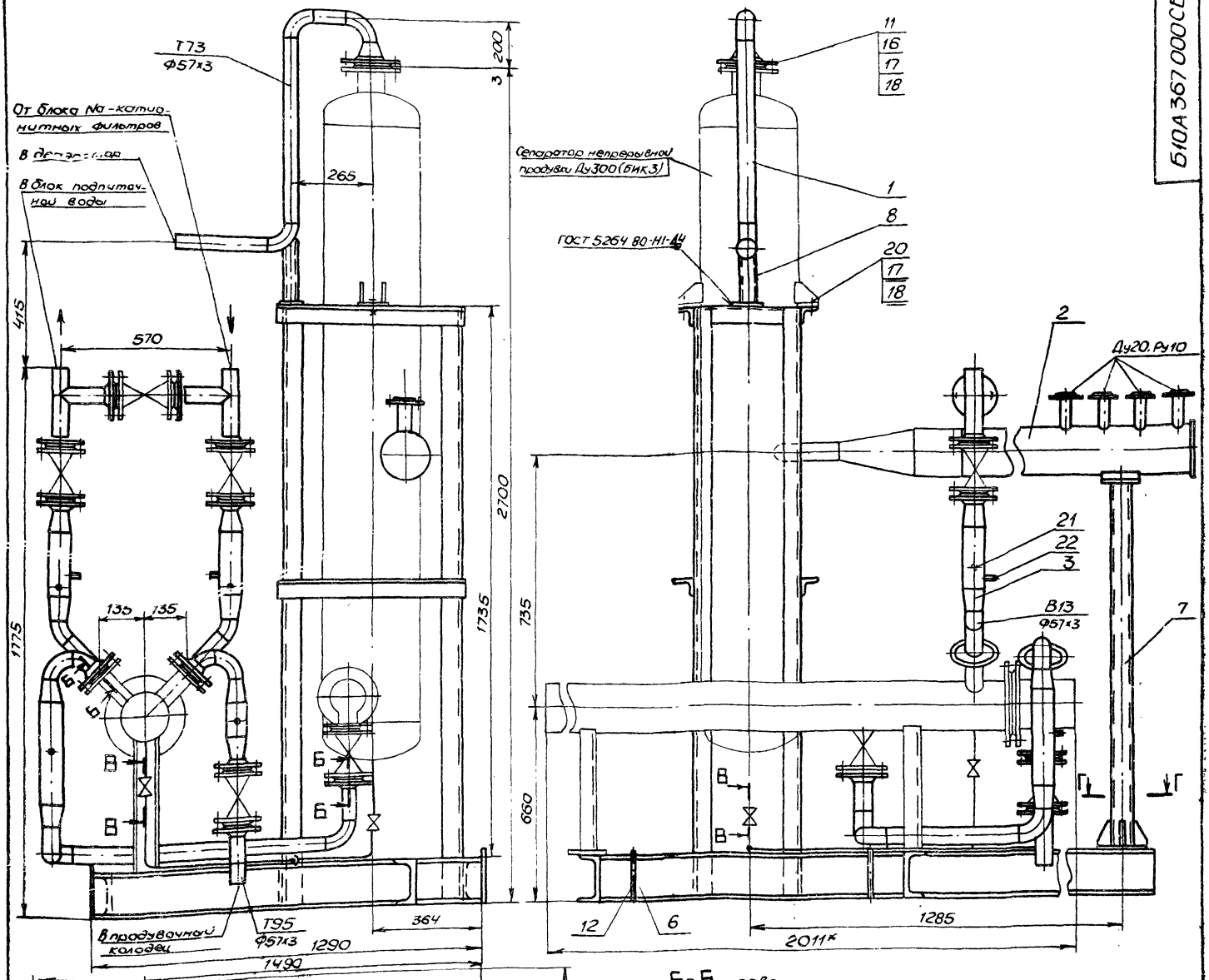

Б-Б повернуто
М1:2

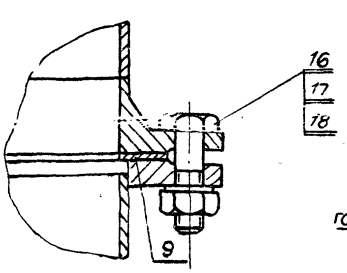

Г-Г
М1:5

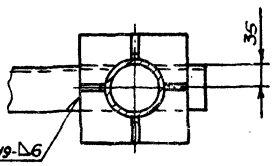

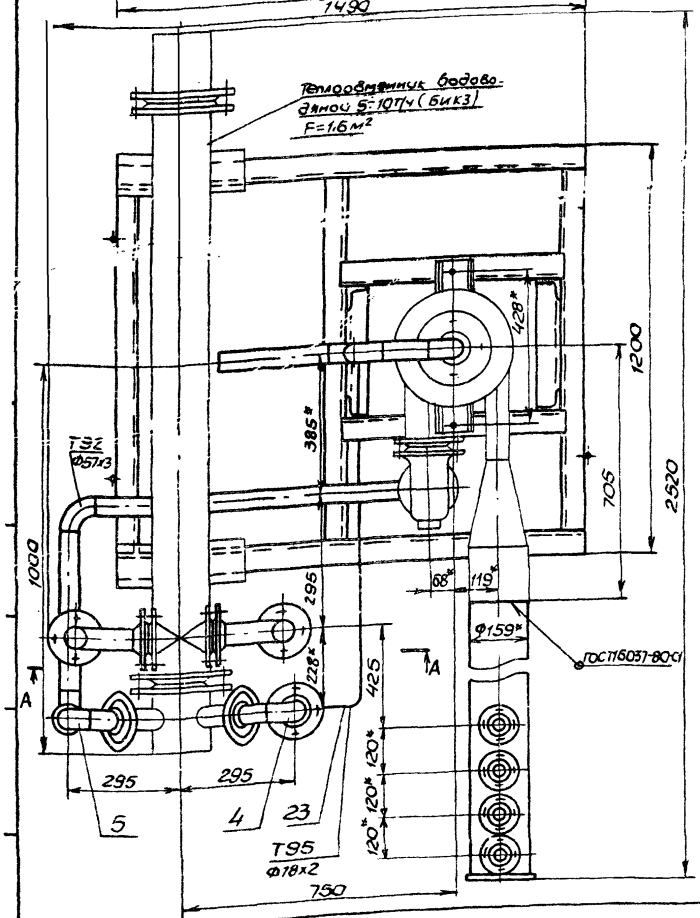

1. Технические требования смотри общие данные данные альбом 10, часть I.
2. Масса блока дана с учетом массы арматуры и оборудования.
3. Сварку производить электродами Э-42 ГОСТ 9467-75. Сварные шва по ГОСТ 16037-80.
4. * Размеры для справок.
5. В тепломеханической части проекта для котлов КЕ-4-14с блок обозначен поз II-К15, для котлов КЕ-6,5-14с и Е-10-1,4Р поз II-К16.

Изм.	Лист	№ докум.	Подп.	Дата	БЮА 367.000 СБ		
Разраб.		Кавекова			Блок сепаратора непрерывной продувки	Лит.	Масса	Масштаб
Пров.		Кононенко				И	295,0	1:10
Т. контр.		Сафронков			Сборочный чертеж	Лист 1	Листов 2	
Нач. отд.		Коверченко				Госстрой СССР Харьковский Сантехпроект		
Н. контр.		Сафронков						
Утв.								

Схема

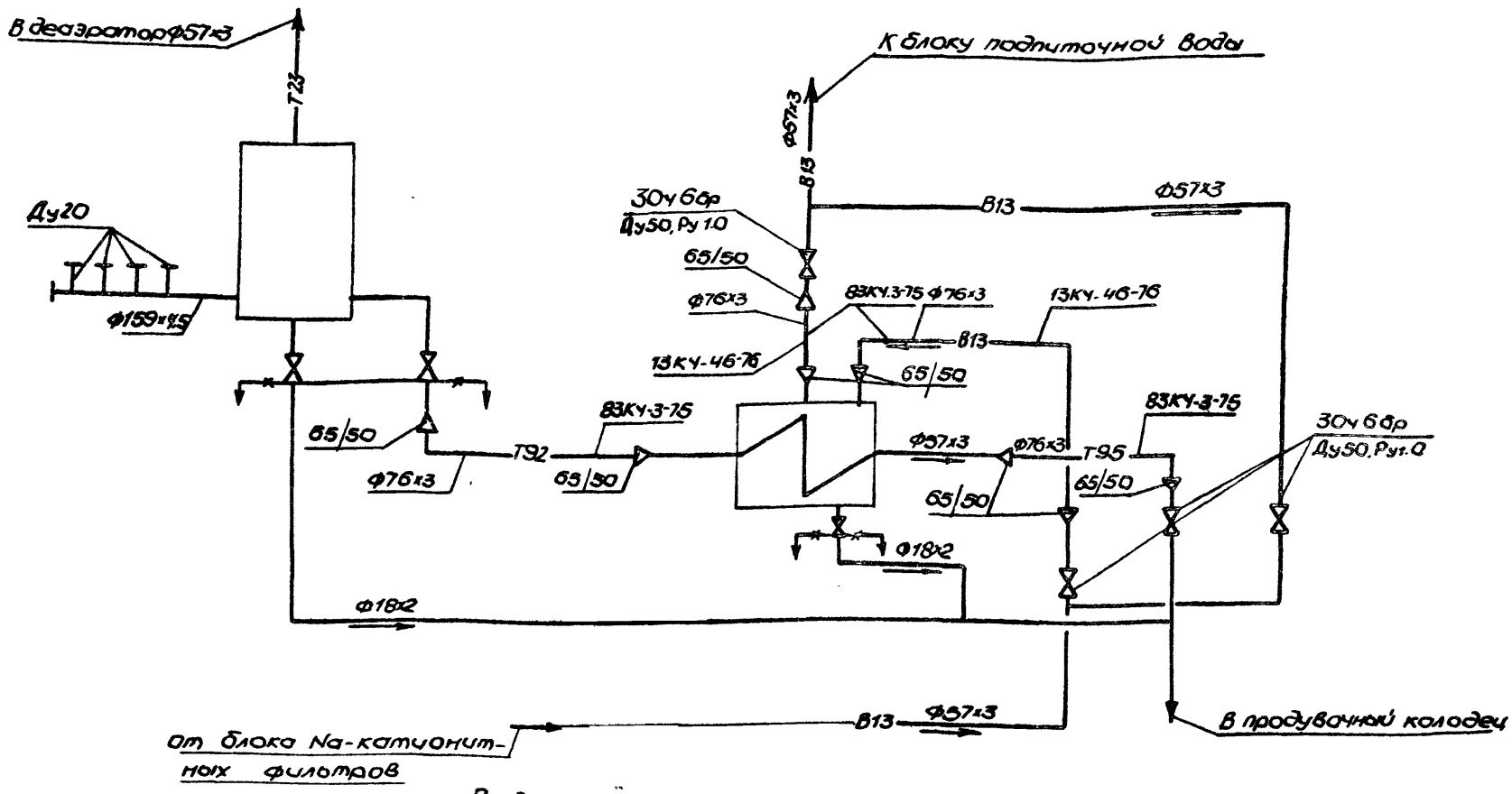

Ведомость теплоизоляционных конструкций

Наименование элемента, диаметр или размеры, мм	Кол.	Температура теплоносителя, °С	Изоляционные конструкции						Обозначение применяемых чертежей	Примечания
			Основной теплоизоляционный слой			Покровный слой				
		Макс	Материал	Толщина, мм	Общий объем м³	Материал	Толщина, мм	Общая поверхность м²		
Сепаратор непрерывной продувки Ду 300	1	104	Маты минераловатные прошивные в обкладке из сетки металлической N20-0,5 с 2-х сторон М100 ГОСТ 21880-86	60	0.2	Стеклопластик рулонный РСТ ТУ6-11-145-74	2.2	3.28		
Теплообменник 05=107у F=1,6м²	1	104	То же	60	009	То же	2,2	1.89		
Трубопровод Ф57х3	2.5	104	Полуцилиндры из минеральной ваты на синтетическом связующем М150 ГОСТ 23208-83	30	0,02	Стеклопластик рулонный РСТ ТУ6-11-145-74	2,2	0,95		
Ф18х2	2.5		———			Окраска пентафталевой эмалью ПФ-133 ГОСТ 926-82	—	0,1		
Арматура фланцевая Ду50	1	104	Съемные полуфутляры из оцинкованных стальных листов заполненных матами прошивными марки 150 в обкладке сеткой N20х0,5 с одной стороны ГОСТ 21880-86	40	0,0144					
Опорная конструкция	1	—	—	—		Окраска пентафталевой эмалью ПФ-133 за 2 раза ГОСТ 926-82 по 2 слоям Грунтовки ГФ-021 ГОСТ 23129-82		6		

А-А
М1:5

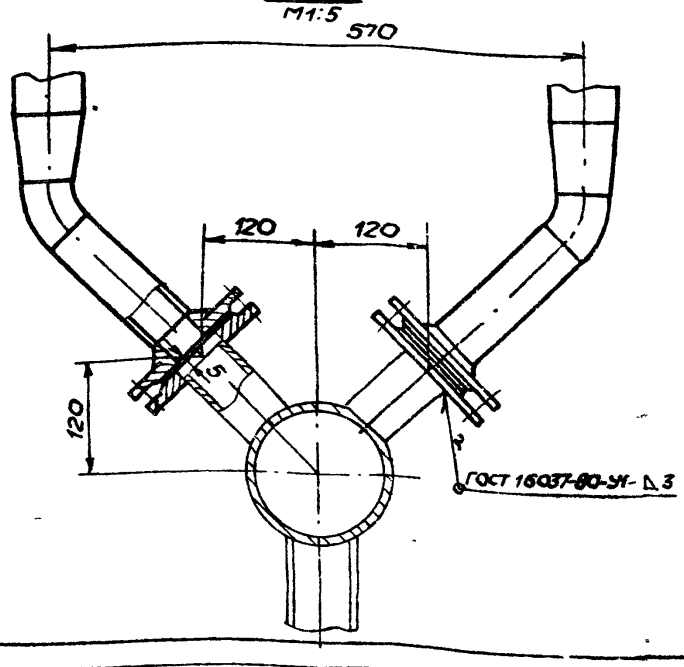

Б-Б
М1:1

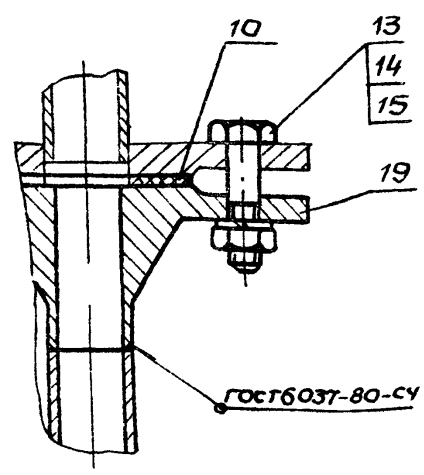

№ строки	Обозначение	Наименование	Куда входит: Обозначение	Куда входит: Кол	Общее кол-во	Примечание
1	Б10А 367.000	Блок сепаратора непрерывной				
2		продувки				
3	Б10А 367.010	Трубопровод	Б10А 367.000	1	1	
4	Б10А 367.020	Коллектор	Б10А 367.000	1	1	
5	Б10А 367.030	Трубопровод	Б10А 367.000	1	1	
6	Б10А 367.040	Блок №1	Б10А 367.030	2	2	
7	Б10А 367.050	Блок №2	Б10А 367.030	2	2	
8	Б10А 367.060	Трубопровод	Б10А 367.000	1	1	
9	Б10А 367.070	Блок №3	Б10А 367.060	1	1	
10	Б10А 367.080	Блок №4	Б10А 367.000	1	1	
11	Б10А 367.090	Трубопровод	Б10А 367.000	1	1	
12	Б10А 367.100	Рама	Б10А 367.000	1	1	
13	Б10А 367.110	Стойка	Б10А 367.000	1	1	
14	Б10А 367.120	Опора	Б10А 367.000	1	1	

Изм.	Лист	№ докум.	Подп.	Дата	Б10А 367.000 ВС		
Разраб.		Извекова			Блок сепаратора непрерывной продувки	Лит.	Лист	Листов
Пров.		Гончаренко				И		1
Нач.отд.		Коверченко			Ведомость спецификаций	Госстрой СССР Харьковский Сантехпроект		
Н.контр.		Севрюков						
Утв.								

Формат А3

№ строки	Наименование	Обозначение документа на поставку	Поставщик	Куда входит (обозначение)	Количество: На изделие	В комплекты	На регулировку	Всего	Примечание
1	Фланец 1-50-10 Ст25	ГОСТ 12820-80			11			11	
2	Фланец 1-15-10 Ст25	ГОСТ 12821-80			2			2	
3	Фланец 1-20-10 Ст25	— " —			4			4	
4	Переход К 76х3,5-57х3,0	ГОСТ 17378-83			1			1	
5	Переход К 89х3,5-57х3,0	— " —			1			1	
6	Отвод 45° 57х3	ГОСТ 17375-83			8			8	
7	Отвод 90° 57х3	— " —			3			3	
8	Болт М12х50.58	ГОСТ 7798-70			8			8	
9	Болт М16х35.58	— " —			4			4	
10	Болт М16х55.58	— " —			56			56	
11	Гайка М12 5	ГОСТ 5915-70			8			8	
12	Гайка М 16 5	— " —			60			60	
13	Шайба 12.65Г	ГОСТ 6402-70			8			8	
14	Шайба 16.65Г	— " —			60			60	

Изм.	Лист	№ докум.	Подп.	Дата	Б10А 367.000 ВП		
Разраб.		Извекова			Блок сепаратора непрерывной продувки	Лит.	Лист	Листов
Пров.		Гончаренко				И		1
Нач.отд.		Коверченко			Ведомость спецификаций	Госстрой СССР Харьковский Сантехпроект		
Т.контр.		Севрюков						
Утв.								

Б10А367.020СБ

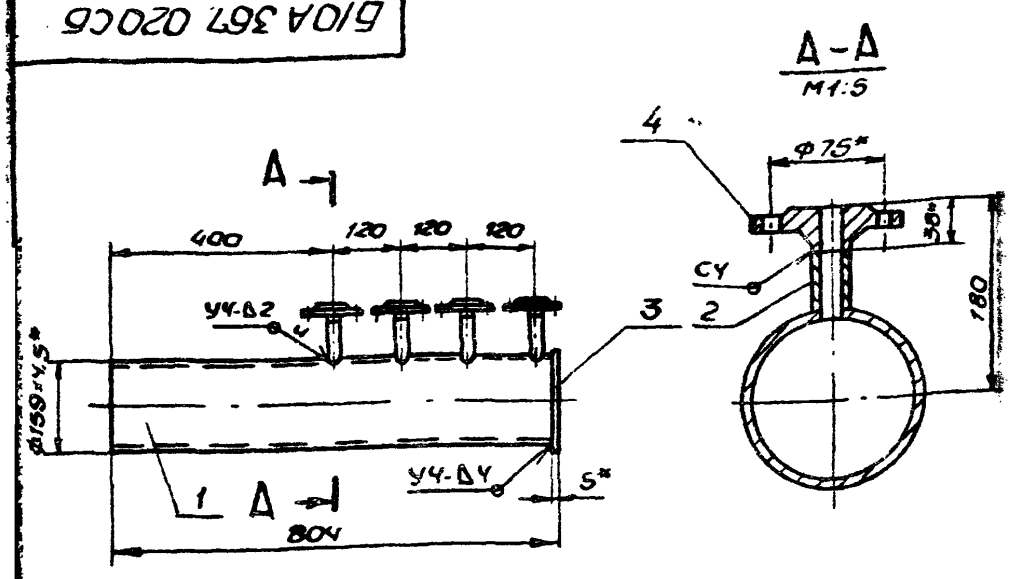

1. Предельные отклонения размеров $\pm\frac{IT16}{2}$.
2. Сварку производить электродами Э-42 ГОСТ 9467-75. Сварные швы по ГОСТ 16037-80.
3. Кромки реза деталей БЧ- Rz320
4. * Размеры для справки

Изм	Лист	N докум.	Подп.	Дата	Б10А367.020СБ			
Разраб.	Извекова				Коллектор сборочный чертеж	Лит.	Масса	Масштаб
Пров.	Гончаренко					И	17,8	1:10
Т.контр.	Севрюков					Лист	Листов 1	
Нач.отд.	Коверченко					Госстрой СССР Харьковский Сантехпроект		
Н.контр.	Севрюков							
Утв.								

Формат А4

Б10А367.007

Rz320 (√)

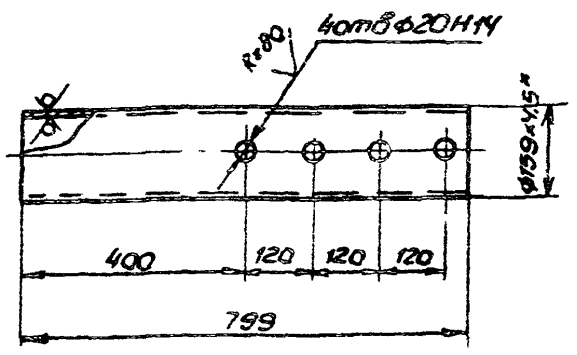

1. Предельные отклонения размеров $\pm\frac{IT16}{2}$.
2. * Размер для справки.

Изм	Лист	N докум.	Подп.	Дата	Б10А367.007			
Разраб.	Извекова				Патрубок	Лит.	Масса	Масштаб
Пров.	Гончаренко					И	13,7	1:10
Т.контр.	Севрюков					Лист	Листов 1	
Нач.отд.	Коверченко				Труба 159×4,5 ГОСТ10704-76 / ВСт3сп ГОСТ10705-80	Госстрой СССР Харьковский Сантехпроект		
Н.контр.	Севрюков							
Утв.								

Формат А4

Б10А367.008

Rz320 (√)

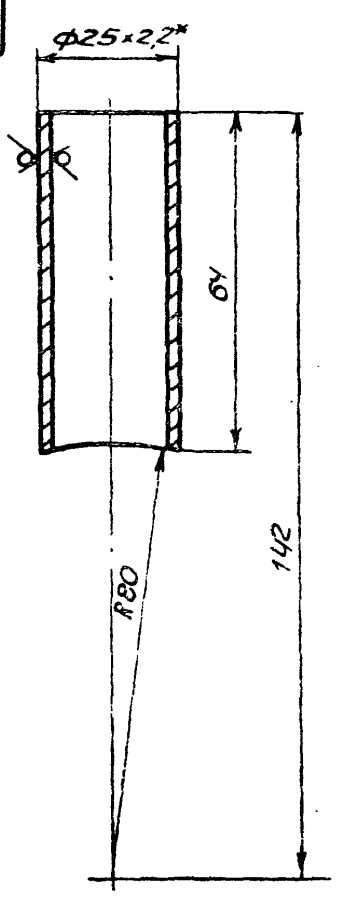

1. Предельные отклонения размеров $\pm\frac{IT16}{2}$
2. * Размер для справки.

Изм	Лист	N докум.	Подп.	Дата	Б10А367.008			
Разраб.	Извекова				Патрубок	Лит.	Масса	Масштаб
Пров.	Гончаренко					И	0,07	1:1
Т.контр.	Севрюков					Лист	Листов 1	
Нач.отд.	Коверченко				Труба 25×2,2 ГОСТ1074-76 / ВСт3сп ГОСТ10705-80	Госстрой СССР Харьковский Сантехпроект		
Н.контр.	Севрюков							
Утв.								

Формат А4

Формат	Зона	Поз.	Обозначение	Наименование	Кол.	Примечание
				Документация		
А4			Б10А367.020СБ	Сборочный чертеж		
				Детали		
А4		1	Б10А367.007	Патрубок	1	
А4		2	Б10А367.008	Патрубок	4	
Б4		3	Б10А367.009	Заглушка		
				Лист 5 ГОСТ19903-74 / ВСт3 ГОСТ14637-79		
				Ф170	1	0,09кг
				Стандартные изделия		
		4		Фланец 1-20-10 Ст25		
				ГОСТ 12821-8	4	0,87кг
				Материалы		
				Металл наплавленный		0,25кг

Изм	Лист	N докум.	Подп.	Дата	Б10А367.020			
Разраб.	Извекова				Коллектор	Лит.	Лист	Листов
Пров.	Гончаренко					И		1
Нач.отд.	Коверченко					Госстрой СССР Харьковский Сантехпроект		
Н.контр.	Севрюков							
Утв.								

Формат А4

Формат	Зона	Поз.	Обозначение	Наименование	Кол.	Примечание
				Документация		
А3			Б10А367.030 СБ	Сборочный чертеж		
				Сборочные единицы		
А4		1	Б10А367.040	Блок N1	2	
А4		2	Б10А367.050	Блок N2	2	
				Детали		
А4		3	Б10А367.001	Прокладка	8	
				Стандартные изделия		
		4		Болт М16х55.58		
				ГОСТ 7798-70	32	0,121кг
		5		Гайка М16.5 ГОСТ 5915-70	32	0,033кг
		6		Шайба 16.65Г		
				ГОСТ 6402-70	32	0,011кг
		7		Фланец 1-50-10 Ст25		
				ГОСТ 12820-80	2	2,06кг

Изм.	Лист	N докум.	Подп.	Дата
Разраб.		Извекова		
Пров.		Тынченко		
Нач.отд.		Ковбаченко		
Н.контр.		Севрюков		
Утв.				

Б10А367.030

Трубопровод

Лит.	Лист	Листов
И		1

Госстрой СССР Харьковский САНТЕХПРОЕКТ

Формат А4

Формат	Зона	Поз.	Обозначение	Наименование	Кол.	Примечание
				Документация		
А4			Б10А367.040 СБ	Сборочный чертеж		
				Детали		
А4		1	Б10А367.011	Патрубок	1	
А4		2	Б10А367.012	Патрубок	1	
				Стандартные изделия		
		3		Фланец 1-50-10 Ст25 ГОСТ 12821-80	2	2,26кг
				Материалы		
				Металл наплавленный		0,14кг

Инв. N подл. | Подп. и дата | Взам. инв. N | Инв. N дубл. | Подп. и дата

Изм.	Лист	N докум.	Подп.	Дата
Разраб.		Извекова		
Пров.		Гончаренко		
Нач.отд.		Ковбаченко		
Н.контр.		Севрюков		
Утв.				

Б10А367.040

Блок N1

Лит.	Лист	Листов
И		1

Госстрой СССР Харьковский САНТЕХПРОЕКТ

Формат А4

Б10А367.030СБ

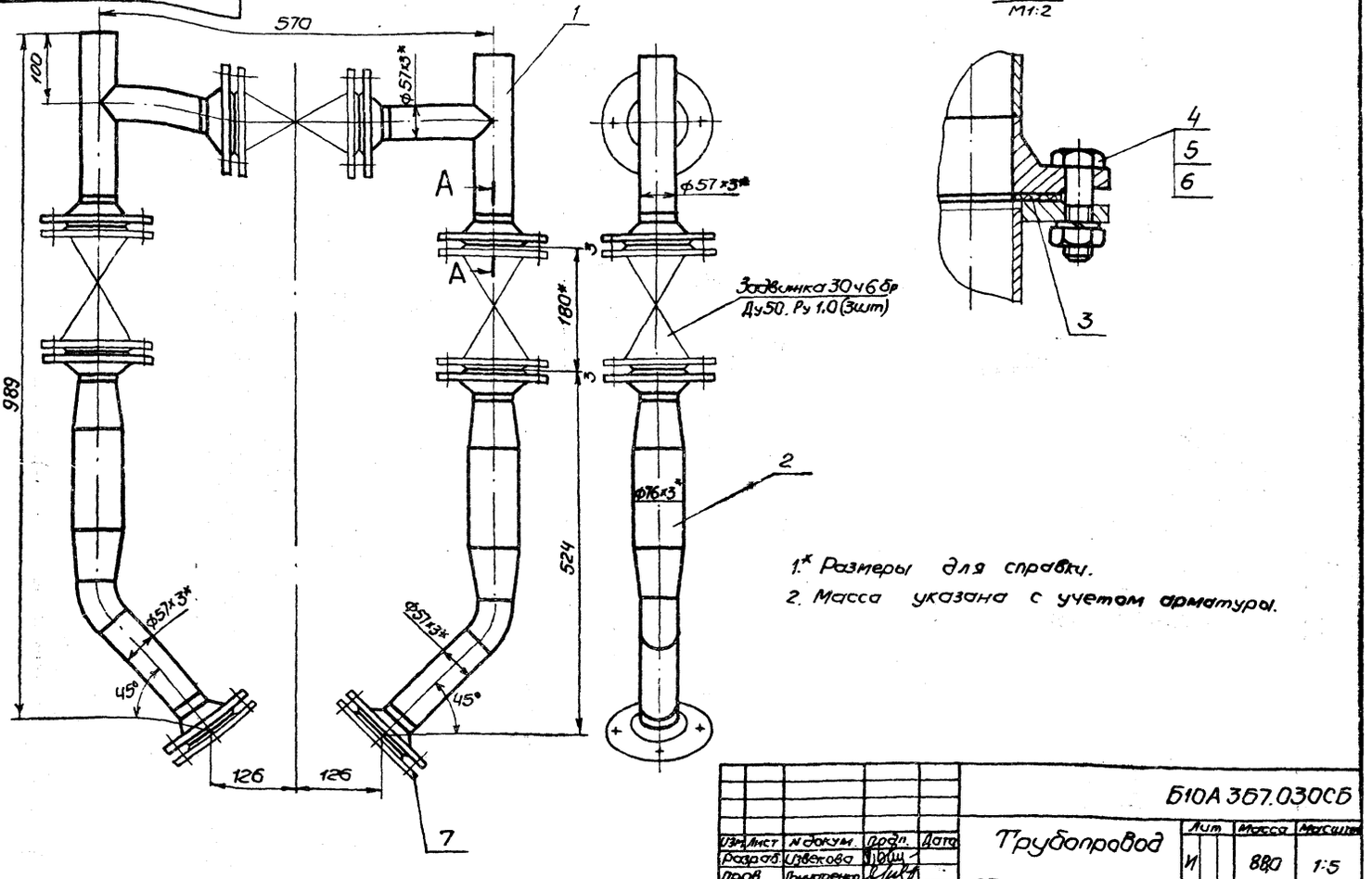

А - А
М1:2

1.* Размеры для справки.

2. Масса указана с учетом арматуры.

Изм.	Лист	N докум.	Подп.	Дата
Разраб.		Извекова		
Пров.		Тынченко		
Т.контр.		Севрюков		
Нач.отд.		Ковбаченко		
Н.контр.		Севрюков		
Утв.				

Б10А367.030СБ

Трубопровод

Сборочный чертеж

Лит.	Масса	Масштаб
И	880	1:5
Лист	Листов 1	

Госстрой СССР Харьковский САНТЕХПРОЕКТ

Б10А367.040СБ

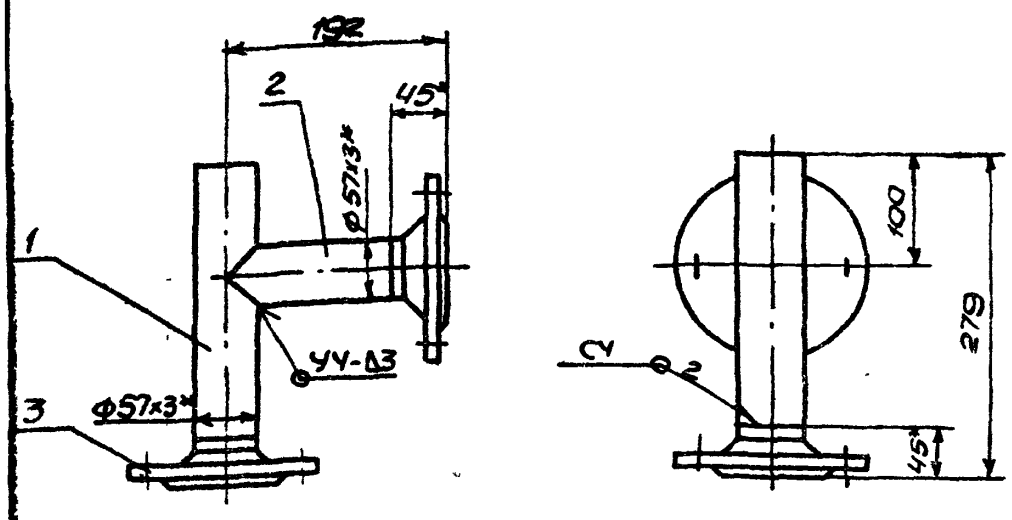

1. Предельные отклонения размеров $\pm \frac{IT16}{2}$.
2. Сварку производить электродами Э42 ГОСТ 9467-75. Сварные швы по ГОСТ 16037-80.
3. * Размеры для справки.

Изм.	Лист	N докум.	Подп.	Дата	Б10А367.040СБ			
Разраб.		Извекова			Блок N1 Сборочный чертеж	Лит.	Масса	Масштаб
Пров.		Гончаренко				И	6,0	1:5
Т.контр.		Севрюков				Лист	Листов 1	
Нач.отд.		Коверченко				Госстрой СССР Харьковский САНТЕХПРОЕКТ		
Н.контр.		Севрюков						
Утв.								

Формат А4

Б10А367.011

Rz320 √ (√)

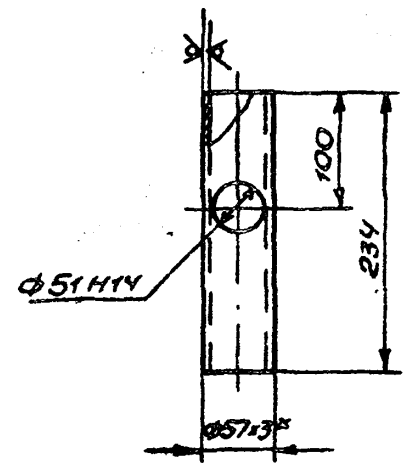

1. Предельные отклонения размеров $\pm \frac{IT16}{2}$.
2. * Размер для справки.

Инв.№подл. | Подп. и дата | Взам.инв.№ | Инв.№дубл. | Подп. и дата

Изм.	Лист	N докум.	Подп.	Дата	Б10А367.011			
Разраб.		Извекова			Патрубок	Лит.	Масса	Масштаб
Пров.		Гончаренко				И	0,9	1:5
Т.контр.		Севрюков				Лист	Листов 1	
Нач.отд.		Коверченко				Госстрой СССР Харьковский САНТЕХПРОЕКТ		
Н.контр.		Севрюков			Труба 57х3 ГОСТ 10704-76 / ВСт3сп5 ГОСТ 10705-80			
Утв.								

Формат А4

Б10А367.012

Rz320 √ (√)

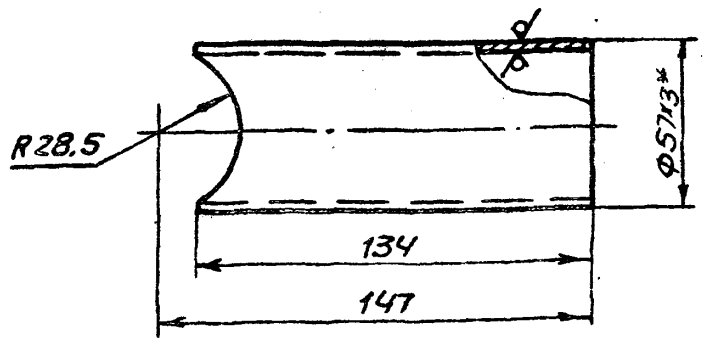

1. Предельные отклонения размеров $\pm \frac{IT16}{2}$.
2. * Размер для справки.

Изм.	Лист	N докум.	Подп.	Дата	Б10А367.012			
Разраб.		Извекова			Патрубок	Лит.	Масса	Масштаб
Пров.		Гончаренко				И	0,5	1:2
Т.контр.		Севрюков				Лист	Листов 1	
Нач.отд.		Коверченко				Госстрой СССР Харьковский САНТЕХПРОЕКТ		
Н.контр.		Севрюков			Труба 57х3 ГОСТ 10704-76 / ВСт3сп5 ГОСТ 10705-80			
Утв.								

Формат А4

Форм.	Зона	Поз.	Обозначение	Наименование	Кол.	Примечание
				Документация		
А4			Б10А367.050СБ	Сборочный чертеж		
				Детали		
Б4		1	Б10А367.013	Патрубок		
				Труба 57х3 ГОСТ 10704-76 / ВСт3сп5 ГОСТ 10705-80		
				ℓ=150	1	0,6кг
Б4		2	Б10А367.014	Патрубок		
				Труба 76х3 ГОСТ 10704-76 / ВСт3сп5 ГОСТ 10705-80		
				ℓ=150	1	0,8кг
				Стандартные изделия		
		3		Отвод 45°57х3		
				ГОСТ 17375-83	1	0,3кг
		4		Переход К 76х3,5-57х3,0		
				ГОСТ 17378-83	2	0,4кг
		5		Фланец 1-50-10 Ст25		
				ГОСТ 12821-80	2	2,26кг
				Материалы		
				Металл наплавленный		0,28кг

Инв.№подл. | Подп. и дата | Взам.инв.№ | Инв.№дубл. | Подп. и дата

Изм.	Лист	N докум.	Подп.	Дата	Б10А367.050			
Разраб.		Извекова			Блок N2	Лит.	Лист	Листов
Пров.		Гончаренко				И		1
Нач.отд.		Коверченко				Госстрой СССР Харьковский САНТЕХПРОЕКТ		
Н.контр.		Севрюков						
Утв.								

 Формат А4

Б10А367.050СБ

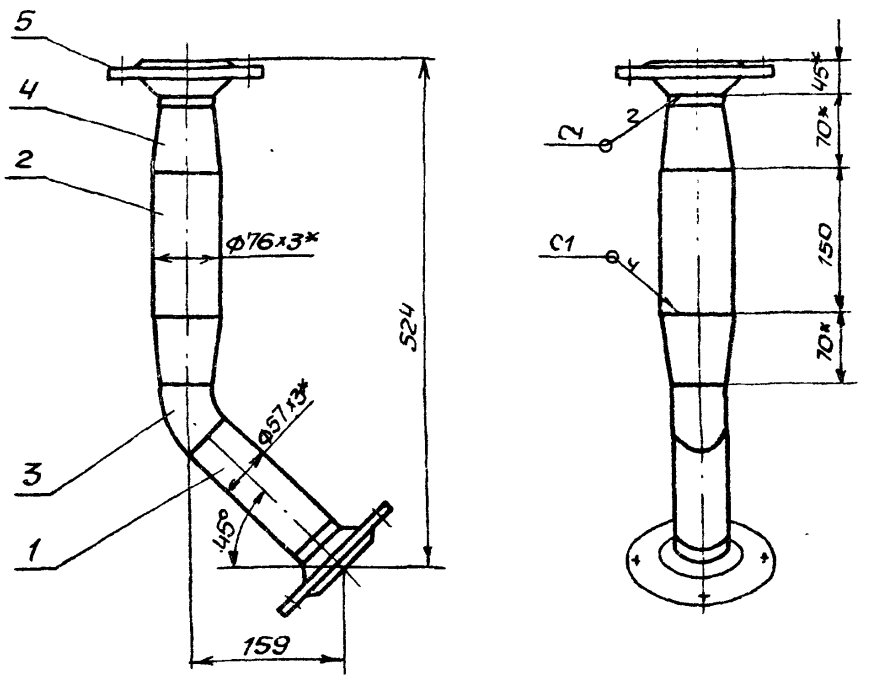

1. Предельные отклонения размеров $\pm \frac{IT16}{2}$
2. Сварку производить электродами Э-42 ГОСТ 9467-75 Сварные швы по ГОСТ 16037-80
3. Кромки реза деталей БУ-Rz320.
4. *Размеры для справки.

Изм	Лист	N докум	Подп.	Дата
Разраб		Извекова		
Пров		Гончаренко		
Т контр		Севрюков		
Нач.отд		Коверченко		
Н контр		Севрюков		
Утв				

Б10А367.050СБ

Блок N2
Сборочный чертеж

Лит	Масса	Масштаб
И	7,3	1:5

Лист | Листов 1

Госстрой СССР
Харьковский
САНТЕХПРОЕКТ

Формат А4

Б10А367.001

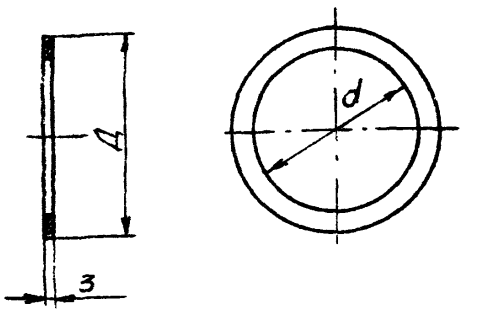

N чертежа	Д	d	Масса кг
Б10А367.001	102	49	0,025
-02	45	12	0,007
-03	138	78	0,05

Изм	Лист	N докум	Подп	Дата
Разраб		Извекова		
Пров		Гончаренко		
Т контр		Севрюков		
Нач отд		Коверченко		
Н контр		Севрюков		
Утв				

Б10А367.001

Прокладка

Лит	Масса	Масштаб
И	—	—

Лист | Листов 1

Паронит ПОН3
ГОСТ 481-80

Госстрой СССР
Харьковский
САНТЕХПРОЕКТ

Формат А4

Б10А367.060СБ

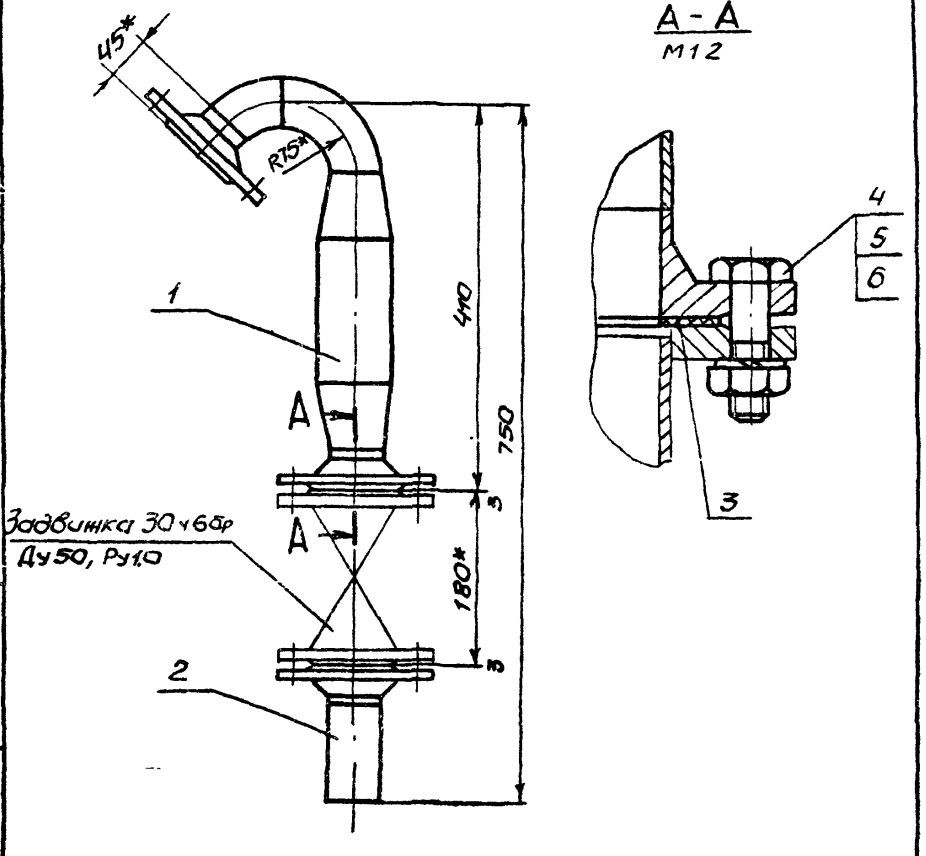

1.* Размер для справки.
2. Масса указана с учетом арматура.

Изм	Лист	N докум.	Подп	Дата
Разраб		Извекова		
Пров		Гончаренко		
Т.контр		Севрюков		
Нач.отд		Коверченко		
Н.контр		Севрюков		
Утв				

Б10А367.060СБ

Трубопровод
Сборочный чертеж

Лит	Масса	Масштаб
И	28,7	1:5

Лист | Листов 1

Госстрой СССР
Харьковский
САНТЕХПРОЕКТ

Формат А4

Форм	Зона	Поз.	Обозначение	Наименование	Кол	Примечание
				Документация		
А4			Б10А367.060СБ	Сборочный чертеж		
				Сборочные единицы		
А4		1	Б10А367.070	Блок N3	1	
А4		2	Б10А367.080	Блок N4	1	
				Детали		
А4		3	Б10А367.001	Прокладка	2	
				Стандартные изделия		
		4		Болт М16х55 58 ГОСТ 7798-70	8	0,121кг
		5		Гайка М16.5 ГОСТ 5915-70	8	0,033кг
		6		Шайба 16,65Г ГОСТ 6402-70	8	0,011кг

Изм	Лист	N докум	Подп	Дата
Разраб		Извекова		
Пров		Гончаренко		
Нач отд		Коверченко		
Н контр		Севрюков		
Утв				

Б10А367.060

Трубопровод

Лит.	Лист	Листов
И		1

Госстрой СССР
Харьковский
САНТЕХПРОЕКТ

23935-15 65 Формат А4

Формат	Зона	поз.	Обозначение	Наименование	Кол.	Примеч.
				Документация		
А4			Б10А 367.070СБ	Сборочный чертеж		
				Детали		
Б4		1	Б10А 367.015	Патрубок		
				Труба 76×3 ГОСТ 10704-76 / В Ст3сп5 ГОСТ 10705-80		
				ℓ = 150	1	0,8кг
				Стандартные изделия		
		2		Отвод 90° 57×3		
				ГОСТ 17375-83	1	0.6кг
		3		Отвод 45° 57×3		
				ГОСТ 17375-83	1	0,3кг
		4		Переход К 76×3,5-57×3,0		
				ГОСТ 17378-83	2	0,4кг
		5		Фланец 1-50-10 Ст25		
				ГОСТ 12821-80	2	2,26кг
				Материалы		
				Металл наплавленный		0,28кг

Изм.	Лист	N докум.	Подп.	Дата
Разраб.	Извекова			
Пров.	Гончаренко			
Нач. отд.	Коверченко			
Н. контр.	Севрюков			
Утв.				

Б10А 367.070

Блок N3

Лит.	Лист	Листов
И		1

Госстрой СССР Харьковский САНТЕХПРОЕКТ

Формат А4

Б10А 367.070СБ

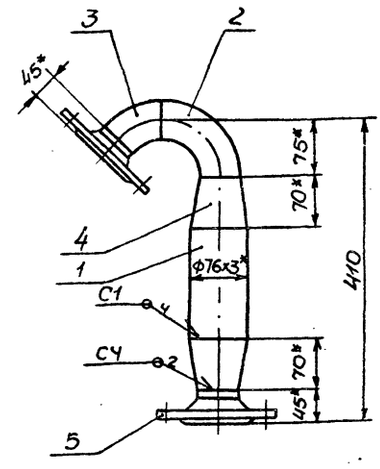

1. Предельные отклонения размеров $\pm \frac{IT16}{2}$.
2. Сварку производить электродами Э-42 ГОСТ 9467-75. Сварные швы по ГОСТ 16037-80.
3. Кромки реза деталей Б4 - $R_z 320$.
4. * Размеры для справки.

Изм.	Лист	N докум.	Подп.	Дата
Разраб.	Извекова			
Пров.	Гончаренко			
Т. контр.	Севрюков			
Нач. отд.	Коверченко			
Н. контр.	Севрюков			
Утв.				

Б10А 367.070СБ

Блок N3

Сборочный чертеж

Лит.	Масса	Масштаб
И	7,3	1:5
Лист	Листов 1	

Госстрой СССР Харьковский САНТЕХПРОЕКТ

Формат А4

Инв. N подл. | Подп. и дата | Взам. инв. N | Инв. N дубл. | Подп. и дата

Формат	Зона	поз.	Обозначение	Наименование	Кол.	Примеч.
				Документация		
А4			Б10А 367.080СБ	Сборочный чертеж		
				Детали		
Б4		1	Б10А 367.016	Патрубок		
				Труба 57×3 ГОСТ 10704-76 / В Ст3сп5 ГОСТ 10705-80		
				ℓ = 109	1	0,44кг
				Стандартные изделия		
		2		Фланец 1-50-10 Ст25		
				ГОСТ 12821-80	1	2,26кг
				Материалы		
				Металл наплавленный		0,05кг

Изм.	Лист	N докум.	Подп.	Дата
Разраб.	Извекова			
Провер.	Гончаренко			
Нач. отд.	Коверченко			
Н. контр.	Севрюков			
Утв.				

Б10А 367.080

Блок N4

Лит.	Лист	Листов
И		1

Госстрой СССР Харьковский САНТЕХПРОЕКТ

Формат А4

Б10А 367.080СБ

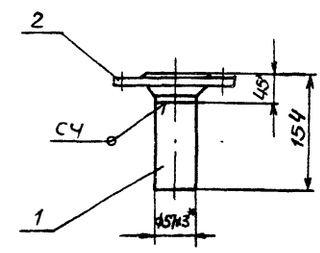

1. Предельные отклонения размеров $\pm \frac{IT16}{2}$.
2. Сварку производить электродами Э-42. ГОСТ 9467-75. Сварные швы по ГОСТ 16037-80.
3. Кромки реза деталей Б4 - $R_z 320$.
4. * Размеры для справки.

Изм.	Лист	N докум.	Подп.	Дата
Разраб.	Извекова			
Пров.	Гончаренко			
Т. контр.	Севрюков			
Нач. отд.	Коверченко			
Н. контр.	Севрюков			
Утв.				

Б10А 367.080СБ

Блок N4

Сборочный чертеж

Лит.	Масса	Масштаб
И	2,75	1:5
Лист	Листов 1	

Госстрой СССР Харьковский САНТЕХПРОЕКТ

Формат А4

Инв. N подл. | Подп. и дата | Взам. инв. N | Инв. N дубл. | Подп. и дата

Б10А367.090СБ

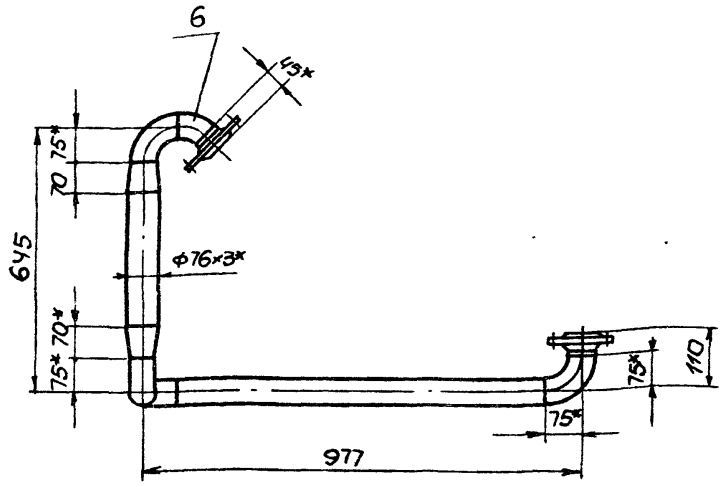

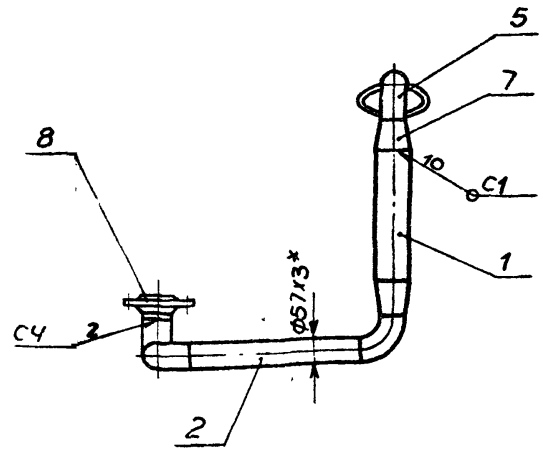

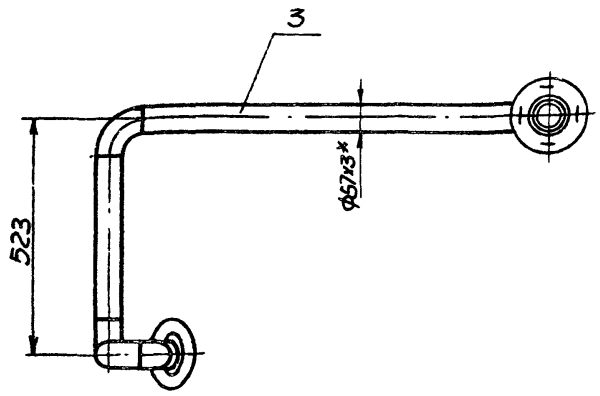

1. Предельные отклонения размеров $\pm \frac{IT16}{2}$.
2. Сварку производить электродами Э-42 ГОСТ9467-75. Сварные швы по ГОСТ16037-80.
3. Кромки реза деталей БЧ-V. Rz320
4.* Размеры для справки.

Изм	Лист	N докум	Подп	Дата	Б10А367 090СБ			
Разраб		Извекова			Трубопровод	Лит.	Масса	Масштаб
Пров.		Гончаренко			Сборочный чертеж	И	15,0	1:10
Т.контр.		Севрюков				Лист	Листов 1	
Нач.отд		Коверченко				ГОССТРОЙ СССР ХАРЬКОВСКИЙ САНТЕХПРОЕКТ		
Н.контр.		Севрюков						
Утв.								

Формат А3

Формат	Зона	Поз.	Обозначение	Наименование	Кол	Прим.
				Документация		
А3			Б10А367 090СБ	Сборочный чертеж		
				Детали		
БЧ		1	Б10А367.017	Патрубок		
				Труба 76×3 ГОСТ10704-76 / ВСт3сп5 ГОСТ10705-80		
				ℓ=355	1	1,9кг
БЧ		2	Б10А367 018	Патрубок		
				Труба 57×3 ГОСТ10704-76 / ВСт3сп5 ГОСТ10705-80		
				ℓ=373	1	1,5кг
БЧ		3	Б10А367.019	Патрубок		
				Труба 57×3 ГОСТ10704-76 / ВСт3сп5 ГОСТ10705-80		
				ℓ=827	1	3,3кг
				Стандартные изделия		
		5		Отвод 90° 57×3		
				ГОСТ 17375-83	4	0,6кг
		6		Отвод 45° 57×3		
				ГОСТ 17375-83	1	0,3кг
		7		Переход К 76×3,5-57×3,0		
				ГОСТ 17378-83	2	0,4кг

Изм	Лист	N докум.	Подп.	Дата	Б10А 367.090			
Разраб		Извекова			Трубопровод	Лит	Лист	Листов
Пров.		Гончаренко				И	1	2
Нач.отд		Коверченко				ГОССТРОЙ СССР ХАРЬКОВСКИЙ САНТЕХПРОЕКТ		
Н.контр.		Севрюков						
Утв								

Формат А2

Формат	Зона	Поз.	Обозначение	Наименование	Кол	Прим.
		8		Фланец 50-10 Ст25		
				ГОСТ 12821-80	2	2,26кг
				Материалы		
				Металл наплавленный		0,3кг

Инв.N подл. | Подп. и дата | Взам. инв.N | Инв.N дубл. | Подп. и дата

Изм	Лист	N.докум	Подп.	Дата	Б10А 367.090.	Лист 2

23935-15 67 формат А4

Б10А367.023

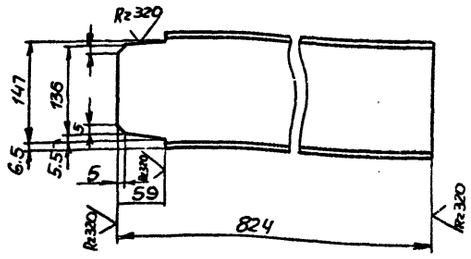

Предельные отклонения размеров $\pm \frac{IT16}{2}$.

Изм.	Лист	№ докум.	Подп.	Дата
Разраб.		Узбекова		
Пров.		Гончаренко		
Т.контр.		Севрюков		
Нач.отд.		Ковергуенко		
Н.контр.		Севрюков		
Утв.				

Кронштейн

Лит.	Масса	Масштаб
И	11,3	1:5
Лист	Листов 1	

Швеллер 16 ГОСТ 8240-72
ВСт3 ГОСТ 535-79

Госстрой СССР
Харьковский
САНТЕХПРОЕКТ

Формат А4

Б10А367.025

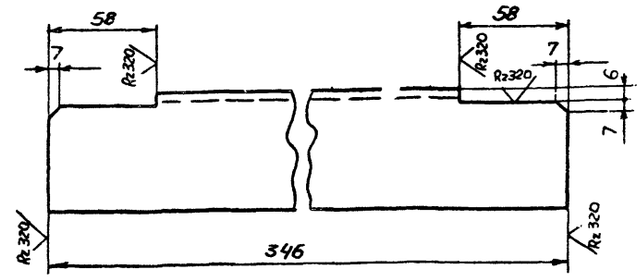

Предельные отклонения размеров $\pm \frac{IT16}{2}$.

Изм.	Лист	N докум.	Подп.	Дата
Разраб.		Узбекова		
Пров.		Гончаренко		
Т.контр.		Севрюков		
Нач.отд.		Ковергуенко		
Н.контр.		Севрюков		
Утв.				

Стяжка

Лит.	Масса	Масштаб
И	1,6	1:2
Лист	Листов 1	

Уголок Б 63×63×5 ГОСТ 8509-72
ВСт3 ГОСТ 535-79

Госстрой СССР
Харьковский
САНТЕХПРОЕКТ

Формат А4

Инв.№ подл. | Подп. и дата | Взам. инв.№ | Инв.№ дубл. | Подп. и дата

Формат	Зона	Поз.	Обозначение	Наименование	Кол.	Примечание
				Документация		
А2			Б10А367.100СБ	Сборочный чертеж		
				Детали		
Б4		1	Б10А367.021	Балка		
				Швеллер 16 ГОСТ 8240-72		
				ВСт3 ГОСТ 535-79		
				ℓ = 1072	3	15,2кг
Б4		2	Б10А367.022	Балка		
				Швеллер 16 ГОСТ 8240-72		
				ВСт3 ГОСТ 535-79		
				ℓ = 1290	2	18,4кг
А4		3	Б10А367.023	Кронштейн	1	
Б4		4	Б10А367.024	Стойка		
				Уголок Б 63×63×5 ГОСТ 8509-72		
				ВСт3 ГОСТ 535-79		
				ℓ = 1895	4	9,1кг
А4		5	Б10А367.025	Стяжка	2	
Б4		6	Б10А367.026	Балка		
				Уголок Б 63×63×5 ГОСТ 8509-72		
				ВСт3 ГОСТ 535-79		
				ℓ = 620	4	2,9кг
				Материалы		
				Металл наплавленный		2,1кг

Изм.	Лист	N докум.	Подп.	Дата
Разраб.		Узбекова		
Пров.		Гончаренко		
Нач.отд.		Ковергуенко		
Н.контр.		Севрюков		
Утв.				

Б10А367.100

Рама

Лит	Лист	Листов
И		1

Госстрой СССР
Харьковский
САНТЕХПРОЕКТ

Формат А4

Формат	Зона	Поз.	Обозначение	Наименование	Кол.	Примечание
				Документация		
А4			Б10А367.110СБ	Сборочный чертеж		
				Детали		
Б4		1	Б10А367.027	Подушка	1	
Б4		2	Б10А367.028	Плита		
				Лист 5 ГОСТ 19903-74		
				ВСт3 ГОСТ 14637-79		
				90×90	1	0,32кг
Б4		3	Б10А367.029	Стойка		
				Труба 76×4 ГОСТ 10704-76		
				/ Д20 ГОСТ 10405-80		
				ℓ = 1140	1	8,5кг
А4		4	Б10А367.031	Косынка	4	
Б4		5	Б10А367.032	Плита		
				Лист 6 ГОСТ 19903-74		
				ВСт3 ГОСТ 14637-79		
				150×150	1	1,0кг
				Материалы		
				Металл наплавленный		0,17кг

Изм.	Лист	N докум.	Подп.	Дата
Разраб.		Узбекова		
Пров.		Гончаренко		
Нач.отд.		Ковергуенко		
Н.контр.		Севрюков		
Утв.				

Б10А367.110

Стойка

Лит	Лист	Листов
И		1

Госстрой СССР
Харьковский
САНТЕХПРОЕКТ

Формат А4

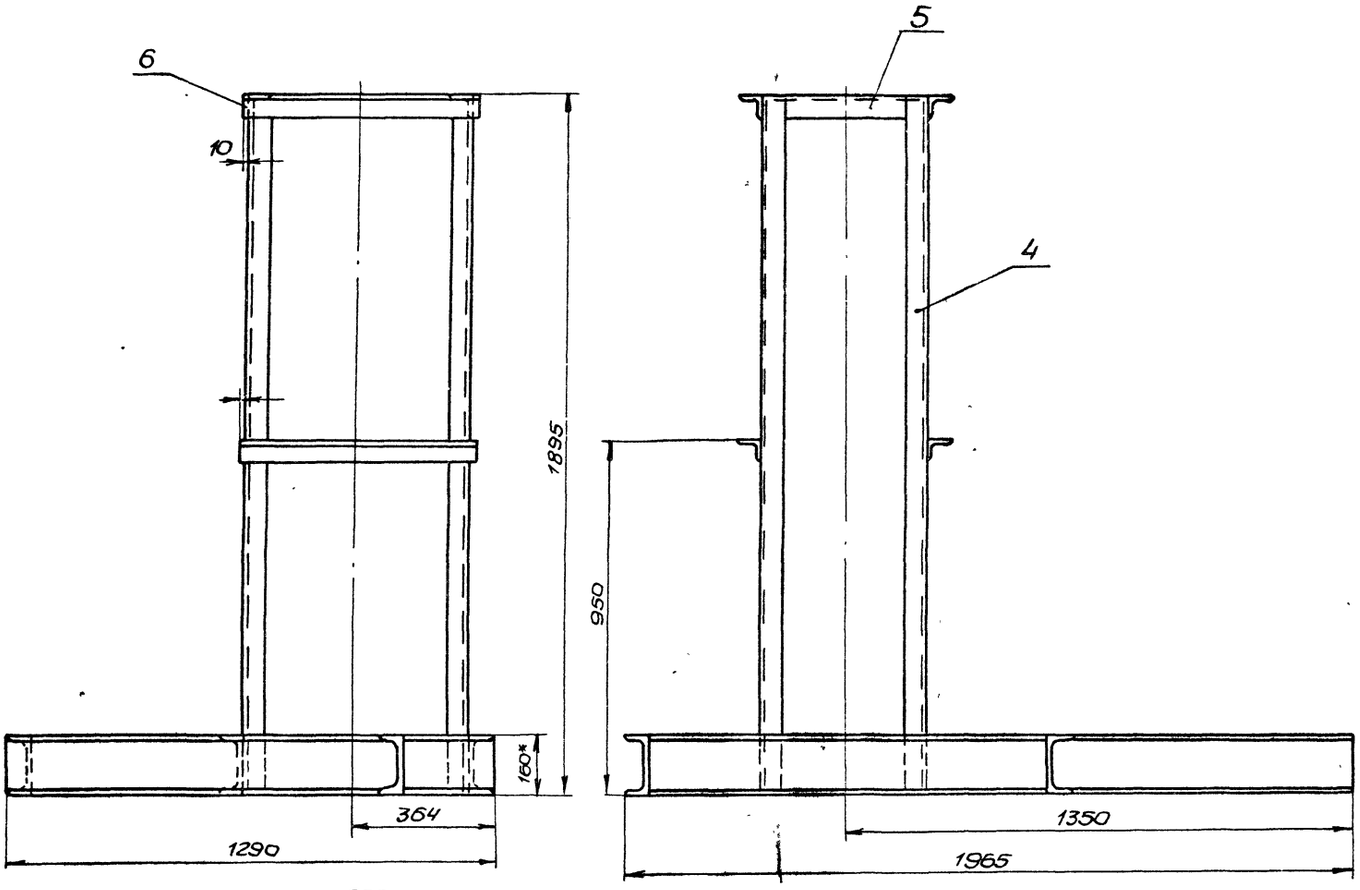

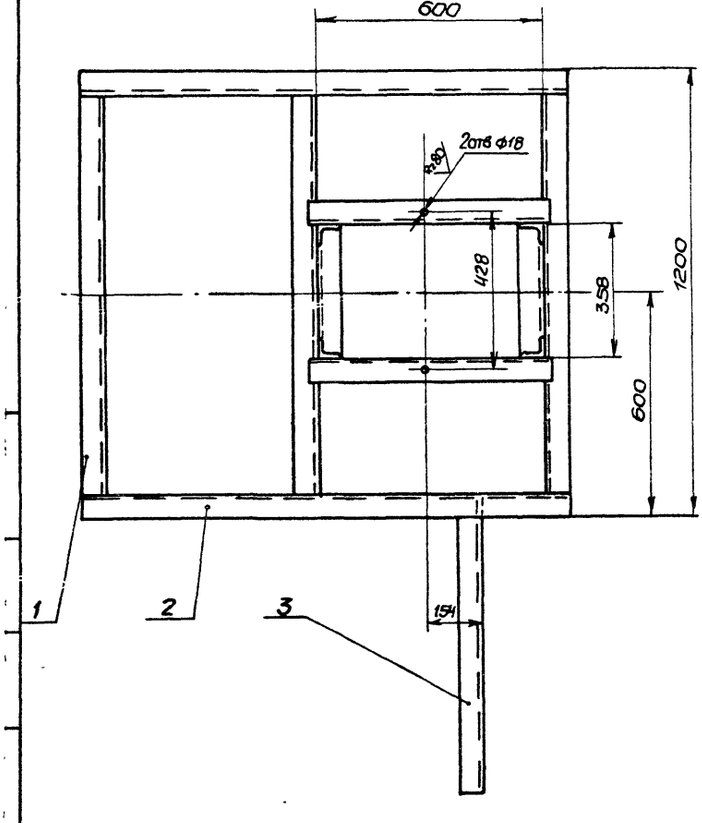

1. Предельные отклонения размеров $\pm \frac{IT16}{2}$.
2. Кромки реза деталей Б4-Rz320.
3. Сварку производить электродами Э-42 ГОСТ 9467-75 по периметру прилегания деталей. Катет шва 5мм. Сварные швы по ГОСТ 5264-80

					Б10А 367.100СБ		
Изм.	Лист	№ докум.	Подп.	Дата	Рама	Лит	Масса	Масштаб
Разраб.		Извекова				И	147.0	1:10
Провер.		Онищенко			Сборочный чертеж	Лист	Листов 1	
Т.контр.		Севрюков				Госстрой СССР Харьковский САНТЕХПРОЕКТ		
Нач.отд.		Кобернюк						
Н.контр.		Севрюков						
Утв.								

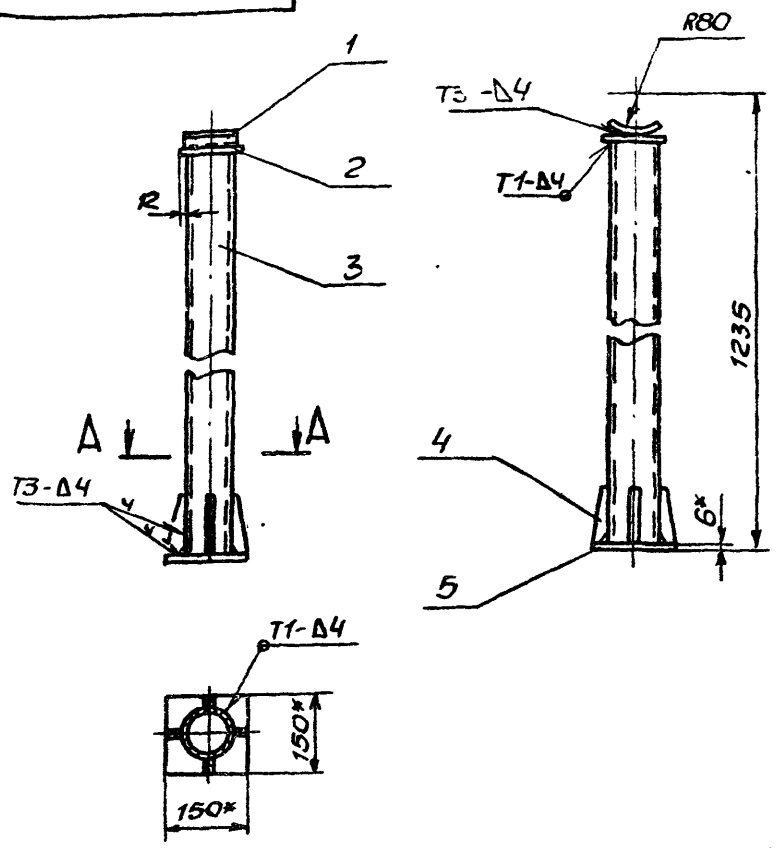

1. Предельные отклонения размеров $\pm \frac{IT16}{2}$.
2. Сварку производить электродами Э-42 ГОСТ 9467-75 сварные швы по ГОСТ 5264-80.
3. Кромки реза деталей БЧ- Rz320 √.
4. * Размеры для справки.

Изм	Лист	N докум	Подп	Дата
Разраб		Извекова		
Пров.		Гончаренко		
Т. контр		Севрюков		
Нач. отд		Ковбаченко		
Н. контр.		Севрюков		
Утв.				

Б10А367.110СБ

Стойка

Сборочный чертеж

Лит.	Масса	Масштаб
И	10.8	1:10
Лист	Листов 1	

Госстрой СССР Харьковский САНТЕХПРОЕКТ

Формат А4

Rz320 √ (√)

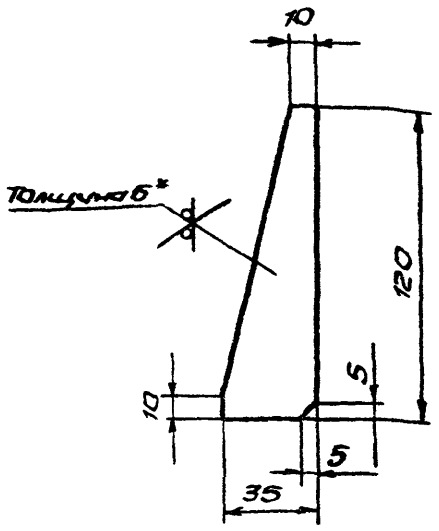

1. Предельные отклонения размеров $\pm \frac{IT16}{2}$
2. * Размер для справки.

Инв. № подл. | Подп. и дата | Взам. инв. № | Инв. № дубл. | Подп. и дата

Изм	Лист	N докум.	Подп.	Дата
Разраб		Извекова		
Пров		Гончаренко		
Т. контр		Севрюков		
Нач. отд		Ковбаченко		
Н. контр		Севрюков		
Утв				

Б10А367.031

Косынка

Лит.	Масса	Масштаб
И	0,15	1:2
Лист	Листов 1	

Лист 6 ГОСТ 19903-74 / ВСт3 ГОСТ 14637-79

Госстрой СССР Харьковский САНТЕХПРОЕКТ

Формат А4

Rz320 √ (√)

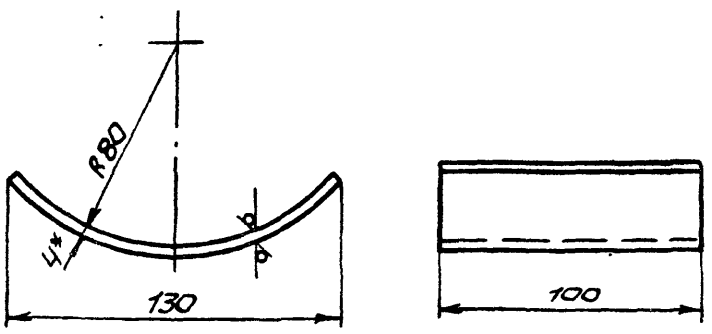

1. Длина развернутой детали - 145.
2. Предельные отклонений размеров $\pm \frac{IT16}{2}$.
3. * Размер для справки.

Изм	Лист	N докум	Подп	Дата
Разраб		Извекова		
Пров.		Гончаренко		
Т. контр		Севрюков		
Нач. отд		Ковбаченко		
Н. контр.		Севрюков		
Утв				

Б10А367.027

Подушка

Лит.	Масса	Масштаб
И	0,23	1:2
Лист	Листов 1	

Лист У ГОСТ 19903-74 / ВСт3 ГОСТ 14637-79

Госстрой СССР Харьковский САНТЕХПРОЕКТ

Формат А4

Формат	Зона	Поз.	Обозначение	Наименование	Кол.	Прим.
				Документация		
А3			Б10А367.120СБ	Сборочный чертеж		
				Детали		
А3		1	Б10А367.033	Стойка	1	
БЧ		2	Б10А367.034	Плита		
				Лист 4 ГОСТ 19903-74 / ВСт3 ГОСТ 14637-79		
				70х70	1	0,15кг
				Материалы		
				Металл наплавленный		0,05кг

Инв. № подл. | Подп. и дата | Взам. инв. № | Инв. № дубл. | Подп. и дата

Изм	Лист	N докум	Подп	Дата
Разраб		Извекова		
Пров		Гончаренко		
Нач. отд		Ковбаченко		
Н. контр		Себ'яков		
Утв				

Б10А367.120

Опора

Лит.	Лист	Листов
И		1

Госстрой СССР Харьковский САНТЕХПРОЕКТ

23935-15 70 Формат А4

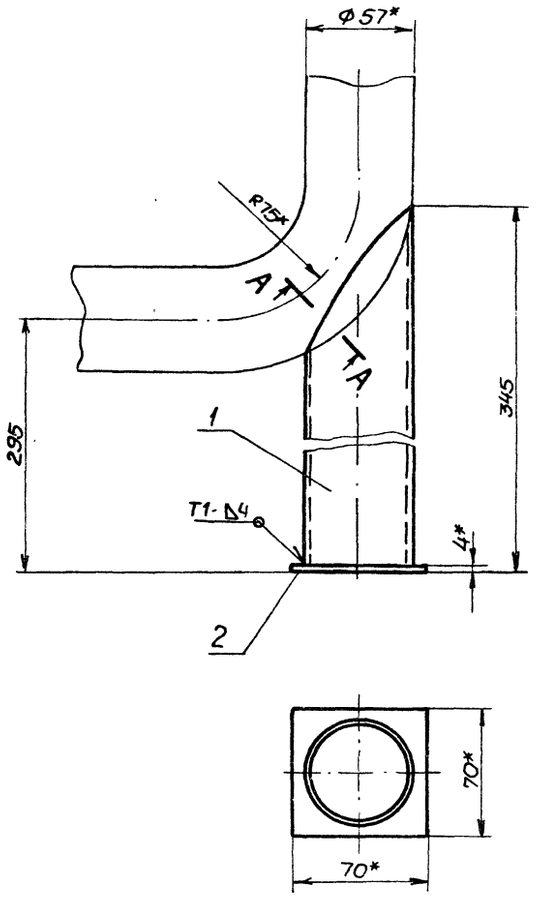

А - А, повернуто
М1:1

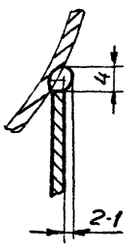

1. Предельные отклонения размеров $\pm \frac{IT16}{2}$.
2. Сварку производить электродами Э-42. ГОСТ 9467-75. Сварные швы по ГОСТ 5264-80.
3. Кромки реза деталей Б4 - Rz320 √.
4. * Размеры для справки.

				Б10А367.120СБ			
Изм.	Лист	N докум.	Подп.	Дата			
Разраб.		Извекова			Опора сборочный чертеж	Лит.	Масса 1,4	Масштаб 1:2
Пров.		Кондратенко				И		
Т.контр.		Севрюков				Лист	Листов 1	
Нач.отд.		Ковтунец				ГОССТРОЙ СССР ХАРЬКОВСКИЙ САНТЕХПРОЕКТ		
Н.контр.		Севрюков						
Утв.								

Формат А3

Rz320 √ (√)

Шаблон для разметки

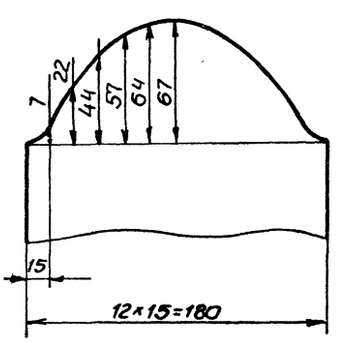

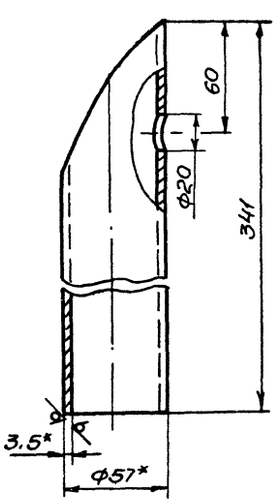

1. Предельные отклонения размеров $\pm \frac{IT16}{2}$.
2. * Размеры для справки.

				Б10А367.033			
Изм.	Лист	N докум.	Подп.	Дата			
Разраб.		Извекова			Стойка	Лит.	Масса 1,2	Масштаб 1:2
Пров.		Кондратенко				И		
Т.контр.		Севрюков				Лист	Листов 1	
Нач.отд.		Ковтунец			Труба 57×3,5 ГОСТ 8732-78 ВСт10 ГОСТ 8731-74	ГОССТРОЙ СССР ХАРЬКОВСКИЙ САНТЕХПРОЕКТ		
Н.контр.		Севрюков						
Утв.								

Форм.	Зона	Поз.	Обозначение	Наименование	Кол.	Примечание
				Документация		
А3			Б10А372.000СБ	Сборочный чертеж		
				Сборочные единицы		
А4		1	Б10А372.010	Рама	1	
А4		2	Б10А372.020	Трубопровод слива	1	
				Детали		
А4		3	Б10А372.001	Косынка	4	
А4		4	Б10А372.002	Хомут	2	
А4		5	Б10А372.003	Ушко		
				Стандартные изделия		
		6		Гайка М8.5 ГОСТ 5915-70	2	
				Материалы		
				Металл наплавленный		1,0 кг

Подп. и дата | Инв. № дубл. | Взам. инв. № | Инв. № подл. | Подп. и дата

Изм.	Лист	№ докум.	Подп.	Дата	Б10А372.000			
Разраб.		Извекова			Блок холодильника отбора проб	Лит.	Лист	Листов
Пров.		Гончаренко				И		1
Нач. отд.		Коверченко				Госстрой СССР Харьковский САНТЕХПРОЕКТ		
Н. контр.		Севрюков						
Утв.								

Формат А4

Б10А372.001

Rz 320 (√)

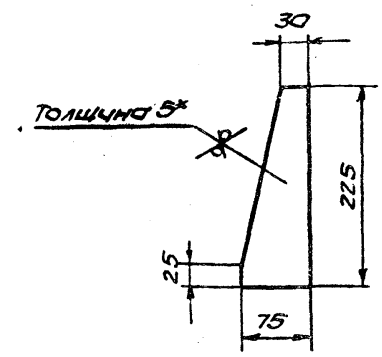

1. Предельные отклонения размеров $\pm \frac{IT16}{2}$.
2. *. Размер для справки.

Изм.	Лист	№ докум.	Подп.	Дата	Б10А372.001			
Разраб.		Извекова			Косынка	Лит.	Масса	Масштаб
Пров.		Гончаренко				И	0,45	1:5
Т. контр.		Севрюков				Лист	Листов 1	
Нач. отд.		Коверченко			Лист 5 ГОСТ 19903-74 ВСт3 ГОСТ 14637-79	Госстрой СССР Харьковский САНТЕХПРОЕКТ		
Н. контр.		Севрюков						
Утв.								

Формат А3

Б10А372.000СБ

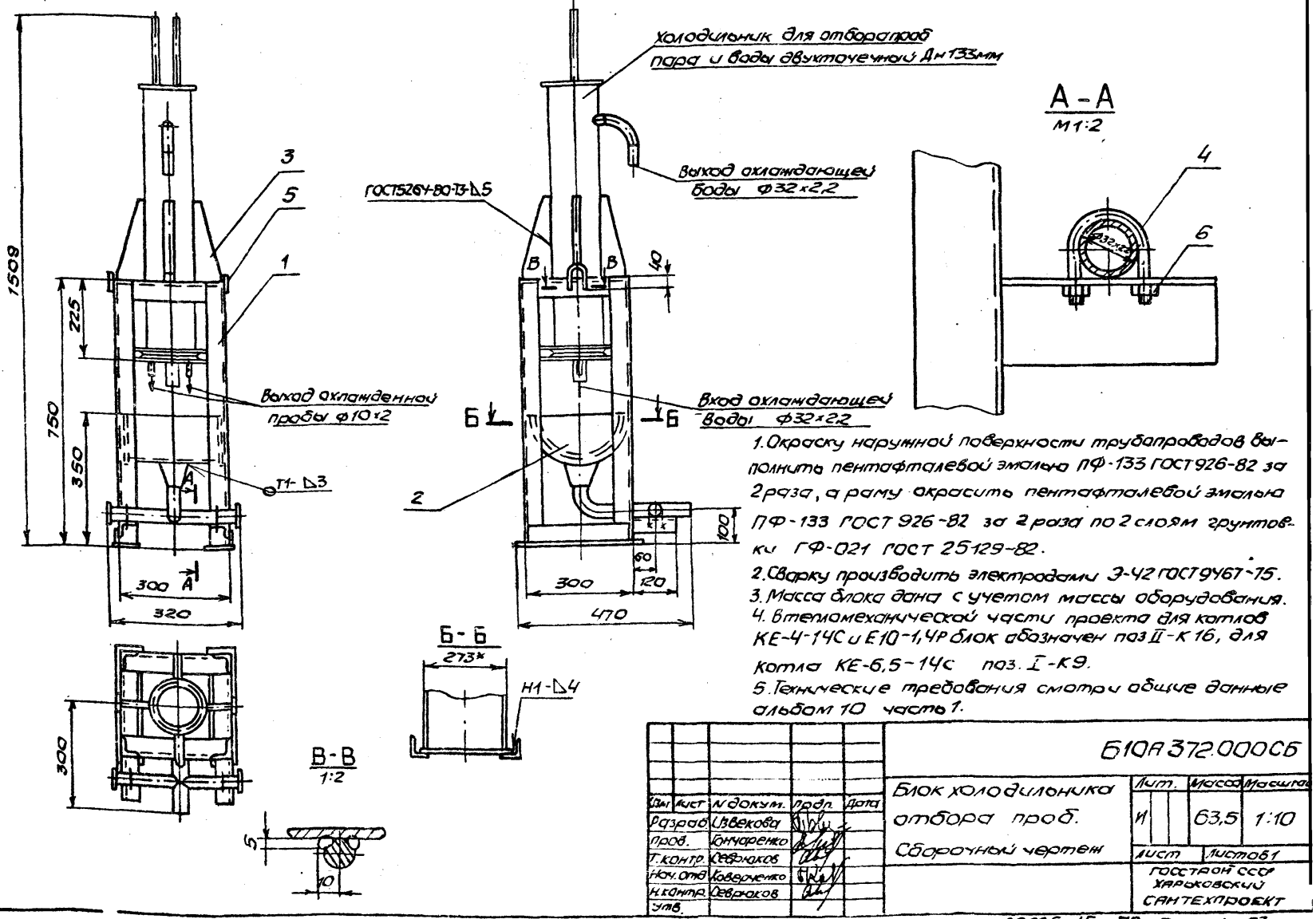

1. Окраску наружной поверхности трубопроводов выполнить пентафталевой эмалью ПФ-133 ГОСТ 926-82 за 2 раза, а раму окрасить пентафталевой эмалью ПФ-133 ГОСТ 926-82 за 2 раза по 2 слоям грунтовки ГФ-021 ГОСТ 25129-82.
2. Сварку производить электродами Э-42 ГОСТ 9467-75.
3. Масса блока дана с учетом массы оборудования.
4. В тепломеханической части проекта для котлов КЕ-4-14С и Е10-1,4Р блок обозначен поз. II-К16, для котла КЕ-6,5-14С поз. I-К9.
5. Технические требования смотри общие данные альбом 10 часть 1.

Изм.	Лист	№ докум.	Подп.	Дата	Б10А372.000СБ			
Разраб.		Извекова			Блок холодильника отбора проб. Сборочный чертеж	Лит.	Масса	Масштаб
Пров.		Гончаренко				И	63,5	1:10
Т. контр.		Севрюков				Лист	Листов 1	
Нач. отд.		Коверченко				Госстрой СССР Харьковский САНТЕХПРОЕКТ		
Н. контр.		Севрюков						
Утв.								

Форм.	Зона	Поз.	Обозначение	Наименование	Кол.	Прим.
				Документация		
А3			Б10А372.010СБ	Сборочный чертеж		
				Детали		
Б4		1	Б10А372.004	Стойка		
				Уголок Б50х50х5 ГОСТ 8509-86		
				Ст3 ГОСТ 535-79		
				ℓ=744	4	2,8кг
А4		2	Б10А372.005	Стяжка	2	
Б4		3	Б10А372.006	Балка		
				Уголок Б50х50х5 ГОСТ 8509-86		
				Ст3 ГОСТ 535-79		
				ℓ=200	2	0,75кг
Б4		4	Б10А372.007	Накладка		
				Лист 6 ГОСТ 19903-74		
				Ст3 ГОСТ 535-79		
				70х290	2	0,95кг
Б4		5	Б10А372.008	Плита		
				Лист 6 ГОСТ 19903-74		
				Ст3 ГОСТ 535-79		
				90х340	2	1,4кг
Б4		6	Б10А372.016	Балка		
				Уголок Б50х50х5 ГОСТ 8509-86		
				Ст3 ГОСТ 535-79		
				ℓ=120	2	0,43кг
				Материалы		
				Метал наплавленный		0,56кг

Изм.	Лист	№ докум.	Подп.	Дата
Разраб.		Извекова		
Пров.		Юнчаренко		
Нач. отд.		Коверченко		
Н. контр.		Севрюков		
Утв.				

Б10А372.010

Рама

Лит.	Лист	Листов
И		1

Госстрой СССР Харьковский САНТЕХПРОЕКТ

Формат А4

Б10А372.005

R320 √(√)

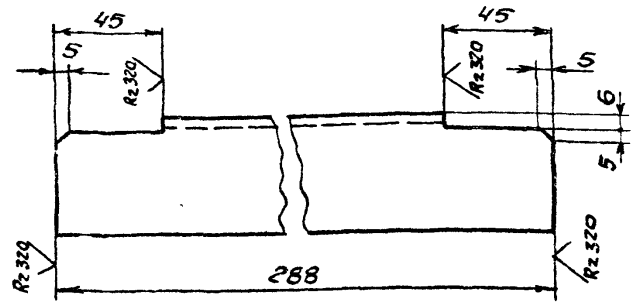

Предельные отклонения размеров $\pm \frac{IT16}{2}$

Инв. № подл. | Подп. и дата | Взам. инв. № | Инв. № дубл. | Подп. и дата

Изм.	Лист	№ докум.	Подп.	Дата
Разраб.		Извекова		
Пров.		Юнчаренко		
Т. контр.		Севрюков		
Нач. отд.		Коверченко		
Н. контр.		Севрюков		
Утв.				

Стяжка

Лит.	Масса	Масштаб
И	1,1	1:2
Лист	Листов 1	

Уголок Б 50х50х5 ГОСТ 8509-86 / Ст3 ГОСТ 535-79

Госстрой СССР Харьковский САНТЕХПРОЕКТ

Формат А4

Б10А372.010СБ

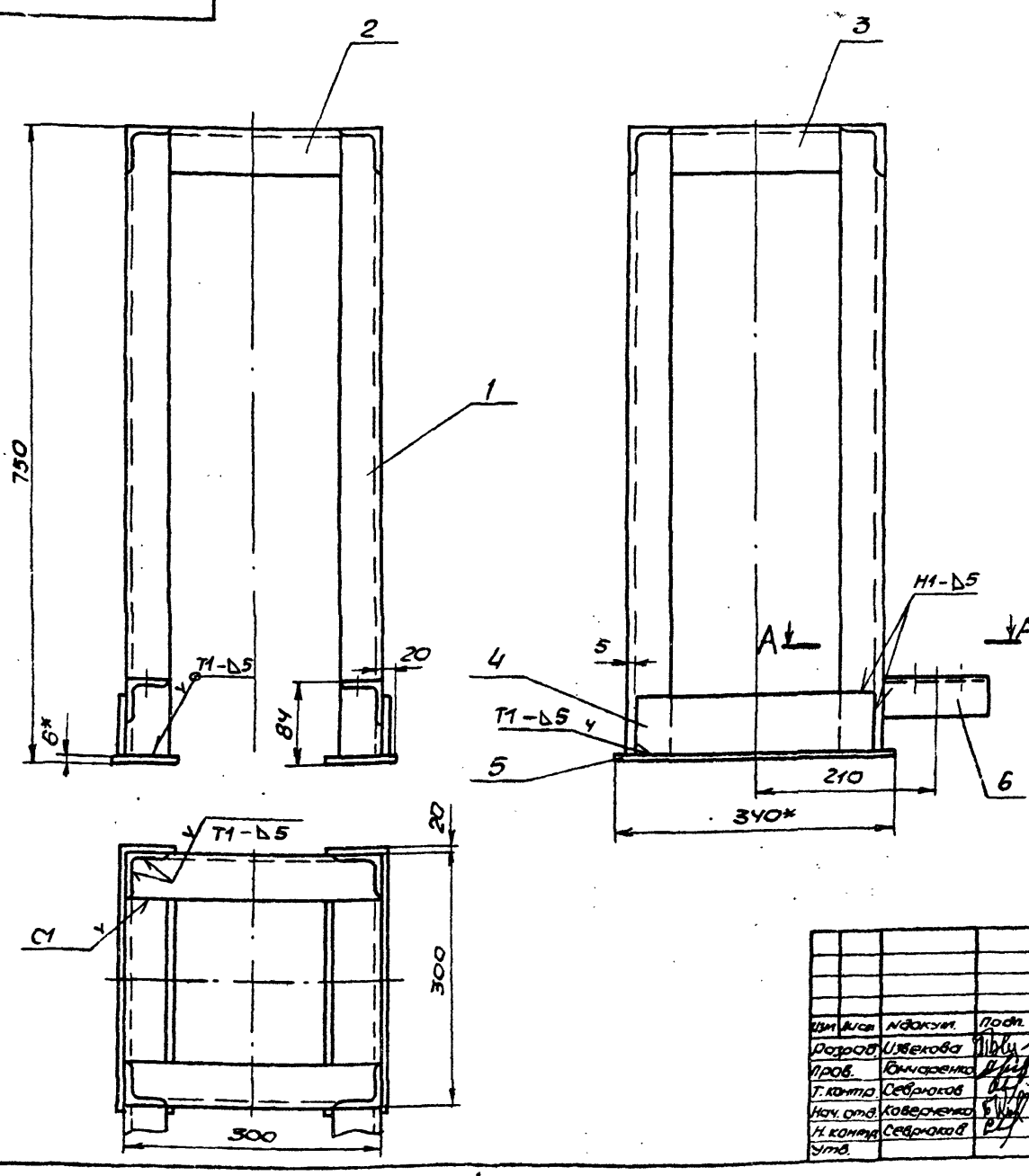

1. Сварку производить электродами Э-42 9467-75. Сварные швы по ГОСТ 5264-80.
2. Размеры для справок.

Изм.	Лист	№ докум.	Подп.	Дата
Разраб.		Извекова		
Пров.		Юнчаренко		
Т. контр.		Севрюков		
Нач. отд.		Коверченко		
Н. контр.		Севрюков		
Утв.				

Б10А372.010СБ

Рама

Сборочный чертеж

Лит.	Масса	Масштаб
И	210	1:5
Лист	Листов 1	

Госстрой СССР Харьковский САНТЕХПРОЕКТ

Формат	Зона	Поз.	Обозначение	Наименование	Кол.	Прим.
				Документация		
А3			Б10А372.020СБ	Сборочный чертеж		
				Деталй		
А4		1	Б10А372.009	Боковина	2	
А4		2	Б10А372.011	Лоток	1	
А4		3	Б10А372.012	Воронка	1	
А4		4	Б10А372.013	Патрубок	1	
А4		5	Б10А372.014	Патрубок	2	
Б4		6	Б10А372.015	Заглушка		
				Лист 3 ГОСТ19903-74 / В Ст3ГОСТ16523-70		
				ф40	2	0,03кг
				Материалы		
				Металл наплавленный		0,25кг

Изм.	Лист	N докум.	Подп.	Дата
Разраб.		Извекова		
Пров.		Юнчаренко		
Нач. отд.		Коверченко		
Н. контр.		Севрюков		
Утв.				

Б10А372.020

Трубопровод слива

Лит	Лист	Листов
И		1

ГОССТРОЙ СССР ХАРЬКОВСКИЙ САНТЕХПРОЕКТ

Формат А4

Б10А372.009

Rz320 / (√)

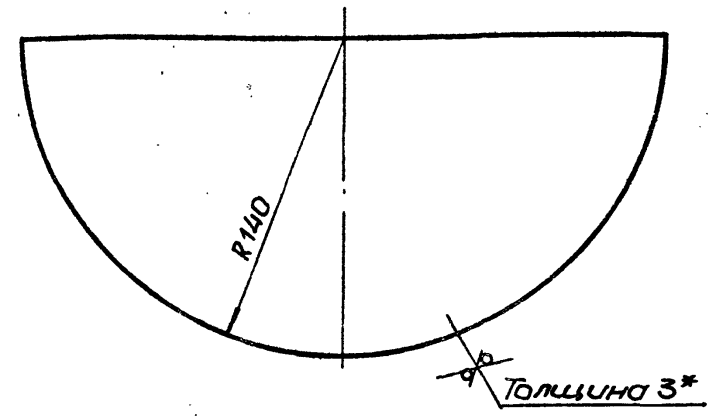

1. Предельные отклонения размеров $\pm \frac{IT16}{2}$.
2. * Размер для справки.

Инв. № подл. | Подп. и дата | Взам. инв. № | Инв. № дубл. | Подп. и дата

Изм.	Лист	N докум.	Подп.	Дата
Разраб.		Извекова		
Пров.		Юнчаренко		
Т. контр.		Севрюков		
Нач. отд.		Коверченко		
Н. контр.		Севрюков		
Утв.				

Б10А372.009

Боковина

Лит.	Масса	Масштаб
И	0,7	1:2
Лист	Листов 1	

Лист 3 ГОСТ19903-74 / В Ст3ГОСТ14637-79

ГОССТРОЙ СССР ХАРЬКОВСКИЙ САНТЕХПРОЕКТ

Формат А4

Б10А372.020 СБ

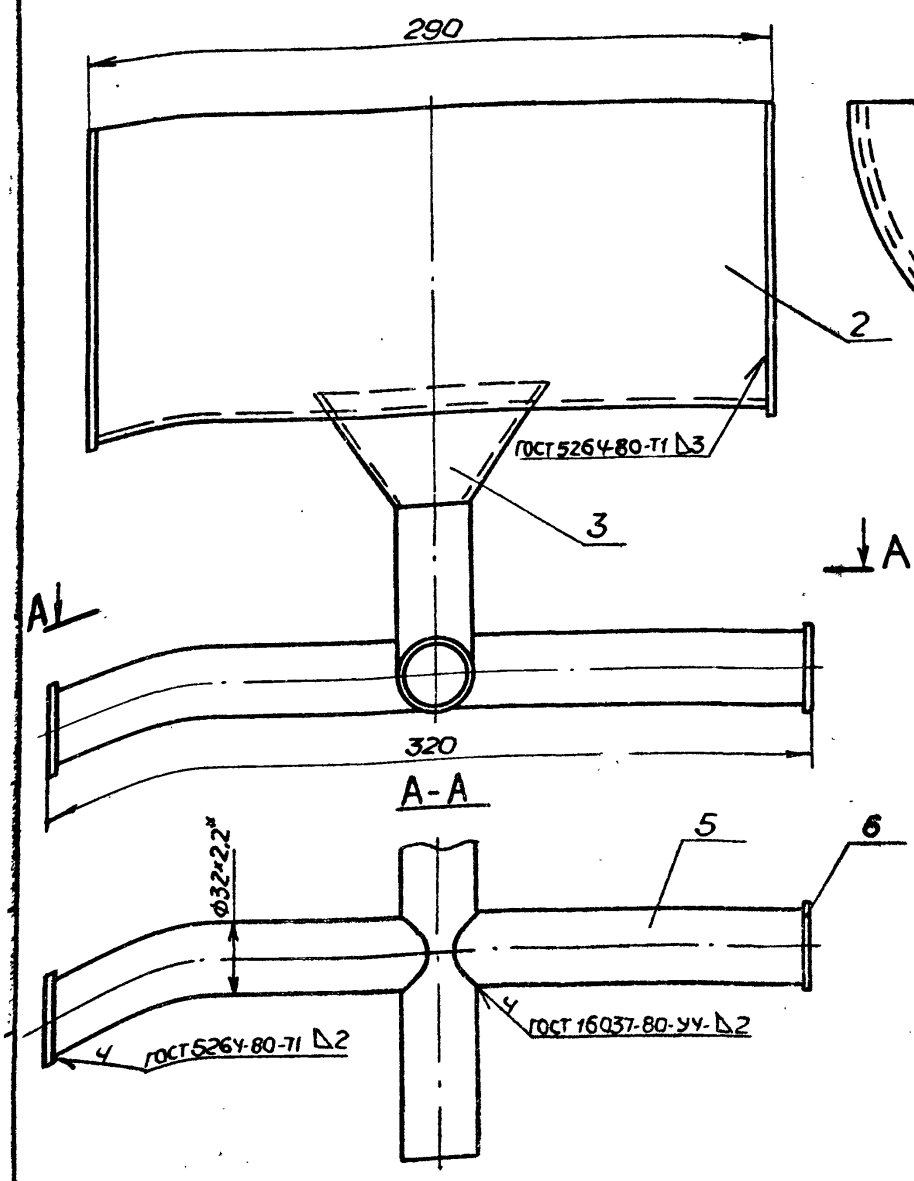

1. Предельные отклонения размеров $\pm \frac{IT16}{2}$.
2. Сварку производить электродами Э42 ГОСТ 9467-75.
3. * Размеры для справки.

Изм.	Лист	N докум.	Подп.	Дата
Разраб.		Извекова		
Пров.		Юнчаренко		
Т. контр.		Севрюков		
Нач. отд.		Коверченко		
Н. контр.		Севрюков		
Утв.				

Б10А372.020СБ

Трубопровод слива

Сборочный чертеж

Лит.	Масса	Масштаб
И	80	1:2
Лист	Листов 1	

ГОССТРОЙ СССР ХАРЬКОВСКИЙ САНТЕХПРОЕКТ

Б10А 372.011

Rz320 (√)

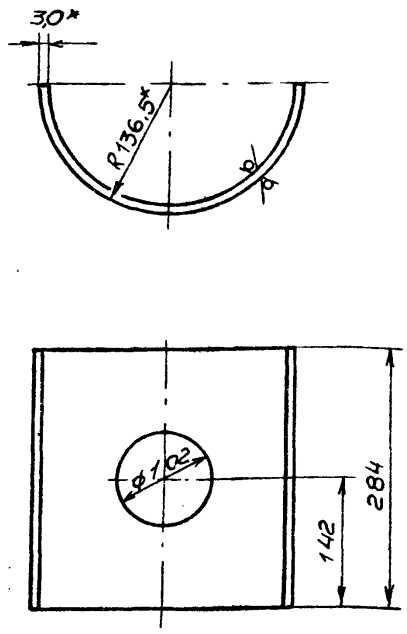

1. Предельные отклонения размеров $\pm \frac{IT16}{2}$.
2. * Размеры для справки.

Изм.	Лист	N докум.	Подп.	Дата	Б10А 372.011			
Разраб.		Извекова			Лоток	Лит.	Масса	Масштаб
Пров.		Гончаренко				И	4,6	1:5
Т. контр.		Севрюков				Лист	Листов 1	
Нач. отд.		Коверченко			Труба 273х3 ГОСТ 10704-76 / В20 ГОСТ 10705-80	Госстрой СССР Харьковский САНТЕХПРОЕКТ		
Н. контр.		Севрюков						
Утв.								

Формат А4

Б10А 372.012

Rz320 (√)

Развертка

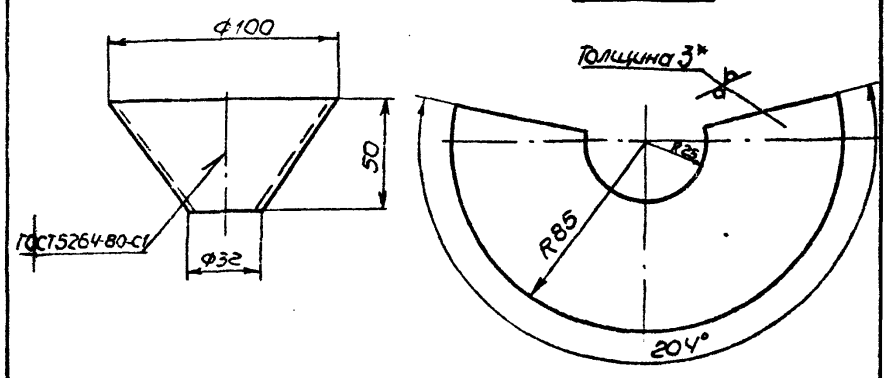

1. Предельные отклонения размеров $\pm \frac{IT16}{2}$.
2. * Размер для справки.

Изм.	Лист	N докум.	Подп.	Дата	Б10А 372.012			
Разраб.		Извекова			Воронка	Лит.	Масса	Масштаб
Пров.		Гончаренко				И	0,3	1:2
Т. контр.		Севрюков				Лист	Листов 1	
Нач. отд.		Коверченко			Лист 3 ГОСТ 19903-74 / ВСт3 ГОСТ 16523-70	Госстрой СССР Харьковский САНТЕХПРОЕКТ		
Н. контр.		Севрюков						
Утв.								

Формат А4

Б10А 372.013

Rz320 (√)

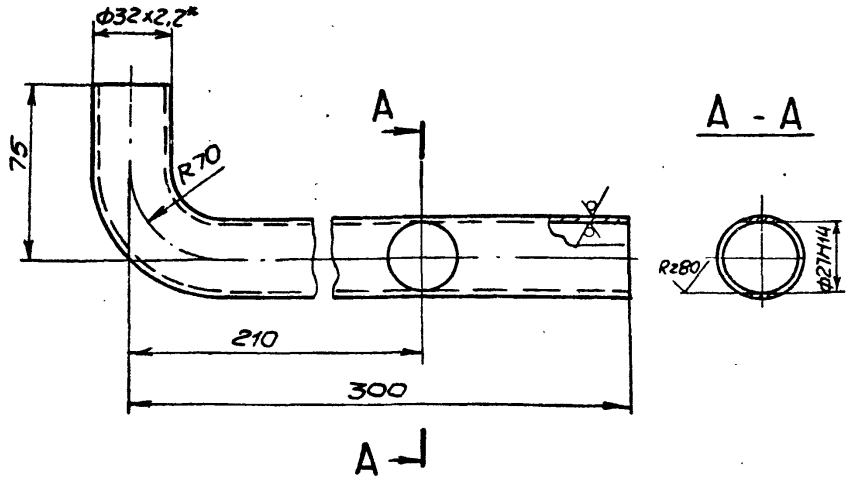

1. Длина развернутой детали – 345.
2. Предельные отклонения размеров $\pm \frac{IT16}{2}$.
3. * Размер для справки

Изм.	Лист	N докум.	Подп.	Дата	Б10А 372.013			
Разраб.		Извекова			Патрубок	Лит.	Масса	Масштаб
Пров.		Гончаренко				И	0,6	1:2
Т. контр.		Севрюков				Лист	Листов 1	
Нач. отд.		Коверченко			Труба 32х2,2 ГОСТ 10704-76 / ВСт3сп5 ГОСТ 10705-80	Госстрой СССР Харьковский САНТЕХПРОЕКТ		
Н. контр.		Севрюков						
Утв.								

Формат А4

Б10А 372.014

Rz320 (√)

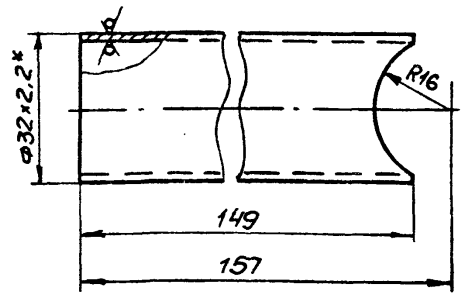

1. Предельные отклонения размеров $\pm \frac{IT16}{2}$.
2. * Размер для справки.

Изм.	Лист	N докум.	Подп.	Дата	Б10А 372.014			
Разраб.		Извекова			Патрубок	Лит.	Масса	Масштаб
Пров.		Гончаренко				И	0,25	1:1
Т. контр.		Севрюков				Лист	Листов 1	
Нач. отд.		Коверченко			Труба 32х2,2 ГОСТ 10704-76 / ВСт3сп5 ГОСТ 10705-80	Госстрой СССР Харьковский САНТЕХПРОЕКТ		
Н. контр.		Севрюков						
Утв.								

Б10А 451.004

$R_z 320$ (√)

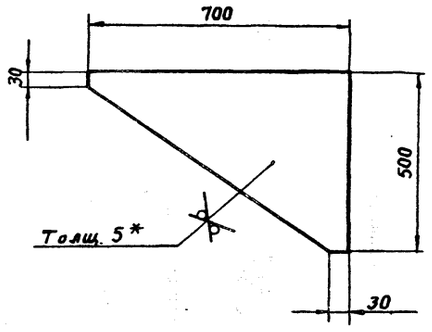

1. Предельные отклонения размеров ± 1T16/2
2.* Размер для справки.

Изм.	Лист	N докум.	Подп.	Дата	Б10А 451.004			
Разраб.		Гончаренко	Подпись		Косынка	Лит.	Масса	Масштаб
Пров.		Извекова	"			И	7,8	1:10
Т. контр.		Севрюков	"			Лист	Листов 1	
Нач. отд.		Коверченко	"		Лист 5 ГОСТ 19903-74	Госстрой СССР Харьковский САНТЕХПРОЕКТ		
Н. контр.		Севрюков	"		В Ст.3 ГОСТ 14637-79			
Утв.								

Инв. N подл. | Подп. и дата | Взам. инв. N | Инв. N дубл. | Подп. и дата

Б10. 372. 002

$R_z 80$ (√)

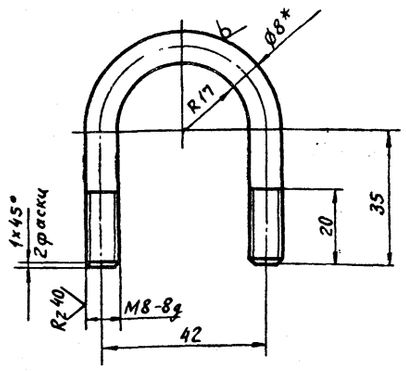

1. Длина развернутой детали - 136.
2. Неуказанные предельные отклонения размеров ± 1T16/2.
3.* Размеры для справки.

Изм.	Лист	N докум.	Подп.	Дата	Б10А 372.002			
Разраб.		Извекова	Подпись		Хомут	Лит.	Масса	Масштаб
Т. контр.		Севрюков	"			И	0,05	1:1
Нач. отд.		Коверченко	"			Лист	Листов 1	
Н. контр.		Севрюков	"		Круг 8 ГОСТ 2590-71 / В Ст3 ГОСТ 535-79	Госстрой СССР Харьковский САНТЕХПРОЕКТ		
Утв.								

Пров. Мастер 19.4.90 Кон. Кобрунова

gost.e-ecolog.ru

Б10А 372. 003

$R_z 320$ (√)

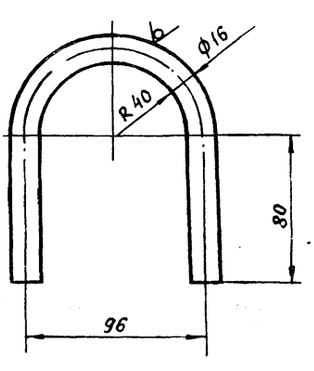

1. Длина развернутой детали - 310.
2. Предельные отклонения размеров ± 1T16/2.
3.* Размер для справки.

Изм.	Лист	N докум.	Подп.	Дата	Б10А 372.003			
Разраб.		Извекова	Подп.		Ушко	Лит.	Масса	Масштаб
Пров.		Гончаренко	"			И	0,5	1:2
Т. контр.		Севрюков	"			Лист	Листов 1	
Нач. отд.		Коверченко	"		Круг 16 ГОСТ 2590-71 / В Ст3 ГОСТ 535-79	Госстроя СССР Харьковский САНТЕХПРОЕКТ		
Н. контр.		Севрюков	"					
Утв.								

Инв. N подл. | Подп. и дата | Взам. инв. N | Инв. N дубл. | Подп. и дата