ТИПОВОЙ ПРОЕКТ

903-1-270.89

# КОТЕЛЬНАЯ

## с 4 котлами

## Е-10-1,4Р

ЗОЛОШЛАКОУДАЛЕНИЕ МЕХАНИЧЕСКОЕ

ТОПЛИВО-КАМЕННЫЕ И БУРЫЕ УГЛИ

СИСТЕМА ТЕПЛОСНАБЖЕНИЯ ЗАКРЫТАЯ

Альбом 10

ЧАСТЬ 1

23935-14

gost.e-ecolog.ru

# ТИПОВОЙ ПРОЕКТ
# 903-1-270.89

## КОТЕЛЬНАЯ С 4 КОТЛАМИ Е-10-1.4Р. ЗОЛОШЛАКОУДАЛЕНИЕ МЕХАНИЧЕСКОЕ. ТОПЛИВО-КАМЕННЫЕ И БУРЫЕ УГЛИ. СИСТЕМА ТЕПЛОСНАБЖЕНИЯ ЗАКРЫТАЯ.

## АЛЬБОМ 10 Ч.1
## ПЕРЕЧЕНЬ АЛЬБОМОВ

| | | |
|---|---|---|
| АЛЬБОМ 1 | | ПОЯСНИТЕЛЬНАЯ ЗАПИСКА |
| АЛЬБОМ 2 ч.1 | ТМ | РЕШЕНИЯ ТЕПЛОМЕХАНИЧЕСКИЕ РАСПОЛОЖЕНИЕ ОБОРУДОВАНИЯ |
| | ТМ1 | РЕШЕНИЯ ТЕПЛОМЕХАНИЧЕСКИЕ КОТЛОАГРЕГАТЫ |
| | ТП | ТОПЛИВОПОДАЧА |
| | ЗШ | ЗОЛОШЛАКОУДАЛЕНИЕ |
| | ГСВ | ГАЗОСНАБЖЕНИЕ. ВНУТРЕННИЕ УСТРОЙСТВА |
| АЛЬБОМ 2 ч.2 | | РЕШЕНИЯ ТЕПЛОМЕХАНИЧЕСКИЕ |
| | ТМ2 | ДЕАЭРАЦИОННО-ПИТАТЕЛЬНАЯ УСТАНОВКА ОБЩЕКОТЕЛЬНЫЕ ТРУБОПРОВОДЫ |
| | ТМ3 | ВОДОПОДОГРЕВАТЕЛЬНАЯ УСТАНОВКА |
| | ТМ4 | УСТАНОВКА ГОРЯЧЕГО ВОДОСНАБЖЕНИЯ |
| | ТМ5 | ВОДОПОДГОТОВИТЕЛЬНАЯ УСТАНОВКА |
| АЛЬБОМ 3 | А | АВТОМАТИЗАЦИЯ |
| АЛЬБОМ 4 ч.1 | ЭМ | ЭЛЕКТРООБОРУДОВАНИЕ СИЛОВОЕ |
| | ЭО | ЭЛЕКТРООСВЕЩЕНИЕ ВНУТРЕННЕЕ |
| | СС | СВЯЗЬ И СИГНАЛИЗАЦИЯ |
| АЛЬБОМ 4 ч.2 | ЭМ | ЭЛЕКТРООБОРУДОВАНИЕ СИЛОВОЕ УПРАВЛЕНИЕ ЭЛЕКТРОПРИВОДАМИ |
| АЛЬБОМ 5 | АР | РЕШЕНИЯ АРХИТЕКТУРНЫЕ |
| | АЗ | ЗАЩИТА АНТИКОРРОЗИОННАЯ КОНСТРУКЦИЙ |
| | ГП | ГЕНЕРАЛЬНЫЙ ПЛАН |
| | ОС | ОРГАНИЗАЦИЯ СТРОИТЕЛЬСТВА |
| АЛЬБОМ 6 ч.1,2 | КЖ | КОНСТРУКЦИИ ЖЕЛЕЗОБЕТОННЫЕ |
| АЛЬБОМ 7 | КМ | КОНСТРУКЦИИ МЕТАЛЛИЧЕСКИЕ |
| АЛЬБОМ 8 ч.1,2 | КЖИ | СТРОИТЕЛЬНЫЕ ИЗДЕЛИЯ |
| АЛЬБОМ 9 | ОВ | ОТОПЛЕНИЕ И ВЕНТИЛЯЦИЯ |
| | ВК | ВОДОПРОВОД И КАНАЛИЗАЦИЯ ВНУТРЕННИЕ |
| АЛЬБОМ 10 ч.1-7 | | БЛОКИ ТЕПЛОМЕХАНИЧЕСКОГО ОБОРУДОВАНИЯ КОНСТРУКТОРСКАЯ ДОКУМЕНТАЦИЯ |
| АЛЬБОМ 11 | | КОНВЕЙЕР ЛЕНТОЧНЫЙ КОНСТРУКТОРСКАЯ ДОКУМЕНТАЦИЯ |
| АЛЬБОМ 12 | | ГАЗОПРОВОДЫ КОТЛОАГРЕГАТА КОНСТРУКТОРСКАЯ ДОКУМЕНТАЦИЯ |
| АЛЬБОМ 13 | | ВОЗДУХОВОДЫ КОТЛОАГРЕГАТА КОНСТРУКТОРСКАЯ ДОКУМЕНТАЦИЯ |
| АЛЬБОМ 14 ч.1,2 | | МОНТАЖНЫЕ ИЗДЕЛИЯ КОНСТРУКТОРСКАЯ ДОКУМЕНТАЦИЯ |
| АЛЬБОМ 15 | | ЩИТЫ УПРАВЛЕНИЯ ЗАДАНИЕ ЗАВОДУ-ИЗГОТОВИТЕЛЮ |
| АЛЬБОМ 16 | | НИЗКОВОЛЬТНЫЕ КОМПЛЕКТНЫЕ УСТРОЙСТВА ЗАДАНИЕ ЗАВОДУ-ИЗГОТОВИТЕЛЮ |
| АЛЬБОМ 17 ч.1,2 | | СПЕЦИФИКАЦИЯ ОБОРУДОВАНИЯ ПОСТАВКА ЗАКАЗЧИКА |
| АЛЬБОМ 18 | | СПЕЦИФИКАЦИЯ ОБОРУДОВАНИЯ ПОСТАВКА ПОДРЯДЧИКА |
| АЛЬБОМ 19 | | ОПРОСНЫЕ ЛИСТЫ |
| АЛЬБОМ 20 | | ВЕДОМОСТИ ПОТРЕБНОСТИ В МАТЕРИАЛАХ |
| АЛЬБОМ 21 ч.1,2 | | СМЕТЫ НА ТЕПЛОМЕХАНИЧЕСКОЕ ОБОРУДОВАНИЕ |
| АЛЬБОМ 22 | | СМЕТЫ НА РАБОТЫ ПО АВТОМАТИЗАЦИИ, СВЯЗИ И СИГНАЛИЗАЦИИ |
| АЛЬБОМ 23 | | СМЕТЫ НА ЭЛЕКТРООБОРУДОВАНИЕ И ЭЛЕКТРОМОНТАЖНЫЕ РАБОТЫ |
| АЛЬБОМ 24 ч.1,2 | | СМЕТЫ НА СТРОИТЕЛЬНЫЕ РАБОТЫ |
| АЛЬБОМ 25 | | СМЕТЫ НА САНИТАРНО-ТЕХНИЧЕСКИЕ РАБОТЫ |
| АЛЬБОМ 26 | | ТЕХНИКО-ЭКОНОМИЧЕСКИЕ ПОКАЗАТЕЛИ ОБЪЕКТНЫЕ СМЕТЫ. |

## ПРИМЕНЯЕМЫЕ МАТЕРИАЛЫ

| | |
|---|---|
| ТИПОВОЙ ПРОЕКТ 709-9-101.89 | СКЛАД МОКРОГО ХРАНЕНИЯ ХЛОРИСТОГО НАТРИЯ ЕМКОСТЬЮ 40 $м^3$ |
| ТИПОВОЙ ПРОЕКТ 903-9-29.89 | БЛОК КОТЕЛЬНО-ВСПОМОГАТЕЛЬНЫХ ПОМЕЩЕНИЙ |
| ТИПОВОЙ ПРОЕКТ 709-9-100.89 | СКЛАД УГЛЯ С ЖЕЛЕЗНОДОРОЖНОЙ ЭСТАКАДОЙ |
| ТИПОВОЙ ПРОЕКТ 907-2-208 | ТРУБА ДЫМОВАЯ КИРПИЧНАЯ $H=45м.$, $Д_о=2,1м$ С НАДЗЕМНЫМ ПРИМЫКАНИЕМ ГАЗОХОДОВ ДЛЯ КОТЕЛЬНЫХ УСТАНОВОК |
| ТИПОВОЙ ПРОЕКТ 907-02-222 | СВЕТОВЫЕ ОГРАЖДЕНИЯ ВЫСОТНЫХ ДЫМОВЫХ ТРУБ |
| СЕРИЯ 3.407-108 в.1,2,3 | МОЛНИЕПРИЕМНИК „УНИФИЦИРОВАННЫЕ ПРОЖЕКТОРНЫЕ МАЧТЫ И ОТДЕЛЬНО СТОЯЩИЕ МОЛНИЕОТВОДЫ.“ |

РАЗРАБОТАН
ИНСТИТУТОМ ХАРЬКОВСКИЙ САНТЕХПРОЕКТ
ГЛАВНЫЙ ИНЖЕНЕР ИНСТИТУТА
В.А. СЛЮСАРЕВ
ГЛАВНЫЙ ИНЖЕНЕР ПРОЕКТА
Л.Ш. ЛЕВОНТИН

УТВЕРЖДЕН
И ВВЕДЕН В ДЕЙСТВИЕ
ГПКНИИ „САНТЕХНИИПРОЕКТ“
ПРОТОКОЛ ОТ 12.07.1989г. N10

© ЦИТП Госстроя СССР, 1990

# Содержание альбома N10


| Обозначение | Наименование | Стр |
|---|---|---|
| | Часть 1 | |
| | Содержание альбома N10 | 2÷11 |
| | Общие данные | 12÷13 |
| Б10А 428.000 | Блок эжекторов вакуумного деаэратора | 14 |
| Б10А 428.000ВП | Ведомость покупных изделий | |
| Б10А 428.000СБ | Блок эжекторов вакуумного деаэратора. Сборочный чертеж | 15÷16 |
| Б10А 428.010СБ | Блок N1. Сборочный чертеж | 17 |
| Б10А 428.004 | Патрубок | |
| Б10А 428.005 | Патрубок | |
| Б10А 428.010 | Блок N1 | |
| Б10А 428.020СБ | Блок N2. Сборочный чертеж | 18 |
| Б10А 428.030СБ | Блок N3. Сборочный чертеж | |
| Б10А 428.020 | Блок N2 | |
| Б10А 428.030 | Блок N3 | |
| Б10А 428.040СБ | Рама. Сборочный чертеж | 19 |
| Б10А 428.040 | Рама | |
| Б10А 428.001 | Прокладка | |
| Б10А 429.000 | Блок подготовки перегретой воды | 20 |
| Б10А 428.003 | Переход | |
| Б10А 429.000СБ | Блок подготовки перегретой воды. Сборочный чертеж | 21÷23 |
| Б10А 429.000ВС | Ведомость спецификаций | 24 |
| Б10А 429.000ВП | Ведомость покупных изделий | |
| Б10А 429.010 | Трубопровод пара | 25 |
| Б10А 429.010СБ | Трубопровод пара. Сборочный чертеж. | |
| Б10А 429.020 | Блок N1 | 26 |
| Б10А 429.020СБ | Блок N1. Сборочный чертеж | |
| Б10А 429.030СБ | Блок N2. Сборочный чертеж | |
| Б10А 429.005 | Патрубок | |
| Б10А 429.006 | Патрубок | |
| Б10А 429.040СБ | Блок N3. Сборочный чертеж | 27 |
| Б10А 429.030 | Блок N2 | |
| Б10А 429.040 | Блок N3 | |
| Б10А 429.050 | Трубопровод исходной омагниченной воды | |
| Б10А 429.060 | Блок N4 | 28 |
| Б10А 429.070 | Блок N5 | |
| Б10А 429.050СБ | Трубопровод исходной омагниченной воды. Сборочный чертеж | |
| Б10А 429.060СБ | Блок N4. Сборочный чертеж | 29 |
| Б10А 429.070СБ | Блок N5. Сборочный чертеж | |
| Б10А 429.008 | Патрубок | |
| Б10А 429.080 | Трубопровод перегретой воды | |
| Б10А 429.090 | Блок N6 | 30 |
| Б10А 429.100 | Блок N7 | |
| Б10А 429.080СБ | Трубопровод перегретой воды. Сборочный чертеж | |
| Б10А 429.100СБ | Блок N7. Сборочный чертеж | 31 |
| Б10А 429.110СБ | Блок N8. Сборочный чертеж | |
| Б10А 429.090СБ | Блок N6. Сборочный чертеж | |
| Б10А 429.001 | Прокладка | 32 |
| Б10А 429.003 | Переход | |
| Б10А 429.110 | Блок N8 | |
| Б10А 429.130 | Установка термобалона регулятора РТ-ДО-50 | |
| Б10А 429.120СБ | Рама. Сборочный чертеж | 33 |
| Б10А 429.018 | Косынка | 34 |
| Б10А 429.130СБ | Установка термобалона регулятора РТ-ДО-50. Сборочный чертеж | |
| Б10А 429.120 | Рама | |
| Б10А 430.000 | Блок подогревателей горячего водоснабжения | 35 |
| Б10А 430.010 | Трубопровод пара | |
| Б10А 430.000СБ | Блок подогревателей горячего водоснабжения. Сборочный чертеж | 36÷38 |
| Б10А 430.000ВС | Ведомость спецификаций | 39 |
| Б10А 430.000ВП | Ведомость покупных изделий | |
| Б10А 429.025 | Патрубок | 40 |
| Б10А 429.026 | Фланец | |
| Б10А 430.010СБ | Трубопровод пара. Сборочный чертеж | |
| Б10А 430.020СБ | Блок N1. Сборочный чертеж | 41 |
| Б10А 430.020 | Блок N1 | |

| Обозначение | Наименование | Стр. |
|---|---|---|
| Б10А 430.030 | Блок N2. | 41 |
| Б10А 430.030СБ | Блок N2. Сборочный чертеж | |
| Б10А 430.040 | Блок N3 | 42 |
| Б10А 430.040СБ | Блок N3. Сборочный чертеж | |
| Б10А 430.050 | Блок N4 | |
| Б10А 430.050СБ | Блок N4. Сборочный чертеж | |
| Б10А 430.003 | Патрубок | 43 |
| Б10А 430.004 | Патрубок | |
| Б10А 430.060 | Трубопровод исходной омагниченной воды | |
| Б10А 430.070 | Блок N5 | 44 |
| Б10А 430.080 | Трубопровод перегретой воды | |
| Б10А 430.070СБ | Блок N5. Сборочный чертеж | |
| Б10А 430.060СБ | Трубопровод исходной омагниченной воды. Сборочный чертеж | |
| Б10А 430.090 | Блок N8 | 45 |
| Б10А 430.090СБ | Блок N8. Сборочный чертеж | |
| Б10А 430.080СБ | Трубопровод перегретой воды. Сборочный чертеж | |
| Б10А 430.100СБ | Рама. Сборочный чертеж | 46 |
| Б10А 430.100 | Рама | 47 |
| Б10А 430.110СБ | Установка термобалона регулятора РТ-ДО-40. Сборочный чертеж | |
| Б10А 430.110 | Установка термобалона регулятора РТ-ДО-40 | |
| Б10А 430.018 | Патрубок | 48 |
| Б10А 430.017 | Фланец | |
| Б10А 431.000 | Блок нитратирования химобработанной воды. | |
| Б10А 431.000СБ | Блок нитратирования химобработанной воды. Сборочный чертеж | 49÷51 |
| Б10А 431.200 | Рама | |
| Б10А 431.000ВП | Ведомость покупных изделий | 52 |
| Б10А 431.000ВС | Ведомость спецификаций | 53 |
| Б10А 431.190СБ | Рама. Сборочный чертеж | |
| Б10А 431.010 | Оборудование бака | 54 |
| Б10А 431.020 | Оборудование бака | |
| Б10А 431.010СБ | Оборудование бака. Сборочный чертеж | 55 |
| Б10А 431.020СБ | Оборудование бака. Сборочный чертеж | 56 |
| Б10А 431.008 | Отвод | 57 |
| Б10А 431.015 | Отвод | |
| Б10А 431.030 | Трубопровод Na-катионирования | |
| Б10А 431.040 | Блок N1 | |
| Б10А.431.040СБ | Блок N1. Сборочный чертеж | 58 |
| Б10А 431.050СБ | Блок N2. Сборочный чертеж | |
| Б10А 431.030СБ | Трубопровод Na-катионирования. Сборочный чертеж | |
| Б10А 431.060СБ | Трубопровод. Сборочный чертеж | 59 |
| Б10А 431.050 | Блок N2 | 60 |
| Б10А 431.060 | Трубопровод | |
| Б10А 431.070 | Блок N3 | |
| Б10А 431.080 | Блок N4 | |
| Б10А 431.070СБ | Блок N3. Сборочный чертеж | 61 |
| Б10А 431.080СБ | Блок N4. Сборочный чертеж | |
| Б10А 431.090СБ | Блок N5. Сборочный чертеж | |
| Б10А 431.090 | Блок N5 | 62 |
| Б10А 431.100 | Блок N6 | |
| Б10А 431.100СБ | Блок N6. Сборочный чертеж | |
| Б10А 431.110 | Трубопровод | 63 |
| Б10А 431.120 | Блок N7 | |
| Б10А 431.110СБ | Трубопровод. Сборочный чертеж | |
| Б10А 431.120СБ | Блок N7. Сборочный чертеж | 64 |
| Б10А 431.130СБ | Блок N8. Сборочный чертеж | |
| Б10А 431.130 | Блок N8 | |
| Б10А 431.140 | Блок N9 | |
| Б10А 431.150 | Трубопровод дренажа | 65 |
| Б10А 431.140СБ | Блок N9. Сборочный чертеж | |
| Б10А 431.150СБ | Трубопровод дренажа. Сборочный чертеж | |
| Б10А 431.160 | Блок N10 | 66 |
| Б10А 431.160СБ | Блок N10. Сборочный чертеж | |
| Б10А 431.053 | Патрубок | 67 |
| Б10А 431.054 | Патрубок | |

| Обозначение | Наименование | Стр |
|---|---|---|
| Б10А 431.055 | Патрубок | 67 |
| Б10А 431.056 | Воронка | |
| Б10А 431.170СБ | Блок №11. Сборочный чертеж | 68 |
| Б10А 431.058 | Патрубок | |
| Б10А 431.019 | Фланец | |
| Б10А 431.170 | Блок №11 | |
| Б10А 431.180 | Статив | 69 |
| Б10А 431.190 | Рама | |
| Б10А 431.180СБ | Статив. Сборочный чертеж | |
| Б10А 431.200СБ | Рама. Сборочный чертеж | 70 |
| Б10А 431.200 | Рама | 71 |
| | Часть 2 | |
| Б10А 448.000 | Блок сетевых насосов (поз. III-К19) | 72 |
| Б10А 448.010 | Трубопровод обратной сетевой воды от насосов | |
| Б10А 448.001 | Прокладка | |
| Б10А 448.000ВС | Ведомость спецификаций | 73 |
| Б10А 448.000ВП | Ведомость покупных изделий | |
| Б10А 448.000СБ | Блок сетевых насосов (поз. III-К19) Сборочный чертеж | 74÷75 |
| Б10А 448.010СБ | Трубопровод обратной сетевой воды от насосов. Сборочный чертеж | 76 |
| Б10А 448.020СБ | Блок №1. Сборочный чертеж | |
| Б10А 448.020 | Блок №1 | 77 |
| Б10А 448.030 | Блок №2 | |
| Б10А 448.040 | Блок №3 | |
| Б10А 448.050 | Трубопровод обратной сетевой воды к насосам | |
| Б10А 448.030СБ | Блок №2. Сборочный чертеж | 78 |
| Б10А 448.040СБ | Блок №3. Сборочный чертеж | |
| Б10А 448.003 | Патрубок | |
| Б10А 448.004 | Патрубок | |
| Б10А 448.060 | Блок №4 | 79 |
| Б10А 448.070 | Блок №5 | |
| Б10А 448.080 | Рама | |
| Б10А 448.060СБ | Блок №4. Сборочный чертеж | 80 |
| Б10А 448.070СБ | Блок №5. Сборочный чертеж | |
| Б10А 448.050СБ | Трубопровод обратной сетевой воды к насосам. Сборочный чертеж | |
| Б10А 448.080СБ | Рама. Сборочный чертеж | 81 |
| Б10А 448.090 | Опора под отвод | 82 |
| Б10А 448.090СБ | Опора под отвод. Сборочный чертеж | |
| Б10А 448.018 | Косынка | |
| Б10А 448.026 | Патрубок | |
| Б10А 449.000 | Блок редукционной установки (поз II-К15) | 83 |
| Б10А 449.002 | Прокладка | |
| Б10А 449.000ВС | Ведомость спецификаций | 84 |
| Б10А 449.000ВП | Ведомость покупных изделий | |
| Б10А 449.000СБ | Блок редукционной установки (поз. II-К15) Сборочный чертеж | 85÷86 |
| Б10А 449.010 | Коллектор | 87 |
| Б10А 449.020 | Отвод в сборе. | |
| Б10А 449.030 | Патрубок в сборе | |
| Б10А 449.040 | Установка привода МЭО100/25-0,25р к клапану 6с-8-3 | |
| Б10А 449.010СБ | Коллектор. Сборочный чертеж | 88 |
| Б10А 449.020СБ | Отвод в сборе. Сборочный чертеж | |
| Б10А 449.030СБ | Патрубок в сборе. Сборочный чертеж | |
| Б10А 448.019 | Косынка | |
| Б10А 449.040СБ | Установка привода МЭО 100/25-0,25р к клапану 6с-8-3 Сборочный чертеж | 89 |
| Б10А 449.050 | Тяга | 90 |
| Б10А 449.060 | Штанга | |
| Б10А 449.070 | Вилка | |
| Б10А 449.080 | Стяжка | |
| Б10А 449.050СБ | Тяга. Сборочный чертеж | 91 |
| Б10А 449.060СБ | Штанга. Сборочный чертеж | |
| Б10А 449.070СБ | Вилка. Сборочный чертеж | 92 |
| Б10А 449.021 | Ушко | |
| Б10А 449.022 | Втулка | |

| Обозначение | Наименование | Стр. |
|---|---|---|
| Б10А 449.005 | Патрубок | 92 |
| Б10А 449.080СБ | Стяжка. Сборочный чертеж | 93 |
| Б10А 449.024 | Шпилька | |
| Б10А 449.013 | Гайка левая | |
| Б10А 449.015 | Палец | |
| Б10А 449.014 | Палец | 94 |
| Б10А 449.016 | Ушко | |
| Б10А 449.017 | Рычаг | |
| Б10А 449.018 | Втулка | |
| Б10А.449.090 | Рама | 95 |
| Б10А 449.090СБ | Рама. Сборочный чертеж | |
| Б10А 449.006 | Патрубок | |
| Б10А 449.100 | Опора под отвод | 96 |
| Б10А 449.100СБ | Опора под отвод. Сборочный чертеж | |
| Б10А 449.003 | Воронка | |
| Б10А 449.029 | Стойка | |
| Б10А 449.110 | Рама | 97 |
| Б10А 449.110СБ | Рама. Сборочный чертеж | |
| Б10А 450.000 | Блок подогревателей сетевой воды (поз. III-К18) | 98 |
| Б10А 449.037 | Балка | |
| Б10А 450.000ВС | Ведомость спецификаций | 99 |
| Б10А 450.000ВП | Ведомость покупных изделий | |
| Б10А 450.000СБ | Блок подогревателей сетевой воды (поз. III-К18) Сборочный чертеж | 100÷102 |
| Б10А 450.010 | Трубопровод пара | 103 |
| Б10А 450.020 | Блок №1 | |
| Б10А 450.030 | Блок №2 | |
| Б10А 450.040 | Блок №3 | |
| Б10А 450.010СБ | Трубопровод пара. Сборочный чертеж | 104 |
| Б10А 450.020СБ | Блок №1. Сборочный чертеж | |
| Б10А 450.030СБ | Блок №2. Сборочный чертеж | |
| Б10А 450.050 | Трубопровод прямой сетевой воды | 105 |
| Б10А 450.060 | Блок №4 | |
| Б10А 450.070 | Блок №5 | |
| Б10А 450.080 | Трубопровод обратной сетевой воды | |
| Б10А 450.040СБ | Блок №3. Сборочный чертеж | 106 |
| Б10А 450.050СБ | Трубопровод прямой сетевой воды Сборочный чертеж | |
| Б10А 450.060СБ | Блок №4. Сборочный чертеж | |
| Б10А 450.080СБ | Трубопровод обратной сетевой воды. Сборочный чертеж | 107 |
| Б10А 450.100СБ | Блок №7. Сборочный чертеж | |
| Б10А 450.110СБ | Трубопровод пара. Сборочный чертеж | |
| Б10А 450.090 | Блок №6 | 108 |
| Б10А 450.100 | Блок №7 | |
| Б10А 450.110 | Трубопровод пара | |
| Б10А 450.120 | Трубопровод | |
| Б10А 450.003 | Патрубок | 109 |
| Б10А 450.004 | Патрубок | |
| Б10А 450.070СБ | Блок №5. Сборочный чертеж | |
| Б10А 450.090СБ | Блок №6. Сборочный чертеж | |
| Б10А 450.120СБ | Трубопровод. Сборочный чертеж | 110 |
| Б10А 450.130СБ | Трубопровод. Сборочный чертеж | |
| Б10А 450.130 | Трубопровод | |
| Б10А 450.140 | Трубопровод конденсата | |
| Б10А 450.140СБ | Трубопровод конденсата. Сборочный чертеж | 111 |
| Б10А 450.150 | Блок №8 | 112 |
| Б10А 450.160 | Блок №9 | |
| Б10А 450.170 | Блок №10 | |
| Б10А 450.180 | Блок №11 | |
| Б10А 450.150СБ | Блок №8. Сборочный чертеж | 113 |
| Б10А 450.160СБ | Блок №9. Сборочный чертеж | |
| Б10А 450.170СБ | Блок №10. Сборочный чертеж | |
| Б10А 450.180СБ | Блок №11. Сборочный чертеж | |
| Б10А 450.190 | Блок №12 | 114 |
| Б10А 450.200 | Блок №13 | |
| Б10А 450.220 | Блок №15 | |
| Б10А 450.200СБ | Блок №13. Сборочный чертеж | 115 |
| Б10А 450.210СБ | Блок №14. Сборочный чертеж | |

| Обозначение | Наименование | Стр. |
|---|---|---|
| Б10А 450. 210 | Блок N14 | 116 |
| Б10А 450.032 | Патрубок | |
| Б10А 450.033 | Фланец | |
| Б10А 450.190СБ | Блок N12. Сборочный чертеж | 117 |
| Б10А 450.027 | Патрубок | |
| Б10А 450. 028 | Патрубок | |
| Б10А 450. 220СБ | Блок N15. Сборочный чертеж | 118 |
| Б10А 450. 230 | Рама | 119÷120 |
| Б10А 450. 230СБ | Рама. Сборочный чертеж | 120 |
| Б10А 450.038 | Косынка | |
| Б10А 450.054 | Косынка | |
| Б10А 450.035 | Патрубок | 121 |
| Б10А 450.055 | Ребро | |
| Б10А 450.059 | Упор | |
| Б10А 450.068 | Упор | |
| Б10А 450. 240 | Опора под отвод | 122 |
| Б10А 450.240СБ | Опора под отвод. Сборочный чертеж | |
| Б10А 450.001 | Прокладка | |
| Б10А 450.072 | Патрубок | |
| Б10А 451. 000 | Блок подпиточной воды (поз. III-К21) | 123 |
| Б10А 451. 001 | Прокладка | |
| Б10А 451.000СБ | Блок подпиточной воды (поз. III-К21) Сборочный чертеж | 124÷125 |
| Б10А 451.000ВП | Ведомость покупных изделий | 126 |
| Б10А 451. 010 | Рама | 127 |
| Б10А 451.010СБ | Рама. Сборочный чертеж | |
| Б10А 367. 000 | Блок сепаратора непрерывной продувки. | 128 |
| Б10А 367. 010 | Трубопровод | |
| Б10А 367. 010СБ | Трубопровод. Сборочный чертеж | |
| Б10А 367.000СБ | Блок сепаратора непрерывной продувки. Сборочный чертеж | 129÷130 |
| Б10А 367.000 ВС | Ведомость спецификаций | 131 |
| Б10А 367.000ВП | Ведомость покупных изделий | |
| Б10А 367. 020 | Коллектор | 132 |
| Б10А 367. 020СБ | Коллектор. Сборочный чертеж | |
| Б10А 367. 007 | Патрубок | |
| Б10А 367. 008 | Патрубок | |
| Б10А 367. 030 | Трубопровод | 133 |
| Б10А 367. 040 | Блок N1 | |
| Б10А 367. 030СБ | Трубопровод. Сборочный чертеж | |
| Б10А 367. 040СБ | Блок N1. Сборочный чертеж | 134 |
| Б10А 367. 011 | Патрубок | |
| Б10А 367. 012 | Патрубок | |
| Б10А 367. 050 | Блок N2 | |
| Б10А 367. 050СБ | Блок N2. Сборочный чертеж | 135 |
| Б10А 367. 001 | Прокладка | |
| Б10А 367. 060 | Трубопровод | |
| Б10А 367. 060СБ | Трубопровод. Сборочный чертеж | |
| Б10А 367. 070 | Блок N3 | 136 |
| Б10А 367. 070СБ | Блок N3. Сборочный чертеж | |
| Б10А 367. 080 | Блок N4 | |
| Б10А 367. 080СБ | Блок N4. Сборочный чертеж | |
| Б10А 367. 090 | Трубопровод | 137 |
| Б10А 367. 090СБ | Трубопровод. Сборочный чертеж | |
| Б10А 367. 100 | Рама | 138 |
| Б10А 367. 110 | Стойка | |
| Б10А 367. 023 | Кронштейн | |
| Б10А 367. 025 | Стяжка | |
| Б10А 367. 100СБ | Рама. Сборочный чертеж | 139 |
| Б10А 367. 110СБ | Стойка. Сборочный чертеж | 140 |
| Б10А 367. 027 | Подушка | |
| Б10А 367. 031 | Косынка | |
| Б10А 367. 120 | Опора | |
| Б10А 367. 120СБ | Опора. Сборочный чертеж | 141 |
| Б10А 367. 033 | Стойка | |
| Б10А 372. 000 | Блок холодильника отбора проб. | 142 |
| Б10А 372.000СБ | Блок холодильника отбора проб. Сборочный чертеж | |
| Б10А 372. 001 | Косынка | |

| Обозначение | Наименование | Стр. |
|---|---|---|
| Б10А 372. 010 | Рама | 143 |
| Б10А 372. 010СБ | Рама. Сборочный чертеж | |
| Б10А 372. 005 | Стяжка | |
| Б10А 372. 020 | Трубопровод слива | 144 |
| Б10А 372. 020СБ | Трубопровод слива. Сборочный чертеж | |
| Б10А 372. 009 | Боковина | |
| Б10А 372. 011 | Лоток | 145 |
| Б10А 372. 012 | Воронка | |
| Б10А 372. 013 | Патрубок | |
| Б10А 372. 014 | Патрубок | |
| Б10А 372. 002 | Хомут | 146 |
| Б10А 372. 003 | Ушко | |
| Б10А 451. 004 | Косынка | |
| | Часть 3 | |
| Б10А 443. 000 | Блок антирелаксационный | 147 |
| Б10А 443. 010 | Трубопровод | |
| Б10А 443. 020 | Блок N1 | |
| Б10А 443.000СБ | Блок антирелаксационный. Сборочный чертеж | 148÷149 |
| Б10А 443.000 ВС | Ведомость спецификаций | 150 |
| Б10А 443.000 ВП | Ведомость покупных изделий | |
| Б10А 443. 010СБ | Трубопровод. Сборочный чертеж | 151 |
| Б10А 443. 020СБ | Блок N1. Сборочный чертеж | 152 |
| Б10А 443. 005 | Патрубок | |
| Б10А 443. 006 | Патрубок | |
| Б10А 443. 030СБ | Блок N2. Сборочные единицы | |
| Б10А 443. 030 | Блок N2 | 153 |
| Б10А 443. 040 | Блок N3 | |
| Б10А 443. 050 | Блок N4 | |
| Б10А 443. 060 | Трубопровод | |
| Б10А 443. 008 | Коллектор | 154 |
| Б10А 443. 050СБ | Блок N4. Сборочный чертеж | |
| Б10А 443. 040СБ | Блок. N3. Сборочный чертеж | |
| Б10А 443. 060СБ | Трубопровод. Сборочный чертеж | 155 |
| Б10А 443. 070 | Блок N5 | 156 |
| Б10А 443. 080 | Блок N6 | |
| Б10А 443. 090 | Блок N7 | |
| Б10А 443. 100 | Рама | |
| Б10А 443. 014 | Коллектор | 157 |
| Б10А 443. 011 | Патрубок | |
| Б10А 443. 070СБ | Блок N5. Сборочный чертеж | |
| Б10А 443. 080СБ | Блок N6. Сборочный чертеж | 158 |
| Б10А 443. 090СБ | Блок N7. Сборочный чертеж | |
| Б10А 443. 001 | Прокладка | |
| Б10А 443. 002 | Стойка | |
| Б10А 443. 100СБ | Рама. Сборочный чертеж | 159 |
| Б10А 444. 000 | Блок насосов горячего водоснабжения | |
| Б10А 444. 000СБ | Блок насосов горячего водоснабжения Сборочный чертеж | 160÷161 |
| Б10А 444. 000ВС | Ведомость спецификаций | 162 |
| Б10А 444. 000ВП | Ведомость покупных изделий | |
| Б10А 444. 010 | Трубопровод | 163 |
| Б10А 444. 020 | Блок N1 | |
| Б10А 444. 030 | Блок N2 | |
| Б10А 444. 040 | Блок N3 | |
| Б10А 444. 020СБ | Блок N1. Сборочный чертеж | 164 |
| Б10А 443. 019 | Балка | |
| Б10А 444. 010СБ | Трубопровод. Сборочный чертеж | |
| Б10А 444. 003 | Патрубок | 165 |
| Б10А 444. 005 | Патрубок | |
| Б10А 444. 030СБ | Блок N2. Сборочный чертеж | |
| Б10А 444. 040СБ | Блок N3. Сборочный чертеж | |
| Б10А 444. 050 | Трубопровод | 166 |
| Б10А 444. 060 | Блок N4 | |
| Б10А 444. 070 | Блок N5 | |
| Б10А 444. 090 | Рама | |
| Б10А 444. 060СБ | Блок N4. Сборочный чертеж | 167 |
| Б10А 444. 070СБ | Блок N5. Сборочный чертеж | |
| Б10А 444. 050СБ | Трубопровод. Сборочный чертеж | |
| Б10А 444. 080СБ | Стенд. Сборочный чертеж | 168 |

| Обозначение | Наименование | Стр. |
|---|---|---|
| Б10А 444.090СБ | Рама. Сборочный чертеж | 168 |
| Б10А 444.100 | Рама | 169 |
| Б10А 444.001 | Прокладка | |
| Б10А 444.080 | Статив | |
| Б10А 444100СБ | Рама. Сборочный чертеж | 170 |
| Б10А 445.000 | Блок перекачивающих насосов | |
| Б10А 445.000СБ | Блок перекачивающих насосов. Сборочный чертеж | 171÷172 |
| Б10А 445.000ВС | Ведомость спецификаций | 173 |
| Б10А 445.000ВП | Ведомость покупных изделий | |
| Б10А 445.010 | Оборудование бака | 174 |
| Б10А 445.020 | Лестница | |
| Б10А 445.030 | Трубопровод | |
| Б10А 445.040 | Блок N1 | |
| Б10А 445.010СБ | Оборудование бака. Сборочный чертеж | 175 |
| Б10А 445.009 | Кронштейн | 176 |
| Б10А 445.011 | Тетива | |
| Б10А 445.020СБ | Лестница. Сборочный чертеж | |
| Б10А 445.008 | Накладка | 177 |
| Б10А 445.040СБ | Блок N1. Сборочный чертеж | |
| Б10А 445.030СБ | Трубопровод. Сборочный чертеж | |
| Б10А 445.013 | Патрубок | 178 |
| Б10А 445.014 | Патрубок | |
| Б10А 445.050СБ | Блок N2. Сборочный чертеж | |
| Б10А 445.060СБ | Блок N3. Сборочный чертеж | |
| Б10А 445.050 | Блок N2 | 179 |
| Б10А 445.060 | Блок N3 | |
| Б10А 445.070 | Трубопровод | |
| Б10А 445.080 | Блок N4 | |
| Б10А 445.018 | Патрубок | 180 |
| Б10А 445.080СБ | Блок N4. Сборочный чертеж | |
| Б10А 445.070СБ | Трубопровод. Сборочный чертеж | |
| Б10А 445.090СБ | Блок N5. Сборочный чертеж | |
| Б10А 445.090 | Блок N5 | 181 |
| Б10А 445.100 | Патрубок | |
| Б10А 445.110 | Патрубок сливной | |
| Б10А 445.120 | Трубопровод дренажа | |
| Б10А 445.100СБ | Патрубок. Сборочный чертеж | 182 |
| Б10А 445.110СБ | Патрубок сливной. Сборочный чертеж | |
| Б10А 445.120СБ | Трубопровод дренажа. Сборочный чертеж | |
| Б10А 445.023 | Воронка | 183 |
| Б10А 445.140 | Рама | |
| Б10А 445.130СБ | Стойка. Сборочный чертеж | |
| Б10А 445.130 | Стойка | |
| Б10А 445.029 | Стяжка | 184 |
| Б10А 445.031 | Балка | |
| Б10А 445.140СБ | Рама. Сборочный чертеж | |
| Б10А 445.001 | Прокладка | 185 |
| Б10А 445.003 | Хомут | |
| Б10А 446.000 | Блок рабочей воды | 186÷188 |
| Б10А 446.000СБ | Блок рабочей воды. Сборочный чертеж | |
| Б10А 446.000ВС | Ведомость спецификаций | 189 |
| Б10А 446.000ВП | Ведомость покупных изделий | |
| Б10А 446.010 | Оборудование бака | 190 |
| Б10А 446.020 | Трубопровод | |
| Б10А 446.030 | Блок N1 | |
| Б10А 446.040 | Блок N2 | |
| Б10А 446.010СБ | Оборудование бака. Сборочный чертеж | 191 |
| Б10А 446.020СБ | Трубопровод. Сборочный чертеж | 192 |
| Б10А 446.030СБ | Блок N1. Сборочный чертеж | |
| Б10А 446.008 | Накладка | 193 |
| Б10А 446.012 | Патрубок | |
| Б10А 446.011 | Патрубок | |
| Б10А 446.040СБ | Блок N2. Сборочный чертеж | |
| Б10А 446.050 | Трубопровод | 194 |
| Б10А 446.060 | Блок N3 | |
| Б10А 446.070 | Блок N4 | |
| Б10А 446.080 | Трубопровод | |
| Б10А 446.050СБ | Трубопровод. Сборочный чертеж | 195 |
| Б10А 446.060СБ | Блок N3. Сборочный чертеж | |

| Обозначение | Наименование | Стр. |
|---|---|---|
| Б10А 446.070СБ | Блок N4 Сборочный чертеж | 196 |
| Б10А 446.015 | Патрубок | |
| Б10А 446.080СБ | Трубопровод. Сборочный чертеж | 196 |
| Б10А 446.090СБ | Блок N5. Сборочный чертеж | |
| Б10А 446.090 | Блок N5 | 197 |
| Б1СА 446.100 | Блок N6 | |
| Б10А 446.110 | Блок N7 | |
| Б10А. 446.120 | Трубопровод | |
| Б10А 446.100СБ | Блок N6. Сборочный чертеж | 198 |
| Б10А 446.110СБ | Блок N7. Сборочный чертеж | |
| Б10А446.120СБ | Трубопровод. Сборочный чертеж | |
| Б10А 446.130СБ | Блок N8. Сборочный чертеж | |
| Б10А 446.130 | Блок N8 | 199 |
| Б10А 446.140 | Трубопровод дренажа | |
| Б10А 446.150 | Патрубок сливной | |
| Б10А 446.160 | Патрубок атмосферный | |
| Б10А 446.140СБ | Трубопровод дренажа. Сборочный чертеж | 201 |
| Б10А 446.150СБ | Патрубок сливной Сборочный чертеж | |
| Б10А 446.160СБ | Патрубок атмосферный Сборочный чертеж | |
| Б10А 446.027 | Патрубок | 201 |
| Б10А 446.170 | Трубопровод | |
| Б10А 446.180 | Трубопровод | |
| Б10А 446.190 | Колено соединительное | |
| Б10А 446.200 | Стойка | |
| Б10А 446.170СБ | Трубопровод. Сборочный чертеж | 202 |
| Б10А 446.180СБ | Трубопровод Сборочный чертеж | |
| Б10А 446.190СБ | Колено соединительное Сборочный чертеж | |
| Б10А 446.026 | Воронка | 203 |
| Б10А 446.036 | Балка | |
| Б10А 446.200СБ | Стойка. Сборочный чертеж | |
| Б10А 446.210 | Рама | 204 |
| Б10А 446.210СБ | Рама. Сборочный чертеж | 205 |
| Б10А 443.023 | Патрубок | |
| | Часть 4 | |
| Б10А 389.000СБ | Блок осветительных фильтров (поз. V-A2). Сборочный чертеж | 206÷207 |
| Б10А 389.000 | Блок осветительных фильтров (поз. V. A2) | 207 |
| Б10А 389.000ВС | Ведомость спецификаций | 208 |
| Б10А 389.000ВП | Ведомость покупных изделий | |
| Б10А 389.010 | Трубопровод рабочей воды | 209 |
| Б10А 389.010СБ | Трубопровод рабочей воды. Сборочный чертеж | |
| Б10А 389.020 | Блок N1 | 210 |
| Б10А 389.020СБ | Блок N1. Сборочный чертеж | |
| Б10А 389.011 | Фланец | |
| Б10А 389.050 | Трубопровод отмывочных вод | |
| Б10А 389.060 | Трубопровод исходной воды | |
| Б10А 389.030 | Патрубок | 211 |
| Б10А 389.030СБ | Патрубок. Сборочный чертеж | |
| Б10А 389.040 | Блок N2 | |
| Б10А 389.040СБ | Блок N2. Сборочный чертеж | |
| Б10А 389.050СБ | Трубопровод отмывочных вод Сборочный чертеж | 212 |
| Б10А 389.060СБ | Трубопровод исходной воды Сборочный чертеж | |
| Б10А 389.070 | Трубопровод дренажа | 213 |
| Б10А 389.070СБ | Трубопровод дренажа. Сборочный чертеж | |
| Б10А 389.080СБ | Трубопровод гидроперегрузки. Сборочный чертеж | 214 |
| Б10А 389.090СБ | Блок N3. Сборочный чертеж | |
| Б10А 389.080 | Трубопровод гидроперегрузки | 215 |
| Б10А 389.090 | Блок N3 | |
| Б10А 389.100 | Блок N4 | |
| Б10А 389.100СБ | Блок N4. Сборочный чертеж | |
| Б10А 389.110 | Трубопровод сжатого воздуха | 216 |

| Обозначение | Наименование | Стр. |
|---|---|---|
| Б10А 389.110СБ | Трубопровод сжатого воздуха. Сборочный чертеж | 216 |
| Б10А 389.034 | Коллектор | |
| Б10А 389.120 | Статив | 217 |
| Б10А 389.130 | Рама | |
| Б10А 389.036 | Стойка | |
| Б10А 389.037 | Ребро | |
| Б10А 389.120СБ | Статив. Сборочный чертеж | 218 |
| Б10А 389.130СБ | Рама. Сборочный чертеж | |
| Б10А 389.055 | Ребро | 219 |
| Б10А 389.059 | Ребро | |
| Б10А 389.140 | Рама | |
| Б10А 389.140СБ | Рама. Сборочный чертеж | 220 |
| Б10А 390.000 | Блок натрий-катионитных фильтров I ступени (поз. V-А3) | 221 |
| Б10А 390.000ВС | Ведомость спецификаций | |
| Б10А 390.000ВП | Ведомость покупных изделий | 222 |
| Б10А 390.000СБ | Блок натрий-катионитных фильтров I ступени (поз. V-А3). Сборочный чертеж | 223÷224 |
| Б10А 390.010 | Трубопровод | 225 |
| Б10А 390.020 | Блок N1 | |
| Б10А 390.030 | Блок N2 | |
| Б10А 390.010СБ | Трубопровод. Сборочный чертеж | 226 |
| Б10А 390.020СБ | Блок N1. Сборочный чертеж | 227 |
| Б10А 390.030СБ | Блок N2 Сборочный чертеж | |
| Б10А 390.040 | Трубопровод отмывочных вод | |
| Б10А 390.013 | Патрубок | 228 |
| Б10А 390.014 | Патрубок | |
| Б10А 390.015 | Отвод | |
| Б10А 390.046 | Патрубок | |
| Б10А 390.040СБ | Трубопровод отмывочных вод. Сборочный чертеж | 229 |
| Б10А 390.050 | Блок N3 | |
| Б10А 390.060 | Блок N4 | |
| Б10А 390.050СБ | Блок N3. Сборочный чертеж | 230 |
| Б10А 390.060СБ | Блок N4. Сборочный чертеж | |
| Б10А 390.070 | Трубопровод дренажа | |
| Б10А 390.070СБ | Трубопровод дренажа. Сборочный чертеж | 231 |
| Б10А 390.080 | Трубопровод гидроперегрузки | |
| Б10А 390.090 | Блок N5 | |
| Б10А 390.080СБ | Трубопровод гидроперегрузки. Сборочный чертеж | 232 |
| Б10А 390.090СБ | Блок N5. Сборочный чертеж | |
| Б10А 390.028 | Коллектор | 233 |
| Б10А 390.100 | Блок N6 | |
| Б10А 390.100СБ | Блок N6. Сборочный чертеж | |
| Б10А 390.110 | Трубопровод | |
| Б10А 390.110СБ | Трубопровод. Сборочный чертеж | 234 |
| Б10А 390.120 | Блок N7. | 235 |
| Б10А 390.120СБ | Блок N7. Сборочный чертеж | |
| Б10А 390.130 | Блок N8 | 236 |
| Б10А 390.130СБ | Блок N8. Сборочный чертеж | |
| Б10А 390.035 | Патрубок | |
| Б10А 390.140 | Блок N9 | |
| Б10А 390.140СБ | Блок N9. Сборочный чертеж | 237 |
| Б10А 390.150 | Трубопровод регенерационного раствора соли. | |
| Б10А 390.150СБ | Трубопровод регенерационного раствора соли. Сборочный чертеж | |
| Б10А 390.160 | Трубопровод | 238 |
| Б10А 390.160СБ | Трубопровод. Сборочный чертеж | |
| Б10А 390.170 | Статив | |
| Б10А 390.180 | Рама | |
| Б10А 390.170СБ | Статив. Сборочный чертеж | 239 |
| Б10А 390.180СБ | Рама. Сборочный чертеж | |
| Б10А 390.044 | Ребро | 240 |
| Б10А 390.047 | Отвод | |
| Б10А 390.190 | Рама | |

| Обозначение | Наименование | Стр. |
|---|---|---|
| Б10А 390.190СБ | Рама. Сборочный чертеж | 241 |
| Б10А 390.061 | Стойка | 242 |
| Б10А 390.053 | Ребро | |
| Б10А 390.067 | Прокладина | |
| Б10А 390.062 | Ребро | |
| Б10А 381.001 | Прокладка | 243 |
| Б10А 389.035 | Патрубок | |
| Б10А 390.049 | Фланец | |
| Б10А 390.068 | Ребро | |
| Б10А 391.000 | Блок натрий-катионитных фильтров II ступени. (поз. V-А4) | 244 |
| Б10А 391.000ВС | Ведомость спецификаций | |
| Б10А 391.000ВП | Ведомость покупных изделий | 245 |
| Б10А 391.000СБ | Блок натрий-катионитных фильтров II ступени (поз. V-А4) Сборочный чертеж | 246÷247 |
| Б10А391.010СБ | Трубопровод. Сборочный чертеж | 248 |
| Б10А 391.010 | Трубопровод | 249 |
| Б10А 391.030 | Трубопровод отмывочных вод | |
| Б10А 391.030СБ | Трубопровод отмывочных вод Сборочный чертеж | |
| Б10А 391.020 | Блок N1 | 250 |
| Б10А 391.020СБ | Блок N1. Сборочный чертеж | |
| Б10А 391.040 | Блок N2 | 251 |
| Б10А 391.040СБ | Блок N2. Сборочный чертеж | |
| Б10А 391.060 | Трубопровод гидроперегрузки | |
| Б10А 391.070 | Блок N3. | |
| Б10А391.050 | Трубопровод дренажа | 252 |
| Б10А391.050СБ | Трубопровод дренажа. Сборочный чертеж | |
| Б10А 391.019 | Коллектор | 253 |
| Б10А 391.060СБ | Трубопровод гидроперегрузки. Сборочный чертеж | |
| Б10А 391.070СБ | Блок N3. Сборочный чертеж | |
| Б10А 391.080 | Трубопровод | 254 |
| Б10А 391.090 | Блок N4 | |
| Б10А 391.100 | Блок N5 | |
| Б10А391.080СБ | Трубопровод. Сборочный чертеж | 255 |
| Б10А 391.090СБ | Блок N4. Сборочный чертеж | 256 |
| Б10А 391.100СБ | Блок N5. Сборочный чертеж | |
| Б10А 391.110 | Трубопровод регенерационного раствора соли. | |
| Б10А391.110СБ | Трубопровод регенерационного раствора соли. Сборочный чертеж. | 257 |
| Б10А 391.120 | Трубопровод | |
| Б10А 391.120СБ | Трубопровод. Сборочный чертеж | |
| Б10А 391.130 | Статив | 258 |
| Б10А 391.130СБ | Статив. Сборочный чертеж | |
| Б10А391.140СБ | Рама. Сборочный чертеж | |
| Б10А 391.140 | Рама | 259 |
| Б10А391.150 | Рама | |
| Б10А 391.033 | Ребро | |
| Б10А 391.150СБ | Рама. Сборочный чертеж | 260 |
| Б10А 392.000 | Блок натрий-катионитных фильтров III ступени (поз. V-А5) | 261 |
| Б10А 392.000ВС | Ведомость спецификаций | |
| Б10А 392.000ВП | Ведомость покупных изделий | 262 |
| Б10А 392.000СБ | Блок натрий-катионитных фильтров III ступени (поз. V-А5) Сборочный чертеж | 263÷264 |
| Б10А 392.028 | Ребро | 264 |
| Б10А 392.037 | Ребро | |
| Б10А 392.010 | Трубопровод | 265 |
| Б10А 392.010СБ | Трубопровод. Сборочный чертеж | |
| Б10А 392.020 | Блок N1 | 266 |
| Б10А 392.020СБ | Блок N1. Сборочный чертеж | |
| Б10А 392.030 | Трубопровод отмывочных вод | |
| Б10А 392.030СБ | Трубопровод отмывочных вод Сборочный чертеж | |

| Обозначение | Наименование | Стр. |
|---|---|---|
| 610А392.040 | Блок №2 | 267 |
| 610А392.040СБ | Блок №2. Сборочный чертеж | |
| 610А392.070 | Блок №3 | |
| 610А392.060 | Трубопровод гидроперегрузки | |
| 610А392.050 | Трубопровод дренажа | 268 |
| 610А392.050СБ | Трубопровод дренажа. Сборочный чертеж | |
| 610А392.060СБ | Трубопровод гидроперегрузки Сборочный чертеж | 269 |
| 610А392.070СБ | Блок №3. Сборочный чертеж | |
| 610А392.017 | Патрубок | |
| 610А392.080 | Трубопровод | 270 |
| 610А392.090 | Блок №4 | |
| 610А392.090СБ | Блок №4. Сборочный чертеж | |
| 610А392.080СБ | Трубопровод. Сборочный чертеж | 271 |
| 610А392.100 | Блок №5 | 272 |
| 610А392.100СБ | Блок №5. Сборочный чертеж | |
| 610А392.110 | Трубопровод регенерационного раствора соли | |
| 610А392.120 | Трубопровод | |
| 610А392.110СБ | Трубопровод регенерационного раствора соли. Сборочный чертеж | 273 |
| 610А392.120СБ | Трубопровод. Сборочный чертеж | |
| 610А392.130СБ | Статив. Сборочный чертеж | |
| 610А392.140СБ | Рама. Сборочный чертеж | |
| 610А392.130 | Статив | 274 |
| 610А392.140 | Рама | |
| 610А392.150 | Рама | |
| 610А392.150СБ | Рама. Сборочный чертеж | 275 |
| | Часть 5 | |
| 610А434.000 | Блок приготовления регенерационного раствора (поз. V-А8) | 276 |
| 610А434.001 | Стойка | |
| 610А434.003 | Хомут | |
| 610А434.000СБ | Блок приготовления регенерационного раствора Сборочный чертеж | 277÷278 |
| 610А434.000ВС | Ведомость спецификаций | 279÷280 |
| 610А434.000ВП | Ведомость покупных изделий | |
| 610А434.010 | Трубопровод | 281 |
| 610А434.010 | Блок №1 | |
| 610А434.010СБ | Трубопровод. Сборочный чертеж | |
| 610А434.020СБ | Блок №1. Сборочный чертеж | 282 |
| 610А434.009 | Фланец | |
| 610А434.030СБ | Блок №2. Сборочный чертеж | |
| 610А434.030 | Блок №2 | |
| 610А434.011 | Патрубок | 283 |
| 610А434.040СБ | Блок №3. Сборочный чертеж | |
| 610А434.300 | Блок №19 | |
| 610А434.040 | Блок №3 | |
| 610А434.050 | Трубопровод | 284 |
| 610А434.060 | Блок №4 | |
| 610А434.050СБ | Трубопровод. Сборочный чертеж | |
| 610А434.060СБ | Блок №4. Сборочный чертеж | 285 |
| 610А434.070СБ | Блок №5. Сборочный чертеж | |
| 610А434.021 | Переход | |
| 610А434.070 | Блок №5 | |
| 610А434.080СБ | Блок №6. Сборочный чертеж | 286 |
| 610А434.080 | Блок №6 | |
| 610А434.029 | Переход | 287 |
| 610А434.090 | Трубопровод | |
| 610А434.090СБ | Трубопровод. Сборочный чертеж | |
| 610А434.100СБ | Блок №7. Сборочный чертеж | 288 |
| 610А434.100 | Блок №7 | |
| 610А434.034 | Патрубок | 289 |
| 610А434.036 | Патрубок | |
| 610А434.037 | Патрубок | |
| 610А434.042 | Воронка | |
| 610А434.110СБ | Блок №8. Сборочный чертеж | 290 |

| Обозначение | Наименование | Стр |
|---|---|---|
| 610А434.110 | Блок №8 | 290 |
| 610А434.120 | Трубопровод | |
| 610А434.130 | Блок №9 | 291 |
| 610А434.120СБ | Трубопровод. Сборочный чертеж | |
| 610А434.130СБ | Блок №9. Сборочный чертеж | |
| 610А434.140 | Блок №10 | 292 |
| 610А434.150 | Блок №11 | |
| 610А434.160 | Блок №12 | |
| 610А434.170 | Блок №13 | |
| 610А434.140СБ | Блок №10. Сборочный чертеж | 293 |
| 610А434.150СБ | Блок №11. Сборочный чертеж | |
| 610А434.160СБ | Блок №12. Сборочный чертеж | |
| 610А434.170СБ | Блок №13. Сборочный чертеж | |
| 610А434.190СБ | Трубопровод. Сборочный чертеж | 294 |
| 610А434.180СБ | Блок №14. Сборочный чертеж | |
| 610А434.180 | Блок №14 | |
| 610А434.200СБ | Блок №15. Сборочный чертеж | 295 |
| 610А434.190 | Трубопровод | |
| 610А434.200 | Блок №15 | |
| 610А434.220 | Сливной патрубок | |
| 610А434.210 | Блок №16 | 296 |
| 610А434.210СБ | Блок №16. Сборочный чертеж | |
| 610А434.220 | Сливной патрубок. Сборочный чертеж | |
| 610А434.230 | Трубопровод | 297 |
| 610А434.230СБ | Трубопровод. Сборочный чертеж | |
| 610А434.240 | Блок №17 | 298 |
| 610А434.240СБ | Блок №17. Сборочные единицы | |
| 610А434.250 | Блок №18 | |
| 610А434.250СБ | Блок №18. Сборочный чертеж | |
| 610А434.081 | Патрубок | 299 |
| 610А434.300СБ | Блок №19. Сборочный чертеж | |
| 610А434.260СБ | Стойка. Сборочный чертеж | |
| 610А434.260 | Стойка | |
| 610А434.270 | Статив | 300 |
| 610А434.280 | Рама | |
| 610А434.270СБ | Статив. Сборочный чертеж | |
| 610А434.280СБ | Рама. Сборочный чертеж | 301 |
| 610А434.087 | Стойка левая | |
| 610А434.089 | Стойка правая | |
| 610А434.290 | Рама | 302 |
| 610А434.092 | Балка | |
| 610А434.290СБ | Рама. Сборочный чертеж | 303 |
| 610А436.000 | Блок подкачивающих насосов | 304 |
| 610А434.103 | Балка | |
| 610А436.020 | Лестница | |
| 610А436.000СБ | Блок подкачивающих насосов (поз. V-А9) Сборочный чертеж | 305÷306 |
| 610А436.000ВС | Ведомость спецификаций | 307 |
| 610А436.000ВП | Ведомость покупных изделий | |
| 610А436.010СБ | Оборудование бака. Сборочный чертеж | 308 |
| 610А436.020СБ | Лестница. Сборочный чертеж | 309 |
| 610А436.010 | Оборудование бака | |
| 610А436.006 | Кронштейн | 310 |
| 610А436.007 | Тетива | |
| 610А436.030 | Трубопровод | |
| 610А436.040 | Блок №1 | |
| 610А436.040СБ | Блок №1. Сборочный чертеж | 311 |
| 610А436.013 | Фланец | |
| 610А436.030СБ | Трубопровод. Сборочный чертеж | |
| 610А436.050СБ | Блок №2. Сборочный чертеж | 312 |
| 610А436.060СБ | Блок №3. Сборочный чертеж | |
| 610А436.050 | Блок №2 | |
| 610А436.060 | Блок №3 | |
| 610А436.070 | Трубопровод | 313 |
| 610А436.019 | Переход | |
| 610А436.070СБ | Трубопровод. Сборочный чертеж | |

| Обозначение | Наименование | Стр. |
|---|---|---|
| Б10А 436.080СБ | Блок N4. Сборочный чертеж | 314 |
| Б10А 436.080 | Блок N4 | |
| Б10А 436.028 | Патрубок | 315 |
| Б10А 436.029 | Переход | |
| Б10А 436.090СБ | Блок N5. Сборочный чертеж | |
| Б10А 436.100 | Трубопровод | |
| Б10А 436.090 | Блок N5 | 316 |
| Б10А 436.100СБ | Трубопровод | |
| Б10А 436.033 | Патрубок | |
| Б10А 436.110СБ | Сливной патрубок. Сборочный чертеж | 317 |
| Б10А 436.120СБ | Патрубок атмосферный. Сборочный чертеж | |
| Б10А 436.110 | Сливной патрубок | |
| Б10А 436.120 | Патрубок атмосферный | |
| Б10А 436.036 | Патрубок | 318 |
| Б10А 436.037 | Патрубок | |
| Б10А 436.130 | Трубопровод дренажа | |
| Б10А 436.130СБ | Трубопровод дренажа. Сборочный чертеж | 319 |
| Б10А 436.038 | Воронка | 320 |
| Б10А 436.041 | Коллектор | |
| Б10А 436.043 | Патрубок | |
| Б10А 436.045 | Патрубок | |
| Б10А 436.140 | Рама | 321 |
| Б10А 436.051 | Стяжка | |
| Б10А 436.150 | Статив | |
| Б10А 436.140СБ | Рама. Сборочный чертеж | 322 |
| Б10А 436.150СБ | Статив. Сборочный чертеж | 323 |
| Б10А 436.160СБ | Рама. Сборочный чертеж | |
| Б10А 436.058 | Подкос | 324 |
| Б10А 436.055 | Подставка | |
| Б10А 436.160 | Рама | |
| Б10А 436.170 | Стойка | |
| Б10А 437.000 | Блок подготовки исходной воды | 325 |
| Б10А 437.010 | Трубопровод | |
| Б10А 437.000СБ | Блок подготовки исходной воды. Сборочный чертеж | 326÷328 |
| Б10А 437.000ВС | Ведомость спецификаций | 329 |
| Б10А 437.000ВП | Ведомость покупных изделий | |
| Б10А 436.170СБ | Стойка. Сборочный чертеж | 330 |
| Б10А 436.062 | Хомут | |
| Б10А 437.010СБ | Трубопровод. Сборочный чертеж | |
| Б10А 437.020СБ | Блок N1. Сборочный чертеж | 331 |
| Б10А 437.030СБ | Блок N2. Сборочный чертеж | |
| Б10А 437.020 | Блок N1 | |
| Б10А 437.040 | Трубопровод | |
| Б10А 437.030 | Блок N2 | 332 |
| Б10А 437.040СБ | Трубопровод. Сборочный чертеж | |
| Б10А 437.050 | Блок N3 | 333 |
| Б10А 437.060 | Блок N4 | |
| Б10А 437.050СБ | Блок N3. Сборочный чертеж | |
| Б10А 437.070 | Трубопровод | 334 |
| Б10А 437.080 | Блок N5 | |
| Б10А 437.090 | Блок N6 | |
| Б10А 437.100 | Блок N7 | |
| Б10А 437.060СБ | Блок N4. Сборочный чертеж | 335 |
| Б10А 437.015 | Патрубок | |
| Б10А 437.070СБ | Трубопровод. Сборочный чертеж | |
| Б10А 437.080СБ | Блок N5. Сборочный чертеж | 336 |
| Б10А 437.090СБ | Блок N6. Сборочный чертеж | |
| Б10А 437.100СБ | Блок N7. Сборочный чертеж | |
| Б10А 437.110 | Трубопровод | |
| Б10А 437.120 | Трубопровод | 337 |
| Б10А 437.130 | Блок N9 | |
| Б10А 437.120СБ | Блок N8. Сборочный чертеж | 338 |
| Б10А 437.110СБ | Трубопровод. Сборочный чертеж | |
| Б10А 437.130СБ | Блок N9. Сборочный чертеж | 339 |
| Б10А 437.140СБ | Блок N10. Сборочный чертеж | |
| Б10А 437.140 | Блок N10 | |
| Б10А 437.150СБ | Рама. Сборочный чертеж | 340 |

| Обозначение | Наименование | Стр. |
|---|---|---|
| Б10А 437.150 | Рама | 341 |
| Б10А 437.041 | Стяжка | |
| Б10А 437.002 | Прокладка | |
| Б10А 437.051 | Фланец | 342 |
| Б10А 437.052 | Патрубок | |
| Б10А 437.160СБ | Установка термобаллона регулятора РТ-ДО-20. Сборочный чертеж | |
| Б10А 437.160 | Установка термобаллона регулятора РТ-ДО-20. | |
| | Часть 6 | |
| Б10А 439.000 | Блок деаэрационно-питательной установки поз. II-К13 | 343 |
| Б10А 439.001 | Прокладка | |
| Б10А 439.000ВС | Ведомость спецификаций | 344 |
| Б10А 439.000ВП | Ведомость покупных изделий | 345 |
| Б10А 439.000СБ | Блок деаэрационно-питательной установки поз. II-К13. Сборочный чертеж | 346÷348 |
| Б10А 439.010 | Трубопровод пара. | 349 |
| Б10А 439.002 | Воронка | |
| Б10А 439.040 | Блок N3 | |
| Б10А 439.010СБ | Трубопровод пара. Сборочный чертеж | 350 |
| Б10А 439.040СБ | Блок N3 | |
| Б10А 439.020СБ | Блок N1. Сборочный чертеж | 351 |
| Б10А 439.030СБ | Блок N2. Сборочный чертеж | |
| Б10А 439.020 | Блок N1 | |
| Б10А 439.030 | Блок N2 | |
| Б10А 439.050 | Блок N4 | 352 |
| Б10А 439.050СБ | Блок N4. Сборочный чертеж | |
| Б10А 439.060 | Трубопровод питательной воды | |
| Б10А 439.032 | Патрубок | |
| Б10А 439.060СБ | Трубопровод питательной воды. Сборочный чертеж | 353 |
| Б10А 439.070СБ | Блок N5. Сборочный чертеж | |
| Б10А 439.070 | Блок N5 | 354 |
| Б10А 439.080 | Блок N6 | |
| Б10А 439.080СБ | Блок N6. Сборочный чертеж | |
| Б10А 439.090 | Блок N7 | 355 |
| Б10А 439.090СБ | Блок N7. Сборочный чертеж | |
| Б10А 439.100 | Трубопровод конденсата | |
| Б10А 439.100СБ | Трубопровод конденсата. Сборочный чертеж. | |
| Б10А 439.110 | Блок N8 | 356 |
| Б10А 439.110СБ | Блок N8. Сборочный чертеж | |
| Б10А 439.120 | Блок N9 | |
| Б10А 439.120СБ | Сборочный чертеж | |
| Б10А 439.130 | Трубопровод пара | 357 |
| Б10А 439.130СБ | Трубопровод пара. Сборочный чертеж | |
| Б10А 439.140 | Трубопровод конденсата. | |
| Б10А 439.140СБ | Трубопровод конденсата. Сборочный чертеж | |
| Б10А 439.150 | Блок N10 | 358 |
| Б10А 439.150СБ | Блок N10. Сборочный чертеж | |
| Б10А 439.160 | Блок N11 | |
| Б10А 439.160СБ | Блок N11. Сборочный чертеж | |
| Б10А 439.170 | Трубопровод выпара. | 359 |
| Б10А 439.170СБ | Трубопровод выпара. Сборочный чертеж | |
| Б10А 439.028 | Патрубок | |
| Б10А 439.180 | Блок N12 | 360 |
| Б10А 439.190 | Блок N13 | |
| Б10А 439.190СБ | Блок N13. Сборочный чертеж | |
| Б10А 439.200 | Трубопровод химочищенной воды | |
| Б10А 439.180СБ | Блок N12. Сборочный чертеж | 361 |
| Б10А 439.200СБ | Трубопровод химочищенной воды Сборочный чертеж | |
| Б10А 439.210 | Блок N14 | 362 |
| Б10А 439.210СБ | Блок N14. Сборочный чертеж | |
| Б10А 439.240 | Трубопровод химочищенной воды | |
| Б10А 439.220 | Блок N15 | 363 |
| Б10А 439.220СБ | Блок N15. Сборочный чертеж | |
| Б10А 439.230 | Блок N16 | |
| Б10А 439.230СБ | Блок N16. Сборочный чертеж | |
| Б10А 439.240СБ | Трубопровод химочищенной | 364 |

| Обозначение | Наименование | Стр. |
|---|---|---|
| | Воды. Сборочный чертеж | |
| 610А 439.250 | Блок N17 | 364 |
| 610А 439.250СБ | Блок N17. Сборочный чертеж | |
| 610А439.260 | Блок N18 | |
| 610А439.260СБ | Блок N18. Сборочный чертеж | 365 |
| 610А439.270 | Блок N19 | |
| 610А439.270СБ | Блок N19. Сборочный чертеж | |
| 610А439.280 | Трубопровод пара | |
| 610А439.280СБ | Трубопровод пара. Сборочный чертеж | 366 |
| 610А439.290 | Трубопровод слива | |
| 610А439.290СБ | Трубопровод слива. Сборочный чертеж | |
| 610А439.300 | Трубопровод слива | |
| 610А439.300СБ | Трубопровод слива. Сборочный чертеж | 367 |
| 610А439.310 | Блок N20 | |
| 610А439.310СБ | Блок N20. Сборочный чертеж | |
| 610А439.320 | Блок N21 | |
| 610А439.320СБ | Блок N21. Сборочный чертеж | 368 |
| 610А439.330 | Трубопровод пара | |
| 610А439.330СБ | Трубопровод пара. Сборочный чертеж | |
| 610А439.340 | Блок N22 | |
| 610А439.340СБ | Блок N22. Сборочный черт | 369 |
| 610А439.350 | Трубопровод питательной воды | |
| 610А439.350СБ | Трубопровод питательной воды | |
| | сборочный чертеж | |
| 610А439.360 | Блок N23 | |
| 610А439.360СБ | Блок N23. Сборочный чертеж | 370 |
| 610А439.370 | Блок N24 | |
| 610А439.370СБ | Блок N24. Сборочный чертеж | |
| 610А439.380 | Трубопровод | |
| 610А439.380СБ | Трубопровод. Сборочный чертеж | 371 |
| 610А439.066 | Балка | |
| 610А439.390 | Рама | 372 |
| 610А439.390СБ | Рама. Сборочный чертеж | |
| 610А439.400 | Лестница | |
| 610А439.400СБ | Лестница. Сборочный чертеж | 373 |
| 610А439.072 | Балка | |
| 610А439.410 | Площадка | |
| 610А439.420 | Площадка | 374 |
| 610А439.075 | Ступенька | |
| 610А439.076 | Стойка | |
| 610А439.410СБ | Площадка. Сборочный чертеж | 375 |
| 610А439.079 | Кронштейн | |
| 610А439.081 | Подкос | 376 |
| 610А439.082 | Накладка | |
| 610А439.084 | Настил | |
| 610А439.086 | Подкос | |
| 610А439.087 | Накладка | 377 |
| 610А439.420СБ | Площадка. Сборочный чертеж | |
| 610А439.430 | Установка МЭО 100/25-0,25Р к клапану 9с-3-3-4 | 378 |
| 610А439.440 | Тяга | |
| 610А439.450 | Штанга | |
| 610А439.460 | Вилка | |
| 610А439.430СБ | Установка МЭО 100/25-0,25Р к клапану 9с-3-3-4. Сборочный чертеж | 379 |
| 610А439.440СБ | Тяга. Сборочный чертеж | 380 |
| 610А439.450СБ | Штанга. Сборочный чертеж | |
| 610А439.460СБ | Вилка. Сборочный чертеж | |
| 610А439.092 | Шайба | 381 |
| 610А439.098 | Ушко | |
| 610А439.099 | Втулка | |
| 610А439.470СБ | Стяжка. Сборочный чертеж | |
| 610А439.093 | Гайка левая | 382 |
| 610А439.094 | Палец | |
| 610А439.101 | Шпилька | |
| 610А439.091 | Ось | |
| 610А439.095 | Ушко | 383 |
| 610А439.096 | Рычаг | |
| 610А439.097 | Втулка | |
| 610А439.490 | Статив | |
| 610А439.500 | Рама | 384 |
| 610А439.109 | Балка | |

| Обозначение | Наименование | Стр. |
|---|---|---|
| 610А470.000 | Стяжка | |
| 610А439.480 | Опора | 385 |
| 610А439.480СБ | Опора. Сборочный чертеж | |
| 610А439.490СБ | Статив. Сборочный чертеж | 386 |
| 610А439.500СБ | Рама. Сборочный чертеж | |
| 610А439.112 | Кронштейн | |
| 610А439.116 | Стойка | 387 |
| 610А 440.000 | Блок питательных насосов с 2 мя центробежными насосами (поз. II-К14) | |
| 610А440.000ВС | Ведомость спецификаций | 388 |
| 610А440.000ВП | Ведомость покупных изделий | |
| 610А440.000СБ | Блок питательных насосов с 2 мя центробежными насосами (поз. II-К14). Сборочный чертеж | 389÷390 |
| 610А 440.010 | Трубопровод питательной воды к насосам | 391 |
| 610А440.010СБ | Трубопровод питательной воды к насосам. Сборочный чертеж | |
| 610А440.002 | Патрубок | |
| 610А 440.020 | Блок N1 | 392 |
| 610А440.020СБ | Блок N1. Сборочный чертеж | |
| 610А 440.030 | Блок N2 | |
| 610А 440.030СБ | Блок N2. Сборочный чертеж | |
| 610А 440.040 | Трубопровод питательной воды от насосов | 393 |
| 610А 440.040СБ | Трубопровод питательной воды от насосов. Сборочный чертеж | |
| 610А440.001 | Патрубок | |
| 610А440.050 | Блок N3 | 394 |
| 610А440.050СБ | Блок N3. Сборочный чертеж | |
| 610А440.060 | Блок N4 | |
| 610А440.060СБ | Блок N4. Сборочный чертеж | |
| 610А440.070 | Блок N5 | 395 |
| 610А440.070СБ | Блок N5. Сборочный чертеж | |
| 610А 440.008 | Патрубок | |
| 610А440.009 | Патрубок | |
| 610А 440.080СБ | Рама. Сборочный чертеж | 396 |
| 610А 440.080 | Рама | 397 |
| 610А 441.000 | Блок питательных насосов с паровыми и центробежным насосами (поз. II-К14) | |
| 610А441.000ВС | Ведомость спецификаций | 398÷399 |
| 610А441.000ВП | Ведомость покупных изделий | |
| 610А441.001 | Прокладка | 399 |
| 610А441.002 | Шпилька | |
| 610А441.000СБ | Блок питательных насосов с паровым и центробежным насосами (поз. II-К14) сборочный чертеж | 400÷401 |
| 610А441.010 | Трубопровод пара | 402 |
| 610А441.020 | Блок N1 | |
| 610А441.030 | Блок N2 | |
| 610А441.040 | Трубопровод питательной воды к насосам | |
| 610А441.010СБ | Трубопровод пара. Сборочный чертеж | 403 |
| 610А441.020СБ | Блок N1. Сборочный чертеж | |
| 610А441.030СБ | Блок N2. Сборочный чертеж | |
| 610А441.005 | Фланец | |
| 610А441.040СБ | Трубопровод питательной воды к насосам. Сборочный чертеж | 404 |
| 610А441.050 | Блок N3 | |
| 610А441.050СБ | Блок N3. Сборочный чертеж | |
| 610А441.006 | Патрубок | 405 |
| 610А441.008 | Фланец | |
| 610А441.060 | Блок N4 | |
| 610А441.060СБ | Блок N4. Сборочный чертеж | |
| 610А441.070 | Трубопровод питательной воды от насосов | 406 |
| 610А441.080 | Блок N5 | |
| 610А441.090 | Блок N6 | |
| 610А441.100 | Блок N7 | |
| 610А 441.070СБ | Трубопровод питательной воды от | 407 |

| Обозначение | Наименование | Стр. |
|---|---|---|
| | насосов. Сборочный чертеж | 407 |
| Б10А Ч41.080СБ | Блок N5. Сборочный чертеж | |
| Б10А Ч41.090СБ | Блок N6. Сборочный чертеж | 408 |
| Б10А Ч41.100СБ | Блок N7. Сборочный чертеж | |
| Б10А Ч41.014 | Патрубок | |
| Б10А Ч41.110 | Блок N8 | |
| Б10А Ч41.110СБ | Блок N8. Сборочный чертеж | 409 |
| Б10А Ч41.120 | Трубопровод пара | |
| Б10А Ч41.120СБ | Трубопровод пара. Сборочный чертеж | |
| Б10А Ч41.130 | Блок N9 | |
| Б10А Ч41.130СБ | Блок N9. Сборочный чертеж | 410 |
| Б10А Ч41.140 | Блок N10 | |
| Б10А Ч41.140СБ | Блок N10. Сборочный чертеж | |
| Б10А Ч41.150 | Трубопровод | 411 |
| Б10А Ч41.150СБ | Трубопровод. Сборочный чертеж | |
| Б10А Ч41.021 | Фланец | |
| Б10А Ч41.160 | Блок N11 | |
| Б10А Ч41.160СБ | Блок N11. Сборочный чертеж | 412 |
| Б10А Ч41.170 | Блок N12 | |
| Б10А Ч41.170СБ | Блок N12. Сборочный чертеж | |
| Б10А Ч41.039 | Косынка | 413 |
| Б10А Ч41.025 | Фланец | |
| Б10А Ч41.180 | Рама | |
| Б10А Ч41.180СБ | Рама. Сборочный чертеж | 414 |
| | Часть 7 | |
| Б10А Ч38.000 | Блок отмывочных вод осветли- | 415 |
| | тельных фильтров. (поз V-А6) | |
| Б10А Ч38.010 | Оборудование бака | |
| Б10А Ч38.000СБ | Блок отмывочных вод осветлитель- | 416÷417 |
| | ных фильтров. Сборочный чертеж | |
| Б10А Ч38.000ВС | Ведомость спецификаций | 418÷419 |
| Б10А Ч38.000ВП | Ведомость покупных изделий | |
| Б10А Ч38.047 | Балка | 419 |
| Б10А Ч38.048 | Балка | |
| Б10А Ч38.010СБ | Оборудование бака. Сборочный чертеж | 420 |
| Б10А Ч38.011 | Тетива | 421 |
| Б10А Ч38.009 | Накладка | |
| Б10А Ч38.020СБ | Лестница. Сборочный | |
| | чертеж | |
| Б10А Ч38.020 | Лестница | |
| Б10А Ч38.030 | Трубопровод | 422 |
| Б10А Ч38.050 | Блок N2 | |
| Б10А Ч38.040 | Блок N1 | |
| Б10А Ч38.040СБ | Блок N1. Сборочный чертеж | 423 |
| Б10А Ч38.030СБ | Трубопровод. Сборочный чертеж | |
| Б10А Ч38.050СБ | Блок N2. Сборочный чертеж | 424 |
| Б10А Ч38.019 | Фланец | |
| Б10А Ч38.060СБ | Блок N3. Сборочный чертеж | |
| Б10А Ч38.060 | Блок N3 | |
| Б10А Ч38.022 | Патрубок | 425 |
| Б10А Ч38.023 | Патрубок | |
| Б10А Ч38.070 | Трубопровод | |
| Б10А Ч38.080 | Блок N4 | |
| Б10А Ч38.080СБ | Блок N4. Сборочный чертеж | 426 |
| Б10А Ч38.090СБ | Блок N5. Сборочный чертеж | |
| Б10А Ч38.070СБ | Трубопровод. Сборочный чертеж | |
| Б10А Ч38.100СБ | Блок N6. Сборочный чертеж | 427 |
| Б10А Ч38.090 | Блок N5 | |
| Б10А Ч38.100 | Блок N6 | |
| Б10А Ч38.120 | Патрубок атмосферный | |
| Б10А Ч38.160 | Блок N7 | 428 |
| Б10А Ч38.160СБ | Блок N7. Сборочный чертеж | |
| Б10А Ч38.029 | Патрубок | 429 |
| Б10А Ч38.036 | Отвод | |
| Б10А Ч38.037 | Коллектор | |
| Б10А Ч38.039 | Воронка | |
| Б10А Ч38.120СБ | Патрубок атмосферный | 430 |
| | Сборочный чертеж | |
| Б10А Ч38.041 | Патрубок | |
| Б10А Ч38.042 | Патрубок | |

| Обозначение | Наименование | Стр |
|---|---|---|
| Б10А Ч38.002 | Прокладка | 430 |
| Б10А Ч38.130СБ | Патрубок переливной. Сборочный | 431 |
| | чертеж | |
| Б10А Ч38.130 | Патрубок переливной | |
| Б10А Ч38.140 | Статив | |
| Б10А Ч38.150 | Рама | |
| Б10А Ч38.140СБ | Статив. Сборочный чертеж | 432 |
| Б10А Ч38.150СБ | Рама. Сборочный чертеж | |
| Б10А Ч38.110СБ | Трубопровод дренажа | 433 |
| | Сборочный чертеж | |
| Б10А Ч38.001 | Стойка | |
| Б10А Ч38.110 | Трубопровод дренажа | |
| Б10А Ч47.000 | Блок подготовки исходной воды для | 434 |
| | горячего водоснабжения (поз. IV-К22) | |
| Б10А Ч47.010 | Трубопровод | |
| Б10А Ч47.000СБ | Блок подготовки исходной воды для | 435÷437 |
| | горячего водоснабжения. Сборочный чертеж | |
| Б10А Ч47.000ВП | Ведомость покупных изделий | 438 |
| Б10А Ч47.000ВС | Ведомость спецификаций | 439 |
| Б10А Ч38.170СБ | Блок N8. Сборочный чертеж | |
| Б10А Ч38.170 | Блок N8. | |
| Б10А Ч47.020СБ | Блок N1. Сборочный чертеж | 440 |
| Б10А Ч47.030СБ | Блок N2. Сборочный чертеж | |
| Б10А Ч47.010СБ | Трубопровод. Сборочный чертеж | |
| Б10А Ч47.020 | Блок N1 | 441 |
| Б10А Ч47.030 | Блок N2 | |
| Б10А Ч47.050 | Блок N3 | |
| Б10А Ч47.050СБ | Блок N3. Сборочный чертеж | 442 |
| Б10А Ч47.040СБ | Трубопровод. Сборочный чертеж | |
| Б10А Ч47.040 | Трубопровод | 443 |
| Б10А Ч47.060 | Блок N4 | |
| Б10А Ч47.070 | Трубопровод | |
| Б10А Ч47.080 | Блок N5 | |
| Б10А Ч47.060СБ | Блок N4. Сборочный чертеж | 444 |
| Б10А Ч47.007 | Фланец | |
| Б10А Ч47.080СБ | Блок N5. Сборочный чертеж | |
| Б10А Ч47.090СБ | Блок N8. Сборочный чертеж | |
| Б10А Ч47.100СБ | Блок N9. Сборочный чертеж | 445 |
| Б10А Ч47.110СБ | Блок N10. Сборочный чертеж | |
| Б10А Ч47.070СБ | Трубопровод. Сборочный чертеж | |
| Б10А Ч47.090 | Блок N8 | 446 |
| Б10А Ч47.100 | Блок N9 | |
| Б10А Ч47.110 | Блок N10 | |
| Б10А Ч47.120 | Трубопровод | |
| Б10А Ч47.021 | Патрубок | 447 |
| Б10А Ч47.022 | Патрубок | |
| Б10А Ч47.140СБ | Блок N11. Сборочный чертеж | |
| Б10А Ч47.140 | Блок N11 | |
| Б10А Ч47.120СБ | Трубопровод. Сборочный чертеж | 448 |
| Б10А Ч47.130 | Блок N15 | 449 |
| Б10А Ч47.150 | Блок N12 | |
| Б10А Ч47.130СБ | Блок N15. Сборочный чертеж | 450 |
| Б10А Ч47.150СБ | Блок N12. Сборочный чертеж | |
| Б10А Ч47.160 | Трубопровод | 451 |
| Б10А Ч47.170 | Блок N13 | |
| Б10А Ч47.180 | Блок N14 | |
| Б10А Ч47.170СБ | Блок N13. Сборочный чертеж | 452 |
| Б10А Ч47.160СБ | Трубопровод. Сборочный чертеж | |
| Б10А Ч47.180СБ | Блок N14. Сборочный чертеж | 453 |
| Б10А Ч47.053 | Фланец | |
| Б10А Ч47.190СБ | Установка термобаллона регуля- | |
| | тора РТ-Д0-40. Сборочный чертеж | |
| Б10А Ч47.054 | Патрубок | |
| Б10А Ч47.190 | Установка термобаллона регуля- | 454 |
| | тора РТ-Д0-40. | |
| Б10А Ч47.200 | Статив | |
| Б10А Ч47.210 | Рама | |
| Б10А Ч47.002 | Прокладка | |
| Б10А Ч47.200СБ | Статив. Сборочный чертеж | 455 |
| Б10А Ч47.210СБ | Рама. Сборочный чертеж | |

| Обозначение | Наименование | Стр |
|---|---|---|
| Б10А Ч47.220СБ | Рама. Сборочный чертеж | 456 |
| Б10А Ч47.220 | Рама | 457 |
| Б10А Ч52.000 | Блок отмывочных вод Na-катионитных фильтров (поз. V-А7) | |
| Б10А Ч52.000СБ | Блок отмывочных вод Na-катионитных фильтров. Сборочный чертеж | 458÷459 |
| Б10А Ч52.000ВС | Ведомость спецификаций | 460 |
| Б10А Ч52.083 | Стяжка | |
| Б10А Ч52.087 | Балка | |
| Б10А Ч52.000ВП | Ведомость покупных изделий | 461 |
| Б10А Ч52.010 | Оборудование бака | 462 |
| Б10А Ч52.020 | Лестница | |
| Б10А Ч52.030 | Оборудование бака | |
| Б10А Ч52.040 | Трубопровод | |
| Б10А Ч52.010СБ | Оборудование бака. Сборочный чертеж | 463 |
| Б10А Ч52.020СБ | Лестница. Сборочный чертеж | 464 |
| Б10А Ч52.008 | Тетива | |
| Б10А Ч52.009 | Кронштейн | |
| Б10А Ч52.030СБ | Оборудование бака. Сборочный чертеж | 465 |
| Б10А Ч52.050 | Блок N1 | 466 |
| Б10А Ч52.060 | Блок N2 | |
| Б10А Ч52.070 | Блок | |
| Б10А Ч52.080СБ | Блок N3 | |
| Б10А Ч52.040СБ | Трубопровод. Сборочный чертеж | 467 |
| Б10А Ч52.050СБ | Блок N1. Сборочный чертеж | 468 |
| Б10А Ч52.060СБ | Блок N2. Сборочный чертеж | |
| Б10А Ч52.070СБ | Блок. Сборочный чертеж | |
| Б10А Ч52.080СБ | Блок N3. Сборочный чертеж | |
| Б10А Ч52.028 | Патрубок | 469 |
| Б10А Ч52.029 | Патрубок | |
| Б10А Ч52.090СБ | Блок N4. Сборочный чертеж | |
| Б10А Ч52.019 | Фланец | |
| Б10А Ч52.090 | Блок N4 | 470 |
| Б10А Ч52.100 | Блок N5 | |
| Б10А Ч52.110 | Трубопровод | |
| Б10А Ч52.100СБ | Блок N5. Сборочный чертеж | 471 |
| Б10А Ч52.110СБ | Трубопровод. Сборочный чертеж | |
| Б10А Ч52.120 | Блок N6 | 472 |
| Б10А Ч52.130 | Блок N7 | |
| Б10А Ч52.140 | Блок N8 | |
| Б10А Ч52.150 | Трубопровод | |
| Б10А Ч52.120СБ | Блок N6. Сборочный чертеж | 473 |
| Б10А Ч52.130СБ | Блок N7. Сборочный чертеж | |
| Б10А Ч52.140СБ | Блок N8. Сборочный чертеж | |
| Б10А Ч52.150СБ | Трубопровод. Сборочный чертеж | |
| Б10.А Ч52.160 | Трубопровод дренажа | 474 |
| Б10А Ч52.170 | Блок N9 | |
| Б10А Ч52.180 | Блок N10 | |
| Б10А Ч52.160СБ | Трубопровод дренажа. Сборочный чертеж | 475 |
| Б10А Ч52.170СБ | Блок N9. Сборочный чертеж | |
| Б10А Ч52.180СБ | Блок N10. Сборочный чертеж | 476 |
| Б10А Ч52.062 | Отвод | |
| Б10А Ч52.053 | Воронка | |
| Б10А Ч52.190СБ | Патрубок сливной. Сборочный чертеж | |
| Б10А Ч52.190 | Патрубок сливной | 477 |
| Б10А Ч52.200 | Опора | |
| Б10А Ч52.210 | Стояк | |
| Б10А Ч52.220 | Рама | |
| Б10А Ч52.210СБ | Стояк. Сборочный чертеж | 478 |
| Б10А Ч52.220СБ | Рама. Сборочный чертеж | |
| Б10А Ч52.200СБ | Опора. Сборочный чертеж | 479 |
| Б10А Ч52.067 | Подставка | |
| Б10А Ч52.071 | Стойка левая | |
| Б10А Ч52.073 | Стойка правая | |
| Б10А Ч52.075 | Балка | 480 |
| Б10А Ч52.002 | Хомут | |
| Б10А Ч52.003 | Прокладка | |

| Обозначение | Наименование | Стр. |
|---|---|---|
| Б10А Ч52.084 | Косынка | 480 |
| Б10А Ч52.230 | Рама | 481 |
| Б10А Ч52.230СБ | Рама. Сборочный чертеж | |

Альбом 10 часть 1

| Ведомость ссылочных и прилагаемых документов | | |
|---|---|---|
| Обозначение | Наименование | Примечание |
| | Ссылочные документы | |
| ОСТ34-42-490-80 | Фланцевые соединения для | |
| | измерительных диафрагм | |
| ОСТ 34-420-560-82 | Баки цилиндрические | |
| ОСТ108.271.105-76 | Водоподогреватели | |
| | Установка закладных конструк- | |
| | ций на технологическом обору- | |
| | довании и трубопроводах | |
| | Узлы и детали | |
| | Главмонтажавтоматика | |
| | Минмонтажспецстроя СССР | |
| Сборник 25 | | |
| 13КЧ-46-76 | Штуцер М20х1,5-50 | |
| 23КЧ-46-76 | Штуцер М20х1,5-100 | |
| Сборник 50 | | |
| 73КЧ-1-87 | Бобышка | |
| 3КЧ-2-87 | Расширители | |
| 3КЧ-3-87 | То же | |
| 3КЧ-6-87 | Бобышка | |
| Сборник 52 | | |
| 3КЧ-47-70 | Штуцер М27х2-100 | |
| 3КЧ-48-70 | Штуцер 1/2-50 | |
| Сборник 68 | | |
| 3КЧ-78-72 | Установка счетчика СТВГ-65 | |
| Сборник 74 | | |
| 3КЧ-118-74 | Бобышка М27х1,5 | |
| | Прилагаемые документы | |
| Альбом 17 | Спецификация оборудования | |
| | Поставка заказчика | |
| Альбом 18 | Спецификация оборудования | |
| | Поставка подрядчика | |
| Альбом 20 | Ведомость потребности | |
| | в материалах | |

| Условные обозначения линий трубопроводов | |
|---|---|
| Наименование | Обозначение |
| Трубопровод прямой сетевой воды | — Т11 — |
| Трубопровод обратной сетевой воды | — Т21 — |
| Трубопровод горячего водоснабжения | — Т31 — |
| Трубопровод рециркуляции горячего водоснабжения | — Т41 — |
| Трубопровод пара Р=1,4 МПа | — Т71 — |
| Трубопровод пара Р=0,7 МПа | — Т72 — |
| Трубопровод пара Р=0,2 МПа | — Т73 — |
| Трубопровод конденсата Р=1,4 МПа | — Т81 — |
| Трубопровод питательной воды | — Т91 — |
| Трубопровод непрерывной продувки | — Т92 — |
| Трубопровод периодической продувки | — Т93 — |
| Трубопровод подпиточной воды | — Т94 — |
| Трубопровод напорного слива | — Т95 — |
| Трубопровод свободного слива | — Т96 — |
| Трубопровод атмосферный | — Т97 — |
| Трубопровод выпара | — Т98 — |
| Трубопровод исходной умягченной воды | — В1 — |
| Трубопровод рабочей воды | — В1.1 — |
| Трубопровод перегретой воды | — В1.2 — |
| Трубопровод химочищенной воды после I ступени Na-катионирования | — В12 — |
| Трубопровод химочищенной воды после II ступени Na-катионирования | — В13 — |
| Трубопровод химочищенной воды после III ступени Na-катионирования | — В13.1 — |
| Трубопровод гидроперегрузки | — В14 — |
| Трубопровод промывки | — В16 — |
| Трубопровод дренажей, переливов и сливов | — В19 — |
| Трубопровод раствора хлористого натрия | — Б1 — |
| Трубопровод раствора нитрата | — Б19 — |
| Трубопровод герметика | — Г — |
| | |

## Общие указания по монтажу

1. Материал трубопроводов принять:
- для труб стальных бесшовных холодно-тянутых и холоднокатанных по ГОСТ 8734-75 (поставка по группе В ГОСТ 8733-74 Ст 20 с обязательным испытанием на загиб).

ГОСТ 1050-74 с механическими свойствами по табл. 1 ГОСТ 8733-74.

Условное обозначение: труба $\frac{\text{ГОСТ 8734-75}}{\text{Вст10 ГОСТ 8733-74}}$

- для труб стальных бесшовных горячекатанных по ГОСТ 8732-78 (поставка по группе В ГОСТ 8731-74)- сталь 20 ГОСТ 1050-74, соответствующих требованиям табл. 2. „Правил устройства и безопасной эксплуатации трубопроводов пара и горячей воды" ГОСТ 8732-78

Условное обозначение: труба $\frac{\text{ГОСТ 8732-78}}{\text{Вст10 ГОСТ 8731-74}}$

- для труб стальных электросварных прямошовных по ГОСТ 10704-76 (поставка по группе В ГОСТ 10705-80) для расчетных температур наружного воздуха - сталь ВСт3сп5 по ГОСТ 380-71 группе В соответствующих требованиям табл. 2. „Правил устройства и безопасной эксплуатации трубопроводов пара и горячей воды." ГОСТ 10704-76

Условное обозначение: труба $\frac{\text{ГОСТ 10704-76}}{\text{ВСт3сп5 ГОСТ 10705-80.}}$

- для трубопроводов полиэтиленовых по ГОСТ 18599-83- полиэтилен низкой плотности типа С (ГОСТ 16337-77).

2. Соединительные части для полиэтиленовых трубопроводов принять по ОСТ6-05-367-74.

3. Материал деталей трубопроводов по ГОСТ 17375÷17379-83- сталь марки 10 ГОСТ 1050-74.
- Материал фланцев по ГОСТ 12821-80 и 12820-30.
- Сталь В Ст3сп5 ГОСТ 12816-80.
- Материал болтов по ГОСТ 7798-70 - Сталь 20 ГОСТ 1050-74.
- Материал гаек по ГОСТ 5915-70 - Сталь 10 ГОСТ 1050-74.
- Материал прокладок - паронит ГОСТ 481-80.

4. Обработку кромок и сварку стыковых соединений трубопроводов производить согласно ГОСТ 16037-80

5. До гидравлического испытания выполнить антикоррозионную защиту внутренних поверхностей оборудования в соответствии с документацией.

6. Блоки подвергнуть гидравлическому испытанию в соответствии с „правилами устройства и безопасной эксплуатации трубопроводов пара и горячей воды", утвержденными Госгортехнадзором СССР.

7. После гидравлического испытания произвести антикоррозионное покрытие наружных поверхностей оборудования, выполнить теплоизоляцию оборудования, арматуры и трубопроводов, согласно ведомостям теплоизоляционных конструкций, а также окрасить неизолируемые трубопроводы и металлоконструкции блоков.

8. Металлоконструкции блоков оборудования крепить к закладным элементам в полу.

9. Производство и приемку работ по монтажу оборудования и трубопроводов блоков выполнять в соответствии со СНиП 3.05.05-84.

10. Штуцера и бобышки трубопроводов, а также присоединительные концы трубопроводов на период транспортировки и хранения блока должны быть закрыты пробками и заглушками

11. Блоки хранить под навесом

Инв. №

| Изм. | Лист | N докум. | Подп. | Дата |
|---|---|---|---|---|
| Разраб. | Узбекова | | | |
| Пров. | Гончаренко | | | |
| Нач. отд. | Говоренко | | | |
| Н. контр. | Сафонков | | | |
| Утв. | | | | |

Общие данные

| Лит. | Лист | Листов |
|---|---|---|
| И | 1 | 2 |

Госстрой СССР Харьковский Сантехпроект

# Перечень блоков тепломеханического оборудования

| NN п/п | Наименование блока | Обозначение | Позиция по проекту |
|---|---|---|---|
| | **часть 1** | | |
| 1 | Блок эжекторов вакуумного деаэратора | Б10А428.000 | т.п.903-1-241.87 IV-К24 т.п.903-1-270.89 IV-К27 |
| 2 | Блок подготовки перегретой воды | Б10А429.000 | т.п.903-1-241.87 IV К-31 т.п.903-1-270.89 IV-К24 |
| 3 | Блок подогревателей горячего водоснабжения | Б10А430.000 | т.п.903-1-241.87 IV-К25 т.п.903-1-241.89 IV-К23 |
| 4 | Блок нитратирования химобработанной воды | Б10А431.000 | т.п.903-1-241.87 А10 т.п.903-1-270.89 А10 |
| | **часть 2** | | |
| 1 | Блок сетевых насосов | Б10А448.000 | т.п.903-1-270.89 III-К19 |
| 2 | Блок редукционной установки | Б10А449.000 | т.п.903-1-270.89 II-К15 |
| 3 | Блок подогревателей сетевой воды | Б10А450.000 | т.п.903-1-270.89 III-К18 |
| 4 | Блок подпиточной воды | Б10А451.000 | т.п.903-1-270.89 III-К21 |
| 5 | Блок сепаратора непрерывной продувки | Б10А367.000 | т.п.903-1-270.89 II-К16 |
| 6 | Блок холодильника отбора проб | Б10А372.000 | т.п.903-1-270.89 I-К9; II-К17 |
| | **часть 3** | | |
| 1 | Блок антирелаксационный | Б10А443.000 | т.п.903-1-270.89 IV-К33 |
| 2 | Блок насосов горячего водоснабжения | Б10А444.000 | т.п.903-1-270.89 IV-К32 |
| 3 | Блок перекачивающих насосов | Б10А445.000 | т.п.903-1-270.89 IV-К29 |
| 4 | Блок рабочей воды | Б10А446.000 | т.п.903-1-270.89 IV-К28 |

| NN п/п | Наименование блока | Обозначение | Позиция по проекту |
|---|---|---|---|
| | **часть 4** | | |
| 1 | Блок осветлительных фильтров | Б10А389.000 | т.п.903-1-270.89 V-А2 |
| 2 | Блок Na-катионитных фильтров I ступени | Б10А390.000 | т.п.903-1-270.89 V-А3 |
| 3 | Блок Na-катионитных фильтров II ступени | Б10А391.000 | т.п.903-1-270.89 V-А4 |
| 4 | Блок Na-катионитных фильтров III ступени | Б10А392.000 | т.п.903-1-270.89 V-А5 |
| | **часть 5** | | |
| 1 | Блок приготовления регенерационного раствора | Б10А434.000 | т.п.903-1-270.89 V-А8 |
| 2 | Блок подкачивающих насосов | Б10А436.000 | т.п.903-1-270.89 V-А9 |
| 3 | Блок подготовки исходной воды | Б10А437.000 | т.п.903-1-270.89 V-А1 |
| | **часть 6** | | |
| 1 | Блок деаэрационно-питательной установки | Б10А439.000 | т.п.903-1-270.89 II-К13 |
| 2 | Блок питательных насосов с 2мя центробежными насосами | Б10А440.000 | т.п.903-1-270.89 II-К14 |
| 3 | Блок питательных насосов с паровым и центробежным насосом | Б10А441.000 | т.п.903-1-270.89 II-К14 |
| | **часть 7** | | |
| 1 | Блок отмывочных вод осветлительных фильтров | Б10А438.000 | т.п.903-1-270.89 V-А6 |
| 2 | Блок подготовки исходной воды для горячего водоснабжения | Б10А447.000 | т.п.903-1-270.89 IV К-22 |
| 3 | Блок отмывочных вод Na-катионитных фильтров | Б10А452.000 | т.п.903-1-270.89 V-А7 |

Альбом 10 часть 1

| Форм. | Зона | Поз. | Обозначение | Наименование | Кол. | Примечание |
|---|---|---|---|---|---|---|
| | | | | Документация | | |
| | | | Б10А428.000СБ | Сборочный чертеж | | А2; А2 |
| А3 | | | Б10А428.000 | Ведомость покупных изделий | | |
| | | | | Сборочные единицы | | |
| А4 | | 1 | Б10А428.010 | Блок №1 | 1 | |
| А4 | | 2 | Б10А428.020 | Блок №2 | 2 | |
| А4 | | 3 | Б10А428.030 | Блок №3 | 1 | |
| А4 | | 4 | Б10А428.040 | Рама | 1 | |
| | | | | Детали | | |
| А4 | | 5 | Б10А428.001 | Прокладка | 4 | |
| | | 6 | Б10А428.001-01 | Прокладка | 4 | |
| Б4 | | 7 | Б10А428.002 | Ушко | | |
| | | | | Круг 16 ГОСТ 2590-71 Ст3 ГОСТ 535-79 | | |
| | | | | $\ell$ = 110 | 4 | 0,17кг |
| А4 | | 8 | Б10А428.003 | Переход | 2 | |
| | | | | Стандартные изделия | | |
| | | 10 | | Фланец 1-20-16 Ст25 | | |
| | | | | ГОСТ 12821-80 | 4 | 0,87кг |
| | | 11 | | Опора ОПП2-100.89 | | |
| | | | | ГОСТ 14911-82 | 4 | 1,15кг |
| | | 12 | | Опора ОПБ2-32 | | |
| | | | | ГОСТ 14911-82 | 1 | 0,12кг |

Инв.№подл. | Подп. и дата | Взам.инв.№ | Инв.№дубл. | Подп. и дата

| Изм. | Лист | №докум. | Подп. | Дата | Б10А428.000 | | | |
|---|---|---|---|---|---|---|---|---|
| Разраб. | | Извекова | | | Блок эжекторов вакуумного деаэратора | Лит. | Лист 1 | Листов 2 |
| Пров. | | Гончаренко | | | | Госстрой СССР Харьковский сантехпроект | | |
| Нач.отд. | | Коверченко | | | | | | |
| Н.контр. | | Сербиков | | | | | | |
| Утв. | | | | | | | | |

Формат А4

| Форм. | Зона | Поз. | Обозначение | Наименование | Кол. | Примечание |
|---|---|---|---|---|---|---|
| | | 13 | | Болт М16х55.58 | | |
| | | | | ГОСТ 7798-70 | 16 | 0,121кг |
| | | 14 | | Гайка М16.5 | | |
| | | | | ГОСТ 5915-70 | 16 | 0,033кг |
| | | 15 | | Шайба 16.65Г | | |
| | | | | ГОСТ 6402-70 | 16 | 0,008кг |
| | | 16 | | Болт М12х50.58 | | |
| | | | | ГОСТ 7798-70 | 16 | 0,062кг |
| | | 17 | | Гайка М12.5 | | |
| | | | | ГОСТ 5915-70 | 16 | 0,015кг |
| | | 18 | | Шайба 12.65Г | | |
| | | | | ГОСТ 6402-70 | 16 | 0,003кг |
| | | | | Прочие изделия | | |
| | | 19 | | Закладная конструкция | | |
| | | | | 13К4-46-76 | 2 | |
| | | | | Материалы | | |
| | | 20 | | Труба 32х2,2 ГОСТ 10704-76 Ст3сп5 ГОСТ 10705-80 | | |
| | | | | $\ell$ = 3000 | | 4,86кг |
| | | | | Металл наплавленный | | 1,0кг |

Инв.№подл. | Подп. и дата | Взам.инв.№ | Инв.№дубл. | Подп. и дата

| Изм. | Лист | №докум. | Подп. | Дата | Б10А428.000 | Лист 2 |
|---|---|---|---|---|---|---|

Формат А4

| №строки | Наименование | Обозначение документа на поставку | Поставщик | Куда входит (обозначение) | Количество на изделие | Количество в комплект | Количество на регулировку | Количество всего | Примечание |
|---|---|---|---|---|---|---|---|---|---|
| 1 | Фланец 1-20-16 Ст25 | ГОСТ 12821-80 | | | 4 | | | 4 | |
| 2 | Фланец 1-80-10 Ст25 | ГОСТ 12821-80 | | | 4 | | | 4 | |
| 3 | Отвод 90° 89х3,5 | ГОСТ 17375-83 | | | 4 | | | 4 | |
| 4 | Переход К108х4-89х3,5 | ГОСТ 17378-83 | | | 2 | | | 2 | |
| 5 | Болт М12х50.58 | ГОСТ 7798-70 | | | 16 | | | 16 | |
| 6 | Болт М16х55.58 | ГОСТ 7798-70 | | | 16 | | | 16 | |
| 7 | Гайка М12.5 | ГОСТ 5915-70 | | | 16 | | | 16 | |
| 8 | Гайка М16.5 | ГОСТ 5915-70 | | | 16 | | | 16 | |
| 9 | Шайба 12.65Г | ГОСТ 6402-70 | | | 16 | | | 16 | |
| 10 | Шайба 16.65Г | ГОСТ 6402-70 | | | 16 | | | 16 | |
| 11 | Опора ОПП2-100.89 | ГОСТ 14911-82 | | | 4 | | | 4 | |
| 12 | Опора ОПБ2-32 | ГОСТ 14911-82 | | | 1 | | | 1 | |

Инв.№подл. | Подп. и дата | Взам.инв.№ | Инв.№дубл. | Подп. и дата

| Изм. | Лист | №докум. | Подп. | Дата | Б10А428.000 ВП | | | |
|---|---|---|---|---|---|---|---|---|
| Разраб. | | Извекова | | | Блок эжекторов вакуумного деаэратора. Ведомость покупных изделий. | Лит. | Лист 1 | Листов 1 |
| Пров. | | Гончаренко | | | | Госстрой СССР Харьковский сантехпроект | | |
| Т.контр. | | Сербиков | | | | | | |
| Нач.отд. | | Коверченко | | | | | | |
| Утв. | | | | | | | | |

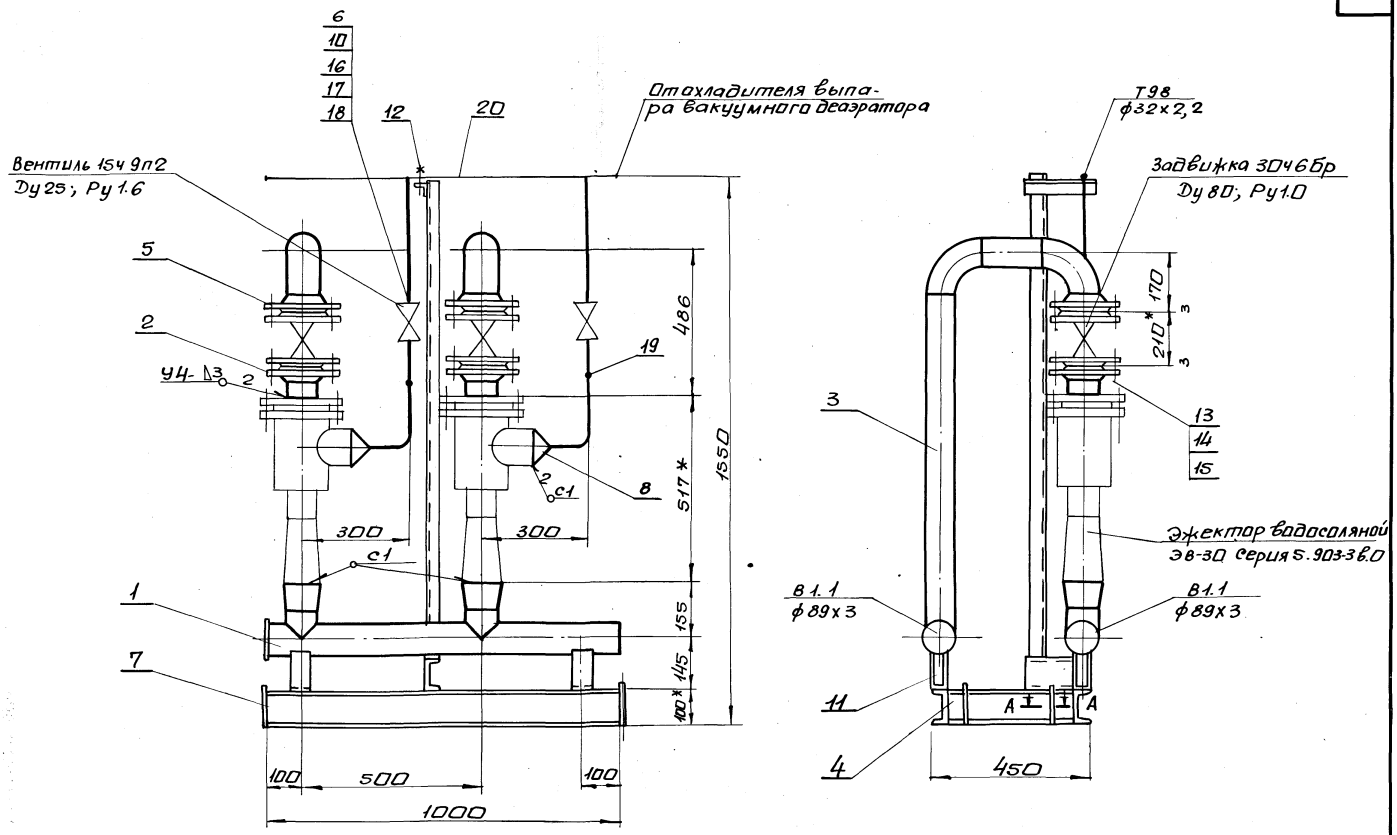


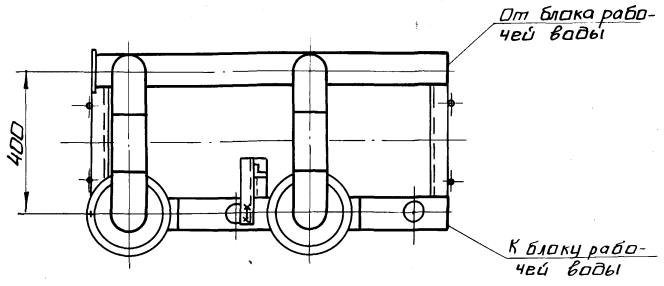


## А-Д
м 1:2

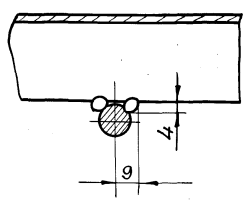


1. Технические требования смотри общие данные альбом 10, часть 1.
2. Масса блока дана с учетом массы арматуры и оборудования.
3. Сварку производить электродами Э-42 ГОСТ 9467-75. Сварные швы по ГОСТ 16037-80.
4.* Размеры для справки.

| | | | | | | | |
|---|---|---|---|---|---|---|---|
| Изм. | Лист | N докум. | Подп. | Дата | Б10А 428.000СБ | | |
| Разраб. | | Извекова | | | Блок эжекторов вакуумного деаэратора. Сборочный чертеж | Лит. | Масса | Масшт. |
| Пров. | | Гончаренко | | | | У | 210.0 | 1:10 |
| Т.контр. | | Севрюков | | | | Лист 1 | Листов 2 | |
| Нач.отд. | | Коверченко | | | | Госстрой СССР Харьковский Сантехпроект | | |
| Н.контр. | | Севрюков | | | | | | |
| Утв. | | | | | | | | |

Альбом 10 часть 1

Инв. N подл. | Подп. и дата | Взам. инв. N | Инв. N дубл. | Подп. и дата

## Ведомость теплоизоляционных конструкций

| Наименование элемента, диаметр или размеры, мм | Кол. | Температ. теплонос. °С макс. | Температ. теплонос. °С средн. год. | Изоляционные конструкции: Основной теплоизоляц. слой: Материал | Толщ. мм | Общ. объем м³ | Покровный слой: Материал | Толщ. мм | Общ. пов. м² | Обозначен. применяем. чертежей | Примечание |
|---|---|---|---|---|---|---|---|---|---|---|---|
| Трубопровод ф32×2,2 | 2,5 | 70° | | Полотно холсто-прошивное из отходов стеклянного волокна марки ХПС-Т-5 ТУ6-11-454-77 | 30 | 0,0125 | Фольга алюминиевая дублированная марки Ф-0,15м СТТУ36-1177-77 | 0,15 | 0,675 | серия 3.903-12 н10102-14-01 | ч. I стр. 69÷71 |
| Трубопроводная арматура Ду25 | 2 | 70 | | съемные полуфутляры заполнены матами прошивными марки ЗМ-100 в обкладке сеткой N20-05 с одной стороны ГОСТ 21880-86 | 40 | 0,02 | Сталь тонколистовая оцинкованная С-0,8 ГОСТ 14918-80 | 0,8 | 0,75 | серия 3.903-12 н10102-15-01 | ч. II стр. 145÷150 |

## Указания по антикоррозионной защите

| Наименование технологического аппарата газохода трубопровода, габаритные размеры мм, номер позиции | Условия эксплуатации (состав среды, температура °С, давление МПа, коэффициент заполнения, место установки и др. | Конструкция антикоррозионного покрытия | Технические требования по производству работ |
|---|---|---|---|
| 1. Эжектор водоструйный Э8-30 2 шт. | В помещении, не теплоизолирован | Наружная поверхность Окраска пентафталевой эмалью ПФ-133 за 2 раза по 2 слоям грунтовки ГФ-021 | Лакокрасочные покрытия подлежат систематическому контролю не реже одного раза в полугодие и своевременному восстановлению на поврежденных участках. |
| 2. Трубопровод В1.1 ф89×3 | В помещении, t=16°С | | |
| 3. Опорная конструкция | В помещении | 2 слоя эмали ПФ-133 по 2 слоям грунтовки ГФ-021 | |

Схема

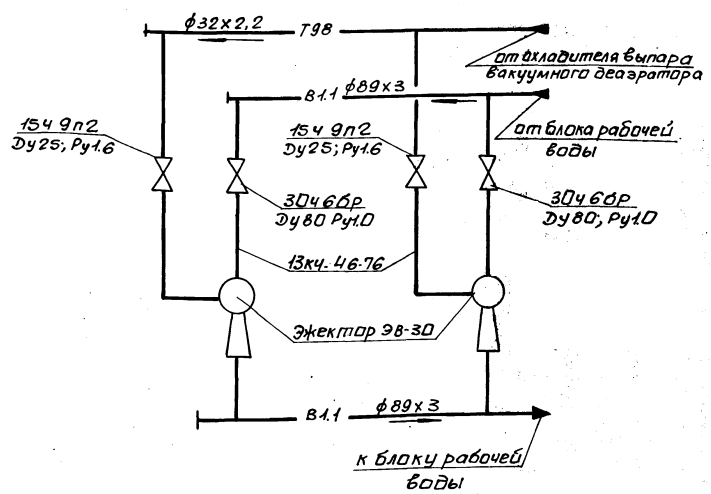


Альбом III часть 1

Инв. N подл. | Подп. и дата | Взам. инв. N | Инв. N дубл. | Подп. и дата



23935-14 17 формат А2

Альбом 10 часть 1

## 6104428.010СБ

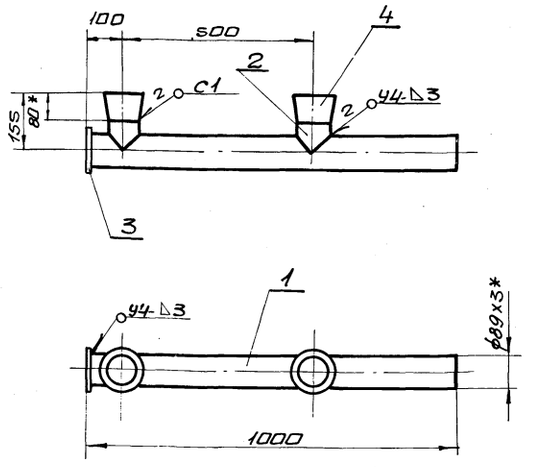


1. Предельные отклонения размеров $\pm \frac{IT16}{2}$
2. Сварку производить электродами Э-42 ГОСТ 9467-75. Сварные швы по ГОСТ 16037-80.
3. Кромки реза деталей Б4- Rz320
4. * Размеры для справки.

| Изм. | Лист | N докум. | Подп. | Дата | Б10А428.010СБ | | | |
|---|---|---|---|---|---|---|---|---|
| Разраб. | | Извекова | | | Блок N1 Сборочный чертеж | Лит. | Масса | Масштаб |
| Пров. | | Гончаренко | | | | У | 9,3 | 1:10 |
| Т.контр. | | Севрюков | | | | Лист | Листов 1 | |
| Нач.отд. | | Коверченко | | | | Госстрой СССР Харьковский сантехпроект | | |
| Н.контр. | | Севрюков | | | | | | |
| Утв. | | | | | | | | |

Инв.№подл. | Подп. и дата | Взам.инв.№ | Инв.№дубл. | Подп. и дата

Формат А4

## 6104428.004

Rz320

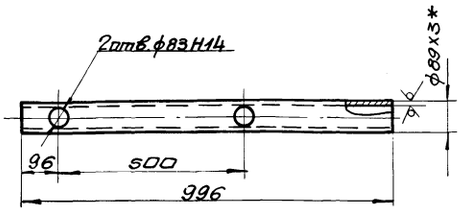


1. Неуказанные предельные отклонения размеров $\pm \frac{IT16}{2}$
2. * Размер для справки.

| Изм. | Лист | N докум. | Подп. | Дата | Б10А428.004 | | | |
|---|---|---|---|---|---|---|---|---|
| Разраб. | | Извекова | | | Патрубок | Лит. | Масса | Масштаб |
| Пров. | | Гончаренко | | | | У | 6,3 | 1:10 |
| Т.контр. | | Севрюков | | | | Лист | Листов 1 | |
| Нач.отд. | | Коверченко | | | | Госстрой СССР Харьковский сантехпроект | | |
| Н.контр. | | Севрюков | | | Труба 89х3 ГОСТ 10704-76 / Вст3сп5 ГОСТ 10705-80 | | | |
| Утв. | | | | | | | | |

Инв.№подл. | Подп. и дата | Взам.инв.№ | Инв.№дубл. | Подп. и дата

Формат А4

## 6104428.005

Rz320

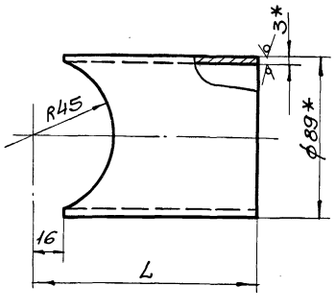


| Обозначение | L | Масса кг |
|---|---|---|
| Б10А428.005 | 75 | 0,38 |
| -01 | 1038 | 6,5 |

1. Предельные отклонения размеров $\pm \frac{IT16}{2}$
2. * Размеры для справки.

| Изм. | Лист | N докум. | Подп. | Дата | Б10А428.005 | | | |
|---|---|---|---|---|---|---|---|---|
| Разраб. | | Извекова | | | Патрубок | Лит. | Масса | Масштаб |
| Пров. | | Гончаренко | | | | У | — | — |
| Т.контр. | | Севрюков | | | | Лист | Листов 1 | |
| Нач.отд. | | Коверченко | | | | Госстрой СССР Харьковский сантехпроект | | |
| Н.контр. | | Севрюков | | | Труба 89х3 ГОСТ 10704-76 / Вст3сп5 ГОСТ 10705-80 | | | |
| Утв. | | | | | | | | |

Инв.№подл. | Подп. и дата | Взам.инв.№ | Инв.№дубл. | Подп. и дата

Формат А4

| Формат | Зона | Поз. | Обозначение | Наименование | Кол. | Приме-ч. |
|---|---|---|---|---|---|---|
| | | | | Документация | | |
| А4 | | | Б10А428.010СБ | сборочный чертеж | | |
| | | | | Детали | | |
| А4 | | 1 | Б10А428.004 | Патрубок | 1 | |
| А4 | | 2 | Б10А428.005 | Патрубок | 2 | |
| Б4 | | 3 | Б10А428.006 | Заглушка | | |
| | | | | Лист 4 ГОСТ 19903-74 | | |
| | | | | Вст3 ГОСТ 14637-79 | | |
| | | | | ф100 | 1 | 0,2кг |
| | | | | Стандартные изделия | | |
| | | 4 | | Переход К108х4-89х3,5 | | |
| | | | | ГОСТ 17378-83 | 2 | 1,0кг |
| | | | | Материалы | | |
| | | | | Металл наплавленный | | 0,04кг |

| Изм. | Лист | N докум. | Подп. | Дата | Б10А428.010 | | | |
|---|---|---|---|---|---|---|---|---|
| Разраб. | | Извекова | | | Блок N1 | Лит. | Лист | Листов |
| Пров. | | Гончаренко | | | | У | 1 | |
| Нач.отд. | | Коверченко | | | | Госстрой СССР Харьковский сантехпроект | | |
| Н.контр. | | Севрюков | | | | | | |
| Утв. | | | | | | | | |

Инв.№подл. | Подп. и дата | Взам.инв.№ | Инв.№дубл. | Подп. и дата



Формат А4

Альбом 10 часть 1

## Б10А428.020СБ

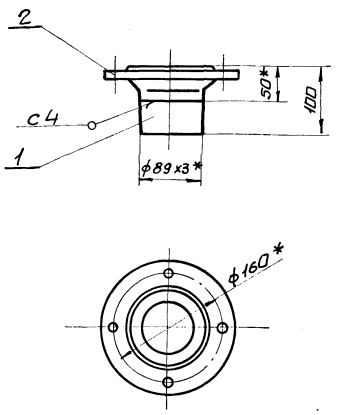


1. Предельные отклонения размеров $\pm \frac{IT16}{2}$
2. Сварку производить электродами Э-42 ГОСТ 9467-75. сварные швы по ГОСТ 5264-80.
3. Кромки реза деталей Б4-$^{Rz320}$
4.* Размеры для справки.

| Изм | Лист | N докум. | Подп. | Дата | Б10А428.020СБ | | | |
|---|---|---|---|---|---|---|---|---|
| Разраб. | | Извекова | | | Блок N2 Сборочный чертеж | Лит. | Масса | Масшт. |
| Пров. | | Гончаренко | | | | U | 4,0 | 1:5 |
| Т.контр. | | Севрюков | | | | Лист | Листов 1 | |
| Нач.отд. | | Коверченко | | | | Госстрой СССР Харьковский Сантехпроект | | |
| Н.контр. | | Севрюков | | | | | | |
| Утв. | | | | | | | | |

Инв.N подл. | Подп.и дата | Взам.инв.N | Инв.N дубл. | Подп.и дата

формат А4

| Форм. | Зона | Поз. | Обозначение | Наименование | Кол. | Прим. |
|---|---|---|---|---|---|---|
| | | | | Документация | | |
| А4 | | | Б10А428.020СБ | Сборочный чертеж | | |
| | | | | Детали | | |
| Б4 | | 1 | Б10А428.007 | Патрубок | | |
| | | | | Труба 89х3 ГОСТ 10704-76 | | |
| | | | | В Ст3сп5 ГОСТ 10705-80 | | |
| | | | | ℓ=50 | 1 | 0,31кг |
| | | | | Стандартные изделия | | |
| | | 2 | | Фланец 1-80-10 Ст25 | | |
| | | | | ГОСТ 12821-80 | 1 | 3,67кг |
| | | | | Материалы | | |
| | | | | Металл наплавленный | | 0,02кг |

| Изм | Лист | N докум. | Подп. | Дата | Б10А428.020 | | | |
|---|---|---|---|---|---|---|---|---|
| Разраб. | | Извекова | | | Блок N2 | Лит. | Лист | Листов |
| Пров. | | Гончаренко | | | | U | | 1 |
| Нач.отд. | | Коверченко | | | | Госстрой СССР Харьковский Сантехпроект | | |
| Н.контр. | | Севрюков | | | | | | |
| Утв. | | | | | | | | |

Инв.N подл. | Подп.и дата | Взам.инв.N | Инв.N дубл. | Подп.и дата

## Б10А428.030СБ

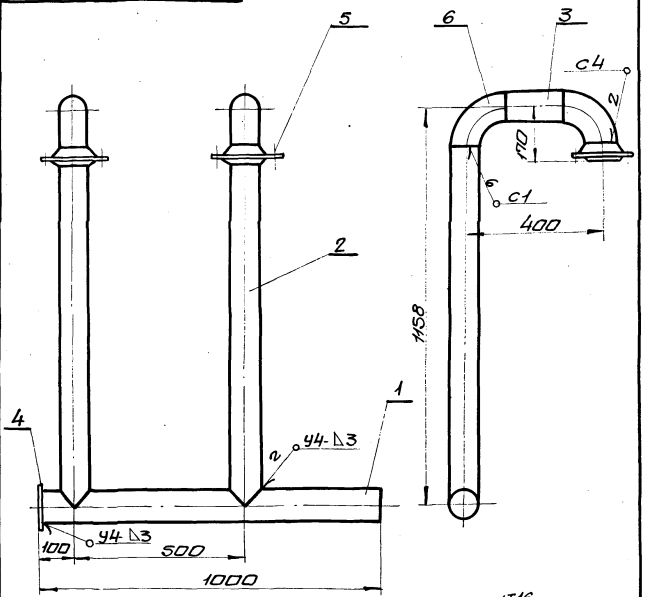


1. Предельные отклонения размеров $\pm \frac{IT16}{2}$
2. Сварку производить электродами Э-42 ГОСТ 9467-75. сварные швы по ГОСТ 5264-80.
3. Кромки реза деталей Б4-$^{Rz320}$
4.* Размеры для справки.

| Изм | Лист | N докум. | Подп. | Дата | Б10А428.030СБ | | | |
|---|---|---|---|---|---|---|---|---|
| Разраб. | | Извекова | | | Блок N3 Сборочный чертеж | Лит. | Масса | Масшт. |
| Пров. | | Гончаренко | | | | U | 36,0 | 1:10 |
| Т.контр. | | Севрюков | | | | Лист | Листов 1 | |
| Нач.отд. | | Коверченко | | | | Госстрой СССР Харьковский Сантехпроект | | |
| Н.контр. | | Севрюков | | | | | | |
| Утв. | | | | | | | | |

Инв.N подл. | Подп.и дата | Взам.инв.N | Инв.N дубл. | Подп.и дата

формат А4

| Форм. | Зона | Поз. | Обозначение | Наименование | Кол. | Примеч. |
|---|---|---|---|---|---|---|
| | | | | Документация | | |
| А4 | | | Б10А428.030СБ | Сборочный чертеж | | |
| | | | | Детали | | |
| А4 | | 1 | Б10А428.004 | Патрубок | 1 | |
| А4 | | 2 | Б10А428.005-01 | Патрубок | 2 | |
| Б4 | | 3 | Б10А428.008 | Патрубок | | |
| | | | | Труба 89х3 ГОСТ 10704-76 | | |
| | | | | В Ст3сп5 ГОСТ 10705-80 | | |
| | | | | ℓ=160 | 2 | 1,0кг |
| Б4 | | 4 | Б10А428.006 | Заглушка | | |
| | | | | Лист 4 ГОСТ 19903-74 | | |
| | | | | В Ст3 ГОСТ 14637-79 | | |
| | | | | ф100 | 1 | 0,2кг |
| | | | | Стандартные изделия | | |
| | | 5 | | Фланец 1-80-10 Ст25 | | |
| | | | | ГОСТ 12821-80 | 2 | 3,67кг |
| | | 6 | | Отвод 90° 89х3,5 | | |
| | | | | ГОСТ 17375-83 | 4 | 1,6кг |
| | | | | Материалы | | |
| | | | | Металл наплавленный | | 0,7кг |

| Изм | Лист | N докум. | Подп. | Дата | Б10А428.030 | | | |
|---|---|---|---|---|---|---|---|---|
| Разраб. | | Извекова | | | Блок N3 | Лит. | Лист | Листов |
| Пров. | | Гончаренко | | | | U | | 1 |
| Нач.отд. | | Коверченко | | | | Госстрой СССР Харьковский Сантехпроект | | |
| Н.контр. | | Севрюков | | | | | | |
| Утв. | | | | | | | | |

Инв.N подл. | Подп.и дата | Взам.инв.N | Инв.N дубл. | Подп.и дата

Альбом 10 часть 1

Б10А428.040СБ

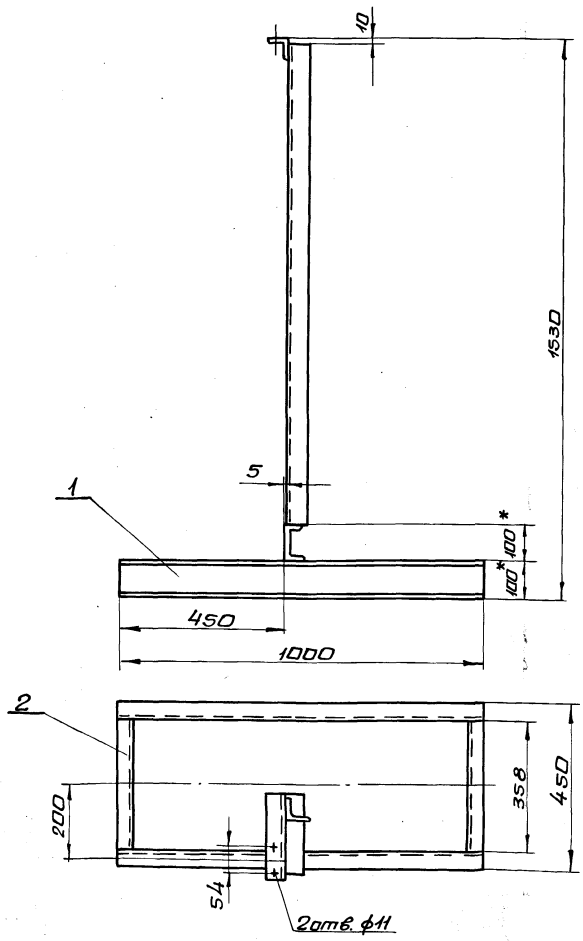


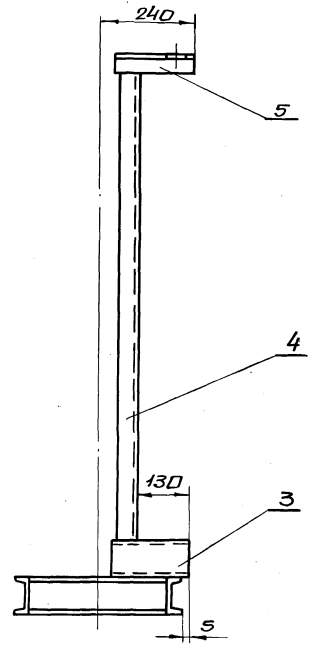


1. Предельные отклонения размеров $\pm \frac{IT16}{2}$
2. Сварку производить электродами Э-42 ГОСТ 9467-75 по периметру прилегания деталей. Катет шва 5мм. сварные швы по ГОСТ 5264-80.
3. Кромки реза деталей Б4- R320

| Изм | Лист | N докум. | Подп. | Дата | Б10А428.040СБ | | | |
|---|---|---|---|---|---|---|---|---|
| Разраб. | | Извекова | | | Рама. Сборочный чертеж | Лит. | Масса | Масшт. |
| Пров. | | Гончаренко | | | | И | 31.0 | 1:10 |
| Т.контр. | | Севрюков | | | | Лист | Листов 1 | |
| Нач.отд. | | Коверченко | | | | Госстрой СССР Харьковский Сантехпроект | | |
| Н.контр. | | Севрюков | | | | | | |
| Утв. | | | | | | | | |

формат А3

| Форм. | Зона | Поз. | Обозначение | Наименование | Кол. | Примеч. |
|---|---|---|---|---|---|---|
| | | | | Документация | | |
| А3 | | | Б10А428.040СБ | Сборочный чертеж | | |
| | | | | Детали | | |
| Б4 | | 1 | Б10А428.009 | Балка | | |
| | | | | Швеллер 10 ГОСТ 8240-72 | | |
| | | | | Вст3 ГОСТ 535-79 | | |
| | | | | ℓ=1000 | 2 | 8,6 кг |
| Б4 | | 2 | Б10А428.011 | Балка | | |
| | | | | Швеллер 10 ГОСТ 8240-72 | | |
| | | | | Вст3 ГОСТ 535-79 | | |
| | | | | ℓ=358 | 2 | 3,0 кг |
| Б4 | | 3 | Б10А428.012 | Опора | | |
| | | | | Швеллер 10 ГОСТ 8240-72 | | |
| | | | | Вст3 ГОСТ 535-79 | | |
| | | | | ℓ=190 | 1 | 1,6 кг |
| Б4 | | 4 | Б10А428.013 | Стойка | | |
| | | | | Уголок Б50х50х5 ГОСТ 8509-86 | | |
| | | | | Вст3 ГОСТ 535-79 | | |
| | | | | ℓ=1320 | 1 | 5,0 кг |
| Б4 | | 5 | Б10А428.014 | Опора | | |
| | | | | Уголок Б50х50х5 ГОСТ 8509-86 | | |
| | | | | Вст3 ГОСТ 535-79 | | |
| | | | | ℓ=190 | 1 | 0,7 кг |
| | | | | Материалы | | |
| | | | | Металл наплавленный | | 0,5 кг |

| Изм | Лист | N докум. | Подп. | Дата | Б10А428.040 | | | |
|---|---|---|---|---|---|---|---|---|
| Разраб. | | Извекова | | | Рама | Лит. | Лист | Листов |
| Пров. | | Гончаренко | | | | И | | 1 |
| Нач.отд. | | Коверченко | | | | Госстрой СССР Харьковский Сантехпроект | | |
| Н.контр. | | Севрюков | | | | | | |
| Утв. | | | | | | | | |

формат А4

Б10А428.001

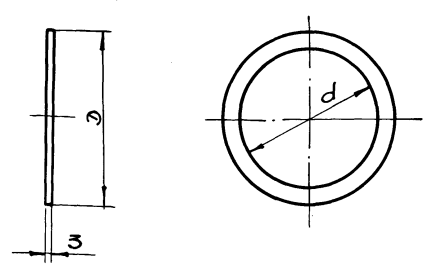


| Обозначение | D | d | Масса, кг |
|---|---|---|---|
| Б10А428.001 | 138 | 78 | 0,048 |
| -01 | 68 | 25 | 0,014 |

| Изм | Лист | N докум. | Подп. | Дата | Б10А428.001 | | | |
|---|---|---|---|---|---|---|---|---|
| Разраб. | | Извекова | | | Прокладка | Лит. | Масса | Масшт. |
| Пров. | | Гончаренко | | | | И | — | — |
| Т.контр. | | Севрюков | | | | Лист | Листов 1 | |
| Нач.отд. | | Коверченко | | | Паронит ПОНЗ ГОСТ 481-80 | Госстрой СССР Харьковский Сантехпроект | | |
| Н.контр. | | Севрюков | | | | | | |
| Утв. | | | | | | | | |

23935-14 20 формат А4

| Форм. | Зона | Поз. | Обозначение | Наименование | Кол. | Примеч. |
|---|---|---|---|---|---|---|
| | | | | Документация | | |
| | | | Б10А429.000СБ | Сборочный чертеж | | А2;А2;А2 |
| А3 | | | Б10А429.000ВС | Ведомость спецификац. | | |
| А3 | | | Б10А429.000ВП | Ведомость покупных изделий | | |
| | | | | Сборочные единицы | | |
| А4 | | 1 | Б10А429.010 | Трубопровод пара | 1 | |
| А4 | | 2 | Б10А429.050 | Трубопровод исход-ной омагниченной воды | 1 | |
| А4 | | 3 | Б10А429.080 | Трубопровод пере-гретой воды | 1 | |
| А4 | | 4 | Б10А429.120 | Рама | 1 | |
| А4 | | 5 | Б10А429.130 | Установка термо-бамона регулятора РТ-ДО-50 | 1 | |
| | | | | Детали | | |
| А4 | | 6 | Б10А429.001 | Прокладка | 6 | |
| | | 7 | Б10А429.001-01 | Прокладка | 2 | |
| | | 8 | Б10А429.001-02 | Прокладка | 6 | |
| | | 9 | Б10А429.001-03 | Прокладка | 10 | |
| БЧ | | 10 | Б10А429.002 | Ушко | | |
| | | | | Круг 16 ГОСТ 2590-71 Ст3 ГОСТ 535-79 | | |
| | | | | $\ell$ = 170 | 4 | 0,21кг |
| А4 | | 11 | Б10А429.003 | Перехад | 2 | |

Инв.№подл. | Подп. и дата | Взам.инв.№ | Инв.№дубл. | Подп. и дата

| Изм. | Лист | N докум. | Подп. | Дата |
|---|---|---|---|---|
| Разраб. | | Избекова | | |
| Пров. | | Гончаренко | | |
| Нач.отд. | | Коверченко | | |
| Н.контр. | | Себряков | | |
| Утв. | | | | |

Б10А429.000

Блок подготовки перегретой воды.

| Лит. | Лист | Листов |
|---|---|---|
| У | 1 | 3 |

Госстрой СССР Харьковский сантехпроект

Формат А4



| Форм. | Зона | Поз. | Обозначение | Наименование | Кол. | Примеч. |
|---|---|---|---|---|---|---|
| | | | | Стандартные изделия | | |
| | | 12 | | Фланец 1-25-16 Ст25 ГОСТ 12821-80 | 10 | 1,05кг |
| | | 13 | | Фланец 1-20-16 Ст25 ГОСТ 12821-80 | 6 | 0,87кг |
| | | 14 | | Болт М12х50.58 ГОСТ 7798-70 | 64 | 0,062кг |
| | | 15 | | Гайка М12.5 ГОСТ 5915-70 | 64 | 0,016кг |
| | | 16 | | Шайба 12.65Г ГОСТ 6402-70 | 64 | 0,003кг |
| | | 17 | | Болт М16х55.58 ГОСТ 7798-70 | 44 | 0,121кг |
| | | 18 | | Гайка М16.5 ГОСТ 5915-70 | 44 | 0,033кг |
| | | 19 | | Шайба 16.65Г ГОСТ 6402-70 | 44 | 0,008кг |
| | | 20 | | Болт М24х50.58 ГОСТ 7798-70 | 8 | 0,3кг |
| | | 21 | | Гайка М24.5 ГОСТ 5915-70 | 8 | 0,1кг |
| | | 22 | | Шайба 24.65Г ГОСТ 6402-70 | 8 | 0,027кг |
| | | 23 | | Опора ОПБ2-89 ГОСТ 14911-82 | 1 | 0,52кг |
| | | 24 | | Опора ОПБ2-32 ГОСТ 14911-82 | 1 | 0,12кг |
| | | 25 | | Опора ОПП2-100.89 ГОСТ 14911-82 | 3 | 1,15кг |
| | | 26 | | Фланец 1-50-10 Ст25 ГОСТ 12821-80 | 2 | 2,26кг |

Инв.№подл. | Подп. и дата | Взам.инв.№ | Инв.№дубл. | Подп. и дата

| Изм. | Лист | N докум. | Подп. | Дата |
|---|---|---|---|---|

Б10А429.000

Лист 2

Формат А4

| Форм. | Зона | Поз. | Обозначение | Наименование | Кол. | Примеч. |
|---|---|---|---|---|---|---|
| | | | | Прочие изделия | | |
| | | 27 | | Закладная конструк-ция 23кч-46-76 | 3 | |
| | | 28 | | Термабаллон регулято-ра температуры РТ-ДО-50 Ду50 | 1 | |
| | | 29 | | Закладная конструк-ция 13кч-46-76 | 4 | |
| | | 30 | | Закладная конструк-ция 73кч-1-87 | 4 | |
| | | 31 | | Закладная конструк-ция 143кч-2-87 | 2 | |
| | | | | Материалы | | |
| | | 33 | | Труба 32х2,2 ГОСТ 10704-76 / В Ст3сп5 ГОСТ 10705-80 | | |
| | | | | $\ell$=2500 | | 3,1 кг |
| | | 34 | | Труба 20х2,5 ГОСТ 3262-75 | | |
| | | | | $\ell$=3500 | | 5,2 кг |
| | | | | Металл наплавленный | | 2,5кг |

Инв.№подл. | Подп. и дата | Взам.инв.№ | Инв.№дубл. | Подп. и дата

| Изм. | Лист | N докум. | Подп. | Дата |
|---|---|---|---|---|

Б10А429.000

Лист 3

Б10А428.003

Rz320 √(√)

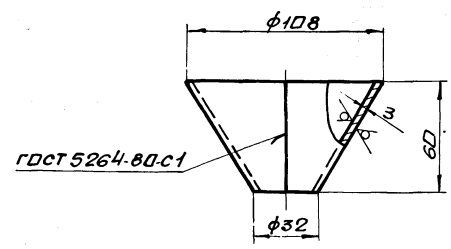


1. Предельные отклонения размеров $\pm \frac{IT16}{2}$
2. * Размер для справки.
3. Электроды Э-42 ГОСТ 9467-75.

Инв.№подл. | Подп. и дата | Взам.инв.№ | Инв.№дубл. | Подп. и дата

| Изм. | Лист | N докум. | Подп. | Дата |
|---|---|---|---|---|
| Разраб. | | Избекова | | |
| Пров. | | Гончаренко | | |
| Т.контр. | | Себряков | | |
| Нач.отд. | | Коверченко | | |
| Н.контр. | | Себряков | | |
| Утв. | | | | |

Б10А428.003

Перехад

| Лит. | Масса | Масштаб |
|---|---|---|
| У | 0,3 | 1:2 |

Лист | Листов 1

Лист 3 ГОСТ 19903-74 / Ст3 ГОСТ 16523-70

Госстрой СССР Харьковский сантехпроект

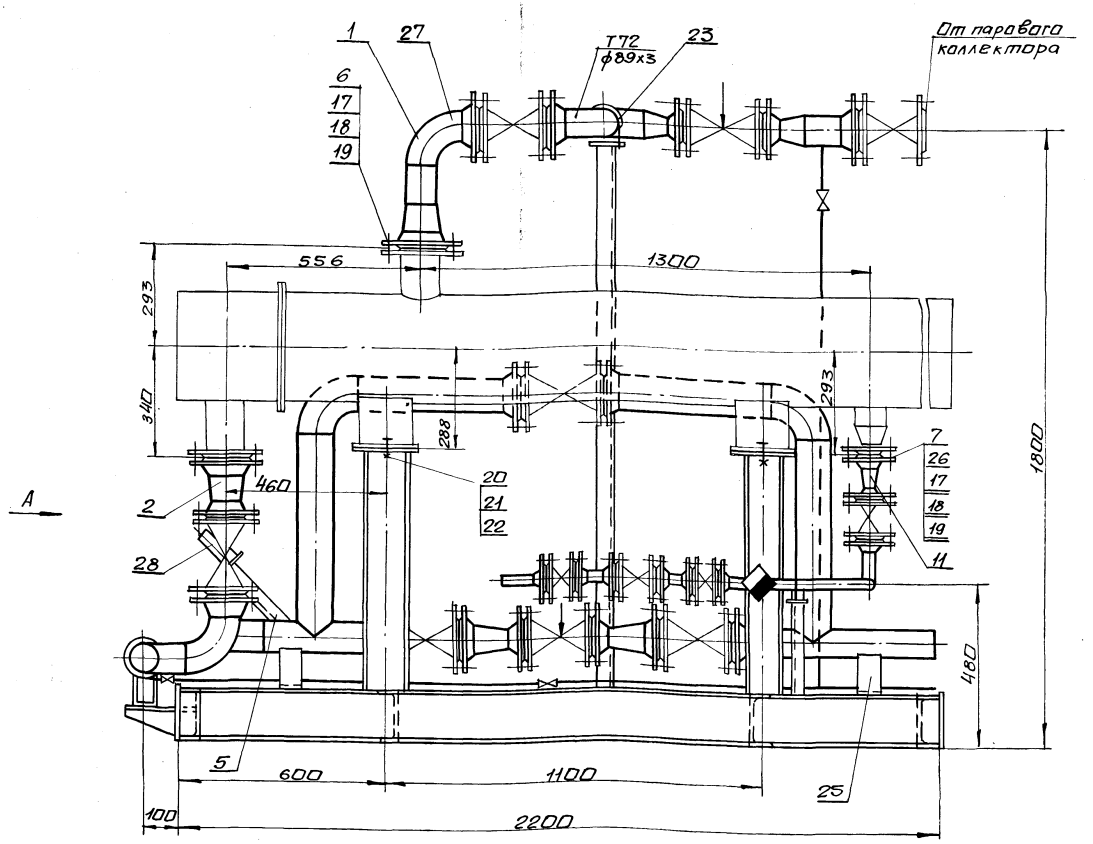


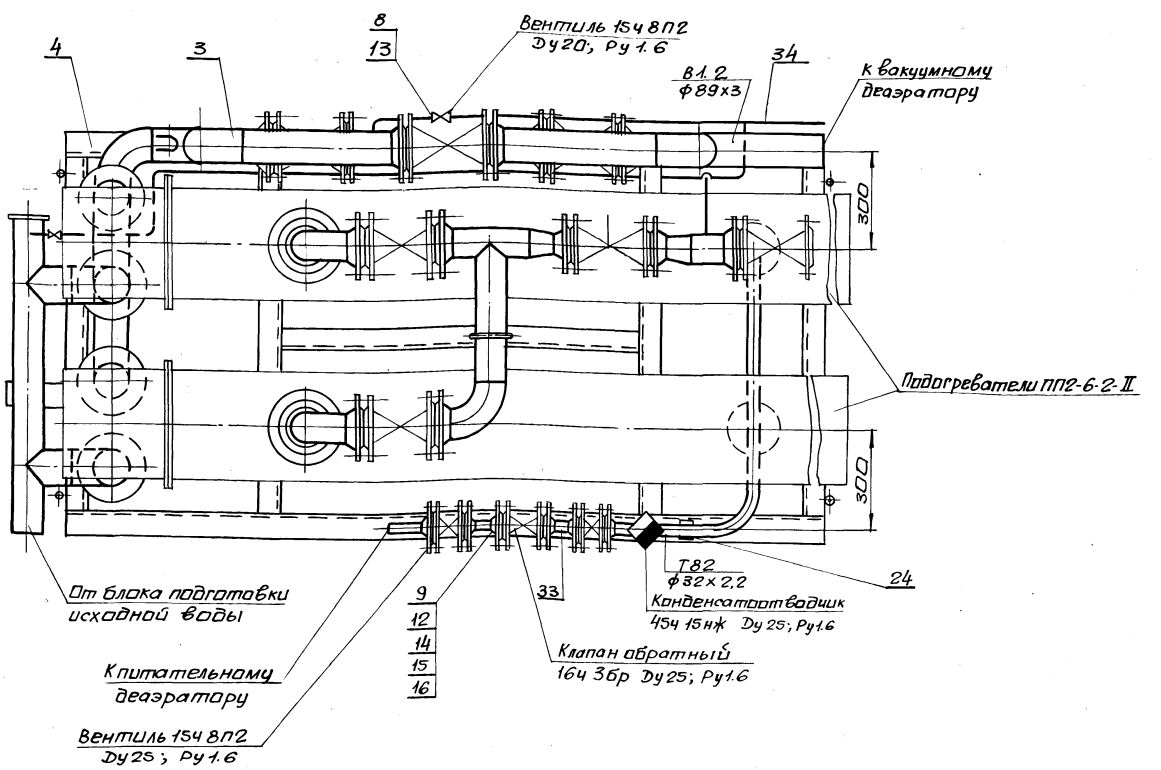


1. Технические требования смотри общие данные альбом 10, часть 1.
2. Масса блока дана с учетом массы арматуры и оборудования.
3. Сварку производить электродами Э-42 ГОСТ 9467-75. Сварные швы по ГОСТ 16037-80.

| Изм. | Лист | N докум. | Подп. | Дата | Б10А4-29.000СБ | | | |
|---|---|---|---|---|---|---|---|---|
| Разраб. | | Шевекова | | | Блок подготовки перегретой воды. Сборочный чертеж. | Лит. | Масса | Масшт. |
| Пров. | | Гончаренко | | | | И | 1457.0 | 1:10 |
| Т.контр. | | Севрюков | | | | Лист 1 | Листов 3 | |
| Нач.отд. | | Коверченко | | | | Госстрой СССР Харьковский сантехпроект | | |
| Н.контр. | | Севрюков | | | | | | |
| Утв. | | | | | | | | |

Альбом 10. часть 1

Инв.№подл. | Подп. и дата | Взам.инв.№ | Инв.№дубл. | Подп. и дата

Вид А
М1:10

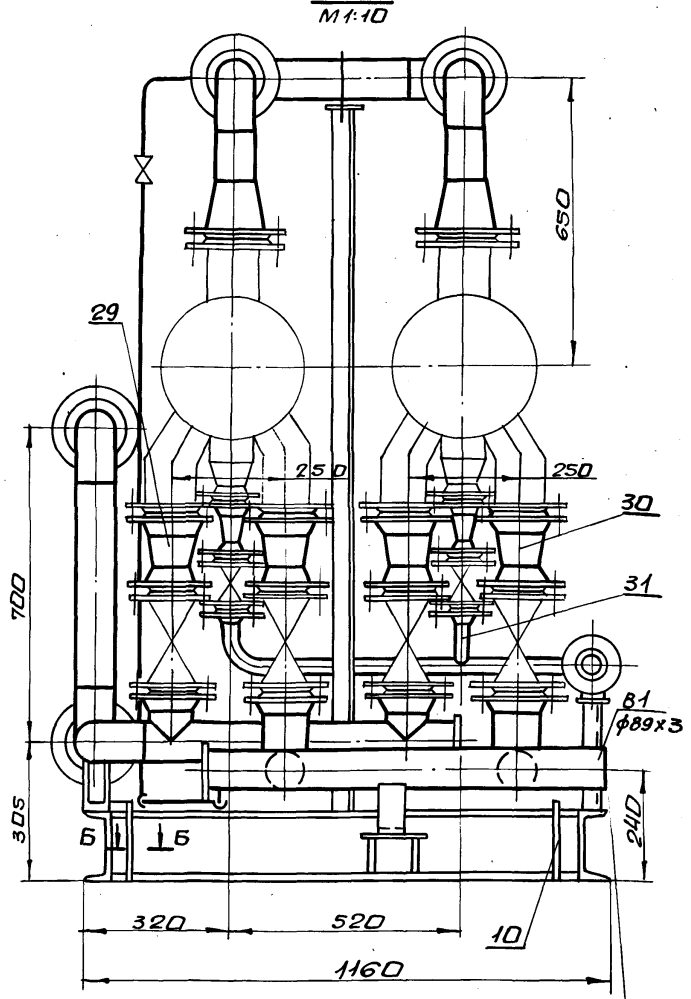


Б-Б
М1:2

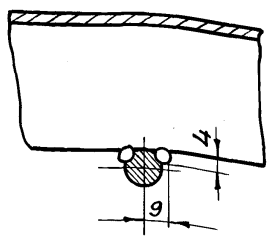


# Схема

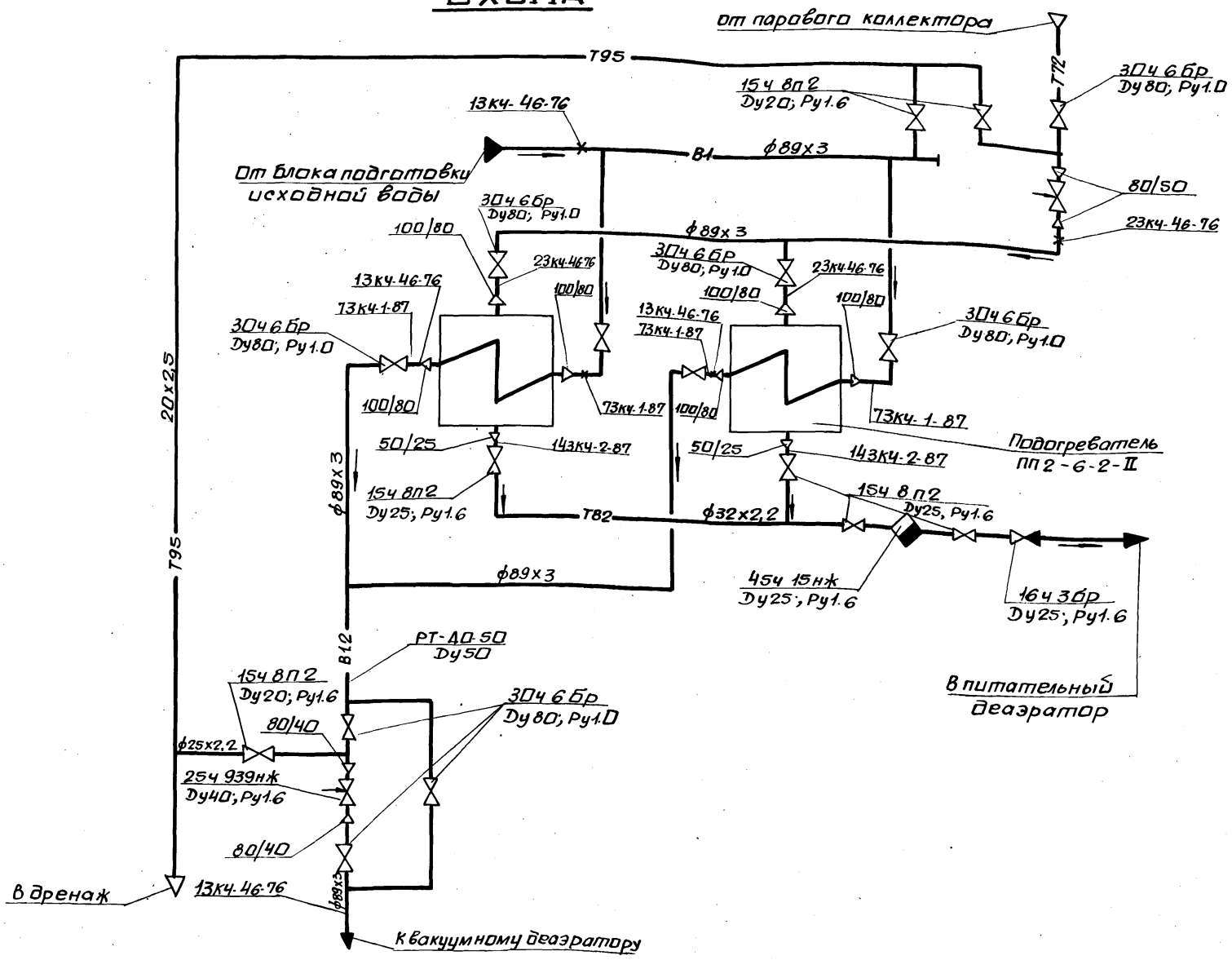


Альбом 10 часть 1

Инв.№ подл. | Подп. и дата | Взам. инв.№ | Инв.№ дубл. | Подп. и дата

| Изм. | Лист | № докум. | Подп. | Дата | Б10А429.000СБ | Лист 2 |
|---|---|---|---|---|---|---|

## Ведомость теплоизоляционных конструкций

| Наименование элемента, диаметр или размеры, мм | Кол. | Температ. теплонос. °С макс. | Температ. теплонос. °С средн. год. | Изоляционные конструкции: Основной теплоизоляц. слой: Материал | Толщ. мм | Об.ед. объем м³ | Покровный слой: Материал | Толщ. мм | Общ. поверх. м² | Обозначен. применяемых чертежей | Примечание |
|---|---|---|---|---|---|---|---|---|---|---|---|
| Подогреватель пароводяной | | | | Маты минераловатные прошивные | 60 | 0,365 | Стеклопластик | | | серия | ч.I |
| ПП2-6-2-II | 2 | 164° | | марки ЗМ-100 в обкладке из стеклосетки ГОСТ 21880-86 | | | рулонный РСТТУ6-11-145-80 | | 7,05 | 3.903.12 Н10102-20-22 | стр.103 |
| Трубопровод ф89х3 Т72 | 3 | 164° | | ——"—— | 40 | 0,048 | | | 1,62 | Н10102-20-04 | —"— |
| ф89х3 В1,В12 | 7,5 | 75° | | ——"—— | 30 | 0,0825 | | | 3,6 | —"— | —"— |
| ф32х2,2 Т82 | 2,5 | 164° | | Полотно холстопрошивное из отходов стеклянного волокна марки ХПС-Т-5 ТУ6-11-454-77 | 30 | 0,015 | Фольга алюминиевая дублированная марки Ф-0,15м | 0,15 | 0,75 | Н10102-14-01 | ч.I стр.69÷71 |
| Трубопроводная арматура Ду80 | 10 | 164° | | Съемные полуфутляры из оцинкованных стальных листов, заполненных матами прошивными минераловатными марки ЗМ-100 в обкладке из стеклосетки №20-08 с одной стороны ГОСТ 21880-76 | 40 | 0,166 | Сталь тонколистовая оцинкованная с-0,8 ГОСТ 14918-80 | | 5,8 | Н10102-115-08 | ч.II серия 3.903-12 стр.145÷150 |
| Ду40 | 2 | 164° | | ——"—— | 40 | 0,0268 | | | 0,92 | Н10102-115-05 | —"— |
| Ду25 | 1 | 164° | | ——"—— | 40 | 0,01 | | | 0,38 | Н10102-115-01 | —"— |

## Указания по антикоррозионной защите

| Наименование технологического аппарата, газахода трубопровода, габаритные размеры мм, номер позиции. | Условия эксплуатации (состав среды; температура °с; давление МПа; коэффициент заполнения место установки и др.) | Конструкция антикоррозионного покрытия | Технологические требования по производству работ |
|---|---|---|---|
| 1. Подогреватель пароводяной ПП2-6-2-II 2 шт. | В помещении, теплоизолирован | Наружная поверхность: Окраска пентафталевой эмалью ПФ-133 за 2 раза по 2 слоям грунтовки ГФ-021. | Лакокрасочные покрытия подлежат систематическому контролю не реже одного раза в полугодие и своевременному восстановлению на современных участках. |
| 2. Трубопровод ф25х2,2 | В помещении t = 16°с | | |
| 3. Опорная конструкция | В помещении | 2 слоя эмали ПФ-133 по 2 слоям грунтовки ГФ-021 | |

Альбом 10 часть I

Инв.№подл. | Подп. и дата | Взам.инв.№ | Инв.№дубл. | Подп. и дата

Альбом 10 часть 1

| №строки | Наименование | Обозначение документа на поставку | Поставщик | Куда входит (обозначение) | Количество на изделие | Количество в комплект | Количество на регулировку | Количество всего | Примеч. |
|---|---|---|---|---|---|---|---|---|---|
| 1 | Фланец 1-20-16 ст25 | ГОСТ 12821-80 | | | 6 | | | 6 | |
| 2 | Фланец 1-25-16 ст25 | " | | | 10 | | | 10 | |
| 3 | Фланец 1-50-10 ст25 | " | | | 6 | | | 6 | |
| 4 | Фланец 1-80-10 ст25 | " | | | 21 | | | 21 | |
| 5 | Фланец 1-100-10 ст25 | " | | | 6 | | | 6 | |
| 6 | Отвод 90° 89х3,5 | ГОСТ 17375-83 | | | 7 | | | 7 | |
| 7 | Переход К108х4-89х3,5 | ГОСТ 17378-83 | | | 6 | | | 6 | |
| 8 | Переход К89х3,5-57х3 | " | | | 4 | | | 4 | |
| 9 | Болт М10х25.58 | ГОСТ 7798-70 | | | 4 | | | 4 | |
| 10 | Болт М12х50.58 | " | | | 64 | | | 64 | |
| 11 | Болт М16х55.58 | " | | | 88 | | | 88 | |
| 12 | Болт М 24х50.58 | " | | | 8 | | | 8 | |
| 13 | Гайка М10.5 | ГОСТ 5915-70 | | | 4 | | | 4 | |
| 14 | Гайка М12.5 | " | | | 64 | | | 64 | |
| 15 | Гайка М16.5 | " | | | 88 | | | 88 | |
| 16 | Гайка М24.5 | " | | | 8 | | | 8 | |
| 17 | Шайба 10.65Г | ГОСТ 6402-70 | | | 4 | | | 4 | |
| 18 | Шайба 12.65Г | " | | | 64 | | | 64 | |
| 19 | Шайба 16.65Г | " | | | 88 | | | 88 | |
| 20 | Шайба 24.65Г | " | | | 8 | | | 8 | |
| 21 | Опора ОПБ2-89 | ГОСТ 14911-82 | | | 1 | | | 1 | |
| 22 | Опора ОПБ2-32 | " | | | 1 | | | 1 | |
| 23 | Опора ОПП2-100.89 | " | | | 3 | | | 3 | |

Инв.№подл. | Подп. и дата | Взам.инв.№ | Инв.№дубл. | Подп. и дата

| Изм. | Лист | №докум. | Подп. | Дата |
|---|---|---|---|---|
| Разраб. | | Извекова | | |
| Пров. | | Гончаренко | | |
| Н.контр. | | Севрюков | | |
| Нач.отд. | | Коверченко | | |

Б10А429.000ВП

Блок подготовки перегретой воды. Ведомость покупных изделий.

| Лит. | Лист | Листов |
|---|---|---|
| И | | 1 |

Госстрой СССР Харьковский сантехпроект

формат А3

| №строки | Обозначение | Наименование | Куда входит: Обозначение | Куда входит: Кол. | Общее кол. | Примечание |
|---|---|---|---|---|---|---|
| 1 | Б10А429.000 | Блок подготовки перегретой воды | | | | |
| 2 | Б10А429.010 | Трубопровод пара | Б10А429.000 | 1 | 1 | |
| 3 | Б10А429.020 | Блок N1 | Б10А429.010 | 2 | 2 | |
| 4 | Б10А429.030 | Блок N2 | Б10А429.010 | 1 | 1 | |
| 5 | Б10А429.040 | Блок N3 | Б10А429.010 | 1 | 1 | |
| 6 | Б10А429.050 | Трубопровод исходной омагниченной воды | Б10А429.000 | 1 | 1 | |
| 7 | Б10А429.060 | Блок N4 | Б10А429.050; Б10А429.080 | 4 | 4 | |
| 8 | Б10А429.070 | Блок N5 | Б10А429.050 | 1 | 1 | |
| 9 | Б10А429.080 | Трубопровод химочищенной воды | Б10А429.000 | 1 | 1 | |
| 10 | Б10А429.090 | Блок N6 | Б10А429.080 | 1 | 1 | |
| 11 | Б10А429.100 | Блок N7 | Б10А429.080 | 2 | 2 | |
| 12 | Б10А429.110 | Блок N8 | Б10А429.080 | 1 | 1 | |
| 13 | Б10А429.120 | Рама | Б10А429.000 | 1 | 1 | |
| 14 | Б10А429.130 | Установка термобаллона регулятора РТ-40-50 | Б10А429.000 | 1 | 1 | |

Инв.№подл. | Подп. и дата | Взам.инв.№ | Инв.№дубл. | Подп. и дата

| Изм. | Лист | №докум. | Подп. | Дата |
|---|---|---|---|---|
| Разраб. | | Извекова | | |
| Пров. | | Гончаренко | | |
| Н.контр. | | Севрюков | | |
| Нач.отд. | | Коверченко | | |

Б10А429.000ВС

Блок подготовки перегретой воды. Ведомость спецификаций.

| Лит. | Лист | Листов |
|---|---|---|
| И | | 1 |

Госстрой СССР Харьковский сантехпроект



формат А3

Альбом III часть 1

| Форм. | Зона | Поз. | Обозначение | Наименование | Кол. | Прим. |
|---|---|---|---|---|---|---|
| | | | | Документация | | |
| А3 | | | Б10А429.010СБ | сборочный чертеж | | |
| | | | | Сборочные единицы | | |
| А4 | | 1 | Б10А429.020 | Блок N1 | 2 | |
| А4 | | 2 | Б10А429.030 | Блок N2 | 1 | |
| А4 | | 3 | Б10А429.040 | Блок N3 | 1 | |
| | | | | Детали | | |
| А4 | | 4 | Б10А429.001-04 | Прокладка | 2 | |
| | | 5 | Б10А429.001-05 | Прокладка | 5 | |
| | | | | Стандартные изделия | | |
| | | 6 | | Болт М16х55.58 | | |
| | | | | ГОСТ 7798-70 | 28 | 0,121кг |
| | | 7 | | Гайка М16.5 | | |
| | | | | ГОСТ 5915-70 | 28 | 0,033кг |
| | | 8 | | Шайба 16.65Г | | |
| | | | | ГОСТ 6402-70 | 28 | 0,008кг |

Инв.N подл. | Подп. и дата | Взам. инв.N | Инв.N дубл. | Подп. и дата

| Изм. | Лист | N докум. | Подп. | Дата |
|---|---|---|---|---|
| Разраб. | | Извекова | | |
| Пров. | | Гончаренко | | |
| Нач.отд. | | Каверченко | | |
| Н.контр. | | Севрюков | | |
| Утв. | | | | |

Б10А429.010

Трубопровод пара

| Лит. | Лист | Листов |
|---|---|---|
| У | | 1 |

Госстрой СССР Харьковский Сантехпроект

формат А4

| Форм. | Зона | Поз. | Обозначение | Наименование | Кол. | Прим. |
|---|---|---|---|---|---|---|
| | | | | Документация | | |
| А4 | | | Б10А429.020СБ | сборочный чертеж | | |
| | | | | Детали | | |
| Б4 | | 1 | Б10А429.004 | Патрубок | | |
| | | | | Труба 89х3 ГОСТ 10704-76 / В ст3 ГОСТ 10705-80 | | |
| | | | | l=103 | 1 | 0,64кг |
| | | | | Стандартные изделия | | |
| | | 2 | | Отвод 90° 89х3,5 | | |
| | | | | ГОСТ 17375-83 | 1 | 1,6кг |
| | | 3 | | Переход К108х4-89х3,5 | | |
| | | | | ГОСТ 17378-83 | 1 | 1,0кг |
| | | 4 | | Фланец 1-80-10 Ст25 | | |
| | | | | ГОСТ 12821-80 | 1 | 3,67кг |
| | | 5 | | Фланец 1-100-10 Ст25 | | |
| | | | | ГОСТ 12821-80 | 1 | 4,7кг |
| | | | | Материалы | | |
| | | | | Металл наплавленный | | 0,4кг |

Инв.N подл. | Подп. и дата | Взам. инв.N | Инв.N дубл. | Подп. и дата

| Изм. | Лист | N докум. | Подп. | Дата |
|---|---|---|---|---|
| Разраб. | | Извекова | | |
| Пров. | | Гончаренко | | |
| Нач.отд. | | Каверченко | | |
| Н.контр. | | Севрюков | | |
| Утв. | | | | |

Б10А429.020

Блок N1

| Лит. | Лист | Листов |
|---|---|---|
| У | | 1 |

Госстрой СССР Харьковский Сантехпроект

формат А4

Б10А429.010СБ

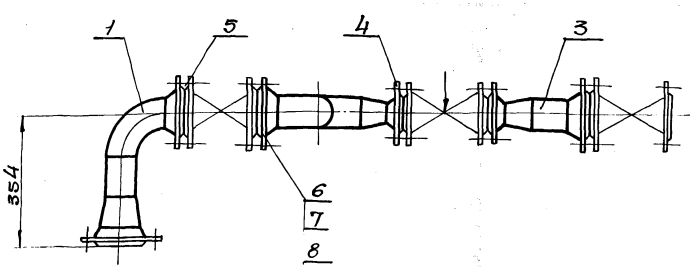


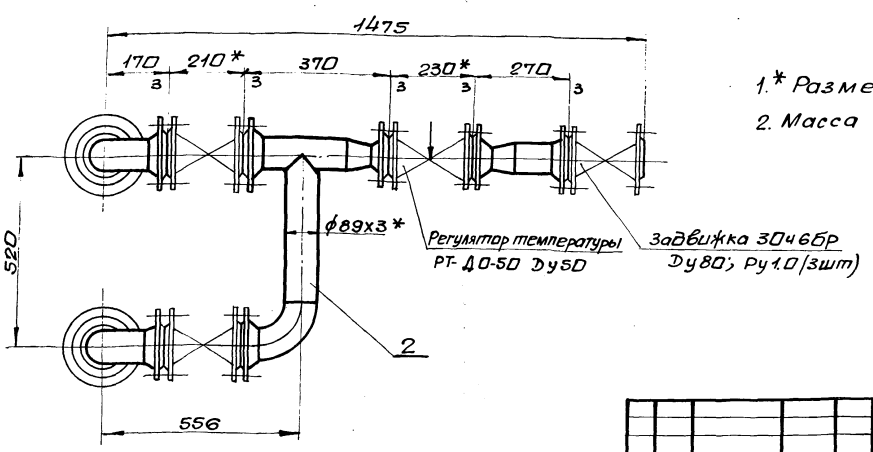


1.* Размеры для справки.

2. Масса указана с учетом арматуры.

| Изм. | Лист | N докум. | Подп. | Дата |
|---|---|---|---|---|
| Разраб. | | Извекова | | |
| Пров. | | Гончаренко | | |
| Т.контр. | | Севрюков | | |
| Нач.отд. | | Каверченко | | |
| Н.контр. | | Севрюков | | |
| Утв. | | | | |

Б10А429.010СБ

Трубопровод пара. Сборочный чертеж

| Лит. | Масса | Масшт. |
|---|---|---|
| У | 166,5 | 1:10 |
| Лист | Листов 1 | |

Госстрой СССР Харьковский Сантехпроект



формат А3

## 610А429.020СБ

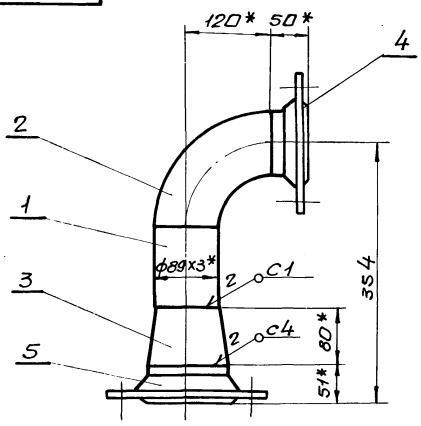


1. Предельные отклонения размеров ± IT16/2
2. Сварку производить электродами Э-42 ГОСТ 9467-75. Сварные швы по ГОСТ 16037-80.
3. Кромки реза деталей Б4-Rz320.
4.* Размеры для справки.

| Изм. Лист | N докум. | Подп. | Дата | Б10А429.020СБ | | | |
|---|---|---|---|---|---|---|---|
| Разраб. | Извекова | | | Блок N1 сборочный чертеж | Лит. | Масса | Масшт. |
| Пров. | Гончаренко | | | | У | 12,0 | 1:5 |
| Т.контр. | Севрюков | | | | Лист | Листов 1 | |
| Нач.отд. | Коверченко | | | | Госстрой СССР Харьковский Сантехпроект | | |
| Н.контр. | Севрюков | | | | | | |
| Утв. | | | | | | | |

Инв.N подл. | Подп. и дата | Взам.инв.N | Инв.N дубл. | Подп. и дата

Формат А4

## 610А429.030СБ

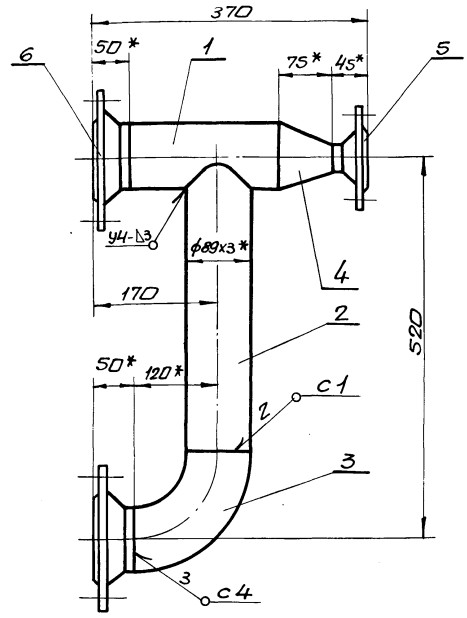


1. Предельные отклонения размеров ± IT16/2
2. Сварку производить электродами Э-42 ГОСТ 9467-75. Сварные швы по ГОСТ 16037-80.
3.* Размеры для справки.

| Изм. Лист | N докум. | Подп. | Дата | Б10А429.030СБ | | | |
|---|---|---|---|---|---|---|---|
| Разраб. | Извекова | | | Блок N2 сборочный чертеж | Лит. | Масса | Масшт. |
| Пров. | Гончаренко | | | | У | 15,8 | 1:5 |
| Т.контр. | Севрюков | | | | Лист | Листов 1 | |
| Нач.отд. | Коверченко | | | | Госстрой СССР Харьковский Сантехпроект | | |
| Н.контр. | Севрюков | | | | | | |
| Утв. | | | | | | | |

Инв.N подл. | Подп. и дата | Взам.инв.N | Инв.N дубл. | Подп. и дата

Формат А4

## 610А429.005

Rz320 √(√)

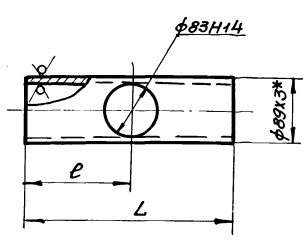


| Обозначение | L | l | Масса, кг |
|---|---|---|---|
| Б10А429.005 | 200 | 120 | 1,26 |
| -01 | 280 | 130 | 1,8 |
| -02 | 582 | 172 | 3,7 |
| -03 | 417 | 172 | 2,65 |

1. Неуказанные предельные отклонения размеров ± IT16/2
2.* Размер для справки.

| Изм. Лист | N докум. | Подп. | Дата | Б10А429.005 | | | |
|---|---|---|---|---|---|---|---|
| Разраб. | Извекова | | | Патрубок | Лит. | Масса | Масшт. |
| Пров. | Гончаренко | | | | У | — | — |
| Т.контр. | Севрюков | | | | Лист | Листов 1 | |
| Нач.отд. | Коверченко | | | | Госстрой СССР Харьковский Сантехпроект | | |
| Н.контр. | Севрюков | | | | | | |
| Утв. | | | | Труба Вст3сп5 ГОСТ 10704-76 / Вст3сп5 ГОСТ 10705-80 | | | |

Инв.N подл. | Подп. и дата | Взам.инв.N | Инв.N дубл. | Подп. и дата

## 610А429.006

Rz320 √(√)

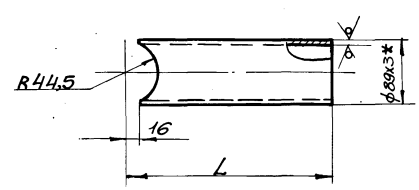


| Обозначение | L | Масса кг |
|---|---|---|
| Б10А429.006 | 400 | 2,44 |
| -01 | 120 | 0,64 |
| -02 | 580 | 3,55 |
| -03 | 58 | 0,26 |

1. Предельные отклонения размеров ± IT16/2
2.* Размер для справки.

| Изм. Лист | N докум. | Подп. | Дата | Б10А429.006 | | | |
|---|---|---|---|---|---|---|---|
| Разраб. | Извекова | | | Патрубок | Лит. | Масса | Масшт. |
| Пров. | Гончаренко | | | | У | — | — |
| Т.контр. | Севрюков | | | | Лист | Листов 1 | |
| Нач.отд. | Коверченко | | | | Госстрой СССР Харьковский Сантехпроект | | |
| Н.контр. | Севрюков | | | | | | |
| Утв. | | | | Труба Вст3сп5 ГОСТ 10704-76 / Вст3сп5 ГОСТ 10705-80 | | | |

Инв.N подл. | Подп. и дата | Взам.инв.N | Инв.N дубл. | Подп. и дата

Б10А429.040СБ

Альбом 10 часть 1

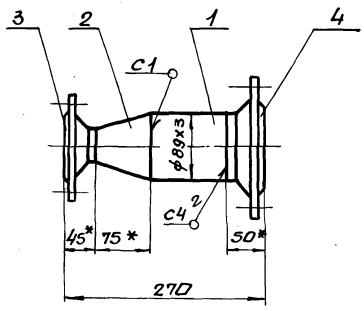


1. Предельные отклонения размеров $\pm\frac{IT16}{2}$
2. Сварку производить электродами Э-42 ГОСТ 946-75. Сварные швы по ГОСТ 16037-80.
3. Кромки реза деталей БЧ- Rz320.
4. *Размеры для справки.

| Изм. | Лист | N докум. | Подп. | Дата | Б10А429.040СБ | | | |
|---|---|---|---|---|---|---|---|---|
| Разраб. | | Извекова | | | Блок N3 сборочный чертеж | Лит. | Масса | Масшт. |
| Пров. | | Гончаренко | | | | И | 7,4 | 1:5 |
| Т.контр. | | Севрюков | | | | Лист | Листов 1 | |
| Нач.отд. | | Коверченко | | | | Госстрой СССР Харьковский Сантехпроект | | |
| Н.контр. | | Севрюков | | | | | | |
| Утв. | | | | | | | | |

Инв.N подл. | Подп. и дата | Взам.инв.N | Инв.N дубл. | Подп. и дата

формат А4

| Форм. | Зона | Поз. | Обозначение | Наименование | Кол. | Примеч. |
|---|---|---|---|---|---|---|
| | | | | Документация | | |
| А4 | | | Б10А429.030СБ | Сборочный чертеж | | |
| | | | | Детали | | |
| А4 | | 1 | Б10А429.005 | Патрубок | 1 | |
| А4 | | 2 | Б10А429.006 | Патрубок | 1 | |
| | | | | Стандартные изделия | | |
| | | 3 | | Отвод 90° 89х3,5 | | |
| | | | | ГОСТ 17375-83 | 1 | 1,6кг |
| | | 4 | | Переход К89х3,5-57х3 | | |
| | | | | ГОСТ 17375-83 | 1 | 0,6кг |
| | | 5 | | Фланец 1-50-10 Ст25 | | |
| | | | | ГОСТ 12821-80 | 1 | 2,26кг |
| | | 6 | | Фланец 1-80-10 Ст25 | | |
| | | | | ГОСТ 12821-80 | 2 | 3,67кг |
| | | | | Материалы | | |
| | | | | Металл наплавленный | | 0,4кг |

| Изм. | Лист | N докум. | Подп. | Дата | Б10А429.030 | | | |
|---|---|---|---|---|---|---|---|---|
| Разраб. | | Извекова | | | Блок N2 | Лит. | Лист | Листов |
| Пров. | | Гончаренко | | | | И | | 1 |
| Нач.отд. | | Коверченко | | | | Госстрой СССР Харьковский Сантехпроект | | |
| Н.контр. | | Севрюков | | | | | | |
| Утв. | | | | | | | | |

Инв.N подл. | Подп. и дата | Взам.инв.N | Инв.N дубл. | Подп. и дата

формат А4

| Форм. | Зона | Поз. | Обозначение | Наименование | Кол. | Примеч. |
|---|---|---|---|---|---|---|
| | | | | Документация | | |
| А4 | | | Б10А429.040СБ | Сборочный чертеж | | |
| | | | | Детали | | |
| Б4 | | 1 | Б10А429.007 | Патрубок | | |
| | | | | Труба 89х3 ГОСТ 10704-76 | | |
| | | | | В Ст3 сп5 ГОСТ 10705-80 | | |
| | | | | ℓ=100 | 1 | 0,64кг |
| | | | | Стандартные изделия | | |
| | | 2 | | Переход К89х3,5-57х3 | | |
| | | | | ГОСТ 17375-83 | 1 | 0,6кг |
| | | 3 | | Фланец 1-50-10 Ст25 | | |
| | | | | ГОСТ 12821-80 | 1 | 2,26кг |
| | | 4 | | Фланец 1-80-10 Ст25 | | |
| | | | | ГОСТ 12821-80 | 1 | 3,67кг |
| | | | | Материалы | | |
| | | | | Металл наплавленный | | 0,25кг |

| Изм. | Лист | N докум. | Подп. | Дата | Б10А429.040 | | | |
|---|---|---|---|---|---|---|---|---|
| Разраб. | | Извекова | | | Блок N3 | Лит. | Лист | Листов |
| Пров. | | Гончаренко | | | | И | | 1 |
| Нач.отд. | | Коверченко | | | | Госстрой СССР Харьковский Сантехпроект | | |
| Н.контр. | | Севрюков | | | | | | |
| Утв. | | | | | | | | |

Инв.N подл. | Подп. и дата | Взам.инв.N | Инв.N дубл. | Подп. и дата

формат А4

| Форм. | Зона | Поз. | Обозначение | Наименование | Кол. | Примеч. |
|---|---|---|---|---|---|---|
| | | | | Документация | | |
| А3 | | | Б10А429.050СБ | Сборочный чертеж | | |
| | | | | Сборочные единицы | | |
| А4 | | 1 | Б10А429.060 | Блок N4 | 2 | |
| А4 | | 2 | Б10А429.070 | Блок N5 | 1 | |
| | | | | Детали | | |
| А4 | | 3 | Б10А429.001-05 | Прокладка | 4 | |
| | | | | Стандартные изделия | | |
| | | 4 | | Болт М16х55.58 | | |
| | | | | ГОСТ 7798-70 | 16 | 0,121кг |
| | | 5 | | Гайка М16.5 | | |
| | | | | ГОСТ 5915-70 | 16 | 0,033кг |
| | | 6 | | Шайба 16.65 Г | | |
| | | | | ГОСТ 6402-70 | 16 | 0,008кг |

| Изм. | Лист | N докум. | Подп. | Дата | Б10А429.050 | | | |
|---|---|---|---|---|---|---|---|---|
| Разраб. | | Извекова | | | Трубопровод исходной омагниченной воды. | Лит. | Лист | Листов |
| Пров. | | Гончаренко | | | | И | | 1 |
| Нач.отд. | | Коверченко | | | | Госстрой СССР Харьковский Сантехпроект | | |
| Н.контр. | | Севрюков | | | | | | |
| Утв. | | | | | | | | |

Инв.N подл. | Подп. и дата | Взам.инв.N | Инв.N дубл. | Подп. и дата

Альбом 10 часть 1

| Форм. | Зона | Поз. | Обозначение | Наименование | Кол. | Прим. |
|---|---|---|---|---|---|---|
| | | | | Документация | | |
| А4 | | | Б10А429.060СБ | сборочный чертеж | | |
| | | | | Стандартные изделия | | |
| | | 1 | | Переход К108х4-89х3,5 | | |
| | | | | ГОСТ 17375-83 | 1 | 1,0кг |
| | | 2 | | Фланец 1-80-10 Ст25 | | |
| | | | | ГОСТ 12821-80 | 1 | 3,67кг |
| | | 3 | | Фланец 1-100-10 Ст25 | | |
| | | | | ГОСТ 12821-80 | 1 | 4,7кг |
| | | | | Материалы | | |
| | | | | Металл наплавленный | | 0,23кг |

Инв.№ подл. | Подп. и дата | Взам. инв.№ | Инв.№ дубл. | Подп. и дата

| Изм. | Лист | № докум. | Подп. | Дата |
|---|---|---|---|---|
| Разраб. | | Извекова | | |
| Пров. | | Гончаренко | | |
| Нач. отд. | | Коверченко | | |
| Н. контр. | | Севрюков | | |
| Утв. | | | | |

Б10А429.060

Блок №4

| Лит. | Лист | Листов |
|---|---|---|
| У | | 1 |

Госстрой СССР Харьковский сантехпроект

Формат А4

| Форм. | Зона | Поз. | Обозначение | Наименование | Кол. | Прим. |
|---|---|---|---|---|---|---|
| | | | | Документация | | |
| А4 | | | Б10А429.070СБ | сборочный чертеж | | |
| | | | | Детали | | |
| А4 | | 1 | Б10А429.006-01 | Патрубок | 2 | |
| А4 | | 2 | Б10А429.008 | Патрубок | 1 | |
| Б4 | | 3 | Б10А429.009 | Заглушка | | |
| | | | | Лист 4 ГОСТ 19903-74 | | |
| | | | | В Ст3 ГОСТ 14637-79 | | |
| | | | | ф100 | 1 | 0,24кг |
| | | | | Стандартные изделия | | |
| | | 4 | | Отвод 90° 89х3,5 | | |
| | | | | ГОСТ 17375-83 | 2 | 1,6кг |
| | | 5 | | Фланец 1-80-10 Ст25 | | |
| | | | | ГОСТ 12821-80 | 2 | 3,67кг |
| | | | | Материалы | | |
| | | | | Металл наплавленный | | 0,34кг |

Инв.№ подл. | Подп. и дата | Взам. инв.№ | Инв.№ дубл. | Подп. и дата

| Изм. | Лист | № докум. | Подп. | Дата |
|---|---|---|---|---|
| Разраб. | | Извекова | | |
| Пров. | | Гончаренко | | |
| Нач. отд. | | Коверченко | | |
| Н. контр. | | Севрюков | | |
| Утв. | | | | |

Б10А429.070

Блок №5

| Лит. | Лист | Листов |
|---|---|---|
| У | | 1 |

Госстрой СССР Харьковский сантехпроект

Формат А4

Б10А429.050СБ

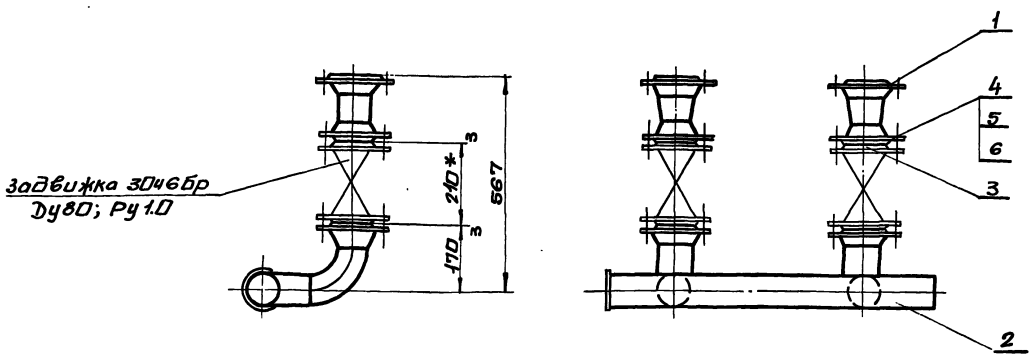


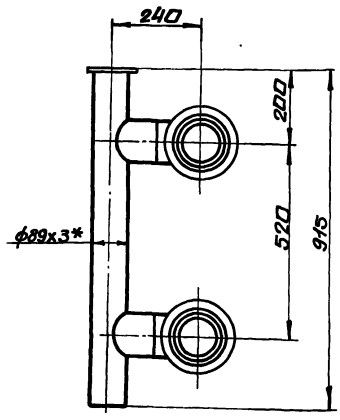


1.* Размеры для справки.

2. Масса указана с учетом арматуры.

Инв.№ подл. | Подп. и дата | Инв.№ дубл. | Взам. инв.№ | Подп. и дата

| Изм. | Лист | № докум. | Подп. | Дата |
|---|---|---|---|---|
| Разраб. | | Извекова | | |
| Пров. | | Гончаренко | | |
| Т. контр. | | Севрюков | | |
| Нач. отд. | | Коверченко | | |
| Н. контр. | | Севрюков | | |
| Утв. | | | | |

Б10А429.050СБ

Трубопровод исходной омагниченной воды. Сборочный чертеж.

| Лит. | Масса | Масшт. |
|---|---|---|
| У | 99,0 | 1:10 |

| Лист | Листов 1 |
|---|---|

Госстрой СССР Харьковский сантехпроект

## 610А429.060СБ

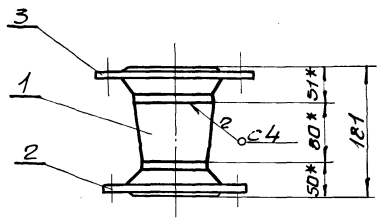


1. Сварку производить электродами Э-42 ГОСТ 9467-75. Сварные швы по ГОСТ 16037-80.
2. *Размеры для справки.

| | | | | |
|---|---|---|---|---|
| Изм. | Лист | N докум. | Подп. | Дата |
| Разраб. | | Извекова | | |
| Пров. | | Гончаренко | | |
| Т.контр. | | Севрюков | | |
| Нач.отд | | Коверченко | | |
| Н.контр. | | Севрюков | | |
| Утв. | | | | |

**Б10А429.060СБ**

Блок N4 сборочный чертеж

| Лит. | Масса | Масшт. |
|---|---|---|
| У | 9,5 | 1:5 |

Лист | Листов 1

Госстрой СССР Харьковский сантехпроект

Формат А4

## 610А429.070СБ

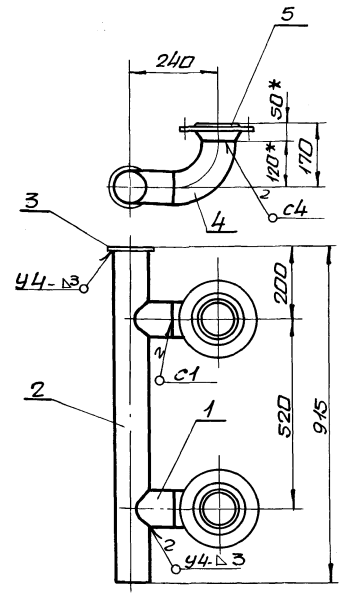


1. Предельные отклонения размеров $\pm \frac{IT16}{2}$
2. Сварку производить электродами Э-42 ГОСТ 9467-75. Сварные швы по ГОСТ 16037-80.
3. *Размеры для справки.
4. Кромки реза деталей Ц4 - Rz 320

| | | | | |
|---|---|---|---|---|
| Изм. | Лист | N докум. | Подп. | Дата |
| Разраб. | | Извекова | | |
| Пров. | | Гончаренко | | |
| Т.контр. | | Севрюков | | |
| Нач.отд | | Коверченко | | |
| Н.контр. | | Севрюков | | |
| Утв. | | | | |

**Б10А429.070СБ**

Блок N5 сборочный чертеж

| Лит. | Масса | Масшт. |
|---|---|---|
| У | 18,2 | 1:10 |

Лист | Листов 1

Госстрой СССР Харьковский сантехпроект

Формат А4

## 610А429.008

Rz 320

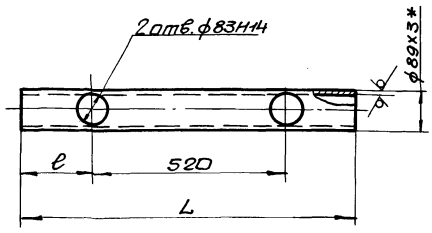


| Обозначение | L | l | Масса кг |
|---|---|---|---|
| Б10А429.008 | 911 | 196 | 5,8 |
| -01 | 676 | 55 | 4,3 |
| -02 | 794 | 196 | 5,1 |

1. Неуказанные предельные отклонения размеров $\pm \frac{IT16}{2}$
2. *Размер для справки.

| | | | | |
|---|---|---|---|---|
| Изм. | Лист | N докум. | Подп. | Дата |
| Разраб. | | Извекова | | |
| Пров. | | Гончаренко | | |
| Т.контр. | | Севрюков | | |
| Нач.отд | | Коверченко | | |
| Н.контр. | | Севрюков | | |
| Утв. | | | | |

**Б10А429.008**

Патрубок

| Лит. | Масса | Масшт. |
|---|---|---|
| У | — | — |

Лист | Листов 1

Труба 89х3 ГОСТ 10704-76 / Вст3сп5 ГОСТ 10705-80

Госстрой СССР Харьковский сантехпроект

Формат А4

| Форм. | Зона | Поз. | Обозначение | Наименование | Кол. | Примеч |
|---|---|---|---|---|---|---|
| | | | | Документация | | |
| ДЧ | | | Б10А429.080СБ | сборочный чертеж | | |
| | | | | Сборочные единицы | | |
| ДЧ | | 1 | Б10А429.060 | Блок N4 | 2 | |
| ДЧ | | 2 | Б10А429.090 | Блок N6 | 1 | |
| ДЧ | | 3 | Б10А429.100 | Блок N7 | 2 | |
| ДЧ | | 4 | Б10А429.110 | Блок N8 | 1 | |
| | | | | Детали | | |
| ДЧ | | 5 | Б10А429.001-04 | Прокладка | 2 | |
| | | 6 | Б10А429.001-05 | Прокладка | 10 | |
| | | | | Стандартные изделия | | |
| | | 7 | | Болт М16х55.58 ГОСТ 7798-70 | 48 | 0,121кг |
| | | 8 | | Гайка М16.5 ГОСТ 5915-70 | 48 | 0,033кг |
| | | 9 | | Шайба 16.65Г ГОСТ 6402-70 | 48 | 0,008кг |

| | | | | |
|---|---|---|---|---|
| Изм. | Лист | N докум. | Подп. | Дата |
| Разраб. | | Извекова | | |
| Пров. | | Гончаренко | | |
| Т.контр. | | Севрюков | | |
| Нач.отд | | Коверченко | | |
| Н.контр. | | Севрюков | | |
| Утв. | | | | |

**Б10А429.080**

Трубопровода перегретой воды.

| Лит. | Лист | Листов |
|---|---|---|
| У | | 1 |

Госстрой СССР Харьковский сантехпроект



Формат А4

Инв.№подл. | Подп. и дата | Взам.инв.№ | Инв.№дубл. | Подп. и дата

| Форм. | Зона | Поз. | Обозначение | Наименование | Кол. | Примеч. |
|---|---|---|---|---|---|---|
| | | | | Документация | | |
| А3 | | | Б10А429.090СБ | Сборочный чертеж | | |
| | | | | Детали | | |
| А4 | | 1 | Б10А429.006-02 | Патрубок | 1 | |
| А4 | | 2 | Б10А429.005-01 | Патрубок | 1 | |
| А4 | | 3 | Б10А429.011 | Патрубок | | |
| | | | | Труба 89х3 ГОСТ 10704-76 / В ст3сп5 ГОСТ 10705-80 | | |
| | | | | ℓ = 422 | 1 | 2,67кг |
| А4 | | 4 | Б10А429.008-01 | Патрубок | 1 | |
| | | 5 | Б10А429.006-03 | Патрубок | 2 | |
| Б4 | | 6 | Б10А429.009 | Заглушка | | |
| | | | | Лист 4 ГОСТ 19903-74 / В ст3 ГОСТ 14637-79 | | |
| | | | | ф100 | 1 | 0,24кг |
| | | | | Стандартные изделия | | |
| | | 7 | | Отвод 90°89х3,5 | | |
| | | | | ГОСТ 17375-83 | 2 | 1,6кг |
| | | 8 | | Фланец 1-80-10 Ст25 | | |
| | | | | ГОСТ 12821-80 | 4 | 3,67кг |
| | | | | Материалы | | |
| | | | | Металл наплавленный | | 0,5кг |

Альбом 10 часть 1

Инв.№подл. | Подп. и дата | Взам.инв.№ | Инв.№дубл. | Подп. и дата

| Изм. | Лист | N докум. | Подп. | Дата |
|---|---|---|---|---|
| Разраб. | | Извекова | | |
| Пров. | | Гончаренко | | |
| Нач.отд | | Коверченко | | |
| Н.контр. | | Севрюков | | |
| Утв. | | | | |

Б10А429.090

Блок №6

| Лит. | Лист | Листов |
|---|---|---|
| У | | 1 |

Госстрой СССР Харьковский Сантехпроект

Формат А4

| Форм. | Зона | Поз. | Обозначение | Наименование | Кол. | Примеч. |
|---|---|---|---|---|---|---|
| | | | | Документация | | |
| А4 | | | Б10А429.100СБ | Сборочный чертеж | | |
| | | | | Стандартные изделия | | |
| | | 1 | | Переход К 89х3,5-48х2,5 | | |
| | | | | ГОСТ 17378-83 | 1 | 0,6кг |
| | | 2 | | Фланец 1-40-16 Ст25 | | |
| | | | | ГОСТ 12821-80 | 1 | 1,85кг |
| | | 3 | | Фланец 1-80-10 Ст25 | | |
| | | | | ГОСТ 12821-80 | 1 | 3,67кг |
| | | | | Материалы | | |
| | | | | Металл наплавленный | | 0,23кг |

Инв.№подл. | Подп. и дата | Взам.инв.№ | Инв.№дубл. | Подп. и дата

| Изм. | Лист | N докум. | Подп. | Дата |
|---|---|---|---|---|
| Разраб. | | Извекова | | |
| Пров. | | Гончаренко | | |
| Нач.отд | | Коверченко | | |
| Н.контр. | | Севрюков | | |
| Утв. | | | | |

Б10А429.100

Блок №7

| Лит. | Лист | Листов |
|---|---|---|
| У | | 1 |

Госстрой СССР Харьковский Сантехпроект

Формат А4

Б10А429.080СБ

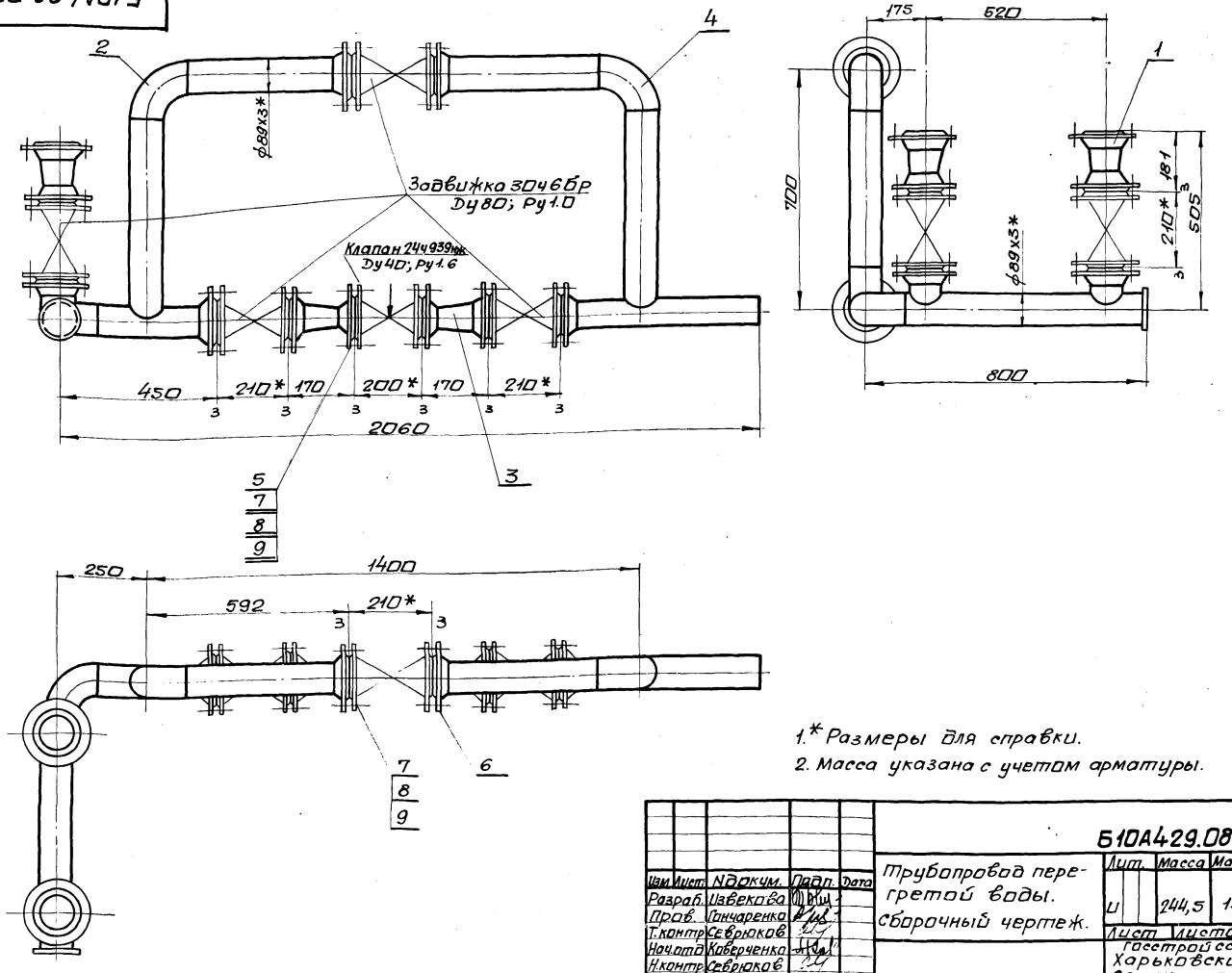


1.* Размеры для справки.

2. Масса указана с учетом арматуры.

| Изм. | Лист | N докум. | Подп. | Дата |
|---|---|---|---|---|
| Разраб. | | Извекова | | |
| Пров. | | Гончаренко | | |
| Т.контр. | | Севрюков | | |
| Нач.отд | | Коверченко | | |
| Н.контр. | | Севрюков | | |
| Утв. | | | | |

Б10А429.080СБ

Трубопровод перегретой воды. Сборочный чертеж.

| Лит. | Масса | Масшт. |
|---|---|---|
| У | 244,5 | 1:10 |

| Лист | Листов 1 |
|---|---|

Госстрой СССР Харьковский Сантехпроект

Альбом 10 часть 1

## Б10А429.100СБ

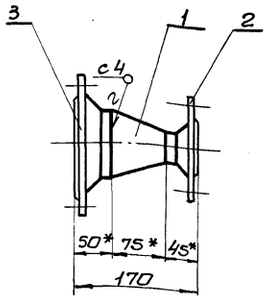


1. Сварку производить электродами Э-42 ГОСТ 9467-75. Сварные швы по ГОСТ 16037-80.
2.* Размеры для справки.

| Изм. | Лист | N докум. | Подп. | Дата |
|---|---|---|---|---|
| Разраб. | | Извекова | | |
| Пров. | | Гончаренко | | |
| Т.контр. | | Севрюков | | |
| Нач.отд. | | Коверченко | | |
| Н.контр. | | Севрюков | | |
| Утв. | | | | |

Б10А429.100СБ

Блок N7 Сборочный чертеж

| Лит. | Масса | Масшт. |
|---|---|---|
| И | 6,3 | 1:5 |

Лист | Листов 1

Госстрой СССР Харьковский Сантехпроект

Формат А4

## Б10А429.110СБ

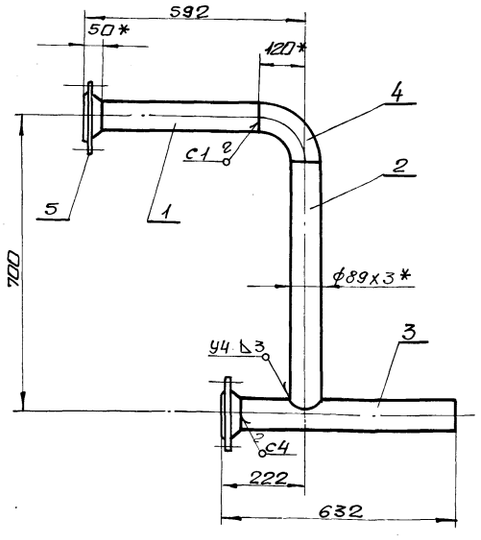


1. Предельные отклонения размеров $\pm \frac{IT16}{2}$
2. Сварку производить электродами Э-42 ГОСТ 9467-75. Сварные швы по ГОСТ 16037-80.
3. Кромки реза деталей БЧ- Rz320
4.* Размеры для справки.

| Изм. | Лист | N докум. | Подп. | Дата |
|---|---|---|---|---|
| Разраб. | | Извекова | | |
| Пров. | | Гончаренко | | |
| Т.контр. | | Севрюков | | |
| Нач.отд. | | Коверченко | | |
| Н.контр. | | Севрюков | | |
| Утв. | | | | |

Б10А429.110СБ

Блок N8 Сборочный чертеж

| Лит. | Масса | Масшт. |
|---|---|---|
| И | 19,3 | 1:10 |

Лист | Листов 1

Госстрой СССР Харьковский Сантехпроект

Формат А4

## Б10А429.090СБ

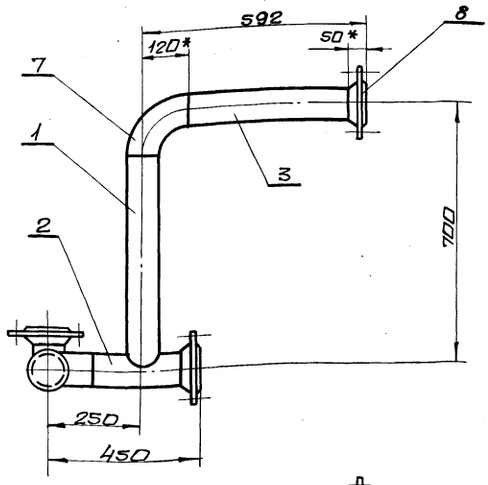


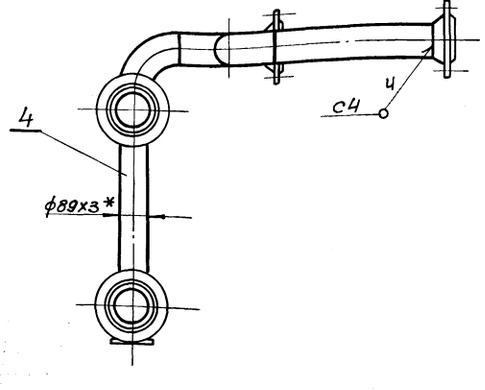


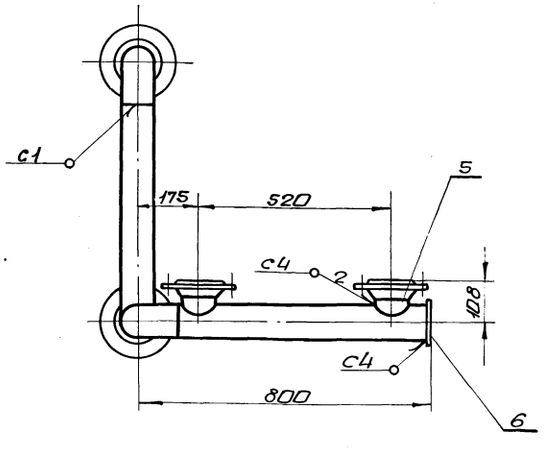


1. Предельные отклонения размеров $\pm \frac{IT16}{2}$
2. Сварку производить электродами Э-42 ГОСТ 9467-75. Сварные швы по ГОСТ 16037-80.
3. Кромки реза деталей БЧ- Rz320
4.* Размеры для справки.

| Изм. | Лист | N докум. | Подп. | Дата |
|---|---|---|---|---|
| Разраб. | | Извекова | | |
| Пров. | | Гончаренко | | |
| Т.контр. | | Севрюков | | |
| Нач.отд. | | Коверченко | | |
| Н.контр. | | Севрюков | | |
| Утв. | | | | |

Б10А429.090СБ

Блок N6 Сборочный чертеж

| Лит. | Масса | Масшт. |
|---|---|---|
| И | 31,5 | 1:10 |

Лист | Листов 1

Госстрой СССР Харьковский Сантехпроект

Формат А3

Альбом 10 часть 1

## 5104429.001

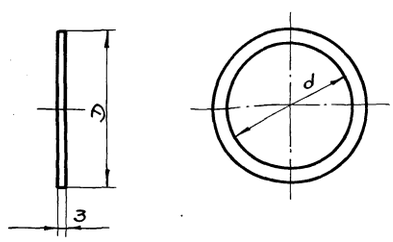


| Обозначение | D | d | Масса, кг |
|---|---|---|---|
| Б10А429.001 | 158 | 98 | 0,06 |
| -01 | 102 | 49 | 0,03 |
| -02 | 58 | 18 | 0,01 |
| -03 | 68 | 25 | 0,014 |
| -04 | 88 | 38 | 0,023 |
| -05 | 138 | 78 | 0,048 |

Инв.№подл. | Подп. и дата | Взам.инв.№ | Инв.№дубл. | Подп. и дата

| Изм. | Лист | №докум. | Подп. | Дата |
|---|---|---|---|---|
| Разраб. | | Извекова | | |
| Пров. | | Гончаренко | | |
| Т.контр. | | Севрюков | | |
| Нач.отд. | | Коверченко | | |
| Н.контр. | | Севрюков | | |
| Утв. | | | | |

Б10А429.001

Прокладка

Лит. | Масса | Масшт.
У | — | —

Паронит ПОН-3 ГОСТ 481-80

Лист | Листов 1

Госстрой СССР Харьковский Сантехпроект

формат А4

## 5104429.003

Rz320

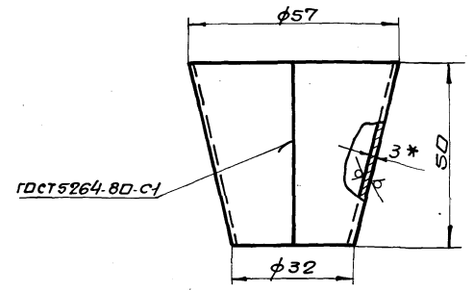


1. Предельные отклонения размеров $\pm \frac{IT16}{2}$
2. * Размер для справки.
3. Электроды Э-42 ГОСТ 9467-75.

Инв.№подл. | Подп. и дата | Взам.инв.№ | Инв.№дубл. | Подп. и дата

| Изм. | Лист | №докум. | Подп. | Дата |
|---|---|---|---|---|
| Разраб. | | Извекова | | |
| Пров. | | Гончаренко | | |
| Т.контр. | | Севрюков | | |
| Нач.отд. | | Коверченко | | |
| Н.контр. | | Севрюков | | |
| Утв. | | | | |

Б10А429.003

Переход

Лит. | Масса | Масшт.
У | 0,16 | 1:1

Лист 3 ГОСТ 19903-74
Вст3 ГОСТ 16523-70

Лист | Листов 1

Госстрой СССР Харьковский Сантехпроект

формат А4

| Форм. | Зона | Поз. | Обозначение | Наименование | Кол. | Примеч. |
|---|---|---|---|---|---|---|
| | | | | Документация | | |
| А4 | | | Б10А429.110 СБ | сборочный чертеж | | |
| | | | | Детали | | |
| Б4 | | 1 | Б10А429.012 | Патрубок | | |
| | | | | Труба 89х3 ГОСТ 10704-76 / Вст3сп5 ГОСТ 10705-80 | | |
| | | | | $\ell$ = 422 | 1 | 2,7кг |
| А4 | | 2 | Б10А429.006-02 | Патрубок | 1 | |
| А4 | | 3 | Б10А429.005-02 | Патрубок | 1 | |
| | | | | Стандартные изделия | | |
| | | 4 | | Отвод 90° 89х3,5 | | |
| | | | | ГОСТ 17375-83 | 1 | 1,6 кг |
| | | 5 | | Фланец 1-80-10 Ст25 | | |
| | | | | ГОСТ 12821-80 | 2 | 3,67кг |
| | | | | Материалы | | |
| | | | | Металл наплавленный | | 0,4кг |

Инв.№подл. | Подп. и дата | Взам.инв.№ | Инв.№дубл. | Подп. и дата

| Изм. | Лист | №докум. | Подп. | Дата |
|---|---|---|---|---|
| Разраб. | | Извекова | | |
| Пров. | | Гончаренко | | |
| Нач.отд. | | Коверченко | | |
| Н.контр. | | Севрюков | | |
| Утв. | | | | |

Б10А429.110

Блок №8

Лит. | Лист | Листов
У | | 1

Госстрой СССР Харьковский Сантехпроект

формат А4

| Форм. | Зона | Поз. | Обозначение | Наименование | Кол. | Примеч. |
|---|---|---|---|---|---|---|
| | | | | Документация | | |
| А4 | | | Б10А429.130 СБ | сборочный чертеж | | |
| | | | | Детали | | |
| А4 | | 1 | Б10А429.025 | Фланец | 1 | |
| А4 | | 2 | Б10А429.026 | Патрубок | 1 | |
| | | | | Стандартные изделия | | |
| | | 3 | | Болт М10х25.58 | | |
| | | | | ГОСТ 7798-70 | 4 | 0,028кг |
| | | 4 | | Гайка М10.5 | | |
| | | | | ГОСТ 5915-70 | 4 | 0,011кг |
| | | 5 | | Шайба 10.65 Г | | |
| | | | | ГОСТ 6402-70 | 4 | 0,002кг |
| | | | | Материалы | | |
| | | | | Металл наплавленный | | 0,05 кг |

Инв.№подл. | Подп. и дата | Взам.инв.№ | Инв.№дубл. | Подп. и дата

| Изм. | Лист | №докум. | Подп. | Дата |
|---|---|---|---|---|
| Разраб. | | Извекова | | |
| Пров. | | Гончаренко | | |
| Нач.отд. | | Коверченко | | |
| Н.контр. | | Севрюков | | |
| Утв. | | | | |

Б10А429.130

Установка термобаллона регулятора РТ-Д0-50.

Лит. | Лист | Листов
У | | 1

Госстрой СССР Харьковский Сантехпроект

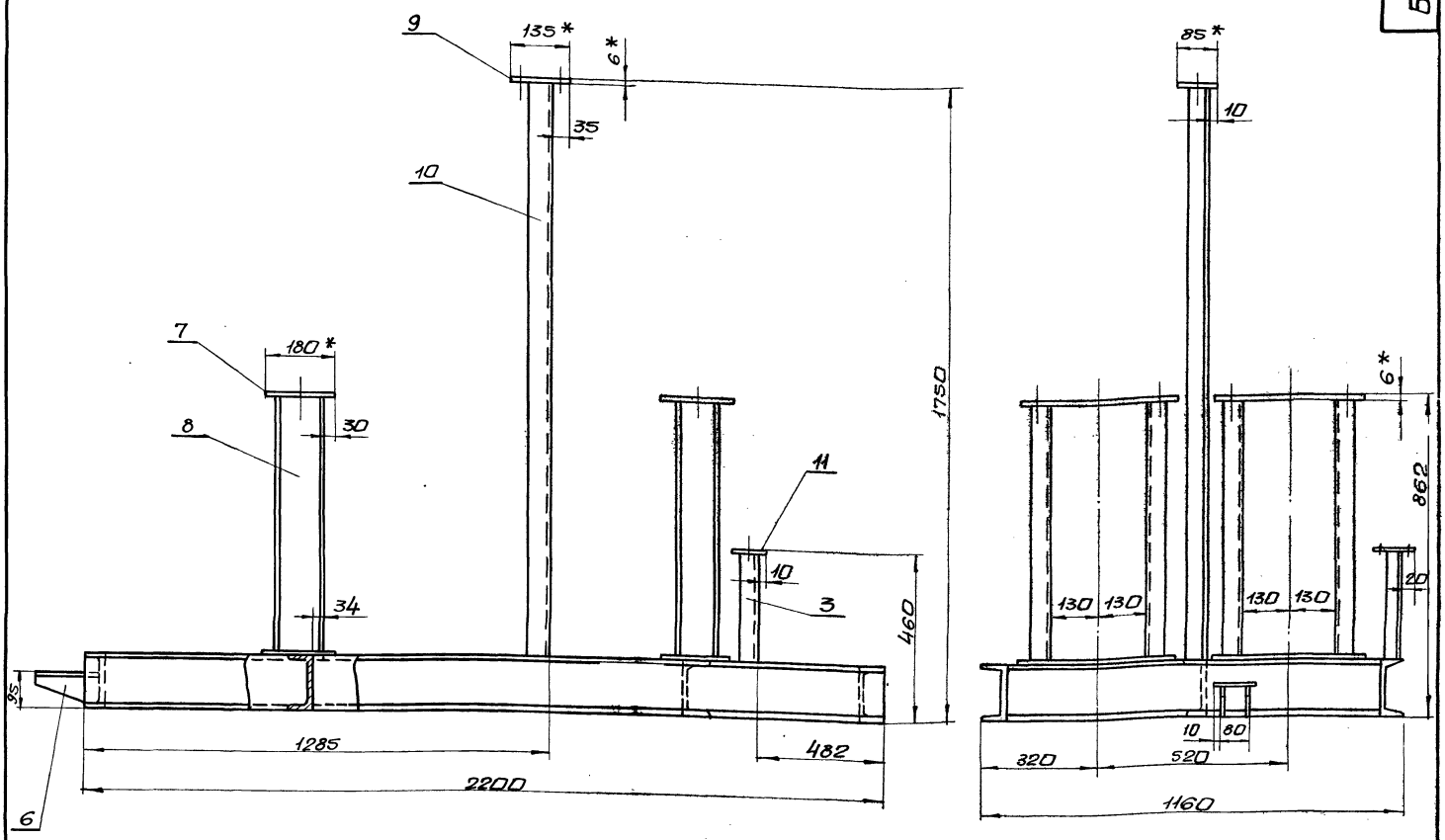


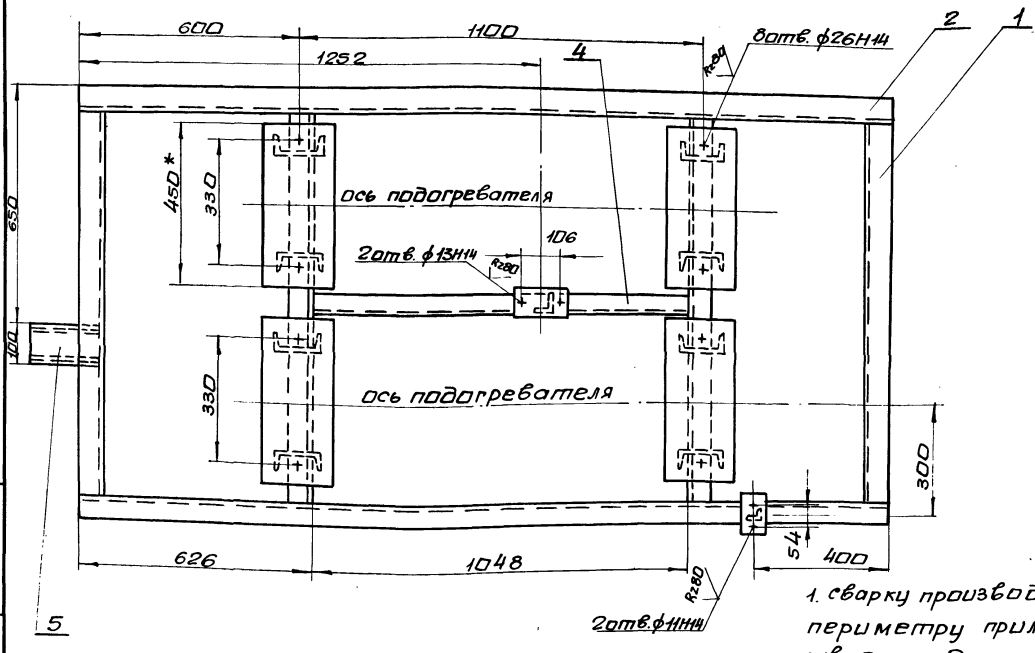


1. сварку производить сплошным швом по периметру прилегания деталей. Катет шва 5 мм. Электроды Э-42 ГОСТ 9467-75. сварные швы по ГОСТ 5264-80.
2. Кромки реза деталей Б4- Rz320
3. Предельные отклонения размеров $\pm \frac{IT16}{2}$

| Изм. | Лист | № докум. | Подп. | Дата |
|---|---|---|---|---|
| Разраб. | | Извекова | | |
| Пров. | | Панчаренко | | |
| Т.контр. | | Севрюков | | |
| Нач.отд. | | Каберченко | | |
| Н.контр. | | Севрюков | | |
| Утв. | | | | |

Б10А429.120СБ

Рама. Сборочный чертеж.

| Лит. | Масса | Масшт. |
|---|---|---|
| У | 207,7 | 1:10 |

Лист | Листов 1

Госстрой СССР Харьковский сантехпроект

Инв.№ подл. | Подп. и дата | Взам. инв.№ | Инв.№ дубл. | Подп. и дата

Альбом 10 часть 1

6104429.018

Rz320 √(√)

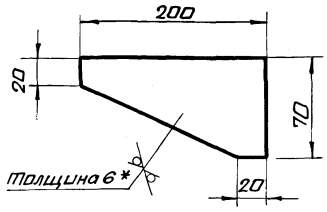


1. Предельные отклонения размеров $\pm \frac{IT16}{2}$
2. * Размер для справки.

| Изм. | Лист | N докум. | Подп. | Дата | Б10А429.018 | | | |
|---|---|---|---|---|---|---|---|---|
| Разраб. | | Извекова | | | Косынка | Лит. | Масса | Масштаб |
| Пров. | | Гончаренко | | | | У | 0,4 | 1:1 |
| Т.контр. | | Севрюков | | | | Лист | Листов 1 | |
| Нач.отд. | | Каверченко | | | Лист 6 ГОСТ 19903-74 / Вст3 ГОСТ 14637-79 | Госстрой СССР Харьковский сантехпроект | | |
| Н.контр. | | Севрюков | | | | | | |
| Утв. | | | | | | | | |

Инв.№ подл. | Подп. и дата | Взам. инв.№ | Инв.№ дубл. | Подп. и дата

Формат А4

6104429.130СБ

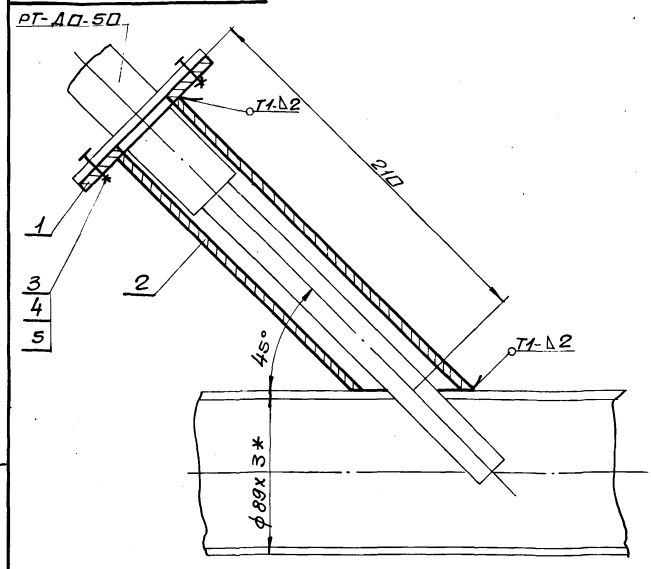


1. Сварку производить электродами Э-42 ГОСТ 9467-75. Сварные швы по ГОСТ 16037-80.
2. * Размер для справки.

| Изм. | Лист | N докум. | Подп. | Дата | Б10А429.130СБ | | | |
|---|---|---|---|---|---|---|---|---|
| Разраб. | | Извекова | | | Установка термобаллона регулятора РТ-Д0-50 сборочный чертеж | Лит. | Масса | Масштаб |
| Пров. | | Гончаренко | | | | У | 1,45 | 1:2 |
| Т.контр. | | Севрюков | | | | Лист | Листов 1 | |
| Нач.отд. | | Каверченко | | | | Госстрой СССР Харьковский сантехпроект | | |
| Н.контр. | | Севрюков | | | | | | |
| Утв. | | | | | | | | |

Инв.№ подл. | Подп. и дата | Взам. инв.№ | Инв.№ дубл. | Подп. и дата

Формат А4

| Форм. | Зона | Поз. | Обозначение | Наименование | Кол. | Примеч. |
|---|---|---|---|---|---|---|
| | | | | Документация | | |
| А2 | | | Б10А429.120 СБ | Сборочный чертеж | | |
| | | | | Детали | | |
| Б4 | | 1 | Б10А429.013 | Балка | | |
| | | | | Швеллер 16 ГОСТ 8240-72 / Вст3 ГОСТ 535-79 | | |
| | | | | ℓ = 1032 | 4 | 14,65кг |
| Б4 | | 2 | Б10А429.014 | Балка | | |
| | | | | Швеллер 16 ГОСТ 8240-72 / Вст3 ГОСТ 535-79 | | |
| | | | | ℓ = 2200 | 2 | 31,2кг |
| Б4 | | 3 | Б10А429.015 | Стойка | | |
| | | | | Уголок Б36х36х4 ГОСТ 8509-86 / Вст3 ГОСТ 535-79 | | |
| | | | | ℓ = 294 | 1 | 0,65кг |
| Б4 | | 4 | Б10А429.016 | Стяжка | | |
| | | | | Швеллер 16 ГОСТ 8240-72 / Вст3 ГОСТ 535-79 | | |
| | | | | ℓ = 1048 | 1 | 14,9кг |
| Б4 | | 5 | Б10А429.017 | Плита | | |
| | | | | Лист 6 ГОСТ 19903-74 / Вст3 ГОСТ 14637-79 | | |
| | | | | 100 х 200 | 1 | 0,94кг |
| А4 | | 6 | Б10А429.018 | Косынка | 2 | |
| Б4 | | 7 | Б10А429.019 | Плита | | |
| | | | | Лист 6 ГОСТ 19903-74 / Вст3 ГОСТ 14637-79 | | |
| | | | | 180 х 450 | 8 | 3,8кг |

| Изм. | Лист | N докум. | Подп. | Дата | Б10А429.120 | | | |
|---|---|---|---|---|---|---|---|---|
| Разраб. | | Извекова | | | Рама | Лит. | Лист | Листов |
| Пров. | | Гончаренко | | | | У | 1 | 2 |
| Нач.отд. | | Каверченко | | | | Госстрой СССР Харьковский сантехпроект | | |
| Н.контр. | | Севрюков | | | | | | |
| Утв. | | | | | | | | |

Инв.№ подл. | Подп. и дата | Взам. инв.№ | Инв.№ дубл. | Подп. и дата

14

| Форм. | Зона | Поз. | Обозначение | Наименование | Кол. | Примеч. |
|---|---|---|---|---|---|---|
| Б4 | | 8 | Б10А429.021 | Стойка | | |
| | | | | Швеллер 12 ГОСТ 8240-72 / Вст3 ГОСТ 535-79 | | |
| | | | | ℓ = 690 | 4 | 7,2кг |
| Б4 | | 9 | Б10А429.022 | Плита | | |
| | | | | Лист 8 ГОСТ 19903-74 / Вст3 ГОСТ 14637-79 | | |
| | | | | 85 х 135 | 1 | 0,54кг |
| Б4 | | 10 | Б10А429.023 | Стойка | | |
| | | | | Уголок Б63х63х5 ГОСТ 8509-86 / Вст3 ГОСТ 535-79 | | |
| | | | | ℓ = 1586 | 1 | 7,6кг |
| Б4 | | 11 | Б10А429.024 | Плита | | |
| | | | | Лист 6 ГОСТ 19903-74 / Вст3 ГОСТ 14637-79 | | |
| | | | | 60 х 75 | 1 | 0,2кг |
| | | | | Материалы | | |
| | | | | Металл наплавленный | | 2,0кг |

| Изм. | Лист | N докум. | Подп. | Дата | Б10А429.120 | Лист 2 |
|---|---|---|---|---|---|---|

Инв.№ подл. | Подп. и дата | Взам. инв.№ | Инв.№ дубл. | Подп. и дата



Формат А4

Альбом 10 часть I

| Форм. | Зона | Поз. | Обозначение | Наименование | Кол. | Прим. |
|---|---|---|---|---|---|---|
| | | | | Документация | | |
| * | | | Б10А 430.000СБ | Сборочный чертеж | | А2;А2;А2 |
| А3 | | | Б10А 430.000ВС | Ведомость спецификаций | | |
| А3 | | | Б10А430.000ВП | Ведомость покупных изделий | | |
| | | | | Сборочные единицы | | |
| А4 | | 1 | Б10А430.010 | Трубопровод пара | 1 | |
| А4 | | 2 | Б10А430.060 | Трубопровод исходной омагниченной воды | 1 | |
| А4 | | 3 | Б10А430.080 | Трубопровод исходной воды | 1 | |
| А4 | | 4 | Б10А430.100 | Рама | 1 | |
| А4 | | 5 | Б10А430.110 | Установка термобаллона регулятора РТ-ДО-40 | 1 | |
| | | | | Детали | | |
| А4 | | 6 | Б10А429.001 | Прокладка | 6 | |
| | | 7 | Б10А429.001-01 | Прокладка | 2 | |
| | | 8 | Б10А429.001-02 | Прокладка | 6 | |
| | | 9 | Б10А429.001-03 | Прокладка | 10 | |
| Б4 | | 10 | Б10А430.001 | Ушко Круг 16 ГОСТ 2590-71 Ст3 ГОСТ 535-79 $\ell$=170 | 4 | 0,21кг |
| А4 | | 11 | Б10А429.003 | Переход | 2 | |

Инв.№подл. | Подп. и дата | Взам.инв.№ | Инв.№дубл. | Подп. и дата

| Изм. | Лист | N докум. | Подп. | Дата |
|---|---|---|---|---|
| Разраб. | Избекова | | | |
| Пров. | Гончаренко | | | |
| Нач.отд. | Коверченко | | | |
| Н.контр. | Севрюков | | | |
| Утв. | | | | |

Б10А430.000

Блок подогревателей горячего водоснабжения

| Лит. | Лист | Листов |
|---|---|---|
| | 1 | 3 |

Госстрой СССР Харьковский сантехпроект

формат А4

| Форм. | Зона | Поз. | Обозначение | Наименование | Кол. | Примеч. |
|---|---|---|---|---|---|---|
| | | | | Стандартные изделия | | |
| | | 12 | | Фланец 1-25-16 Ст25 ГОСТ 12821-80 | 10 | 1,05кг |
| | | 13 | | Фланец 1-20-16 Ст25 ГОСТ 12821-80 | 6 | 0,87кг |
| | | 14 | | Болт М12х50.58 ГОСТ 7798-70 | 64 | 0,062кг |
| | | 15 | | Гайка М12.6Г ГОСТ 5915-70 | 64 | 0,016кг |
| | | 16 | | Шайба 12.65Г ГОСТ 6402-70 | 64 | 0,003кг |
| | | 17 | | Болт М16х55.58 ГОСТ 7798-70 | 44 | 0,121кг |
| | | 18 | | Гайка М16.5 ГОСТ 5915-70 | 44 | 0,033кг |
| | | 19 | | Шайба 16.65Г ГОСТ 6402-70 | 44 | 0,008кг |
| | | 20 | | Болт М24х50.58 ГОСТ 7796-70 | 8 | 0,3кг |
| | | 21 | | Гайка М24.5 ГОСТ 5915-70 | 8 | 0,1кг |
| | | 22 | | Шайба 24.65Г ГОСТ 6402-70 | 8 | 0,027кг |
| | | 23 | | Опора ОПБ2-57 ГОСТ 14911-82 | 1 | 0,33кг |
| | | 24 | | Опора ОПБ2-32 ГОСТ 14911-82 | 1 | 0,12кг |
| | | 25 | | Опора ОПП2-100.89 ГОСТ 14911-82 | 3 | 1,15кг |
| | | 26 | | Фланец 1-50-10 Ст25 ГОСТ 12821-80 | 2 | 2,26кг |

Инв.№подл. | Подп. и дата | Взам.инв.№ | Инв.№дубл. | Подп. и дата

| Изм. | Лист | N докум. | Подп. | Дата |
|---|---|---|---|---|

Б10А430.000

Лист 2

формат А4

| Форм. | Зона | Поз. | Обозначение | Наименование | Кол. | Примеч. |
|---|---|---|---|---|---|---|
| | | 27 | | Прочие изделия Закладная конструкция 13К4-150-87 | 1 | |
| | | 28 | | Термобаллон регулятора температуры РТ-ДО-40 Ду40 | 1 | |
| | | 29 | | Закладная конструкция 13К4-46-76 | 4 | |
| | | 30 | | Закладная конструкция 73К4-1-87 | 4 | |
| | | 31 | | Закладная конструкция 143К4-2-87 | 2 | |
| | | 32 | | Закладная конструкция 23К4-46-76 | 3 | |
| | | | | Материалы | | |
| | | 33 | | Труба 32х2,2 ГОСТ 10704-76 В Ст3сп5 ГОСТ 10705-80 $\ell$=2500 | | 3,1кг |
| | | 34 | | Труба 20х2,5 ГОСТ 3262-75 $\ell$=3500 | | 5,2кг |
| | | | | Металл наплавленный | | 2,5кг |

Инв.№подл. | Подп. и дата | Взам.инв.№ | Инв.№дубл. | Подп. и дата

| Изм. | Лист | N докум. | Подп. | Дата |
|---|---|---|---|---|

Б10А430.000

Лист 3

формат А4

| Форм. | Зона | Поз. | Обозначение | Наименование | Кол. | Примеч. |
|---|---|---|---|---|---|---|
| | | | | Документация | | |
| А3 | | | Б10А430.010СБ | Сборочный чертеж | | |
| | | | | Сборочные единицы | | |
| А4 | | 1 | Б10А430.020 | Блок N1 | 2 | |
| А4 | | 2 | Б10А430.030 | Блок N2 | 1 | |
| А4 | | 3 | Б10А430.040 | Блок N3 | 1 | |
| А4 | | 4 | Б10А430.050 | Блок N4 | 1 | |
| | | | | Детали | | |
| А4 | | 5 | Б10А429.001-04 | Прокладка | 2 | |
| | | 6 | Б10А429.001-01 | Прокладка | 6 | |
| | | | | Стандартные изделия | | |
| | | 7 | | Болт М16х55.58 ГОСТ 7798-70 | 32 | 0,121кг |
| | | 8 | | Гайка М16.5 ГОСТ 5915-70 | 32 | 0,033кг |
| | | 9 | | Шайба 16.65Г ГОСТ 6402-70 | 32 | 0,008кг |

Инв.№подл. | Подп. и дата | Взам.инв.№ | Инв.№дубл. | Подп. и дата

| Изм. | Лист | N докум. | Подп. | Дата |
|---|---|---|---|---|
| Разраб. | Избекова | | | |
| Пров. | Гончаренко | | | |
| Нач.отд. | Коверченко | | | |
| Н.контр. | Севрюков | | | |
| Утв. | | | | |

Б10А430.010

Трубопровод пара

| Лит. | Лист | Листов |
|---|---|---|
| | 1 | 1 |

Госстрой СССР Харьковский сантехпроект

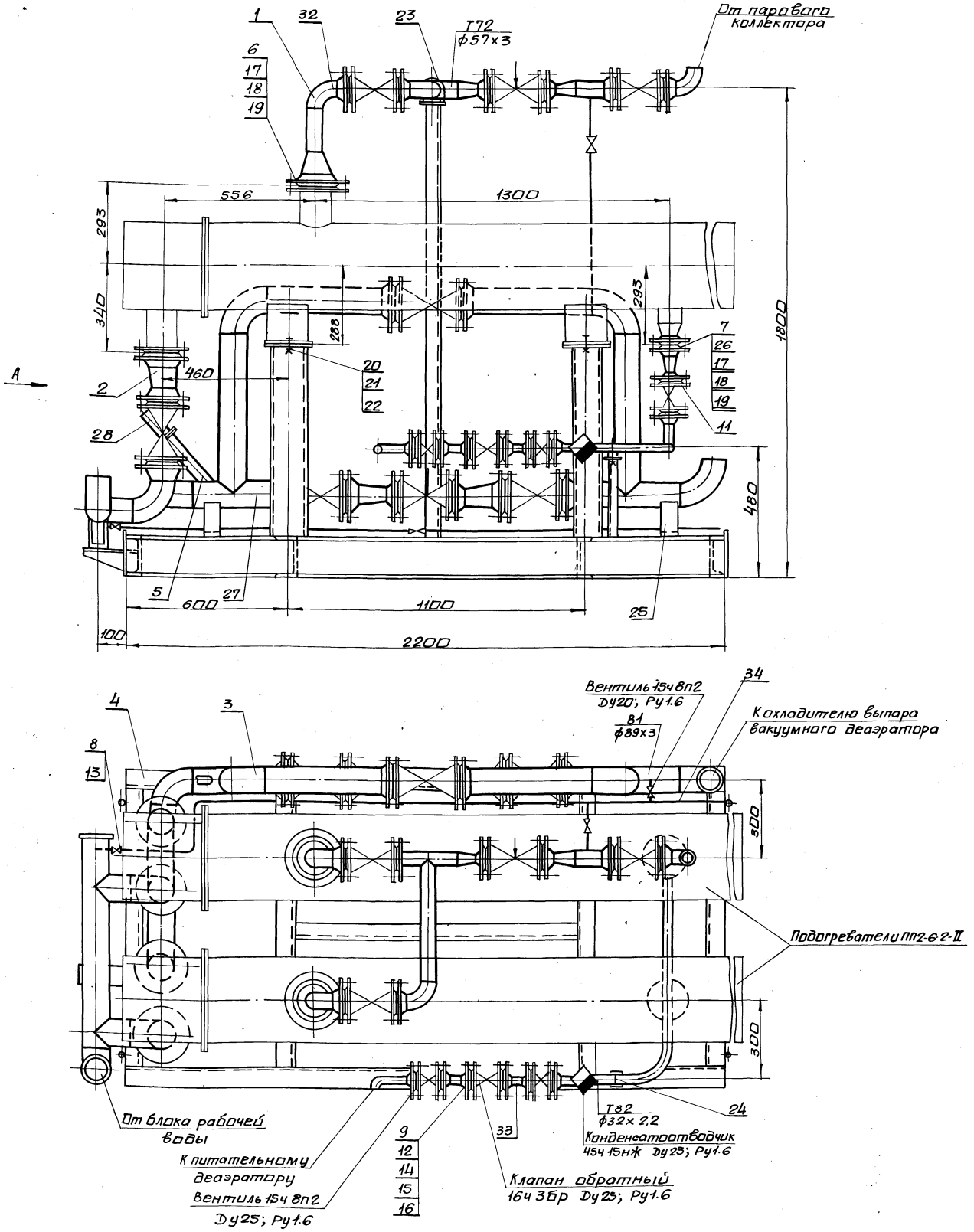


1. Технические требования смотри общие данные альбом 10, часть 1.
2. Масса блока дана с учетом массы арматуры и оборудования.
3. Сварку производить электродами Э-42 ГОСТ 9467-75. Сварные швы по ГОСТ 5264-80.

| | | | | | | | | |
|---|---|---|---|---|---|---|---|---|
| | | | | | | 610А430.000СБ | | |
| Изм. | Лист | N докум. | Подп. | Дата | Блок подогревателей горячего водоснабжения. Сборочный чертеж. | Лит. | Масса | Масштаб |
| Разраб. | | Извекова | | | | У | 1425,0 | 1:10 |
| Пров. | | Гончаренко | | | | Лист 1 | Листов 3 | |
| Т.контр. | | Сербиков | | | | Госстрой СССР Харьковский сантехпроект | | |
| Нач.отд. | | Коверченко | | | | | | |
| Н.контр. | | Сербиков | | | | | | |
| Утв. | | | | | | | | |



Инв.№подл. | Подп. и дата | Взам.инв.№ | Инв.№дубл. | Подп. и дата

Вид А
М1:10

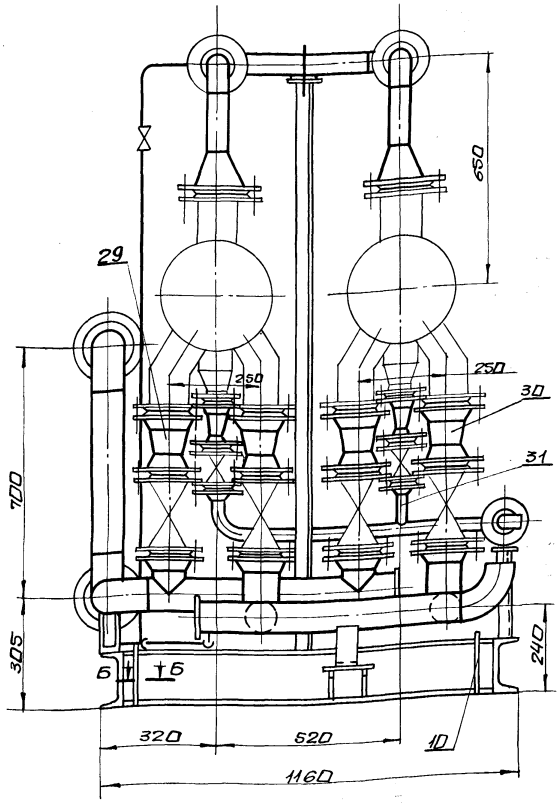


Б-Б
М 1:2

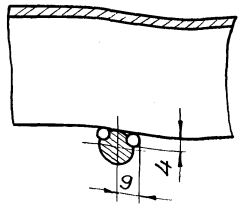


Схема

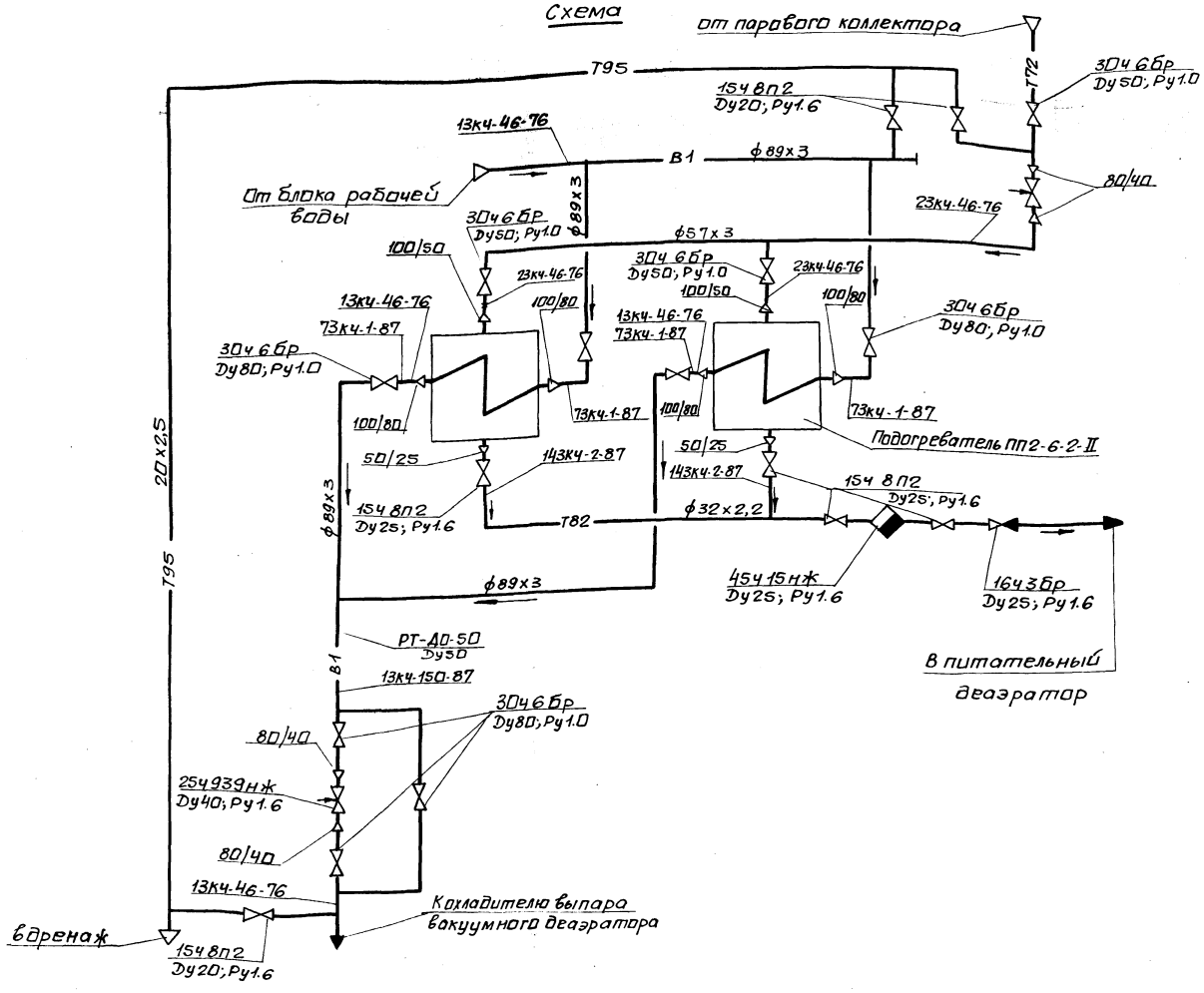

## Ведомость теплоизоляционных конструкций

| Наименование элемента, диаметр или размеры, мм | Кол. | Температ. теплонос. °С макс. | Температ. теплонос. °С средне год. | Изоляционные конструкции: Основной теплоизоляцион. слой: Материал | Основной слой: толщ. мм | Основной слой: общ. объем м³ | Покровный слой: Материал | Покровный слой: Толщ. мм | Покровный слой: общ. повер. м² | Обозначен. применяемого чертежа | Примечание |
|---|---|---|---|---|---|---|---|---|---|---|---|
| Подогреватель паровод-ной ПП2-6-2-II | 2 | 164° | | Маты минераловатные прошивные марки 3Н-100 в обкладке из стекло-сетки ГОСТ 21880-86 | 70 | 0,47 | Стеклопластик рулонный РСТ ТУ6-11-145-80 | | 7,9 | серия 3.903.12 Н10102-20-22 | ч.I стр.103 |
| Трубопровод ф89х3 В1 | 4 | 164° | | ——"—— | 50 | 0,088 | | | 2,4 | Н10102-20-02 | " |
| ф57х3 Т92 | 3 | 164° | | Полотно холстопрошивное из отходов стеклянного волокна марки ХПС-Т-5 ТУ6-11-454-77 | 50 | 0,051 | Фольга алюминие-вая дублированная марки Ф-0,15м СТТУ36-1177-77 | 0,15 | 1,5 | Н10102-14-04 | ч.I стр. 69÷71 |
| ф32х2,2 Т82 | 2,5 | 164° | | ——"—— | 40 | 0,0225 | ——"—— | | 0,9 | Н10102-14-01 | " |
| Трубопроводная арматура Ду50 | 3 | 164° | | Съемные полуфуляры из оцинкованных сталь-ных листов, заполненных матами прошивными минераловатными марки ЗМ-100 в обкладке из стеклосетки №20-05 с одной стороны ГОСТ 21880-76 | 40 | 0,0432 | Сталь тонко-листовая оцин-кованная С-0,8 ГОСТ 14918-80 | 0,8 | 1,44 | серия 3.903-12 Н10102-115-05 | ч.II стр. 145÷ 150 |
| Ду40 | 2 | 164° | | ——"—— | 40 | 0,0268 | ——"—— | | 0,92 | Н10102-115-01 | |
| Ду80 | 5 | 70° | | ——"—— | 40 | 0,083 | ——"—— | | 2,9 | Н10102-115-08 | |

## Указания по антикоррозионной защите

| Наименование технологического аппарата, газохода, трубопровода, габаритные размеры мм, номер позиции | Условия эксплуатации (состав среды, температура °С; давление МПа; коэффициент заполнения, место установки и др.) | Конструкция антикоррозионного покрытия | Технические требования по производству работ |
|---|---|---|---|
| 1. Подогреватель пароводяной ПП2-6-2-II 2 шт. | В помещении, теплоизолирован | Наружная поверхность: Окраска пентафталевой эмалью ПФ-133 за 2 раза по 2 слоям грунтовки ГФ-021 | Лакокрасочные покрытия подлежат систематическому контролю не реже одного раза в полугодие и подлежат своевременному восстановлению на поврежденных участках |
| 2. Трубопровод В1 ф 26,8х2,5 Т95 ф 89х3 | В помещении t=16°С | | |
| 3. Опорная конструкция | В помещении | 2 слоя эмали ПФ-133 по 2 слоям грунтовки ГФ-021 | |

Инв. № подл. | Подп. и дата | Взам. инв. № | Инв. № дубл. | Подп. и дата

Альбом 10 часть 1

| Нстроки | Обозначение | Наименование | Куда входит: Обозначение | Куда входит: Кол. | Общее кол-во | Примечание |
|---|---|---|---|---|---|---|
| 1 | Б10А430.000 | Блок подогревателей горячего водоснабжения | | | | |
| 2 | Б10А430.010 | Трубопровод пара | Б10А430.000 | 1 | 1 | |
| 3 | Б10А430.020 | Блок №1 | Б10А430.010 | 2 | 2 | |
| 4 | Б10А430.030 | Блок №2 | Б10А430.010 | 1 | 1 | |
| 5 | Б10А430.040 | Блок №3 | Б10А430.010 | 1 | 1 | |
| 6 | Б10А430.050 | Блок №4 | Б10А430.010 | 1 | 1 | |
| 7 | Б10А430.060 | Трубопровод исходной омагниченной воды | Б10А430.000 | 1 | 1 | |
| 8 | Б10А429.060 | Блок №4 | Б10А430.060; Б10А430.08 | 4 | 4 | |
| 9 | Б10А430.070 | Блок №5 | Б10А430.060 | 1 | 1 | |
| 10 | Б10А430.080 | Трубопровод исходной воды | Б10А430.000 | 1 | 1 | |
| 11 | Б10А429.090 | Блок №6 | Б10А430.080 | 1 | 1 | |
| 12 | Б10А429.100 | Блок №7 | Б10А430.080 | 2 | 2 | |
| 13 | Б10А430.090 | Блок №8 | Б10А430.080 | 1 | 1 | |
| 14 | Б10А430.100 | Рама | Б10А430.000 | 1 | 1 | |
| 15 | Б10А430.110 | Установка термобаллона регулятора РТ-40-40 | Б10А430.000 | 1 | 1 | |

Инв.№подл. | Подп. и дата | Взам. инв.№ | Инв.№дубл. | Подп. и дата

| Изм. | Лист | №докум. | Подп. | Дата | Б10А430.000ВС | | | |
|---|---|---|---|---|---|---|---|---|
| Разраб. | | Извекова | | | Блок подогревателей горячего водоснабжения. Ведомость спецификаций. | Лит. | Лист | Листов |
| Пров. | | Гончаренко | | | | И | | 1 |
| Нач.отд. | | Коверченко | | | | Госстрой СССР Харьковский сантехпроект | | |
| Н.контр. | | Севрюков | | | | | | |
| Утв. | | | | | | | | |

формат А3

| Нстроки | Наименование | Обозначение документа на поставку | Поставщик | Куда входит (обозначение) | Количество: на изделие | в комплект | на регулировку | Всего | Примеч. |
|---|---|---|---|---|---|---|---|---|---|
| 1 | Фланец 1-20-16 ст25 | ГОСТ 12821-80 | | | 6 | | | 6 | |
| 2 | Фланец 2-25-16 ст25 | ГОСТ 12821-80 | | | 10 | | | 10 | |
| 3 | Фланец 1-40-16 ст25 | ГОСТ 12821-80 | | | 4 | | | 4 | |
| 4 | Фланец 1-50-10 ст25 | ГОСТ 12821-80 | | | 8 | | | 8 | |
| 5 | Фланец 1-80-10 ст25 | ГОСТ 12821-80 | | | 14 | | | 14 | |
| 6 | Фланец 1-100-10 ст25 | ГОСТ 12821-80 | | | 6 | | | 6 | |
| 7 | Отвод 90°57х3 | ГОСТ 17375-83 | | | 4 | | | 4 | |
| 8 | Отвод 90°89х3,5 | ГОСТ 17375-83 | | | 7 | | | 7 | |
| 9 | Переход К57х4-45х2,5 | ГОСТ 17378-83 | | | 2 | | | 2 | |
| 10 | Переход К89х3,5-45х2,5 | ГОСТ 17378-83 | | | 2 | | | 2 | |
| 11 | Переход К108х4-57х3 | ГОСТ 17378-83 | | | 2 | | | 2 | |
| 12 | Переход К108х4-89х3,5 | ГОСТ 17378-83 | | | 4 | | | 4 | |
| 13 | Болт М10х25.58 | ГОСТ 7798-70 | | | 4 | | | 4 | |
| 14 | Болт М12х50.58 | ГОСТ 7798-70 | | | 64 | | | 64 | |
| 15 | Болт М16х55.58 | ГОСТ 7798-70 | | | 140 | | | 140 | |
| 16 | Болт М24х50.58 | ГОСТ 7798-70 | | | 4 | | | 4 | |
| 17 | Гайка М10.5 | ГОСТ 5915-70 | | | 4 | | | 4 | |
| 18 | Гайка М12.5 | ГОСТ 5915-70 | | | 64 | | | 64 | |
| 19 | Гайка М16.5 | ГОСТ 5915-70 | | | 140 | | | 140 | |
| 20 | Гайка М24.5 | ГОСТ 5915-70 | | | 4 | | | 4 | |
| 21 | Шайба 10.65Т | ГОСТ 6402-70 | | | 4 | | | 4 | |
| 22 | Шайба 12.65Г | ГОСТ 6402-70 | | | 64 | | | 64 | |
| 23 | Шайба 16.65Г | ГОСТ 6402-70 | | | 140 | | | 140 | |
| 24 | Шайба 24.65Г | ГОСТ 6402-70 | | | 4 | | | 4 | |
| 25 | Опора ОПБ2-32 | ГОСТ 14911-82 | | | 1 | | | 1 | |
| 26 | Опора ОПБ2.57 | ГОСТ 14911-82 | | | 1 | | | 1 | |
| 27 | Опора ОПП2-100.89 | ГОСТ 14911-82 | | | 3 | | | 3 | |

Инв.№подл. | Подп. и дата | Взам. инв.№ | Инв.№дубл. | Подп. и дата

| Изм. | Лист | №докум. | Подп. | Дата | Б10А430.000ВП | | | |
|---|---|---|---|---|---|---|---|---|
| Разраб. | | Извекова | | | Блок подогревателей горячего водоснабжения. Ведомость покупных изделий. | Лит. | Лист | Листов |
| Пров. | | Гончаренко | | | | И | | 1 |
| Нач.отд. | | Коверченко | | | | Госстрой СССР Харьковский сантехпроект | | |
| Н.контр. | | Севрюков | | | | | | |
| Утв. | | | | | | | | |

Альбом 10 часть 1

## 610А429.026

Rz320

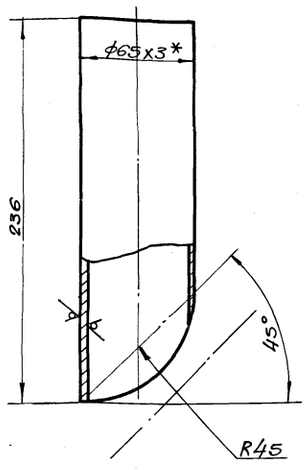


1. Предельные отклонения размеров $\pm \frac{IT16}{2}$
2. * Размер для справки.

| Изм. | Лист | N докум. | Подп. | Дата | 610А429.026 | Лит. | Масса | Масшт. |
|---|---|---|---|---|---|---|---|---|
| Разраб. | | Извекова | | | Патрубок | И | 1,05 | 1:2 |
| Пров. | | Гончаренко | | | | Лист | Листов 1 | |
| Т.контр. | | Севрюков | | | Труба 63х3 ГОСТ 8734-75 / В20 ГОСТ 8733-74 | Госстрой СССР Харьковский сантехпроект | | |
| Нач.отд. | | Коверченко | | | | | | |
| Н.контр. | | Севрюков | | | | | | |
| Утв. | | | | | | | | |

Инв.№ подл. | Подп. и дата | Взам. инв.№ | Инв.№ дубл. | Подп. и дата

Формат А4

## 610А429.025

Rz80

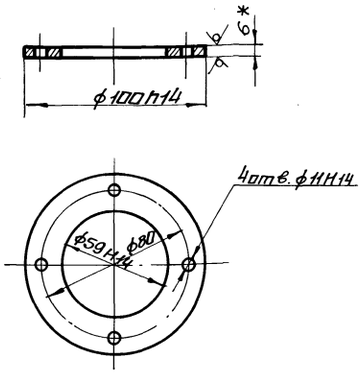


* Размер для справки.

| Изм. | Лист | N докум. | Подп. | Дата | 610А429.025 | Лит. | Масса | Масшт. |
|---|---|---|---|---|---|---|---|---|
| Разраб. | | Извекова | | | Фланец | И | 0,24 | 1:2 |
| Пров. | | Гончаренко | | | | Лист | Листов 1 | |
| Т.контр. | | Севрюков | | | Лист 6 ГОСТ 19903-74 / ВСт3 ГОСТ 14637-79 | Госстрой СССР Харьковский сантехпроект | | |
| Нач.отд. | | Коверченко | | | | | | |
| Н.контр. | | Севрюков | | | | | | |
| Утв. | | | | | | | | |

Инв.№ подл. | Подп. и дата | Взам. инв.№ | Инв.№ дубл. | Подп. и дата

Формат А4

## 610А430.010СБ

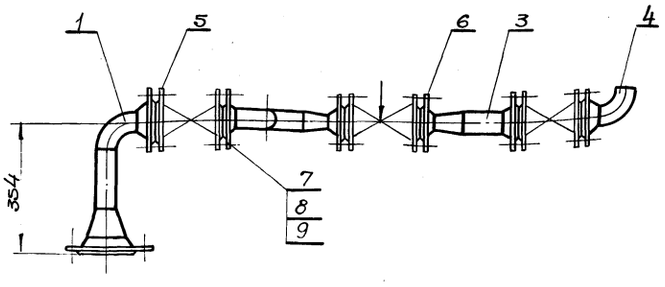


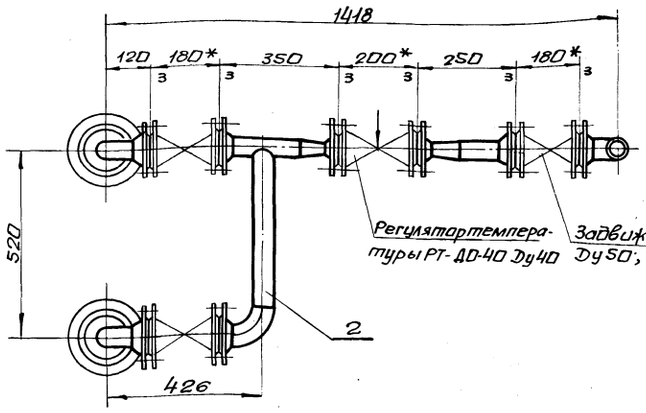


1. * Размеры для справки.
2. Масса указана с учетом арматуры.

| Изм. | Лист | N докум. | Подп. | Дата | 610А430.010СБ | Лит. | Масса | Масшт. |
|---|---|---|---|---|---|---|---|---|
| Разраб. | | Извекова | | | Трубопровод пара сборочный чертеж | У | 108,7 | 1:10 |
| Пров. | | Гончаренко | | | | Лист | Листов 1 | |
| Т.контр. | | Севрюков | | | | Госстрой СССР Харьковский Сантехпроект | | |
| Нач.отд. | | Коверченко | | | | | | |
| Н.контр. | | Севрюков | | | | | | |
| Утв. | | | | | | | | |

Инв.№ подл. | Подп. и дата | Инв.№ дубл. | Взам. инв.№ | Подп. и дата

Альбом 10 часть 1

| Форм. | Зона | Поз. | Обозначение | Наименование | Кол. | Примеч. |
|---|---|---|---|---|---|---|
| | | | | Документация | | |
| А4 | | | Б10А430.020СБ | Сборочный чертеж | | |
| | | | | Детали | | |
| Б4 | | 1 | Б10А430.002 | Патрубок | | |
| | | | | Труба 57х3 ГОСТ 10704-76 | | |
| | | | | Ст3сп5 ГОСТ 10705-80 | | |
| | | | | ℓ=148 | 1 | 0,6кг |
| | | | | Стандартные изделия | | |
| | | 2 | | Переход К108х4-57х3 | | |
| | | | | ГОСТ 17378-83 | 1 | 0,9кг |
| | | 3 | | Отвод 90°57х3 | | |
| | | | | ГОСТ 17375-83 | 1 | 0,6кг |
| | | 4 | | Фланец 1-50-10 Ст25 | | |
| | | | | ГОСТ 12821-80 | 1 | 2,26кг |
| | | 5 | | Фланец 1-100-10 Ст25 | | |
| | | | | ГОСТ 12821-80 | 1 | 4,7кг |
| | | | | Материалы | | |
| | | | | Металл наплавленный | | 0,44кг |

Инв.№подл. | Подп. и дата | Взам. инв.№ | Инв.№дубл. | Подп. и дата

| Изм. | Лист | N докум. | Подп. | Дата | Б10А430.020 | | | |
|---|---|---|---|---|---|---|---|---|
| Разраб. | | Извекова | | | Блок N1 | Лит. | Лист | Листов |
| Пров. | | Гончаренко | | | | | | 1 |
| Нач.отд. | | Коверченко | | | | Госстрой СССР Харьковский Сантехпроект | | |
| Н.контр. | | Севрюков | | | | | | |
| Утв. | | | | | | | | |

Формат А4

# Б10А430.020СБ

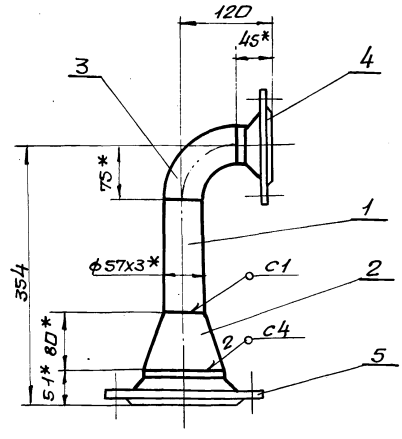


1. Предельные отклонения размеров $\pm \frac{IT16}{2}$
2. Сварку производить электродами Э-42 ГОСТ 9467-75. Сварные швы по ГОСТ 16037-80.
3. Кромки реза деталей Б4 - $Rz320$.
4. *Размеры для справки.

| Изм. | Лист | N докум. | Подп. | Дата | Б10А430.020СБ | | | |
|---|---|---|---|---|---|---|---|---|
| Разраб. | | Извекова | | | Блок N1 | Лит. | Масса | Масшт. |
| Пров. | | Гончаренко | | | Сборочный чертеж | У | 9,5 | 1:5 |
| Т.контр. | | Севрюков | | | | Лист | Листов 1 | |
| Нач.отд. | | Коверченко | | | | Госстрой СССР Харьковский Сантехпроект | | |
| Н.контр. | | Севрюков | | | | | | |
| Утв. | | | | | | | | |

Формат А4

| Форм. | Зона | Поз. | Обозначение | Наименование | Кол. | Примеч. |
|---|---|---|---|---|---|---|
| | | | | Документация | | |
| А4 | | | Б10А430.030СБ | Сборочный чертеж | | |
| | | | | Детали | | |
| А4 | | 1 | Б10А430.003 | Патрубок | 1 | |
| А4 | | 2 | Б10А430.004 | Патрубок | 1 | |
| | | | | Стандартные изделия | | |
| | | 3 | | Отвод 90°57х3 | | |
| | | | | ГОСТ 17375-83 | 1 | 0,6кг |
| | | 4 | | Переход К57х4-45х2,5 | | |
| | | | | ГОСТ 17378-83 | 1 | 0,2кг |
| | | 5 | | Фланец 1-40-16 Ст25 | | |
| | | | | ГОСТ 12821-80 | 1 | 1,85кг |
| | | 6 | | Фланец 1-50-10 Ст25 | | |
| | | | | ГОСТ 12821-80 | 2 | 2,26кг |
| | | | | Материалы | | |
| | | | | Металл наплавленный | | 0,4кг |

Инв.№подл. | Подп. и дата | Взам. инв.№ | Инв.№дубл. | Подп. и дата

| Изм. | Лист | N докум. | Подп. | Дата | Б10А430.030 | | | |
|---|---|---|---|---|---|---|---|---|
| Разраб. | | Извекова | | | Блок N2 | Лит. | Лист | Листов |
| Пров. | | Гончаренко | | | | | | 1 |
| Нач.отд. | | Коверченко | | | | Госстрой СССР Харьковский Сантехпроект | | |
| Н.контр. | | Севрюков | | | | | | |
| Утв. | | | | | | | | |

Формат А4

# Б10А430.030СБ

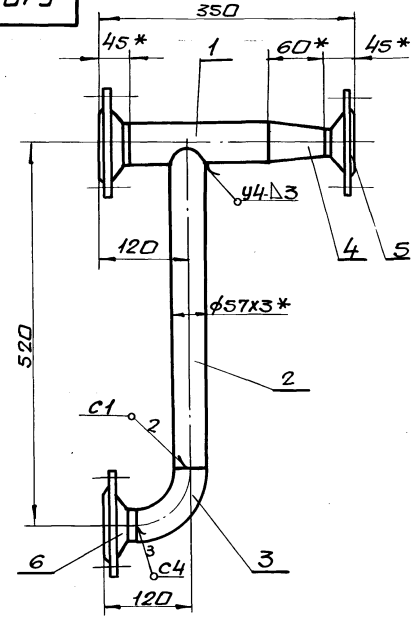


1. Предельные отклонения размеров $\pm \frac{IT16}{2}$
2. Сварку производить электродами Э-42 ГОСТ 9467-75. Сварные швы по ГОСТ 16037-80.
3. * Размеры для справки.

| Изм. | Лист | N докум. | Подп. | Дата | Б10А430.030СБ | | | |
|---|---|---|---|---|---|---|---|---|
| Разраб. | | Извекова | | | Блок N2 | Лит. | Масса | Масшт. |
| Пров. | | Гончаренко | | | Сборочный чертеж | У | 10,0 | 1:5 |
| Т.контр. | | Севрюков | | | | Лист | Листов 1 | |
| Нач.отд. | | Коверченко | | | | Госстрой СССР Харьковский Сантехпроект | | |
| Н.контр. | | Севрюков | | | | | | |
| Утв. | | | | | | | | |

| Форм. | Зона | Поз. | Обозначение | Наименование | Кол. | Примеч. |
|---|---|---|---|---|---|---|
| | | | | Документация | | |
| А4 | | | Б10А430.040СБ | сборочный чертеж | | |
| | | | | Детали | | |
| Б4 | | 1 | Б10А430.005 | Патрубок | | |
| | | | | Труба 57х3 ГОСТ 10704-76 | | |
| | | | | Вст3сп5 ГОСТ 10705-80 | | |
| | | | | ℓ=100 | 1 | 0,4кг |
| | | | | Стандартные изделия | | |
| | | 2 | | Переход К57х4-45х2,5 | | |
| | | | | ГОСТ 17378-83 | 1 | 0,2кг |
| | | 3 | | Фланец 1-40-16 Ст25 | | |
| | | | | ГОСТ 12821-80 | 1 | 1,85кг |
| | | 4 | | Фланец 1-50-10 Ст25 | | |
| | | | | ГОСТ 12821-80 | 1 | 2,26кг |
| | | | | Материалы | | |
| | | | | Металл наплавленный | | 0,3кг |

Инв.№подл. | Подп. и дата | Инв.№дубл. | Взам.инв.№ | Подп. и дата

| Изм. | Лист | N докум. | Подп. | Дата |
|---|---|---|---|---|
| Разраб. | | Извекова | | |
| Пров. | | Гончаренко | | |
| Нач.отд | | Коверченко | | |
| Н.контр. | | Севрюков | | |
| Утв. | | | | |

Б10А430.040

Блок №3

| Лит. | Лист | Листов |
|---|---|---|
| У | | 1 |

Госстрой СССР Харьковский сантехпроект

Формат А4

Б10А430.040СБ

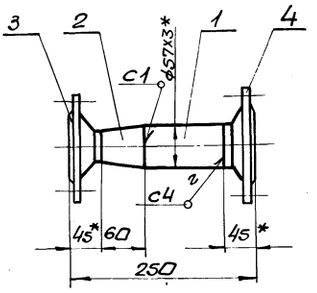


1. Предельные отклонения размеров $\pm \frac{IT16}{2}$
2. Сварку производить электродами Э-42 ГОСТ 9467-75. сварные швы по ГОСТ 16037-80.
3. Кромки реза деталей Б4- $R_z 320$
4. *Размеры для справки.

Инв.№подл. | Подп. и дата | Инв.№дубл. | Взам.инв.№ | Подп. и дата

| Изм. | Лист | N докум. | Подп. | Дата |
|---|---|---|---|---|
| Разраб. | | Извекова | | |
| Пров. | | Гончаренко | | |
| Т.контр. | | Севрюков | | |
| Нач.отд | | Коверченко | | |
| Н.контр. | | Севрюков | | |
| Утв. | | | | |

Б10А430.040СБ

Блок №3 сборочный чертеж.

| Лит. | Масса | Масшт. |
|---|---|---|
| У | 5,0 | 1:5 |

| Лист | Листов 1 |
|---|---|

Госстрой СССР Харьковский сантехпроект

Формат А4

| Форм. | Зона | Поз. | Обозначение | Наименование | Кол. | Примеч. |
|---|---|---|---|---|---|---|
| | | | | Документация | | |
| А4 | | | Б10А430.050СБ | сборочный чертеж | | |
| | | | | Сборочные единицы | | |
| | | 1 | | Отвод 90° 57х3 | | |
| | | | | ГОСТ 17375-83 | 1 | 0,6кг |
| | | 2 | | Фланец 1-50-10 Ст25 | | |
| | | | | ГОСТ 12821-80 | 1 | 2,26кг |
| | | | | Материалы | | |
| | | | | Металл наплавленный | | 0,04кг |

Инв.№подл. | Подп. и дата | Инв.№дубл. | Взам.инв.№ | Подп. и дата

| Изм. | Лист | N докум. | Подп. | Дата |
|---|---|---|---|---|
| Разраб. | | Извекова | | |
| Пров. | | Гончаренко | | |
| Нач.отд | | Коверченко | | |
| Н.контр. | | Севрюков | | |
| Утв. | | | | |

Б10А430.050

Блок №4

| Лит. | Лист | Листов |
|---|---|---|
| Ш | | 1 |

Госстрой СССР Харьковский сантехпроект

Формат А4

Б10А430.050СБ

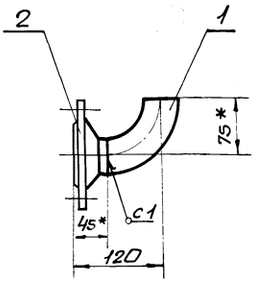


1. Сварку производить электродами Э-42 ГОСТ 9467-75. сварные швы по ГОСТ 16037-80.
2. *Размеры для справки.

Инв.№подл. | Подп. и дата | Инв.№дубл. | Взам.инв.№ | Подп. и дата

| Изм. | Лист | N докум. | Подп. | Дата |
|---|---|---|---|---|
| Разраб. | | Извекова | | |
| Пров. | | Гончаренко | | |
| Т.контр. | | Севрюков | | |
| Нач.отд | | Коверченко | | |
| Н.контр. | | Севрюков | | |
| Утв. | | | | |

Б10А430.050СБ

Блок №4. сборочный чертеж

| Лит. | Масса | Масшт. |
|---|---|---|
| У | 2,9 | 1:5 |

| Лист | Листов 1 |
|---|---|

Госстрой СССР Харьковский сантехпроект

Альбом 10 часть 1

## Б10А430.003

Rz320 √(√)

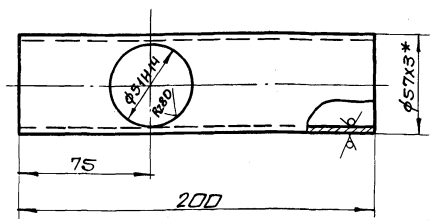


1. Неуказанные предельные отклонения размеров $\pm\frac{IT16}{2}$
2. * Размер для справки.

| Изм | Лист | Nдокум. | Подп. | Дата |
|---|---|---|---|---|
| Разраб. | | Извекова | | |
| Пров. | | Гончаренко | | |
| Т.контр. | | Севрюков | | |
| Нач.отд. | | Коверченко | | |
| Н.контр. | | Севрюков | | |
| Утв. | | | | |

Патрубок

| Лит. | Масса | Масшт. |
|---|---|---|
| U | 0,8 | 1:2 |

Лист | Листов 1

Труба 57х3 ГОСТ 10704-76 / В Ст3сп5 ГОСТ 10705-80

Госстрой СССР Харьковский Сантехпроект

формат А4

| Форм. | Зона | Поз. | Обозначение | Наименование | Кол. | Примеч. |
|---|---|---|---|---|---|---|
| | | | | Документация | | |
| А3 | | | Б10А430.060СБ | Сборочный чертеж | | |
| | | | | Сборочные единицы | | |
| А4 | | 1 | Б10А429.060 | Блок N4 | 2 | |
| А4 | | 2 | Б10А430.070 | Блок N5 | 1 | |
| | | | | Детали | | |
| А4 | | 3 | Б10А429.001-05 | Прокладка | 4 | |
| | | | | Стандартные изделия | | |
| | | 4 | | Болт М16х55.58 | | |
| | | | | ГОСТ 7798-70 | 16 | 0,121кг |
| | | 5 | | Гайка М16.5 | | |
| | | | | ГОСТ 5915-70 | 16 | 0,033кг |
| | | 6 | | Шайба 16.65Г | | |
| | | | | ГОСТ 6402-70 | 16 | 0,008кг |

| Изм | Лист | Nдокум. | Подп. | Дата |
|---|---|---|---|---|
| Разраб. | | Извекова | | |
| Пров. | | Гончаренко | | |
| Нач.отд. | | Коверченко | | |
| Н.контр. | | Севрюков | | |
| Утв. | | | | |

Трубопровод исходной омагниченной воды.

Б10А430.060

| Лит. | Лист | Листов |
|---|---|---|
| U | | 1 |

Госстрой СССР Харьковский Сантехпроект

формат А4

## Б10А430.004

Rz320 √(√)

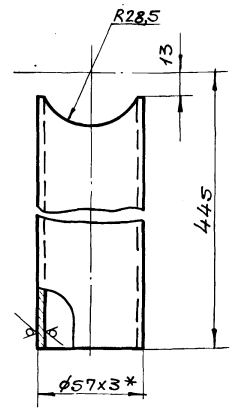


1. Неуказанные предельные отклонения размеров $\pm\frac{IT16}{2}$
2. * Размер для справки.

| Изм | Лист | Nдокум. | Подп. | Дата |
|---|---|---|---|---|
| Разраб. | | Извекова | | |
| Пров. | | Гончаренко | | |
| Т.контр. | | Севрюков | | |
| Нач.отд. | | Коверченко | | |
| Н.контр. | | Севрюков | | |
| Утв. | | | | |

Патрубок

| Лит. | Масса | Масшт. |
|---|---|---|
| U | 1,7 | 1:2 |

Лист | Листов 1

Труба 57х3 ГОСТ 10704-76 / В Ст3сп5 ГОСТ 10705-80

Госстрой СССР Харьковский Сантехпроект

формат А4

| Форм. | Зона | Поз. | Обозначение | Наименование | Кол. | Примеч. |
|---|---|---|---|---|---|---|
| | | | | Документация | | |
| А4 | | | Б10А430.070СБ | Сборочный чертеж | | |
| | | | | Детали | | |
| А4 | | 1 | Б10А429.006-01 | Патрубок | 2 | |
| А4 | | 2 | Б10А429.008-02 | Патрубок | 1 | |
| Б4 | | 3 | Б10А430.006 | Заглушка | | |
| | | | | Лист 4 ГОСТ 19903-74 | | |
| | | | | В Ст3сп5 ГОСТ 14637-79 | | |
| | | | | ф100 | 1 | 0,24кг |
| | | | | Стандартные изделия | | |
| | | 4 | | Отвод 90° 89х3,5 | | |
| | | | | ГОСТ 17375-83 | 3 | 1,6кг |
| | | 5 | | Фланец 1-80-10 Ст25 | | |
| | | | | ГОСТ 12821-80 | 2 | 3,67кг |
| | | | | Материалы | | |
| | | | | Металл | | |
| | | | | наплавленный | | 0,7кг |

| Изм | Лист | Nдокум. | Подп. | Дата |
|---|---|---|---|---|
| Разраб. | | Извекова | | |
| Пров. | | Гончаренко | | |
| Нач.отд. | | Коверченко | | |
| Н.контр. | | Севрюков | | |
| Утв. | | | | |

Блок N5

Б10А430.070

| Лит. | Лист | Листов |
|---|---|---|
| U | | 1 |

Госстрой СССР Харьковский Сантехпроект

формат А4

| Форм. | Зона | Поз. | Обозначение | Наименование | Кол. | Прим. |
|---|---|---|---|---|---|---|
| | | | | Документация | | |
| А4 | | | Б10А430.080СБ | сборочный чертеж | | |
| | | | | сборочные единицы | | |
| А4 | | 1 | Б10А429.060 | Блок N4 | 2 | |
| А4 | | 2 | Б10А429.090 | Блок N6 | 1 | |
| А4 | | 3 | Б10А429.100 | Блок N7 | 2 | |
| А4 | | 4 | Б10А430.090 | Блок N8 | 1 | |
| | | | | Детали | | |
| А4 | | 5 | Б10А429.001-04 | Прокладка | 2 | |
| | | 6 | Б10А429.001-05 | Прокладка | 10 | |
| | | | | Стандартные изделия | | |
| | | 7 | | Болт М16х55.58 | | |
| | | | | ГОСТ 7798-70 | 48 | 0,121кг |
| | | 8 | | Гайка М16.5 | | |
| | | | | ГОСТ 5915-70 | 48 | 0.033кг |
| | | 9 | | Шайба 16.65Г | | |
| | | | | ГОСТ 6402-70 | 48 | 0.008кг |

Инв.N подл. | Подп. и дата | Взам.инв.N | Инв.N дубл. | Подп. и дата

| Изм. | Лист | N докум. | Подп. | Дата |
|---|---|---|---|---|
| Разраб. | | Извекова | | |
| Пров. | | Гончаренко | | |
| Т.контр. | | | | |
| Нач.отд. | | Каберченко | | |
| Н.контр. | | Севрюков | | |
| Утв. | | | | |

Б10А430.080

Трубопровод перегретой воды.

Лит. | Лист | Листов 1

Госстрой СССР Харьковский Сантехпроект

Формат А4



Б10А430.070СБ

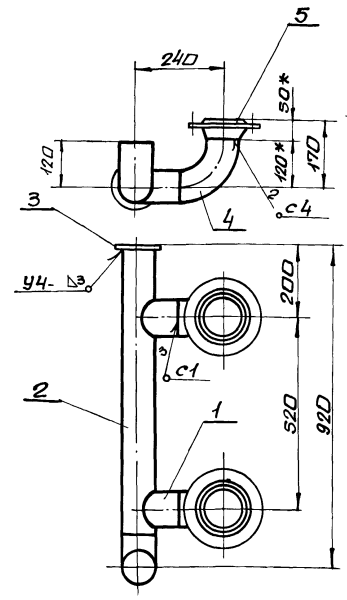


1. Предельные отклонения размеров $\pm \frac{IT16}{2}$
2. сварку производить электродами Э-42. ГОСТ 9467-75. сварные швы по ГОСТ 16037-80.
3. * Размеры для справки.

Инв.N подл. | Подп. и дата | Взам.инв.N | Инв.N дубл. | Подп. и дата

| Изм. | Лист | N докум. | Подп. | Дата |
|---|---|---|---|---|
| Разраб. | | Извекова | | |
| Пров. | | Гончаренко | | |
| Т.контр. | | Севрюков | | |
| Нач.отд. | | Каберченко | | |
| Н.контр. | | Севрюков | | |
| Утв. | | | | |

Б10А430.070СБ

Блок N5 сборочный чертеж

| Лит. | Масса | Масшт. |
|---|---|---|
| У | 19,5 | 1:10 |

Лист | Листов 1

Госстрой СССР Харьковский Сантехпроект

Формат А4

Б10А430.060СБ

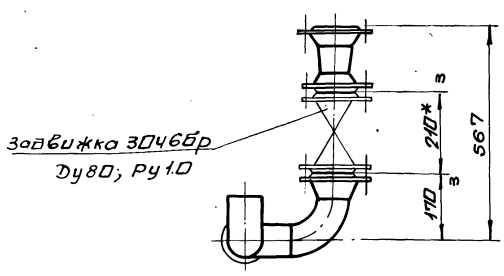


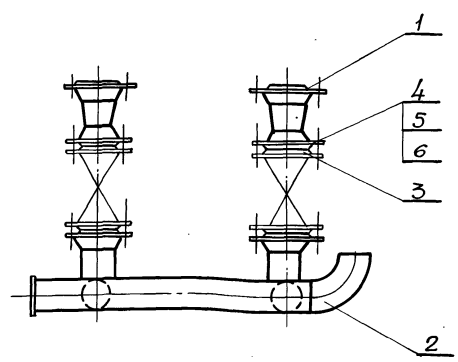


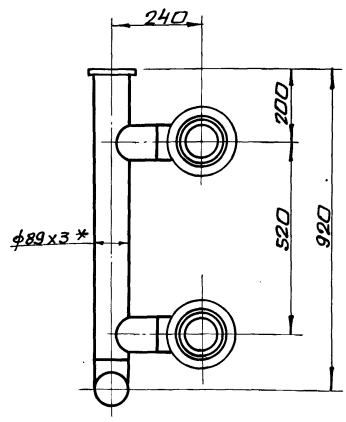


1. * Размеры для справки.
2. Масса указана с учетом арматуры.

Инв.N подл. | Подп. и дата | Взам.инв.N | Инв.N дубл. | Подп. и дата

| Изм. | Лист | N докум. | Подп. | Дата |
|---|---|---|---|---|
| Разраб. | | Извекова | | |
| Пров. | | Гончаренко | | |
| Т.контр. | | Севрюков | | |
| Нач.отд. | | Каберченко | | |
| Н.контр. | | Севрюков | | |
| Утв. | | | | |

Б10А430.060СБ

Трубопровод исходной омагниченной воды. сборочный чертеж.

| Лит. | Масса | Масшт. |
|---|---|---|
| У | 99,2 | 1:10 |

Лист | Листов 1

Госстрой СССР Харьковский Сантехпроект

Альбом 10 часть 1

| Форм. | Зона | Поз. | Обозначение | Наименование | Кол. | Прим. |
|---|---|---|---|---|---|---|
| | | | | Документация | | |
| А4 | | | Б10А430.090СБ | сборочный чертеж | | |
| | | | | Детали | | |
| Б4 | | 1 | Б10А430.007 | Патрубок | | |
| | | | | Труба 89х3 ГОСТ 10704-76 / В Ст3сп5 ГОСТ 10705-80 | | |
| | | | | ℓ=422 | 1 | 2,7кг |
| А4 | | 2 | Б10А429.006-02 | Патрубок | 1 | |
| А4 | | 3 | Б10А429.005-03 | Патрубок | 1 | |
| | | | | Стандартные изделия | | |
| | | 4 | | Отвод 90° 89х3,5 | | |
| | | | | ГОСТ 17375-83 | 2 | 1,6кг |
| | | 5 | | Фланец 1-80-10 Ст25 | | |
| | | | | ГОСТ 12821-80 | 2 | 3,67кг |
| | | | | Материалы | | |
| | | | | Металл наплавленный | | 0,56кг |

Инв.№подл. | Подп. и дата | Взам. инв.№ | Инв.№дубл. | Подп. и дата

| Изм. | Лист | N докум. | Подп. | Дата | Б10А430.090 | | | |
|---|---|---|---|---|---|---|---|---|
| Разраб. | | Извекова | | | Блок N 8 | Лит. | Лист | Листов |
| Пров. | | Гончаренко | | | | У | | 1 |
| Нач.отд. | | Каверченко | | | | Госстрой СССР Харьковский Сантехпроект | | |
| Н.контр. | | Севрюков | | | | | | |
| Утв. | | | | | | | | |

Формат А4

## Б10А430.090СБ

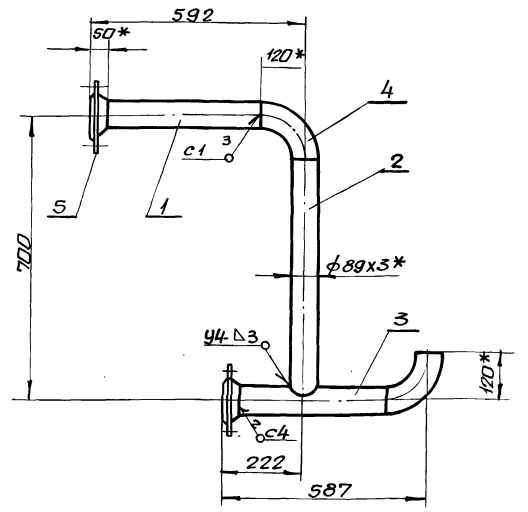


1. Предельные отклонения размеров $\pm \frac{IT16}{2}$
2. Сварку производить электродами Э-42 ГОСТ 9467-75. Сварные швы по ГОСТ 16037-80.
3. Кромки реза деталей Б4 — Rz320
4. *Размеры для справки.

| Изм. | Лист | N докум. | Подп. | Дата | Б10А430.090СБ | | | |
|---|---|---|---|---|---|---|---|---|
| Разраб. | | Извекова | | | Блок N 8 | Лит. | Масса | Масшт. |
| Пров. | | Гончаренко | | | Сборочный чертеж | У | 20,0 | 1:10 |
| Т.контр. | | Севрюков | | | | Лист | Листов 1 | |
| Нач.отд. | | Каверченко | | | | Госстрой СССР Харьковский Сантехпроект | | |
| Н.контр. | | Севрюков | | | | | | |
| Утв. | | | | | | | | |

Формат А4

Инв.№подл. | Подп. и дата | Взам. инв.№ | Инв.№дубл. | Подп. и дата

## Б10А430.080СБ

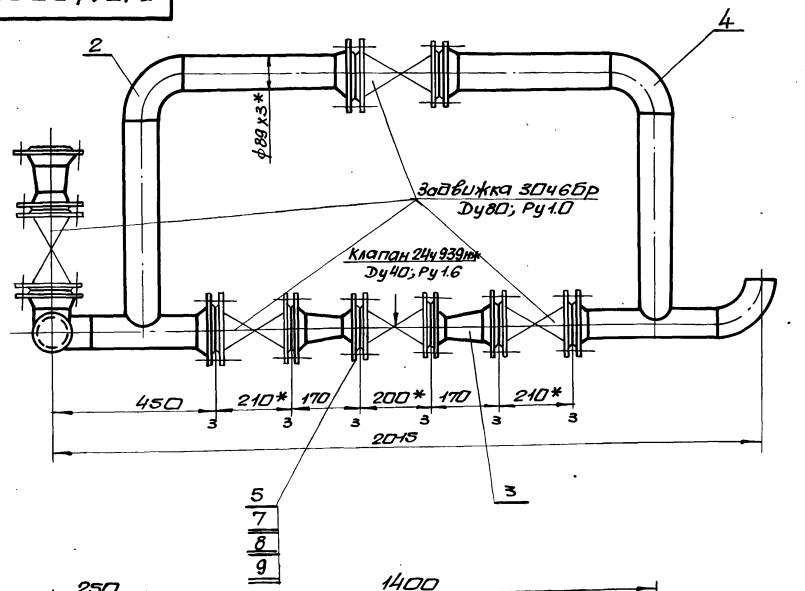


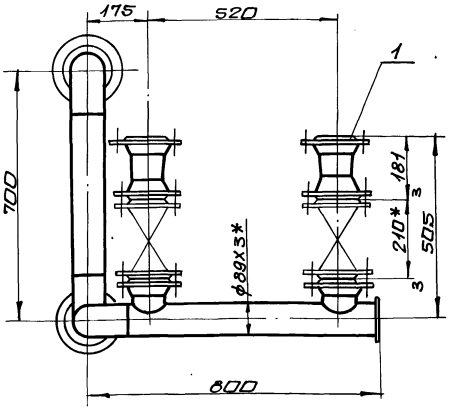


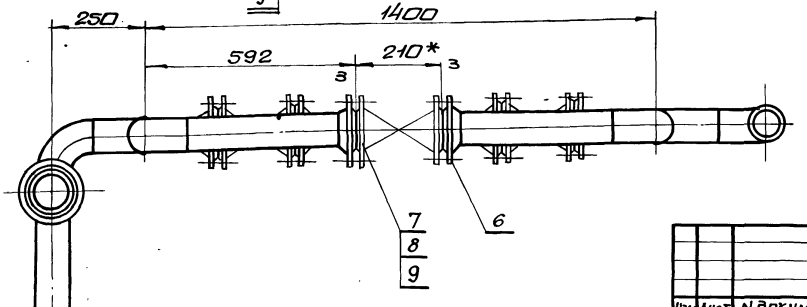


1.* Размеры для справки.

2. Масса указана с учетом арматуры.

| Изм. | Лист | N докум. | Подп. | Дата | Б10А430.080СБ | | | |
|---|---|---|---|---|---|---|---|---|
| Разраб. | | Извекова | | | Трубопровод перегретой воды. Сборочный чертеж | Лит. | Масса | Масшт. |
| Пров. | | Гончаренко | | | | У | 244,5 | 1:10 |
| Т.контр. | | Севрюков | | | | Лист | Листов 1 | |
| Нач.отд. | | Каверченко | | | | Госстрой СССР Харьковский Сантехпроект | | |
| Н.контр. | | Севрюков | | | | | | |
| Утв. | | | | | | | | |

Формат А3

Альбом 10 часть 1

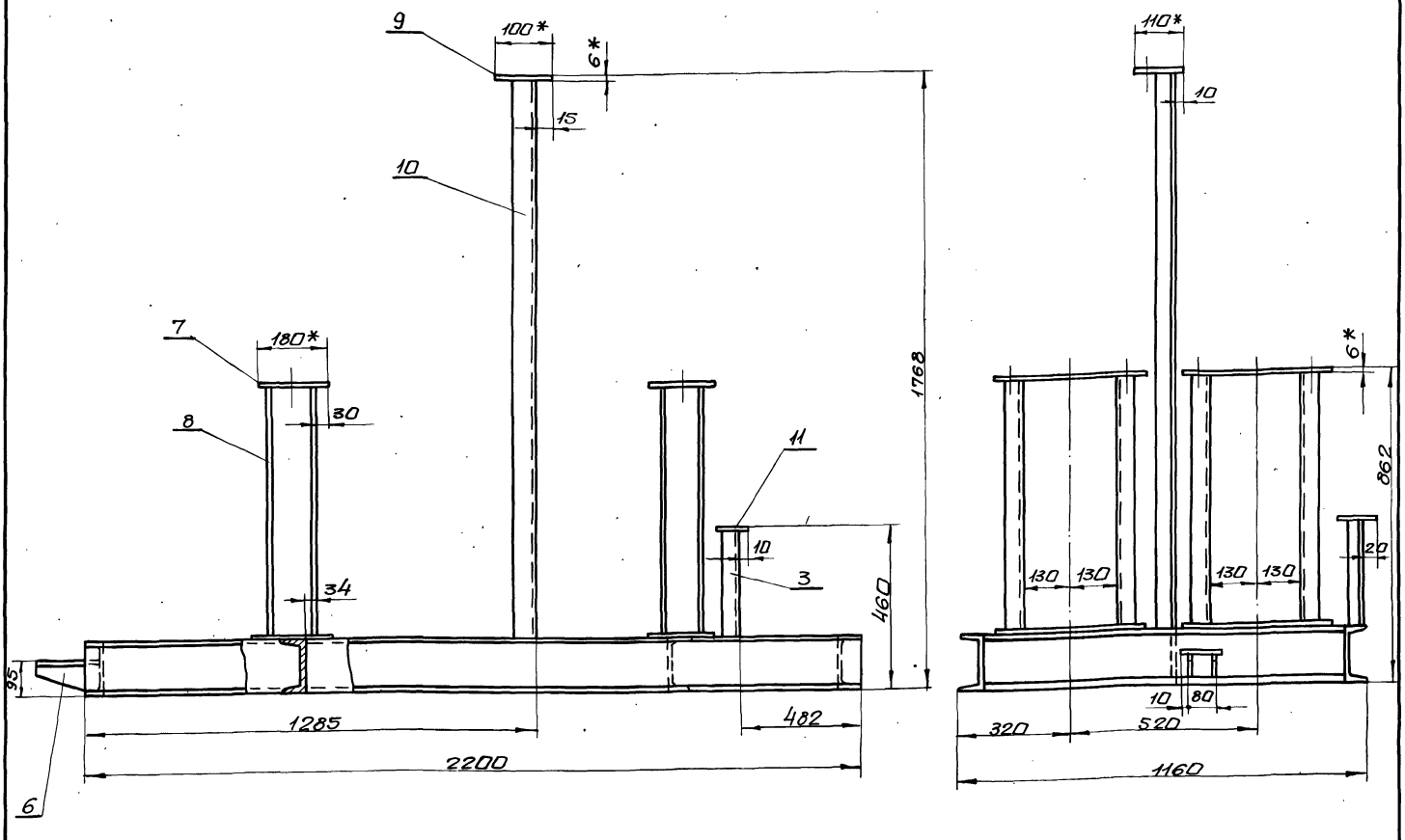


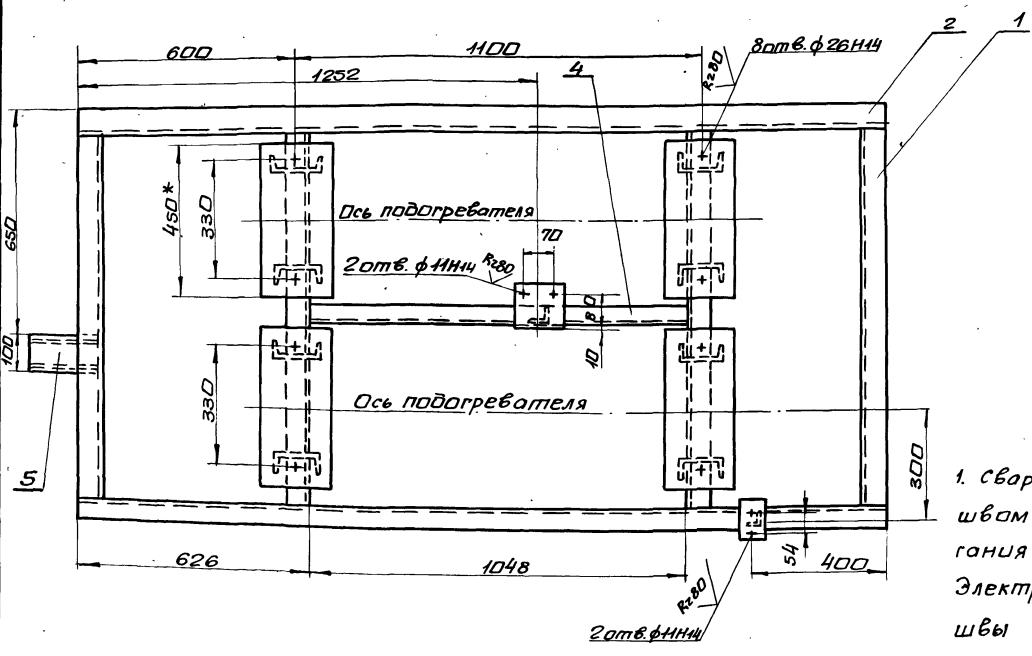


1. Сварку производить сплошным швом по всему периметру прилегания деталей. Катет шва 5мм. Электроды Э-42 ГОСТ 9467-75. Сварные швы по ГОСТ 5264-80.
2. Кромки реза деталей БЧ- R2320
3. *Размеры для справки.

| Изм. | Лист | N докум. | Подп. | Дата | Рама. Сборочный чертеж | Лит. | Масса | Масшт. |
|---|---|---|---|---|---|---|---|---|
| Разраб. | | Извекова | | | | U | 207,7 | 1:10 |
| Пров. | | Гончаренко | | | | Лист | Листов 1 | |
| Т.контр. | | Севрюков | | | | Госстрой СССР Харьковский Сантехпроект | | |
| Нач.отд. | | Коверченко | | | | | | |
| Н.контр. | | Севрюков | | | | | | |
| Утв. | | | | | | | | |

Инв.N подл. | Подп. и дата | Взам.инв.N | Инв.N дубл. | Подп. и дата

Альбом 10 часть 1

| Форм. | Зона | Поз. | Обозначение | Наименование | Кол. | Примеч. |
|---|---|---|---|---|---|---|
| | | | | Документация | | |
| А2 | | | Б10А430.100СБ | Сборочный чертеж | | |
| | | | | Детали | | |
| БЧ | | 1 | Б10А430.007 | Балка | | |
| | | | | Швеллер 16 ГОСТ 8240-72 | | |
| | | | | Ст3 ГОСТ 535-79 | | |
| | | | | ℓ=1032 | 4 | 14,65кг |
| БЧ | | 2 | Б10А430.008 | Балка | | |
| | | | | Швеллер 16 ГОСТ 8240-72 | | |
| | | | | Ст3 ГОСТ 535-79 | | |
| | | | | ℓ=2200 | 2 | 31,2кг |
| БЧ | | 3 | Б10А430.009 | Стойка | | |
| | | | | Уголок Б63х63х5 ГОСТ 8509-86 | | |
| | | | | Ст3 ГОСТ 535-79. | | |
| | | | | ℓ=294 | 1 | 0,65кг |
| БЧ | | 4 | Б10А430.011 | Стяжка | | |
| | | | | Швеллер 16 ГОСТ 8240-72 | | |
| | | | | Ст3 ГОСТ 535-79 | | |
| | | | | ℓ=1048 | 1 | 14,9кг |
| БЧ | | 5 | Б10А430.012 | Плита | | |
| | | | | Лист 6 ГОСТ 19903-74 | | |
| | | | | Ст3 ГОСТ 19903-74 | | |
| | | | | 100х200 | 1 | 0,94кг |
| АЧ | | 6 | Б10А429.018 | Косынка | 2 | |
| БЧ | | 7 | Б10А430.012 | Плита | | |
| | | | | Лист 6 ГОСТ 19903-74 | | |
| | | | | Ст3 ГОСТ 14637-79 | | |
| | | | | 180х450 | 8 | 3,8кг |

Инв.№подл. | Подп. и дата | Взам. инв.№ | Инв.№дубл. | Подп. и дата

| Изм. | Лист | № докум. | Подп. | Дата | Б10А430.100 | | | |
|---|---|---|---|---|---|---|---|---|
| Разраб. | | Извекова | | | Рама | Лит. | Лист | Листов |
| Пров. | | Гинчаренко | | | | И | 1 | 2 |
| Нач.отд. | | Коверченко | | | | Госстрой СССР Харьковский сантехпроект | | |
| Н.контр. | | Севрюкова | | | | | | |
| Утв. | | | | | | | | |

Формат А4

| Форм. | Зона | Поз. | Обозначение | Наименование | Кол. | Примеч. |
|---|---|---|---|---|---|---|
| БЧ | | 8 | Б10А430.013 | Стойка | | |
| | | | | Швеллер 12 ГОСТ 8240-72 | | |
| | | | | Ст3 ГОСТ 535-79 | | |
| | | | | ℓ=690 | 4 | 7,2кг |
| БЧ | | 9 | Б10А430.014 | Лист 6 ГОСТ 19903-74 | | |
| | | | | Ст3 ГОСТ 14637-79 | | |
| | | | | 100х110 | 1 | 0,5кг |
| БЧ | | 10 | Б10А430.015 | Стойка | | |
| | | | | Уголок Б63х63х5 ГОСТ 8509-72 | | |
| | | | | Ст3 ГОСТ 535-79 | | |
| | | | | ℓ=1602 | 1 | 7,7кг |
| БЧ | | 11 | Б10А430.016 | Плита | | |
| | | | | Лист 6 ГОСТ 19903-74 | | |
| | | | | Ст3 ГОСТ 14637-79 | | |
| | | | | 60х75 | 1 | 0,2кг |
| | | | | Материалы | | |
| | | | | Металл наплавленный | | 1,9кг |

Инв.№подл. | Подп. и дата | Взам. инв.№ | Инв.№дубл. | Подп. и дата

| Изм. | Лист | № докум. | Подп. | Дата | Б10А430.100 | Лист 2 |
|---|---|---|---|---|---|---|

Формат А4

Б10А430.110СБ

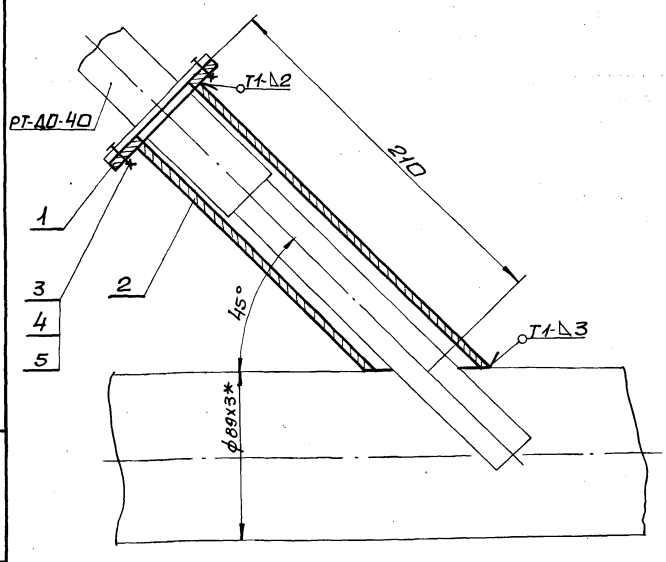


1. Сварку производить электродами Э-42 ГОСТ 9467-75. Сварные швы по ГОСТ 16037-80.
2. *Размер для справки.

Инв.№подл. | Подп. и дата | Взам. инв.№ | Инв.№дубл. | Подп. и дата

| Изм. | Лист | № докум. | Подп. | Дата | Б10А430.110СБ | | | |
|---|---|---|---|---|---|---|---|---|
| Разраб. | | Извекова | | | Установка термобаллона регулятора РТ-ДО-40. сборочный чертеж. | Лит. | Масса | Масшт. |
| Пров. | | Гинчаренко | | | | У | 0,95 | 1:2 |
| Т.контр. | | Севрюкова | | | | Лист | Листов 1 | |
| Нач.отд. | | Коверченко | | | | Госстрой СССР Харьковский сантехпроект | | |
| Н.контр. | | Севрюкова | | | | | | |
| Утв. | | | | | | | | |

| Форм. | Зона | Поз. | Обозначение | Наименование | Кол. | Примеч. |
|---|---|---|---|---|---|---|
| | | | | Документация | | |
| АЧ | | | Б10А430.110СБ | Сборочный чертеж | | |
| | | | | Детали | | |
| АЧ | | 1 | Б10А430.017 | Фланец | 1 | |
| АЧ | | 2 | Б10А430.018 | Патрубок | 1 | |
| | | | | Стандартные изделия | | |
| | | 3 | | Болт М10х25.58 | | |
| | | | | ГОСТ 7798-70 | 4 | 0,028кг |
| | | 4 | | Гайка М10.5 | | |
| | | | | ГОСТ 5915-70 | 4 | 0,011кг |
| | | 5 | | Шайба 10.65 | | |
| | | | | ГОСТ 6402-70 | 4 | 0,002кг |
| | | | | Материалы | | |
| | | | | Металл наплавленный | | |

Инв.№подл. | Подп. и дата | Взам. инв.№ | Инв.№дубл. | Подп. и дата

| Изм. | Лист | № докум. | Подп. | Дата | Б10А430.110 | | | |
|---|---|---|---|---|---|---|---|---|
| Разраб. | | Извекова | | | Установка термобаллона регулятора РТ-ДО-40. | Лит. | Лист | Листов |
| Пров. | | Гинчаренко | | | | И | 1 | 1 |
| Нач.отд. | | Коверченко | | | | Госстрой СССР Харьковский сантехпроект | | |
| Н.контр. | | Севрюкова | | | | | | |
| Утв. | | | | | | | | |



Формат А4

Альбом 10 часть 1

610430.018

Rz 320

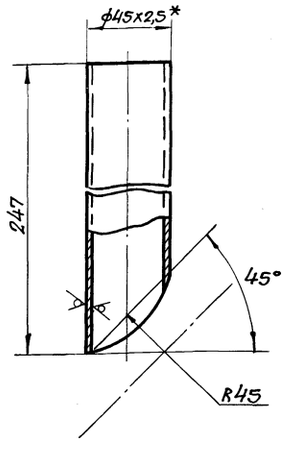


1. Предельные отклонения размеров ± IT16/2
2.* Размер для справки.

| Изм. | Лист | N докум. | Подп. | Дата |
|---|---|---|---|---|
| Разраб. | | Извекова | | |
| Пров. | | Гончаренко | | |
| Т.контр. | | Севрюков | | |
| Нач.отд. | | Коверченко | | |
| Н.контр. | | Севрюков | | |
| Утв. | | | | |

Б10А430.018

Патрубок

| Лит. | Масса | Масшт. |
|---|---|---|
| И | 0,6 | 1:2 |

Лист | Листов 1

Труба 45х2,5 ГОСТ 8734-75 / В20 ГОСТ 8733-74

Госстрой СССР Харьковский Сантехпроект

Формат А4

610430.017

Rz 80

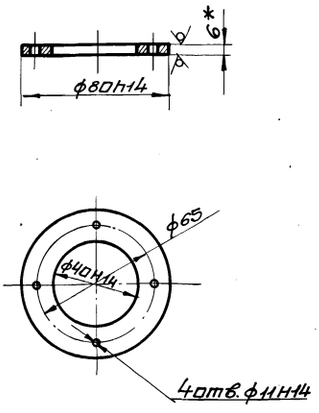


* Размер для справки.

| Изм. | Лист | N докум. | Подп. | Дата |
|---|---|---|---|---|
| Разраб. | | Извекова | | |
| Пров. | | Гончаренко | | |
| Т.контр. | | Севрюков | | |
| Нач.отд. | | Коверченко | | |
| Н.контр. | | Севрюков | | |
| Утв. | | | | |

Б10А430.017

Фланец

| Лит. | Масса | Масшт. |
|---|---|---|
| И | 0,18 | 1:2 |

Лист | Листов 1

Лист 6 ГОСТ 19903-74 / Вст3 ГОСТ 14637-79

Госстрой СССР Харьковский Сантехпроект

Формат А4

| Форм. | Зона | Поз. | Обозначение | Наименование | Кол. | Примеч. |
|---|---|---|---|---|---|---|
| | | | | Документация | | |
| * | | | Б10А431.000СБ | Сборочный чертеж | | А2;А2;А3 |
| А3 | | | Б10А431.000ВС | Ведомость спецификаций | | |
| А3 | | | Б10А431.000ВП | Ведомость покупных изделий | | |
| | | | | Сборочные единицы | | |
| А4 | 1 | | Б10А431.010 | Оборудование бака | 1 | |
| А4 | 2 | | Б10А431.020 | Оборудование бака | 1 | |
| А4 | 3 | | Б10А431.030 | Трубопровод Na-катиотирования | 1 | |
| А4 | 4 | | Б10А431.060 | Трубопровод | 1 | |
| А4 | 5 | | Б10А431.110 | Трубопровод | 1 | |
| А4 | 6 | | Б10А431.150 | Трубопровод дренажа | 1 | |
| А4 | 7 | | Б10А431.180 | Статив | 1 | |
| А4 | 8 | | Б10А431.200 | Рама | 1 | |
| | | | | Детали | | |
| Б4 | 11 | | Б10А431.001 | Прокладка ф12/ф45 Паронит ПОН-3 ГОСТ 481-80 | 22 | |
| Б4 | 12 | | Б10А431.002 | Ушко Круг 16 ГОСТ 2590-71 Вст3 ГОСТ 535-79 l=170 | 4 | 0,27кг |

| Изм. | Лист | N докум. | Подп. | Дата |
|---|---|---|---|---|
| Разраб. | | Извекова | | |
| Пров. | | Гончаренко | | |
| Нач.отд. | | Коверченко | | |
| Н.контр. | | Севрюков | | |
| Утв. | | | | |

Б10А431.000

Блок нитратирования химобработанной воды.

| Лит. | Лист | Листов |
|---|---|---|
| И | 1 | 2 |

Госстрой СССР Харьковский Сантехпроект

Формат А4

| Форм. | Зона | Поз. | Обозначение | Наименование | Кол. | Примеч. |
|---|---|---|---|---|---|---|
| | | | | Стандартные изделия | | |
| | | 17 | | Фланец 1-15-16 ст25 ГОСТ 12821-80 | 22 | 0,68кг |
| | | 18 | | Фланец 1-15-6 ст25 ГОСТ 12821-80 | 2 | 0,4кг |
| | | 19 | | Болт М10х45.58 ГОСТ 7798-70 | 8 | 0,04кг |
| | | 20 | | Гайка М10.5 ГОСТ 5915-70 | 8 | 0,01кг |
| | | 21 | | Шайба 10.65Г ГОСТ 6402-70 | 8 | 0,002кг |
| | | 22 | | Болт М12х50.58 ГОСТ 7798-70 | 152 | 0,062кг |
| | | 23 | | Гайка М12.5 ГОСТ 5915-70 | 156 | 0,015кг |
| | | 24 | | Шайба 12.65Г ГОСТ 6402-70 | 156 | 0,003кг |
| | | 25 | | Болт М12х60.58 ГОСТ 7798-70 | 4 | 0,07кг |
| | | 26 | | Шайба 12.01 ГОСТ 10906-78 | 4 | 0,034кг |
| | | 27 | | Опора ОПП1-100.18 ГОСТ 14911-82 | 7 | 0,6кг |
| | | 28 | | Опора ОПП2-100.57 ГОСТ 14911-82 | 2 | 1,24кг |
| | | 29 | | Опора ОПБ2-32 ГОСТ 14911-82 | 1 | 0,62кг |
| | | | | Прочие изделия | | |
| | | 32 | | Закладная конструкция 3кч-47-70 | 2 | |
| | | 33 | | Закладная конструкция 3кч-48-70 | 4 | |
| | | | | Материалы | | |
| | | 35 | | Труба 45х2,5 ГОСТ 3262-75 l=12000 | | 9,6кг |
| | | | | Металл неплавленный | | 2,0кг |

| Изм. | Лист | N докум. | Подп. | Дата |
|---|---|---|---|---|

Б10А431.000СБ

Лист 2



Формат А4

Альбом 10 часть 1

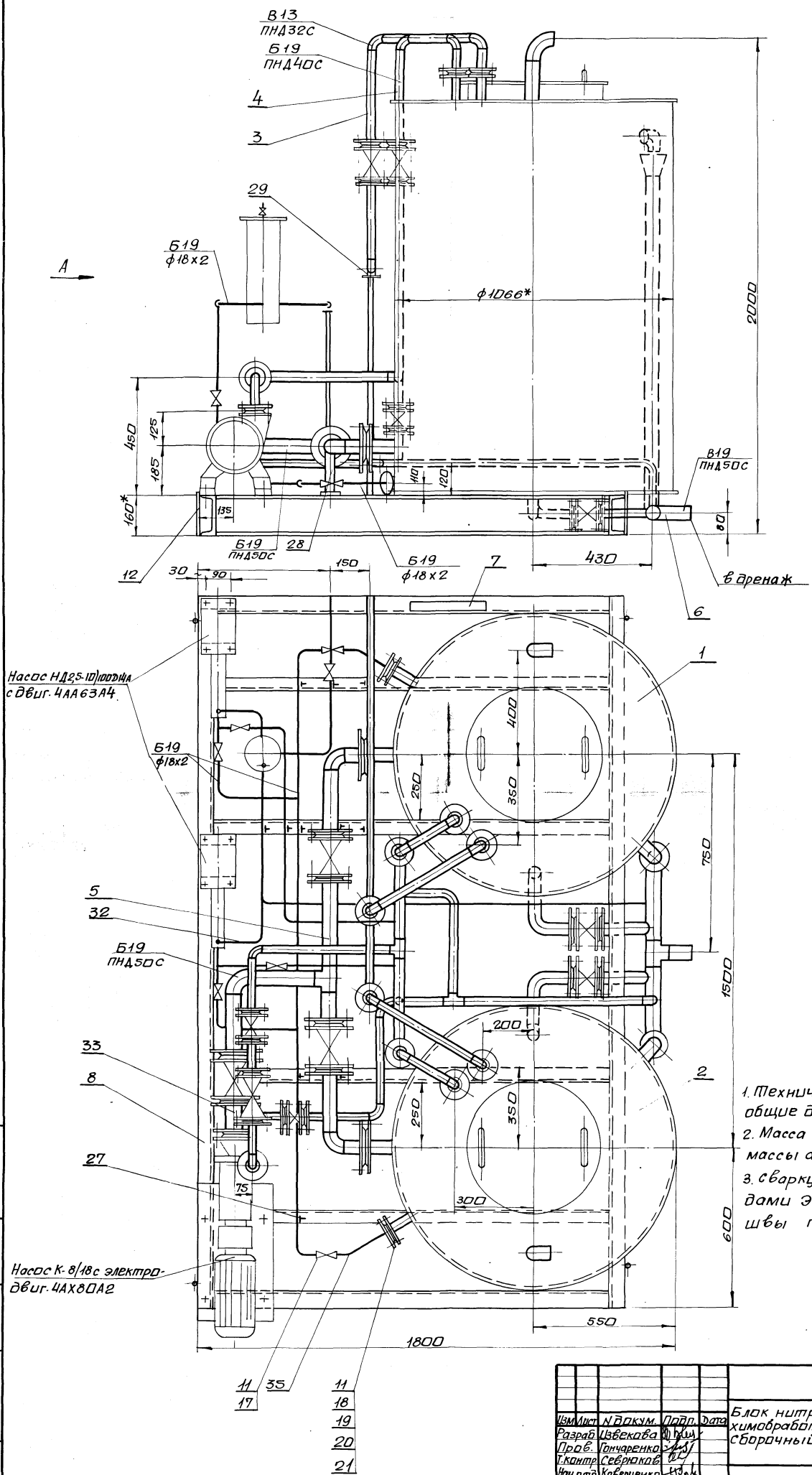


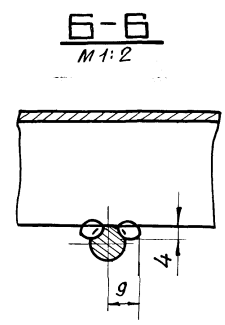


1. Технические требования смотри общие данные альбом 10, часть 1.
2. Масса блока дана с учетом массы арматуры и оборудования
3. Сварку производить электродами Э-42 ГОСТ 9467-75. Сварные швы по ГОСТ 16037-80.

| Изм | Лист | N докум. | Подп. | Дата | Б10А431.000СБ | | | |
|---|---|---|---|---|---|---|---|---|
| Разраб. | | Извекова | | | Блок нитратирования химобработанной воды. Сборочный чертеж. | Лит. | Масса | Масшт. |
| Пров. | | Гончаренко | | | | И | 1002.0 | 1:10 |
| Т.контр. | | Севрюков | | | | Лист 1 | Листов 3 | |
| Нач.отд. | | Коверченко | | | | Госстрой СССР Харьковский Сантехпроект | | |
| Н.контр. | | Севрюков | | | | | | |
| Утв. | | | | | | | | |

Инв.№ подл. | Подп. и дата | Взам. инв.№ | Инв.№ дубл. | Подп. и дата

## Вид А

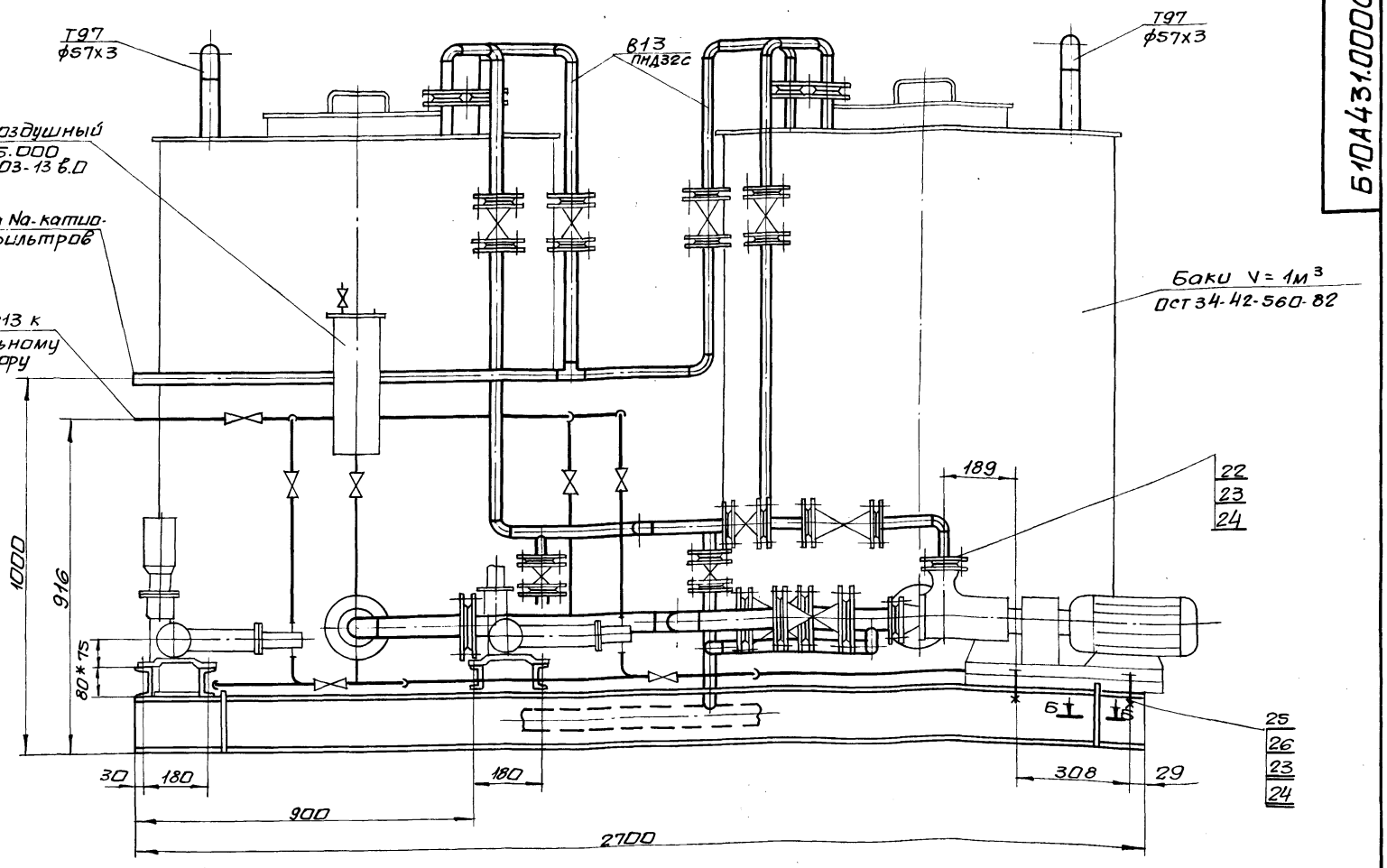


## Схема

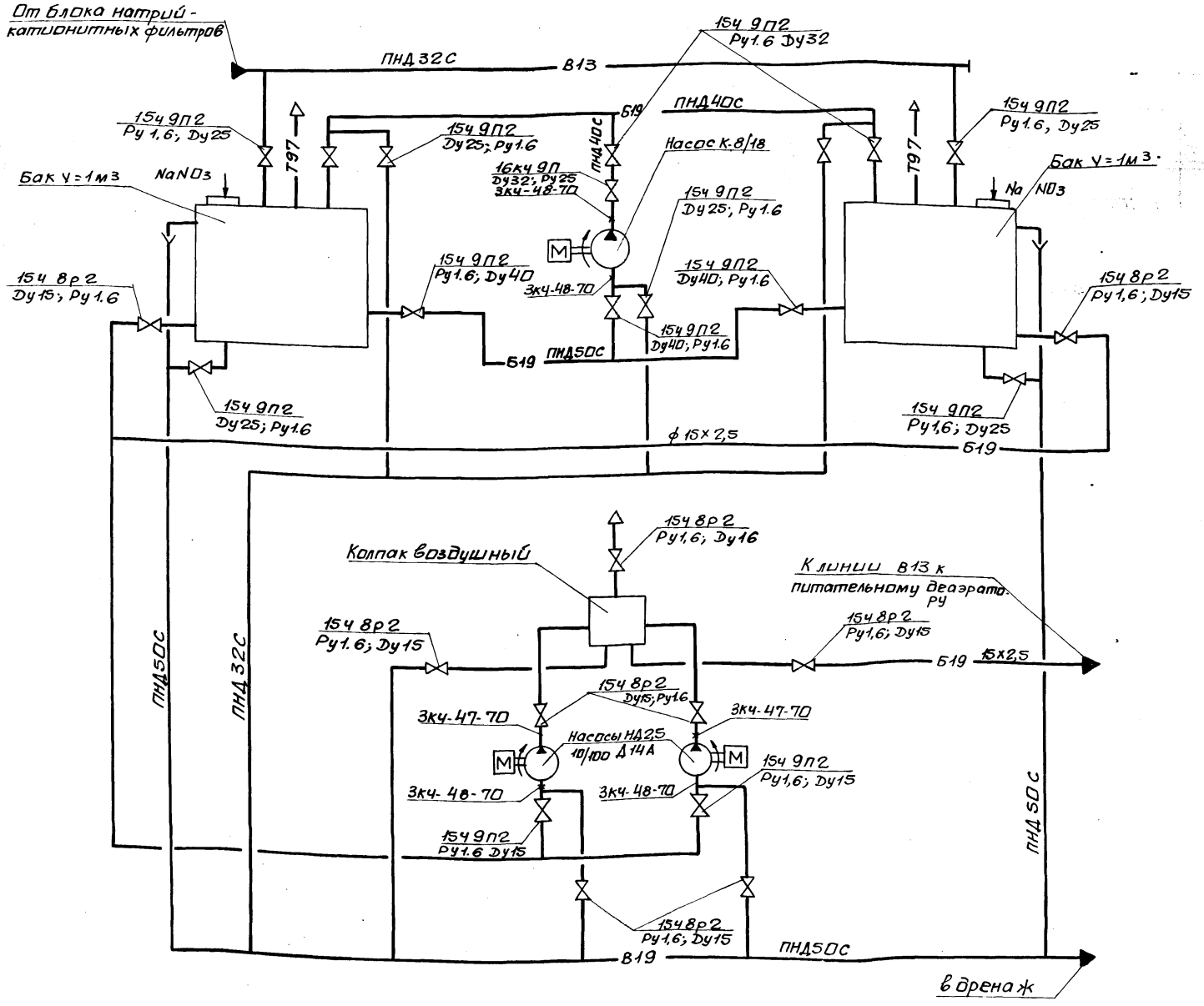


| Инв.№подл. | Подп. и дата | Взам.инв.№ | Инв.№дубл. | Подп. и дата |
|---|---|---|---|---|

| Изм. | Лист | № докум. | Подп. | Дата | Б10А431.000СБ | Лист 2 |
|---|---|---|---|---|---|---|

## Указания по антикоррозионной защите

| Наименование технологического аппарата, газохода, трубопровода, габаритные размеры мм, номер позиции | Условия эксплуатации (состав среды, температура °С; давление мпа, коэффициент заполнения; место установки и др.); | Конструкция антикоррозионного покрытия | Технические требования по производству работ |
|---|---|---|---|
| 1. Трубопроводы<br>Б19 ф18×2<br>Б19 ф45×2,5<br>В19 ф57×3,0 | В помещении, t=16°С<br>то же<br>то же | Наружная поверхность:<br>Окраска пентафталевой эмалью ПФ-133 за 2 раза по 2 слоям грунтовки ГФ-021 | Лакокрасочные покрытия подлежат систематическому контролю не реже одного раза в полугодие и своевременному восстановлению на поврежденных участках. |
| 2. Опорная конструкция | в помещении | 2 слоя эмали ПФ-133 по 2 слоям грунтовки ГФ-021 | |

Инв.№подл. | Подп. и дата | Взам.инв.№ | Инв.№дубл. | Подп. и дата

| Изм. | Лист | №докум. | Подп. | Дата | Б10А431.000СБ | Лист 3 |
|---|---|---|---|---|---|---|

формат А3

| Форм. | Зона | Поз. | Обозначение | Наименование | Кол. | Прим. |
|---|---|---|---|---|---|---|
| | | | | Документация | | |
| А2 | | | Б10А431.200СБ | сборочный чертеж | | |
| | | | | Детали | | |
| Б4 | | 1 | Б10А431.062 | Стяжка | | |
| | | | | Швеллер 16 ГОСТ 8240-72 | | |
| | | | | Ст3 ГОСТ 535-79 | | |
| | | | | ℓ=1472 | 6 | 20,9кг |
| Б4 | | 2 | Б10А431.063 | Балка | | |
| | | | | Швеллер 16 ГОСТ 8240-72 | | |
| | | | | Ст3 ГОСТ 535-79 | | |
| | | | | ℓ=2700 | 2 | 38,3кг |
| Б4 | | 3 | Б10А431.063 | Балка | | |
| | | | | Уголок 50×50×5 ГОСТ 8509-72 | | |
| | | | | Ст3 ГОСТ 535-79 | | |
| | | | | ℓ=460 | 2 | 1,73кг |
| Б4 | | 4 | Б10А431.064 | Плита | | |
| | | | | Лист 6 ГОСТ 19903-76 | | |
| | | | | Ст3 ГОСТ 14637-79 | | |
| | | | | 220×220 | 1 | 2,3кг |
| Б4 | | 5 | Б10А431.065 | Опора | | |
| | | | | Швеллер 8 ГОСТ 8240-72 | | |
| | | | | Ст3 ГОСТ 535-79 | | |
| | | | | ℓ=150 | 4 | 1,05кг |
| Б4 | | 6 | Б10А431.066 | Стойка | | |
| | | | | Уголок 50×50×5 ГОСТ 8509-72 | | |
| | | | | Ст3 ГОСТ 535-79 | | |
| | | | | ℓ=972 | 2 | 3,66кг |

Инв.№подл. | Подп. и дата | Взам.инв.№ | Инв.№дубл. | Подп. и дата

| Изм. | Лист | №докум. | Подп. | Дата | Б10А431.200 | | | |
|---|---|---|---|---|---|---|---|---|
| Разраб. | | Избекова | | | Рама | Лит. И | Лист 1 | Листов 2 |
| Пров. | | Гончаренко | | | | Госстрой СССР Харьковский Сантехпроект | | |
| Нач.отд. | | Коверченко | | | | | | |
| Н.контр. | | Севрюков | | | | | | |
| Утв. | | | | | | | | |

формат А4

| Форм. | Зона | Поз. | Обозначение | Наименование | Кол. | Прим. |
|---|---|---|---|---|---|---|
| Б4 | | 7 | Б10А431.067 | Стойка | | |
| | | | | Уголок Б-50×50×5 ГОСТ 8509-72 | | |
| | | | | Ст3 ГОСТ 535-79 | | |
| | | | | ℓ=898 | 2 | 3,4кг |
| Б4 | | 8 | Б10А431.068 | Плита | | |
| | | | | Лист 6 ГОСТ 19903-74 | | |
| | | | | Ст3 ГОСТ 535-79 | | |
| | | | | 70×120 | 4 | 0,4кг |
| | | | | Материалы | | |
| | | | | Металл наплавленный | | 2,3кг |

Инв.№подл. | Подп. и дата | Взам.инв.№ | Инв.№дубл. | Подп. и дата

| Изм. | Лист | №докум. | Подп. | Дата | Б10А431.200 | Лист 2 |
|---|---|---|---|---|---|---|



формат А4

Альбом 10 часть 1

| № строки | Наименование | Обозначение документа на поставку | Поставщик | Куда входит (обозначение) | Количество: на изделие | в комплект | на регулировку | Всего | Примечание |
|---|---|---|---|---|---|---|---|---|---|
| 1 | Фланец 1-15-6 Ст25 | ГОСТ 12821-80 | | | 4 | | | 4 | |
| 2 | Фланец 1-15-16 Ст25 | ГОСТ 12821-80 | | | 22 | | | 22 | |
| 3 | Фланец 1-25-16 Ст25 | ГОСТ 12821-80 | | | 2 | | | 2 | |
| 4 | Фланец 1-40-6 Ст25 | ГОСТ 12821-80 | | | 2 | | | 2 | |
| 5 | Фланец 1-50-6 Ст25 | ГОСТ 12821-80 | | | 4 | | | 4 | |
| 6 | Отвод 90° 57х3 | ГОСТ 17375-83 | | | 4 | | | 4 | |
| 7 | Угольник ПВД 32Т | ОСТ6-05-367-74 | | | 7 | | | 7 | |
| 8 | Угольник ПВД 40Т | ОСТ6-05-367-74 | | | 7 | | | 7 | |
| 9 | Угольник ПВД 50Т | ОСТ6-05-367-74 | | | 5 | | | 5 | |
| 10 | Втулка ПВД 32Т | ОСТ6-05-367-74 | | | 20 | | | 20 | |
| 11 | Втулка ПВД 40Т | ОСТ6-05-367-74 | | | 7 | | | 7 | |
| 12 | Втулка ПВД 50Т | ОСТ6-05-367-74 | | | 9 | | | 9 | |
| 13 | Тройник ПВД 32Т | ОСТ6-05-367-74 | | | 3 | | | 3 | |
| 14 | Тройник ПВД 40Т | ОСТ6-05-367-74 | | | 2 | | | 2 | |
| 15 | Тройник ПВД 50Т | ОСТ6-05-367-74 | | | 2 | | | 2 | |
| 16 | Тройник ПВД 40х32С | ОСТ6-05-367-74 | | | 1 | | | 1 | |
| 17 | Болт М6х20.58 | ГОСТ 7798-70 | | | 8 | | | 8 | |
| 18 | Болт М8х20.58 | ГОСТ 7798-70 | | | 4 | | | 4 | |
| 19 | Болт М10х45.58 | ГОСТ 7798-70 | | | 8 | | | 8 | |
| 20 | Болт М12х50.58 | ГОСТ 7798-70 | | | 184 | | | 184 | |
| 21 | Болт М12х60.58 | ГОСТ 7798-70 | | | 4 | | | 4 | |
| 22 | Болт М16х55.58 | ГОСТ 7798-70 | | | 48 | | | 48 | |

Инв.№подл. | Подп. и дата | Взам.инв.№ | Инв.№дубл. | Подп. и дата

| Изм. | Лист | № докум. | Подп. | Дата | 610А431.000ВП | | |
|---|---|---|---|---|---|---|---|
| Разраб. | | Извекова | | | Блок нитратирования химочищенной воды. Ведомость покупных изделий | Лит. | Лист 1 | Листов 2 |
| Пров. | | Гончаренко | | | | Ц | | |
| Н.контр. | | Сеbряков | | | | Госстрой СССР Харьковский Сантехпроект | | |
| Нач.отд. | | Каверченко | | | | | | |
| Утв. | | | | | | | | |

Формат А3

| № строки | Наименование | Обозначение документа на поставку | Поставщик | Куда входит (обозначение) | Количество: на изделие | в комплект | на регулировку | Всего | Примеч. |
|---|---|---|---|---|---|---|---|---|---|
| 23 | Гайка М6.5 | ГОСТ 5915-70 | | | 8 | | | 8 | |
| 24 | Гайка М8.5 | ГОСТ 5915-70 | | | 4 | | | 4 | |
| 25 | Гайка М10.5 | ГОСТ 5915-70 | | | 8 | | | 8 | |
| 26 | Гайка М12.5 | ГОСТ 5915-70 | | | 188 | | | 188 | |
| 27 | Гайка М16.5 | ГОСТ 5915-70 | | | 48 | | | 48 | |
| 28 | Шайба 6.65Г | ГОСТ 6402-70 | | | 8 | | | 8 | |
| 29 | Шайба 8.65Г | ГОСТ 6402-70 | | | 4 | | | 4 | |
| 30 | Шайба 10.65Г | ГОСТ 6402-70 | | | 8 | | | 8 | |
| 31 | Шайба 12.65Г | ГОСТ 6402-70 | | | 188 | | | 188 | |
| 32 | Шайба 16.65Г | ГОСТ 6402-70 | | | 48 | | | 48 | |
| 33 | Шайба 12.01 | ГОСТ 10906-78 | | | 4 | | | 4 | |
| 34 | Опора ОПП2-100.57 | ГОСТ 14911-82 | | | 2 | | | 2 | |
| 35 | Опора ОПБ2-32 | ГОСТ 14911-82 | | | 1 | | | 1 | |

Инв.№подл. | Подп. и дата | Взам.инв.№ | Инв.№дубл. | Подп. и дата

| Изм. | Лист | № докум. | Подп. | Дата | 610А431.000ВП | Лист 2 |
|---|---|---|---|---|---|---|

Б10А431.190СБ

Альбом 10 часть 1

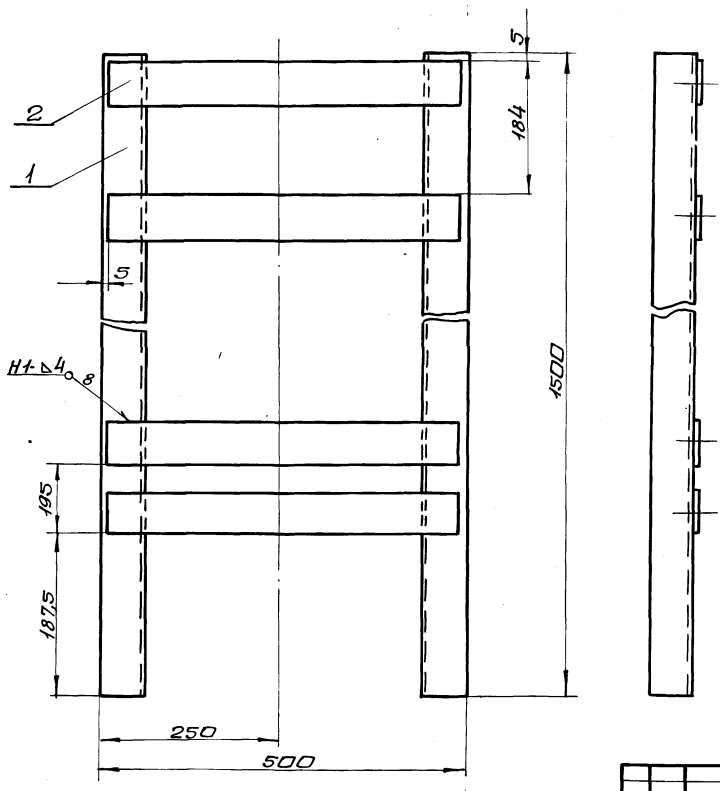


1. Предельные отклонения размеров $\pm\frac{IT16}{2}$
2. Сварку производить электродами Э-42 ГОСТ 9467-75. сварные швы по ГОСТ 5264-80.
3. Кромки реза деталей Б4-Rz320

| Изм. | Лист | N докум. | Подп. | Дата | Б10А431.190СБ | | | |
|---|---|---|---|---|---|---|---|---|
| Разраб. | | Извекова | | | Рама. Сборочный чертеж. | Лит. | Масса | Масшт. |
| Пров. | | Гончаренко | | | | И | 3,5 | 1:5 |
| Т. контр. | | Севрюков | | | | Лист | Листов 1 | |
| Нач. отд. | | Коверченко | | | | Госстрой ССР Харьковский Сантехпроект | | |
| Н. контр. | | Севрюков | | | | | | |
| Утв. | | | | | | | | |

Формат А3

| Инв. N подл. | Подп. и дата | Взам. инв. N | Инв. N дубл. | Подп. и дата |
|---|---|---|---|---|

| Nстроки | Обозначение | Наименование | Куда входит: Обозначение | Кол. | Общее кол-во | Примечание |
|---|---|---|---|---|---|---|
| 1 | Б10А431.000 | Блок нитратирования химочищенной воды | | | | |
| 2 | Б10А431.010 | Оборудование бака | Б10А431.000 | 1 | 1 | |
| 3 | Б10А431.020 | Оборудование бака | Б10А431.000 | 1 | 1 | |
| 4 | Б10А431.030 | Трубопровод Na-катионирования | Б10А431.000 | 1 | 1 | |
| 5 | Б10А431.040 | Блок N1 | Б10А431.030 | 2 | 2 | |
| 6 | Б10А431.050 | Блок N2 | Б10А431.030 | 1 | 1 | |
| 7 | Б10А431.060 | Трубопровод | Б10А431.000 | 1 | 1 | |
| 8 | Б10А431.070 | Блок N3 | Б10А431.060 | 1 | 1 | |
| 9 | Б10А431.080 | Блок N4 | Б10А431.060 | 1 | 1 | |
| 10 | Б10А431.090 | Блок N5 | Б10А431.060 | 1 | 1 | |
| 11 | Б10А431.100 | Блок N6 | Б10А431.060 | 2 | 2 | |
| 12 | Б10А431.110 | Трубопровод | Б10А431.000 | 1 | 1 | |
| 13 | Б10А431.120 | Блок N7 | Б10А431.110 | 1 | 1 | |
| 14 | Б10А431.130 | Блок N8 | Б10А431.110 | 2 | 2 | |
| 15 | Б10А431.140 | Блок N9 | Б10А431.110 | 1 | 1 | |
| 16 | Б10А431.150 | Трубопровод дренажа | Б10А431.000 | 1 | 1 | |
| 17 | Б10А431.160 | Блок N10 | Б10А431.150 | 1 | 1 | |
| 18 | Б10А431.170 | Блок N1 | Б10А431.150 | 1 | 1 | |
| 19 | Б10А431.180 | Статив | Б10А431.000 | 1 | 1 | |
| 20 | Б10А431.190 | Рама | Б10А431.180 | 1 | 1 | |
| 21 | Б10А431.200 | Рама | Б10А431.000 | 1 | 1 | |

| Изм. | Лист | N докум. | Подп. | Дата | Б10А431.000ВС | | | |
|---|---|---|---|---|---|---|---|---|
| Разраб. | | Извекова | | | Блок нитратирования химочищенной воды. Ведомость спецификаций. | Лит. | Лист | Листов |
| Пров. | | Гончаренко | | | | И | 1 | 1 |
| Нач. отд. | | Коверченко | | | | Госстрой ССР Харьковский Сантехпроект | | |
| Н. контр. | | Севрюков | | | | | | |
| Утв. | | | | | | | | |

Альбом 10 часть 1

| Форм. | Зона | Поз. | Обозначение | Наименование | Кол. | Прим. |
|---|---|---|---|---|---|---|
| | | | | Документация | | |
| А2 | | | Б10А431.010СБ | Сборочный чертеж | | |
| | | | | Детали | | |
| Б4 | | 1 | Б10А431.003 | Патрубок | | |
| | | | | Труба 57х3 ГОСТ 10704-76 / Вст3сп5 ГОСТ 10705-80 | | |
| | | | | ℓ=270 | 1 | 1,1кг |
| Б4 | | 2 | Б10А431.004 | Патрубок | | |
| | | | | Труба 57х3 ГОСТ 10704-76 / Вст3сп5 ГОСТ 10705-80 | | |
| | | | | ℓ=105 | 1 | 0,42кг |
| Б4 | | 3 | Б10А431.005 | Патрубок | | |
| | | | | Труба 45х2,5 ГОСТ 10704-76 / Вст3сп5 ГОСТ 10705-80 | | |
| | | | | ℓ=105 | 1 | 0,27кг |
| Б4 | | 4 | Б10А431.006 | Патрубок | | |
| | | | | Труба 57х3 ГОСТ 10704-76 / Вст3сп5 ГОСТ 10705-80 | | |
| | | | | ℓ=105 | 1 | 0,42кг |
| Б4 | | 5 | Б10А431.007 | Патрубок | | |
| | | | | Труба 18х2 ГОСТ 10704-76 / Вст3сп5 ГОСТ 10705-80 | | |
| | | | | ℓ=105 | 1 | 0,08кг |
| Д4 | | 6 | Б10А431.008 | Отвод | 1 | |

Инв.№подл. | Подп. и дата | Взам.инв.№ | Инв.№дубл. | Подп. и дата

| Изм. | Лист | N докум. | Подп. | Дата |
|---|---|---|---|---|
| Разраб. | | Извекова | | |
| Пров. | | Гончаренко | | |
| Нач.отд. | | Коверченко | | |
| Н.контр. | | Севрюков | | |
| Утв. | | | | |

Оборудование бака

Б10А431.010

| Лит. | Лист | Листов |
|---|---|---|
| И | 1 | 2 |

Госстрой СССР Харьковский сантехпроект

Формат А4



| Форм. | Зона | Поз. | Обозначение | Наименование | Кол. | Примеч. |
|---|---|---|---|---|---|---|
| | | | | Стандартные изделия | | |
| | | 8 | | Отвод 90° 57х3 | | |
| | | | | ГОСТ 17375-83 | 2 | 0,6кг |
| | | 9 | | Фланец 1-50-6 Ст25 | | |
| | | | | ГОСТ 12820-80 | 1 | 1,33кг |
| | | 10 | | Фланец 1-40-6 Ст25 | | |
| | | | | ГОСТ 12820-80 | 1 | 1,21кг |
| | | 11 | | Фланец 1-50-6 Ст25 | | |
| | | | | ГОСТ 12820-80 | 1 | 1,33кг |
| | | 12 | | Фланец 1-15-6-Ст25 | | |
| | | | | ГОСТ 12820-80 | 1 | 0,33кг |
| | | 13 | | Фланец 1-25-16Ст25 | | |
| | | | | ГОСТ 12820-80 | 1 | 1,17кг |
| | | | | Материалы | | |
| | | | | Металл наплавленный | | 0,65кг |

Инв.№подл. | Подп. и дата | Взам.инв.№ | Инв.№дубл. | Подп. и дата

Изм. Лист N докум. Подп. Дата

Б10А431.010

Лист 2

Формат А4

| Форм. | Зона | Поз. | Обозначение | Наименование | Кол. | Примеч. |
|---|---|---|---|---|---|---|
| | | | | Документация | | |
| А2 | | | Б10А431.020СБ | Сборочный чертеж | | |
| | | | | Детали | | |
| Б4 | | 1 | Б10А431.009 | Патрубок | | |
| | | | | Труба 57х3 ГОСТ 10704-76 / Вст3сп5 ГОСТ 10705-80 | | |
| | | | | ℓ=270 | 1 | 1,1кг |
| Б4 | | 2 | Б10А431.011 | Патрубок | | |
| | | | | Труба 57х3 ГОСТ 10704-76 / Вст3сп5 ГОСТ 10705-80 | | |
| | | | | ℓ=105 | 1 | 0,42кг |
| Б4 | | 3 | Б10А431.012 | Патрубок | | |
| | | | | Труба 45х2,5 ГОСТ 10704-76 / Вст3сп5 ГОСТ 10705-80 | | |
| | | | | ℓ=105 | 1 | 0,27кг |
| Б4 | | 4 | Б10А431.013 | Патрубок | | |
| | | | | Труба 57х3 ГОСТ 10704-76 / Вст3сп5 ГОСТ 10705-80 | | |
| | | | | ℓ=105 | 1 | 0,42кг |
| Б4 | | 5 | Б10А431.014 | Патрубок | | |
| | | | | Труба 18х2 ГОСТ 10704-76 / Вст3сп5 ГОСТ 10705-80 | | |
| | | | | ℓ=105 | 1 | 0,08кг |
| А4 | | 6 | Б10А431.015 | Отвод | 1 | |

Инв.№подл. | Подп. и дата | Взам.инв.№ | Инв.№дубл. | Подп. и дата

| Изм. | Лист | N докум. | Подп. | Дата |
|---|---|---|---|---|
| Разраб. | | Извекова | | |
| Пров. | | Гончаренко | | |
| Нач.отд. | | Коверченко | | |
| Н.контр. | | Севрюков | | |
| Утв. | | | | |

Оборудование бака

Б10А431.020

| Лит. | Лист | Листов |
|---|---|---|
| И | 1 | 2 |

Госстрой СССР Харьковский сантехпроект

| Форм. | Зона | Поз. | Обозначение | Наименование | Кол. | Примеч. |
|---|---|---|---|---|---|---|
| | | | | Стандартные изделия | | |
| | | 8 | | Отвод 90° 57х3 | | |
| | | | | ГОСТ 17375-83 | 2 | 0,6кг |
| | | 9 | | Фланец 1-50-6 Ст25 | | |
| | | | | ГОСТ 12820-80 | 1 | 1,33кг |
| | | 10 | | Фланец 1-40-6 Ст25 | | |
| | | | | ГОСТ 12820-80 | 1 | 1,21кг |
| | | 11 | | Фланец 1-50-6 Ст25 | | |
| | | | | ГОСТ 12820-80 | 1 | 1,33кг |
| | | 12 | | Фланец 1-15-6 Ст25 | | |
| | | | | ГОСТ 12820-80 | 1 | 0,33кг |
| | | 13 | | Фланец 1-25-16 Ст25 | | |
| | | | | ГОСТ 12820-80 | 1 | 1,17кг |
| | | | | Материалы | | |
| | | | | Металл наплавленный | | 0,65кг |

Инв.№подл. | Подп. и дата | Взам.инв.№ | Инв.№дубл. | Подп. и дата

Изм. Лист N докум. Подп. Дата

Б10А431.020

Лист 2

Альбом 10 часть 1

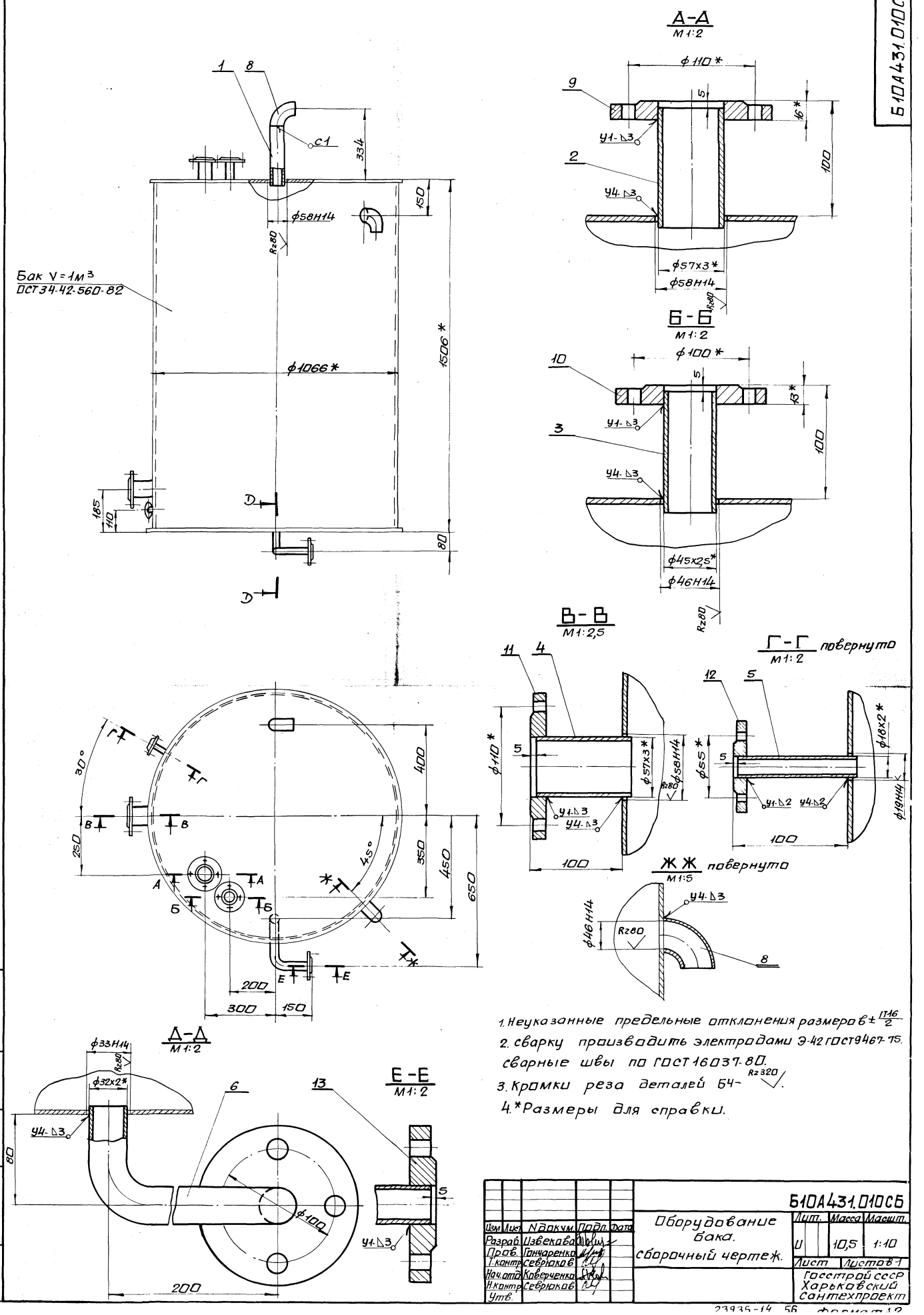


1. Неуказанные предельные отклонения размеров ± $\frac{IT16}{2}$
2. сварку производить электродами Э-42 ГОСТ 9467-75. сварные швы по ГОСТ 16037-80.
3. Кромки реза деталей БЧ- Rz320.
4. *Размеры для справки.

| | | | | | | | | |
|---|---|---|---|---|---|---|---|---|
| Изм | Лист | N докум. | Подп. | Дата | Оборудование бака. Сборочный чертеж. | Лит. | Масса | Масшт. |
| Разраб. | | Извекова | | | | U | 10,5 | 1:10 |
| Пров. | | Гончаренко | | | | Лист | Листов 1 | |
| Т.контр. | | Севрюков | | | | Госстрой СССР Харьковский Сантехпроект | | |
| Нач.отд. | | Коверченко | | | | | | |
| Н.контр. | | Севрюков | | | | | | |
| Утв. | | | | | | | | |

Инв.№ подл. | Подп. и дата | Взам. инв.№ | Инв.№ дубл. | Подп. и дата

23935-14 56 Формат 12

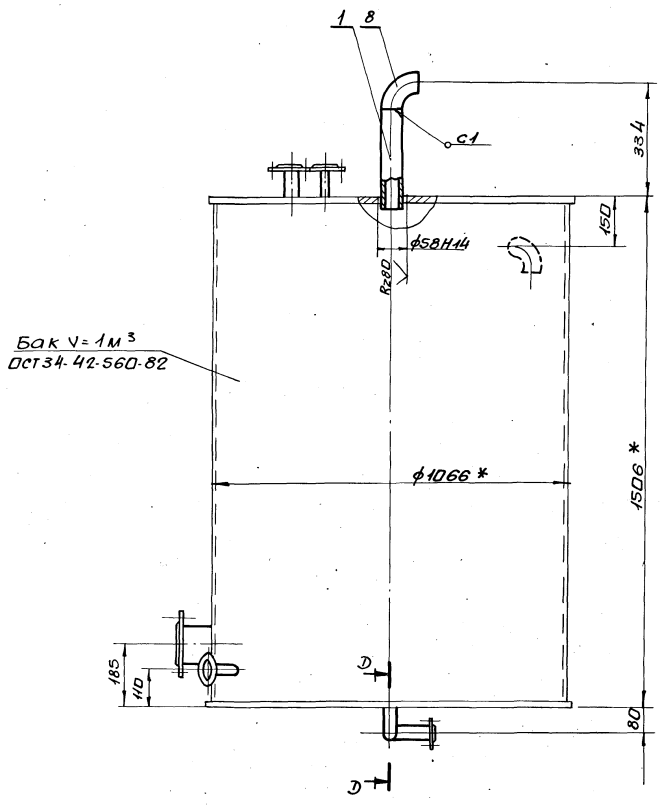


А-А
М1:2

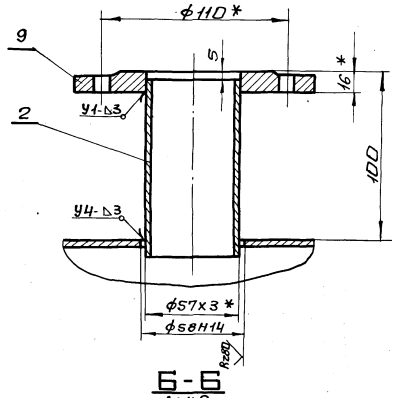


Б-Б
М1:2

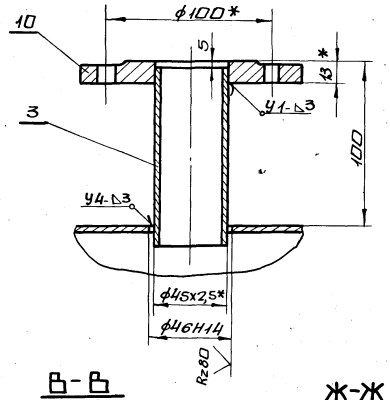


В-В
М1:2,5

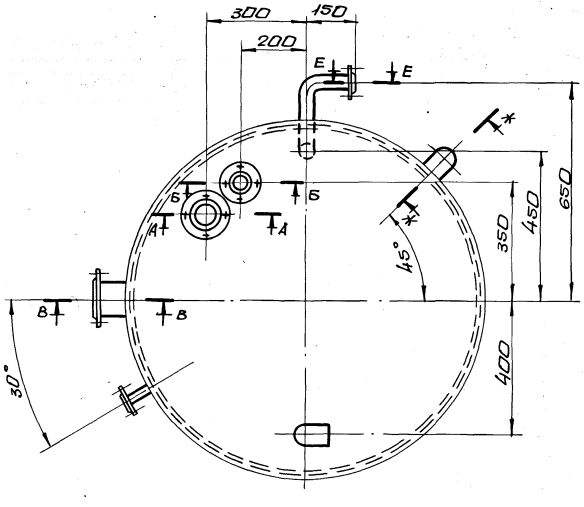


Ж-Ж повернуто
М1:5

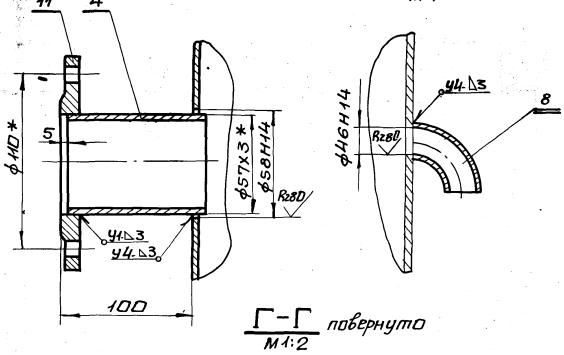


Г-Г повернуто
М1:2

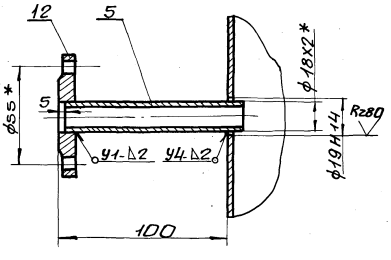


Д-Д
М1:2

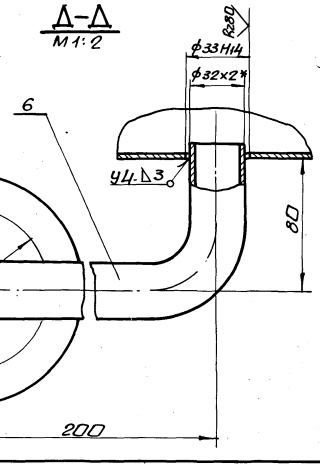


Е-Е
М1:2

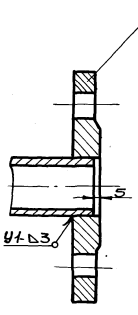


1. Неуказанные предельные отклонения размеров $\pm\frac{IT16}{2}$.
2. Сварку производить электродами Э-42 ГОСТ 9467-75. Сварные швы по ГОСТ 16037-80. Rz320
3. Кромки реза деталей Б4-
4. * Размеры для справки.

| Изм. | Лист | № докум. | Подп. | Дата | 610А 431.020СБ | | | |
|---|---|---|---|---|---|---|---|---|
| Разраб. | | Извеков | | | Оборудование бака. Сборочный чертеж. | Лит. | Масса | Масшт. |
| Пров. | | Гончаренко | | | | И | 10,5 | 1:10 |
| Т.контр. | | Севрюков | | | | Лист | Листов 1 | |
| Нач.отд. | | Коберченко | | | | Госстрой СССР Харьковский сантехпроект | | |
| Н.контр. | | Севрюков | | | | | | |
| Утв. | | | | | | | | |

Инв.№подл. | Подп. и дата | Взам.инв.№ | Инв.№дубл. | Подп. и дата

Альбом 10 часть I

610431.008

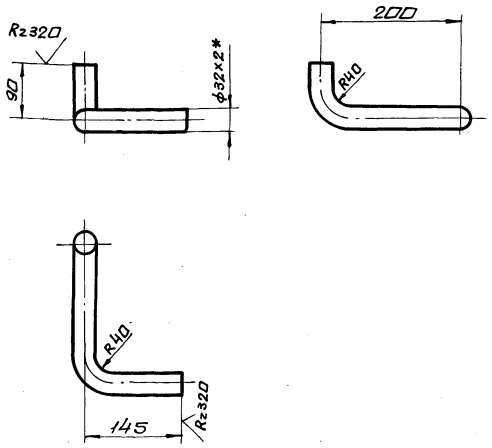


1. Длина развернутой детали - 387
2. Предельные отклонения размеров $\pm \frac{IT16}{2}$
3. * Размер для справки.

| Изм. | Лист | N докум. | Подп. | Дата |
|---|---|---|---|---|
| Разраб. | | Извекова | | |
| Пров. | | Гончаренко | | |
| Т.контр. | | Севрюков | | |
| Нач.отд. | | Коверченко | | |
| Н.контр. | | Севрюков | | |
| Утв. | | | | |

**Б10А431.008**

Отвод

| Лит. | Масса | Масшт. |
|---|---|---|
| И | 0,55 | 1:5 |

Труба 32х2 ГОСТ 10704-76 / Вст3сп5 ГОСТ 10705-80

Лист Листов 1

Госстрой СССР Харьковский Сантехпроект

Формат А4

610431.015

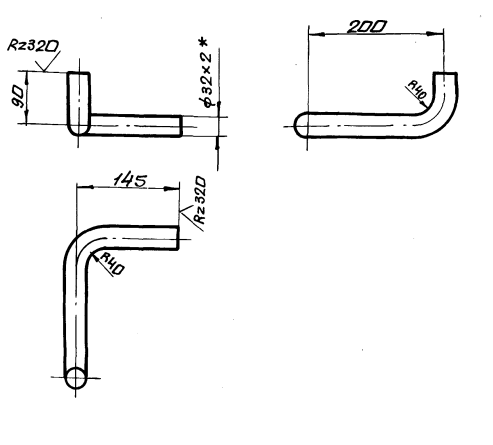


1. Длина развернутой детали - 387.
2. Предельные отклонения размеров $\pm \frac{IT16}{2}$
3. * Размер для справки.

| Изм. | Лист | N докум. | Подп. | Дата |
|---|---|---|---|---|
| Разраб. | | Извекова | | |
| Провер. | | Гончаренко | | |
| Т.контр. | | Севрюков | | |
| Нач.отд. | | Коверченко | | |
| Н.контр. | | Севрюков | | |
| Утв. | | | | |

**Б10А431.015**

Отвод

| Лит. | Масса | Масшт. |
|---|---|---|
| И | 0,55 | 1:5 |

Труба 32х2 ГОСТ 10704-76 / Вст3сп5 ГОСТ 10705-80

Лист Листов 1

Госстрой СССР Харьковский Сантехпроект

Формат А4

| Форм. | Зона | Поз. | Обозначение | Наименование | Кол. | Примеч. |
|---|---|---|---|---|---|---|
| | | | | Документация | | |
| А3 | | | Б10А431.030 СБ | Сборочный чертеж | | |
| | | | | Сборочные единицы | | |
| А4 | | 1 | Б10А431.040 | Блок N1 | 2 | |
| А4 | | 2 | Б10А431.050 | Блок N2 | 1 | |
| | | | | Стандартные изделия | | |
| | | 3 | | Болт М12х50.58 ГОСТ 7798-70 | 16 | 0,062кг |
| | | 4 | | Гайка М12.5 ГОСТ 5915-70 | 16 | 0,015кг |
| | | 5 | | Шайба 12.65Г | 16 | 0,003кг |

| Изм. | Лист | N докум. | Подп. | Дата |
|---|---|---|---|---|
| Разраб. | | Извекова | | |
| Пров. | | Гончаренко | | |
| Нач.отд. | | Коверченко | | |
| Н.контр. | | Севрюков | | |
| Утв. | | | | |

**Б10А431.030**

Трубопровод Na-катионирования

| Лит. | Лист | Листов |
|---|---|---|
| И | | 1 |

Госстрой СССР Харьковский Сантехпроект

| Форм. | Зона | Поз. | Обозначение | Наименование | Кол. | Примеч. |
|---|---|---|---|---|---|---|
| | | | | Документация | | |
| А4 | | | Б10А431.040 СБ | Сборочный чертеж | | |
| | | | | Детали | | |
| Б4 | | 1 | Б10А431.016 | Патрубок | | |
| | | | | Труба ПНД32с ГОСТ18599-83 | | |
| | | | | ℓ=210 | 1 | 0,04кг |
| Б4 | | 2 | Б10А431.017 | Патрубок | | |
| | | | | Труба ПНД32с ГОСТ18599-83 | | |
| | | | | ℓ=428 | 1 | 0,085кг |
| Б4 | | 3 | Б10А431.018 | Патрубок | | |
| | | | | Труба ПНД32с ГОСТ18599-83 | | |
| | | | | ℓ=580 | 1 | 0,115кг |
| А4 | | 4 | Б10А431.019 | Фланец | 2 | |
| | | | | Стандартные изделия | | |
| | | 5 | | Угольник ПВД32Т ОСТ 6-05-367-74 | 2 | 0,06кг |
| | | 6 | | Втулка ПВД32Т ОСТ 6-05-367-74 | 2 | 0,05кг |
| | | | | Материалы | | |
| | | | | Полиэтилен наплавленный | | 0,13кг |

| Изм. | Лист | N докум. | Подп. | Дата |
|---|---|---|---|---|
| Разраб. | | Извекова | | |
| Пров. | | Гончаренко | | |
| Нач.отд. | | Коверченко | | |
| Н.контр. | | Севрюков | | |
| Утв. | | | | |

**Б10А431.040**

Блок N1

| Лит. | Лист | Листов |
|---|---|---|
| И | | 1 |

Госстрой СССР Харьковский Сантехпроект

Альбом 10 часть 1

## 610А431.040СБ

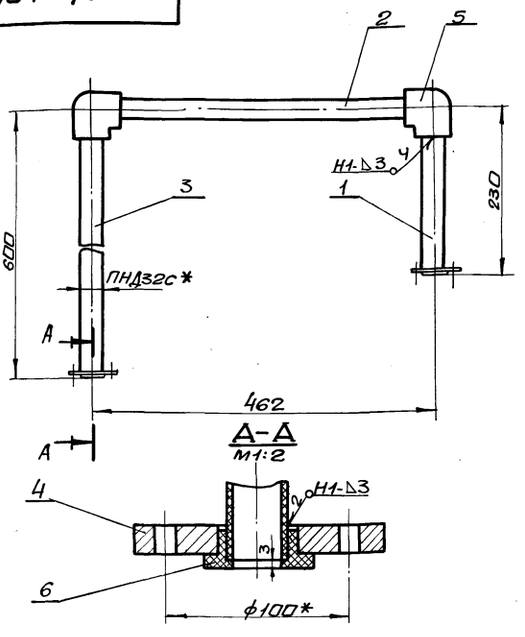


1. Сварку производить нагретым газом с присадочным прутком из полиэтилена ф2÷4мм ТУ6-05-1698-74. сварные швы по ГОСТ 16310-80.
2.* Размеры для справки.

| Изм. | Лист | N докум. | Подп. | Дата | 610А431.040СБ | | | |
|---|---|---|---|---|---|---|---|---|
| Разраб. | | Извекова | | | Блок N1 сборочный чертеж. | Лит. | Масса | Масшт. |
| Пров. | | Гончаренко | | | | У | 3,7 | 1:5 |
| Т.контр. | | Севрюков | | | | Лист | Листов 1 | |
| Нач.отд. | | Коверченко | | | | Госстрой СССР Харьковский сантехпроект | | |
| Н.контр. | | Севрюков | | | | | | |
| Утв. | | | | | | | | |

Инв.N подл. | Подп. и дата | Взам.инв.N | Инв.N дубл. | Подп. и дата

Формат А4

## 610А431.050СБ

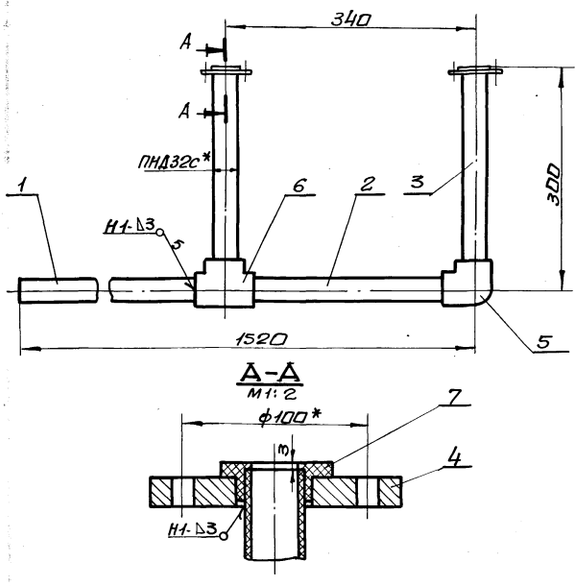


1. Сварку производить нагретым газом с присадочным прутком из полиэтилена ф2÷4мм ТУ6-05-1698-74. сварные швы по ГОСТ 16310-80.
2.* Размеры для справки.

| Изм. | Лист | N докум. | Подп. | Дата | 610А431.050СБ | | | |
|---|---|---|---|---|---|---|---|---|
| Разраб. | | Извекова | | | Блок N2 сборочный чертеж | Лит. | Масса | Масшт. |
| Пров. | | Гончаренко | | | | У | 3,9 | 1:5 |
| Т.контр. | | Севрюков | | | | Лист | Листов 1 | |
| Нач.отд. | | Коверченко | | | | Госстрой СССР Харьковский сантехпроект | | |
| Н.контр. | | Севрюков | | | | | | |
| Утв. | | | | | | | | |

Инв.N подл. | Подп. и дата | Взам.инв.N | Инв.N дубл. | Подп. и дата

Формат А4

## 610А431.030СБ

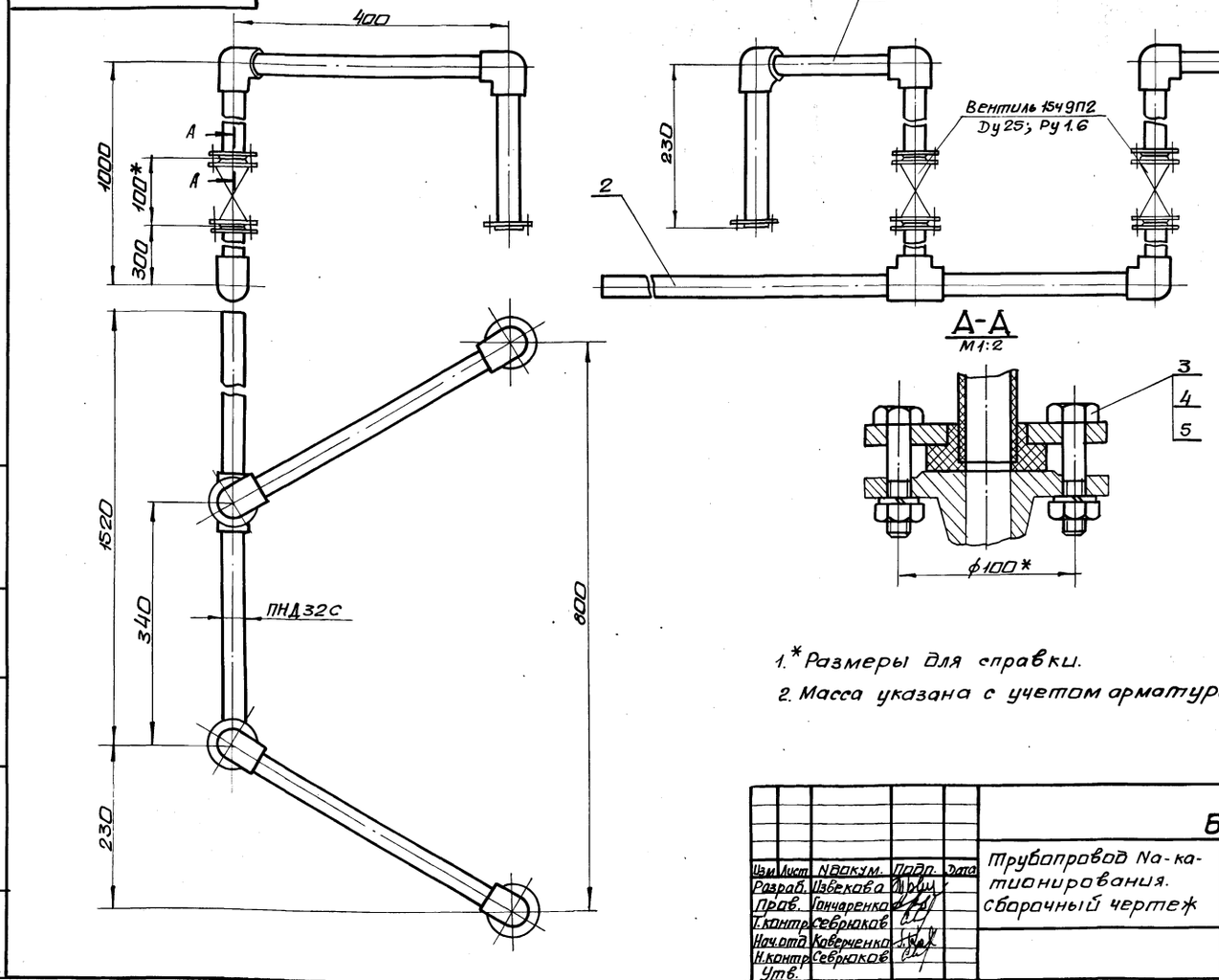


1.* Размеры для справки.
2. Масса указана с учетом арматуры.

| Изм. | Лист | N докум. | Подп. | Дата | 610А431.030СБ | | | |
|---|---|---|---|---|---|---|---|---|
| Разраб. | | Извекова | | | Трубопровод Na-катионирования. сборочный чертеж | Лит. | Масса | Масшт. |
| Пров. | | Гончаренко | | | | У | 20,0 | 1:5 |
| Т.контр. | | Севрюков | | | | Лист | Листов 1 | |
| Нач.отд. | | Коверченко | | | | Госстрой СССР Харьковский сантехпроект | | |
| Н.контр. | | Севрюков | | | | | | |
| Утв. | | | | | | | | |

Инв.N подл. | Подп. и дата | Взам.инв.N | Инв.N дубл. | Подп. и дата

Альбом 10 часть 1

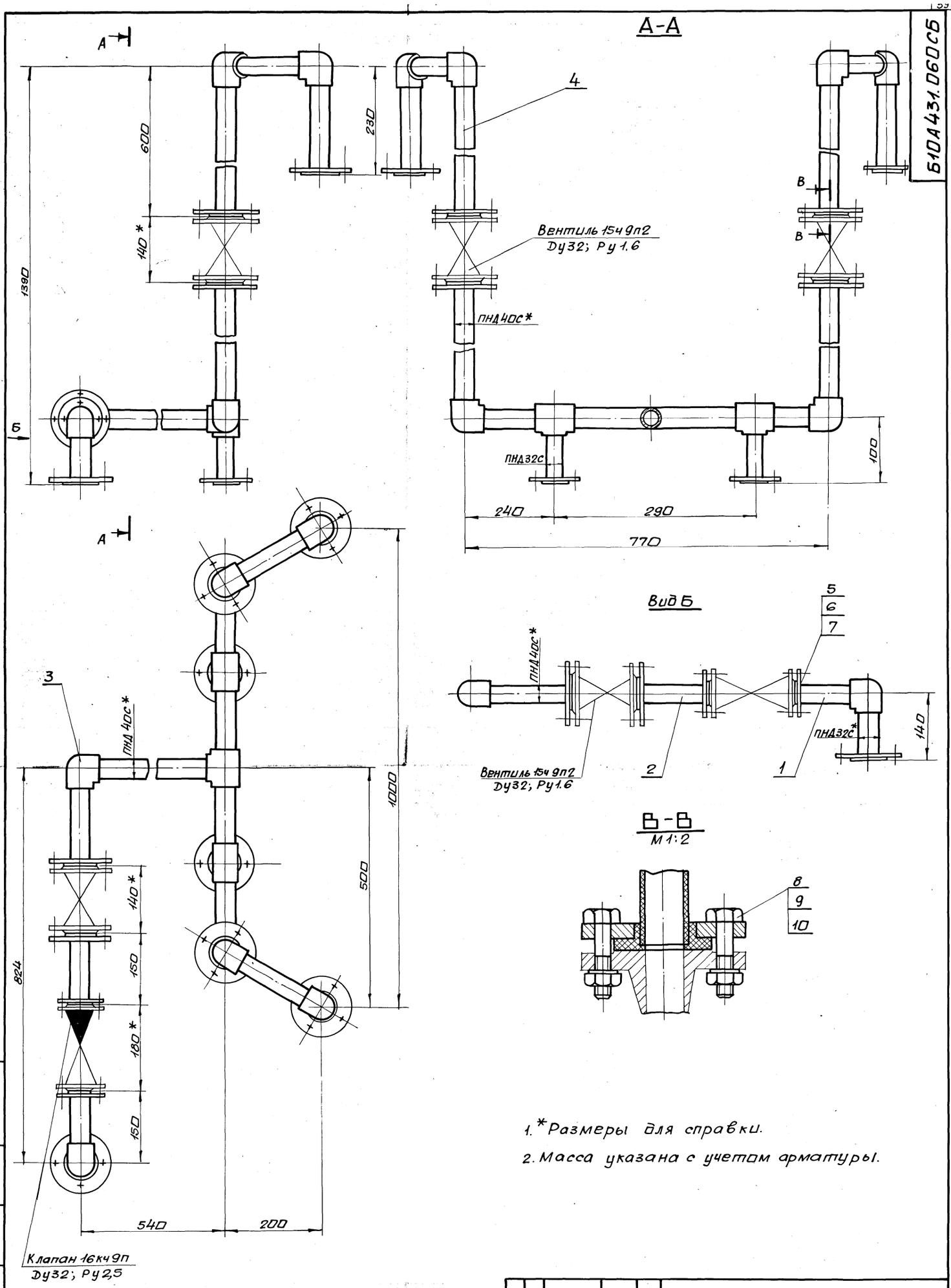


1. *Размеры для справки.
2. Масса указана с учетом арматуры.

| | | | | | | | | |
|---|---|---|---|---|---|---|---|---|
| | | | | | | Б10А431.060СБ | | |
| Изм | Лист | N докум. | Подп. | Дата | Трубопровод. Сборочный чертеж. | Лит. | Масса | Масшт. |
| Разраб | | Извекова | | | | U | 47,2 | 1:5 |
| Пров. | | Гончаренко | | | | Лист | Листов 1 | |
| Т.контр | | Севрюков | | | | Госстрой СССР Харьковский сантехпроект | | |
| Нач.отд | | Коверченко | | | | | | |
| Н.контр | | Севрюков | | | | | | |

Инв.N подл. | Подп. и дата | Взам.инв.N | Инв.N дубл. | Подп. и дата

23935-14 60 формат А2

| Форм. | Зона | Поз. | Обозначение | Наименование | Кол. | Примеч. |
|---|---|---|---|---|---|---|
| | | | | Документация | | |
| А4 | | | Б10А431.050СБ | сборочный чертеж | | |
| | | | | Детали | | |
| Б4 | | 1 | Б10А431.021 | Патрубок | | |
| | | | | Труба ПНД32с ГОСТ18599-83 | | |
| | | | | ℓ=1163 | 1 | 0,23кг |
| Б4 | | 2 | Б10А431.022 | Патрубок | | |
| | | | | Труба ПНД32с ГОСТ18599-83 | | |
| | | | | ℓ=306 | 1 | 0,06кг |
| Б4 | | 3 | Б10А431.023 | Патрубок | | |
| | | | | Труба ПНД32с ГОСТ18599-83 | | |
| | | | | ℓ=280 | 2 | 0,055кг |
| Ч4 | | 4 | Б10А431.019 | Фланец | 2 | |
| | | | | Стандартные изделия | | |
| | | 5 | | Угольник ПВД32Т | | |
| | | | | ОСТ 6-05-367-74 | 1 | 0,06кг |
| | | 6 | | Тройник ПВД32Т | | |
| | | | | ОСТ 6-05-367-74 | 1 | 0,07кг |
| | | 7 | | Втулка ПВД32Т | | |
| | | | | ОСТ 6-05-367-74 | 2 | 0,05кг |
| | | | | Материалы | | |
| | | | | Полиэтилен | | |
| | | | | напорленный | | 0,1кг |

Инв.№подл. | Подп. и дата | Взам.инв.№ | Инв.№дубл. | Подп. и дата

| Изм. | Лист | Nдокум. | Подп. | Дата |
|---|---|---|---|---|
| Разраб. | | Извекова | | |
| Пров. | | Гончаренко | | |
| Нач.отд | | Ковернченко | | |
| Н.контр | | Севрюков | | |
| Утв. | | | | |

Б10А431.050

Блок N2

Лит. И | Лист | Листов 1

Госстрой СССР Харьковский Сантехпроект

формат А4

| Форм. | Зона | Поз. | Обозначение | Наименование | Кол. | Примеч. |
|---|---|---|---|---|---|---|
| | | | | Документация | | |
| А2 | | | Б10А431.060СБ | сборочный чертеж | | |
| | | | | Сборочные единицы | | |
| А4 | | 1 | Б10А431.070 | Блок N3 | 1 | |
| А4 | | 2 | Б10А431.080 | Блок N4 | 1 | |
| А4 | | 3 | Б10А431.090 | Блок N5 | 1 | |
| А4 | | 4 | Б10А431.100 | Блок N6 | 2 | |
| | | | | Стандартные изделия | | |
| | | 5 | | Болт М12х50.58 | | |
| | | | | ГОСТ 7798-70 | 8 | 0,062кг |
| | | 6 | | Гайка М12.5 ГОСТ 5915-70 | 8 | 0,015кг |
| | | 7 | | Шайба 12.65Г | | |
| | | | | ГОСТ 6402-70 | 8 | 0,003кг |
| | | 8 | | Болт М16х55.88 | | |
| | | | | ГОСТ 7798-70 | 24 | 0,121кг |
| | | 9 | | Гайка М16.5 | | |
| | | | | ГОСТ 5915-70 | 24 | 0,033кг |
| | | 10 | | Шайба 16.65Г | | |
| | | | | ГОСТ 6402-70 | 24 | 0,008кг |

Инв.№подл. | Подп. и дата | Взам.инв.№ | Инв.№дубл. | Подп. и дата

| Изм. | Лист | Nдокум. | Подп. | Дата |
|---|---|---|---|---|
| Разраб. | | Извекова | | |
| Пров. | | Гончаренко | | |
| Нач.отд | | Ковернченко | | |
| Н.контр | | Севрюков | | |
| Утв. | | | | |

Б10А431.060

Трубопровод

Лит. И | Лист | Листов 1

Госстрой СССР Харьковский Сантехпроект

формат А4

| Форм. | Зона | Поз. | Обозначение | Наименование | Кол. | Примеч. |
|---|---|---|---|---|---|---|
| | | | | Документация | | |
| А4 | | | Б10А431.070СБ | сборочный чертеж | | |
| | | | | Детали | | |
| Б4 | | 1 | Б10А431.024 | Патрубок | | |
| | | | | Труба ПНД32с ГОСТ18599-83 | | |
| | | | | ℓ=130 | 1 | 0,055кг |
| Б4 | | 2 | Б10А431.025 | Патрубок | | |
| | | | | Труба ПНД32с ГОСТ18599-83 | | |
| | | | | ℓ=120 | 1 | 0,05кг |
| А4 | | 3 | Б10А431.019-01 | Фланец | 2 | |
| | | | | Стандартные изделия | | |
| | | 4 | | Втулка ПВД32Т | | |
| | | | | ОСТ 6-05-367-74 | 2 | 0,05кг |
| | | 5 | | Угольник ПВД32Т | | |
| | | | | ОСТ 6-05-367-74 | 1 | 0,06кг |
| | | | | Материалы | | |
| | | | | Полиэтилен | | |
| | | | | напорленный | | 0,08кг |

Инв.№подл. | Подп. и дата | Взам.инв.№ | Инв.№дубл. | Подп. и дата

| Изм. | Лист | Nдокум. | Подп. | Дата |
|---|---|---|---|---|
| Разраб. | | Извекова | | |
| Пров. | | Гончаренко | | |
| Нач.отд | | Ковернченко | | |
| Н.контр | | Севрюков | | |
| Утв. | | | | |

Б10А431.070

Блок N3

Лит. И | Лист | Листов 1

Госстрой СССР Харьковский Сантехпроект



| Форм. | Зона | Поз. | Обозначение | Наименование | Кол. | Примеч. |
|---|---|---|---|---|---|---|
| | | | | Документация | | |
| А4 | | | Б10А431.080СБ | сборочный чертеж | | |
| | | | | Детали | | |
| Б4 | | 1 | Б10А431.025 | Патрубок | | |
| | | | | Труба ПНД32с ГОСТ18599-83 | | |
| | | | | ℓ=144 | 1 | 0,03кг |
| А4 | | 2 | Б10А431.019-02 | Фланец | 1 | |
| А4 | | 3 | Б10А431.019-01 | Фланец | 1 | |
| | | | | Стандартные изделия | | |
| | | 4 | | Втулка ПВД32Т | | |
| | | | | ОСТ 6-05-367-74 | 2 | 0,05кг |
| | | | | Материалы | | |
| | | | | Полиэтилен | | |
| | | | | напорленный | | 0,05кг |

Инв.№подл. | Подп. и дата | Взам.инв.№ | Инв.№дубл. | Подп. и дата

| Изм. | Лист | Nдокум. | Подп. | Дата |
|---|---|---|---|---|
| Разраб. | | Извекова | | |
| Пров. | | Гончаренко | | |
| Нач.отд | | Ковернченко | | |
| Н.контр | | Севрюков | | |
| Утв. | | | | |

Б10А431.080

Блок N4

Лит. И | Лист | Листов 1

Госстрой СССР Харьковский Сантехпроект

Альбом 10 часть 1

## 610А431.070СБ

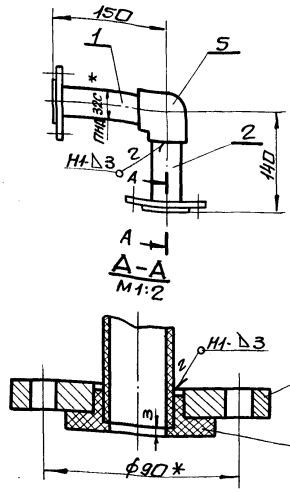


1. Сварку производить нагретым газом с присадочным прутком из полиэтилена ф2÷4мм ТУ6-05-1698-74.
сварные швы по ГОСТ 16310-80.
2.* Размеры для справки.

| Изм. | Лист | N докум. | Подп. | Дата | Б10А431.070СБ | | | |
|---|---|---|---|---|---|---|---|---|
| Разраб. | | Извекова | | | Блок N3 сборочный чертеж | Лит. | Масса | Масшт. |
| Пров. | | Гончаренко | | | | U | 3,2 | 1:5 |
| Т.контр. | | Севрюков | | | | Лист | Листов 1 | |
| Нач.отд. | | Каверченко | | | | Госстрой СССР Харьковский Сантехпроект | | |
| Н.контр. | | Севрюков | | | | | | |
| Утв. | | | | | | | | |

Инв.N подл. | Подп. и дата | Взам.инв.N | Инв.N дубл. | Подп. и дата

Формат А4

## 610А431.080СБ

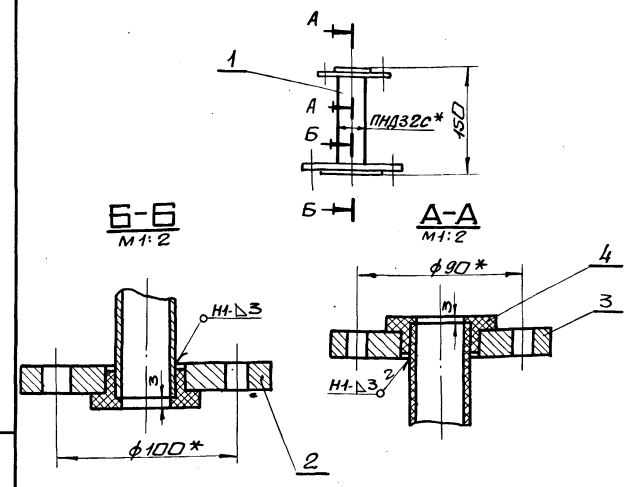


1. Сварку производить нагретым газом с присадочным прутком из полиэтилена ф2÷4мм ТУ6-05-1698-74.
сварные швы по ГОСТ 16310-80.
2.* Размеры для справки.

| Изм. | Лист | N докум. | Подп. | Дата | Б10А431.080СБ | | | |
|---|---|---|---|---|---|---|---|---|
| Разраб. | | Извекова | | | Блок N4. сборочный чертеж | Лит. | Масса | Масшт. |
| Пров. | | Гончаренко | | | | U | 2,6 | 1:5 |
| Т.контр. | | Севрюков | | | | Лист | Листов 1 | |
| Нач.отд. | | Каверченко | | | | Госстрой СССР Харьковский Сантехпроект | | |
| Н.контр. | | Севрюков | | | | | | |
| Утв. | | | | | | | | |

Инв.N подл. | Подп. и дата | Взам.инв.N | Инв.N дубл. | Подп. и дата

Формат А4

## 610А431.090СБ

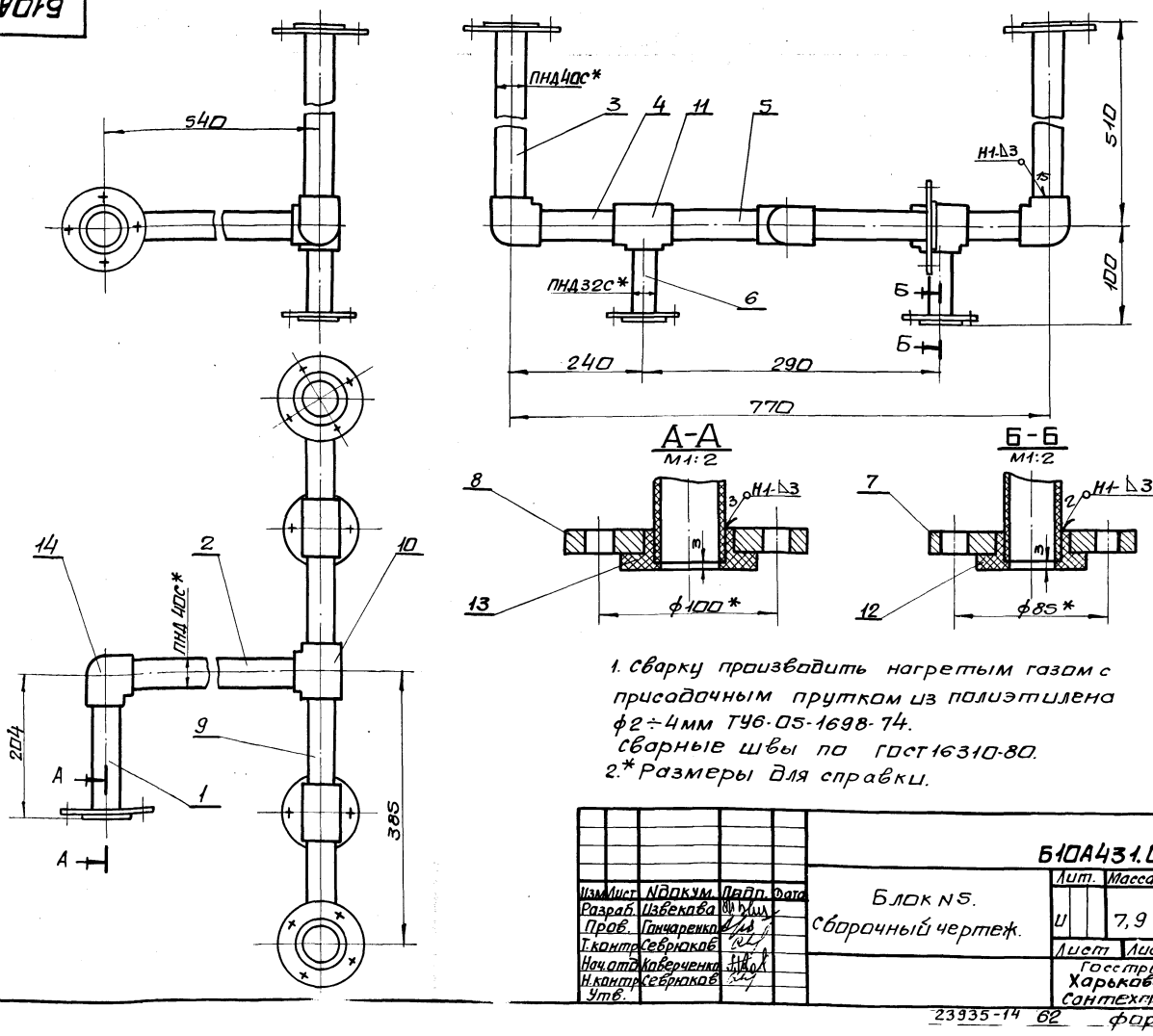


1. Сварку производить нагретым газом с присадочным прутком из полиэтилена ф2÷4мм ТУ6-05-1698-74.
сварные швы по ГОСТ 16310-80.
2.* Размеры для справки.

| Изм. | Лист | N докум. | Подп. | Дата | Б10А431.090СБ | | | |
|---|---|---|---|---|---|---|---|---|
| Разраб. | | Извекова | | | Блок N5. сборочный чертеж. | Лит. | Масса | Масшт. |
| Пров. | | Гончаренко | | | | U | 7,9 | 1:5 |
| Т.контр. | | Севрюков | | | | Лист | Листов 1 | |
| Нач.отд. | | Каверченко | | | | Госстрой СССР Харьковский Сантехпроект | | |
| Н.контр. | | Севрюков | | | | | | |
| Утв. | | | | | | | | |

Инв.N подл. | Подп. и дата | Взам.инв.N | Инв.N дубл. | Подп. и дата

| Форм. | Зона | Поз. | Обозначение | Наименование | Кол. | Примеч. |
|---|---|---|---|---|---|---|
| | | | | Документация | | |
| А3 | | | Б10А431.090СБ | сборочный чертеж | | |
| | | | | Детали | | |
| БЧ | | 1 | Б10А431.026 | Патрубок | | |
| | | | | Труба ПНД40с ГОСТ18599-83 | | |
| | | | | ℓ=177 | 1 | 0,053кг |
| БЧ | | 2 | Б10А431.027 | Патрубок | | |
| | | | | Труба ПНД40с ГОСТ18599-83 | | |
| | | | | ℓ=496 | 1 | 0,15кг |
| БЧ | | 3 | Б10А431.028 | Патрубок | | |
| | | | | Труба ПНД40с ГОСТ18599-83 | | |
| | | | | ℓ=483 | 2 | 0,15кг |
| БЧ | | 4 | Б10А431.029 | Патрубок | | |
| | | | | Труба ПНД40с ГОСТ18599-83 | | |
| | | | | ℓ=196 | 2 | 0,08кг |
| БЧ | | 5 | Б10А431.031 | Патрубок | | |
| | | | | Труба ПНД40с ГОСТ18599-83 | | |
| | | | | ℓ=101 | 2 | 0,04кг |
| БЧ | | 6 | Б10А431.032 | Патрубок | | |
| | | | | Труба ПНД32с ГОСТ18599-83 | | |
| | | | | ℓ=73 | 2 | 0,022кг |
| АЧ | | 7 | Б10А431.019-04 | Фланец | | |
| | | 8 | Б10А431.019-03 | Фланец | 3 | |

Инв.№подл. | Подп. и дата | Взам. инв.№ | Инв.№дубл. | Подп. и дата

| Изм. | Лист | N докум. | Подп. | Дата |
|---|---|---|---|---|
| Разраб. | | Извекова | | |
| Пров. | | Ганчаренко | | |
| Нач.отд. | | Коверченко | | |
| Н.контр. | | Севрюков | | |
| Утв. | | | | |

Б10А431.090

Блок N5

Лит. | Лист | Листов
У | | 1

Госстрой СССР Харьковский сантехпроект

формат А4

| Форм. | Зона | Поз. | Обозначение | Наименование | Кол. | Примеч. |
|---|---|---|---|---|---|---|
| | | | | Стандартные изделия | | |
| | | 10 | | Тройник ПВД 40х32с | | |
| | | | | ОСТ 6-05-367-74 | 1 | 0,087кг |
| | | 11 | | Тройник ПВД40Т | | |
| | | | | ОСТ6-05-367-74 | 2 | 0,14кг |
| | | 12 | | Втулка ПВД 32Т | | |
| | | | | ОСТ6-05-367-74 | 2 | 0,05кг |
| | | 13 | | Втулка ПВД 40Т | | |
| | | | | ОСТ 6-05-367-74 | 3 | 0,07кг |
| | | 14 | | Угольник ПВД 40Т | | |
| | | | | ОСТ 6-05-367-74 | 3 | 0,12кг |
| | | | | Материалы | | |
| | | | | Полиэтилен | | |
| | | | | наплавленный | | 0,17кг |

Инв.№подл. | Подп. и дата | Взам. инв.№ | Инв.№дубл. | Подп. и дата

| Изм. | Лист | N докум. | Подп. | Дата |
|---|---|---|---|---|

Б10А431.090

Лист 2

формат А4

Б10А431.100СБ

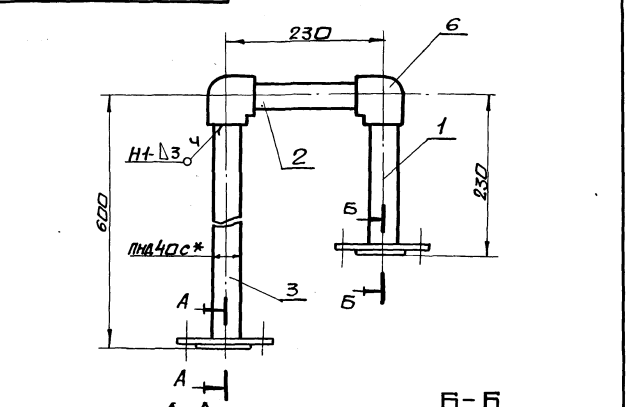


1. Сварку производить нагретым газом с присадочным прутком из полиэтилена ф2÷4мм ТУ6-05-1698-74. Сварные швы по ГОСТ 16037-80.
2.* Размеры для справки.

Инв.№подл. | Подп. и дата | Взам. инв.№ | Инв.№дубл. | Подп. и дата

| Изм. | Лист | N докум. | Подп. | Дата |
|---|---|---|---|---|
| Разраб. | | Извекова | | |
| Пров. | | Ганчаренко | | |
| Т.контр. | | Севрюков | | |
| Нач.отд. | | Коверченко | | |
| Н.контр. | | Севрюков | | |
| Утв. | | | | |

Б10А431.100СБ

Блок N6. Сборочный чертеж.

| Лит. | Масса | Масшт. |
|---|---|---|
| У | 3,4 | 1:10 |
| Лист | Листов 1 | |

Госстрой СССР Харьковский сантехпроект

| Форм. | Зона | Поз. | Обозначение | Наименование | Кол. | Примеч. |
|---|---|---|---|---|---|---|
| | | | | Документация | | |
| АЧ | | | Б10А431.100СБ | сборочный чертеж | | |
| | | | | Детали | | |
| БЧ | | 1 | Б10А431.033 | Патрубок | | |
| | | | | Труба ПНД40с ГОСТ18599-83 | | |
| | | | | ℓ=206 | 1 | 0,06кг |
| БЧ | | 2 | Б10А431.034 | Патрубок | | |
| | | | | Труба ПНД40с ГОСТ18599-83 | | |
| | | | | ℓ=188 | 1 | 0,055кг |
| БЧ | | 3 | Б10А431.035 | Патрубок | | |
| | | | | Труба ПНД40с ГОСТ18599-83 | | |
| | | | | ℓ=576 | 1 | 0,17кг |
| АЧ | | 4 | Б10А431.019-03 | Фланец | 1 | |
| | | 5 | Б10А431.019-05 | Фланец | 1 | |
| | | | | Стандартные изделия | | |
| | | 6 | | Угольник ПВД40Т | | |
| | | | | ОСТ6-05-367-74 | 2 | 0,12кг |
| | | 7 | | Втулка ПВД40Т | | |
| | | | | ОСТ6-05-367-74 | 2 | 0,07кг |
| | | | | Материалы | | |
| | | | | Полиэтилен | | |
| | | | | наплавленный | | 0,08кг |

Инв.№подл. | Подп. и дата | Взам. инв.№ | Инв.№дубл. | Подп. и дата

| Изм. | Лист | N докум. | Подп. | Дата |
|---|---|---|---|---|
| Разраб. | | Извекова | | |
| Пров. | | Ганчаренко | | |
| Нач.отд. | | Коверченко | | |
| Н.контр. | | Севрюков | | |
| Утв. | | | | |

Б10А431.100

Блок N6

Лит. | Лист | Листов
У | | 1

Госстрой СССР Харьковский сантехпроект

Альбом 10 часть 1

| Форм. | Зона | Поз. | Обозначение | Наименование | Кол. | Прим. |
|---|---|---|---|---|---|---|
| | | | | Документация | | |
| А3 | | | Б10А431.110СБ | сборочный чертеж | | |
| | | | | сборочные единицы | | |
| А4 | | 1 | Б10А431.120 | Блок N7 | 1 | |
| А4 | | 2 | Б10А431.130 | Блок N8 | 2 | |
| А4 | | 3 | Б10А431.140 | Блок N9 | 1 | |
| | | | | Стандартные изделия | | |
| | | 4 | | Болт М16х55.58 | | |
| | | | | ГОСТ 7798-70 | 24 | 0,121кг |
| | | 5 | | Гайка М16.5 | | |
| | | | | ГОСТ 5915-70 | 24 | 0,033кг |
| | | 6 | | | | |

Инв.N подл. | Подп. и дата | Инв.N дубл. | Взам. инв.N | Подп. и дата

| Изм. | Лист | N докум. | Подп. | Дата |
|---|---|---|---|---|
| Разраб. | | Извекова | | |
| Пров. | | Гончаренко | | |
| Нач.отд | | Коверченко | | |
| Н.контр. | | Севрюков | | |
| Утв. | | | | |

Б10А431.110

Трубопровод

| Лит. | Лист | Листов |
|---|---|---|
| У | | 1 |

Госстрой СССР Харьковский сантехпроект

Формат А4

| Форм. | Зона | Поз. | Обозначение | Наименование | Кол. | Прим. |
|---|---|---|---|---|---|---|
| | | | | Документация | | |
| А4 | | | Б10А431.120СБ | Сборочный чертеж | | |
| | | | | Детали | | |
| Б4 | | 1 | Б10А431.036 | Патрубок | | |
| | | | | Труба ПНД 50с | | |
| | | | | ГОСТ 18599-83 | | |
| | | | | $\ell$=144 | 1 | 0,057кг |
| А4 | | 2 | Б10А431.019-06 | Фланец | 1 | |
| | | 3 | Б10А431.019-07 | Фланец | 1 | |
| | | | | Стандартные изделия | | |
| | | 4 | | Втулка ПВД50т | | |
| | | | | ОСТ6-05-367-74 | 2 | 0,1кг |
| | | | | Материалы | | |
| | | | | Полиэтилен | | |
| | | | | наплавленный | | 0,1кг |

Инв.N подл. | Подп. и дата | Инв.N дубл. | Взам. инв.N | Подп. и дата

| Изм. | Лист | N докум. | Подп. | Дата |
|---|---|---|---|---|
| Разраб. | | Извекова | | |
| Пров. | | Гончаренко | | |
| Нач.отд | | Коверченко | | |
| Н.контр. | | Севрюков | | |
| Утв. | | | | |

Б10А431.120

Блок N7

| Лит. | Лист | Листов |
|---|---|---|
| У | | 1 |

Госстрой СССР Харьковский сантехпроект

Формат А4

Б10А431.110СБ

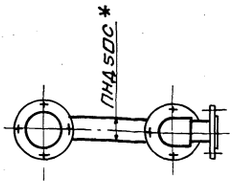


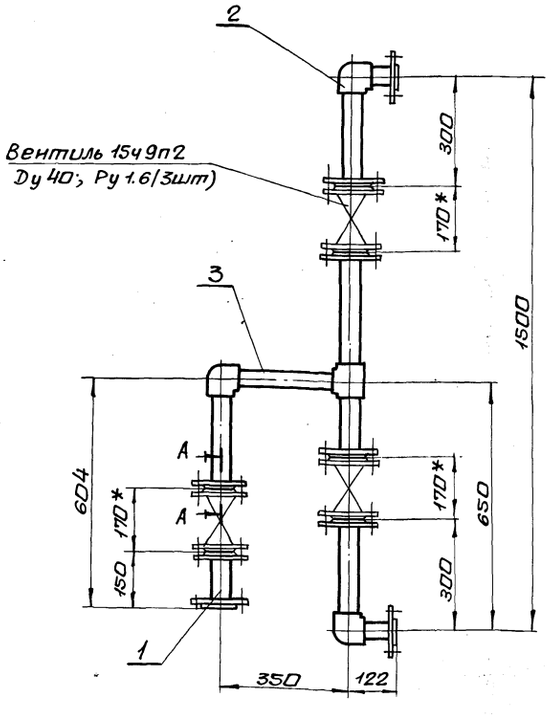


А-А
М1:2

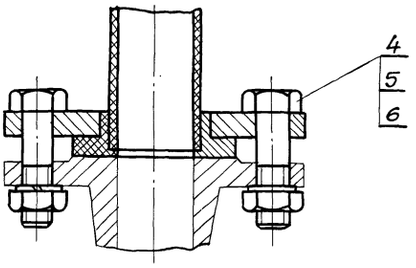


1.* Размеры для справки.

2. Масса указана с учетом арматуры.

Инв.N подл. | Подп. и дата | Инв.N дубл. | Взам. инв.N | Подп. и дата

| Изм. | Лист | N докум. | Подп. | Дата |
|---|---|---|---|---|
| Разраб. | | Извекова | | |
| Пров. | | Гончаренко | | |
| Т.контр. | | Севрюков | | |
| Нач.отд | | Коверченко | | |
| Н.контр. | | Севрюков | | |
| Утв. | | | | |

Б10А431.110СБ

Трубопровод. сборочный чертеж

| Лит. | Масса | Масшт. |
|---|---|---|
| У | 43,65 | 1:10 |
| Лист | Листов 1 | |

Госстрой СССР Харьковский сантехпроект

Альбом 10 часть 1

## 6104431.120СБ

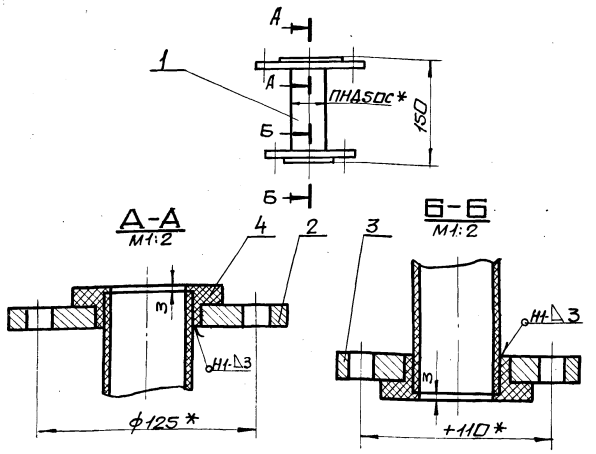


1. Сварку производить нагретым газом с присадочным прутком из полиэтилена ф2÷4мм ТУ6-05-1698-74. сварные швы по 16310-80.
2. * Размеры для справки.

| Изм. | Лист | N докум. | Подп. | Дата | 6104431.120СБ | | | |
|---|---|---|---|---|---|---|---|---|
| Разраб. | | Извекова | | | Блок N7 сборочный чертеж | Лит. | Масса | Масшт. |
| Пров. | | Гончаренко | | | | У | 3,3 | 1:5 |
| Т.контр. | | Севрюков | | | | Лист | Листов 1 | |
| Нач.отд. | | Коверченко | | | | Госстрой СССР Харьковский Сантехпроект | | |
| Н.контр. | | Севрюков | | | | | | |
| Утв. | | | | | | | | |

Инв.N подл. | Подп. и дата | Взам.инв.N | Инв.N дубл. | Подп. и дата

Формат А4

## 6104431.130СБ

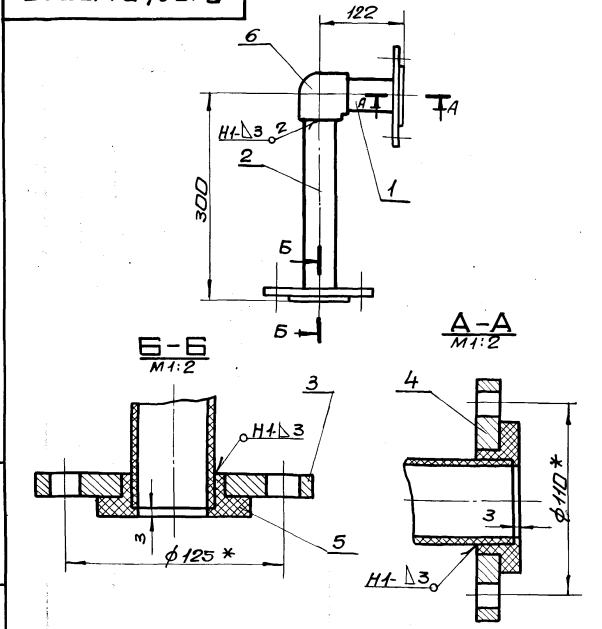


1. Сварку производить нагретым газом с присадочным прутком из полиэтилена ф2÷4мм ТУ6-05-1698-74. сварные швы по ГОСТ16310-80.
2. * Размеры для справки.

| Изм. | Лист | N докум. | Подп. | Дата | 6104431.130СБ | | | |
|---|---|---|---|---|---|---|---|---|
| Разраб. | | Извекова | | | Блок N8 сборочный чертеж | Лит. | Масса | Масшт. |
| Пров. | | Гончаренко | | | | У | 3,8 | 1:5 |
| Т.контр. | | Севрюков | | | | Лист | Листов 1 | |
| Нач.отд. | | Коверченко | | | | Госстрой СССР Харьковский Сантехпроект | | |
| Н.контр. | | Севрюков | | | | | | |
| Утв. | | | | | | | | |

Инв.N подл. | Подп. и дата | Взам.инв.N | Инв.N дубл. | Подп. и дата

Формат А4

| Форм. | Зона | Поз. | Обозначение | Наименование | Кол. | Примеч. |
|---|---|---|---|---|---|---|
| | | | | Документация | | |
| А4 | | | Б10А431.130СБ | Сборочный чертеж | | |
| | | | | Детали | | |
| Б4 | | 1 | Б10А431.037 | Патрубок | | |
| | | | | Труба ПНД50с ГОСТ18599-83 | | |
| | | | | ℓ=93 | 1 | 0,036кг |
| Б4 | | 2 | Б10А431.038 | Патрубок | | |
| | | | | Труба ПНД50с ГОСТ 18599-83 | | |
| | | | | ℓ=271 | 1 | 0,1кг |
| А4 | | 3 | Б10А431.019-07 | Фланец | 1 | |
| | | 4 | Б10А431.019-06 | Фланец | 1 | |
| | | | | Стандартные изделия | | |
| | | 5 | | Втулка ПВД50Т | | |
| | | | | ОСТ6-05-367-74 | 2 | 0,1кг |
| | | 6 | | Угольник ПВД50Т | | |
| | | | | ОСТ6-05-367-74 | 1 | 0,23кг |
| | | | | Материалы | | |
| | | | | Полиэтилен наплавленный | | 0,15кг |

| Изм. | Лист | N докум. | Подп. | Дата | 6104431.130 | | | |
|---|---|---|---|---|---|---|---|---|
| Разраб. | | Извекова | | | Блок N8 | Лит. | Лист | Листов |
| Пров. | | Гончаренко | | | | У | 1 | |
| Нач.отд. | | Коверченко | | | | Госстрой СССР Харьковский Сантехпроект | | |
| Н.контр. | | Севрюков | | | | | | |
| Утв. | | | | | | | | |

Инв.N подл. | Подп. и дата | Взам.инв.N | Инв.N дубл. | Подп. и дата

Формат А4

| Форм. | Зона | Поз. | Обозначение | Наименование | Кол. | Примеч. |
|---|---|---|---|---|---|---|
| | | | | Документация | | |
| А4 | | | Б10А431.140СБ | Сборочный чертеж | | |
| | | | | Детали | | |
| Б4 | | 1 | Б10А431.039 | Патрубок | | |
| | | | | Труба ПНД50с ГОСТ18599-83 | | |
| | | | | ℓ=351 | 1 | 0,14кг |
| Б4 | | 2 | Б10А431.041 | Патрубок | | |
| | | | | Труба ПНД50с ГОСТ 18599-83 | | |
| | | | | ℓ=151 | 1 | 0,06кг |
| Б4 | | 3 | Б10А431.042 | Патрубок | | |
| | | | | Труба ПНД50с ГОСТ18599-83 | | |
| | | | | ℓ=298 | 1 | 0,12кг |
| Б4 | | 4 | Б10А431.043 | Патрубок | | |
| | | | | Труба ПНД50с ГОСТ18599-83 | | |
| | | | | ℓ=255 | 1 | 0,1кг |
| А4 | | 5 | Б10А431.019-07 | Фланец | 3 | |
| | | | | Стандартные изделия | | |
| | | 6 | | Угольник ПВД50Т | | |
| | | | | ОСТ6-05-367-74 | 1 | 0,23кг |
| | | 7 | | Тройник ПВД50Т | | |
| | | | | ОСТ6-05-367-74 | 1 | 0,26кг |
| | | 8 | | Втулка ПВД50Т | | |
| | | | | ОСТ6-05-367-74 | 3 | 0,1кг |
| | | | | Материалы | | |
| | | | | Полиэтилен наплавленный | | 0,15кг |

| Изм. | Лист | N докум. | Подп. | Дата | 6104431.140 | | | |
|---|---|---|---|---|---|---|---|---|
| Разраб. | | Извекова | | | Блок N9 | Лит. | Лист | Листов |
| Пров. | | Гончаренко | | | | У | 1 | |
| Нач.отд. | | Коверченко | | | | Госстрой СССР Харьковский Сантехпроект | | |
| Н.контр. | | Севрюков | | | | | | |
| Утв. | | | | | | | | |

Инв.N подл. | Подп. и дата | Взам.инв.N | Инв.N дубл. | Подп. и дата

Альбом 10 часть 1

| Форм. | Зона | Поз. | Обозначение | Наименование | Кол. | Прим. |
|---|---|---|---|---|---|---|
| | | | | Документация | | |
| А3 | | | Б10А431.150СБ | Сборочный чертеж | | |
| | | | | Сборочные единицы | | |
| А4 | | 1 | Б10А431.160 | Блок N10 | 1 | |
| А4 | | 2 | Б10А431.170 | Блок N11 | 1 | |
| | | | | Стандартные изделия | | |
| | | 3 | | Болт М12х50.58 | | |
| | | | | ГОСТ 7798-70 | 8 | 0,062кг |
| | | 4 | | Гайка М12.5 | | |
| | | | | ГОСТ 5915-70 | 8 | 0,015кг |
| | | 5 | | Шайба 12.65Г | | |
| | | | | ГОСТ 6402-70 | 8 | 0,003кг |

Инв.N подл. | Подп. и дата | Взам. инв.N | Инв.N дубл. | Подп. и дата

| Изм. | Лист | N докум. | Подп. | Дата |
|---|---|---|---|---|
| Разраб. | | Извекова | | |
| Пров. | | Гончаренко | | |
| Нач. отд | | Коверченко | | |
| Н. контр. | | Севрюков | | |
| Утв. | | | | |

Б10А431.150

Трубопровод дренажа

| Лит. | Лист | Листов |
|---|---|---|
| И | | 1 |

Госстрой СССР Харьковский сантехпроект

Формат А4

Б10А431.140СБ

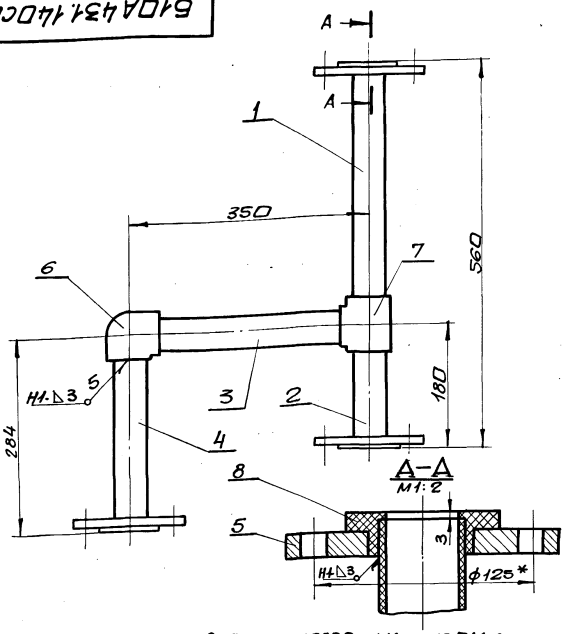


1. Сварку производить нагретым газом с присадочным прутком из полиэтилена ф2÷4мм ТУ6-05-1698-74. Сварные швы по 16310-80.
2.* Размеры для справки.

| Изм. | Лист | N докум. | Подп. | Дата |
|---|---|---|---|---|
| Разраб. | | Извекова | | |
| Пров. | | Гончаренко | | |
| Т. контр. | | Севрюков | | |
| Нач. отд | | Коверченко | | |
| Н. контр. | | Севрюков | | |
| Утв. | | | | |

Блок N9. Сборочный чертеж

| Лит. | Масса | Масшт. |
|---|---|---|
| И | 6,7 | 1:5 |

| Лист | Листов 1 |
|---|---|
| | Госстрой СССР Харьковский сантехпроект |

Формат А4

Б10А431.150СБ

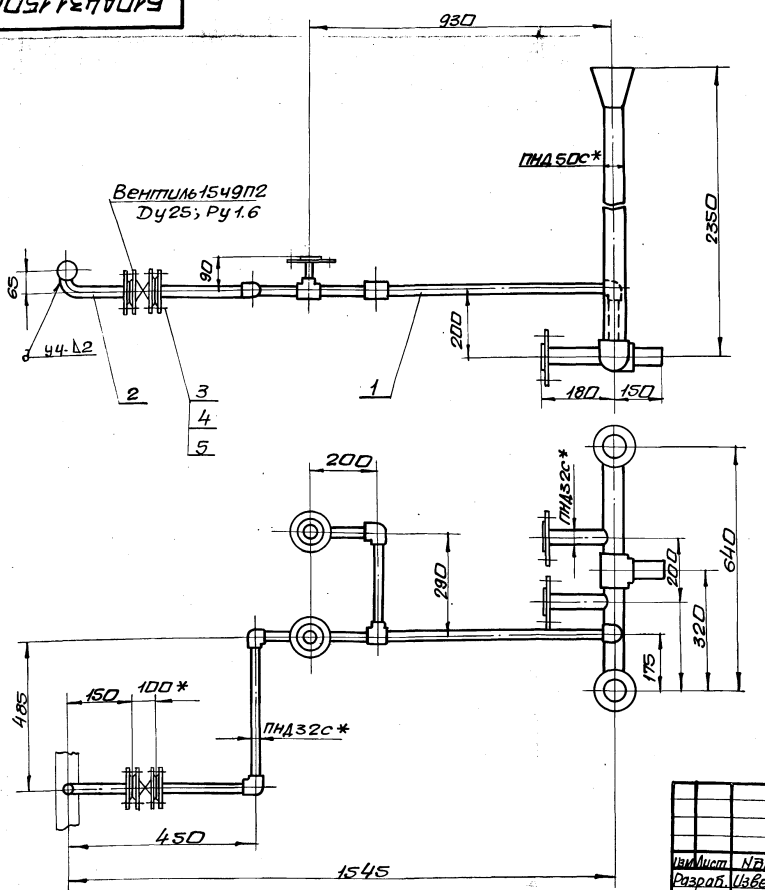


1.* Размеры для справки.
2. Масса указана с учетом арматуры.

| Изм. | Лист | N докум. | Подп. | Дата |
|---|---|---|---|---|
| Разраб. | | Извекова | | |
| Пров. | | Гончаренко | | |
| Т. контр. | | Севрюков | | |
| Нач. отд | | Коверченко | | |
| Н. контр. | | Севрюков | | |
| Утв. | | | | |

Трубопровод дренажа. Сборочный чертеж.

| Лит. | Масса | Масшт. |
|---|---|---|
| И | 8,7 | 1:10 |

| Лист | Листов 1 |
|---|---|
| | Госстрой СССР Харьковский сантехпроект |

Альбом 10 часть 1

Б10А431.160СБ

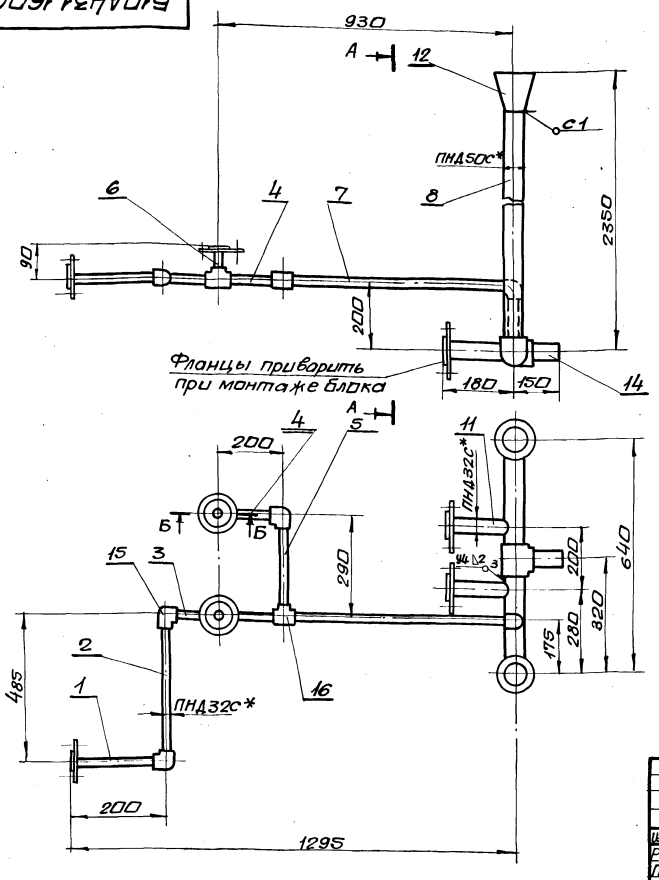


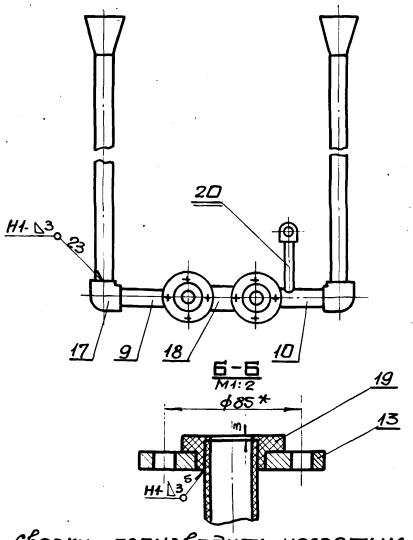


1. Сварку производить нагретым газом с присадочным прутком из полиэтилена ф2÷4мм ТУ6-05-1698-74. Сварные швы по 16310-80.
2. * Размеры для справки.

| Изм. | Лист | № докум. | Подп. | Дата |
|---|---|---|---|---|
| Разраб. | | Извекова | | |
| Пров. | | Гончаренко | | |
| Т. контр. | | Севрюков | | |
| Нач. отд. | | Коверченко | | |
| Н. контр. | | Севрюков | | |
| Утв. | | | | |

Блок N10. Сборочный чертеж

Б10А431.160СБ

| Лит. | Масса | Масшт. |
|---|---|---|
| У | 3,7 | 1:10 |

Лист | Листов 1

Госстрой СССР Харьковский Сантехпроект

Формат А3

| Форм. | Зона | Поз. | Обозначение | Наименование | Кол. | Прим. |
|---|---|---|---|---|---|---|
| | | | | Документация | | |
| А3 | | | Б10А431.160СБ | Сборочный чертеж | | |
| | | | | Детали | | |
| Б4 | | 1 | Б10А431.044 | Патрубок | | |
| | | | | Труба ПНД32С ГОСТ18599-83 | | |
| | | | | ℓ=180 | 1 | 0,035кг |
| Б4 | | 2 | Б10А431.045 | Патрубок | | |
| | | | | Труба ПНД32С ГОСТ18599-83 | | |
| | | | | ℓ=451 | 1 | 0,09кг |
| Б4 | | 3 | Б10А431.046 | Патрубок | | |
| | | | | Труба ПНД32С ГОСТ18599-83 | | |
| | | | | ℓ=131 | 1 | 0,026кг |
| Б4 | | 4 | Б10А431.047 | Патрубок | | |
| | | | | Труба ПНД32С ГОСТ18599-83 | | |
| | | | | ℓ=166 | 2 | 0,033кг |
| Б4 | | 5 | Б10А431.048 | Патрубок | | |
| | | | | Труба ПНД32С ГОСТ18599-83 | | |
| | | | | ℓ=256 | 1 | 0,05кг |
| Б4 | | 6 | Б10А431.049 | Патрубок | | |
| | | | | Труба ПНД32С ГОСТ18599-83 | | |
| | | | | ℓ=70 | 2 | 0,013кг |
| Б4 | | 7 | Б10А431.051 | Патрубок | | |
| | | | | Труба ПНД32С ГОСТ18599-83 | | |
| | | | | ℓ=696 | 1 | 0,14кг |

| Изм. | Лист | № докум. | Подп. | Дата |
|---|---|---|---|---|
| Разраб. | | Извекова | | |
| Пров. | | Гончаренко | | |
| Нач. отд. | | Коверченко | | |
| Н. контр. | | Севрюков | | |
| Утв. | | | | |

Блок N10

Б10А431.160

| Лит. | Лист | Листов |
|---|---|---|
| У | 1 | 2 |

Госстрой СССР Харьковский Сантехпроект

| Форм. | Зона | Поз. | Обозначение | Наименование | Кол. | Прим. |
|---|---|---|---|---|---|---|
| Б4 | | 8 | Б10А431.052 | Патрубок | | |
| | | | | ПНД50С ГОСТ18599-83 | | |
| | | | | ℓ=2204 | 2 | 0,9кг |
| А4 | | 9 | Б10А431.053 | Патрубок | 1 | |
| А4 | | 10 | Б10А431.054 | Патрубок | 1 | |
| А4 | | 11 | Б10А431.055 | Патрубок | 2 | |
| А4 | | 12 | Б10А431.056 | Воронка | 2 | |
| А4 | | 13 | Б10А431.019-04 | Фланец | 5 | |
| Б4 | | 14 | Б10А431.057 | Патрубок | | |
| | | | | ПНД50С ГОСТ18599-83 | | |
| | | | | ℓ=123 | 1 | 0,05кг |
| | | 20 | Б10А431.055-01 | Патрубок | 1 | |
| | | | | Стандартные изделия | | |
| | | 15 | | Угольник ПВД 32Т ОСТ6-05-367-74 | 1 | 0,06кг |
| | | 16 | | Тройник ПВД32Т ОСТ6-05-367-74 | 2 | 0,07кг |
| | | 17 | | Угольник ПВД 50Т ОСТ6-05-367-74 | 2 | 0,23кг |
| | | 18 | | Тройник ПВД50Т ОСТ6-05-367-74 | 1 | 0,26кг |
| | | 19 | | Втулка ПВД 32Т ОСТ6-05-367-74 | 5 | 0,05кг |
| | | | | Материалы | | |
| | | | | Полиэтил наплавленный | | 0,2кг |

| Изм. | Лист | № докум. | Подп. | Дата |
|---|---|---|---|---|

Б10А431.160

Лист 2

Альбом 10 часть 1

## 6104431.053

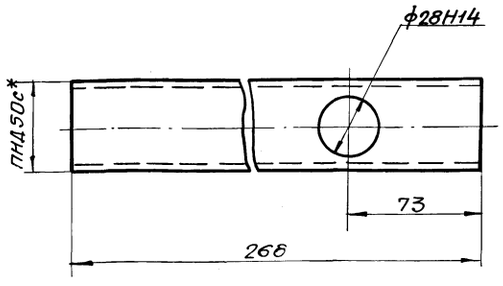


1. Неуказанные предельные отклонения размеров $\pm \frac{IT16}{2}$
2. * Размер для справки.

| Изм. | Лист | N докум. | Подп. | Дата | Б10А431.053 | | | |
|---|---|---|---|---|---|---|---|---|
| Разраб. | | Извекова | | | Патрубок | Лит. | Масса | Масшт. |
| Пров. | | Гончаренко | | | | У | 0,1 | 1:2 |
| Т.контр. | | Севрюков | | | | Лист | Листов 1 | |
| Нач.отд. | | Коверченко | | | Труба ПНД50с ГОСТ 18599-83 | Госстрой СССР Харьковский сантехпроект | | |
| Н.контр. | | Севрюков | | | | | | |
| Утв. | | | | | | | | |

Инв.№подл. | Подп. и дата | Взам.инв.№ | Инв.№дубл. | Подп. и дата

Формат А4

## 6104431.054

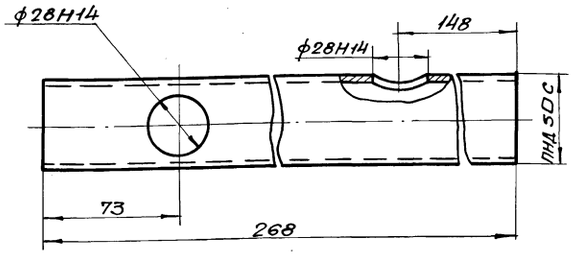


1. Неуказанные предельные отклонения размеров $\pm \frac{IT16}{2}$
2. * Размер для справки.

| Изм. | Лист | N докум. | Подп. | Дата | Б10А431.054 | | | |
|---|---|---|---|---|---|---|---|---|
| Разраб. | | Извекова | | | Патрубок | Лит. | Масса | Масшт. |
| Пров. | | Гончаренко | | | | У | 0,1 | 1:2 |
| Т.контр. | | Севрюков | | | | Лист | Листов 1 | |
| Нач.отд. | | Коверченко | | | Труба ПНД50с ГОСТ 18599-83 | Госстрой СССР Харьковский сантехпроект | | |
| Н.контр. | | Севрюков | | | | | | |
| Утв. | | | | | | | | |

Инв.№подл. | Подп. и дата | Взам.инв.№ | Инв.№дубл. | Подп. и дата

Формат А4

## 6104431.055

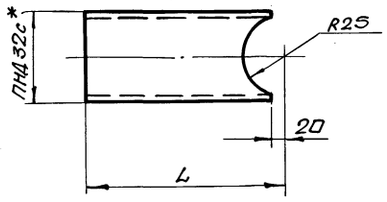


| Обозначение | L | Масса, кг |
|---|---|---|
| Б10А431.055 | 177 | 0,031 |
| -01 | 157 | 0,3 |

1. Предельные отклонения размеров $\pm \frac{IT16}{2}$
2. * Размер для справки.

| Изм. | Лист | N докум. | Подп. | Дата | Б10А431.055 | | | |
|---|---|---|---|---|---|---|---|---|
| Разраб. | | Извекова | | | Патрубок | Лит. | Масса | Масшт. |
| Пров. | | Гончаренко | | | | У | — | — |
| Т.контр. | | Севрюков | | | | Лист | Листов 1 | |
| Нач.отд. | | Коверченко | | | Труба ПНД32с ГОСТ 18599-83 | Госстрой СССР Харьковский сантехпроект | | |
| Н.контр. | | Севрюков | | | | | | |
| Утв. | | | | | | | | |

Инв.№подл. | Подп. и дата | Взам.инв.№ | Инв.№дубл. | Подп. и дата

Формат А4

## 6104431.056

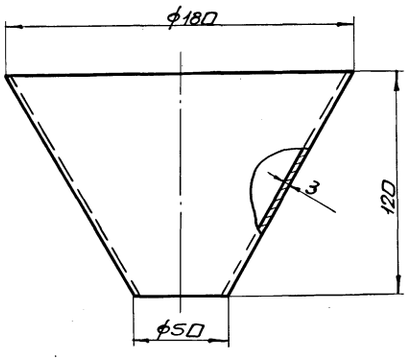


Предельные отклонения размеров $\pm \frac{IT16}{2}$

| Изм. | Лист | N докум. | Подп. | Дата | Б10А431.056 | | | |
|---|---|---|---|---|---|---|---|---|
| Разраб. | | Извекова | | | Воронка | Лит. | Масса | Масшт. |
| Пров. | | Гончаренко | | | | У | 0,2 | 1:2 |
| Т.контр. | | Севрюков | | | | Лист | Листов 1 | |
| Нач.отд. | | Коверченко | | | Полиэтилен марки ПНД153-14 ГОСТ 16337-77 | Госстрой СССР Харьковский сантехпроект | | |
| Н.контр. | | Севрюков | | | | | | |
| Утв. | | | | | | | | |

Инв.№подл. | Подп. и дата | Взам.инв.№ | Инв.№дубл. | Подп. и дата

Альбом 10 часть 1

## 610А431.170СБ

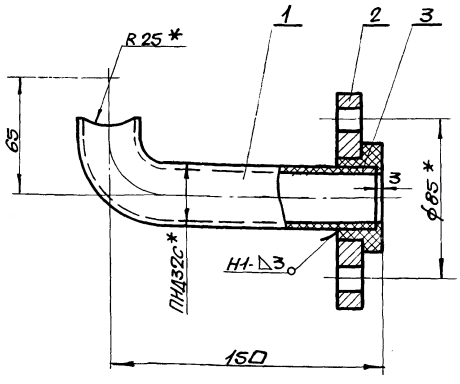


1. Сварку производить нагретым газом с присадочным прутком из полиэтилена ф2÷4мм ТУ6-05-1698-74.
сварные швы по ГОСТ 16310-80.
2. * Размеры для справки.

| Изм. | Лист | N докум. | Подп. | Дата | Б10А431.170СБ | | | |
|---|---|---|---|---|---|---|---|---|
| Разраб. | | Извекова | | | Блок N11 сборочный чертеж | Лит. | Масса | Масшт. |
| Пров. | | Ганчаренко | | | | У | 1,07 | 1:2 |
| Т.контр. | | Севрюков | | | | Лист | Листов 1 | |
| Нач.отд. | | Коверченко | | | | Госстрой СССР Харьковский сантехпроект | | |
| Н.контр. | | Севрюков | | | | | | |
| Утв. | | | | | | | | |

Инв.№подл. | Подп. и дата | Инв.№дубл. | Взам.инв.№

Формат А4

## 610А431.058

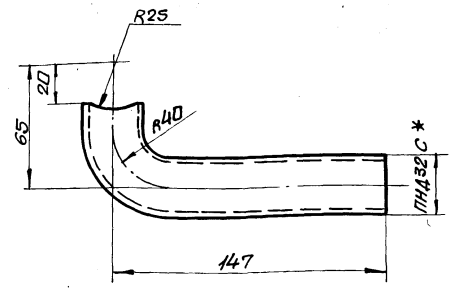


1. Длина развернутой детали - 175.
2. Предельные отклонения размеров $\pm \frac{IT16}{2}$
3. * Размер для справки.

| Изм. | Лист | N докум. | Подп. | Дата | Б10А431.058 | | | |
|---|---|---|---|---|---|---|---|---|
| Разраб. | | Извекова | | | Патрубок | Лит. | Масса | Масшт. |
| Пров. | | Ганчаренко | | | | У | 0,035 | 1:2 |
| Т.контр. | | Севрюков | | | | Лист | Листов 1 | |
| Нач.отд. | | Коверченко | | | Труба ПНД32С ГОСТ 18599-83 | Госстрой СССР Харьковский сантехпроект | | |
| Н.контр. | | Севрюков | | | | | | |
| Утв. | | | | | | | | |

Инв.№подл. | Подп. и дата | Инв.№дубл. | Взам.инв.№

Формат А4

## 610А431.019

Rz80 $\sqrt{}$ ($\sqrt{}$)

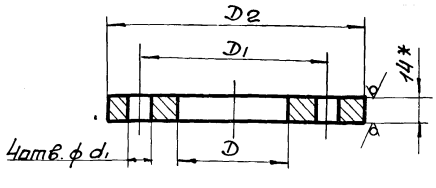


| Обозначение | D | D1 | D2 | d | Масса, кг |
|---|---|---|---|---|---|
| Б10А431.019 | 44 | 100 | 135 | 13 | 1,4 |
| -01 | | 90 | 120 | | 1,0 |
| -02 | | 100 | 135 | 16 | 1,4 |
| -03 | 55 | | | | 1,3 |
| -04 | 44 | 85 | 115 | 12 | 1,0 |
| -05 | 55 | 110 | 140 | | 1,44 |
| -06 | 68 | | | | 1,3 |
| -07 | | 125 | 160 | 16 | 1,8 |

1. Предельные отклонения размеров $\pm \frac{IT14}{2}$
2. * Размер для справки.

| Изм. | Лист | N докум. | Подп. | Дата | Б10А431.019 | | | |
|---|---|---|---|---|---|---|---|---|
| Разраб. | | Извекова | | | Фланец | Лит. | Масса | Масшт. |
| Пров. | | Ганчаренко | | | | У | — | — |
| Т.контр. | | Севрюков | | | | Лист | Листов 1 | |
| Нач.отд. | | Коверченко | | | Лист 14 ГОСТ 19903-74 Вст3 ГОСТ 14637-79 | Госстрой СССР Харьковский сантехпроект | | |
| Н.контр. | | Севрюков | | | | | | |
| Утв. | | | | | | | | |

Инв.№подл. | Подп. и дата | Инв.№дубл. | Взам.инв.№

Формат А4

| Форм. | Зона | Поз. | Обозначение | Наименование | Кол. | Примеч. |
|---|---|---|---|---|---|---|
| | | | | Документация | | |
| А4 | | | Б10А431.170СБ | сборочный чертеж | | |
| | | | | Детали | | |
| А4 | | 1 | Б10А431.058 | Патрубок | 1 | |
| А4 | | 2 | Б10А431.019-04 | Фланец | 1 | |
| | | | | Стандартные изделия | | |
| | | 3 | | Втулка ПВД32С ОСТ6-05-367-74 | 1 | 0,02кг |
| | | | | Материалы | | |
| | | | | Полиэтилен наплавленный | | 0,01кг |

| Изм. | Лист | N докум. | Подп. | Дата | Б10А431.170 | | | |
|---|---|---|---|---|---|---|---|---|
| Разраб. | | Извекова | | | Блок N11 | Лит. | Масса | Масшт. |
| Пров. | | Ганчаренко | | | | У | | |
| Т.контр. | | Севрюков | | | | Лист | Листов 1 | |
| Нач.отд. | | Коверченко | | | | Госстрой СССР Харьковский сантехпроект | | |
| Н.контр. | | Севрюков | | | | | | |
| Утв. | | | | | | | | |

Инв.№подл. | Подп. и дата | Инв.№дубл. | Взам.инв.№

Альбом 10 часть 1

| Форм. | Зона | Поз. | Обозначение | Наименование | Кол. | Прим. |
|---|---|---|---|---|---|---|
| | | | | Документация | | |
| А3 | | | Б10А431.180СБ | сборочный чертеж | | |
| | | | | Сборочные единицы | | |
| А4 | | 1 | Б10А431.190 | Рама | 1 | |
| | | | | Стандартные изделия | | |
| | | 2 | | Болт М6х20.58 | | |
| | | | | ГОСТ 7798-70 | 8 | 0.006кг |
| | | 3 | | Гайка М6.5 | | |
| | | | | ГОСТ 5915-70 | 8 | 0,002кг |
| | | 4 | | Шайба 6.65Г | | |
| | | | | ГОСТ 6402-70 | 8 | 0.0004кг |
| | | 5 | | Болт М8х20.58 | | |
| | | | | ГОСТ 7798-70 | 4 | 0,013кг |
| | | 6 | | Гайка М8.5 | | |
| | | | | ГОСТ 5915-70 | 4 | 0,005кг |
| | | 7 | | Шайба 8.65Г | | |
| | | | | ГОСТ 6402-70 | 4 | 0,001кг |
| | | | | Материалы | | |
| | | | | Металл наплавленный | | 0,05кг |

Инв.№подл. | Подп. и дата | Взам.инв.№ | Инв.№дубл. | Подп. и дата

| Изм. | Лист | №докум. | Подп. | Дата |
|---|---|---|---|---|
| Разраб. | | Извекова | | |
| Пров. | | Ганчаренка | | |
| Нач.отд | | Коверченко | | |
| Н.контр. | | Севрюков | | |
| Утв. | | | | |

Б10А431.180

Статив

| Лит. | Лист | Листов |
|---|---|---|
| И | | 1 |

Госстрой СССР Харьковский сантехпроект

формат А4

| Форм. | Зона | Поз. | Обозначение | Наименование | Кол. | Прим. |
|---|---|---|---|---|---|---|
| | | | | Документация | | |
| А3 | | | Б10А431.190СБ | Сборочный чертеж | | |
| | | | | Детали | | |
| Б4 | | 1 | Б10А431.059 | Стойка | | |
| | | | | Уголок 125х80 ℓ=1500 | | |
| | | | | ТУ36.1113-84 | 2 | 3,15кг |
| Б4 | | 2 | Б10А431.061 | Планка | | |
| | | | | Полоса 100х8 ℓ=490 | | |
| | | | | ТУ36.1113-84 | 4 | 0,3кг |
| | | | | Материалы | | |
| | | | | Металл наплавленный | | 0,05кг |

Инв.№подл. | Подп. и дата | Взам.инв.№ | Инв.№дубл. | Подп. и дата

| Изм. | Лист | №докум. | Подп. | Дата |
|---|---|---|---|---|
| Разраб. | | Извекова | | |
| Пров. | | Ганчаренка | | |
| Нач.отд | | Коверченко | | |
| Н.контр. | | Севрюков | | |
| Утв. | | | | |

Б10А431.190

Рама

| Лит. | Лист | Листов |
|---|---|---|
| И | | 1 |

Госстрой СССР Харьковский сантехпроект

формат А4

Б10А431.180СБ

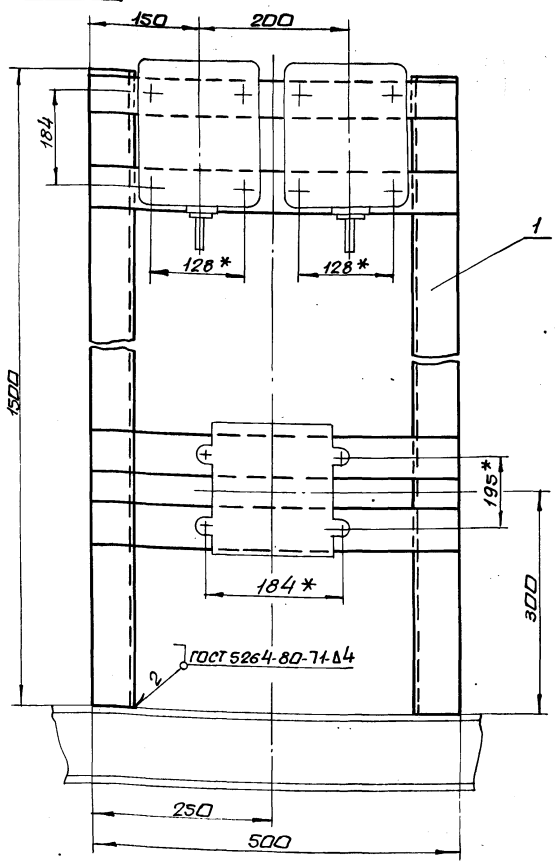


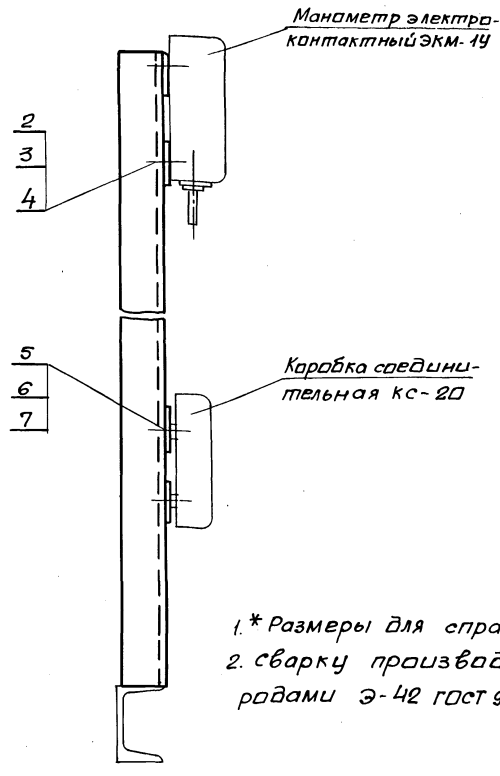


1.* Размеры для справки.

2. Сварку производить электродами Э-42 ГОСТ 9467-75.

| Изм. | Лист | №докум. | Подп. | Дата |
|---|---|---|---|---|
| Разраб. | | Извекова | | |
| Пров. | | Ганчаренка | | |
| Т.контр. | | Севрюков | | |
| Нач.отд | | Коверченко | | |
| Н.контр. | | Севрюков | | |
| Утв. | | | | |

Б10А431.180СБ

Статив сборочный чертеж

| Лит. | Масса | Масшт. |
|---|---|---|
| И | 3,7 | 1:5 |

| Лист | Листов 1 |
|---|---|

Госстрой СССР Харьковский сантехпроект

Инв.№подл. | Подп. и дата | Взам.инв.№ | Инв.№дубл. | Подп. и дата

Альбом 10 часть 1

Б10А431.200СБ

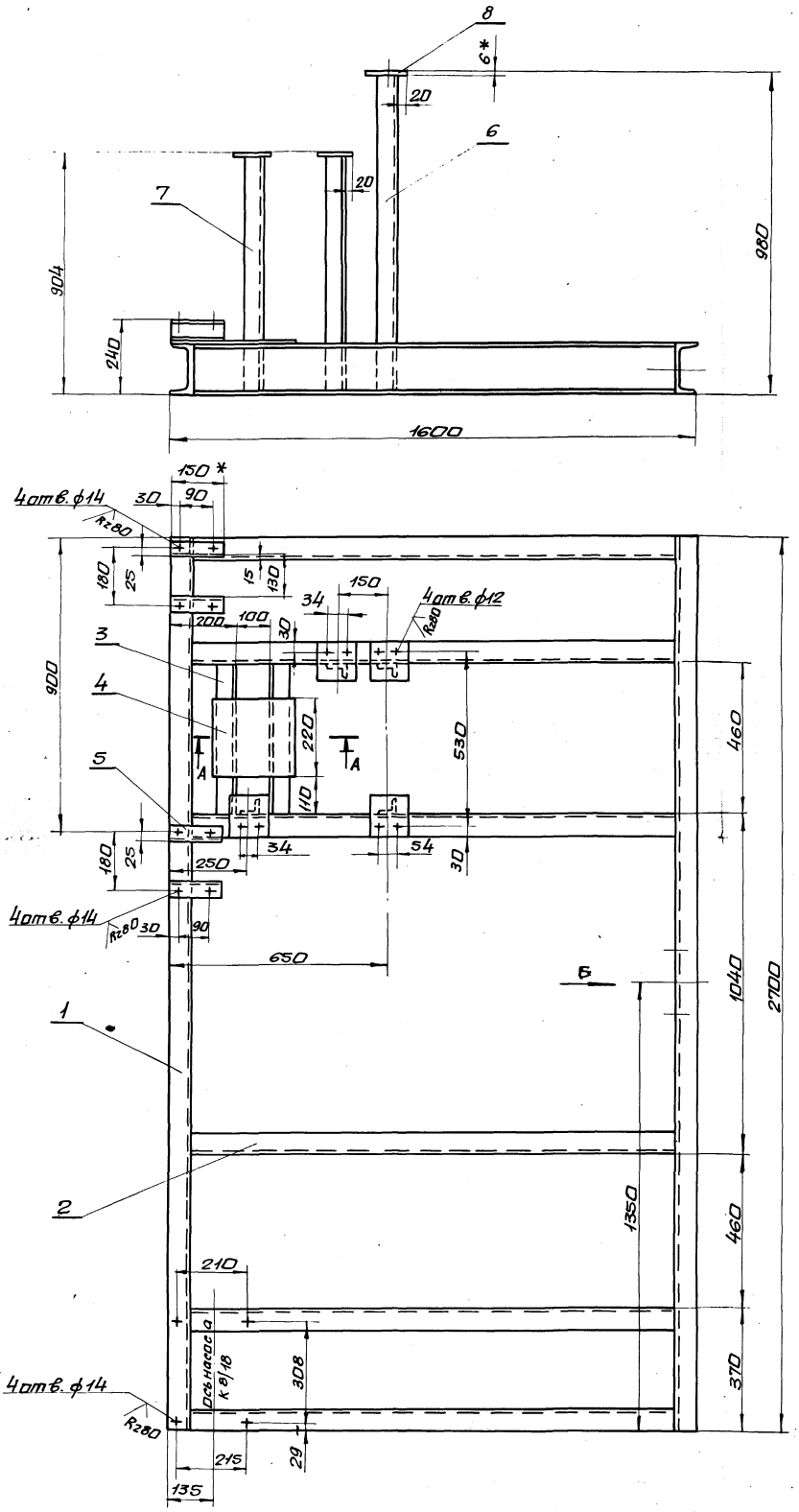


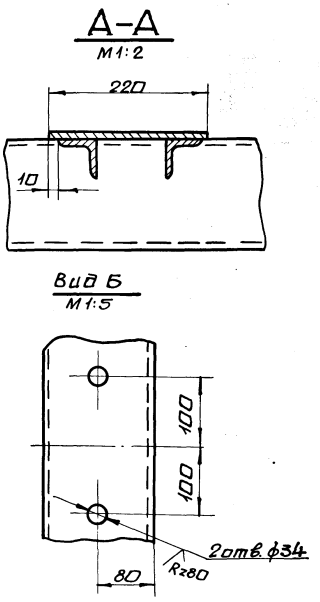


1. Конструкция сварная, сварку производить сплошным швом по периметру прилегания деталей. Катет шва 5 м. Электроды Э-42 ГОСТ 9467-75. Сварные швы по ГОСТ 5264-80.
2. Кромки реза деталей БЧ- Rz320
3.* Размеры для справки.

| | | | | | | | | |
|---|---|---|---|---|---|---|---|---|
| | | | | | Б10А431.200СБ | | | |
| Изм | Лит | N докум. | Подп. | Дата | Рама. Сборочный чертеж. | Лит. | Масса | Масшт. |
| Разраб | | Извекова | | | | U | 230.0 | 1:10 |
| Пров. | | Гончаренко | | | | Лист | Листов 1 | |
| Т.контр | | Севрюков | | | | Госстрой СССР Харьковский Сантехпроект | | |
| Нач.отд | | Коверченко | | | | | | |
| Н.контр | | Севрюков | | | | | | |
| Утв. | | | | | | | | |

Инв.N подл. | Подп. и дата | Взам.инв.N | Инв.N дубл. | Подп. и дата

| Форм. | Зона | Поз. | Обозначение | Наименование | Кол. | Примеч. |
|---|---|---|---|---|---|---|
| | | | | Документация | | |
| А2 | | | Б10А431.200СБ | Сборочный чертеж | | |
| | | | | Детали | | |
| БЧ | | 1 | Б10А431.062 | Балка | | |
| | | | | Швеллер 16 ГОСТ 8240-72 | | |
| | | | | Ст3 ГОСТ 535-79 | | |
| | | | | $\ell$ = 2700 | 2 | 38,3кг |
| БЧ | | 2 | Б10А431.063 | Стяжка | | |
| | | | | Швеллер 16 ГОСТ 8240-72 | | |
| | | | | Ст3 ГОСТ 535-79 | | |
| | | | | $\ell$ = 1472 | 6 | 20,9кг |
| БЧ | | 3 | Б10А431.064 | Балка | | |
| | | | | Уголок 650х50х5 ГОСТ 8509-86 | | |
| | | | | Ст3 ГОСТ 535-79 | | |
| | | | | $\ell$ = 460 | 2 | 1,73кг |
| БЧ | | 4 | Б10А431.065 | Плита | | |
| | | | | Лист 6 ГОСТ 19903-74 | | |
| | | | | Ст3 ГОСТ 14637-79 | | |
| | | | | 220х220 | 1 | 2,3кг |
| БЧ | | 5 | Б10А431.066 | Опора | | |
| | | | | Швеллер 8 ГОСТ 8240-72 | | |
| | | | | Ст3 ГОСТ 535-79 | | |
| | | | | $\ell$ = 150 | 4 | 1,05кг |
| БЧ | | 6 | Б10А431.067 | Стойка | | |
| | | | | Уголок 650х50х5 ГОСТ 8509-86 | | |
| | | | | Ст3 ГОСТ 535-79 | | |
| | | | | $\ell$ = 972 | 2 | 3,66кг |

Инв.№подл. | Подп. и дата | Взам. инв.№ | Инв.№дубл. | Подп. и дата

| Изм. | Лист | №докум. | Подп. | Дата | Б10А431.200 | | |
|---|---|---|---|---|---|---|---|
| Разраб. | | Шевекова | | | Рама | Лит. | Лист 1 | Листов 2 |
| Пров. | | Гончаренко | | | | Госстрой СССР Харьковский Сантехпроект | |
| Нач.отд. | | Коверченко | | | | | |
| Н.контр. | | Сербюков | | | | | |
| Утв. | | | | | | | |

Формат А4

| Форм. | Зона | Поз. | Обозначение | Наименование | Кол. | Примеч. |
|---|---|---|---|---|---|---|
| БЧ | | 7 | Б10А431.068 | Стойка | | |
| | | | | Уголок 650х50х5 ГОСТ 8509-86 | | |
| | | | | Ст3 ГОСТ 535-79 | | |
| | | | | $\ell$ = 898 | 2 | 3,4кг |
| БЧ | | 8 | Б10А431.069 | Плита | | |
| | | | | Лист 6 ГОСТ 19903-74 | | |
| | | | | Ст3 ГОСТ 14637-79 | | |
| | | | | 90х120 | 4 | 0,5кг |
| | | | | Материалы | | |
| | | | | Металл наплавленный | | 2,0кг |

Инв.№подл. | Подп. и дата | Взам. инв.№ | Инв.№дубл. | Подп. и дата

| Изм. | Лист | №докум. | Подп. | Дата | Б10А431.200 | Лист 2 |
|---|---|---|---|---|---|---|

Формат А4

gost.e-ecolog.ru