ТИПОВОЙ ПРОЕКТ
903-1-270.89

КОТЕЛЬНАЯ С 4 КОТЛАМИ Е-10-1,4Р ЗОЛОШЛАКОУДАЛЕНИЕ МЕХАНИЧЕСКОЕ ТОПЛИВО-КАМЕННЫЕ И БУРЫЕ УГЛИ СИСТЕМА ТЕПЛОСНАБЖЕНИЯ ЗАКРЫТАЯ

АЛЬБОМ 8

ЧАСТЬ 2

НЖ.И СТРОИТЕЛЬНЫЕ ИЗДЕЛИЯ. СТР. 125-207

23935-12
ЦЕНА 6-46

gost.e-ecolog.ru

ЦЕНТРАЛЬНЫЙ ИНСТИТУТ ТИПОВОГО ПРОЕКТИРОВАНИЯ
ГОССТРОЯ СССР

Москва. А-445. Смольная ул. 22

Сдано в печать V 1990 года

Заказ № 4986 Тираж 600 экз

Альбом 8

МН1

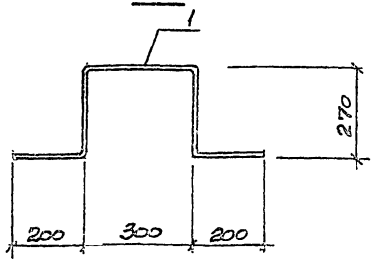

Марка	Масса ед., кг
МН1	3,7
МН2	21,2

Поз.	Обозначение	Наименование	Кол.	Масса ед., кг	Примеч.
		Документация			
	903-1-270.89 КЖИ-ТУ	Технические условия			
		МН1			
		Детали			
1		ф22АI, ГОСТ5781-82, ℓ=1240	1	3,7	
		МН2			
		Детали			
2	ГОСТ8240-72*	С16, ГОСТ8240-72, ℓ=1490	1	21,2	БЧ

Привязан:

Инв. №

Н. контр.	Зорин		
Гл. конст.	Зорин		
Зав. гр.	Чижевский		
Провер.	Челепина		
Инв. №	Минаева		

903-1-270.89 КЖИ-МН1;МН2

Изделие закладное МН1;МН2

Стадия	Масса	Масштаб
Р	Ст. табл.	–

Лист | Листов 1

Харьковский Промстройниипроект

Альбом 8

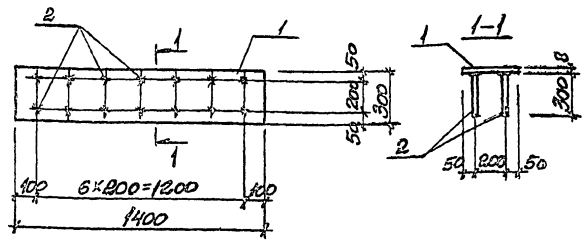

Поз.	Обозначение	Наименование	Кол.	Масса ед., кг	Примеч.
		Документация			
	903-1-270.89 КЖИ-ТУ	Технические условия			
		Детали			
1		-300×8, ГОСТ19903-74*, ℓ=1400	1	26,4	
2		ф10АIII, ГОСТ5781-82, ℓ=300	14	0,19	

Привязан:

Инв. №

Н. контр.	Зорин		
Гл. конст.	Зорин		
Зав. гр.	Чижевский		
Провер.	Чижевский		
Инв. №	Минаева		

903-1-270.89 КЖИ-МН3

Изделие закладное МН3

Стадия	Масса	Масштаб
Р	29,1	–

Лист | Листов 1

Харьковский Промстройниипроект

Альбом 0

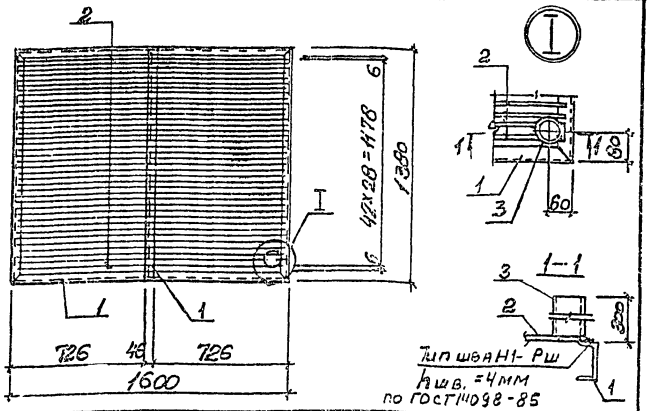

Поз.	Обозначение	Наименование	Кол.	Масса ед., кг	Примеч.
		Документация			
	903-1-270.89 КЖ.Н-ТЧ	Технические условия			
		Детали			
1		Ст0, ГОСТ 8240-72*	73 п.м.	8,6	
2		ф8 AIII ГОСТ 5781-82 ℓ=1580	42	0,62	
3		Газ.тр. ф3" ГОСТ 3262-75* ℓ=300	1	2,5	

Привязан:

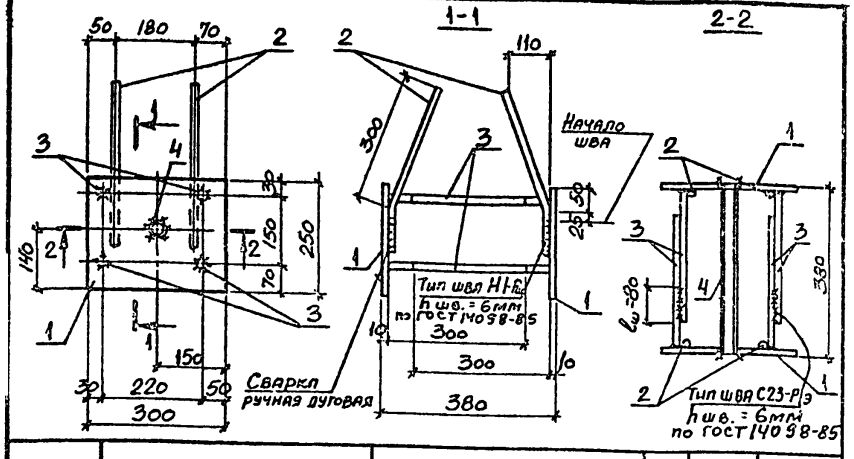

Поз.	Обозначение	Наименование	Кол.	Масса ед., кг	Примеч.
		Документация			
	903-1-270.89 КЖ.И-ТУ	Технические условия			
		Детали			
1		-250×10, ГОСТ 19903-74*, ℓ=300	2	5,9	
2		ф12 AIII, ГОСТ 5781-82, ℓ=400	4	0,36	
3		ф10 AIII, ГОСТ 5781-82, ℓ=300	8	0,19	
4		Газ.тр. ф3/4", ГОСТ 3262-75*, ℓ=380	1	0,62	

Привязан:

Инв. №

Н.контр	Зорин		
Гл.спец.	Зорин		
Зав. гр.	Шахновский		
Вед. инж.	Боднянская		
Провер.	Шахновский		
Разраб.	Петраш		

903-1-270.89 КЖ.И-МН7

Изделие закладное МН7

Стадия	Масса	Масштаб
Р	15,4	–
Лист	Листов	

ХАРЬКОВСКИЙ ПРОМСТРОЙНИИПРОЕКТ

Альбом 8

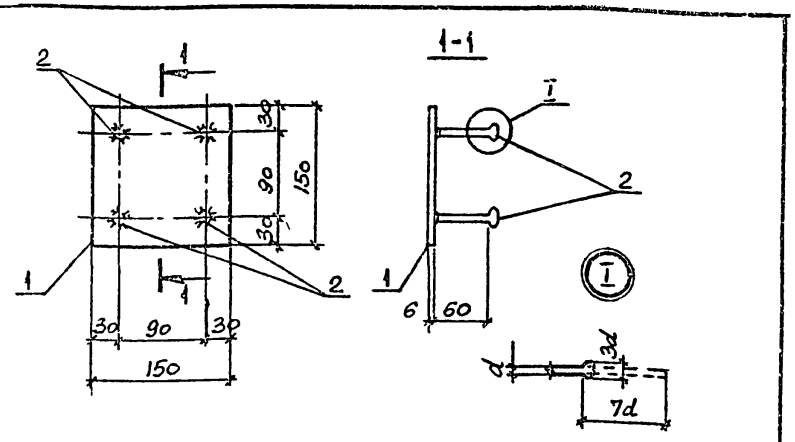

Поз.	Обозначение	Наименование	Кол.	Масса ед., кг	Примеч.
		Документация			
	903-1-270.89 КЖ.И-ТУ	Технические условия			
		Детали			
1		-150×6, ГОСТ 19903-74*, ℓ=150	1	1,1	
2		ф8 AIII, ГОСТ 5781-82, ℓ=120	4	0,05	

Привязан:

Инв. №

Н.контр	Зорин		
Гл.спец.	Зорин		
Зав. гр.	Шахновский		
Вед. инж.	Боднянская		
Провер.	Шахновский		
Разраб.	Петраш		

903-1-270.89 КЖ.И-МН34

Изделие закладное МН34

Стадия	Масса	Масштаб
Р	1,3	–
Лист	Листов	

ХАРЬКОВСКИЙ ПРОМСТРОЙНИИПРОЕКТ

Взам. инв. № | Подпись и дата | Инв. № подл.

Альбом 8

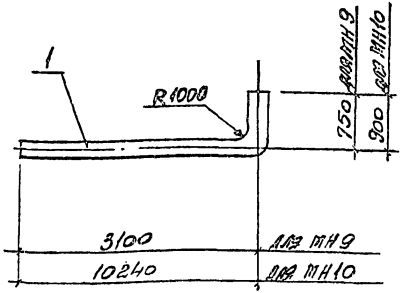

Марка	Масса, ед. кг
МН9	34,2
МН10	98,6

Поз.	Обозначение	Наименование	Кол.	Масса, ед. кг	Примеч.
		Документация			
	903-1-270.89 КЖИ-ТУ	Технические условия			
		МН9			
		Детали			
1		Газ.тр. ф4", ГОСТ 3262-75*, ℓ=3850	1	34,2	
		МН10			
		Детали			
1		Газ.тр. ф4", ГОСТ 3262-75*, ℓ=11140	1	98,6	

Привязан:

Инв. №

903-1-270.89 КЖИ-МН7-МН9

Изделие закладное МН9-МН10

Стадия	Масса	Масштаб
Р	ст. табл.	–

Лист | Листов 1

Харьковский Промстройниипроект

Н. контр. Зорин
Гл. конст. Зорин
Зав. гр. Шахновский
Провер. Шахновский
Разраб. Минаева

Альбом 8

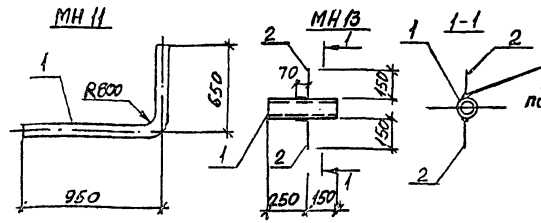

Марка	Масса, ед. кг
МН11	10,9
МН12	5,1
МН13	2,2

Поз.	Обозначение	Наименование	Кол.	Масса, ед. кг	Примеч.
		Документация			
	901-1-270.89 КЖИ-ТУ	Технические условия			
		МН11			
		Детали			
1		Газ.тр. ф3", ГОСТ 3262-75*, ℓ=1600	1	10,9	
		МН12			
		Детали			
1		Газ.тр. ф3", ГОСТ 3262-75*, ℓ=750	1	5,1	Б.Ч
		МН13			
		Детали			
1		Газ.тр. ф2", ГОСТ 3262-75*, ℓ=400	1	2,0	
2		ФВ Ст, ГОСТ 5781-82, ℓ=220	2	0,09	

Привязан:

Инв. №

903-1-270.89 КЖИ-МН11...МН13

Изделие закладное МН11...МН13

Стадия	Масса	Масштаб
Р	ст. табл.	–

Лист | Листов 1

Харьковский Промстройниипроект

Н. контр. Зорин
Гл. конст. Зорин
Зав. гр. Шахновский
Провер. Шахновский
Разраб. Минаева

Взам. инв. №
Подпись и дата
Инв. № подл.

МН 14

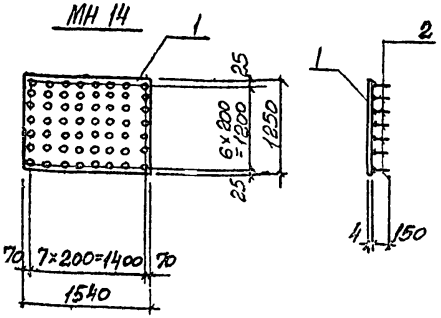

Марка	Масса, ед. кг
МН14	64,0
М15	0,7

Поз.	Обозначение	Наименование	Кол.	Масса, ед. кг	Примечание
		Документация			
	903-1-270.89 КЖ.И-Т	Технические условия			
		МН14			
		Детали			
1		-4×1250, ГОСТ 19903-74*, ℓ=1540	1	60,7	
2		ф8АIII, ГОСТ 5781-82, ℓ=150	56	0,06	
		МН15			
		Детали			
1		-4×150, ГОСТ 19903-74*, ℓ=150	1	0,7	Б.Ч

Привязан:

Инв. №

Н. контр.	Зорин		
Гл. констр.	Зорин		
Зав. гр.	Шаховский		
Провер.	Шаховский		
Разраб.	Минаева		

903-1-270.89 КЖ.И-МН14; МН15

Изделие закладное МН14; МН15

Стадия	Масса	Масштаб
Р	см. табл.	–

Лист | Листов 1

Харьковский Промстройниипроект

Альбом 8

МН 21

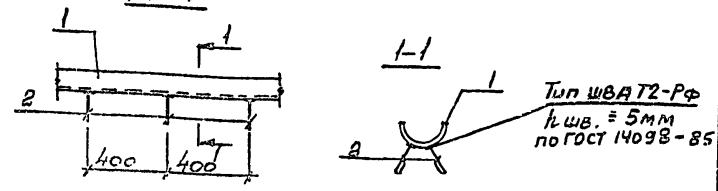

Марка	Масса, ед., кг
МС21	18,6
МС23	49,3

Поз.	Обозначение	Наименование	Кол.	Масса, ед., кг	Примечание
		Документация			
	903-1-270.89 КЖ.И-ТУ	Технические условия			
		МН21			
		Детали			
1		Труба ф194×8, ГОСТ 8732-78*, ℓ=п.м.	1	18,4	
2		ф8АI, ГОСТ 5781-82, ℓ=150	3	0,06	
		МН23			
		Детали			
1		-4×1300, ГОСТ 19903-74*, ℓ=1200	1	49,3	Б.Ч

Привязан:

Инв. №

Н. контр.	Зорин		
Гл. констр.	Зорин		
Зав. гр.	Шаховский		
Провер.	Шаховский		
Разраб.	Минаева		

903-1-270.89 КЖ.И-МН21; МН23

Изделие закладное МН21; МН23

Стадия	Масса	Масштаб
Р	см. табл.	–

Лист | Листов 1

Харьковский Промстройниипроект

Взам. инв. №

Подпись и дата

Инв. № подл.

МН16

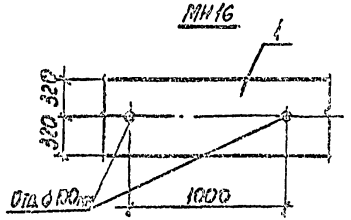

Марка	Масса, ед., кг
МН16	20,1
МН22	4,9

Поз.	Обозначение	Наименование	Кол.	Масса ед. кг	Примечание
		Документация			
	903-1-270.89 КЖИ-ТУ	Технические условия			
		МН16			
		Детали			
1		-4×640, ГОСТ 82-70*, ℓ=1000	пм.	20,1	
		МН22			
		Детали			
1		Лист ПВ 506×300=1000 ГОСТ 8706-72* / Вст 3кп 2 ГОСТ 380-71*	пм	4,9	Б.Ч

Привязан:

Инв. №

903-1-270.89 КЖИ-МН16, МН22

Н. контр.	Зорин	
Гл. контр.	Зорин	
Зав. гр.	Шаиновский	
Вед. инж.	Болженская	
Пр. сер.	Шаиновский	
Разраб.	Минкеева	

Изделие закладное МН16; МН22

Стадия	Масса	Масштаб
Р	см. табл.	—

Лист | Листов 1

Харьковский Промстройниипроект

Альбом 8

МН17

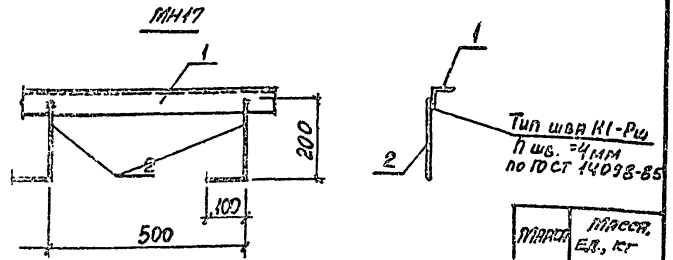

Марка	Масса, ед., кг
МН17	4,2
МН24	59,6

Поз.	Обозначение	Наименование	Кол.	Масса, ед. кг	Примечание
		Документация			
	903-1-270.89 КЖИ-ТУ	Технические условия			
		МН17			
		Детали			
1		∠50×5, ГОСТ 8509-72*, ℓ=1000	п.м.	3,77	
2		⌀10АIII, ГОСТ 5781-82, ℓ=300	2	0,2	
		МН24			
		Детали			
1		-4×1300, ГОСТ 82-70*, ℓ=1460	1	59,6	Б.Ч

Привязан:

Инв. №

903-1-270.89 КЖИ-МН17, МН24

Н. контр.	Зорин	
Гл. контр.	Зорин	
Зав. гр.	Шаиновский	
Вед. инж.	Болженская	
Пр. сер.	Шаиновский	
Разраб.	Минкеева	

Изделие закладное МН17; МН24

Стадия	Масса	Масштаб
Р	см. табл.	—

Лист | Листов 1

Харьковский Промстройниипроект

Взам. инв. № | Подпись и дата | Инв. № подл.

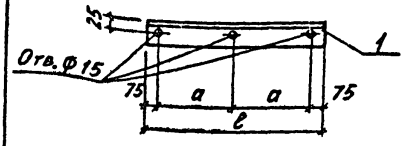

Марка	Размеры, мм a	ℓ	Масса, кг
МН18	400	950	4,6
МН19	475	1100	5,3

Поз.	Обозначение	Наименование	Кол.	Масса ед., кг	Примеч.
		Документация			
	903-1-270.8 КЖИ-ТУ	Технические условия			
		МН 18			
		Детали			
1		L63×5, ГОСТ 8509-86, ℓ=950	1	4,6	
		МН19			
		Детали			
1		L63×5, ГОСТ 8509-86, ℓ=1100	1	5,3	

Привязан:

Инв. №

Н. контр.	Шахновский		903-1-270.89 КЖИ-МН18, МН19		
Гл. констр.	Зорин		Изделие закладное МН18, МН19	Стадия: Р	Масса: См. табл.	Масштаб: —
Рук. гр.	Шахновский			Лист	Листов 1	
Вед. инж.	Боднянская			ХАРЬКОВСКИЙ ПРОМСТРОЙНИИПРОЕКТ		
Провер.	Радомский					
Разраб.	Минаева					

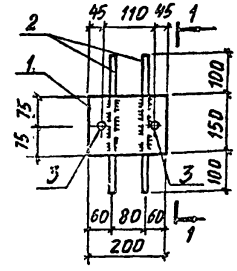

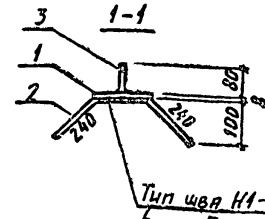

Поз.	Обозначение	Наименование	Кол.	Масса ед., кг	Примеч.
		Документация			
	903-1-270.89 КЖИ-ТУ	Технические условия			
		Детали			
1		-8×150, ГОСТ 19903-74, ℓ=200	1	1,9	
2		Ф8АIII, ГОСТ 5781-82, ℓ=630	2	0,25	
3		Ф12АIII, ТО НЕ, ℓ=90	2	0,08	

Привязан:

Инв. №

Н. контр.	Шахновский		903-1-270.89 КЖИ-МН20		
Гл. констр.	Зорин		Изделие закладное МН20	Стадия: Р	Масса: 2,6	Масштаб: —
Рук. гр.	Шахновский			Лист	Листов 1	
Вед. инж.	Боднянская			ХАРЬКОВСКИЙ ПРОМСТРОЙНИИПРОЕКТ		
Провер.	Радомский					
Разраб.	Минаева					

Инв. № подл. | Подпись и дата | Взам. инв. №

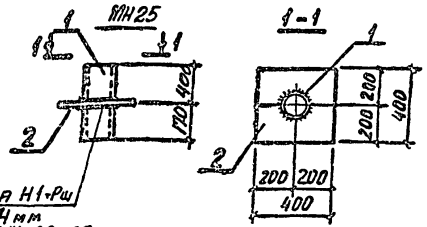

Марка	Масса ед., кг
МН25	17,3
МН33	24,7

Поз.	Обозначение	Наименование	Кол.	Масса ед., кг	Примеч.
		Документация			
	903-1-270.89 КЖИ-ТУ	Технические условия			
		МН25			
		Детали			
1		Труба 159×4,5 ГОСТ 8732-78, ℓ=578	1	9,8	
2		-6×400 ГОСТ 19903-74, ℓ=400	1	7,5	
		МН33			
		Детали			
1		L160×10, ГОСТ 8509-86, ℓ=пл.	1	24,7	Б.Ч

Приказан:

Инв. №

Н. контр.	Шахновский	
Гл. констр.	Зорин	
Зав. гр.	Шахновский	
Вед. инж.	Бодманская	
Провер.	Шахновский	
Разраб.	Минаева	

903-1-270.89 КЖИ-МН25; МН33

Изделие закладное МН25; МН33

Стадия	Масса	Масштаб
Р	см. табл.	–

Лист | Листов 1

ХАРЬКОВСКИЙ ПРОМСТРОЙНИИПРОЕКТ

Альбом 8

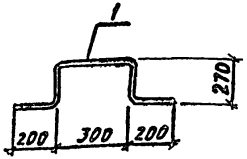

Поз.	Обозначение	Наименование	Кол.	Масса, ед., кг	Примеч.
		Документация			
	903-1-270.89 КЖИ-ТУ	Технические условия			
		Детали			
1		ф22АI, ГОСТ 5781-82, ℓ=1240	1	3,7	

Приказан:

Инв. №

Н. контр.	Шахновский	
Гл. констр.	Зорин	
Зав. гр.	Шахновский	
Вед. инж.	Бодманская	
Провер.	Шахновский	
Разраб.	Минаева	

Инв. № подл. | Подпись и дата | Взам. инв. №

903-1-270.89 КЖИ-МН26

Изделие закладное МН26

Стадия	Масса	Масштаб
Р	3,7	–

Лист | Листов 1

ХАРЬКОВСКИЙ ПРОМСТРОЙНИИПРОЕКТ

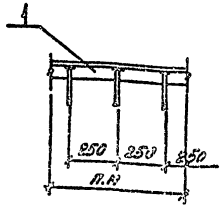

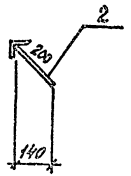

Поз.	Обозначение	Наименование	Кол.	Масса ед., кг	Приме.
		Документация			
	903-1-270.89 КЖИ-ТУ	Технические условия			
		Детали			
1		L75×6, ГОСТ 8509-86	1 п.м.	6,9	
2		ф8АIII, ГОСТ 5781-82, ℓ=200	5	0,08	

Привязан:

Инв. №

Н. контр.	Зорин		
Гл. конст.	Зорин		
Зав. гр.	Шахновский		
Вед. инж.	Болнянская		
Провер.	Шахновский		
Разраб.	Минаева		

903-1-270.89 КЖИ-МН27

Изделие закладное МН27

Стадия	Масса	Масштаб
Р	7,3	–

Лист | Листов 1

ХАРЬКОВСКИЙ ПРОМСТРОЙНИИПРОЕКТ

Альбом 8

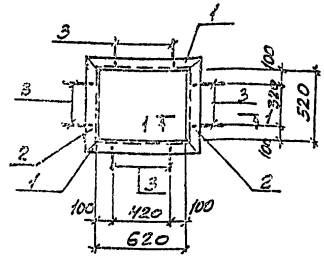

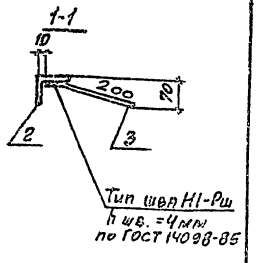

Поз.	Обозначение	Наименование	Кол.	Масса ед., кг	Примечание
		Документация			
	903-1-270.89 КЖИ-ТУ	Технические условия			
		Детали			
1		L75×6, ГОСТ 8509-86, ℓ=770	2	5,3	
2		L75×6, ГОСТ 8509-86, ℓ=670	2	4,6	
3		ф8АIII, ГОСТ 5781-82, ℓ=250	8	0,10	

Привязан:

Инв. №

Н. контр.	Зорин		
Гл. спец.	Зорин		
Зав. гр.	Шахновский		
Провер.	Радько		
Разраб.	Литвиненко		

Инв. № подл. | Подпись и дата | Взам. инв. №

903-1-270.89 КЖИ-МН28

Изделие закладное МН 28

Стадия	Масса	Масштаб
Р	20,6	–

Лист | Листов 1

ХАРЬКОВСКИЙ ПРОМСТРОЙНИИПРОЕКТ

Альбом 8

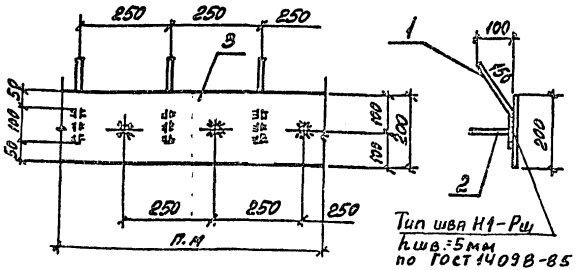

Поз.	Обозначение	Наименование	Кол.	Масса ед., кг	Примечание
		Документация			
	903-1-270.89 КЖИ-ТУ	Технические условия			
		Детали			
1		ф8 AIII, ГОСТ 5781-82, ℓ=250	5	0,10	
2		ф8 AIII, ГОСТ 5781-82, ℓ=130	5	0,65	
3		-200×6, ГОСТ 19903-74, ℓ=124	1	9,42	

Привязан:

Инв. №

903-1-270.89	КЖИ-МН29		
Изделие закладное МН29	Стадия	Масса	Масштаб
	Р	10,2	-
	Лист	Листов 1	
	ХАРЬКОВСКИЙ ПРОМСТРОЙНИИПРОЕКТ		

Н.контр. Зорин
Гл.конст. Зорин
Гл.спец. Шахновский
Нач.отд. Колесников
Проверил Шахновский
Разраб. Иванаева

Альбом 8

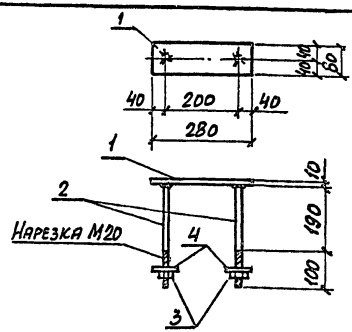

Поз.	Обозначение	Наименование	Кол.	Масса ед., кг	Примечание
		Документация			
	903-1-270.89 КЖС.И-ТУ	Технические условия			
		Детали			
1		-80×10, ГОСТ 19903-74*, ℓ=280	1	1,8	
2		ф20 AI, ГОСТ 5781-82, ℓ=290	2	0,72	
		Стандартные изделия			
3		Гайка М20, ГОСТ 5915-70*	2	0,063	
4		Шайба М20, ГОСТ 11371-78*	2	0,017	

Привязан:

Инв. №

903-1-270.89	КЖИ-МН30		
Изделие закладное МН30	Стадия	Масса	Масштаб
	Р	3,4	-
	Лист	Листов 1	
	ХАРЬКОВСКИЙ ПРОМСТРОЙНИИПРОЕКТ		

Н.контр. Зорин
Гл.спец. Зорин
Зав.гр. Шатновский
Проверил Шахновский
Разраб. Артеменко

Инв.№ подл. | Подпись и дата | Взам.инв.№

Альбом 8

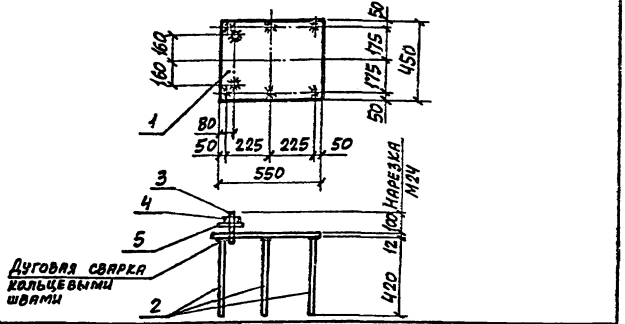

Поз.	Обозначение	Наименование	Кол.	Масса ед., кг	Примечание
		Документация			
	903-1-270.89 КЖИ.И-ТУ	Технические условия			
		Детали			
1		-450×12, ГОСТ 19903-74* ℓ=550	1	23,3	
2		ф12AIII, ГОСТ 5781-82, ℓ=420	6	0,37	
3		ф25AI, То же, ℓ=130	2	0,5	
		Стандартные изделия			
4		Гайка М24, ГОСТ 5915-70*	2	0,11	
5		Шайба М24, ГОСТ 11371-78*	2	0,03	

Привязан:

Инв. №

Н.контр.	Зорин		903-1-270.89	КЖИ-МН31	
Гл.спец.	Зорин		Изделие закладное МН31	Стадия	Масса	Масштаб
Зав.гр.	Шатновский			Р	26,8	
Проверил	Шкирский			Лист	Листов 1
Разраб.	Артеменко			ХАРЬКОВСКИЙ ПРОМСТРОЙНИИПРОЕКТ	

Альбом 8

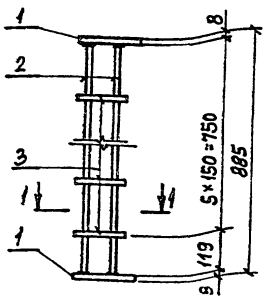

Поз.	Обозначение	Наименование	Кол.	Масса ед., кг	Примечание
		Документация			
	903-1-270.89 КЖИ.И-ТУ	Технические условия			
		Детали			
1		-100×8, ГОСТ 19903-74* ℓ=165	2	1,0	
2		ф10AIII, ГОСТ 5781-82, ℓ=869	2	0,54	
3		ф10AIII, То же, ℓ=135	5	0,08	

Привязан:

Инв. №

Взам. инв. № | Подпись и дата | Инв. № подл.

Н.контр.	Зорин		903-1-270.89	КЖИ-МН32	
Гл.спец.	Зорин		Изделие закладное МН32	Стадия	Масса	Масштаб
Зав.гр.	Шатновский			Р	3,5	–
Проверил	Шатновский			Лист	Листов 1
Разраб.	Артеменко			ХАРЬКОВСКИЙ ПРОМСТРОЙНИИПРОЕКТ	

Альбом 8

поз.3; поз.4

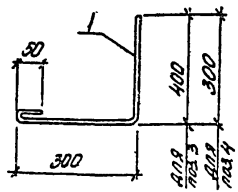

поз.5

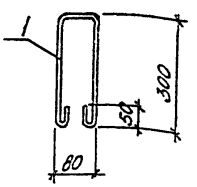

поз.	Обозначение	Наименование	Кол.	Масса ед., кг	Примечание
		Документация			
	903-1-270.89 КЖ.Н-ТУ	Технические условия			
		поз.3			
		Деталь			
1		ф8АI, ГОСТ5781-82, ℓ=760	1	0,30	
		поз.4			
		Деталь			
1		ф8АI, ГОСТ5781-82, ℓ=660	1	0,26	
		поз.5			
		Деталь			
1		ф8АI, ГОСТ5781-82, ℓ=800	1	0,32	

Привязан:

Инв. №

Н. контр.	Зорин		
Гл. спец.	Зорин		
Зав. гр.	Шаховский		
Проверил	Шаховский		
Разработал	Зинчатая		

903-1-270.89 КЖ.Н-поз.3...поз.5

Изделие закладное поз.3... поз.5

Стадия	Масса	Масштаб
Р	см. табл.	-
Лист	Листов 1	

Харьковский Промстройниипроект

Альбом 8

поз.6

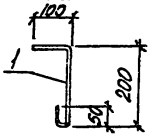

поз.7

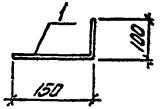

поз.	Обозначение	Наименование	Кол	Масса ед., кг	Примечание
		Документация			
	903-1-270.89 КЖ.Н-ТУ	Технические условия			
		поз.6			
		Деталь			
1		ф8АI, ГОСТ5781-82, ℓ=360	1	0,14	
		поз.7			
		Деталь			
1		ф6АI, ГОСТ5781-82, ℓ=250		0,06	
		поз.10			
		Деталь			
1		Газ.тр. ф1", ГОСТ3262-75*, ℓ=240	1	0,58	Б.Ч.
		поз.12			
		Деталь			
1		Газ.тр. ф1", ГОСТ3262-75*, ℓ=500	1	1,21	Б.Ч.

Привязан:

Инв. №

Н. контр.	Зорин		
Гл. спец.	Зорин		
Зав. гр.	Шаховский		
Проверил	Шаховский		
Разработал	Зинчатая		

903-1-270.89 КЖ.Н-поз.6; поз.7; поз.10; поз.12

Изделие закладное поз.6; поз.7; поз.10; поз.12

Стадия	Масса	Масштаб
Р	см. табл.	-
Лист	Листов	

Харьковский Промстройниипроект

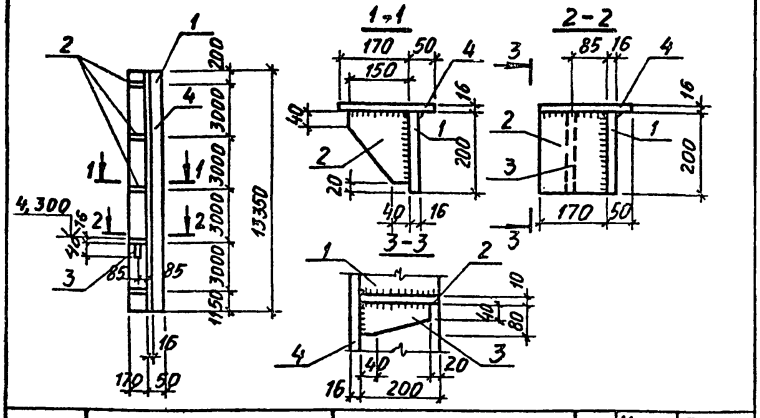

Поз.	Обозначение	Наименование	Кол.	Масса ед., кг	Приме-чание
		Документация			
	903-1-270.89 КЖ.И-ТУ	Технические условия			
		Детали			
1		-200×16, ГОСТ 19903-74*, ℓ=13350	1	335,4	
2		-150×10, то же, ℓ= 180	5	2,1	
3		-80×10, » , ℓ= 180	1	1,1	
4		-220×16, » , ℓ=13350	1	368,9	

Сварку производить по ГОСТ 5264-80, катет шва 10 мм, тип шва Т3.

Привязан:

Инв. №

Н.контр.	Зорин	903-1-270.89 КЖИ-МС1	
Гл.спец.	Зорин	Изделие соединительное МС 1	Стадия Р; Масса 7159; Масштаб -
Зав.гр.	Шахновский		Лист; Листов 1
Провер.	Шахновский		Харьковский Промстройниипроект
Разраб.	Гнатенко		

Альбом 8

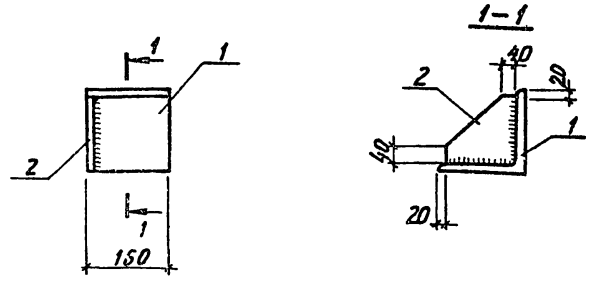

Поз.	Обозначение	Наименование	Кол.	Масса ед., кг	Приме-чание
		Документация			
	903-1-270.89 КЖ.И-ТУ	Технические условия			
		Детали			
1		L 200×16, ГОСТ 8509-86, ℓ=180	1	4,0	
2		-120×16, ГОСТ 19903-74*, ℓ=120	1	1,8	

Сварку производить по ГОСТ 5264-80, катет шва 10 мм, тип шва Т1.

Привязан:

Инв. №

Н.контр.	Зорин	903-1-270.89 КЖ.И-МС2	
Гл.спец.	Зорин	Изделие соединительное МС2	Стадия Р; Масса 5,8; Масштаб -
Зав.гр.	Шахновский		Лист; Листов 1
Провер.	Шахновский		Харьковский Промстройниипроект
Разраб.	Гнатенко		

Инв. № подл. | Подпись и дата | Взам. инв. №

Альбом 8

МС3

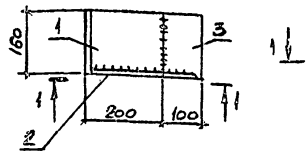

МС3а (зеркальное отражение)

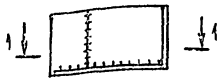

Марка	Масса ед., кг.
МС3	13,2
МС3а	13,2

Поз.	Обозначение	Наименование	Кол.	Масса ед., кг.	Примечание
		Документация			
	903-1-270.89 КЖ.И-ТУ	Технические условия			
		Детали			
1		L200×14, ГОСТ 8509-72, ℓ=160	1	6,8	
2		-170×10, ГОСТ 19903-74, ℓ=260	1	4,7	
3		-100×14, ГОСТ 19903-74, ℓ=160	1	1,7	

Сварку производить по ГОСТ 5264-80, катет шва 10 мм, тип шва Т3, С2.

Привязан:

Инв. №

Н. контр.	Зорин		
Гл. спец.	Зорин		
Зав. гр.	Шуновский		
Провер.	Лукьяненко		
Разраб.	Натенко		

903-1-270.89 КЖИ-МС3; МС3а

Изделие соединительное МС3; МС3а

Стадия	Масса	Масштаб
Р	см. табл.	–

Лист | Листов 1

ХАРЬКОВСКИЙ ПРОМСТРОЙНИИПРОЕКТ

Альбом 8

МС4

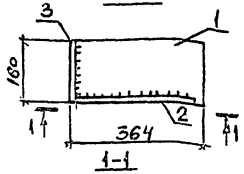

МС4а (зеркальное отражение)

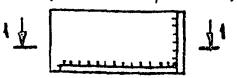

Марка	Масса ед., кг.
МС4	16,7
МС4а	16,7

Поз.	Обозначение	Наименование	Кол.	Масса ед., кг.	Примечание
		Документация			
	903-1-270.89 КЖ.И-ТУ	Технические условия			
		Детали			
1		-160×14, ГОСТ 19903-74, ℓ=350	1	6,2	
2		-180×14, ГОСТ 19903-74, ℓ=330	1	6,5	
3		-230×14, ГОСТ 19903-74, ℓ=160	1	4,0	

Сварку производить по ГОСТ 5264-80, катет шва 10 мм, тип шва Т3.

Привязан:

Инв. №

Взам. инв. №

Подпись и дата

Инв. № подл.

Н. контр.	Зорин		
Гл. спец.	Зорин		
Зав. гр.	Шахновский		
Провер.	Лукьяненко		
Разраб.	Натенко		

903-1-270.89 КЖИ-МС4; МС4а

Изделие соединительное МС4; МС4а

Стадия	Масса	Масштаб
Р	см. табл.	–

Лист | Листов 1

ХАРЬКОВСКИЙ ПРОМСТРОЙНИИПРОЕКТ

МС 5

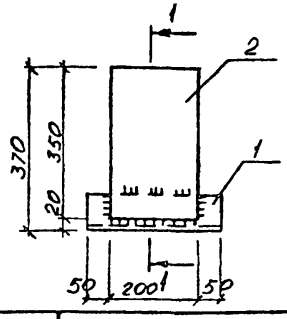

1-1

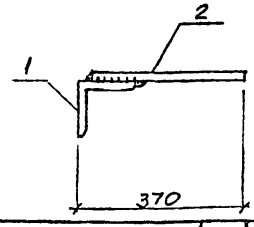

Марка	Масса ед., кг
МС 5	7,3
МС 6	0,44

Поз.	Обозначение	Наименование	Кол.	Масса ед. кг	Примечания
		Документация			
	903-1-270.89 КЖ.И-ТУ	Технические условия			
		МС 5			
		Детали			
1		L 80×8, ГОСТ 8509-86, ℓ=300	1	2,9	
2		-200×8, ГОСТ 19903-74, ℓ=350	1	4,4	
		МС 6			
		Детали			
		-70×8, ГОСТ 19903-74, ℓ=100	1	0,44	Б.Ч.

Сварку производить по ГОСТ 5264-80, катет шва 6 мм, тип шва Н2.

Привязан:

Инв. №

Н. контр.	Зорин	
Гл. спец.	Зорин	
Зав. гр.	Шахновский	
Провер.	Шахновский	
Разраб.	Гнатенко	

903-1-270.89 КЖИ-МС5; МС6

Изделие соединительное МС 5; МС 6

Стадия	Масса	Масштаб
Р	см. табл.	–

Лист | Листов 1

ХАРЬКОВСКИЙ ПРОМСТРОЙНИИПРОЕКТ

Альбом 8

МС 10

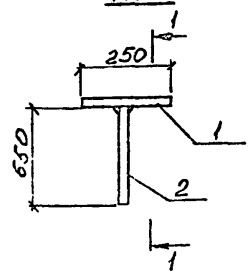

1-1

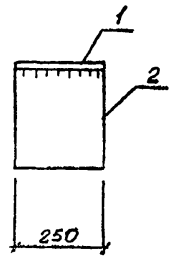

Марка	Масса ед., кг
МС 9	64,1
МС 10	12,6

Поз.	Обозначение	Наименование			
		Документация			
	903-1-270.89 КЖ.И-ТУ	Технические условия			
		МС 9			
		I 20, ГОСТ 8239-72*, ℓ=3050	1	64,1	Б.Ч.
		МС 10			
		Детали			
		-150×8, ГОСТ 19903-74, ℓ=250	1	2,4	
		-250×8, ГОСТ 19903-74, ℓ=650	1	10,2	

Сварку производить по ГОСТ 5264-80, катет шва 6 мм, тип шва Т3

Привязан:

Инв. №

Н. контр.	Зорин	
Гл. спец.	Зорин	
Зав. гр.	Шахновский	
Провер.	Шахновский	
Разраб.	Гнатенко	

Взам. инв. № | Подпись и дата | Инв. № подл.

903-1-270.89 КЖИ-МС9; МС10

Изделие соединительное МС 9; МС 10

Стадия	Масса	Масштаб
Р	см. табл.	–

Лист | Листов 1

ХАРЬКОВСКИЙ ПРОМСТРОЙНИИПРОЕКТ

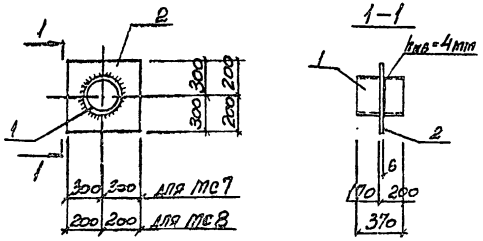

Марка	Масса ед. кг
МС7	51,1
МС8	24,5

Поз.	Обозначение	Наименование	Кол.	Масса ед. кг	Примечание
		Документация			
	903-1-270.89 КЖ.И-ТУ	Технические условия			
		МС7			
		Детали			
1		Тр.426×9, ГОСТ 8732-78*, ℓ=370	1	34,2	
2		-600×6, ГОСТ 19903-74*, ℓ=600	1	16,9	
		МС8			
		Детали			
1		Тр.273×7, ГОСТ 8732-78*, ℓ=370	1	17,0	
2		-400×6, ГОСТ 19903-74*, ℓ=400	1	7,5	

Сварку производить по ГОСТ 5264-80, катет шва 4мм, тип шва Т1

Привязан:

Инв. №

Н. контр.	Зорин		
Гл. конст.	Зорин		
Зав. гр.	Шахновский		
Провер.	Бобковская		
Разраб.	Минаева		

903-1-270.89 КЖ.И-МС7; МС8

Изделие соединительное МС7; МС8

Стадия	Масса	Масштаб
Р	см. табл.	–

Лист | Листов 1

Харьковский Промстройниипроект

Альбом 8

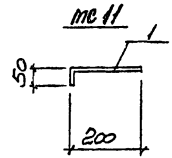

Марка	Масса ед. кг
МС11	0,09
МС12	22,6
МС13	58,3

Поз.	Обозначение	Наименование	Кол.	Масса ед. кг	Примечание
		Документация			
	903-1-270.89 КЖ.И-ТУ	Технические условия			
		МС11			
		Детали			
1		ФВАIII, ГОСТ 5781-82, ℓ=250	1	0,09	
		МС12			
		Детали			
1		[14, ГОСТ 8240-72*, ℓ=1310	1	22,6	Б.Ч.
		МС13			
		Детали			
1		[22 ГОСТ 8240-72*, ℓ=2870	1	58,3	Б.Ч.

Привязан:

Инв. №

Н. контр.	Зорин		
Гл. конст.	Зорин		
Зав. гр.	Шахновский		
Провер.	Шахновский		
Разраб.	Минаева		

903-1-270.89 КЖ.И-МС11...МС13

Изделие соединительное МС11... МС13

Стадия	Масса	Масштаб
Р	см. табл.	–

Лист | Листов 1

Харьковский Промстройниипроект

Взам. инв. №

Подпись и дата

Инв. № подл.

Альбом 8

МС15

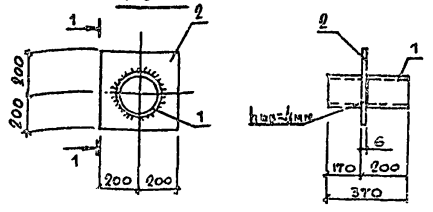

Марка	Масса ед. кг
МС14	9,9
МС15	16,2

Поз.	Обозначение	Наименование	Кол	Масса ед. кг	Примечание
		Документация			
	903-1-270.89 КЖИ-ТУ	Технические условия			
		МС 14			
		Детали			
1		∠100×63×8, ГОСТ 8510-86, ℓ=1ш	1	9,9	Б.Ч.
		МС 15			
		Детали			
1		Тр. 194×5 ГОСТ 8732-78° ℓ=370	1	8,6	
2		-400×6 ГОСТ 19903-74° ℓ=400	1	7,6	

Сварку производить по ГОСТ 5264-80, катет шва 4мм, тип шва Т1.

Привязан:

Инв. №

Н.контр.	Зорин		
Гл.спец.	Зорин		
Зав.гр.	Шахновский		
Вед.инж.	Боднянская		
Провер.	Боднянская		
Разраб.	Минаева		

903-1-270.89 КЖИ-МС14; МС15

Изделие соединительное МС14; МС15

Стадия	Масса	Масштаб
Р	См. табл.	–

Лист | Листов 1

Харьковский Промстройниипроект

Альбом 8

1-1 (повернуто)

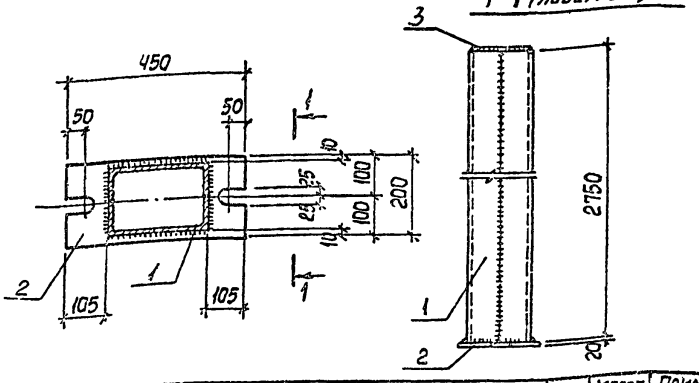

Поз.	Обозначение	Наименование	Кол.	Масса ед. кг	Примечание
		Документация			
	903-1-270.89 КЖ.И-ТУ	Технические условия			
		МС 16			
		Детали			
1		[24 ГОСТ 8240-72* ℓ=2750	2	66,0	
2		-200×20 ГОСТ 19903-74° ℓ=450	1	14,1	
3		-170×8 ГОСТ 19903-74° ℓ=220	1	2,4	

Сварку производить по ГОСТ 5264-80, катет шва 6мм, тип шва Т1; С2

Привязан:

Инв. №

Н.контр.	Зорин		
Гл.спец.	Зорин		
Зав.гр.	Шахновский		
Вед.инж.	Боднянская		
Провер.	Боднянская		
Разраб.	Литвинова		

903-1-270.89 КЖИ-МС16

Изделие соединительное МС16

Стадия	Масса	Масштаб
Р	148,5	–

Лист | Листов 1

Харьковский Промстройниипроект

Взам. инв. № | Подпись и дата | Инв. № подл.

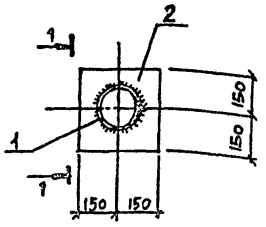

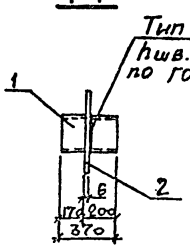

Марка	Масса Ед., кг
МС17	7,7
МС18	9,5
МС19	10,6
МС20	55,9

Поз.	Обозначение	Наименование	Кол	Масса ед. кг	Примечание
		Документация			
	903-1-270.89 КЖ.И-ТУ	Технические условия			
		МС 17			
		Детали			
1		Тр.89×4,5, ГОСТ 8732-78, ℓ=370	1	3,5	
2		-300×6, Гост 17903-74, ℓ=300	1	4,2	

Привязан:

Инв. №

Н.контр.	Зорин	
Гл. спец.	Зорин	
Зав. гр.	Шахновский	
Вед. инж.	Бодянская	
Провер.	Шахновский	
Разраб.	Белан	

903-1-270.89 КЖ.И МС17... МС20

Изделие соединительное МС 17... МС 20

Стадия	Масса	Масштаб
Р	см. табл.	–
Лист 1	Листов 2	

Харьковский Промстройниипроект

Альбом 8

Поз.	Обозначение	Наименование	Кол.	Масса, ед. кг	Примечание
		МС 18			
		Детали			
1		Тр. 121×5, ГОСТ 8732-78, ℓ=370	1	5,3	
2		-300×6, ГОСТ 17903-74, ℓ=300	1	4,2	
		МС 17			
		Детали			
1		Тр. 146×5, ГОСТ 8732-78, ℓ=370	1	6,4	
2		-300×6, ГОСТ 17903-74, ℓ=300	1	4,2	
		МС 20			
		Детали			
1		I 20 ГОСТ 8240-72, ℓ=2,66 п.м	1	55,9	Б.Ч.

Инв. № подл. | Подпись и дата | Взам. инв. №

903-1-270.89 КЖ.И МС17... МС20 Лист 2

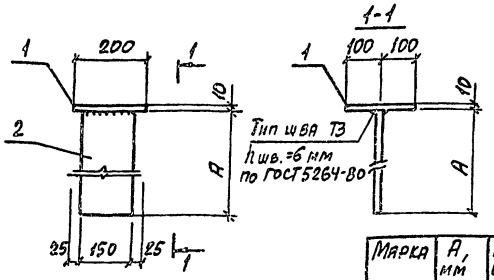

Марка	A, мм	Масса ед., кг
МС 22	550	9,6
МС 26	1050	15,5
МС 27	580	9,9

Поз.	Обозначение	Наименование	Кол.	Масса ед., кг	Примечание
		Документация			
	903-1-270.89 КЖ.И-ТУ	Технические условия			
		МС 22			
		Детали			
1		-200×10, ГОСТ 19903-74*, ℓ=200	1	3,1	
2		-150×10, То же, ℓ=550	1	6,5	

Привязан:

Инв. №

Н. контр.	Зорин		
Гл. спец.	Зорин		
Зав. гр.	Шахновский		
Вед. инж.	Бодманская		
Пр. вер.	Жуковский		
Разраб.	Артеменко		

903-1-270.89 КЖ.И-МС22; МС26; МС27

Изделие соединительное МС 22; МС 26; МС 27

Стадия	Масса	Масштаб
Р	см. табл.	–

Лист 1 Листов 2

Харьковский промстройниипроект

Альбом 8

Поз.	Обозначение	Наименование	Кол.	Масса ед., кг	Примечание
		МС 26			
		Детали			
1		-200×10, ГОСТ 19903-74*, ℓ=200	1	3,1	
2		-150×10, То же, ℓ=1050	1	12,4	
		МС 27			
		Детали			
1		-200×10, ГОСТ 19903-74*, ℓ=200	1	3,1	
2		-150×10, То же, ℓ=580	1	6,8	

Инв. № подл. | Подпись и дата | Взам. инв. №

903-1-270.89 КЖ.И-МС22; МС26; МС27 Лист 2

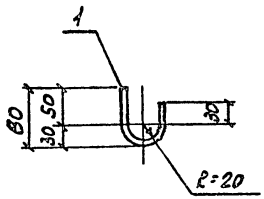

Марка	Масса ед., кг
МС23	8,6
МС24	0,09

Поз.	Обозначение	Наименование	Кол.	Масса ед., кг	Примечание
		Документация			
	903-1-270.89 КЖИ-ТУ	Технические условия			
		МС 23			
		Детали			
1		Е10, ГОСТ 8240-72*, ℓ=п.м.	1	8,6	
		МС 24			
		Детали			
1		ф10 AI, ГОСТ 5781-82, ℓ=145	1	0,09	

Привязан:

Инв. №

Н. контр.	Зорин		
Гл. спец.	Зорин		
Зав. гр.	Шахновский		
Вед. инж.	Боднянская		
Провер.	Шахновский		
Разраб.	Артеменко		

903-1-270.89 КЖИ-МС 23; МС 24

Изделие соединительное МС 23; МС 24

Стадия	Масса	Масштаб
Р	см. табл.	-

Лист | Листов 1

Харьковский промстройниипроект

Альбом 8

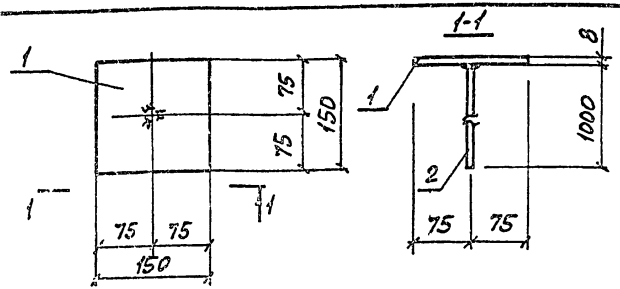

Поз.	Обозначение	Наименование	Кол.	Масса ед., кг	Примечание
		Документация			
	903-1-270.89 КЖИ-ТУ	Технические условия			
		Детали			
1		-150×8, ГОСТ 19903-74*, ℓ=150	1	1,4	
2		ф12 AI, ГОСТ 5781-82, ℓ=1000	1	0,9	

Привязан:

Инв. №

Инв. № подл. | Подпись и дата | Взам. инв. №

Н. контр.	Зорин		
Гл. спец.	Зорин		
Зав. гр.	Шахновский		
Вед. инж.	Боднянская		
Провер.	Шахновский		
Разраб.	Артеменко		

903-1-270.89 КЖИ-МС 25

Изделие соединительное МС 25

Стадия	Масса	Масштаб
Р	2,3	-

Лист | Листов 1

Харьковский промстройниипроект

Альбом 8

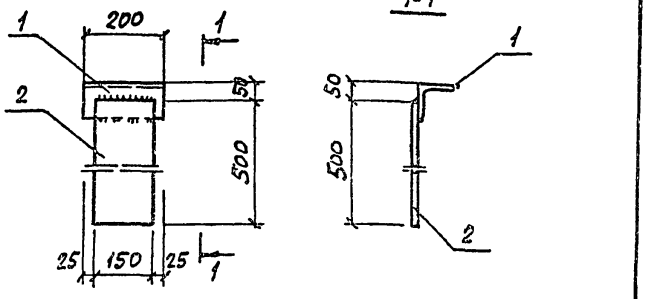

Поз.	Обозначение	Наименование	Кол.	Масса ед., кг	Примечание
		Документация			
	903-1-270.89 КЖ.И-ТУ	Технические условия			
		Детали			
1		L100×10, ГОСТ 8509-86, ℓ=200	1	3,0	
2		-150×10, ГОСТ 19903-74*, ℓ=500	1	5,9	

Сварку производить по ГОСТ 5264-80, катет шва 6мм, тип шва Н2.

Привязан:

Инв. №

Н. контр.	Зорин		903-1-270.89 КЖ.И-МС 28		
Гл. спец.	Зорин		Изделие соединительное МС 28	Стадия	Масса	Масштаб
Зав. гр.	Шахновский			Р	8,9	–
Вед. инж.	Борнякская			Лист	Листов 1
Проф.	Шахновский			ХАРЬКОВСКИЙ ПРОМСТРОЙНИИПРОЕКТ	
Разраб.	Петраш				

Альбом 8

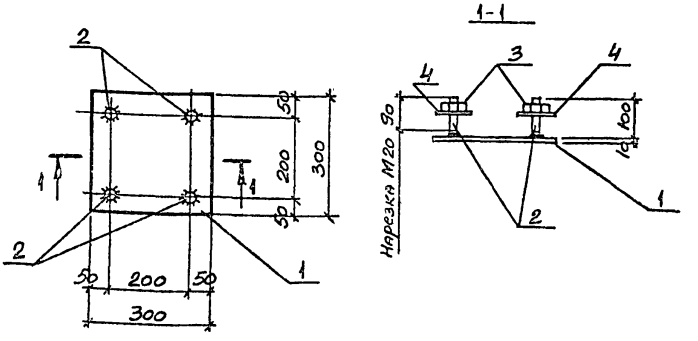

Поз.	Обозначение	Наименование	Кол.	Масса ед., кг	Примеч.
		Документация			
	903-1-270.89 КЖ.И-ТУ	Технические изделия			
		Детали			
1		-300×12, ГОСТ 19903-74*, ℓ=300	1	8,5	
2		ф20 AI, ГОСТ 5781-82, ℓ=100	4	0,25	
		Стандартные изделия			
3		Гайка М20, ГОСТ 5915-70*	4	0,063	
4		Шайба М20, ГОСТ 11371-78*	4	0,017	

Привязан:

Инв. №

Н. контр.	Зорин		903-1-270.89 КЖ.И-МС 21		
Гл. спец.	Зорин		Изделие соединительное МС 21	Стадия	Масса	Масштаб
Зав. гр.	Шахновский			Р	9,8	–
Вед. инж.	Борнякская			Лист	Листов 1
Проф.	Шахновский			ХАРЬКОВСКИЙ ПРОМСТРОЙНИИПРОЕКТ	
Разраб.	Петраш				

Инв. № подл. | Подпись и дата | Взам. инв. №

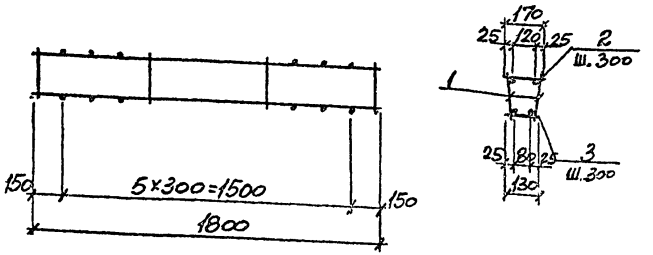

ПОЗ.	ОБОЗНАЧЕНИЕ	НАИМЕНОВАНИЕ	КОЛ.	МАССА ЕД.КГ	ПРИМЕЧ.
		ДОКУМЕНТАЦИЯ			
	903-1-270.89 КЖ.И-ТУ	ТЕХНИЧЕСКИЕ УСЛОВИЯ			
		СБОРОЧНЫЕ ЕДИНИЦЫ			
1	903-1-270.89 КЖ.И-Кр1,Кр2	КАРКАС ПЛОСКИЙ Кр 1	2	2,1	
		ДЕТАЛИ			
2		ф4Вр-I, ГОСТ6727-80, ℓ=170	6	0,02	
3		ф4Вр-I, ГОСТ6727-80, ℓ=130	6	0,01	

Привязан:

Инв. №

Н.контр.	Зорин		
Гл.конст.	Зорин		
Зав.гр.	Шахновский		
Провер.	Чепелева		
Разраб.	Минаева		

903-1-270.89 КЖ.И-КП1

КАРКАС ПРОСТРАНСТВЕННЫЙ КП1

СТАДИЯ	МАССА	МАСШТАБ
Р	4,4	–

Лист | Листов 1

ХАРЬКОВСКИЙ ПРОМСТРОЙНИИПРОЕКТ

Альбом 8

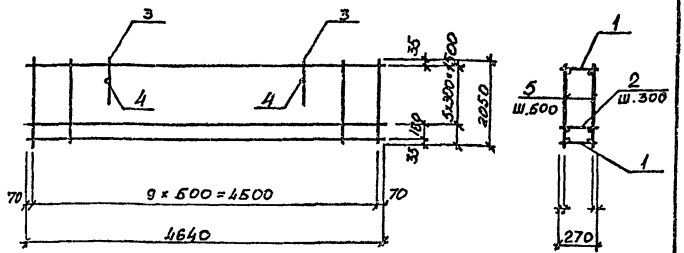

ПОЗ	ОБОЗНАЧЕНИЕ	НАИМЕНОВАНИЕ	КОЛ.	МАССА ЕД.КГ	ПРИМЕЧ.
		ДОКУМЕНТАЦИЯ			
	903-1-270.89 КЖ.И-ТУ	ТЕХНИЧЕСКИЕ УСЛОВИЯ			
		СБОРОЧНЫЕ ЕДИНИЦЫ			
1	903-1-270.89 КЖ.И-Кр9;Кр10	Каркас плоский Кр 9	2	2,9	
2	903-1-270.89 КЖ.И-Кр9;Кр10	— " — Кр 10	6	2,5	
3	1.030.1-1.1-3 01-06	Петля строповочная СП7	2	3.6	
		ДЕТАЛИ			
4		ф12А-III, ГОСТ3781-82, ℓ=270	2	0.24	
5		ф5Вр-I, ГОСТ6727-80, ℓ=2060	20	0,31	

Привязан:

Инв. №

Н.контр.	Зорин		
Гл.констр.	Зорин		
Зав.гр.	Шахновский		
Провер.	Шахновский		
Разраб.	Гнатенко		

903-1-270.89 КЖ.И-КП2

КАРКАС ПРОСТРАНСТВЕННЫЙ КП 2

СТАДИЯ	МАССА	МАСШТАБ
Р	34,7	–

Листов 1 | Листов 1

ХАРЬКОВСКИЙ ПРОМСТРОЙНИИПРОЕКТ

Инв. № подл. | Подпись и дата | Взам. инв. №

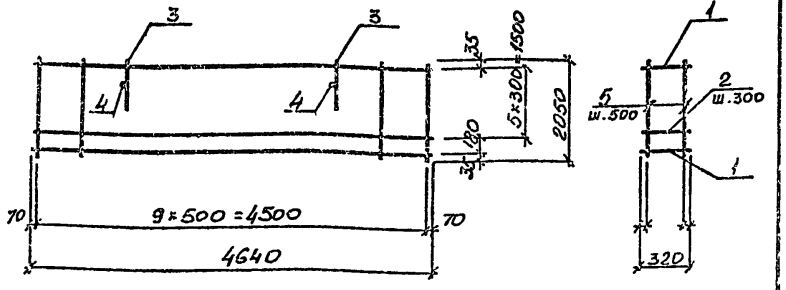

поз.	Обозначение	Наименование	Кол.	Масса ед., кг	Примеч.
		Документация			
	903-1-270.89 КЖ.И-ТУ	Технические условия			
		Сборочные единицы			
1	КЖ.И-КрН, Кр12	Каркас плоский Кр 11	2	4,5	
2		— " — Кр 12	6	4,1	
3	1.030.1-1.1-3 01-06	Петля строповочная СП3	2	5,3	
		Детали			
4		ф12А-III, ГОСТ 5781-82, ℓ=320	2	0,28	
5		ф5 Вр-I, ГОСТ 6727-80, ℓ=2050	20	0,31	

Привязан:

Инв. №

Н. контр.	Зорин		903-1-270.89 КЖ.И-КП3		
Гл. констр.	Зорин		Каркас пространственный КП 3	Стадия: Р	Масса: 51,0	Масштаб: —
Зав. гр.	Щахновский			Лист	Листов 1
Провер.	Щахновский		Харьковский промстройниипроект		
Разраб.	Гнатенко				

Альбом 8

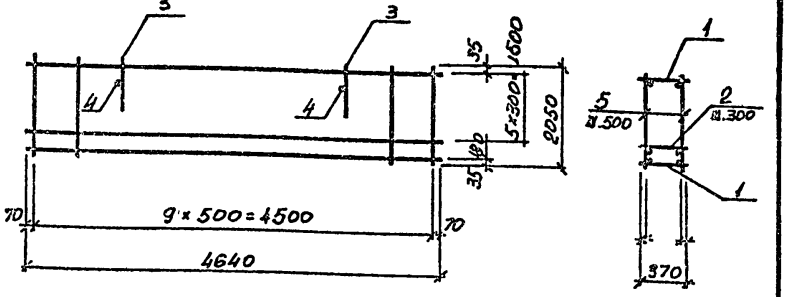

поз.	Обозначение	Наименование	Кол.	Масса ед., кг	Примеч.
		Документация			
	903-1-270.89 КЖ.И-ТУ	Технические условия			
		Сборочные единицы			
1	КЖ.И-Кр13, Кр14	Каркас плоский Кр 13	2	4,8	
2		— " — Кр 14	6	4,2	
3	1.030.1-1.1-3 01-06	Петля строповочная СП8	2	5,3	
		Детали			
4		ф12А-III, ГОСТ 5781-82, ℓ=370	2	0,33	
5		ф5 Вр-I, ГОСТ 6727-80, ℓ=2050	20	0,31	

Привязан:

Инв. №

Н. контр.	Зорин		903-1-270.89 КЖ.И-КП4		
Гл. констр.	Зорин		Каркас пространственный КП 4	Стадия: Р	Масса: 52,3	Масштаб: —
Зав. гр.	Щахновский			Лист	Листов 1
Провер.	Щахновский		Харьковский промстройниипроект		
Разраб.	Гнатенко				

Инв. № подл. | Подпись и дата | Взам. инв. №

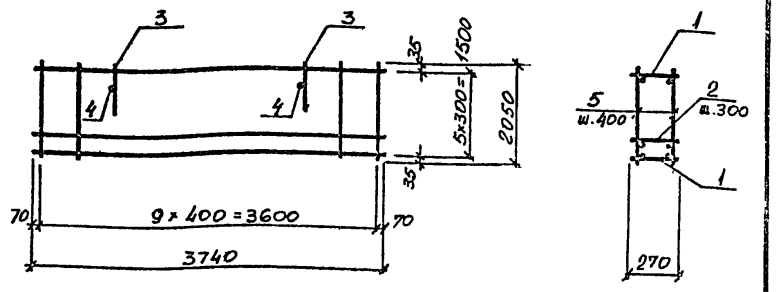

поз.	Обозначение	Наименование	Кол.	Масса ед.кг	Примеч.
		Документация			
	903-1-270.89 КЖ.И-ТУ	Технические условия			
		Сборочные единицы			
1	903-1-270.89 КЖ.И-Кр15, Кр16	Каркас плоский Кр15	2		
2		—"— Кр16	6		
3	1.030.1-1.1-3 01-06	Петля строповочная СП7	2	3,6	
		Детали			
4		ф12А-III, ГОСТ 5781-82, ℓ-270	2	0,24	
5		ф5 Вр-I, ГОСТ 6727-80, ℓ-2050	20	0,31	

Привязан:

Инв. №

903-1-270.89		КЖ.И-КП5	
Каркас пространственный КП 5	Стадия	Масса	Масштаб
	Р	30,5	—
	Лист	Листов 1	
	Харьковский Промстройниипроект		

Н.контр.	Зорин	
Гл.констр.	Зорин	
Зав.гр.	Шахновский	
Провер.	Шаховский	
Разраб.	Гнатенко	

Альбом 8

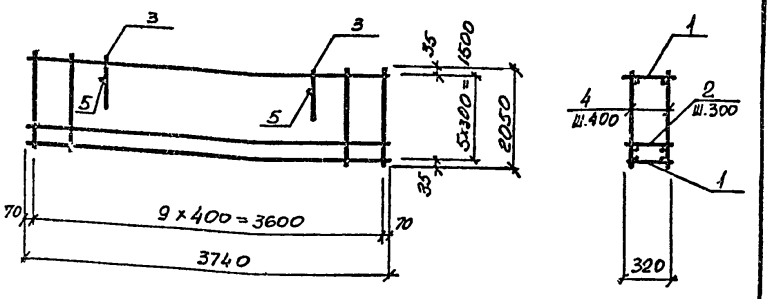

поз.	Обозначение	Наименование	Кол.	Масса ед.кг	Примеч.
		Документация			
	903-1-270.89 КЖ.И-ТУ	Технические условия			
		Сборочные единицы			
1	903-1-270.89 КЖ.И-Кр17, Кр18	Каркас плоский Кр17	2		
2		—"— Кр18	6		
3	1.030.1-1.1-3 01-06	Петля строповочная СП8	2	5,3	
		Детали			
4		ф12А-III, ГОСТ 5781-82, ℓ-320	2	0,28	
5		ф5 Вр-I, ГОСТ 6727-80, ℓ-2050	20	0,31	

Привязан:

Инв. №

903-1-270.89		КЖ.И-КП6	
Каркас пространственный КП 6	Стадия	Масса	Масштаб
	Р	45,2	—
	Лист	Листов 1	
	Харьковский Промстройниипроект		

Н.контр.	Зорин	
Гл.констр.	Зорин	
Зав.гр.	Шахновский	
Провер.	Шаховский	
Разраб.	Гнатенко	

Инв.№ подл. | Подпись и дата | Взам.инв.№

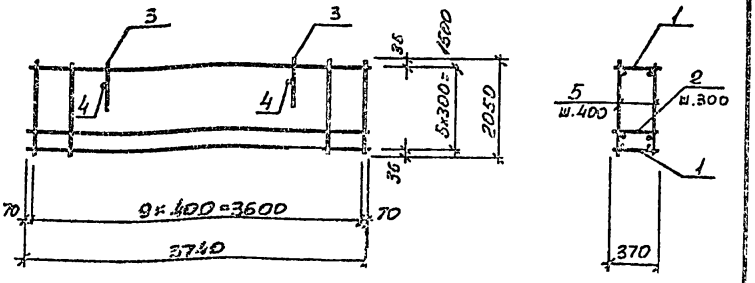

Поз.	Обозначение	Наименование	Кол.	Масса ед. кг.	Примеч.
		Документация			
	903-1-270.89 КЖ.И-ТУ	Технические условия			
		Сборочные единицы			
1	903-1-270.89 КЖ.И-Кр19, Кр20	Каркас плоский Кр19	2	4.0	
2	То же	Кр20	6	3.5	
3	1.030.1-1.1-3 01-06	Петля строповочная СП8	2	5,3	
		Детали			
4		ф12-III, ГОСТ5781-82, ℓ=370	2	0,33	
5		ф5Вр-I ГОСТ6727-80, ℓ=2050	20	0,31	

Привязан:

Инв. №

			903-1-270.89 КЖ.И-КП7			
Н.контр.	Зорин		Каркас пространственный КП 7	Стадия	Масса	Масштаб
Гл.констр.	Зорин			Р	46,5	–
Нач.гр.	Кохновский			Лист	Листов 1	
Проверр.	Шахновский			ХАРЬКОВСКИЙ ПРОМСТРОЙНИИПРОЕКТ		
Разраб.	Игнатенко					

Альбом 8

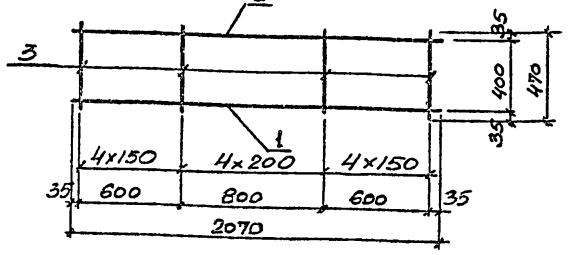

Поз.	Обозначение	Назначение	Кол.	Масса ед., кг	Примеч.
		Документация			
	903-1-270.89 КЖ.И-ТУ	Технические условия			
		Детали			
1		ф8AIII, ГОСТ5781-82, ℓ=2070	1	0,82	
2		ф6AI, ГОСТ5781-82, ℓ=2070	1	0,46	
3		ф6AI, ГОСТ5781-82, ℓ=470	13	0,10	

Привязан:

Инв. №

			903-1-270.89 КЖ.И-Кр92			
Н.контр.	Зорин		Каркас плоский Кр92	Стадия	Масса	Масштаб
Гл.спец.	Зорин			Р	2,6	–
Зав.гр.	Шахновский			Лист	Листов	
Вед.инж.	Боднянская			ХАРЬКОВСКИЙ ПРОМСТРОЙНИИПРОЕКТ		
Провер.	Шахновский					
Разраб.	Петраш					

Инв.№подл. | Подпись и дата | Взам.инв.№

Поз.	Обозначение	Наименование	Кол.	Масса ед., кг	Примечание
		Документация			
	903-1-270.89 КЖИ-ТО	Техническое описание			
	903-1-270.89 КЖИ-КП8...КП13	Сборочный чертеж			
		Детали			
9		ф5 ВрI, ГОСТ 6727-80, ℓ=1100	2	0,06	
10		ф5 ВрI, То же, ℓ=700	2	0,11	
		Переменные данные для исполнений КП8			
		Сборочные единицы			
1	903-1-270.89 КЖИ-Кр21...Кр62	Каркас плоский Кр21	1	2,1	
2	То же	То же Кр22	1	2,1	
3	"	" Кр23	1	2,2	
4	"	" Кр24	1	2,3	
5	"	" Кр25	1	2,4	
6	1.030.1-1.1-3 01-03	Петля строповочная СП4	2	1,12	
		Детали			
7		ф10АIII, ГОСТ 5781-82, ℓ=170	2	0,10	
8		ф5 ВрI, ГОСТ 6727-80 ℓ=1150	20	0,18	
		КП9			

Привязан:

Инв. №

Н. контр.	Зорин		903-1-270.89 КЖИ-КП8...КП13
Гл. спец.	Зорин		
Зав. гр.	Шахновский		
Проверил	Шахновский		Каркас пространственный КП8...КП13
Разраб.	Артеменко		Стадия: Р; Лист: 1; Листов: 4
			Харьковский промстройниипроект

Альбом 8

Поз.	Обозначение	Наименование	Кол.	Масса ед., кг	Примечание
		Сборочные единицы			
1	903-1-270.89 КЖИ-Кр21...Кр62	Каркас плоский Кр26	1	2,1	
2	То же	То же Кр27	1	2,2	
3	"	" Кр28	1	2,2	
4	"	" Кр29	1	2,3	
5	"	" Кр30	1	2,4	
6	1.030.1-1.1-3 01-03	Петля строповочная СП4	2	1,12	
		Детали			
7		ф10,9III, ГОСТ 5781-82, ℓ=220	2	0,14	
8		ф5 ВрI, ГОСТ 6727-80 ℓ=1150	20	0,18	
		КП10			
		Сборочные единицы			
1	903-1-270.89 КЖИ-Кр21...Кр62	Каркас плоский Кр31	1	2,5	
2	То же	То же Кр32	1	2,5	
3	"	" Кр33	1	2,6	
4	"	" Кр34	1	2,6	
5	"	" Кр35	1	2,7	
6	1.030.1-1.1-3 01-04	Петля строповочная СП5	2	1,87	
		Детали			
7		ф10АIII, ГОСТ 5781-82, ℓ=270	2	0,17	
8		ф5 ВрI, ГОСТ 6727-80, ℓ=1150	20	0,18	

Инв. № подл. | Подпись и дата | Взам. инв. №

Привязан:

Инв. №

			903-1-270.89 КЖИ-КП8...КП13
			Лист 2

Альбом 8

Поз.	Обозначение	Наименование	Кол.	Масса ед., кг	Примечание
		КП11			
		Сборочные единицы			
1	903-1-270.89 КЖИ-КП11...КП62	Каркас плоский Кр36	1	1,9	
2	То же	То же Кр37	1	1,9	
3	"	" Кр38	1	2,0	
4	"	" Кр39	1	2,1	
5	"	" Кр40	1	2,1	
6	1.030.1-1.1-3 01-03	Петля строповочная СП4	2	1,12	
		Детали			
7		ф10 AIII, ГОСТ 5781-82, ℓ=170	2	0,10	
8		ф5 BpI, ГОСТ 6727-80, ℓ=1150	18	0,18	
		КП12			
		Сборочные единицы			
1	903-1-270.89 КЖИ-КП11...КП62	Каркас плоский Кр41	1	1,9	
2	То же	То же Кр42	1	1,9	
3	"	" Кр43	1	2,0	
4	"	" Кр44	1	2,1	
5	"	" Кр45	1	2,1	
6	1.030.1-1.1-3 01-03	Петля строповочная СП4	2	1,12	
		Детали			
7		ф10 AIII, ГОСТ 5781-82, ℓ=220	2	0,14	
8		ф5 BpI, ГОСТ 6727-80, ℓ=1150	18	0,18	
		КП13			

Привязан:

Инв. №

Альбом 8

Поз.	Обозначение	Наименование	Кол.	Масса ед., кг	Примечание
		Сборочные единицы			
1	903-1-270.89 КЖИ-КП11...КП62	Каркас плоский Кр46	1	2,2	
2	То же	То же Кр47	1	2,2	
3	"	" Кр48	1	2,3	
4	"	" Кр49	1	2,4	
5	"	" Кр50	1	2,5	
6	1.030.1-1.1-3 01-04	Петля строповочная СП5	2	1,87	
		Детали			
7		ф10 AIII, ГОСТ 5781-82, ℓ=270	2	0,17	
8		ф5 BpI, ГОСТ 6727-80, ℓ=1150	18	0,18	

Инв. № подл. | Подпись и дата | Взам. инв. №

Привязан:

Инв. №

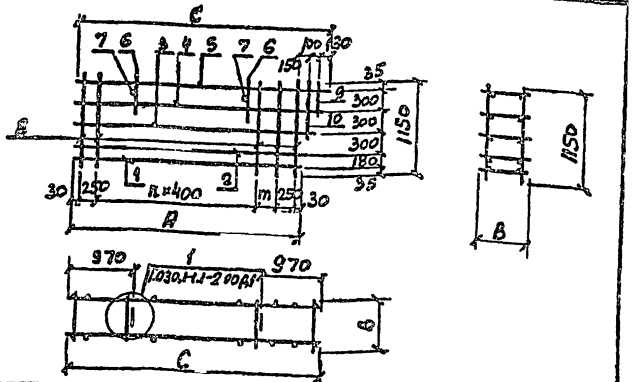

Марка	Размеры, мм					Масса, кг
	A	C	B	n	m	
КП8	3330	3680	170	6	370	17,5
КП9	3330	3680	220	6	370	17,7
КП10	3330	3680	270	6	370	20,9
КП11	2940	3290	170	5	380	16,0
КП12	2940	3290	220	5	380	16,1
КП13	2940	3290	270	5	380	19,3

Привязан:

Инв. №

Н.контр.	Зорин		
Гл.спец.	Зорин		
Зав.гр.	Шахновский		
Проверил	Шахновский		
Разраб.	Артеменко		

903-1-270.89 КЖИ-КП8...КП13 СБ

Каркас пространственный КП8 ... КП13 Сборочный чертеж

Стадия	Масса	Масштаб
Р	см. табл.	–

Лист | Листов 1

Харьковский Промстройниипроект

Альбом 8

Поз.	Обозначение	Наименование	Кол.	Масса ед., кг	Примечание
		Документация			
	903-1-270.89 КЖИ-ТО	Техническое описание			
	903-1-270.89 КЖИ-КП14...КП16	Сборочный чертеж			
		Детали			
7		ф5ВрI, ГОСТ 6727-80, ℓ=850	22	0,13	
8		ф5ВрI, то же, ℓ=380	2	0,06	
		Переменные данные			
		для исполнений			
		КП14			
		Сборочные единицы			
1	903-1-270.89 КЖИ-Кр2L.Кр62	Каркас плоский Кр51	1	2,4	
2	То же	То же Кр52	1	2,4	
3	"	" Кр53	1	2,5	
4	"	" Кр54	1	2,6	
5	1.030.1-1.3 01-02	Петля строповочная СП3	2	0,70	
		Детали			
6		ф8АIII, ГОСТ 5781-82, ℓ=170	2	0,07	

Привязан:

Инв. №

Н.контр.	Зорин		
Гл.спец.	Зорин		
Зав.гр.	Шахновский		
Проверил	Шахновский		
Разраб.	Артеменко		

Инв. № подл. | Подпись и дата | Взам. инв. №

903-1-270.89 КЖИ-КП14...КП16 СБ

Каркас пространственный КП14 ... КП16

Стадия	Лист	Листов
Р	1	2

Харьковский Промстройниипроект

Альбом 8

Поз.	Обозначение	Наименование	Кол.	Масса ед., кг	Примечание
		КП15			
		Сборочные единицы			
1	903-1-270.89: КЖИ-КП1..КР62	Каркас плоский Кр55	1	2,4	
2	То же	То же Кр56	1	2,4	
3	"	" Кр57	1	2,5	
4	"	" Кр58	1	2,6	
5	1.030.1-1.1-3 01-03	Петля строповочная СП4	2	1,12	
		Детали			
6		ф10АIII, ГОСТ 5781-82, с-22а	2	0,14	
		КП16			
		Сборочные единицы			
1	903-1-270.89 · КЖИ-КП1..КР62	Каркас плоский Кр59	1	5,7	
2	То же	То же Кр60	1	5,8	
3	"	" Кр61	1	6,0	
4	"	" Кр62	1	6,1	
5	1.030.1-1.1-3 01-03	Петля строповочная СП4	2	1,12	
		Детали			
6		ф10АIII, ГОСТ 5781-82, с-22а	2	0,17	

Привязан:

Инв. №

903-1-270.89	КЖИ-КП14...КП16			Лист 2

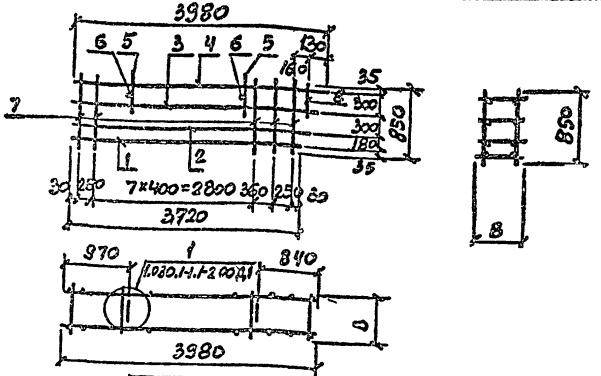

Марка	B, мм	Масса, кг
КП14	170	14,4
КП15	220	15,4
КП16	270	29,2

Привязки:

Инв. №

Инв. № подл. | Подпись и дата | Взам. инв. №

			903-1-270.89	КЖИ-КП14...КП16СБ		
Гл. констр.	Зорин		Каркас пространственный КП14...КП16. Сборочный чертеж.	Стадия	Масса	Масштаб
Гл. спец.	Зорин			Р	См. табл.	-
Зав. гр.	Чайковский			Лист	Листов 9	
Проверил	Налюкевич			Харьковский промстройниипроект		
Разраб.	Артемьева					

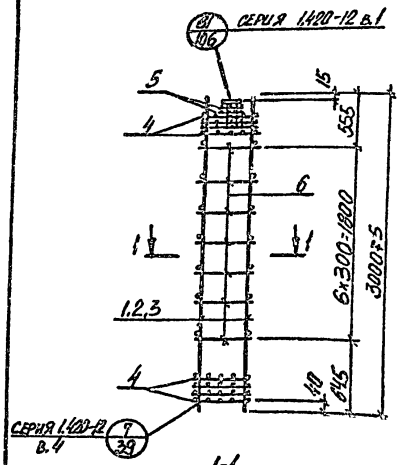

1-1
ДЛЯ КП17

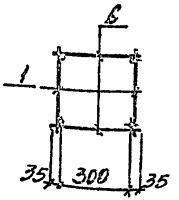

1-1
ДЛЯ КП18

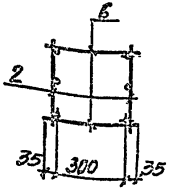

1-1
ДЛЯ КП19

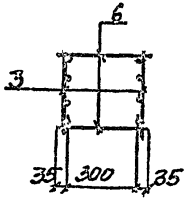

Поз.	Обозначение	Наименование	Кол-во КП17	Кол-во КП18	Кол-во КП19	Масса ед., кг	Примечание
		Документация					
	903-1-270.89 КЖ.И-ТУ	Технические условия					
		Сборочные единицы					
1	903-1-270.89 КЖ.И-Кр63; Кр64	Каркас плоский Кр63	2			24,3	
2	то же	Кр64		2		35,9	
3	903-1-270.89 КЖ.И-Кр65	Кр65			2	47,5	
4	1.420-12 вып. 4	Сетка арматурная С1	8	8	8	2,3	
5	то же	С3	2	2	2	1,5	
		Детали					
6	1.420-12 вып. 4	поз. 2	14	14	14	0,15	

Марка	Масса ед., кг
КП17	72,1
КП18	95,3
КП19	118,5

Привязан:

Инв. №

Н. контр.	Зорин	
Гл. спец.	Зорин	
Зав. пр.	Шахновский	
Вед. инж.	Бодняжский	
Провер.	Чепелев	
Разраб.	Лучкатая	

903-1-270.89 КЖ.И-КП17...КП19

Каркас пространственный КП17... КП19

Стадия	Масса	Масштаб
Р	см. табл.	—

Лист | Листов 1

ХАРЬКОВСКИЙ ПРОМСТРОЙНИИПРОЕКТ

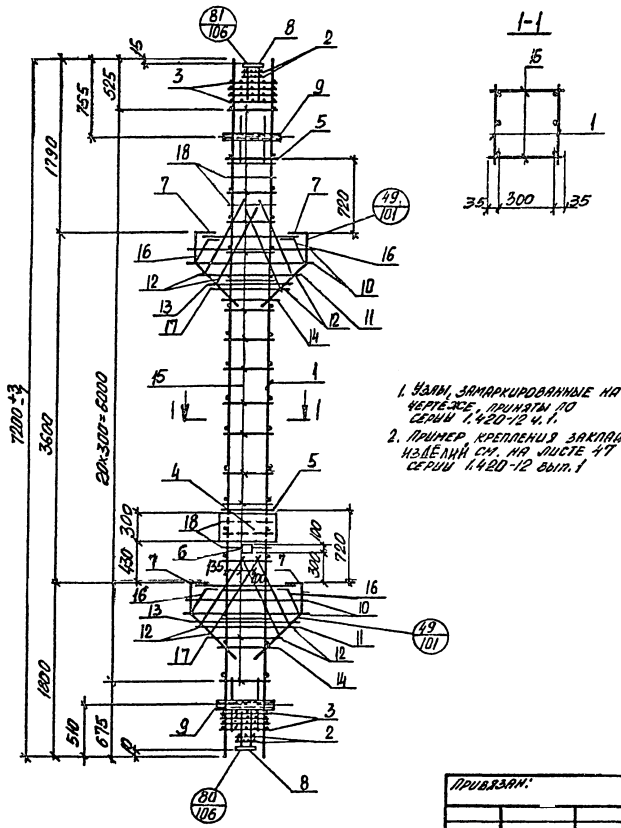

1-1

1. Узлы, замаркированные на чертеже, приняты по серии 1.420-12 ч.1.
2. Пример крепления закладных изделий см. на листе 47 серии 1.420-12 вып.1

поз.	Обозначение	Наименование	Кол.	Масса ед., кг	Примечание
		Документация			
	903-1-270.89 КЖ.И-ТУ	Технические условия			
		Сборочные единицы			
1	903-1-270.89 КЖ.И-Кр66	Каркас плоский Кр66	2	107,6	
2	1.420-12 вып.1 ч.2	Сетка арматурная С3	4	1,2	
3	то же	то же С1	8	2,3	
		Изделия закладные			
4	1.400-15 вып.1	МН144-2	2	9,5	
5	1.420-12 вып.5	М3	2	17,9	
6	1.400-15 вып.1	МН105-1	2	1,0	
7	1.420-12 вып.5	М51	4	19,3	
8	то же	М48	2	8,6	
9	"	М16	2	2,5	
		Детали			
10	1.420-12 вып.1 г.2 л.116	поз.67	4	1,1	
11	то же	поз.66	2	1,0	
12	"	поз.55	8	1,7	
13	1.420-12 вып.1 ч.2 л.117	поз.69	2	0,9	
14	" л.116	поз.60	2	2,6	
15	" л.118	поз.3	42	0,15	
16	" л.116	поз.54	4	0,90	
17	" л.117	поз.70	2	0,7	
18	" л.118	поз.77	16	0,33	

Привязан:

Инв. №

Н.контр.	Зорин		
Гл.спец.	Зорин		
Зав.гр.	Сытницкий		
Нач.отд.	Сосницкий		
Разраб.	Черепева		
Провер.	Лонкина		

903-1-270.89 КЖ.И-КП20

Каркас пространственный КП20

Стадия	Масса	Масштаб
Р	433,1	-
Лист	Листов 1	

ХАРЬКОВСКИЙ ПРОМСТРОЙНИИПРОЕКТ

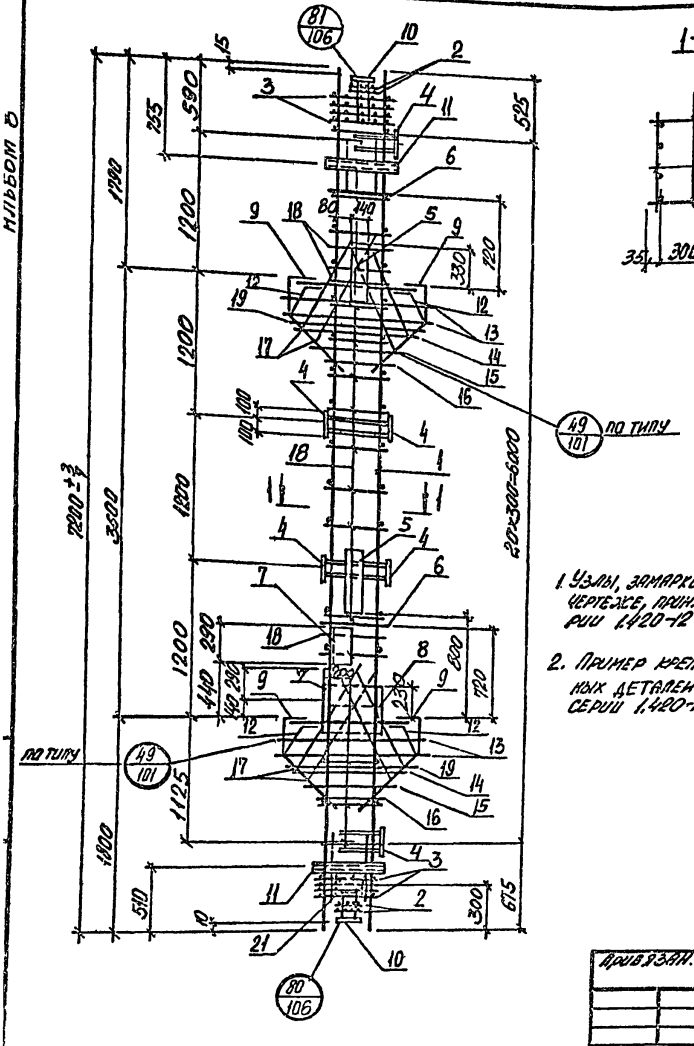

1. Узлы, замаркированные на чертеже, приняты по серии 1.420-12 ч.2.

2. Пример крепления закладных деталей см. на листе 47 серии 1.420-12 вып.1

Поз.	Обозначение	Наименование	Кол.	Масса, ед., кг	Примечание
		Документация			
	903-1-270.89 КЖ.И-ТУ	Технические условия			
		Сборочные единицы			
1	903-1-270.89 КЖС.И-Кр67	Каркас плоский Кр67	2	142,4	
2	1.420-12 вып.1 ч.2	Сетка арматурная С3	4	1,2	
3	то же	то же С1	8	2,3	
		Изделия закладные			
4	1.420-12 вып.5	М42	6	2,2	
5	то же	М21	2	41,8	
6	"	М3	2	17,9	
7	1.400-6/76 вып.1	М1-11-8	2	6,7	
8	то же	М4-35	1	11,1	
9	1.420-12 вып.5	М51	4	19,3	
10	то же	М48	2	8,6	
11	"	М16	2	2,5	
21	1.400-15 вып.1	МН105-1	1	1,0	
		Детали			
12	1.420-12 вып.1 ч.2 л.116	поз.54	4	0,9	
13	то же	поз.67	4	1,1	
14	1.420-12 вып.1 ч.2 л.117	поз.69	2	0,9	
15	то же	поз.70	2	0,7	
16	1.420-12 вып.1 ч.2 л.116	поз.60	2	0,6	
17	то же	поз.55	8	1,7	
18	1.420-12 вып.1 ч.2 л.118	поз.77	16	0,33	
19	1.420-12 вып.1 ч.2 л.116	поз.68	2	1,0	
20	1.420-12 вып.1 ч.2 л.118	поз.3	42	0,15	

Привязан:

Инв. №

Н. контр.	Зорин	
Гл. спец.	Зорин	
Зав. гр.	Шахновский	
Вед. инж.	Богданская	
Провер.	Чепелева	
Разраб.	Лихватая	

903-1-270.89 КЖ.И-КП21

Каркас пространственный Кп 21

Стадия	Масса	Масштаб
Р	см. табл.	—

Лист | Листов 1

ХАРЬКОВСКИЙ ПРОМСТРОЙНИИПРОЕКТ

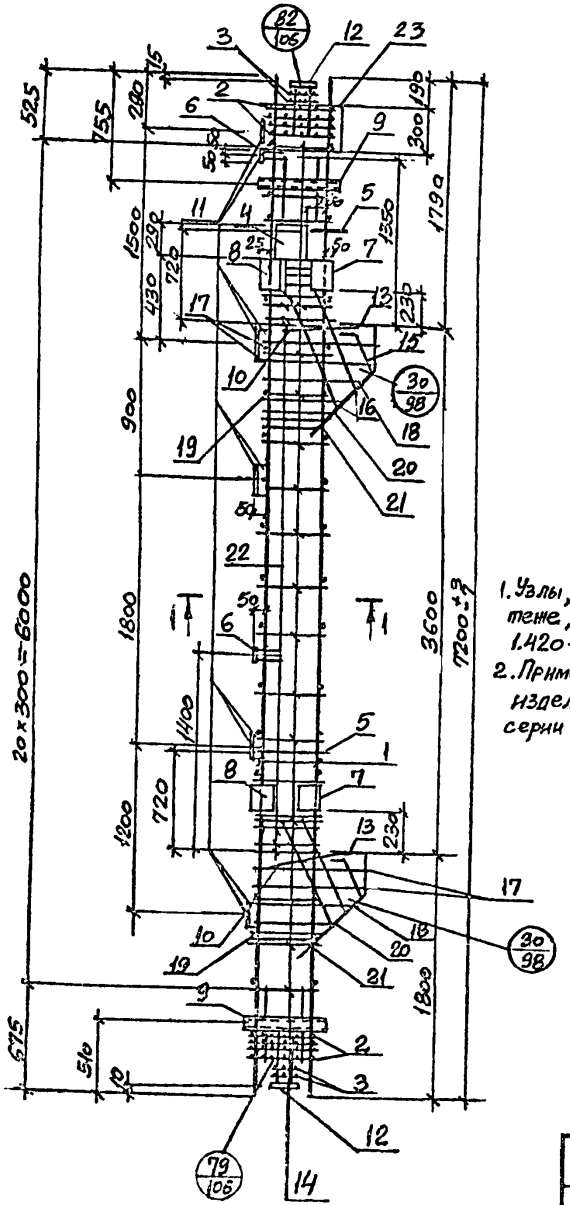

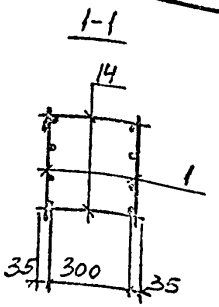

1. Узлы, замаркированные на чертеже, приняты по серии 1.420-12 в.1 ч.2
2. Пример крепления закладных изделий см. на листе 47 серии 1.420-12 в.1

Марка, поз.	Обозначение	Наименование	Кол.	Масса ед., кг	Примечание
		Документация			
	903-1-270.89 КЖ.И-ТУ	Технические условия			
		Сборочные единицы			
1	903-1-270.89 КЖ.И-КрС7	Каркас плоский КрС7	2	142,4	
2	1.420-12 в.1 ч.2	Сетка арматурная С1	8	2,3	
3	То же	С3	4	1,2	
4	1.400-6/76 в.1	Изделие закладное МI-11-8	2	6,7	
5	1.420-12 в.5	М5	2	23,0	
6	1.400-15 в.1	МII144-2	1	9,5	
7	1.420-12 в.5	М13	2	9,0	
8	То же	М14	2	6,0	
9	"	М16	2	2,5	
10	"	М40	2	6,7	
11	"	М42	15	2,2	
12	"	М48	2	8,6	
13	"	М50	2	14,2	
23	1.400-15 в.1	МН101-1	2	0,6	
		Детали			
14	1.420-12 в.1 ч.2 л.118	поз. 3	42	0,15	
15	То же	поз. 54	2	0,9	
16	1.420-12 в.1 ч.2 л.116	поз. 55	4	1,7	
17	То же	поз. 56	4	0,8	
18	"	поз. 57	2	0,8	
19	"	поз. 58	2	0,7	
20	"	поз. 59	2	0,7	
21	"	поз. 60	2	0,6	
22	1.420-12 в.1 ч.2 л.118	поз. 77	16	0,33	

Привязан:

Инв. №

Н. контр.	Зорин	
Гл. спец.	Зорин	
Зав. гр.	Шахновский	
Вед. инж.	Бовнанская	
Провер.	Чепелева	
Разраб.	Петраш	

903-1-270.89 КЖ.И-КП22

Каркас пространственный КП22

Стадия	Масса	Масштаб
Р	534	-
Лист	Листов 1	

ХАРЬКОВСКИЙ ПРОМСТРОЙНИИПРОЕКТ

Альбом 0

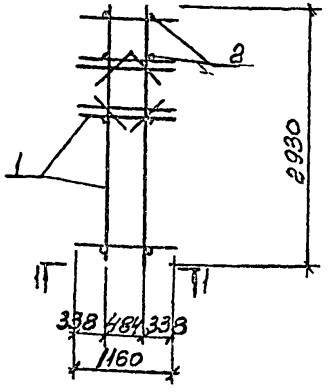

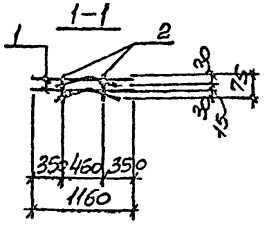

Поз.	Обозначение	Наименование	Кол.	Масса ед., кг	Примеч.
		Документация			
	903-1-270.89 КЖИ-ТУ	Технические условия			
		Сборочные единицы			
1	903-1-270.89 КЖИ-Кр72	Каркас плоский Кр 72	2	12,4	
		Детали			
2		ф12 AIII ГОСТ 5781-82 ℓ=75	8	0,1	

Привязан:

Инв. №

Н. контр.	Зорин		903-1-270.89 КЖИ-КП23		
Гл. констр.	Зорин		Каркас пространственный КП 23	Стадия: Р	Масса: 256	Масштаб: –
Зав. гр.	Шахновский			Лист	Листов 1	
Провер.	Шахновский			Харьковский Промстройниипроект		
Разраб.	Гнатенко					

Альбом 8

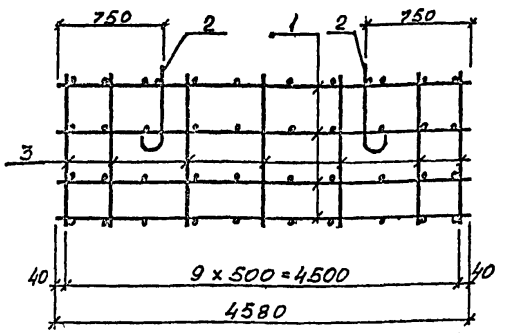

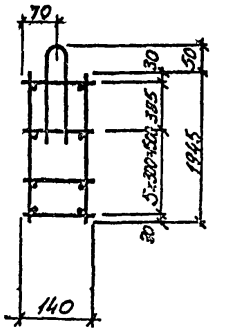

Поз.	Обозначение	Наименование	Кол.	Масса ед. кг	Примеч.
		Документация			
	903-1-270.89 КЖИ-ТУ	Технические условия			
		Сборочные единицы			
1	903-1-270.89 КЖИ-Кр89, Кр90	Каркас плоский Кр 89	7	2,2	
2	110-85.2-0706 (шифр 110-85 в.2)	Петля строповочная П1	2	0,97	
		Детали			
3		ф4 BpI ГОСТ 6727-80 ℓ=1945	20	0,19	

Привязан:

Инв. №

Взам. инв. № | Подпись и дата | Инв. № подл.

Н. контр.	Зорин		903-1-270.89 КЖИ-КП24		
Гл. констр.	Зорин		Каркас пространственный КП 24	Стадия: Р	Масса: 21.1	Масштаб: –
Зав. гр.	Шахновский			Лист	Листов 1	
Провер.	Шахновский			Харьковский Промстройниипроект		
Разраб.	Гнатенко					

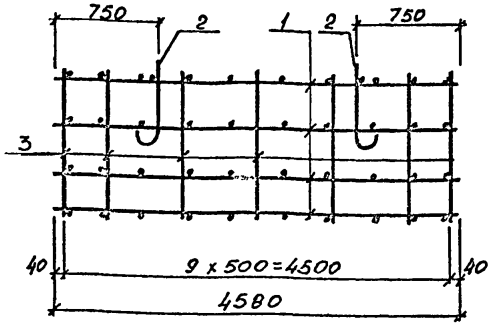

Поз.	Обозначение	Наименование	Кол.	Масса ед.кг	Примеч.
		Документация			
	903-1-270.89 КЖ.И-ТУ	Технические условия			
		Сборочные единицы			
1	903-1-270.89 КЖ.И-Кр89, Кр90	Каркас плоский Кр 90	7	2.3	
2	110-85.2-0700-01 (шифр 110-85 в.2)	Петля строповочная П2	2	1.01	
		Детали			
3		ф4 ВрI; ГОСТ 6727-80, ℓ=1945	20	0,19	

Привязан:

Инв. № подл. | Подпись и дата | Взам. инв. №

903-1-270.89 КЖ.И-КП 25

Н. контр.	Зорин		
Гл. спец.	Зорин		
Нач. гр.	Шаховский		
Провер.	Шаховский		
Разраб.	Литенко		

Каркас пространственный КП25

Стадия	Масса	Масштаб
Р	21,9	–
Лист	Листов 1	

Харьковский Промстройниипроект

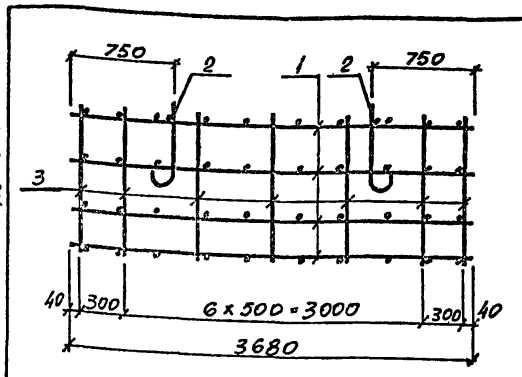

Альбом 8

Поз.	Обозначение	Наименование	Кол.	Масса ед.кг	Примеч.
		Документация			
	903-1-270.89 КЖ.И-ТУ	Технические условия			
		Сборочные единицы			
1	903-1-270.89 КЖ.И-Кр91	Каркас плоский Кр 91	7	1.7	
2	110-85.2-0700 (шифр 110-85 в.2)	Петля строповочная П1	2	0,97	
		Детали			
3		ф4 ВрI, ГОСТ 6727-80, ℓ=1945	18	0,19	

Привязан:

Инв. №

Инв. № подл. | Подпись и дата | Взам. инв. №

903-1-270.89 КЖ.И-КП26

Н. контр.	Зорин		
Гл. констр.	Зорин		
Нач. гр.	Шаховский		
Провер.	Шаховский		
Разраб.	Литенко		

Каркас пространственный КП 26

Стадия	Масса	Масштаб
Р	17,2	–
Лист	Листов 1	

Харьковский Промстройниипроект

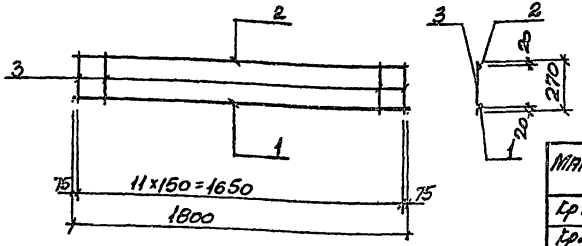

Марка	Масса ед., кг
Кр1	2,1
Кр2	2,6

Поз.	Обозначение	Наименование	Кол.	Масса ед., кг	Примеч.
		Документация			
	903-1-270.89 КЖ.И-ТУ	Технические условия			
		Кр 1			
		Детали			
1		ф10АIII, ГОСТ 5781-82, l=1800	1	1,1	
2		ф8АIII, ГОСТ 5781-82, l=1800	1	0,7	
3		ф4Вр-I, ГОСТ 6727-80, l=270	12	0,03	
		Кр 2			
		Детали			
1		ф12АIII, ГОСТ 5781-82, l=1800	1	1,6	
2		поз. 2 по Кр1			
3		ф4Вр-I, ГОСТ 6727-80, l=270	12	0,03	

Привязан:

Инв. №

Н. контр.	Зорин		
Гл. конст.	Зорин		
Зав. гр.	Шахновский		
Провер.	Чепелева		
Разраб.	Минаева		

903-1-270.89 КЖ.И-Кр1, Кр2

Каркас плоский Кр 1; Кр 2.

Стадия	Масса	Масштаб
Р	см. табл.	–

Лист | Листов 1

Харьковский Промстройниипроект

Альбом 8

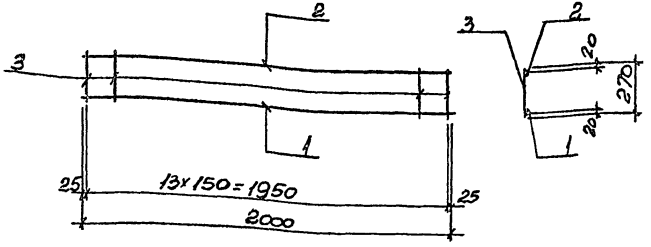

Поз.	Обозначение	Наименование	Кол.	Масса ед., кг	Примеч.
		Документация			
	903-1-270.89 КЖ.И-ТУ	Технические условия			
		Детали			
1		ф12АIII, ГОСТ 5781-82, l=2000	1	1,8	
2		ф8АIII, ГОСТ 5781-82, l=2000	1	0,8	
3		ф4Вр-I, ГОСТ 6727-80, l=270	14	0,03	

Привязан:

Инв. №

Н. контр.	Зорин		
Гл. конст.	Зорин		
Зав. гр.	Шахновский		
Провер.	Чепелева		
Разраб.	Минаева		

903-1-270.89 КЖ.И-Кр3

Каркас плоский Кр 3

Стадия	Масса	Масштаб
Р	3,0	–

Лист | Листов 1

Харьковский Промстройниипроект

Взам. инв. №

Подпись и дата

Инв. № подл.

Альбом 8

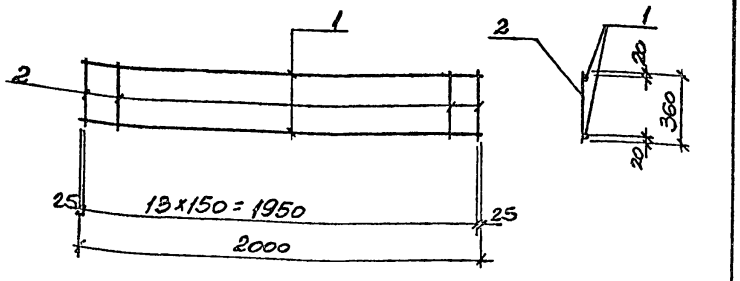

Поз.	Обозначение	Наименование	Кол.	Масса ед., кг	Примеч.
		Документация			
	903-1-270.89 КЖИ-ТУ	Технические условия			
		Детали			
1		ФВАIII ГОСТ 5781-82, ℓ=2000	2	0,8	
2		ФБВр-I ГОСТ 6727-80, ℓ=360	14	0,06	

Привязан:

Инв. №

Н. контр.	Зорин		
Гл. конст.	Зорин		
Нач. гр.	Шахновский		
Провер.	Чепелева		
Разраб.	Минаева		

903-1-270.89 КЖИ-Кр4

Каркас плоский Кр4

Стадия	Масса	Масштаб
Р	2,4	-
Лист	Листов 1	

Харьковский Промстройниипроект

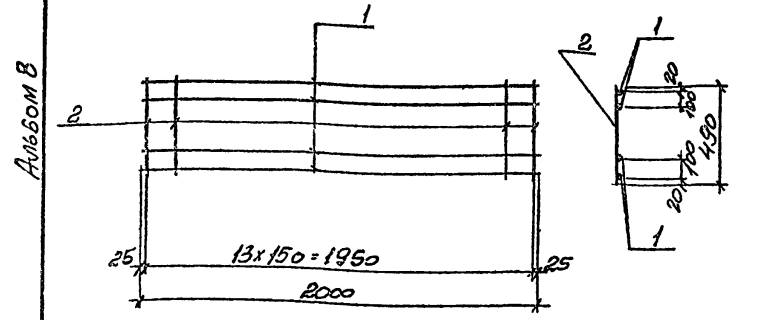

Поз.	Обозначение	Наименование	Кол.	Масса ед., кг	Примеч.
		Документация			
	903-1-270.89 КЖИ-ТУ	Технические условия			
		Детали			
1		ФВАIII ГОСТ 5781-82, ℓ=2000	4	0,8	
2		ФБВр-I ГОСТ 6727-80, ℓ=490	14	0,08	

Привязан:

Инв. №

Н. контр.	Зорин		
Гл. конст.	Зорин		
Нач. гр.	Шахновский		
Провер.	Чепелева		
Разраб.	Минаева		

903-1-270.89 КЖИ-Кр5

Каркас плоский Кр5

Стадия	Масса	Масштаб
Р	4,3	-
Лист	Листов 1	

Харьковский Промстройниипроект

Инв. № подл. | Подпись и дата | Взам. инв. №

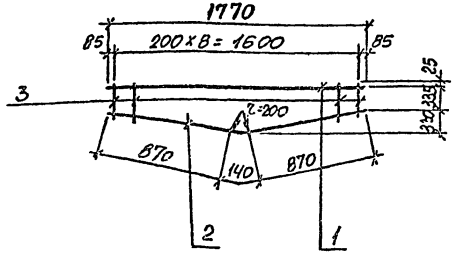

Поз.	Обозначение	Наименование	Кол.	Масса ед., кг	Примеч.
		Документация			
	903-1-270.89 КЖ.И-ТУ	Технические условия			
		Детали			
1		ф16АIII ГОСТ5781-82, ℓ=1770	1	2,8	
2		ф10АI, То же, ℓ=1880	1	1,2	
3		ф8АI, " , ℓ=от 410 до 470	9	0,22	

Привязан:

Инв. №

Н.контр.	Зорин		
Гл.спец.	Зорин		
Нач.гр.	Шаховской		
Ст.инж.	Радько		
Провер.	Радько		
Разраб.	Лапшов		

903-1-270.89 КЖ.И-Кр6

Каркас плоский Кр6

Стадия	Масса	Масштаб
Р	6,0	-
Лист	Листов 1	

Харьковский Промстройниипроект

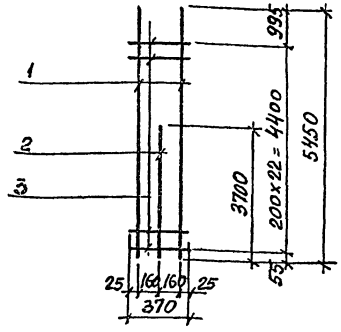

Поз.	Обозначение	Наименование	Кол.	Масса ед., кг	Примеч.
		Документация			
	903-1-270.89 КЖ.И-ТУ	Технические условия			
		Детали			
1		ф25АIII ГОСТ5781-82, ℓ=5450	2	20,9	
2		ф16АIII, То же, ℓ=3700	1	5,8	
3		ф8АI, " , ℓ=370	23	0,15	

Привязан:

Инв. №

Взам. инв. №

Подпись и дата

Инв. № подл.

Н.контр.	Зорин		
Гл.спец.	Зорин		
Нач.гр.	Шаховской		
Ст.инж.	Радько		
Провер.	Радько		
Разраб.	Лапшов		

903-1-270.89 КЖ.И-Кр7

Каркас плоский Кр7

Стадия	Масса	Масштаб
Р	51,0	-
Лист	Листов 1	

Харьковский Промстройниипроект

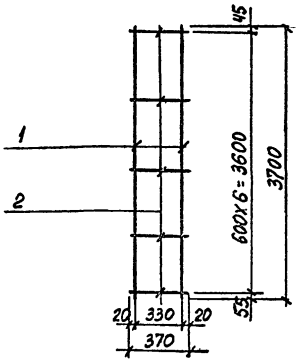

Поз.	Обозначение	Наименование	Кол.	Масса ед., кг	Примеч.
		Документация			
	903-1-270.89 КЖ.И-ТУ	Технические условия			
		Детали			
1		ф6AIII ГОСТ 5781-82, ℓ=3700	2	5,8	
2		ф8AI, то же, ℓ=370	7	0,15	

Привязан:

Инв. №

			903-1-270.89 КЖ.И-Кр8			
Н.контр.	Зорин		Каркас плоский Кр8	Стадия	Масса	Масштаб
Гл.спец.	Зорин			Р	12,6	—
Зав.гр.	Шаховской			Лист	Листов 1	
Вед.инж.	Равько			Харьковский Промстройниипроект		
Провер.	Равько					
Разраб.	Литвинова					

Альбом 8

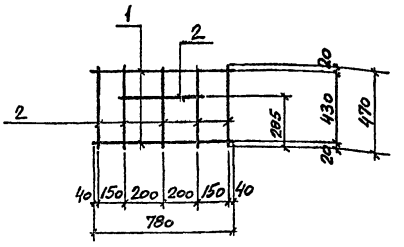

Поз.	Обозначение	Наименование	Кол.	Масса ед., кг	Примеч.
		Документация			
	903-1-270.89 КЖ.И-ТУ	Технические условия			
		Детали			
1		ф6AI, ГОСТ 5781-82, ℓ=780	2	0,17	
2		ф6AI, ГОСТ 5781-82, ℓ=470	6	0,1	

Привязан:

Инв. №

			903-1-270.89 КЖ.И-Кр88			
Н.контр.	Зорин		Каркас плоский Кр88	Стадия	Масса	Масштаб
Гл.спец.	Зорин			Р	0,94	—
Зав.гр.	Шаховской			Лист	Листов 1	
Вед.инж.	Баранская			Харьковский Промстройниипроект		
Провер.	Шаховской					
Разраб.	Петраш					

Инв. № подл. | Подпись и дата | Взам. инв. №

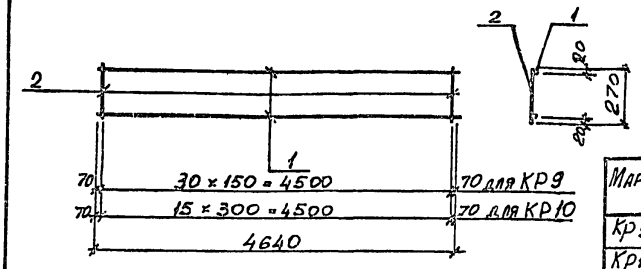

Марка	Масса ед., кг
Кр 9	2,9
Кр 10	2,5

Поз.	Обозначение	Наименование	Кол.	Масса ед., кг	Примеч.
		Документация			
	903-1-270.89 КЖ.И-ТУ	Технические условия			
		Кр 9			
		Детали			
1		ФБ4 III, ГОСТ 5781-82, ℓ=4640	2	1,0	
2		Ф4 Вр I, ГОСТ 6727-80, ℓ=270	31	0,03	
		Кр 10			
		Детали			
1		поз 1. по Кр 9			
2		Ф4 Вр I, ГОСТ 6727-80, ℓ=270	16	0,03	

Привязан:

Инв. №

Н. контр.	Зорин		
Гл. констр.	Зорин		
Зав. гр.	Шахновский		
Провер.	Шахновский		
Разраб.	Гнатенко		

903-1-270.89 КЖ.И-Кр 9; Кр 10

Каркас плоский Кр 9; Кр 10

Стадия	Масса	Масштаб
Р	см. табл.	—
Лист	Листов 1	

Харьковский Промстройниипроект

Альбом 8

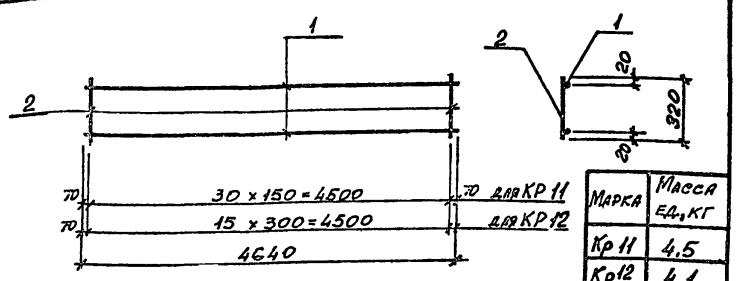

Марка	Масса ед., кг
Кр 11	4,5
Кр 12	4,1

Поз.	Обозначение	Наименование	Кол.	Масса ед., кг	Примеч.
		Документация			
	903-1-270.89 КЖ.И-ТУ	Технические условия			
		Кр 11			
		Детали			
1		ФВА III, ГОСТ 5781-82, ℓ=4640	2	1,8	
2		Ф4 Вр I, ГОСТ 6727-80, ℓ=320	31	0,03	
		Кр 12			
		Детали			
1		поз. 1 по Кр 11			
2		Ф4 Вр I, ГОСТ 6727-80, ℓ=320	16	0,03	

Привязан:

Инв. №

Взам. инв. №

Подпись и дата

Инв. № подл.

Н. контр.	Зорин		
Гл. констр.	Зорин		
Зав. гр.	Шахновский		
Провер.	Шахновский		
Разраб.	Гнатенко		

903-1-270.89 КЖ.И-Кр 11; Кр 12

Каркас плоский Кр 11; Кр 12

Стадия	Масса	Масштаб
Р	см. табл.	—
Лист	Листов 1	

Харьковский Промстройниипроект

Альбом В

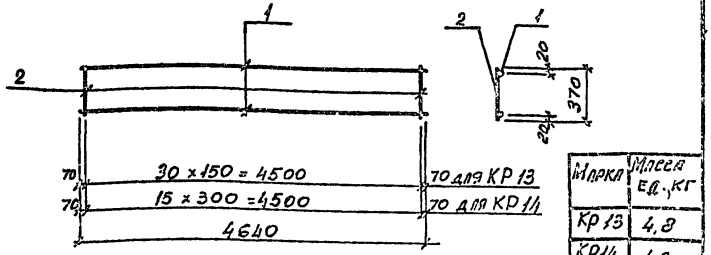

Марка	Масса ед., кг
КР 13	4,8
КР 14	4,2

Поз.	Обозначение	Наименование	Кол.	Масса ед., кг	Примеч.
		Документация			
	903-1-270.89 КЖ.И-ТУ	Технические условия			
		КР 13			
		Детали			
1		ф8 AIII, ГОСТ 5781-82, ℓ=4640	2	1,8	
2		ф4 Вр I ГОСТ 6727-80, ℓ=370	31	0,04	
		КР 14			
		Детали			
1		поз. 1 по КР 13			
2		ф4 Вр I, ГОСТ 6727-80, ℓ=370	16	0,04	

Привязан:

Инв. №

Н. контр.	Зорин		
Гл. констр.	Зорин		
Зав. гр.	Шахновский		
Провер.	Шахновский		
Разраб.	Гнятенко		

903-1-270.89 КЖ.И-КР 13; КР 14

Каркас плоский КР 13; КР 14

Стадия	Масса	Масштаб
Р	см. табл.	—
Лист	Листов 1	

Харьковский Промстройниипроект

Альбом В

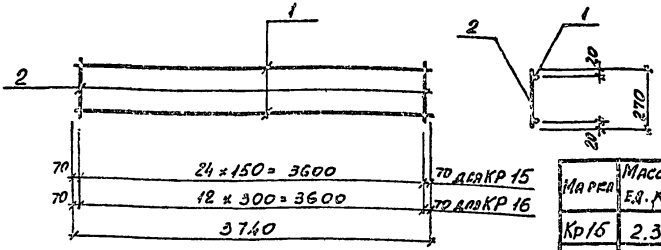

Марка	Масса ед., кг
КР 15	2.3
КР 16	2.0

Поз.	Обозначение	Наименование	Кол.	Масса ед., кг	Примеч.
		Документация			
	903-1-270.89 КЖ.И-ТУ	Технические условия			
		КР 15			
		Детали			
1		ф6 AIII ГОСТ 5781-82, ℓ=3740	2	0,8	
2		ф4 Вр I, ГОСТ 6727-80, ℓ=270	25	0,03	
		КР 16			
		Детали			
1		поз. 1 по КР 15			
2		ф4 Вр I, ГОСТ 6727-80, ℓ=270	13	0,03	

Привязан:

Инв. №

Взам. инв. №

Подпись и дата

Инв. № подл.

Н. контр.	Зорин		
Гл. констр.	Зорин		
Зав. гр.	Шахновский		
Провер.	Шахновский		
Разраб.	Гнятенко		

903-1-270.89 КЖ.И-КР 15; КР 16

Каркас плоский КР 15; КР 16

Стадия	Масса	Масштаб
Р	см. табл.	—
Лист	Листов 1	

Харьковский Промстройниипроект

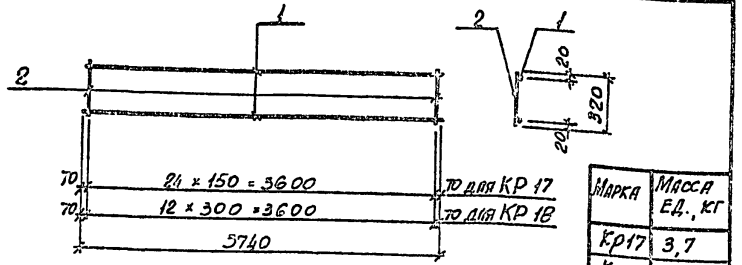

Марка	Масса ед., кг
Кр17	3,7
Кр18	3.4

Поз.	Обозначение	Наименование	Кол.	Масса ед.,кг	Примеч.
		Документация			
	903-1-270.89 КЖ.И-ТУ	Технические условия			
		Кр 17			
		Детали			
1		ф8А III, ГОСТ5781-82, ℓ=3740	2	1,5	
2		ф4Вр I, ГОСТ6727-80, ℓ=320	25	0,03	
		Кр 18			
		Детали			
1		поз.1 по Кр 17			
2		ф4Вр I, ГОСТ6727-80, ℓ=320	13	0.03	

Привязан:

Инв №

Н.контр.	Зорин		
Гл.констр.	Зорин		
Зав. гр.	Шахновский		
Провер.	Шахновский		
Разраб.	Гнатенко		

903-1-270.89 КЖ.И-Кр17; Кр18

Каркас плоский Кр17; Кр18

Стадия	Масса	Масштаб
Р	см. табл.	—
Лист	Листов 1	

Харьковский Промстройниипроект

Альбом 8

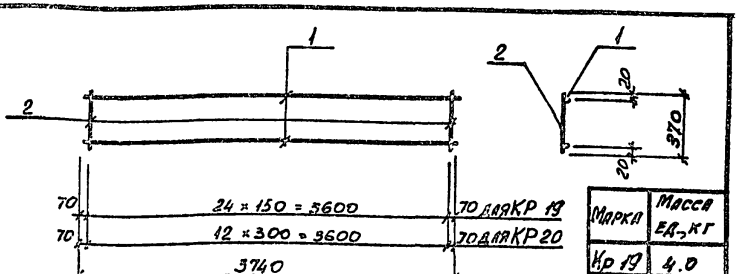

Марка	Масса ед.,кг
Кр 19	4.0
Кр 20	3,5

Поз.	Обозначение	Наименование	Кол.	Масса ед.,кг	Примеч.
		Документация			
	903-1-270.89 КЖ.И-ТУ	Технические условия			
		Кр 19			
		Детали			
1		ф8А III, ГОСТ5781-82, ℓ=3740	2	1.5	
2		ф4Вр I, ГОСТ6727-80, ℓ=370	25	0.04	
		Кр 20			
		Детали			
1		поз. 1 по Кр 19			
2		ф4Вр I, ГОСТ6727-80, ℓ=370	13	0.04	

Привязан:

Инв. №

Взам. инв. №

Подпись и дата

Инв. № подл.

Н.контр.	Зорин		
Гл.констр.	Зорин		
Зав. гр.	Шахновский		
Провер.	Шахновский		
Разраб.	Гнатенко		

903-1-270.89 КЖ.И-Кр19; Кр20

Каркас плоский Кр19; Кр20

Стадия	Масса	Масштаб
Р	см. табл.	—
Лист	Листов 1	

Харьковский Промстройниипроект

Альбом 8

Поз.	Обозначение	Наименование	Кол.	Масса ед., кг	Примечание
		Документация			
	903-1-270.89 КЖИ-ТУ	Технические условия			
	903-1-270.89 КЖИ-Кр21...Кр62СБ	Сборочный чертеж			
		Кр21			
		Детали			
1		ф6AIII, ГОСТ5781-82, ℓ=3330	2	0,74	
2		ф4BpI, ГОСТ6727-80, ℓ=170	33	0,02	
		Кр22			
		Детали			
1		ф6AIII, ГОСТ5781-82, ℓ=3390	2	0,75	
2		поз. 2 по Кр21			
		Кр23			
		Детали			
1		ф6AIII, ГОСТ5781-82, ℓ=3490	2	0,77	
2		ф4BpI, ГОСТ6727-80, ℓ=170	34	0,02	

Привязан:

Инв. №

Н. контр.	Зорин		903-1-270.89	КЖИ-Кр21...Кр62	
Гл. спец.	Зорин				
Нач. гр.	Шахновский		Каркас плоский Кр21...Кр62	Стадия: Р; Лист: 1; Листов: 9	
Проверил	Шахновский			Харьковский Промстройниипроект	
Разраб.	Артеменко				

Альбом 8

Поз.	Обозначение	Наименование	Кол.	Масса ед., кг	Примечание
		Кр24			
		Детали			
1		ф6AIII, ГОСТ5781-82, ℓ=3590	2	0,8	
2		ф4BpI, ГОСТ6727-80, ℓ=170	35	0,02	
		Кр25			
		Детали			
1		ф6AIII, ГОСТ5781-82, ℓ=3680	2	0,82	
2		ф4BpI, ГОСТ6727-80, ℓ=170	36	0,02	
		Кр26			
		Детали			
1		ф6AIII, ГОСТ5781-82, ℓ=3330	2	0,74	
2		ф4BpI, ГОСТ6727-80, ℓ=220	33	0,02	
		Кр27			
		Детали			
1		ф6AIII, ГОСТ5781-82, ℓ=3390	2	0,75	
2		поз. 2 по Кр26			
		Кр28			
		Детали			
1		ф6AIII, ГОСТ5781-82, ℓ=3490	2	0,77	
2		ф4BpI, ГОСТ6727-80, ℓ=220	34	0,02	

Взам. инв. №

Подпись и дата

Инв. № подл.

Привязан:

Инв. №

903-1-270.89	КЖИ-Кр21...Кр62
	Лист 2

Поз.	Обозначение	Наименование	Кол.	Масса ед., кг	Примечание
		Кр29			
		Детали			
1		ф6АIII, ГОСТ 5781-82, ℓ=3590	2	0,8	
2		ф4ВрI, ГОСТ 6727-80, ℓ=220	35	0,02	
		Кр30			
		Детали			
1		ф6АIII, ГОСТ 5781-82, ℓ=3580	2	0,82	
2		ф4ВрI, ГОСТ 6727-80, ℓ=220	36	0,02	
		Кр31			
		Детали			
1		ф6АIII, ГОСТ 5781-82, ℓ=3330	2	0,74	
2		ф4ВрI, ГОСТ 6727-80, ℓ=270	33	0,03	
		Кр32			
		Детали			
1		ф6АIII, ГОСТ 5781-82, ℓ=3390	2	0,75	
2		Поз. 2 по Кр 31			
		Кр33			
		Детали			
1		ф6АIII, ГОСТ 5781-82, ℓ=3490	2	0,77	
2		ф4ВрI, ГОСТ 6727-80, ℓ=270	34	0,03	

Привязан:

Инв. №

Альбом 8

Поз.	Обозначение	Наименование	Кол.	Масса ед., кг	Примечание
		Кр34			
		Детали			
1		ф6АIII, ГОСТ 5781-82, ℓ=3530	2	0,8	
2		ф4ВрI, ГОСТ 6727-80, ℓ=270	35	0,03	
		Кр35			
		Детали			
1		ф6АIII, ГОСТ 5781-82, ℓ=3680	2	0,82	
2		ф4ВрI, ГОСТ 6727-80, ℓ=270	36	0,03	
		Кр36			
		Детали			
1		ф6АIII, ГОСТ 5781-82, ℓ=2940	2	0,65	
2		ф4ВрI, ГОСТ 6727-80, ℓ=170	29	0,02	
		Кр37			
		Детали			
1		ф6АIII, ГОСТ 5781-82, ℓ=3000	2	0,67	
2		ф4ВрI, ГОСТ 6727-80, ℓ=170	30	0,02	
		Кр38			
		Детали			
1		ф6АIII, ГОСТ 5781-82, ℓ=3100	2	0,69	
2		ф4ВрI, ГОСТ 6727-80, ℓ=170	31	0,02	

Инв. № подл. | Подпись и дата | Взам. инв. №

Привязан:

Инв. №

Альбом 8

Поз.	Обозначение	Наименование	Кол.	Масса ед., кг	Приме-чание
		Кр 39			
		Детали			
1		ф6А III, ГОСТ 5781-82, ℓ=3200	2	0,71	
2		ф4Вр I, ГОСТ 6727-80, ℓ=170	32	0,02	
		Кр 40			
		Детали			
1		ф6А III, ГОСТ 5781-82, ℓ=3290	2	0,73	
2		поз. 2 по Кр 21			
		Кр 41			
		Детали			
1		ф6А III, ГОСТ 5781-82, ℓ=2940	2	0,65	
2		ф4Вр I, ГОСТ 6727-80, ℓ=220	29	0,02	
		Кр 42			
		Детали			
1		ф6А III, ГОСТ 5781-82, ℓ=3000	2	0,67	
2		ф4Вр I, ГОСТ 6727-80, ℓ=220	30	0,02	
		Кр 43			
		Детали			
1		ф6А III, ГОСТ 5781-82, ℓ=3100	2	0,69	
2		ф4Вр I, ГОСТ 6727-80, ℓ=220	31	0,02	

Привязан:

Инв. №

Альбом 8

Поз.	Обозначение	Наименование	Кол.	Масса ед., кг	Приме-чание
		Кр 44			
		Детали			
1		ф6А III, ГОСТ 5781-82, ℓ=3200	2	0,71	
2		ф4Вр I, ГОСТ 6727-80, ℓ=220	32	0,02	
		Кр 45			
		Детали			
1		ф6А III, ГОСТ 5781-82, ℓ=3290	2	0,73	
2		поз. 2 по Кр 26			
		Кр 46			
		Детали			
1		ф6А III, ГОСТ 5781-82, ℓ=2940	2	0,65	
2		ф4Вр I, ГОСТ 6727-80, ℓ=270	29	0,03	
		Кр 47			
		Детали			
1		ф6А III, ГОСТ 5781-82, ℓ=3000	2	0,67	
2		ф4Вр I, ГОСТ 6727-80, ℓ=270	30	0,03	
		Кр 48			
		Детали			
1		ф6А III, ГОСТ 5781-82, ℓ=3100	2	0,69	
2		ф4Вр I, ГОСТ 6727-80, ℓ=270	31	0,03	

Инв. № подл. | Подпись и дата | Взам. инв. №

Привязан:

Инв. №

Поз.	Обозначение	Наименование	Кол.	Масса ед., кг	Примечание
		Кр 49			
		Детали			
1		ф6А-III ГОСТ 5781-82, ℓ=3200	2	0,71	
2		ф4Вр-I ГОСТ 6727-80, ℓ=270	32	0,03	
		Кр 50			
		Детали			
1		ф6А-III ГОСТ 5781-82, ℓ=3290	2	0,73	
2		Поз. 2 по Кр 31			
		Кр 51			
		Детали			
1		ф6А-III ГОСТ 5781-82, ℓ=3720	2	0,83	
2		ф4Вр-I ГОСТ 6727-80, ℓ=170	37	0,02	
		Кр 52			
		Детали			
1		ф6А-III ГОСТ 5781-82, ℓ=3780	2	0,84	
2		ф4Вр-I ГОСТ 6727-80, ℓ=170	38	0,02	
		Кр 53			
		Детали			
1		ф6А-III ГОСТ 5781-82, ℓ=3850	2	0,86	
2		ф4Вр-I ГОСТ 6727-80, ℓ=170	39	0,02	

Привязан:

Инв. №

903-1-270.89 КЖИ-Кр21...Кр62 Лист 7

Альбом 8

Поз.	Обозначение	Наименование	Кол.	Масса ед., кг	Примечание
		Кр 54			
		Детали			
1		ф6А-III ГОСТ 5781-82, ℓ=3980	2	0,88	
2		ф4Вр-I ГОСТ 6727-80, ℓ=170	40	0,02	
		Кр 55			
		Детали			
1		ф6А-III ГОСТ 5781-82, ℓ=3720	2	0,83	
2		ф4Вр-I ГОСТ 6727-80, ℓ=220	37	0,02	
		Кр 56			
		Детали			
1		ф6А-III ГОСТ 5781-82, ℓ=3780	2	0,84	
2		ф4Вр-I ГОСТ 6727-80, ℓ=220	38	0,02	
		Кр 57			
		Детали			
1		ф6А-III ГОСТ 5781-82, ℓ=3880	2	0,86	
2		ф4Вр-I ГОСТ 6727-80, ℓ=220	39	0,02	
		Кр 58			
		Детали			
1		ф6А-III ГОСТ 5781-82, ℓ=3980	2	0,88	
2		ф4Вр-I ГОСТ 6727-80, ℓ=220	40	0,02	

Инв. № подл. | Подпись и дата | Взам. инв. №

Привязан:

Инв. №

903-1-270.89 КЖИ-Кр21...Кр62 Лист 8

Альбом 8

Поз.	Обозначение	Наименование	Кол.	Масса ед., кг	Примечание
		Кр 59			
		Детали			
1		ф10 А III, ГОСТ 5781-82, l=3720	2	2,3	
2		ф4 Вр I, ГОСТ 6727-80 l=270	37	0,03	
		Кр 60			
		Детали			
1		ф10 А III ГОСТ 5781-82, l=3780	2	2,3	
2		ф4 Вр I, ГОСТ 6727-80 l=270	38	0,03	
		Кр 61			
		Детали			
1		ф10 А III, ГОСТ 5781-82, l=3880	2	2,4	
2		ф4 Вр I ГОСТ 6727-80, l=270	39	0,03	
		Кр 62			
		Детали			
1		ф10 А III, ГОСТ 5781-82, l=3980	2	2,5	
2		ф4 Вр I, ГОСТ 6727-80, l=270	40	0,03	

Привязан:

Инв. №

903-1-270.89 КЖИ-Кр21...Кр62	Лист 9

Альбом 8

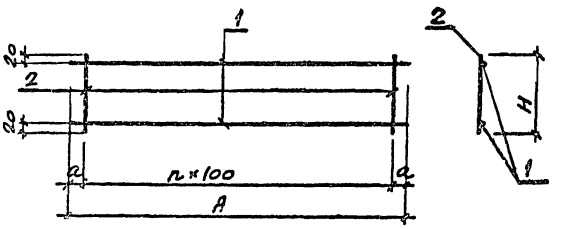

Марка	Размеры, мм				Масса, кг
	A	H	n	a	
Кр21	3330	170	32	65	2,1
Кр22	3390	170	32	95	2,1
Кр23	3490	170	33	95	2,2
Кр24	3590	170	34	95	2,3
Кр25	3680	170	35	90	2,4
Кр26	3330	220	32	65	2,1
Кр27	3390	220	32	95	2,2

Привязан:

Инв. №

Инв. № подл. | Подпись и дата | Взам. инв. №

			903-1-270.89 КЖИ-Кр21...Кр62 СБ			
Н. контр.	Зорин		Каркас плоский Кр21...Кр62. Сборочный чертеж	Стадия	Масса	Масштаб
Гл. спец.	Зорин			Р	см. табл.	—
Зав. гр.	Шахновский			Лист 1	Листов 3	
Провер.	Шахновский			ХАРЬКОВСКИЙ ПРОМСТРОЙНИИПРОЕКТ		
Разраб.	Артеменко					

Марка	Размеры, мм				Масса, кг
	A	H	h	a	
КР28	3490	220	33	95	2,2
КР29	3590	220	34	95	2,3
КР30	3680	220	35	90	2,4
КР31	3330	270	32	65	2,5
КР32	3390	270	32	95	2,5
КР33	3490	270	33	95	2,6
КР34	3590	270	34	95	2,6
КР35	3680	270	35	90	2,7
КР36	2940	170	28	70	1,9
КР37	3000	170	29	50	1,9
КР38	3100	170	30	50	2,0
КР39	3200	170	31	50	2,1
КР40	3290	170	32	45	2,1
КР41	2940	220	28	70	1,9
КР42	3000	220	29	50	1,9
КР43	3100	220	30	50	2,0
КР44	3200	220	31	50	2,1
КР45	3290	220	32	45	2,1
КР46	2940	270	28	70	2,2
КР47	3000	270	29	50	2,2
КР48	3100	270	30	50	2,3
КР49	3200	270	31	50	2,4

Привязан:

Инв. №

Альбом 8

Марка	Размеры, мм				Масса, кг
	A	H	n	a	
КР50	3290	270	32	45	2,5
КР51	3720	170	36	60	2,4
КР52	3780	170	37	40	2,4
КР53	3880	170	38	40	2,5
КР54	3980	170	39	40	2,6
КР55	3720	220	36	60	2,4
КР56	3780	220	37	40	2,4
КР57	3880	220	38	40	2,5
КР58	3980	220	39	40	2,6
КР59	3720	270	36	60	5,7
КР60	3780	270	37	40	5,8
КР61	3880	270	38	40	6,0
КР62	3980	270	39	40	6,1

Инв. № подл. | Подпись и дата | Взам. инв. №

Привязан:

Инв. №

Альбом 8

Кр63

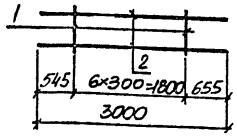

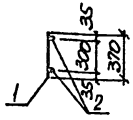

Кр64

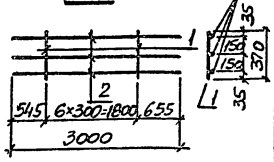

Поз.	Обозначение	Наименование	Кол.	Масса ед. кг	Примечание
		Документация			
	903-1-270.89 КЖ.К-ТУ	Технические условия			
		Кр63			
		Детали			
1		ф8 AI, ГОСТ 5781-82, l=370	7	0,15	
2		ф25 AIII, ГОСТ 5781-82, l=3000	2	11,6	
		Кр64			
		Детали			
1		поз. 1 по Кр63			
2		ф25 AIII, ГОСТ 5781-82, l=3000	3	11,6	

Марка	Масса ед. кг
Кр63	24,3
Кр64	35,9

Привязан:

Инв. №

Нконтр.	Зорин		
Гл. спец.	Зорин		
Зав. гр.	Шаяновский		
Вед. инж.	Бойчевский		
Проект.	Чепелев		
Рисовал	Мухатов		

903-1-270.89 КЖ.И-Кр63, Кр64

Каркас плоский Кр63; Кр64

Стадия	Масса	Масштаб
Р	см. табл.	–
Лист	Листов 1	

Харьковский Промстройниипроект

Альбом 8

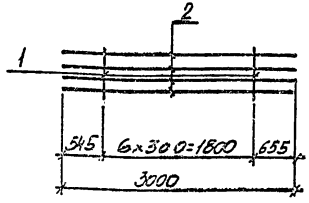

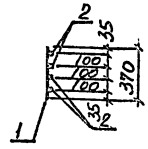

Поз	Обозначение	Наименование	Кол.	Масса ед. кг	Примечание
		Документация			
	903-1-270.89 КЖ.К-ТУ	Технические условия			
		Детали			
1		ф8 AI, ГОСТ 5781-82, l=370	7	0,15	
2		ф25 AIII, ГОСТ 5781-82, l=3000	4	11,6	

Привязан:

Инв. №

Взам. инв. №

Подпись и дата

Инв. № подл.

Нконтр.	Зорин		
Гл. спец.	Зорин		
Зав. гр.	Шаяновский		
Вед. инж.	Бойчевский		
Проект.	Чепелев		
Рисовал	Мухатов		

903-1-270.89 КЖ.И-Кр65

Каркас плоский Кр65

Стадия	Масса	Масштаб
Р	47,5	–
Лист	Листов 1	

Харьковский Промстройниипроект

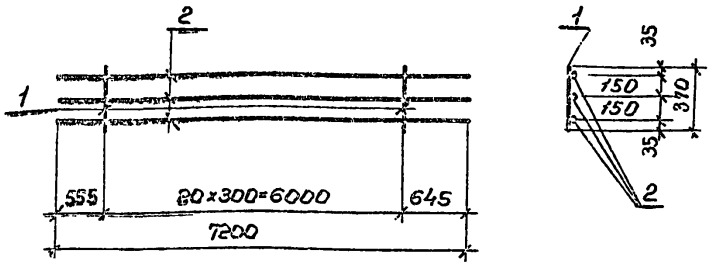

Поз.	Обозначение	Наименование	Кол.	Масса ед. кг.	Примечание
		Документация			
	903-1-270.89 КЖИ-ТУ	Технические условия			
		Детали			
1		ф8АI. ГОСТ 5781-82, ℓ=370	21	0,15	
2		ф28АIII, то же ℓ=7200	3	34,8	

Привязан:

Инв. №

Н. контр.	Зорин	Подпись	
Гл. спец.	Зорин	"	
Зав. гр.	Шахновский	"	
Вед. инж.	Баднянская	"	
Проверил	Чепелева	"	
Разраб.	Личкатая	"	

903-1-270.89 КЖИ-Кр 66

Каркас плоский кр. 66

Стадия	Масса	Масштаб
Р	107,6	—

Лист | Листов 1

ХАРЬКОВСКИЙ ПРОМСТРОЙНИИПРОЕКТ

Пров: [signature] 16.4.90, [signature]

Альбом 8

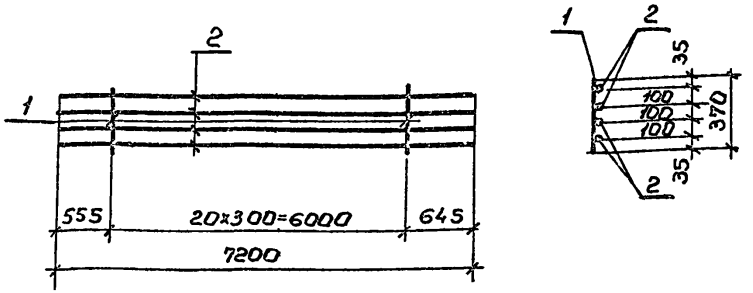

Поз.	Обозначение	Наименование	Кол.	Масса ед. кг.	Примечание
		Документация			
	903.1-270.89	Технические условия			
		Детали			
1		ф8АI, ГОСТ 5781-82, ℓ=370	21	0,15	
2		ф28АIII, то же, ℓ=7200	4	34,8	

Привязан:

Инв. №

Взам. инв. № | Подпись и дата | Инв. № подл.

Н. контр.	Зорин	Подпись	
Гл. спец.	Зорин	"	
Зав. гр.	Шахновский	"	
Вед. инж.	Баднянская	"	
Провер.	Чепелева	"	
Разраб.	Личкатая	"	

903-1-270.89 КЖИ-Кр 67

Каркас плоский кр 67

Стадия	Масса	Масштаб
Р	142,4	—

Лист | Листов 1

ХАРЬКОВСКИЙ ПРОМСТРОЙНИИПРОЕКТ

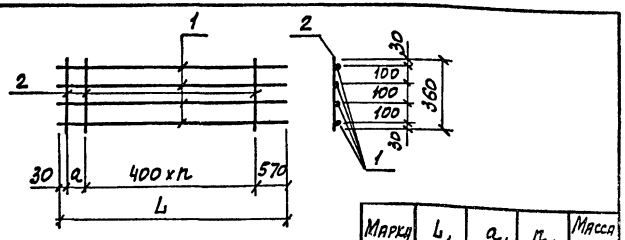

Марка	L, мм	a, мм	n, шт	Масса ед., кг
Кр 68	8100	300	18	81,2
Кр 69	4350	150	9	43,5

Поз.	Обозначение	Наименование	Кол.	Масса ед., кг	Примечание
		Документация			
	903-1-270.89 КЖИ-ТУ	Технические условия			
		Кр 68			
		Детали			
1		ф20AIII, ГОСТ 5781-82, ℓ=8100	4	20,0	
2		ф5BI, ГОСТ 6727-80, ℓ=360	20	0,06	
		Кр 69			
		Детали			
1		ф20AIII, ГОСТ 5781-82, ℓ=4350	4	10,7	
2		ф5BI, ГОСТ 6727-80, ℓ=360	11	0,06	

Привязан:

Инв. №

Н. контр.	Зорин	
Гл. спец.	Зорин	
Зав. гр.	Шахновский	
Провер.	Шахновский	
Разраб.	Артеменко	

903-1-270.89 КЖИ-Кр 68; Кр 69

Каркас плоский Кр 68; Кр 69

Стадия	Масса	Масштаб
Р	см. табл.	–
Лист	Листов 1	

ХАРЬКОВСКИЙ ПРОМСТРОЙНИИПРОЕКТ

Альбом 8

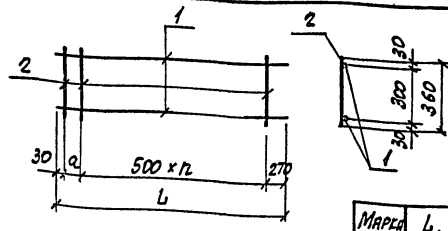

Марка	L, мм	a, мм	n, мм	Масса ед., кг
Кр 70	8100	300	15	15,4
Кр 71	4350	50	8	8,4

Поз.	Обозначение	Наименование	Кол.	Масса ед., кг	Примечание
		Документация			
	903-1-270.89 КЖИ-ТУ	Технические условия			
		Кр 70			
		Детали			
1		ф12AIII, ГОСТ 5781-82, ℓ=8100	2	7,2	
2		ф5BI, ГОСТ 6727-80, ℓ=360	17	0,06	
		Кр 71			
		Детали			
1		ф12AIII, ГОСТ 5781-82, ℓ=4350	2	3,9	
2		ф5BI, ГОСТ 6727-80, ℓ=360	10	0,06	

Привязан:

Инв. №

Взам. инв. №

Подпись и дата

Инв. № подл.

Н. контр.	Зорин	
Гл. спец.	Зорин	
Зав. гр.	Шахновский	
Провер.	Шахновский	
Разраб.	Артеменко	

903-1-270.89 КЖИ-Кр 70; Кр 71

Каркас плоский Кр 70; Кр 71

Стадия	Масса	Масштаб
Р	см. табл.	–
Лист	Листов 1	

ХАРЬКОВСКИЙ ПРОМСТРОЙНИИПРОЕКТ

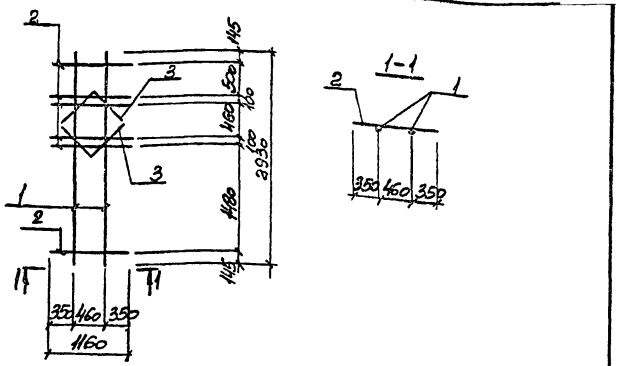

поз.	обозначение	наименование	кол.	масса ед., кг	примеч.
		Документация			
	903-1-270.89 КЖ.Н-ТУ	Технические условия			
		Детали			
1		ф12 AIII ГОСТ 5781-82, ℓ=2930	2	2,6	
2		ф12 AIII ГОСТ 5781-82, ℓ=1160	6	1,0	
3		ф12 AIII ГОСТ 5781-82, ℓ=320	4	0,3	

Привязан:

Инв.№

Н. контр.	Зорин		
Гл. констр.	Зорин		
Нач. гр.	Шаповский		
Провер.	Шаповский		
Разраб.	Маняева		

903-1-270.89 КЖ.Н-Кр72

Каркас плоский Кр 72

Стадия	Масса	Масштаб
Р	12,4	-

Лист | Листов 1

Харьковский Промстройниипроект

Альбом 8

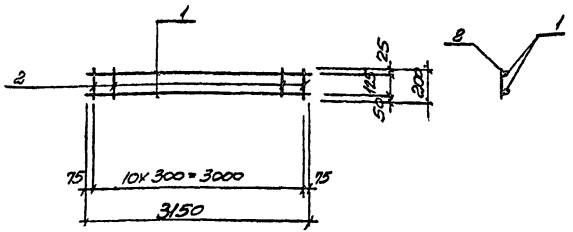

поз.	обозначение	наименование	кол.	масса ед., кг	примеч.
		Документация			
	903-1-270.89 КЖ.Н-Т.У	Технические условия			
		Детали			
1		ф8 AIII ГОСТ 5781-82, ℓ=3150	2	1,2	
2		ф8 AIII То же, ℓ=800	11	0,08	

Привязан:

Инв.№

Взам.инв.№ | Подпись и дата | Инв.№ подл.

Н. контр.	Зорин		
Гл. констр.	Зорин		
Нач. гр.	Шаповский		
Провер.	Шаповский		
Разраб.	Маняева		

903-1-270.89 КЖ.Н-Кр87

Каркас плоский Кр 87

Стадия	Масса	Масштаб
Р	33	-

Лист | Листов 1

Харьковский Промстройниипроект

Альбом 8

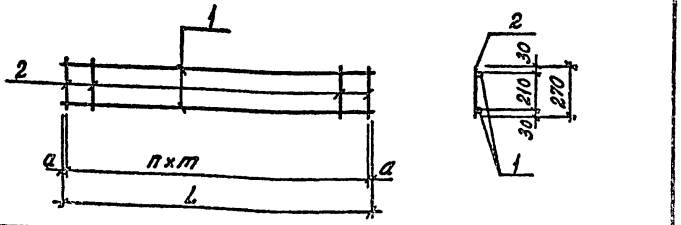

Поз.	Обозначение	Наименование	Кол.	Масса ед. кг	Примечание
		Документация			
	903-1-270.89 КЖИ-ТУ	Технические условия			
		Кр 73			
		Детали			
1		ф8 AIII ГОСТ 5781-82, ℓ=1260	2	0,50	
2		ф6 AI ГОСТ 5781-82, ℓ=270	9	0,06	
		Кр 74			
		Детали			
1		ф8 AIII ГОСТ 5781-82, ℓ=1050	2	0,41	
2		ф6 AI ГОСТ 5781-82, ℓ=270	7	0,06	

Марка	Размеры, мм				Масса ед., кг
	L	a	m	n	
Кр 73	1260	30	150	8	1,54
Кр 74	1050	75	150	6	1,24

Привязан:

Инв. №

Н. контр.	Зорин	
Гл. конст.	Зорин	
Зав. гр.	Шахновский	
Вед. инж.	Боднянская	
Провер.	Боднянская	
Разраб.	Минаева	
Рассчит.		

903-1-270.89 КЖИ-Кр 73; Кр 74

Каркас плоский Кр 73, Кр 74

Стадия	Масса	Масштаб
Р	спр. табл.	–
Лист	Листов 1	

ХАРЬКОВСКИЙ ПРОМСТРОЙНИИПРОЕКТ

Альбом 8

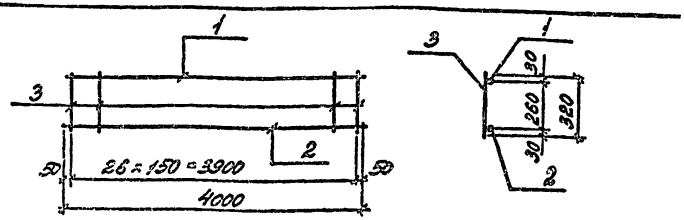

Поз.	Обозначение	Наименование	Кол.	Масса ед. кг	Примечание
		Документация			
	903-1-270.89 КЖИ-ТУ	Технические условия			
		Детали			
1		ф10 AIII ГОСТ 5781-82, ℓ=4000	1	2,5	
2		ф16 AII ГОСТ 5781-82, ℓ=4000	1	6,3	
3		ф6 AI, ГОСТ 5781-82, ℓ=320	27	0,07	

Привязан:

Инв. №

Инв. № подл. | Подпись и дата | Взам. инв. №

Н. контр.	Зорин	
Гл. конст.	Зорин	
Зав. гр.	Шахновский	
Вед. инж.	Боднянская	
Провер.	Боднянская	
Разраб.	Минаева	
Рассчит.		

903-1-270.89 КЖИ - Кр-75

Каркас плоский Кр 75

Стадия	Масса	Масштаб
Р	10,7	–
Лист	Листов 1	

ХАРЬКОВСКИЙ ПРОМСТРОЙНИИПРОЕКТ

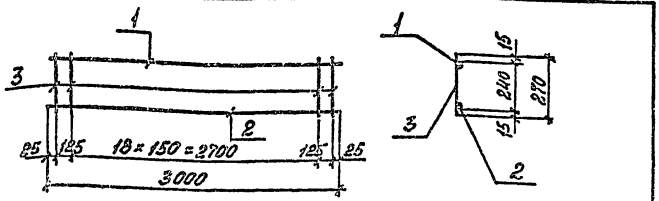

Поз.	Обозначение	Наименование	Кол.	Масса ед., кг	Примечание
		Документация			
	903-1-270.89 КЖИ-ТУ	Технические условия			
		Кр 76			
		Детали			
1		ф8 А-III ГОСТ 5781-82, ℓ=3000	1	1,2	
2		ф12 А-III ГОСТ 5781-82, ℓ=3000	1	2,7	
3		ф6 А-I ГОСТ 5781-82, ℓ=270	21	0,06	
		Кр 77			
		Детали			
1		поз. 1 по Кр 76			
2		ф10 А-III ГОСТ 5781-82 ℓ=3000	1	1,9	
3		ф6 А-I ГОСТ 5781-82 ℓ=270	21	0,06	

Марка	Масса ед., кг
Кр 76	5,2
Кр 77	4,4

Привязан:

Инв. №

Н. контр.	Шахновский		
Гл. конст.	Зорин		
Зав. гр.	Шахновский		
Вед. инж.	Богданская		
Провер.	Катковский		
Разраб.	Минаева		
Рассчит.	Богданская		

903-1-270.89 КЖИ-Кр 76, Кр 77

Каркас плоский Кр 76, Кр 77

Стадия	Масса	Масштаб
Р	см. таблицу	–
Лист	Листов 1	

ХАРЬКОВСКИЙ ПРОМСТРОЙНИИПРОЕКТ

Альбом 8

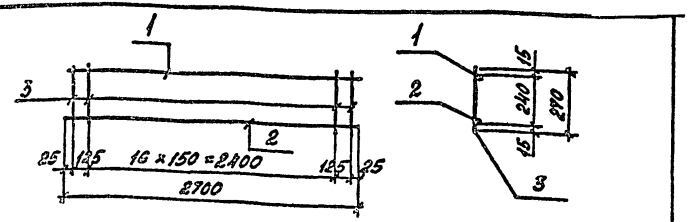

Поз.	Обозначение	Наименование	Кол.	Масса ед., кг	Примечание
		Документация			
	903-1-270.89 КЖИ-ТУ	Технические условия			
		Кр 78			
		Детали			
1		ф8 А-III ГОСТ 5781-82, ℓ=2700	1	1,1	
2		ф12 А-III ГОСТ 5781-82, ℓ=2700	1	2,4	
3		ф6 А-I ГОСТ 5781-82, ℓ=270	19	0,06	
		Кр 79			
		Детали			
1		поз. 1 по Кр 78			
2		ф10 А-III ГОСТ 5781-82, ℓ=2700	1	1,7	
3		ф6 А-I ГОСТ 5781-82, ℓ=270	19	0,06	

Марка	Масса ед., кг
Кр 78	4,6
Кр 79	3,9

Привязан:

Инв. №

Взам. инв. № | Подпись и дата | Инв. № подл.

Н. контр.	Шахновский		
Гл. конст.	Зорин		
Зав. гр.	Шахновский		
Вед. инж.	Богданская		
Провер.	Катковский		
Разраб.	Минаева		
Рассчит.	Богданская		

903-1-270.89 КЖИ-Кр 78, Кр 79

Каркас плоский Кр 78, Кр 79

Стадия	Масса	Масштаб
Р	см. таблицу	–
Лист	Листов 1	

ХАРЬКОВСКИЙ ПРОМСТРОЙНИИПРОЕКТ

Альбом 8

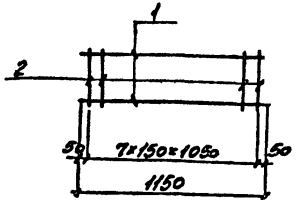

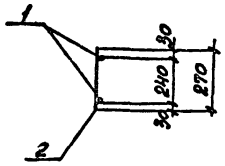

Поз.	Обозначение	Наименование	Кол.	Масса ед., кг	Примечание
		Документация			
	903-1-270.89 КЖИ-ТУ	Технические условия			
		Детали			
1		ф8АIII, ГОСТ 5781-82, ℓ=1150	2	0,4	
2		ф6АI, ГОСТ 5781-82, ℓ=270	8	0,06	

Привязан:

Инв. №

Н. контр.	Шапковский		
Гл. конс.	Зорин		
Зав. гр.	Шапковский		
Вед. инж.	Богданова		
Провер.	Шапковский		
Разраб.	Минаева		
Рассчит.			

903-1-270.89 КЖИ-Кр80

Каркас плоский Кр80

Стадия	Масса	Масштаб
Р	1,3	–
Лист	Листов 1	

ХАРЬКОВСКИЙ ПРОМСТРОЙНИИПРОЕКТ

Альбом 8

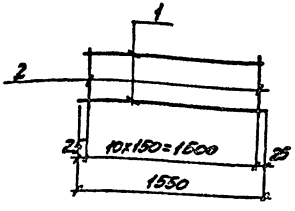

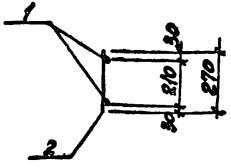

Поз.	Обозначение	Наименование	Кол.	Масса ед., кг	Примечание
		Документация			
	903-1-270.89 КЖИ-ТУ	Технические условия			
		Детали			
1		ф8АIII, ГОСТ 5781-82, ℓ=1550	2	0,61	
2		ф6АI, ГОСТ 5781-82, ℓ=270	11	0,06	

Привязан:

Инв. №

Инв. № подл. | Подпись и дата | Взам. инв. №

Н. контр.	Шапковский		
Гл. конс.	Зорин		
Зав. гр.	Шапковский		
Вед. инж.	Богданова		
Провер.	Шапковский		
Разраб.	Минаева		
Рассчит.			

903-1-270.89 КЖИ-Кр81

Каркас плоский Кр81

Стадия	Масса	Масштаб
Р	1,9	–
Лист	Листов 1	

ХАРЬКОВСКИЙ ПРОМСТРОЙНИИПРОЕКТ

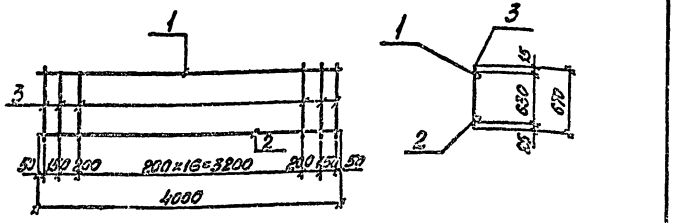

Поз.	Обозначение	Наименование	Кол.	Масса ед., кг	Примечание
		Документация			
	903-1-270.89 КЖИ-ТУ	Технические условия			
		Детали			
1		ф12AIII ГОСТ 5781-82, ℓ=4000	1	3,6	
2		ф25AIII ГОСТ 5781-82, ℓ=4000	1	15,4	
3		ф8AI ГОСТ 5781-82, ℓ=670	18	0,26	

Привязан:

Инв. №

Н. контр.	Шахновский		
Гл. констр.	Зорин		
Зав. гр.	Шахновский		
Вед. инж.	Бодянская		
Провер.	Чуковский		
Разраб.	Минаева		
Рассчит.	Бодянская		

903-1-270.89 КЖИ-КР82

Каркас плоский КР82

Стадия	Масса	Масштаб
Р	23,7	–
Лист	Листов 1	

ХАРЬКОВСКИЙ ПРОМСТРОЙНИИПРОЕКТ

Альбом 8

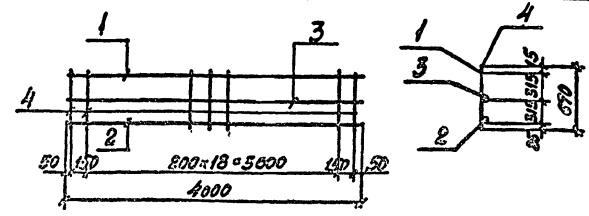

Поз.	Обозначение	Наименование	Кол.	Масса ед., кг	Примечание
		Документация			
	903-1-270.89 КЖИ-ТУ	Технические условия			
		Детали			
1		ф12AIII ГОСТ 5781-82, ℓ=4000	1	3,6	
2		ф25AIII ГОСТ 5781-82, ℓ=4000	1	15,4	
3		ф10AIII ГОСТ 5781-82, ℓ=4000	1	2,5	
4		ф8AI ГОСТ 5781-82, ℓ=670	18	0,26	

Привязан:

Инв. №

Взам. инв. № | Подпись и дата | Инв. № подл.

Н. контр.	Шахновский		
Гл. констр.	Зорин		
Зав. гр.	Шахновский		
Вед. инж.	Бодянская		
Провер.	Шеховцов		
Разраб.	Минаева		
Рассчит.	Бодянская		

903-1-270.89 КЖИ-КР83

Каркас плоский КР83

Стадия	Масса	Масштаб
Р	26,2	–
Лист	Листов 1	

ХАРЬКОВСКИЙ ПРОМСТРОЙНИИПРОЕКТ

Альбом 8

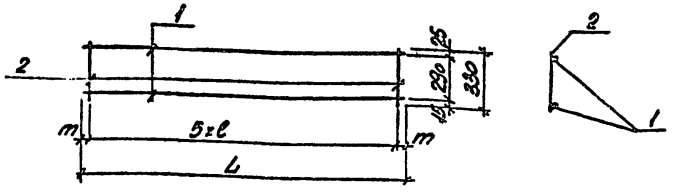

Поз.	Обозначение	Наименование	Кол.	Масса ед., кг	Примечание
		Документация			
	903-1-270.89 КЖИ-ТУ	Технические условия			
		Кр 84			
		Детали			
1		ф10 AIII, ГОСТ 5781-82, ℓ=1550	2	0,95	
2		ф6 AI, То же, ℓ=330	6	0,07	
		Кр 85			
		Детали			
1		ф10 AIII, ГОСТ 5781-82, ℓ=1100	2	0,68	
2		ф6 AI, То же, ℓ=330	6	0,07	

Марка	Размеры, мм			Масса ед. кг
	L	ℓ	m	
Кр 84	1550	300	25	2,3
Кр 85	1100	800	50	1,8

Привязан:

Инв. №

Н. контр.	Зорин	
Гл. спец.	Зорин	
Зав. гр.	Шахновский	
Вед. инж.	Баданская	
Провер.	Шахновский	
Разраб.	Тынаева	

903-1-270.89 КЖИ-Кр84, Кр85

Каркас плоский Кр84; Кр85

Стадия	Масса	Масштаб
Р	Ст. табл.	—
Лист	Листов 1	

Харьковский Промстройниипроект

Альбом 8

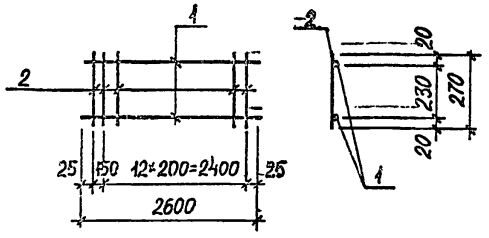

Поз.	Обозначение	Наименование	Кол.	Масса ед., кг	Примечание
		Документация			
	903-1-270.89 КЖИ-ТУ	Технические условия			
		Детали			
1		ф12 AIII, ГОСТ 5781-82, ℓ=2600	2	2,3	
2		ф6 AI, То же, ℓ=270	14	0,06	

Привязан:

Инв. №

Взам. инв. № | Подпись и дата | Инв. № подл.

Н. контр.	Зорин	
Гл. спец.	Зорин	
Зав. гр.	Шахновский	
Вед. инж.	Баданская	
Провер.	Шахновский	
Разраб.	Тынаева	

903-1-270.89 КЖИ-Кр86

Каркас плоский Кр 86

Стадия	Масса	Масштаб
Р	5,4	—
Лист	Листов 1	

Харьковский Промстройниипроект

Альбом О

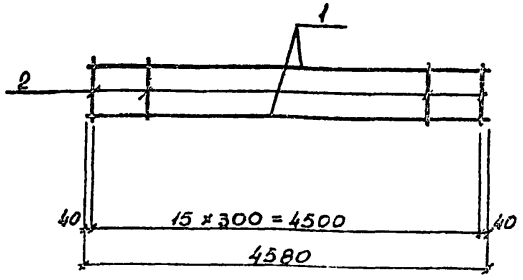

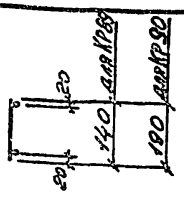

Марка	Масса ед., кг.
Кр 89	2,2
Кр 90	2,3

Поз.	Обозначение	Наименование	Кол.	Масса ед., кг.	Примечание
		Документация			
	903-1-270.89 КЖ.И-ТО	Техническое описание			
		Кр 89			
		Детали			
1		ф6 AIII, ГОСТ 5781-82, ℓ=4580	2	1,0	
2		ф4 BpI, ГОСТ 6727-80, ℓ=140	16	0,01	
		Кр 90			
		Детали			
1		поз. 1 по Кр 89			
2		ф4 BpI, ГОСТ 6727-80, ℓ=190	16	0,02	

Привязан:

Инв. №

Н. контр.	Зорин		
Гл. констр.	Зорин		
Зав. гр.	Шаховский		
Провер.	Шаховский		
Разраб.	Гнатенко		

903-1-270.89 КЖ.И-Кр89; Кр90

Каркас плоский Кр 89; Кр 90

Стадия	Масса	Масштаб
Р	см. табл.	—

Лист 1 Листов 1

Харьковский Промстройниипроект

Альбом В

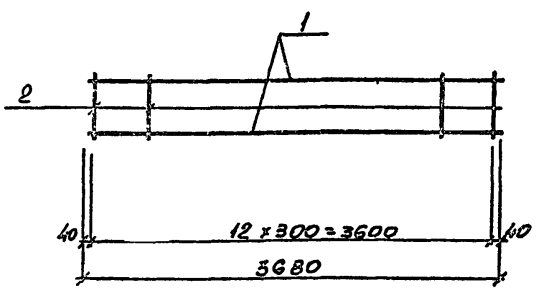

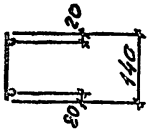

Поз.	Обозначение	Наименование	Кол.	Масса ед. кг.	Примечание
		Документация			
	903-1-270.89 КЖ.И-ТО	Техническое описание			
		Кр 91			
		Детали			
1		ф6 AIII, ГОСТ 5781-82, ℓ=3680	2	0,8	
2		ф4 BpI, ГОСТ 6727-80, ℓ=140	13	0,01	

Привязан:

Инв. №

Взам. инв. №

Подпись и дата

Инв. № подл.

Н. контр.	Зорин		
Гл. констр.	Зорин		
Зав. гр.	Шаховский		
Провер.	Шаховский		
Разраб.	Гнатенко		

903-1-270.89 КЖ.И-Кр 91

Каркас плоский Кр 91

Стадия	Масса	Масштаб
Р	1,7	—

Лист 1 Листов 1

Харьковский Промстройниипроект

Альбом 8

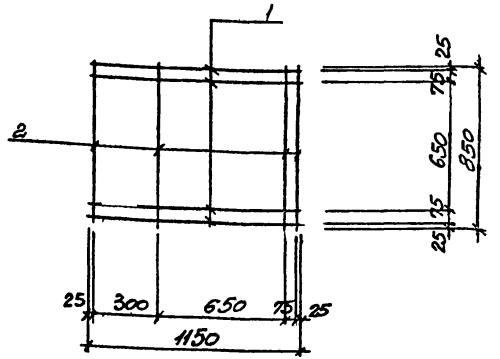

Поз.	Обозначение	Наименование	Кол.	Масса ед., кг	Примеч.
		Документация			
	903-1-270.89 КЖН-ТУ	Технические условия			
		Детали			
1		ф12 АТ, ГОСТ 5781-82, ℓ=1150	4	1,02	
2		ф12 АТ, ГОСТ 5781-82, ℓ=850	4	0,75	

Привязан:

Инв. №

Н. контр.	Зорин		
Гл. конс.	Зорин		
Зав. гр.	Шестовских		
Провер.	Челелева		
Разраб.	Минаева		

903-1-270.89 КЖН-С1

Сетка арматурная С1

Стадия	Масса	Масштаб
Р	7,1	–
Лист	Листов 1	

Харьковский Промстройниипроект

Альбом 8

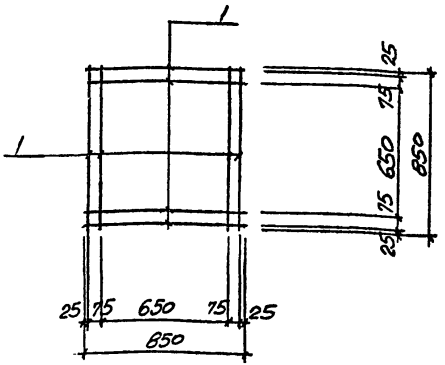

Поз.	Обозначение	Наименование	Кол.	Масса ед., кг	Примеч.
		Документация			
	903-1-270.89 КЖН-ТУ	Технические условия			
		Детали			
1		ф12 АТ, ГОСТ 5781-82, ℓ=850	8	0,8	

Привязан:

Инв. №

Взам. инв. №

Подпись и дата

Инв. № подл.

Н. контр.	Зорин		
Гл. конс.	Зорин		
Зав. гр.	Шестовских		
Провер.	Челелева		
Разраб.	Минаева		

903-1-270.89 КЖН-С2

Сетка арматурная С2

Стадия	Масса	Масштаб
Р	6,4	–
Лист	Листов 1	

Харьковский Промстройниипроект

Альбом 8

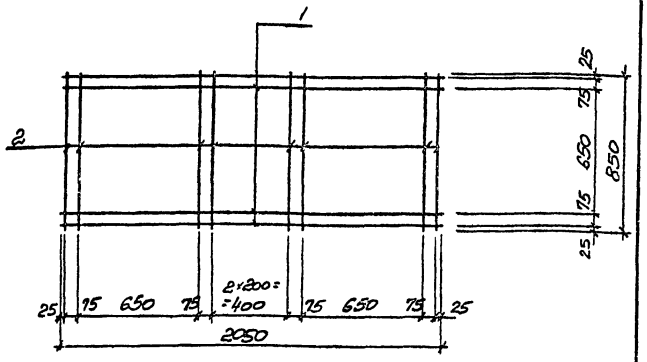

Поз.	Обозначение	Наименование	Кол.	Масса ед., кг	Примеч.
		Документация			
	903-1-270.89 КЖИ-ТУ	Технические условия			
		Детали			
1		ф12 AI, ГОСТ 5781-82, ℓ=2050	4	1,8	
2		ф12 AI, ГОСТ 5781-82, ℓ=850	9	0,75	

Привязан:

Инв. №

Н. контр.	Зорин		
Гл. конс.	Зорин		
Зав. гр.	Шаенковский		
Провер.	Челелева		
Разраб.	Минаева		

903-1-270.89 КЖ.Н-С3

Сетка арматурная С3

Стадия	Масса	Масштаб
Р	14,0	–
Лист	Листов 1	

Харьковский Промстройниипроект

Альбом 8

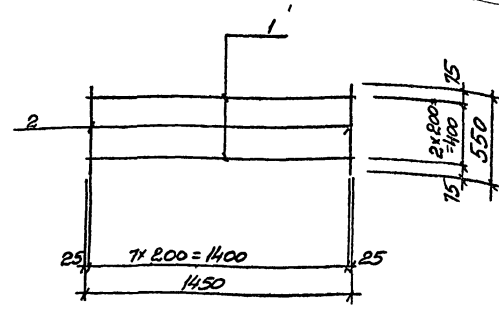

Поз.	Обозначение	Наименование	Кол.	Масса ед., кг	Примеч.
		Документация			
	903-1-270.89 КЖИ-ТУ	Технические условия			
		Детали			
1		ф12 AIII, ГОСТ 5781-82, ℓ=1450	8	1,3	
2		ф6 AIII, ГОСТ 5781-82, ℓ=550	8	912	

Привязан:

Инв. №

Инв. № подл. | Подпись и дата | Взам. инв. №

Н. контр.	Зорин		
Гл. конс.	Зорин		
Зав. гр.	Шаенковский		
Провер.	Челелева		
Разраб.	Минаева		

903-1-270.89 КЖ.Н-С4

Сетка арматурная С4

Стадия	Масса	Масштаб
Р	4,9	–
Лист	Листов 1	

Харьковский Промстройниипроект

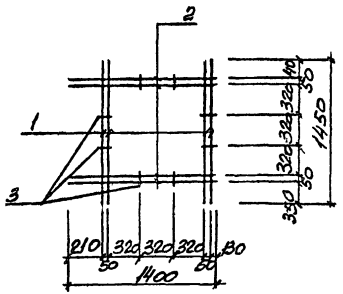

ПОЗ.	ОБОЗНАЧЕНИЕ	НАИМЕНОВАНИЕ	КОЛ.	МАССА, ЕД., КГ	ПРИМЕЧ.
		ДОКУМЕНТАЦИЯ			
	903-1-270.89 КЖ.И-ТУ	ТЕХНИЧЕСКИЕ УСЛОВИЯ			
		ДЕТАЛИ			
1		ф6АIII, ГОСТ 5781-82, ℓ=1450	4	0,32	
2		ф6АIII, ГОСТ 5781-82, ℓ=1400	4	0,31	
3		ф6АIII, ГОСТ 5781-82, ℓ=90	8	0,02	

ПРИВЯЗАН:

ИНВ. №

Н. КОНТР.	ЗОРИН		
Гл. КОНСТР.	ЗОРИН		
ЗАВ. ГР.	ШАХНОВСКИЙ		
ПРОВЕР.	БОДНЯНСКАЯ		
РАЗРАБ.	МИНАЕВА		

903-1-270.89 КЖ.И-С5

СЕТКА АРМАТУРНАЯ С5

СТАДИЯ	МАССА	МАСШТАБ
Р	2,7	–

ЛИСТ | ЛИСТОВ 1

ХАРЬКОВСКИЙ ПРОМСТРОЙНИИПРОЕКТ

Альбом 8.

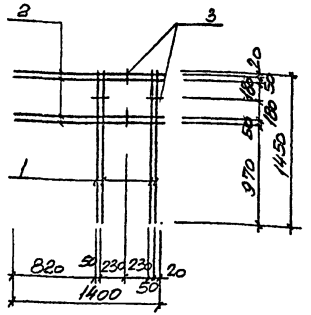

ПОЗ.	ОБОЗНАЧЕНИЕ	НАИМЕНОВАНИЕ	КОЛ.	МАССА, ЕД., КГ	ПРИМЕЧ.
		ДОКУМЕНТАЦИЯ			
	903-1-270.89 КЖ.И-ТУ	ТЕХНИЧЕСКИЕ УСЛОВИЯ			
		ДЕТАЛИ			
1		ф6АIII, ГОСТ 5781-82, ℓ=1450	4	0,32	
2		ф6АIII, ГОСТ 5781-82, ℓ=1400	4	0,31	
3		ф6АIII, ГОСТ 5781-82, ℓ=90	4	0,02	

ПРИВЯЗАН:

ИНВ. №

Н. КОНТР.	ЗОРИН		
Гл. КОНСТР.	ЗОРИН		
ЗАВ. ГР.	ШАХНОВСКИЙ		
ПРОВЕР.	БОДНЯНСКАЯ		
РАЗРАБ.	МИНАЕВА		

ИНВ. № ПОДЛ. | ПОДПИСЬ И ДАТА | ВЗАМ. ИНВ. №

903-1-270.89 КЖ.И-С6

СЕТКА АРМАТУРНАЯ С6

СТАДИЯ	МАССА	МАСШТАБ
Р	2,6	–

ЛИСТ | ЛИСТОВ 1

ХАРЬКОВСКИЙ ПРОМСТРОЙНИИПРОЕКТ

Альбом 8

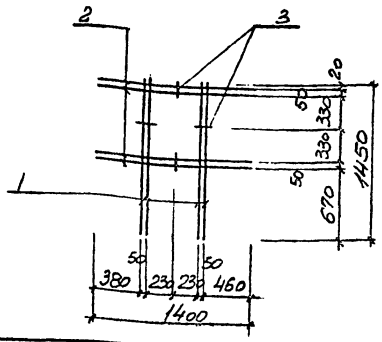

Поз.	Обозначение	Наименование	Кол.	Масса ед., кг	Примеч.
		Документация			
	903-1-270.89 КЖ.И-ТУ	Технические условия			
		Детали			
1		ф6АIII, ГОСТ 5781-82, l=1450	4	0,32	
2		ф6АIII, ГОСТ 5781-82, l=1400	4	0,31	
3		ф6АIII, ГОСТ 5781-82, l=90	4	0,02	

Привязан:

Инв. №

Н. контр.	Зорин		
Гл. конст.	Зорин		
Зав. гр.	Шахновский		
Провер.	Болнянская		
Разраб.	Минаева		

903-1-270.89 КЖ.И-С7

Сетка арматурная С7

Стадия	Масса	Масштаб
Р	2,6	–

Лист | Листов 1

Харьковский Промстройниипроект

Альбом 8

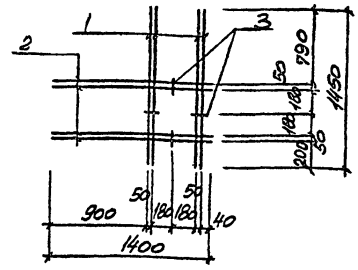

Поз.	Обозначение	Наименование	Кол.	Масса ед., кг	Примеч.
		Документация			
	903-1-270.89 КЖ.И-ТУ	Технические условия			
		Детали			
1		ф6АIII, ГОСТ 5781-82, l=1450	4	0,32	
2		ф6АIII, ГОСТ 5781-82, l=1400	4	0,31	
3		ф6АIII, ГОСТ 5781-82, l=90	4	0,02	

Привязан:

Инв. №

Н. контр.	Зорин		
Гл. конст.	Зорин		
Зав. гр.	Шахновский		
Провер.	Болнянская		
Разраб.	Минаева		

903-1-270.89 КЖ.И-С8

Сетка арматурная С8

Стадия	Масса	Масштаб
Р	2,6	–

Лист | Листов 1

Харьковский Промстройниипроект

Взам. инв. №

Подпись и дата

Инв. № подл.

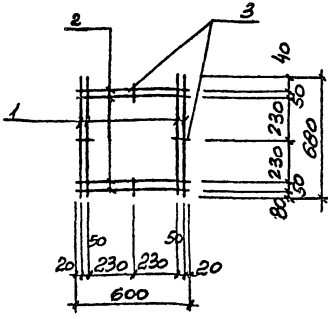

Поз.	Обозначение	Наименование	Кол.	Масса ед., кг	Примеч.
		Документация			
	903-1-270.89 КЖ.Н-ТУ	Технические условия			
		Детали			
1		ф6 AIII, ГОСТ 5781-82, ℓ=680	4	0,15	
2		ф6 AIII, ГОСТ 5781-82, ℓ=600	4	0,13	
3		ф6 AIII, ГОСТ 5781-82, ℓ=90	4	0,02	

Привязан:

Инв. №

Н. контр.	Зорин		
Гл. конст.	Зорин		
Зав. гр.	Шахновский		
Провер.	Болтянская		
Разраб.	Минаева		

903-1-270.89 КЖ.Н-С9

Сетка арматурная С9

Стадия	Масса	Масштаб
Р	1,2	–
Лист	Листов 1	

Харьковский Промстройниипроект

Альбом 8

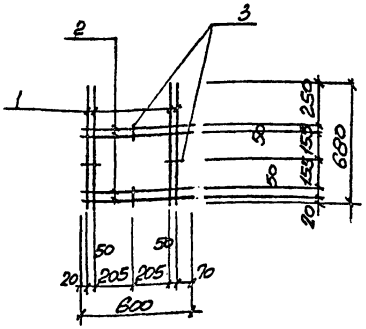

Поз.	Обозначение	Наименование	Кол.	Масса ед., кг	Примеч.
		Документация			
	903-1-270.89 КЖ.Н-ТУ	Технические условия			
		Детали			
1		ф6 AIII, ГОСТ 5781-82, ℓ=680	4	0,15	
2		ф6 AIII, ГОСТ 5781-82, ℓ=600	4	0,13	
3		ф6 AIII, ГОСТ 5781-82, ℓ=90	4	0,02	

Привязан:

Инв. №

Взам. инв. №

Подпись и дата

Инв. № подл.

Н. контр.	Зорин		
Гл. конст.	Зорин		
Зав. гр.	Шахновский		
Провер.	Болтянская		
Разраб.	Минаева		

903-1-270.89 КЖ.Н-С10

Сетка арматурная С10

Стадия	Масса	Масштаб
Р	1,2	–
Лист	Листов 1	

Харьковский Промстройниипроект

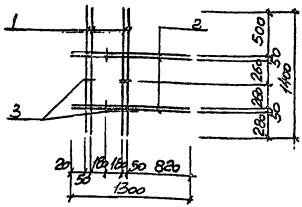

ПОЗ.	ОБОЗНАЧЕНИЕ	НАИМЕНОВАНИЕ	КОЛ.	МАССА ЕД., КГ	ПРИМЕЧ.
		ДОКУМЕНТАЦИЯ			
	903-1-270.89 КЖ.И-ТУ	ТЕХНИЧЕСКИЕ УСЛОВИЯ			
		ДЕТАЛИ			
1		ФБА III, ГОСТ 5781-82, l=1400	4	0,31	
2		ФБА III, ГОСТ 5781-82, l=1300	4	0,29	
3		ФБА III, ГОСТ 5781-82, l=90	4	0,02	

ПРИВЯЗАН:

ИНВ. №

Н. КОНТР.	ЗОРИН		
Гл. КОНСТ.	ЗОРИН		
ЗАВ. ГР.	ШАХНОВСКИЙ		
ПРОВЕР.	БОЛИНСКАЯ		
РАЗРАБ.	МИНАЕВА		

903-1-270.89 КЖ.И-С11

СЕТКА АРМАТУРНАЯ С11

СТАДИЯ	МАССА	МАСШТАБ
Р	2,4	–

ЛИСТ | ЛИСТОВ 1

ХАРЬКОВСКИЙ ПРОМСТРОЙНИИПРОЕКТ

Альбом 8

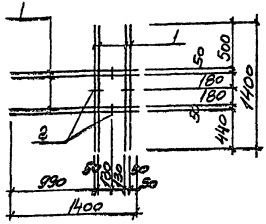

ПОЗ.	ОБОЗНАЧЕНИЕ	НАИМЕНОВАНИЕ	КОЛ.	МАССА ЕД., КГ	ПРИМ.
		ДОКУМЕНТАЦИЯ			
	903-1-270.89 КЖ.И-ТУ	ТЕХНИЧЕСКИЕ УСЛОВИЯ			
		ДЕТАЛИ			
1		ФБА III, ГОСТ 5781-82, l=1400	8	0,31	
2		ФБА III, ГОСТ 5781-82, l=90	4	0,02	

ПРИВЯЗАН:

ИНВ. №

Н. КОНТР.	ЗОРИН		
Гл. КОНСТ.	ЗОРИН		
ЗАВ. ГР.	ШАХНОВСКИЙ		
ПРОВЕР.	БОЛИНСКАЯ		
РАЗРАБ.	МИНАЕВА		

903-1-270.89 КЖ.И-С12

СЕТКА АРМАТУРНАЯ С12

СТАДИЯ	МАССА	МАСШТАБ
Р	2,6	–

ЛИСТ | ЛИСТОВ 1

ХАРЬКОВСКИЙ ПРОМСТРОЙНИИПРОЕКТ

Взам. инв. №

Подпись и дата

Инв. № подл.

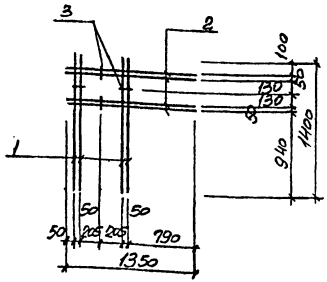

ПОЗ.	ОБОЗНАЧЕНИЕ	НАИМЕНОВАНИЕ	КОЛ.	МАССА ЕД., КГ	ПРИМЕЧ.
		ДОКУМЕНТАЦИЯ			
	903-1-270,89 КЖ.Н-ТУ	ТЕХНИЧЕСКИЕ УСЛОВИЯ			
		ДЕТАЛИ			
1		ФБА III, ГОСТ 5781-82, l=1400	4	0,31	
2		ФБА III, ГОСТ 5781-82, l=1350	4	0,29	
3		ФБА III, ГОСТ 5781-82, l=90	4	0,02	

ПРИВЯЗАН:

ИНВ. №

Н. КОНТР.	ЗОРИН		
Гл. КОНСТР.	ЗОРИН		
ЗАВ. ГР.	ШАХНОВСКИЙ		
ПРОВЕР.	БОЛЫНСКАЯ		
РАЗРАБ.	МИНАЕВА		

903-1-270.89 КЖН-С13

СЕТКА АРМАТУРНАЯ С13

СТАДИЯ	МАССА	МАСШТАБ
Р	2,5	–

ЛИСТ | ЛИСТОВ 1

ХАРЬКОВСКИЙ ПРОМСТРОЙНИИПРОЕКТ

Альбом 8

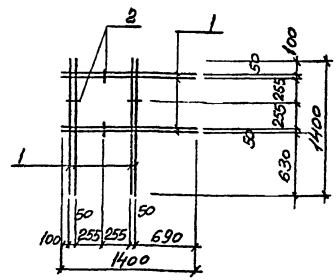

ПОЗ.	ОБОЗНАЧЕНИЕ	НАИМЕНОВАНИЕ	КОЛ.	МАССА ЕД., КГ	ПРИМЕЧ.
		ДОКУМЕНТАЦИЯ			
	903-1-270,89 КЖ.Н-ТУ	ТЕХНИЧЕСКИЕ УСЛОВИЯ			
		ДЕТАЛИ			
1		ФБА III, ГОСТ 5781-82, l=1400	8	0,31	
2		ФБА III, ГОСТ 5781-82, l=90	4	0,02	

ПРИВЯЗАН:

ИНВ. №

Н. КОНТР.	ЗОРИН		
Гл. КОНСТР.	ЗОРИН		
ЗАВ. ГР.	ШАХНОВСКИЙ		
ПРОВЕР.	БОЛЫНСКАЯ		
РАЗРАБ.	МИНАЕВА		

ИНВ. № ПОДЛ. | ПОДПИСЬ И ДАТА | ВЗАМ. ИНВ. №

903-1-270.89 КЖ.Н-С14

СЕТКА АРМАТУРНАЯ С14

СТАДИЯ	МАССА	МАСШТАБ
Р	2,6	–

ЛИСТ | ЛИСТОВ 1

ХАРЬКОВСКИЙ ПРОМСТРОЙНИИПРОЕКТ

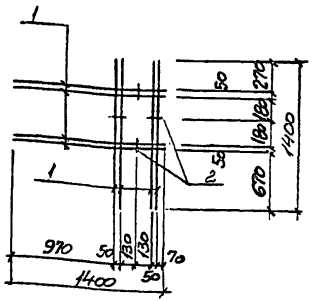

ПОЗ.	ОБОЗНАЧЕНИЕ	НАИМЕНОВАНИЕ	КОЛ.	МАССА, ЕД., КГ	ПРИМЕЧ.
		ДОКУМЕНТАЦИЯ			
	903-1-270,89 КЖ.Н-ТУ	ТЕХНИЧЕСКИЕ УСЛОВИЯ			
		ДЕТАЛИ			
1		ФБА III, ГОСТ 5781-82, ℓ=1400	8	0,31	
2		ФБА III, ГОСТ 5781-82, ℓ=90	4	0,02	

ПРИВЯЗАН:

ИНВ. №

903-1-270.89 КЖ.Н-С15

СЕТКА АРМАТУРНАЯ С15

Н. КОНТР.	ЗОРИН		
Гл. КОНС.	ЗОРИН		
ЗАВ. ГР.	ШАСНОВСКИЙ		
ПРОВЕР.	БОЛИЯНСКАЯ		
РАЗРАБ.	МИНАЕВА		

СТАДИЯ	МАССА	МАСШТАБ
Р	2,6	–

ЛИСТ | ЛИСТОВ 1

ХАРЬКОВСКИЙ ПРОМСТРОЙНИИПРОЕКТ

Альбом 8

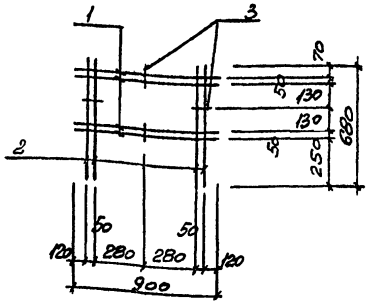

ПОЗ.	ОБОЗНАЧЕНИЕ	НАИМЕНОВАНИЕ	КОЛ.	МАССА, ЕД., КГ	ПРИМЕЧ.
		ДОКУМЕНТАЦИЯ			
	903-1-270,89 КЖ.Н-ТУ	ТЕХНИЧЕСКИЕ УСЛОВИЯ			
		ДЕТАЛИ			
1		ФБА III, ГОСТ 5781-82, ℓ=900	4	0,2	
2		ФБА III, ГОСТ 5781-82, ℓ=680	4	0,15	
3		ФБА III, ГОСТ 5781-82, ℓ=90	4	0,02	

ПРИВЯЗАН:

ИНВ. №

903-1-270.89 КЖ.Н-С16

СЕТКА АРМАТУРНАЯ С16

Н. КОНТР.	ЗОРИН		
Гл. КОНС.	ЗОРИН		
ЗАВ. ГР.	ШАСНОВСКИЙ		
ПРОВЕР.	БОЛИЯНСКАЯ		
РАЗРАБ.	МИНАЕВА		

СТАДИЯ	МАССА	МАСШТАБ
Р	1,5	–

ЛИСТ | ЛИСТОВ 1

ХАРЬКОВСКИЙ ПРОМСТРОЙНИИПРОЕКТ

ИНВ. № ПОДЛ. | ПОДПИСЬ И ДАТА | ВЗАМ. ИНВ. №

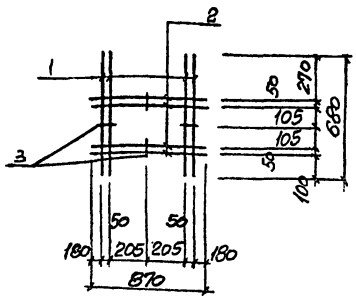

Поз.	Обозначение	Наименование	Кол.	Масса ед., кг	Примеч.
		Документация			
	903-1-270.89 КЖ.Н-Т	Технические условия			
1		Детали			
2		ф6АIII ГОСТ 5781-82, ℓ=680	4	0,15	
3		ф6АIII ГОСТ 5781-82, ℓ=870	4	0,19	
		ф6АIII ГОСТ 5781-82, ℓ=90	4	0,02	

Привязан:

Инв. №

Н. контр.	Зорин	
Гл. конст.	Зорин	
Зав. гр.	Шахновский	
Провер.	Болнянская	
Разраб.	Минаева	

903-1-270.89 КЖ.Н-С17

Сетка арматурная С17

Стадия	Масса	Масштаб
Р	1,4	–

Лист | Листов 1

Харьковский Промстройниипроект

Альбом 8

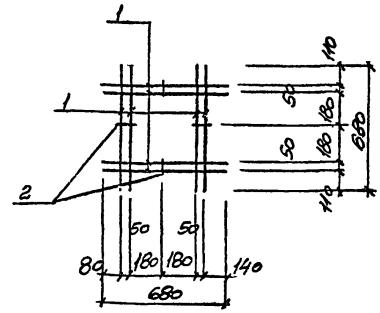

Поз.	Обозначение	Наименование	Кол.	Масса ед., кг	Примеч.
		Документация			
	903-1-270.89 КЖ.Н-ТУ	Технические условия			
		Детали			
1		ф6АIII ГОСТ 5781-82, ℓ=680	8	0,15	
2		ф6АIII ГОСТ 5781-82, ℓ=90	4	0,02	

Привязан:

Инв. №

Н. контр.	Зорин	
Гл. конст.	Зорин	
Зав. гр.	Шахновский	
Провер.	Болнянская	
Разраб.	Минаева	

903-1-270.89 КЖ.Н-С18

Сетка арматурная С18

Стадия	Масса	Масштаб
Р	13	–

Лист | Листов 1

Харьковский Промстройниипроект

Инв. № подл. | Подпись и дата | Взам. инв. №

Альбом 8

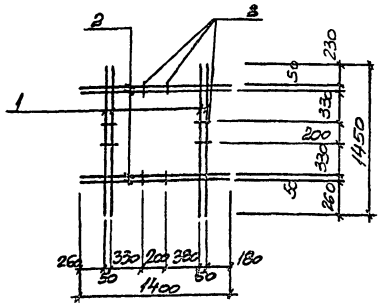

Поз.	Обозначение	Наименование	Кол.	Масса ед., кг	Примеч.
		Документация			
	903-1-270.89 КЖ.И-ТУ	Технические условия			
		Детали			
1		ФБАIII, ГОСТ 5781-82, ℓ=1450	4	0,32	
2		ФБАIII, ГОСТ 5781-82, ℓ=1400	4	0,31	
3		ФБАIII, ГОСТ 5781-82, ℓ=90	8	0,02	

Привязан:

Инв. №

Н. контр.	Зорин		
Гл. конст.	Зорин		
Зав. гр.	Шахновский		
Провер.	Боднянская		
Разраб.	Минаева		

903-1-270.89 КЖ.И-С19

Сетка арматурная С19

Стадия	Масса	Масштаб
Р	2,7	–

Лист | Листов 1

Харьковский Промстройниипроект

Альбом 8

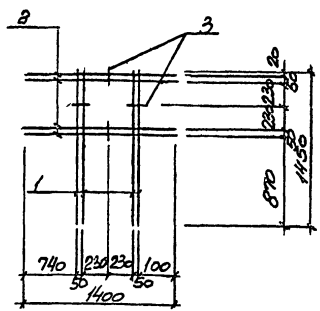

Поз.	Обозначение	Наименование	Кол.	Масса ед., кг	Примеч.
		Документация			
	903-1-270.89 КЖ.И-ТУ	Технические условия			
		Детали			
1		ФБАIII, ГОСТ 5781-82, ℓ=1450	4	0,32	
2		ФБАIII, ГОСТ 5781-82, ℓ=1400	4	0,31	
3		ФБАIII, ГОСТ 5781-82, ℓ=90	4	0,02	

Привязан:

Инв. №

Н. контр.	Зорин		
Гл. конст.	Зорин		
Зав. гр.	Шахновский		
Провер.	Боднянская		
Разраб.	Минаева		

Инв. № подл. | Подпись и дата | Взам. инв. №

903-1-270.89 КЖ.И-С20

Сетка арматурная С20

Стадия	Масса	Масштаб
Р	2,6	–

Лист | Листов 1

Харьковский Промстройниипроект

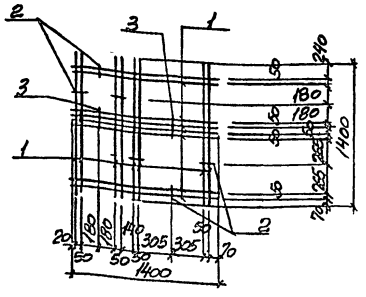

Поз.	Обозначение	Наименование	Кол.	Масса, ед., кг	Примеч.
		Документация			
	903-1-270.89 КЖ.И-ТУ	Технические условия			
		Детали			
1		ф6АIII, ГОСТ 5781-82, ℓ=1400	16	0,31	
2		ф6АIII, ГОСТ 5781-82, ℓ=90	6	0,02	
3		ф6АIII, ГОСТ 5781-82, ℓ=190	2	0,04	

Привязан:

Инв. №

Н. контр.	Зорин		
Гл. конс.	Зорин		
Зав. гр.	Шахновский		
Провер.	Бодянская		
Разраб.	Минаева		

903-1-270.89 КЖ.И-С21

Сетка арматурная С21

Стадия	Масса	Масштаб
Р	5,2	–

Лист | Листов 1

Харьковский Промстройниипроект

Альбом 8

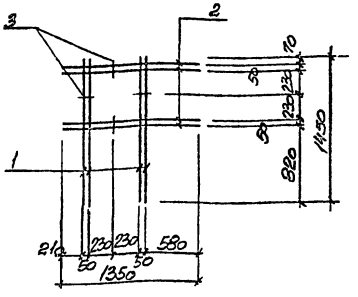

Поз.	Обозначение	Наименование	Кол.	Масса, ед., кг	Примеч.
		Документация			
	903-1-270.89 КЖ.И-ТУ	Технические условия			
		Детали			
1		ф6АIII, ГОСТ 5781-82, ℓ=1450	4	0,32	
2		ф6АIII, ГОСТ 5781-82, ℓ=1350	4	0,30	
3		ф6АIII, ГОСТ 5781-82, ℓ=90	4	0,02	

Привязан:

Инв. №

Н. контр.	Зорин		
Гл. конс.	Зорин		
Зав. гр.	Шахновский		
Провер.	Бодянская		
Разраб.	Минаева		

903-1-270.89 КЖ.И-С22

Сетка арматурная С22

Стадия	Масса	Масштаб
Р	2,6	–

Лист | Листов 1

Харьковский Промстройниипроект

Взам. инв. №

Подпись и дата

Инв. № подл.

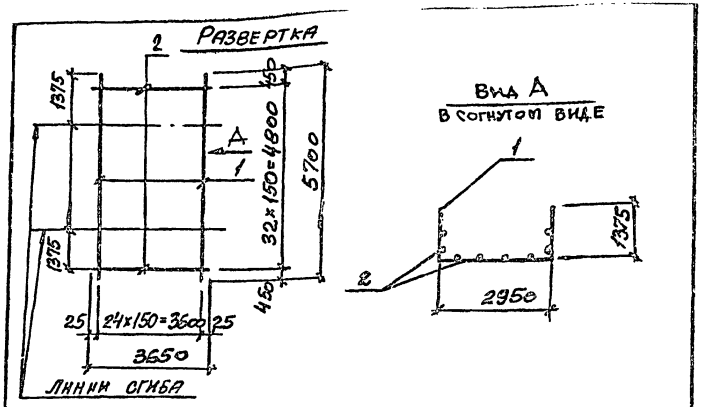

Поз.	Обозначение	Наименование	Кол.	Масса ед., кг	Примечание
		Документация			
	903-1-270.89 КЖ.И-ТУ	Технические условия			
		Детали			
1		ф6АIII ГОСТ 5781-82, ℓ=5700	25	1,26	
2		ф6АIII ГОСТ 5781-82, ℓ=3650	33	0,81	

Привязан

Инв. №

Н. контр.	Зорин	
Гл. спец.	Зорин	
Зав. гр.	Шахновский	
Сед. инж.	Бодиновская	
Провер.	Радько	
Разраб.	Литвиненко	
Рассчит.	Петраш	

903-1-270.89 КЖ.И-С23

Сетка арматурная С23

Стадия	Масса	Масштаб
Р	58,2	–

Лист | Листов 1

Харьковский Промстройниипроект

Альбом В

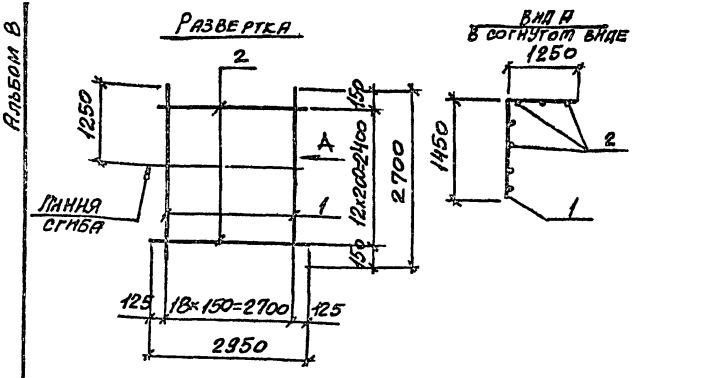

Поз.	Обозначение	Наименование	Кол.	Масса ед., кг	Примечание
		Документация			
	903-1-270.89 КЖ.И-ТУ	Технические условия			
		Детали			
1		ф6АIII ГОСТ 5781-82 ℓ=2700	19	0,60	
2		ф4Вр1 ГОСТ 6727-80 ℓ=2950	13	0,29	

Привязан

Инв. №

Н. контр.	Зорин	
Гл. спец.	Зорин	
Зав. гр.	Шахновский	
Сед. инж.	Бодиновская	
Провер.	Радько	
Разраб.	Литвиненко	
Рассчит.	Петраш	

Взам. инв. №

Подпись и дата

Инв. № подл.

903-1-270.89 КЖ.И-С24

Сетка арматурная С24

Стадия	Масса	Масштаб
Р	15,2	–

Лист | Листов 1

Харьковский Промстройниипроект

Альбом 8

Развертка

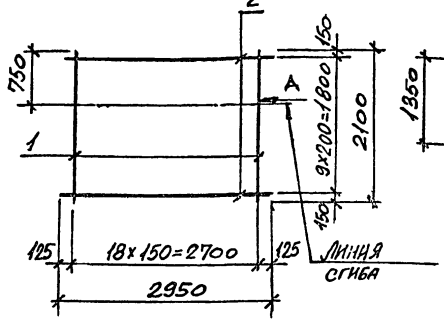

Вид А в согнутом виде

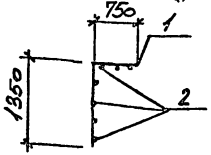

Поз.	Обозначение	Наименование	Кол.	Масса ед., кг	Примечание
		Документация			
	903-1-270.89 КЖ.И-ТУ	Технические условия			
		Детали			
1		ФБАIII ГОСТ 5781-82, ℓ=2100	19	0,47	
2		ФIIIВрI ГОСТ 6727-80, ℓ=2950	10	0,29	

Привязан:

Инв. №

Н. контр.	Зорин		
Гл. спец.	Зорин		
Зав. гр.	Шляховский		
Вед. инж.	Богданская		
Провер.	Радько		
Разраб.	Литвиненко		
Рассчит.	Петраш		

903-1-270.89 КЖИ-С25

Сетка арматурная С25

Стадия	Масса	Масштаб
Р	11,8	-
Лист	Листов	

Харьковский Промстройниипроект

Развертка

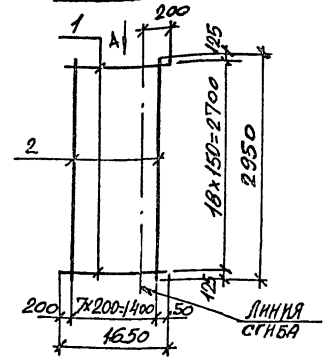

Вид А в согнутом виде

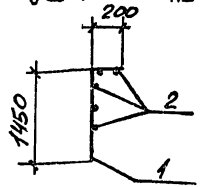

Поз.	Обозначение	Наименование	Кол.	Масса ед., кг	Примечание
		Документация			
	903-1-270.89 КЖ.И-ТУ	Технические условия			
		Детали			
1		ФБАIII ГОСТ 5781-82, ℓ=1650	19	0,37	
2		ФIIIВрI ГОСТ 6727-80, ℓ=2950	8	0,29	

Привязан

Инв. №

Н. контр.	Зорин		
Гл. спец.	Зорин		
Зав. гр.	Шляховский		
Вед. инж.	Богданская		
Провер.	Радько		
Ст. разраб.	Литвиненко		
Рассчит.	Петраш		

903-1-270.89 КЖ.И-С26

Сетка арматурная С26

Стадия	Масса	Масштаб
Р	9,4	-
Лист	Листов	

Харьковский Промстройниипроект

Взам. инв. №

Подпись и дата

Инв. № подл.

Альбом 8

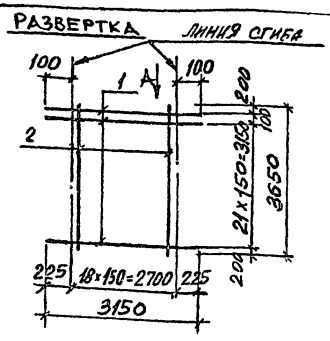

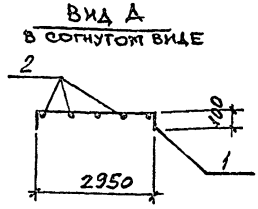

Поз.	Обозначение	Наименование	Кол.	Масса ед., кг	Примечание
		Документация			
	903-1-270.89 КЖ.И-ТУ	Технические условия			
		Детали			
1		ф6АIII ГОСТ5781-82, ℓ=3150	23	0,70	
2		ф6АIII ГОСТ5781-82, ℓ=3650	19	0,81	

Привязан:

Инв. №

Н. контр.	Зорин	
Гл. спец.	Зорин	
Зав. гр.	Шахновский	
Вед. инж.	Бодьянская	
Провер.	Радько	
Разраб.	Литвиненко	
Рассчит.	Петраш	

903-1-270.89 КЖИ-С27

Сетка арматурная С27

Стадия	Масса	Масштаб
Р	31,5	–

Лист | Листов 1

Харьковский Промстройниипроект

Альбом 8

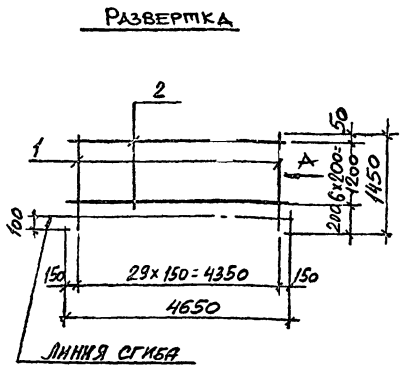

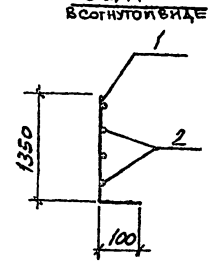

Поз.	Обозначение	Наименование	Кол.	Масса ед., кг	Примечание
		Документация			
	903-1-270.89 КЖ.И-ТУ	Технические условия			
		Детали			
1		ф6АIII ГОСТ5781-82 ℓ=1450	30	0,32	
2		ф4ВрI ГОСТ6727-80 ℓ=4650	7	0,46	

Привязан:

Инв. №

Н. контр.	Зорин	
Гл. спец.	Зорин	
Зав. гр.	Шахновский	
Вед. инж.	Бодьянская	
Провер.	Радько	
Разраб.	Литвиненко	
Рассчит.	Петраш	

Инв. № подл. | Подпись и дата | Взам. инв. №

903-1-270.89 КЖИ-С28

Сетка арматурная С28

Стадия	Масса	Масштаб
Р	12,8	–

Лист | Листов 1

Харьковский Промстройниипроект

Альбом 8

Развертка

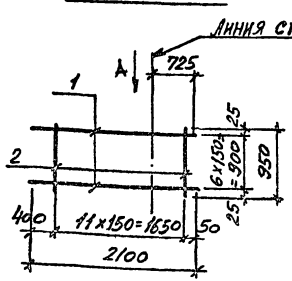

Вид А
В согнутом виде

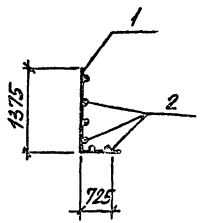

Поз.	Обозначение	Наименование	Кол.	Масса ед., кг	Примечание
		Документация			
	903-1-270.89 КЖ.И-ТУ	Технические условия			
		Детали			
1		ф6 AIII ГОСТ 5781-82 ℓ=2100	7	0,47	
2		ф6 AIII ГОСТ 5781-82 ℓ=950	12	0,21	

Привязан:

Инв. №

Н. контр.	Зорин		
Гл. спец.	Зорин		
Зав. гр.	Шахновский		
Вед. инж.	Большакова		
Провер.	Радько		
Разраб.	Литвиненко		
Рассчит.	Петраш		

903-1-270.89 КЖ.И-С29

Сетка арматурная С29

Стадия	Масса	Масштаб
Р	5,8	-
Лист	Листов 1	

Харьковский Промстройниипроект

Развертка

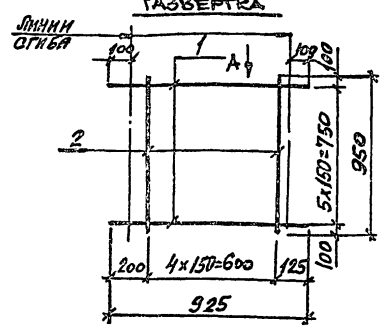

Вид А
В согнутом виде

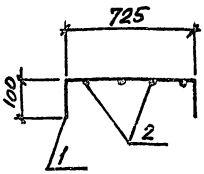

Поз.	Обозначение	Наименование	Кол.	Масса ед., кг	Примечание
		Документация			
	903-1-270.89 КЖ.И-ТУ	Технические условия			
		Детали			
1		ф6 AIII ГОСТ 5781-82 ℓ=925	6	0,21	
2		ф6 AIII ГОСТ 5781-82 ℓ=950	5	0,21	

Привязан:

Инв. №

Инв. № подл. | Подпись и дата | Взам. инв. №

Н. контр.	Зорин		
Гл. спец.	Зорин		
Зав. гр.	Шахновский		
Вед. инж.	Большакова		
Провер.	Радько		
Разраб.	Литвиненко		
Рассчит.	Петраш		

903-1-270.89 КЖ.И-С30

Сетка арматурная С30

Стадия	Масса	Масштаб
Р	2,3	-
Лист	Листов 1	

Харьковский Промстройниипроект

Альбом 8

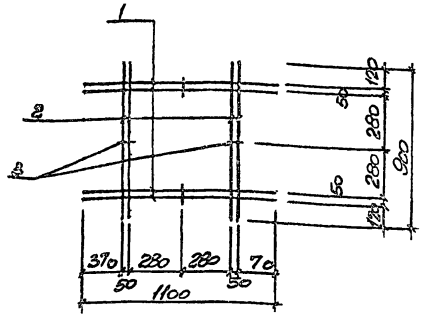

Поз.	Обозначение	Наименование	Кол.	Масса ед., кг	Примеч.
		Документация			
	903-1-270.89 КЖ.И-ТУ	Технические условия			
		Детали			
1		ф12АIII ГОСТ5781-82, ℓ=1100	4	0,98	
2		ф12АIII ГОСТ5781-82, ℓ=900	4	0,8	
3		ф6АI, ГОСТ5781-82, ℓ=90	4	0,02	

Привязан:

Инв. №

Н. контр.	Зорин		
Гл. конст.	Зорин		
Зав. гр.	Шахновский		
Провер.	Болянская		
Разраб.	Минаева		

903-1-270.89 КЖ.И-С31

Сетка арматурная С31

Стадия	Масса	Масштаб
Р	7,2	–

Лист | Листов 1

Харьковский Промстройниипроект

Альбом 8

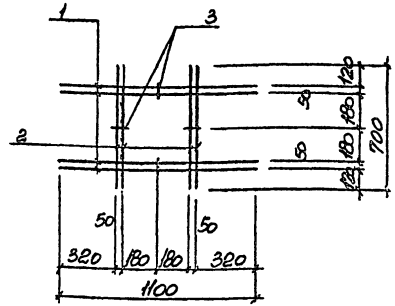

Поз.	Обозначение	Наименование	Кол.	Масса ед., кг	Примеч.
		Документация			
	903-1-270.89 КЖ.И-ТУ	Технические условия			
		Детали			
1		ф12АIII ГОСТ5781-82, ℓ=1100	4	0,98	
2		ф12АIII ГОСТ5781-82, ℓ=700	4	0,6	
3		ф6АI, ГОСТ5781-82, ℓ=90	4	0,02	

Привязан:

Инв. №

Н. контр.	Зорин		
Гл. конст.	Зорин		
Зав. гр.	Шахновский		
Провер.	Болянская		
Разраб.	Минаева		

903-1-270.89 КЖ.И-С32

Сетка арматурная С32

Стадия	Масса	Масштаб
Р	6,4	–

Лист | Листов 1

Харьковский Промстройниипроект

Инв. № подл. | Подпись и дата | Взам. инв. №

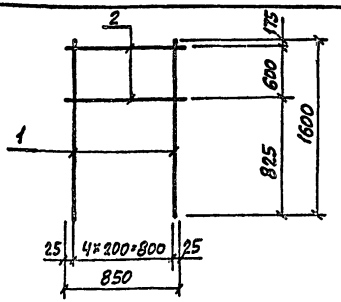

Поз.	Обозначение	Наименование	Кол.	Масса ед., кг	Примечание
		Документация			
	903-1-270.89 КЖ.И-ТУ	Технические условия			
		Детали			
1		ф12AIII, ГОСТ 5781-82, ℓ=1600	5	1,4	
2		ф6AIII, То же, ℓ=850	2	0,19	

Привязан:

Инв. №

Н. контр.	Зорин		
Гл. спец.	Зорин		
Зав. гр.	Шахновский		
Проверил	Шахновский		
Разраб.	Артеменко		

903-1-270.89 КЖИ-С33

Сетка арматурная С33

Стадия	Масса	Масштаб
Р	7,5	–
Лист	Листов 1	

ХАРЬКОВСКИЙ ПРОМСТРОЙНИИПРОЕКТ

Альбом 8

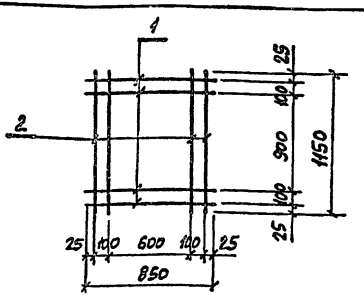

Поз.	Обозначение	Наименование	Кол.	Масса ед., кг	Примечание
		Документация			
	903-1-270.89 КЖ.И-ТУ	Технические условия			
		Детали			
1		ф10AII, ГОСТ 5781-82, ℓ=850	4	0,52	
2		ф10AII, То же, ℓ=1150	4	0,71	

Привязан:

Инв. №

Н. контр.	Зорин		
Гл. спец.	Зорин		
Зав. гр.	Шахновский		
Проверил	Шахновский		
Разраб.	Артеменко		

903-1-270.89 КЖИ-С34

Сетка арматурная С34

Стадия	Масса	Масштаб
Р	4,9	–
Лист	Листов 1	

ХАРЬКОВСКИЙ ПРОМСТРОЙНИИПРОЕКТ

Инв. № подл. | Подпись и дата | Взам. инв. №

Альбом 5

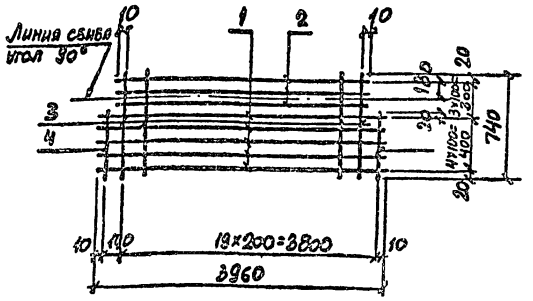

Поз.	Обозначение	Наименование	Кол.	Масса ед., кг	Примечание
		Документация			
	903-1-270.89 КЖИ-ТУ	Технические условия			
		Детали			
1		ф10AIII, ГОСТ 5781-82, ℓ=3820	5	2,4	
2		ф10AIII, то же, ℓ=3620	3	2,2	
3		ф5ВрI, ГОСТ 6727-80 ℓ=740	19	0,11	
4		ф5ВрI, то же, ℓ=440	2	0,07	

Привязан:

Инв. №

Н. контр.	Зорин		903-1-270.89 КЖИ-С35		
Гл. спец.	Зорин		Сетка арматурная С35	Стадия: Р	Масса: 20,8	Масштаб: —
Зав. гр.	Шахновский			Лист	Листов 1
Проверил	Шахновский			Харьковский промстройниипроект	
Разраб.	Артеменко				

Альбом 8

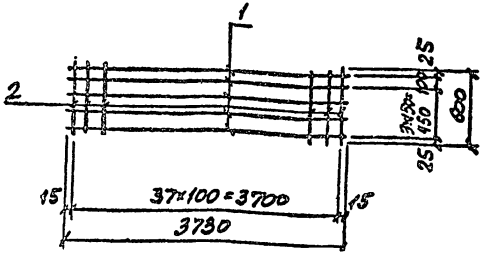

Поз.	Обозначение	Наименование	Кол.	Масса, ед., кг	Примечание
		Документация			
	903-1-270.89 КЖИ-ТУ	Технические условия			
		Детали			
1		ф5ВрI, ГОСТ 6727-80, ℓ=3770	5	0,58	
2		ф5ВрI, то же, ℓ=600	38	0,09	

Привязан:

Инв. №

Н. контр.	Зорин		903-1-270.89 КЖИ-С36		
Гл. спец.	Зорин		Сетка арматурная С36	Стадия: Р	Масса: 6,3	Масштаб: —
Зав. гр.	Шахновский			Лист	Листов 1
Проверил	Шахновский			Харьковский промстройниипроект	
Разраб.	Артеменко				

Инв. № подл. | Подпись и дата | Взам. инв. №

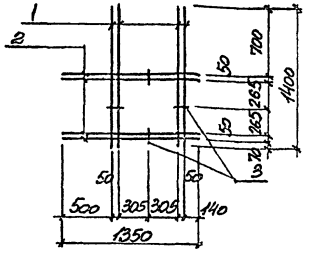

Поз.	Обозначение	Наименование	Кол.	Масса, ед., кг	Примеч.
		Документация			
	903-1-270.89 КЖ.И-ТУ	Технические условия			
		Детали			
1		ф6АIII, ГОСТ 5781-82, ℓ=1400	4	0,31	
2		ф6АIII, ГОСТ 5781-82, ℓ=1350	4	0,30	
3		ф6АIII, ГОСТ 5781-82, ℓ=90	4	0,08	

Привязан:

Инв. №

Н. контр.	Зорин		
Гл. констр.	Зорин		
Зав. гр.	Шахновский		
Провер.	Болнянская		
Разраб.	Минаева		

903-1-270.89 КЖ.И-С37

Сетка арматурная С37

Стадия	Масса	Масштаб
Р	2,5	–

Лист | Листов 1

Харьковский Промстройниипроект

Альбом 8

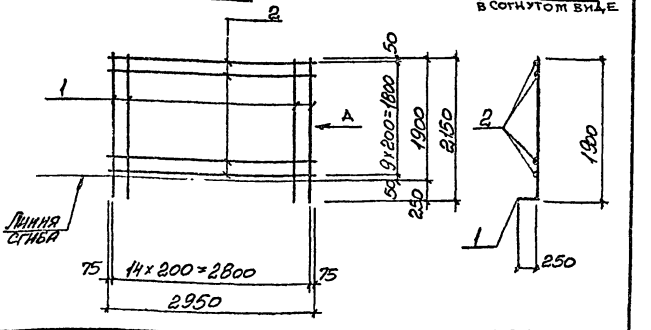

Поз.	Обозначение	Наименование	Кол.	Масса, ед., кг	Примеч.
		Документация			
	903-1-270.89 КЖ.И-ТУ	Технические условия			
		Детали			
1		ф14АIII, ГОСТ 5781-82, ℓ=2150	15	2,6	
2		ф8АIII, ГОСТ 5781-82, ℓ=2950	10	1,2	

Привязан:

Инв. №

Н. контр.	Зорин		
Гл. констр.	Зорин		
Зав. гр.	Шахновский		
Провер.	Болнянская		
Разраб.	Минаева		

903-1-270.89 КЖ.И-С38

Сетка арматурная С38

Стадия	Масса	Масштаб
Р	51,0	–

Лист | Листов 1

Харьковский Промстройниипроект

Инв. № подл. | Подпись и дата | Взам. инв. №

С39...С44

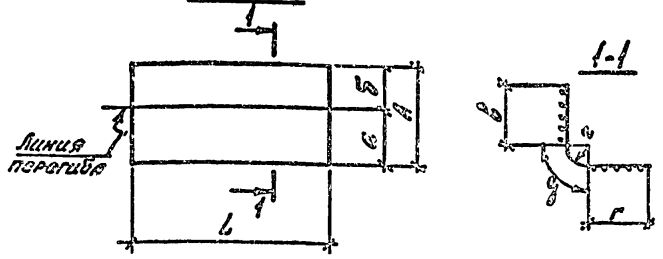

Марка по проекту	Марка по ГОСТ 23279-78	Размеры, мм								Масса ед., кг
		L	A	а	б	в	г	д	ч	
С39	2С $\frac{12АШ}{12АШ}$ 290×315 $\frac{75}{50}$	3150	2900	1300	1300	1205	1505	190	120	83,2
С40	2С $\frac{12АШ}{12АШ}$ 305×405	4050	3050	1750	1300	1205	1655	190	120	114,3
С41	2С $\frac{12АШ}{8АШ}$ 180×375 $\frac{75}{100}$	3750	1800	1050	750	685	985	130	80	43,5
С42	2С $\frac{12АШ}{8АШ}$ 210×375 $\frac{75}{50}$	3750	2100	1050	1050	985	985	130	80	54,2
С43	2С $\frac{12АШ}{8АШ}$ 180×250 $\frac{50}{100}$	2500	1800	1050	750	685	985	130	80	29,2
С44	2С $\frac{12АШ}{8АШ}$ 210×250 $\frac{50}{50}$	2500	2100	1050	1050	985	985	130	80	35,2

Привязан:

Инв. №

Н. контр.	Зорин	
Гл. конст.	Зорин	
Зав. гр.	Шахновский	
Гл. инж.	Болтянская	
Пробер.	Шахновский	
Разраб.	Минаева	

903-1-270.89 КЖИ-С39...С44

Сетка арматурная С39...С44

Стадия	Масса	Масштаб
Р	см. табл.	–

Лист | Листов 1

ХАРЬКОВСКИЙ ПРОМСТРОЙНИИПРОЕКТ

Альбом 8

С45

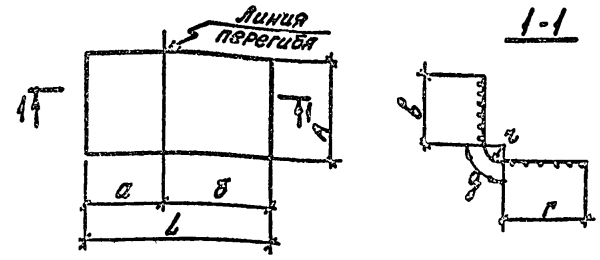

Марка по проекту	Марка по ГОСТ 23279-78	Размеры, мм								Масса, ед., кг
		L	A	а	б	в	г	д	ч	
С45	2С $\frac{12АШ}{12АШ}$ 50×305 $\frac{25}{50}$	3050	500	1750	1300	1655	1205	190	120	15,2

Привязан:

Инв. №

Н. контр.	Зорин	
Гл. конст.	Зорин	
Зав. гр.	Шахновский	
Гл. инж.	Болтянская	
Пробер.	Шахновский	
Разраб.	Минаева	

903-1-270.89 КЖИ-С45

Сетка арматурная С45

Стадия	Масса	Масштаб
Р	15,2	–

Лист | Листов 1

ХАРЬКОВСКИЙ ПРОМСТРОЙНИИПРОЕКТ

Взам. инв. № | Подпись и дата | Инв. № подл.

Поз.	Обозначение	Наименование	Кол.	Масса ед., кг	Примечания
		Документация			
	903-1-270.89 КЖИ-ТУ	Технические условия			
	903-1-270.89 КЖИ-С46, С47	Сборочный чертеж			
		С46			
		Детали			
1		Ø12АIII ГОСТ 5781-82, ℓ=850	3	0,85	
2		Ø8АI ГОСТ 5781-82, ℓ=500	5	0,19	
		С47			
		Детали			
1		Ø12АIII ГОСТ 5781-82, ℓ=3250	3	3,4	
2		Ø8АI ГОСТ 5781-82, ℓ=500	19	0,19	

Н. контр.	Зорин		
Гл. констр.	Зорин		
Зав. гр.	Шаховской		
Вед. инж.	Боднянская		
Провер.	Шаховской		
Разраб.	Минаева		
Рассчит.			

903-1-270.89 КЖИ-С46, С47

Сетка арматурная С46, С47

Стадия	Лист	Листов
Р		1

ХАРЬКОВСКИЙ ПРОМСТРОЙНИИПРОЕКТ

Альбом 8

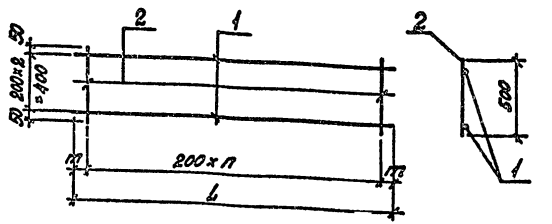

Марка	Размеры, мм			Масса ед., кг
	L	n	m	
С46	850	4	25	3,2
С47	3800	18	100	16,9

Привязан:

Инв. №

Подпись и дата | Взам. инв. №

Н. контр.	Зорин		
Гл. конст.	Зорин		
Зав. гр.	Шаховской		
Вед. инж.	Боднянская		
Провер.	Шаховской		
Разраб.	Минаева		
Рассчил			

903-1-270.89 КЖИ-С46, С47СБ

Сетка арматурная С46, С47

Сборочный чертеж

Стадия	Масса	Масштаб
Р	см. т.10.2	—
Лист	Листов 1	

ХАРЬКОВСКИЙ ПРОМСТРОЙНИИПРОЕКТ

Инв. № подл. | Подпись и дата | Взам. инв. №

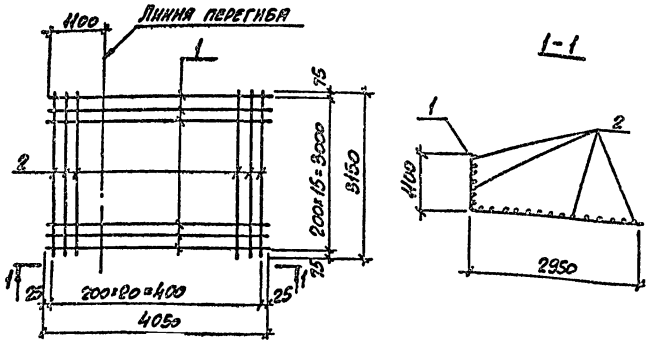

Поз.	Обозначение	Наименование	Кол.	Масса ед., кг	Приме-чание
		Документация			
	903-1-270.89 КЖИ-ТУ	Технические условия			
		Детали			
1		ф10 AIII, ГОСТ 5781-82, ℓ=4050	16	2,5	
2		ф10 AIII, то же, ℓ=3150	21	1,9	

Привязан:

Инв. №

Н. контр.	Шуховский		
Гл. констр.	Зорин		
Нач. гр.	Шуховский		
Рук. сект.	Бельковская		
Пр. сер.	Ерженская		
Разраб.	Минаева		

903-1-270.89 КЖИ-С48

Сетка арматурная С48

Стадия	Масса	Масштаб
Р	79,9	–
Лист	Листов 1	

ХАРЬКОВСКИЙ ПРОМСТРОЙНИИПРОЕКТ

Альбом 8

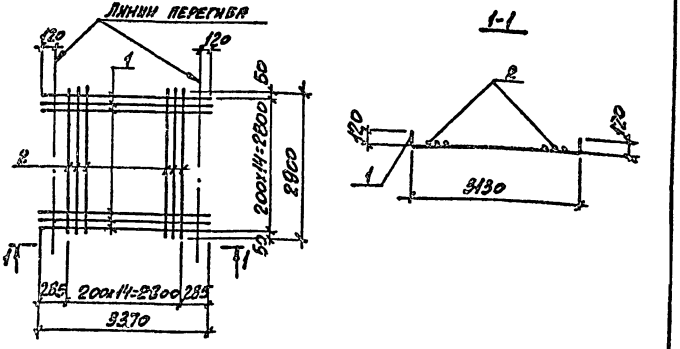

Поз.	Обозначение	Наименование	Кол.	Масса ед., кг	Приме-чание
		Документация			
	903-1-270.89 КЖИ-ТУ	Технические условия			
		Детали			
1		ф10 AIII, ГОСТ 5781-82, ℓ=3370	15	2,1	
2		ф10 AIII, то же, ℓ=2900	15	1,8	

Привязан:

Инв. №

Взам. инв. № | Подпись и дата | Инв. № подл.

Н. контр.	Шуховский		
Гл. констр.	Зорин		
Нач. гр.	Шуховский		
Рук. сект.	Бельковская		
Пр. сер.	Ерженская		
Разраб.	Минаева		

903-1-270.89 КЖИ-С49

Сетка арматурная С49

Стадия	Масса	Масштаб
Р	58,5	–
Лист	Листов 1	

ХАРЬКОВСКИЙ ПРОМСТРОЙНИИПРОЕКТ

Альбом 8

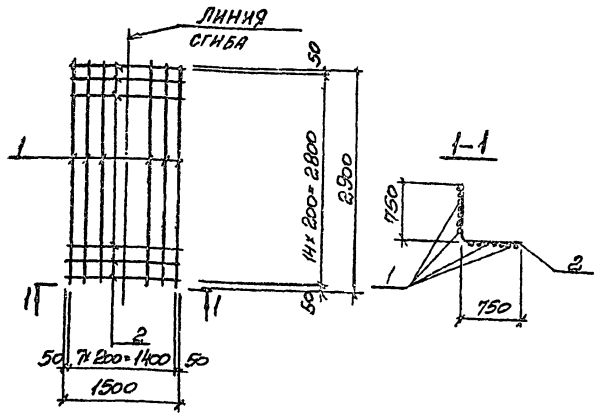

Поз	Обозначение	Наименование	Кол.	Масса ед., кг	Приме-чание
		Документация			
	903-1-270.89 КЖ.Н-ТУ	Технические условия			
		Детали			
1		ф10 AIII ГОСТ 5781-82, ℓ=2900	8	1,8	
2		ф10 AIII то же, ℓ=1500	15	0,93	

Привязан:

Инв. №

Н. контр.	Зорин		903-1-270.89 КЖ.Н-С50		
Гл. спец.	Зорин		Сетка арматурная С50	Стадия	Масса	Масштаб
Зав. гр.	Масловская			Р	28,4	–
Гл. инж.	Шапиро			Лист	Листов 1
Проверил	Шапиро			Харьковский Промстройниипроект	
Разраб.	Шапиева				

Альбом 8

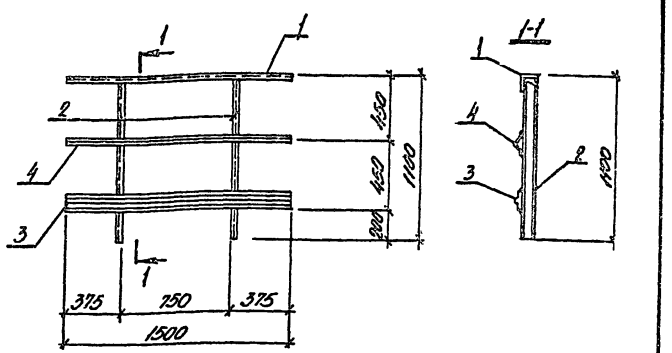

Поз.	Обозначение	Наименование	Кол.	Масса ед., кг	Приме-чание
		Документация			
	903-1-270.89 КЖ.Н-ТУ	Технические условия			
		Детали			
1		∠L50×40×5 ГОСТ 8278-80, ℓ=1500	1	2,7	
2		∠L50×40×5 ГОСТ 8278-80, ℓ=1100	2	1,9	
3		⌐90×30×25×3; 4 ТУ 12-130-70, ℓ=1500	1	5,7	
4		∠25×3, ГОСТ 8509-86, ℓ=1500	1	1,7	

Привязан:

Инв. № 1

Н. контр.	Учитель		903-1-270.89 КЖ.Н-01		
Гл. спец.	Учитель		Ограждение площадки 01	Стадия	Масса	Масштаб
Зав. гр.	Межевикина			Р	13,9	–
Гл. инж.	Рапопорт			Лист	Листов 1
Проверил	Рапопорт			Харьковский Промстройниипроект	
Разраб.	Дмитриев				

Инв. № подл. | Подпись и дата | Взам. инв. №

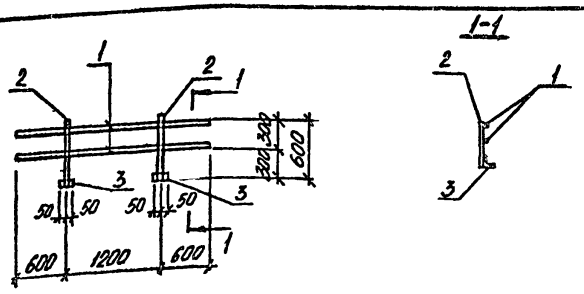

Поз.	Обозначение	Наименование	Кол.	Масса ед., кг	Примечание
		Документация			Вес марки дан на 24 пог. м
	903-1-270.89 КЖ.И-ТУ	Технические условия			
		Детали			
1		ф16АI, ГОСТ 5781-82, l=2400	2	3,8	
2		ф24АI, ГОСТ 5781-82, l=600	2	2,1	
3		L50×5, ГОСТ 8509-86, l=100	2	0,4	

Привязан:

Инв. №

Н. контр.	Учитель		
Гл. спец.	Учитель		
Зав. гр.	Межеборская		
Ст. инж.	Рапопорт		
Провер.	Рапопорт		
Разработ.	Личкатая		

903-1-270.89 КЖ.И-02

Ограждение кровли 02

Стадия	Масса	Масштаб
Р	12,6	-

Лист | Листов 1

Харьковский Промстройниипроект

Альбом 8

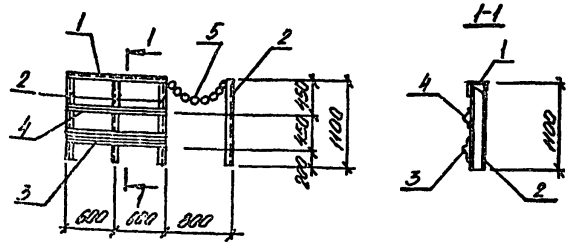

Поз.	Обозначение	Наименование	Кол.	Масса ед., кг	Примечание
		Документация			
	903-1-270.89 КЖ.И-ТУ	Технические условия			
		Детали			
1		Гн[50×40×12×2,5, ГОСТ 8281-80, l=1200	1	2,2	
2		Гн[50×40×12×2,5, ГОСТ 8281-80, l=1100	2	2,0	
3		Гн{90×30×25×3; 4МТУ2-130-70, l=1200	1	4,6	
4		L25×3, ГОСТ 8509-86, l=1200	1	1,3	
5		Цепь А1-5×18,5, ГОСТ 2319-81; l=1000	1	0,5	

Привязан:

Инв. №

Н. контр.	Учитель		
Гл. спец.	Учитель		
Зав. гр.	Межеборская		
Ст. инж.	Рапопорт		
Провер.	Рапопорт		
Разработ.	Личкатая		

903-1-270.89 КЖ.И-03

Ограждение площадки 03

Стадия	Масса	Масштаб
Р	16,6	-

Лист | Листов 1

Харьковский Промстройниипроект

Инв. № подл. | Подпись и дата | Взам. инв. №

Альбом 8

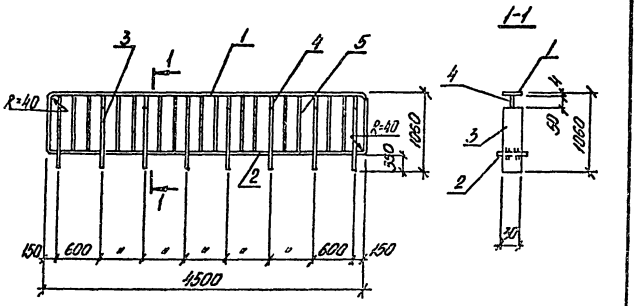

Поз.	Обозначение	Наименование	Кол.	Масса ед., кг	Примечание
		Документация			
	903-1-270.89 КЖ.И-ТУ	Технические условия			
		Детали			
1		-40×4, ГОСТ 19903-74*, ℓ=6108	1	7,7	
2		-40×4, ГОСТ 19903-74*, ℓ=578	7	0,72	
3		-30×20, ГОСТ 19903-74*, ℓ=1005	8	4,73	
4		-20×6, ГОСТ 19903-74*, ℓ=50	8	0,05	
5		ф8, ГОСТ 5781-82, ℓ=700	14	0,16	

Привязан:

Инв. №

Н. контр.	Чуйтель		
Гл.			
Гл. гр.	Шестеровский		
Гл. инж.	Сидорот		
Гл. ф-ед.	Сидорот		
Разраб.	Лучкатая		

903-1-270.89 КЖ.И-04

Ограждение площадки 04

Стадия	Масса	Масштаб
Р	53,2	–

Лист | Листов 1

Харьковский промстройниипроект

gost.e-ecolog.ru