ТИПОВОЙ ПРОЕКТ
903-1-270.89

КОТЕЛЬНАЯ С 4 КОТЛАМИ Е-10-1,4Р ЗОЛОШЛАКОУДАЛЕНИЕ МЕХАНИЧЕСКОЕ ТОПЛИВО-КАМЕННЫЕ И БУРЫЕ УГЛИ СИСТЕМА ТЕПЛОСНАБЖЕНИЯ ЗАКРЫТАЯ

АЛЬБОМ 8

ЧАСТЬ 1

КНЖ.И СТРОИТЕЛЬНЫЕ ИЗДЕЛИЯ. СТР. 2 - 124

23935-11
ЦЕНА 9-58

а 8 п 1

gost.e-ecolog.ru

ЦЕНТРАЛЬНЫЙ ИНСТИТУТ ТИПОВОГО ПРОЕКТИРОВАНИЯ
ГОССТРОЯ СССР

Москва. А-445. Смольная ул., 22

Сдано в печать V 1990 года

Заказ № 4985 Тираж 600 экз.

ТИПОВОЙ ПРОЕКТ
903-1-270.89
КОТЕЛЬНАЯ С 4 КОТЛАМИ Е-10-1,4Р. ЗОЛОШЛАКОУДАЛЕНИЕ МЕХАНИЧЕСКОЕ. ТОПЛИВО-КАМЕННЫЕ И БУРЫЕ УГЛИ. СИСТЕМА ТЕПЛОСНАБЖЕНИЯ ЗАКРЫТАЯ.
АЛЬБОМ 8
ПЕРЕЧЕНЬ АЛЬБОМОВ

Альбом 1		Пояснительная записка
Альбом 2, часть 1	ТМ	Решения тепломеханические. Расположение оборудования.
	ТМ1	Решения тепломеханические. Котлоагрегаты.
	ТП	Топливоподача.
	ЗШ	Золошлакоудаление.
	ГСВ	Газоснабжение. Внутренние устройства.
Альбом 2, часть 2		Решения тепломеханические.
	ТМ2	Деаэрационно-питательная установка. Общекотельные трубопроводы.
	ТМ3	Водоподогревательная установка.
	ТМ4	Установка горячего водоснабжения.
	ТМ5	Водоподготовительная установка.
Альбом 3	А	Автоматизация.
Альбом 4, часть 1	ЭМ	Электрооборудование силовое.
	ЭО	Электроосвещение внутреннее.
	СС	Связь и сигнализация.
Альбом 4, часть 2	ЭМ	Электрооборудование силовое. Управление электроприводами.
Альбом 5	АР	Решения архитектурные.
	АЗ	Защита антикоррозионная конструкций.
	ГП	Генеральный план.
	ОС	Организация строительства.
Альбом 6, вып. 1,2	КЖ	Конструкции железобетонные.
Альбом 7	КМ	Конструкции металлические.
Альбом 8, вып. 1,2	КЖИ	Строительные изделия.
Альбом 9	ОВ	Отопление и вентиляция.
	ВК	Водопровод и канализация внутренние.
Альбом 10, части 1-7		Блоки тепломеханического оборудования. Конструкторская документация.
Альбом 11		Конвейер ленточный. Конструкторская документация.
Альбом 12		Газопроводы котлоагрегата. Конструкторская документация.
Альбом 13		Воздуховоды котлоагрегата. Конструкторская документация.
Альбом 14 ч. 1,2		Монтажные изделия. Конструкторская документация.
Альбом 15		Щиты управления. Задание заводу-изготовителю.
Альбом 16		Низковольтные комплектные устройства. Задание заводу-изготовителю.
Альбом 17 ч. 1,2		Спецификации оборудования. Поставка заказчика.
Альбом 18		Спецификации оборудования. Поставка подрядчика.
Альбом 19		Опросные листы.
Альбом 20		Ведомости потребности в материалах.
Альбом 21, части 1,2		Сметы на тепломеханическое оборудование.
Альбом 22		Сметы на работы по автоматизации, связи и сигнализации.
Альбом 23		Сметы на электрооборудование и электромонтажные работы.
Альбом 24, части 1,2		Сметы на строительные работы
Альбом 25		Сметы на санитарно-технические работы
Альбом 26		Технико-экономические показатели. Объектные сметы.

ПРИМЕНЯЕМЫЕ МАТЕРИАЛЫ.

Типовой проект	709-9-101.89	Склад мокрого хранения хлористого натрия емкостью 40 м³.
Типовой проект	903-9-29.89	Блок котельно-вспомогательных помещений.
Типовой проект	709-9-100.89	Склад угля с железнодорожной эстакадой.
Типовой проект	907-2-208	Труба дымовая кирпичная H=45м, Dо=2,1м. с надземным примыканием газоходов для котельных установок.
Типовой проект	907-02-222	Световые ограждения высотных дымовых труб
Серия 3.407-108 в.1,2,3		Молниеприемник. „Унифицированные прожекторные мачты и отдельно стоящие молниеотводы.“

Разработан
Институтом Харьковский Промстройниипроект
Главный инженер института Н.Ф. Довгий
Главный инженер проекта А.М. Монин

Утвержден и введен в действие ГПКНИИ „Сантехниипроект“ протокол от 12.07.1989 г. №10

© ЦИТП Госстроя СССР, 1990

Альбом 0

N п/п	Наименование	Стр.
	Ведомость чертежей	
	Технические условия	2...6
	Балка фундаментная БФ1	7;8
	Балка фундаментная БФ2	9
	Балка фундаментная БФ3	10
	Балка фундаментная БФ4	11
	Колонна К1; К1-1	12
	Колонна К1-2; К2-1	13
	Колонна К1-3; К1-4	14
	Колонна К1-5; К1-6	15
	Колонна К1-7	16
	Колонна К2; К2-2	17
	Колонна К2-3	18
	Колонна К2-4	19
	Колонна К3	20
	Колонна К3-1; К3-2	21
	Колонна К4	22
	Колонна К4-1	23
	Колонна К4-2	24
	Колонна К4-3	25
	Колонна К5	26
	Колонна К5-1	27
	Колонна К5-2	28
	Колонна К5-3	29
	Колонна К5-4	30
	Колонна К5-5	31
	Колонна К5-6	32
	Колонна К5-7	33
	Колонна К6	34
	Колонна К7	35;36
	Колонна К7-1	37;38
	Колонна К7-2	39
	Колонна К7-3	40
	Колонна К7-4	41
	Колонна К7-5	42
	Колонна К7-6	43
	Колонна К8	44
	Колонна К8-1	45;46
	Колонна К9... К9-2	47
	Колонна К9-3; К9-4	48
	Колонна К10-1... К10-3	49
	Колонна К10-4; К10-5	50
	Стойка Ст1	51
	Стойка Ст2; Ст3	52
	Стойка Ст4 (опалубка)	53
	Стойка Ст4 (армирование)	54
		55

Привязан:

Инв. №

Н. контр.	Зорин		
Гл. спец.	Зорин		
Зав. гр.	Шляховский		
Провер.	Бранданская		
Разраб.	Артеменко		

903-1-270.89 КЖС.И

Ведомость чертежей

Стадия	Масса	Масштаб
Р		

Лист 1 Листов 5

Харьковский промстройниипроект

N п/п	Наименование	Стр.
	Ригель Р1; Р3; Р3-1... Р3-3; Р6; Р7	56; 57
	Ригель Р2; Р2-1; Р2-2; Р4; Р4-1; Р5	58; 59
	Ригель Р8; Р8-1; Р8-2; Р9	60
	Ригель Р10	61
	Траверса Т1	62
	Балка Б1	63
	Плита перекрытия П1; П2	64
	Плита перекрытия П3; П4; П16	65
	Плита перекрытия П5; П6	66
	Плита перекрытия П7; П8	67
	Плита перекрытия П9; П15; П17	68
	Плита перекрытия П10; П11	69
	Плита перекрытия П12; П13; П14	70
	Плита перекрытия П18; П19	71
	Плита перекрытия П20; П21	72
	Плита перекрытия П22... П25	73
	Плита покрытия П1-1	74
	Плита покрытия П1-2; П2-1	75
	Плита покрытия П1-3; П3-1; П4-1; П5-1	76
	Плита покрытия П6-1; П7-1	77
	Плита покрытия П6-2; П8-1; П9-1; П10-1	78
	Плита покрытия П11-1	79
	Плита покрытия П12-1; П11-2	80
	Панель перегородки ПГ1... ПГ3	81
	Панель перегородки ПГ4; ПГ5	82
	Панель стеновая ПС2; ПС19	83
	Панель стеновая ПС8... ПС10	84
	Панель стеновая ПС11; ПС15	85
	Панель стеновая ПС16	86
	Панель стеновая ПС22	87

N п/п	Наименование	Стр.
	Панель стеновая ПС23	88
	Панель стеновая ПС25; ПС28; ПС32	89
	Панель стеновая ПС29	90
	Панель стеновая ПС33; ПС34	91
	Панель стеновая ПС37; ПС39; ПС40	92
	Панель стеновая ПС38; ПС47	93; 94
	Панель стеновая ПС46; ПС49	95
	Панель стеновая ПС50	96
	Панель стеновая ПС53; ПС61; ПС67	97
	Панель стеновая ПС54; ПС62; ПС68	98
	Панель стеновая ПС55; ПС63; ПС69	99
	Панель стеновая ПС56; ПС60; ПС87	100; 101
	Панель стеновая ПС57; ПС64; ПС70	102
	Панель стеновая ПС58; ПС65; ПС71	103
	Панель стеновая ПС59; ПС66; ПС72	104
	Панель стеновая ПС73; ПС80	105
	Панель стеновая ПС74; ПС81	106
	Панель стеновая ПС75; ПС82	107
	Панель стеновая ПС76; ПС83	108
	Панель стеновая ПС77; ПС84	109
	Панель стеновая ПС78; ПС85	110
	Панель стеновая ПС79; ПС86	111
	Панель стеновая ПС4-А; ПС12-А; ПС15-А; ПС16-А	112
	Панель стеновая ПС18-А; ПС19-А	113
	Панель стеновая ПС22-А; ПС23-А	114

Альбом 6

N п/п	Наименование	Стр.
	Панель стеновая ПС31-А; ПС42-А	115
	Панель стеновая ПС33-А; ПС49-А	116
	Панель стеновая ПС37-А; ПС61-А	117
	Панель стеновая ПС38-А; ПС53-А	118
	Панель стеновая ПС39-А; ПС40-А	119
	Панель стеновая ПС41-А; ПС44-А	120
	Панель стеновая ПС50-А; ПС52-А	121
	Панель стеновая ПС51-А	122
	Блок БЛ1... БЛ6	123
	Блок БЛ7; БЛ8	124
	Изделие закладное МН1; МН2	125
	Изделие закладное МН3	125
	Изделие закладное МН4	126
	Изделие закладное МН5; МН6; МН8	126
	Изделие закладное МН7	127
	Изделие закладное МН34	127
	Изделие закладное МН9; МН10	128
	Изделие закладное МН11... МН13	128
	Изделие закладное МН14; МН15	129
	Изделие закладное МН21; МН23	129
	Изделие закладное МН16; МН22	130
	Изделие закладное МН17; МН24	130
	Изделие закладное МН18; МН19	131
	Изделие закладное МН20	131
	Изделие закладное МН25; МН33	132
	Изделие закладное МН26	132
	Изделие закладное МН27	133
	Изделие закладное МН28	133
	Изделие закладное МН29	134
	Изделие закладное МН30	134

N п/п	Наименование	Стр.
	Изделие закладное МН31	135
	Изделие закладное МН32	135
	Изделие закладное поз. 3... поз 5	136
	Изделие закладное поз. 6; поз. 7; поз. 10; поз 12	136
	Изделие соединительное МС1	137
	Изделие соединительное МС2	137
	Изделие соединительное МС3; МС3а	138
	Изделие соединительное МС4; МС4а	138
	Изделие соединительное МС5; МС6	139
	Изделие соединительное МС9; МС10	139
	Изделие соединительное МС7; МС8	140
	Изделие соединительное МС11... МС13	140
	Изделие соединительное МС14; МС15	141
	Изделие соединительное МС16	141
	Изделие соединительное МС17... МС20	142
	Изделие соединительное МС22; МС26; МС27	143
	Изделие соединительное МС23; МС24	144
	Изделие соединительное МС25	144
	Изделие соединительное МС28	145
	Изделие соединительное МС21	145
	Каркас пространственный КП1	146
	Каркас пространственный КП2	146
	Каркас пространственный КП3	147
	Каркас пространственный КП4	147
	Каркас пространственный КП5	148

N п/п	Наименование	Стр.
	Каркас пространственный КП6	148
	Каркас пространственный КП7	149
	Каркас плоский Кр 92	149
	Каркас пространственный КП8... КП13	150;151
	Каркас пространственный КП8... КП13	152
	Сборочный чертеж	
	Каркас пространственный КП14... КП16	152;153
	Каркас пространственный КП14... КП16	153
	Сборочный чертеж	
	Каркас пространственный КП17... КП19	154
	Каркас пространственный КП20	155
	Каркас пространственный КП21	156
	Каркас пространственный КП22	157
	Каркас пространственный КП23	158
	Каркас пространственный КП24	158
	Каркас пространственный КП25	159
	Каркас пространственный КП26	159
	Каркас плоский Кр1; Кр2	160
	Каркас плоский Кр3	160
	Каркас плоский Кр4	161
	Каркас плоский Кр5	161
	Каркас плоский Кр6	162
	Каркас плоский Кр7	162
	Каркас плоский Кр8	163
	Каркас плоский Кр8В	163
	Каркас плоский Кр9; Кр10	164
	Каркас плоский Кр11; Кр12	164
	Каркас плоский Кр13; Кр14	165
	Каркас плоский Кр15; Кр16	165
	Каркас плоский Кр17; Кр18	166

N п/п	Наименование	Стр.
	Каркас плоский Кр19; Кр20	166
	Каркас плоский Кр21... Кр62	167... 171
	Каркас плоский Кр21... Кр62	171; 172
	Сборочный чертеж	
	Каркас плоский Кр63; Кр64	173
	Каркас плоский Кр65	173
	Каркас плоский Кр66	174
	Каркас плоский Кр67	174
	Каркас плоский Кр68; Кр69	175
	Каркас плоский Кр70; Кр71	175
	Каркас плоский Кр72	176
	Каркас плоский Кр87	176
	Каркас плоский Кр73; Кр74	177
	Каркас плоский Кр75	177
	Каркас плоский Кр76; Кр77	178
	Каркас плоский Кр78; Кр79	178
	Каркас плоский Кр80	179
	Каркас плоский Кр81	179
	Каркас плоский Кр82	180
	Каркас плоский Кр83	180
	Каркас плоский Кр84; Кр85	181
	Каркас плоский Кр86	181
	Каркас плоский Кр89; Кр90	182
	Каркас плоский Кр91	182
	Сетка арматурная С1	183

N п/п	Наименование	Стр.
	Сетка арматурная С2	183
	Сетка арматурная С3	184
	Сетка арматурная С4	184
	Сетка арматурная С5	185
	Сетка арматурная С6	185
	Сетка арматурная С7	186
	Сетка арматурная С8	186
	Сетка арматурная С9	187
	Сетка арматурная С10	187
	Сетка арматурная С11	188
	Сетка арматурная С12	188
	Сетка арматурная С13	189
	Сетка арматурная С14	189
	Сетка арматурная С15	190
	Сетка арматурная С16	190
	Сетка арматурная С17	191
	Сетка арматурная С18	191
	Сетка арматурная С19	192
	Сетка арматурная С20	192
	Сетка арматурная С21	193
	Сетка арматурная С22	193
	Сетка арматурная С23	194
	Сетка арматурная С24	194
	Сетка арматурная С25	195
	Сетка арматурная С26	195
	Сетка арматурная С27	196
	Сетка арматурная С28	196
	Сетка арматурная С29	197
	Сетка арматурная С30	197
	Сетка арматурная С31	198

N п/п	Наименование	Стр.
	Сетка арматурная С32	198
	Сетка арматурная С33	199
	Сетка арматурная С34	199
	Сетка арматурная С35	200
	Сетка арматурная С36	200
	Сетка арматурная С37	201
	Сетка арматурная С38	201
	Сетка арматурная С39... С44	20[illegible]
	Сетка арматурная С45	202
	Сетка арматурная С46; С47	203
	Сетка арматурная С46; С47	203
	Сборочный чертеж	
	Сетка арматурная С48	204
	Сетка арматурная С49	204
	Сетка арматурная С50	205
	Ограждение площадки 01	205
	Ограждение кровли 02	206
	Ограждение площадки 03	206
	Ограждение площадки 04	207

Технические условия

I. Железобетонные изделия

1. Конструкции следует изготавливать в соответствии с ГОСТ 13015.0-83* и применяемых типовых серий.
2. Конструкции должны удовлетворять требованиям по прочности, жесткости и трещиностойкости установленным в проекте или в типовых сериях.
3. Бетоны должны удовлетворять требованиям, установленным стандартами на бетоны конкретных видов:
   ГОСТ 26633-85 „Бетон тяжелый. Технические условия".
   ГОСТ 25820-83 „Бетоны легкие. Технические условия".
   ГОСТ 19222-84 „Арболит и изделия из него".
4. Для стеновых панелей принят легкий бетон на пористых заполнителях класса по прочности на сжатие В3,5 со средней плотностью в высушенном состоянии - D1000 кг/м³ или арболит класса В2 поризованной структуры. Плотность арболита в сухом состоянии $\gamma_{сух} = 600$ кг/м³. Для сборных перегородок - легкий бетон класса В7,5 с плотностью D1600 кг/м³.
5. Фактическая прочность бетона (в проектном возрасте и отпускная) должна соответствовать требуемой, назначаемой по ГОСТ 18105.0-80 и ГОСТ 18105.1-80 в зависимости от нормируемой прочности бетона и от показателя фактической однородности бетона.

Величина нормируемой отпускной прочности бетона на сжатие должна составлять:

Наименование конструкций и изделий	Нормируемая отпускная прочность бетона (в процентах от класса или марки бетона по прочности на сжатие)	
	теплый период года	холодный период года
Колонны и стойки	70	90
Стеновые панели	80	90
Плиты перекрытия и покрытия	70	85

Продолжительность теплого и холодного периода года указывается проектной организацией при привязке проекта в соответствии с ГОСТ 13015.0-83 (изменение №1).

II. Изделия арматурные и закладные

1. Для изготовления арматурных и закладных изделий следует применять сталь марок, указанных в таблице:

Вид арматуры и документы, регламентирующие ее качество	Класс армат.	Марка стали при расчетной наружной температуре до минус 30° включительно и в отапливаемых зданиях
Стержневая горячекатаная гладкая, ГОСТ 5781-82 и ГОСТ 380-71	AI	Ст3кп2
Стержневая горячекатаная периодического профиля ГОСТ 5781-82	AIII	25Г2С
Обыкновенная арматурная проволока периодического профиля ГОСТ 6727-80	BpI	—

2. При изготовлении арматурных изделий и закладных деталей должны соблюдаться требования ГОСТ 10922-75 „Арматурные изделия и закладные детали сварные для железобетонных конструкций. Технические требования и методы испытаний", а также

Привязан:

Инв. №

Н. контр.	Зорин		903-1-270.89 КЖИ-ТУ
Гл. спец.	Зорин		
Зав. гр.	Шахновский		Технические условия
Вед. инж.	Богданская		Стадия Р; Лист 1; Листов 2
Провер.	Шахновский		Харьковский промстройниипроект
Разраб.	Белан		

ГОСТ 14098-85 „Соединения сварные арматуры и закладных изделий железобетонных конструкций. Типы, конструкция и размеры".

Для крестообразных сварных соединений сеток и каркасов типы швов, кроме оговоренных чертежами, при контактной точечной сварке двух стержней - К1-Кт, при контактной точечной сварке трех стержней - К2-Кт. Размеры сеток и каркасов даны по осям и торцам стержней.

Объединение арматурных изделий в пространственные каркасы, кроме оговоренных чертежами, производить контактной точечной сваркой крестообразных пересечений стержней с помощью сварочных клещей.

Пространственные каркасы типовых колонн, ригелей и других железобетонных конструкций изготавливать руководствуясь техническими требованиями соответствующих типовых серий.

Материал пластин для закладных и соединительных деталей, кроме оговоренных чертежами, принят из стали ВСт3кп2 по ГОСТ 380-71*.

Анкеры закладных деталей приварить к пластинам втавр дуговой механизированной сваркой под флюсом. Тип шва Т1-Мф. Другие типы сварных соединений указаны на чертежах.

Рекомендуемые типы электродов для сварки принимать по таблице 39 СНиП 3.03.01-87 „Несущие и ограждающие конструкции".

Защита закладных деталей и соединительных элементов от коррозии приведена в „Общих указаниях" к листу „Общие данные" марки КЖ.

Производство и приёмку работ по сварке соединений арматурных изделий и закладных деталей выполнять в соответствии с требованиями СНиП 3.03.01-87 „Несущие и ограждающие конструкции".

3. При расчетной наружной температуре до минус 40° включительно марки стали для арматуры и закладных изделий принимать по приложениям 1 и 2 СНиП 2.03.01.84.

4. Закладные и соединительные изделия защищаются от коррозии лакокрасочным покрытием: эмаль ПФ-115 или ПФ-133 в 2 слоя по слою грунтовки ГФ-021 или ГФ-020.

5. При привязке проекта для конкретного района в чертежах железобетонных изделий необходимо указать толщину панелей стен и утеплителя комплексных плит в соответствии с таблицей „Толщины стен и утеплителя, в мм" Альбом 5 „Решения архитектурные", а также несущую способность панелей стен в соответствии с табл. 2 серии 1.030.1-1. вып. 0-1.

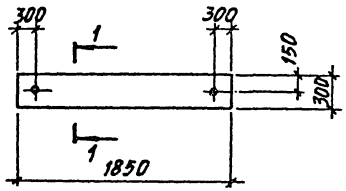

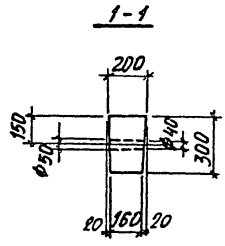

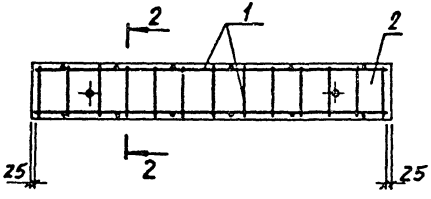

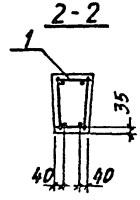

Поз.	Обозначение	Наименование	Кол.	Масса ед., кг	Примеч.
		Документация			
	903-1-270.89 КЖ.И-ТУ	Технические условия			
		Сборочные единицы			
1	903-1-270.89 КЖ.И-КП1	Каркас пространств. КП1	1	4,4	
		Материалы			
2		Бетон класса В15		0,10	м³

Ведомость расхода стали на элемент, кг

Марка элемента	Изделия арматурные							Общий расход, кг
	Арматура класса							
	A-III				Bp-I			
	ГОСТ 5781-82			Итого	ГОСТ 6727-80		Итого	
	Ф10	Ф8			Ф4			
БФ1	2,2	1,4		3,6	0,8		0,8	4,4

Привязан:

Инв. №

Н. контр.	Зорин	
Гл. конст.	Зорин	
Зав. гр.	Шатновская	
Вед. инж.	Чепелева	
Провер.	Чепелева	
Разраб.	Минаева	

903-1-270.89 КЖ.И-БФ1

Балка фундаментная БФ1

Стадия	Масса	Масштаб
Р	250	1:20

Лист | Листов 1

Харьковский Промстройниипроект

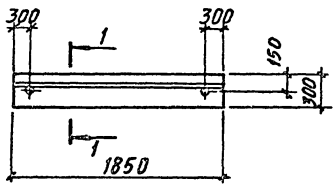

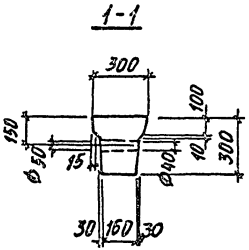

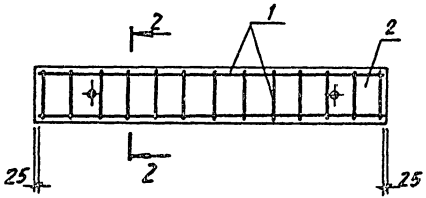

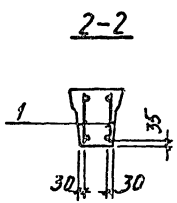

Поз.	Обозначение	Наименование	Кол.	Масса ед., кг	Примеч.
		Документация			
	903-1-270.89 КЖ.И-ТУ	Технические условия			
		Сборочные единицы			
1	903-1-270.89 КЖ.И-Кр1, Кр2	Каркас плоский Кр 2	2	2,6	
		Материалы			
2		Бетон класса В15		0,12	м³

Ведомость расхода стали на элемент, кг

Марка элемента	Изделия арматурные							Общий расход, кг
	Арматура класса							
	А-III				Вр-I			
	ГОСТ 5781-82			Итого	ГОСТ 6727-80		Итого	
	ф12	ф8			ф4			
БФ2	3,2	1,4		4,6	0,6		0,6	5,2

Привязан:

Инв. №

Н. контр.	Зорин	
Гл. конс.	Зорин	
Зав. гр.	Шаховский	
Ред. инж.	Челелева	
Провер.	Челелева	
Разраб.	Минаева	

903-1-270.89 КЖ.И-БФ2

Балка фундаментная БФ2

Стадия	Масса	Масштаб
Р	300	1:20
Лист	Листов 1	

ХАРЬКОВСКИЙ ПРОМСТРОЙНИИПРОЕКТ

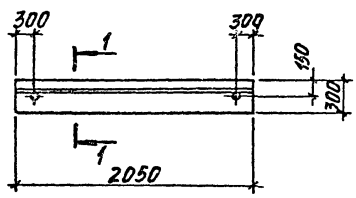

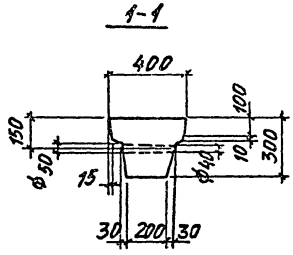

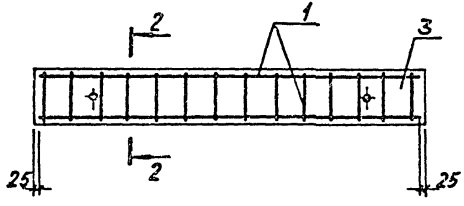

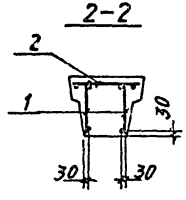

Поз.	Обозначение	Наименование	Кол.	Масса ед., кг	Примеч.
		Документация			
	903-1-270.89 КЖ.И-ТУ	Технические условия			
		Сборочные единицы			
1	903-1-270.89 КЖ.И-Кр3	Каркас плоский Кр 3	2	3,0	
2	903-1-270.89 КЖ.И-Кр4	" Кр 4	1	2,4	
		Материалы			
3		Бетон класса В15		0,17	м³

Ведомость расхода стали на элемент, кг

Марка элемента	Изделия арматурные							Общий расход, кг
	Арматура класса							
	А-III				Вр-I			
	ГОСТ 5781-82			Итого	ГОСТ 6727-80		Итого	
	ф12	ф8			ф4	ф5		
БФ3	3,6	3,2		6,8	0,8	0,8	1,6	8,4

				903-1-270.89	КЖИ-БФ3	
Н. контр.	Зорин		Балка фундаментная БФ3	Стадия	Масса	Масштаб
Гл. конст.	Зорин			Р	430	1:20
Зав. гр.	Шахновская			Лист	Листов 1	
Вед. инж.	Челелева			ХАРЬКОВСКИЙ ПРОМСТРОЙНИИПРОЕКТ		
Провер.	Челелева					
Разраб.	Минаева					

Привязан:

Инв. №

Альбом 6

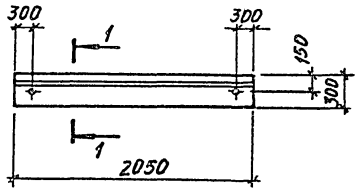

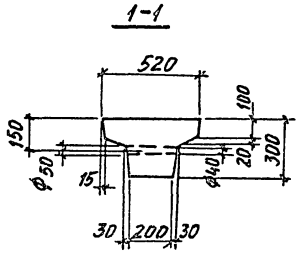

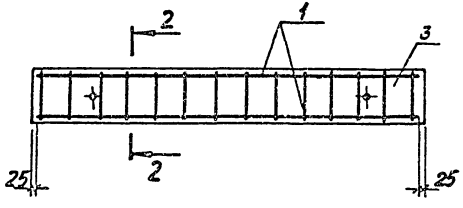

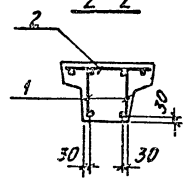

Поз.	Обозначение	Наименование	Кол.	Масса ед., кг	Примеч.
		Документация			
	903-1-270.89 КЖ.И-ТУ	Технические условия			
		Сборочные единицы			
1	903-1-270.89 КЖ.И-Кр3	Каркас плоский Кр3	2	3,0	
2	903-1-270.89 КЖ.И-Кр5	" Кр5	1	4,3	
		Материалы			
3		Бетон класса В15		0,20	м³

Ведомость расхода стали на элемент, кг

Марка элемента	Изделия арматурные							Общий расход, кг
	Арматура класса							
	А-III				Вр-I			
	ГОСТ 5781-82			Итого	ГОСТ 6727-80		Итого	
	ф12	ф8			ф4	ф5		
БФ4	3,6	4,8		8,4	0,8	1,1	1,9	10,3

Привязан:

Инв. №

Н.контр.	Зорин		
Гл.конст.	Зорин		
Зав.гр.	Шахожский		
Зед.инж.	Чепелева		
Провер.	Чепелева		
Разраб.	Минаева		

903-1-270.89 КЖ.И-БФ4

Балка фундаментная БФ4

Стадия	Масса	Масштаб
Р	500	1:20
Лист	Листов 1	

ХАРЬКОВСКИЙ ПРОМСТРОЙНИИПРОЕКТ

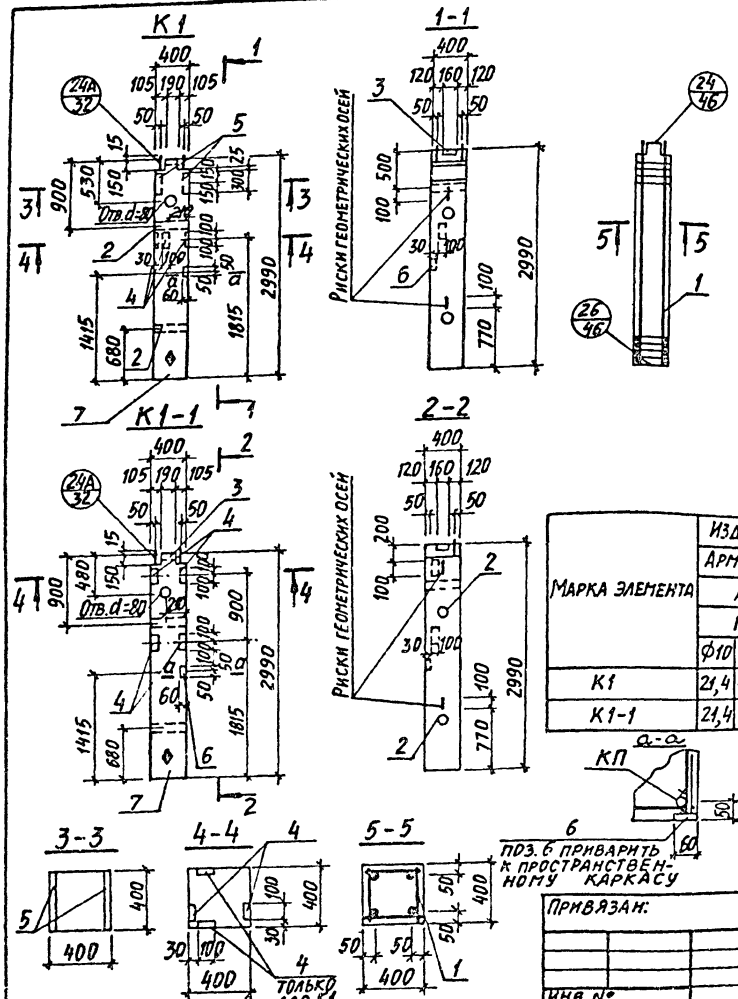

Поз.	Обозначение	Наименование	Кол-во К1	Кол-во К1-1		Масса ед., кг	Примечание
		Документация					
	903-1-270.89 КЖ.И-ТУ	Технические требования к изготовлению сборных железобетонных конструкций					
		Сборочные единицы					
1	903-1-270.89 КЖ.И-КП3	Каркас пространственный КП3	1	1		72,1	
2	1.420-12 вып. 5	Изделия закладные М16	2	2		2,5	
3	то же	М48	1	1		8,6	
4	"	М42	4	4		2,2	
5	1.400-15	МН144-2	2	–		9,5	
6	то же	МН101-1	1	1		0,6	
		Материалы					
7		Бетон класса В25	0,48	0,48			$м^3$

Ведомость расхода стали на элемент, кг

Марка элемента	Изделия арматурные: Арматура класса А-III, ГОСТ 5781-82, Ф10	Ф25	Итого	А-I, Ф8	Итого	Всего	Изделия закладные: Арматура класса А-III, ГОСТ 5781-82, Ф8	Ф12	Ф18	Итого	Прокат марки ВСт3 кп2, ГОСТ 19903-74*, δ=6	δ=8	δ=10	δ=16	Итого	ГОСТ 5915-70 Гайка М16	ГОСТ 3262-75 Газ. тр. d=40	Итого	Всего	Общий расход
К1	21,4	46,4	67,8	4,3	4,3	72,1	0,3	8,4	4,6	13,3	0,3	15,0	6,4	38	25,5	0,2	3,0	3,2	42,0	114,1
К1-1	21,4	46,4	67,8	4,3	4,3	72,1	0,3	4,4	4,6	9,3	0,3	–	6,4	3,8	10,5	0,2	3,0	3,2	23,0	95,1

Узлы принять по серии 1.420-12 Вып. 1

Н. контр.	Зорин	
Гл. спец.	Зорин	
Зав. гр.	Шахновский	
Вед. инж.	Боднянская	
Провер.	Чепелева	
Разраб.	Квасова	
Рассчит.	Петраш	

Привязан:

Инв. №

903-1-270.89 КЖ.И-К1; К1-1

Колонна К1; К1-1

Стадия	Масса	Масштаб
Р	1200	1:50

Лист | Листов 1

ХАРЬКОВСКИЙ ПРОМСТРОЙНИИПРОЕКТ

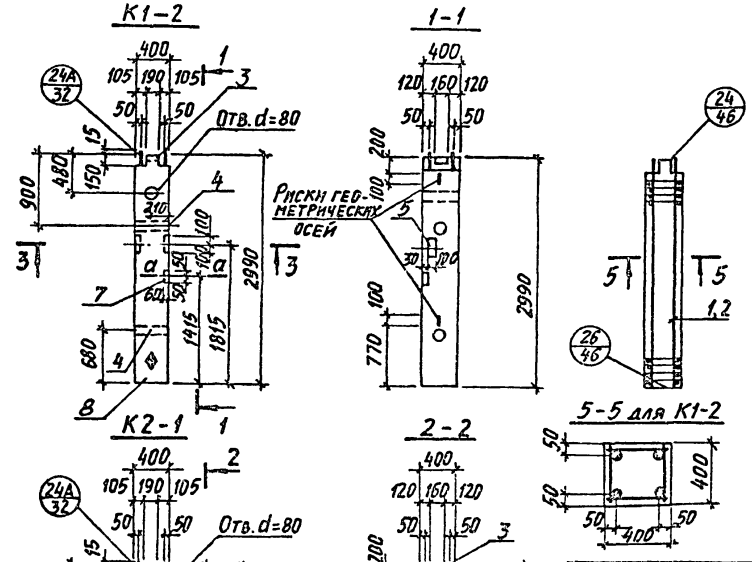

Поз.	Обозначение	Наименование	Кол-во К1-2	Кол-во К2-1		Масса ед., кг	Примечание
		Документация					
	903-1-270.89 КЖИ-ТУ	Технические требования к изготовлению сборных железобетонных конструкций					
		Сборочные единицы					
		Каркас пространственный					
1	903-1-270.89 КЖИ-КП1...КП15	КП17	1			72,1	
2	то же	КП18		1		95,3	
3	1.420-12 вып. 5	Изделие закладное М48	1	1		8,6	
4	то же	М16	2	2		2,5	
5	то же	М42	2			2,2	
6	1.400-6/76	М4-35		1		11,1	
7	1.400-15 вып. 1	МН101-1	1			0,6	
		Материалы					
8		Бетон класса В25	0,48	0,48	м³		

Ведомость расхода стали на элемент, кг

Марка элемента	Изделия арматурные						Изделия закладные												Общий расход
	Арматура класса					Всего	Арматура класса	Прокат марки											
	А-III			А-I			А-III	ВСт3 кп 2											
	ГОСТ 5781-82						ГОСТ 5781-82	ГОСТ 19903-74								ГОСТ 5915-70 и ГАЙКА М16	ГОСТ 3262-75 ГАЗ. ТР. d=40	Итого	
	ф10	ф25	Итого	ф8	Итого		ф8	ф12	ф18	Итого	δ=6	δ=8	δ=10	δ=16	Итого				
К 1-2	21,4	46,4	67,8	4,3	4,3	72,1	0,3	3,2	4,6	8,1	0,3	—	3,2	3,8	7,3	0,2	3,0	3,2	18,6	90,7
К 2-1	21,4	69,6	91,0	4,3	4,3	95,3	—	3,6	4,6	8,2	—	9,5	—	3,8	13,3	0,2	3,0	3,2	24,7	120,0

Узлы принять по серии 1.420-120 вып.1

Н.контр.	Зорин		
Гл.спец	Зорин		
Зав. гр.	Шаховский		
Вед. инж.	Болнанская		
Провер.	Чепелева		
Разраб.	Квасова		
Рассчит.	Петраш		

Привязан:

Инв. №

903-1-270.89 КЖИ-К1-2; К2-1

Колонна К1-2; К2-1

Стадия	Масса	Масштаб
Р	1200	1:50
Лист	Листов 1	

ХАРЬКОВСКИЙ ПРОМСТРОЙНИИПРОЕКТ

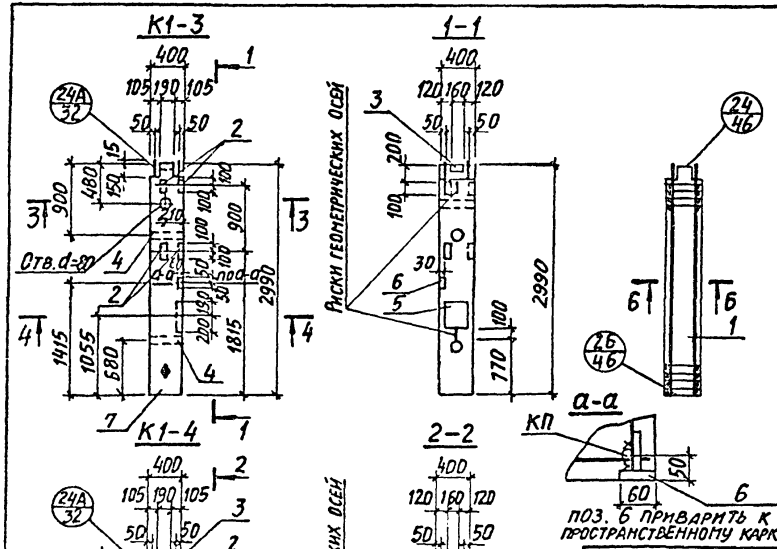

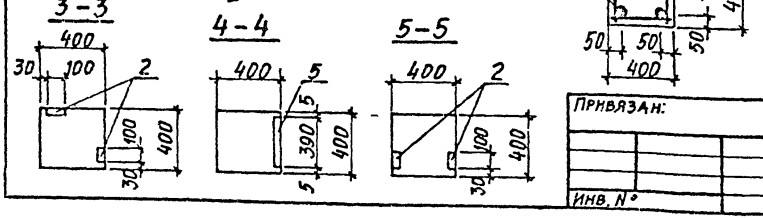

Поз.	Обозначение	Наименование	Кол-во К1-3	Кол-во К1-4		Масса ед., кг	Прим.
		Документация					
	903-1-270.80 КЖ.И-ТУ	Технические требования к изготовлению сборных железобетонных конструкций					
		Сборочные единицы					
1	903-1-270.89 КЖ.И-КП3	Каркас пространственный М12	1	1		72,1	
2	1.420-12 Вып.5	Изделия закладные М42	4	3		2,2	
3	то же	М48	1	1		8,6	
4	"	М16	2	2		2,5	
5	1.400-6/76	М14-35	1			11,1	
6	1.400-15 Вып.1	МН101-1	1	1		0,6	
		Материалы					
7		Бетон класса В25	0,48	0,48			м³

Ведомость расхода стали на элемент, кг

Марка элемента	Изделия арматурные: Арматура класса А-III ГОСТ 5781-82 ф10	ф25	Итого	А-I ф8	Итого	Всего	Изделия закладные: Арматура класса А-III ГОСТ 5781-82 ф8	ф12	ф18	Итого	Прокат марки ВСт3кп2 ГОСТ 19903-74* δ=6	δ=8	δ=10	δ=16	Итого	ГОСТ 5915-70* Анкер М16	ГОСТ 9262-75 Газ.тр. d=40	Итого	Всего	Общий расход
К1-3	21,4	46,4	67,8	4,3	4,3	72,1	0,3	6,0	4,6	10,9	0,3	9,5	6,4	3,8	20,0	0,2	3,0	3,2	34,1	106,2
К1-4	21,4	46,4	67,8	4,3	4,3	72,1	0,3	4,4	4,6	9,3	0,3		4,8	3,8	8,9	0,2	3,0	3,2	21,4	93,5

Узлы принять по серии 1.420-12 Вып.1

Н.контр.	Зорин	
Гл.спец.	Зорин	
Зав.гр.	Шахновский	
Вед.инж.	Богданская	
Проверил	Чепелева	
Разраб.	Квасова	
Рассчит.	Петраш	

Привязан:

Инв. №

903-1-270.89 КЖ.И-К1-3; К1-4

Колонна К1-3; К1-4

Стадия	Масса	Масштаб
Р	1200	1:50
Лист	Листов 1	

Харьковский Промстройниипроект

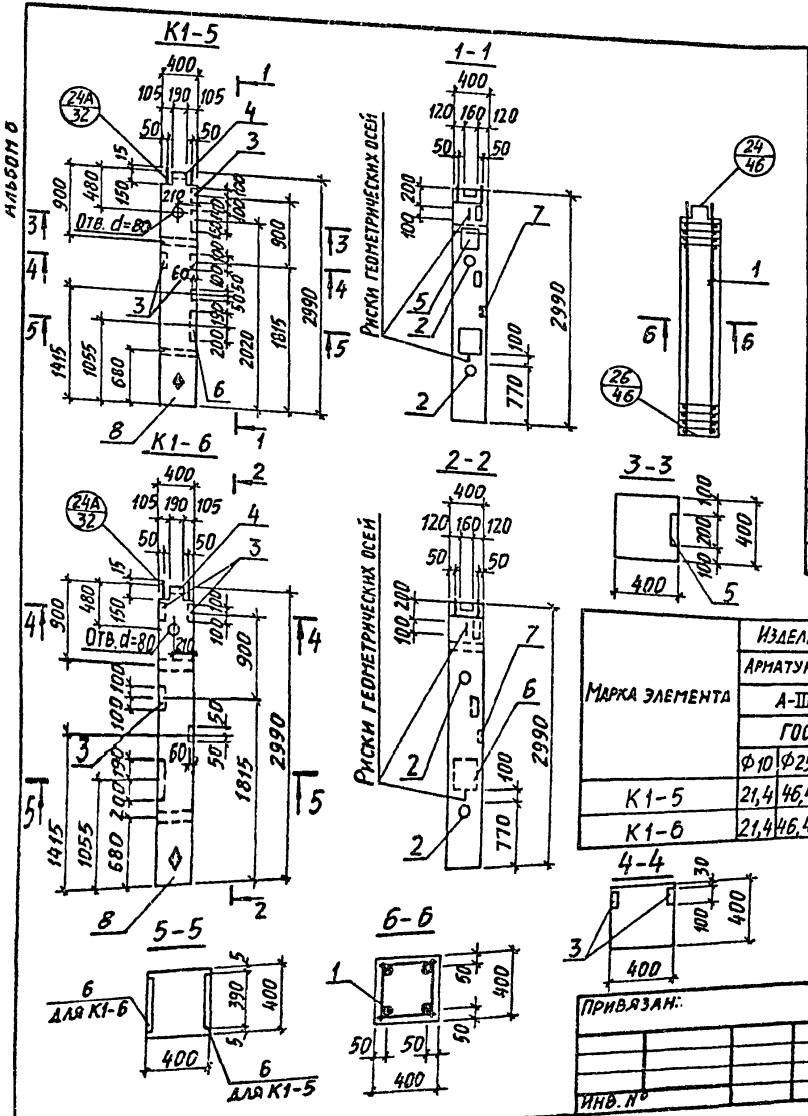

Поз.	Обозначение	Наименование	Кол-во К1-5	Кол-во К1-6		Масса ед., кг	Примечание
		Документация					
	903-1-270.89 КЖ.И-ТУ	Технические требования к изготовлению сборных железобетонных конструкций					
		Сборочные единицы					
1	903-1-270.89 КЖ.И-КП3	Каркас пространственный КП3	1	1		72,1	
2	1.420-12 Вып.5	Изделия закладные М16	2	2		2,5	
3	то же	М42	3	3		2,2	
4	"	М48	1	1		8,6	
5	1.400-6/76	М1-11-8	1			6,7	
6	то же	М4-35	1	1		11,1	
7	1.400-15 Вып.1	МН101-1	1	1		0,6	
		Материалы					
8		Бетон класса В25	0,48	0,48			$м^3$

Ведомость расхода стали на элемент, кг

Марка элемента	Изделия арматурные: Арматура класса А-III, ГОСТ 5781-82, Ф10	Ф25	Итого	А-I, Ф8	Итого	Всего	Изделия закладные: Арматура класса А-III, ГОСТ 5781-82, Ф8	Ф12	Ф14	Ф18	Итого	Прокат марки ВСт3кп2, ГОСТ 19903-74*, δ=6	δ=8	δ=10	δ=16	Итого	ГОСТ 5915-70, Гайка М16	ГОСТ 3262-75, Газ.тр. d=40	Итого	Всего	Общий расход
К1-5	21,4	46,4	67,8	4,3	4,3	72,1	0,3	5,4	1,3	4,6	11,6	0,3	9,5	10,2	3,8	23,8	0,2	3,0	3,2	38,6	110,7
К1-6	21,4	46,4	67,8	4,3	4,3	72,1	0,3	5,4	—	4,6	10,3	0,3	9,5	4,8	3,8	18,4	0,2	3,0	3,2	31,9	104,0

Узлы принять по серии 1.420-12 вып.1.
Сечение а-а см. лист КЖ.И-К1-2; К2-1.

Н.контр.	Зорин		
Гл.спец.	Зорин		
Зав.гр.	Шахновский		
Вед.инж.	Боднянская		
Проверил	Чепелева		
Разраб.	Квасова		
Рассчит.	Петраш		

Привязан:

Инв. №

903-1-270.89 КЖ.И-К1-5; К1-6

Колонна К1-5, К1-6

Стадия	Масса	Масштаб
Р	1200	1:50

Лист | Листов 1

ХАРЬКОВСКИЙ ПРОМСТРОЙНИИПРОЕКТ

23935-11 17

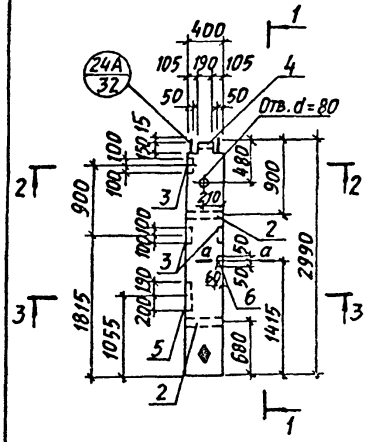

Поз.	Обозначение	Наименование	Кол. К1-7	Масса, ед., кг	Приме-чание
		Документация			
	903-1-270.89 КЖ.И-ТУ	Технические требования к изготовлению сборных железобетонных конструкций			
		Сборочные единицы			
1	903-1-270.89 КЖ.И-КП17...КП19	Каркас пространственный КП17	1	72,1	
2	1.420-12 Вып.5	Изделие закладное М16	2	2,5	
3	То же	М42	3	2,2	
4	"	М48	1	8,6	
5	1.400-6/76	М4-35	1	11,1	
6	1.400-15 Вып.1	МН101-1	1	0,6	
		Материалы			
7		Бетон класса В 25	0,48		м³

Ведомость расхода стали на элемент, кг

Марка элемента	Изделия арматурные						Изделия закладные												Всего	Общий расход
	Арматура класса						Арматура класса				Прокат марки									
	А-III			А-I			А-III				ВСт3кп2									
	ГОСТ 5781-82						ГОСТ 5781-82				ГОСТ 19903-74*					ГОСТ 5915-70* Гайка М16	ГОСТ 3262-75* Газ.тр. d=40	Итого		
	⌀10	⌀25	Итого	⌀8	Итого		⌀8	⌀12	⌀18	Итого	δ=6	δ=8	δ=10	δ=16	Итого					
К1-7	21,4	46,4	67,8	4,3	4,3	72,1	0,3	5,4	4,6	10,3	0,3	9,5	4,8	3,8	18,4	0,2	3,0	3,2	31,9	104,0

Узлы принять по серии 1.420-12 Вып.1

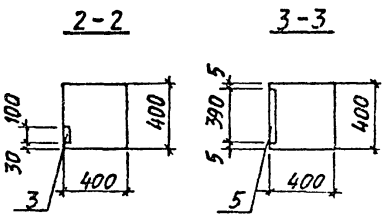

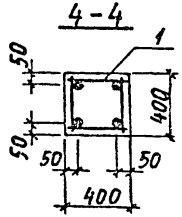

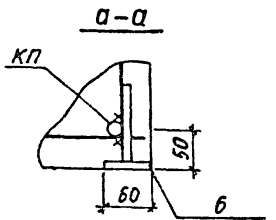

Поз.6 приварить к пространственному каркасу

Привязан:

Инв. №

Н.контр.	Зорин	
Гл.спец.	Зорин	
Зав.гр.	Шахновский	
Вед.инж.	Бондянская	
Провер.	Чепелева	
Разраб.	Квасова	
Рассчит.	Петраш	

903-1-270.89 КЖ.И-К1-7

Колонна К1-7

Стадия	Масса	Масштаб
Р	1200	1:50
Лист	Листов 1	

ХАРЬКОВСКИЙ ПРОМСТРОЙНИИПРОЕКТ

Альбом 8

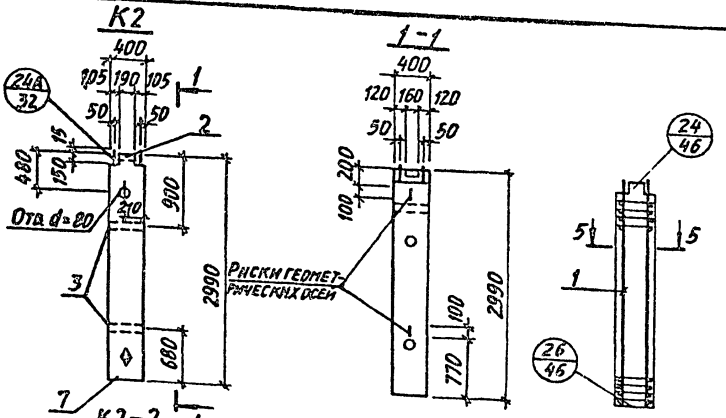

Поз.	Обозначение	Наименование	Кол-во К2	Кол-во К2-2	Масса ед., кг	Примечание
		Документация				
	903-1-270.89 КЖИ-ТУ	Технические требования к изготовлению сборных железобетонных конструкций				
		Сборочные единицы				
1	903-1-270.89 КЖИ-КП4	Каркас пространственный КП4	1	1	95,3	
2	1.420-12 вып. 5	Изделия закладные М48	1	1	8,6	
3	то же	М16	2	2	2,5	
4	1.400-6/76 л. 94	М4-35		1	11,1	
5	то же л. 51	М1-9-8		1	7,8	
6	1.420-12 вып. 5	М42		1	2,2	
		Материалы				
7		Бетон класса В 25	0,48	0,48		м³

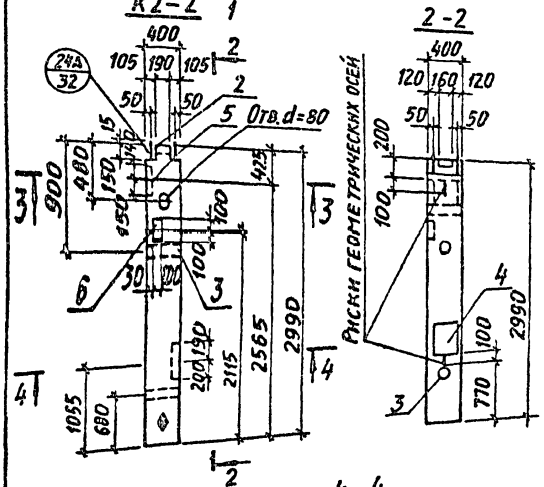

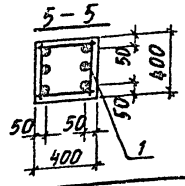

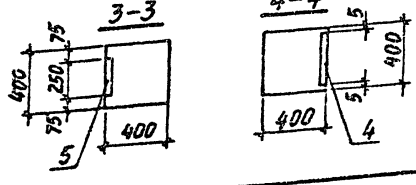

Ведомость расхода стали на элемент, кг

Марка элемента	Изделия арматурные						Изделия закладные											Всего	Общий расход
	Арматура класса					Всего	Арматура класса	Прокат марки											
	А-III			А-I			А-III	ВСт3 кп 2											
	ГОСТ 5781-82						ГОСТ 5781-82	ГОСТ 19903-74*					ГОСТ 6916-70	ГОСТ 3262-75	Итого				
	⌀10	⌀25	Итого	⌀8	Итого		⌀12	⌀14	⌀18	Итого	δ=8	δ=10	δ=16	Итого	Анкер М16	Аз.тр. d=40			
К2	21,4	69,6	91,0	4,3	4,3	95,3	2,0	—	4,6	6,6	—	—	3,8	3,8	0,2	3,0	3,2	13,6	108,9
К2-2	21,4	69,6	91,0	4,3	4,3	95,3	4,2	1,3	4,6	10,1	9,5	8,1	3,8	21,4	0,2	3,0	3,2	34,7	130,0

Узлы принять по серии 1.420-12 вып.1.

Привязан:

Инв. №

Н. контр.	Зорин	
Гл. спец.	Зорин	
Зав. гр.	Шаховской	
Вед. инж.	Бодлянская	
Проверил	Чепелева	
Разраб.	Квасова	
Рассчит.	Петраш	

903-1-270.89 КЖИ-К2; К2-2

Колонна К2; К2-2

Стадия	Масса	Масштаб
Р	1200	1:50
Лист	Листов 1	

ХАРЬКОВСКИЙ ПРОМСТРОЙНИИПРОЕКТ

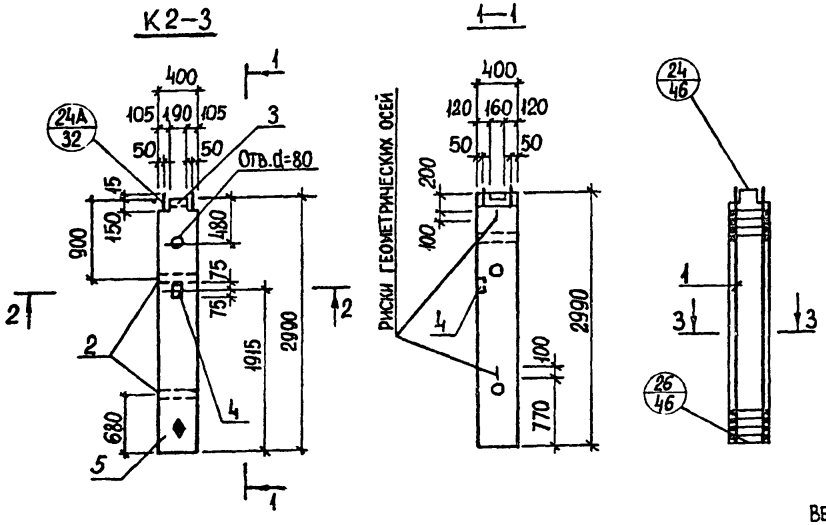

Поз	Обозначение	Наименование	Кол. К2-3	Масса, ед.кг	Приме-чание
		Документация			
	903-1-270.89 КЖ.И-ТУ	Технические требования к			
		изготовлению сборных же-			
		лезобетонных конструкций			
		Сборочные единицы			
1	903-1-270.89 КЖ.И-КП17...КП19	Каркас пространственный КП18	1	95,3	
2	1.420-12 Вып.5	Изделия закладные М16	2	2,5	
3	То же	М48	1	8,6	
4	1.400-15 Вып.1	МН106-2	1	1,1	
		Материалы			
5		Бетон класса В25	0,48		$м^3$

Ведомость расхода стали на элемент, кг

Марка элемента	Изделия арматурные						Изделия закладные													Общий расход
	Арматура класса					Всего	Арматура класса				Прокат марки								Всего	
	А-III			А-I			А-III				ВСт3кп2									
	ГОСТ 5781-82						ГОСТ 5781-82				ГОСТ 19903-74*					ГОСТ* 5915-70	ГОСТ* 3262-75	Итого		
	⌀10	⌀25	Итого	⌀8	Итого		⌀8	⌀12	⌀18	Итого	δ=6	δ=8	δ=10	δ=16	Итого	Гайка М16	Газтр. d=40			
К 2-3	21,4	69,6	91,0	4,3	4,3	95,3	0,4	2,0	4,6	7,0	0,7	—	—	3,8	4,5	0,2	3,0	3,2	14,7	110,0

Узлы принять по серии 1.420-12 Вып. 1

Привязан:	Н.контр.	Зорин	
	Гл.спец.	Зорин	
	Зав.гр.	Шахновский	
	Вед.инж.	Боднянская	
	Провер.	Чепелева	
	Разраб.	Квасова	
Инв.№	Рассчит.	Петраш	

903-1-270.89 КЖИ-К2-3

Колонна К2-3

Стадия	Масса	Масштаб
Р	1200	1:50
Лист	Листов 1	

Харьковский промстройниипроект

Альбом 6

К2-4

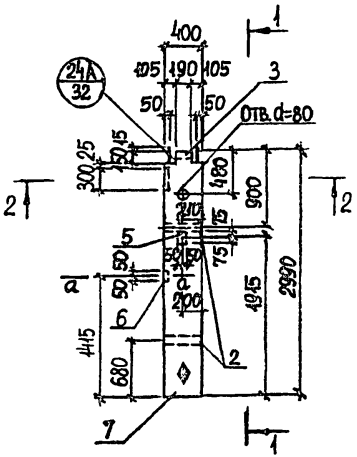

1—1

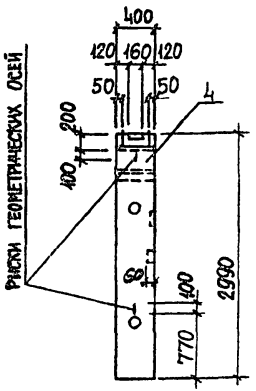

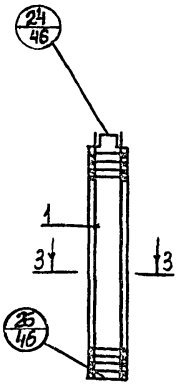

Поз.	Обозначение	Наименование	Кол. К2-4	Масса ед. кг	Примечание
		Документация			
	903-1-270.89 КЖ.И-ТУ	Технические требования к			
		изготовлению сборных же-			
		лезобетонных конструкций			
		Сборочные единицы			
1	903-1-270.89 КЖ.И-КП17...КП19	Каркас пространственный КП1В	1	95,3	
2	1.420—12 Вып.5	Изделия закладные М16	2	2,5	
3	То же	М4В	1	8,6	
4	1.400—15 Вып.1	МН144-2	1	9,5	
5	То же	МН106-2	1	1,1	
6	"	МН101-1	1	0,6	
		Материалы			
7		Бетон класса В25	0,48		м³

2—2

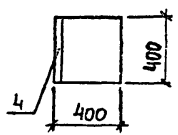

3—3

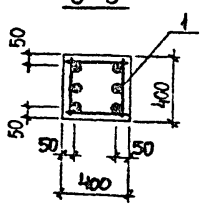

а—а

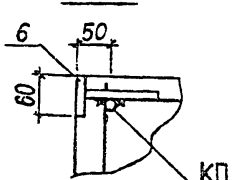

Поз.6 приварить к пространственному каркасу. Тип шва К3—Рр

Ведомость расхода стали на элемент, кг

Марка элемента	Изделия арматурные						Изделия закладные										Общий расход
	Арматура класса					Всего	Арматура класса				Прокат марки					Всего	
	А-III			А-I			А-III				ВСт3кп2						
	ГОСТ 5781-82						ГОСТ 5781-82				ГОСТ 19903-74*						
	ф10	ф25	Итого	ф8	Итого		ф8	ф12	ф18	Итого	δ=6	δ=8	δ=10	δ=16	Итого		
К2-4	21,4	69,4	91,0	4,3	4,3	95,3	0,7	4,0	4,6	9,3	1,0	7,5	—	3,8	12,3	24,8	120,1

Узлы приняты по серии 1.420—12 Вып.1

Привязан:

Инв. №

Н.контр.	Зорин		
Гл.спец.	Зорин		
Зав.гр.	Шахновский		
Вед.инж.	Бодянская		
Провер.	Чепелева		
Разраб.	Квасова		
Рассчит.	Петраш		

903-1-270.89 КЖ.И-К2-4

Колонна К2-4

Стадия	Масса	Масштаб
Р	1200	1:50
Лист	Листов 1	

ХАРЬКОВСКИЙ ПРОМСТРОЙНИИПРОЕКТ

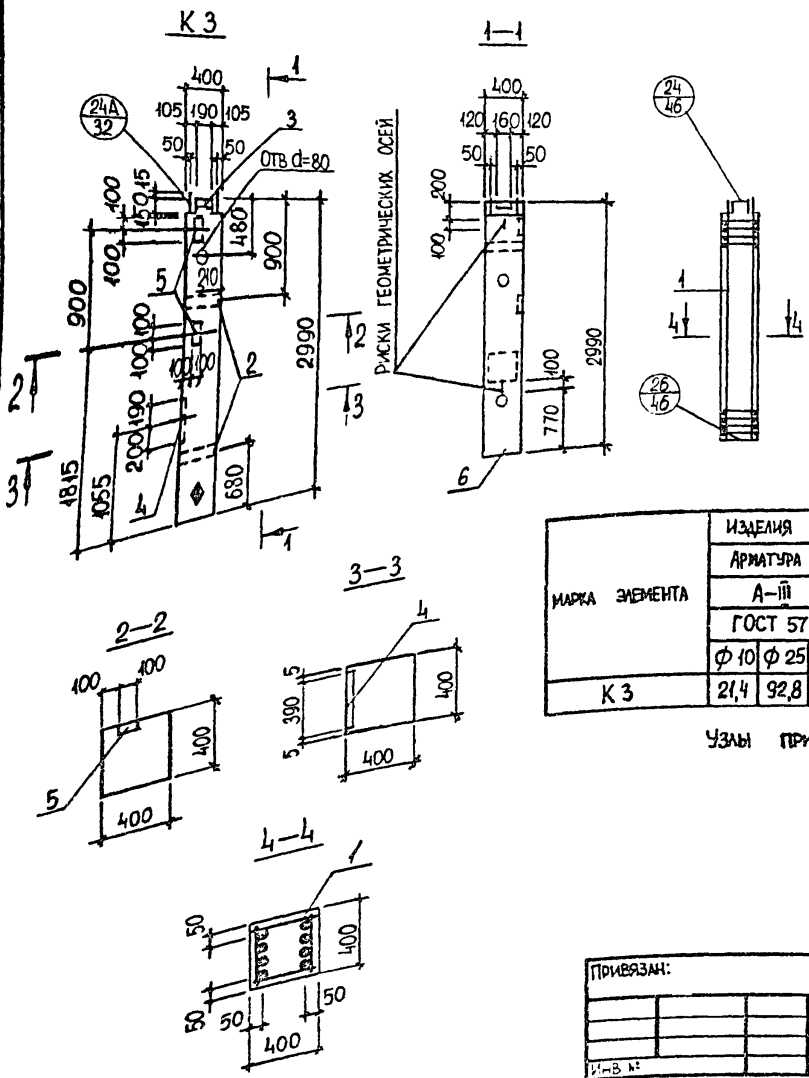

Поз.	Обозначение	Наименование	Кол. К3	Масса, ед. кг	Приме-чание
		Документация			
	903-1-270.89 К.Н.И-ТУ	Технические требования к			
		изготовлению сборных желе-			
		зобетонных конструкций			
		Сборочные единицы			
1	903-1-270.89 К.Н.И-К1...К19	Каркас пространственный КП19	1	148,3	
2	1.420-12 Вып.5	Изделие закладное М16	2	2,5	
3	То же	М48	1	8,6	
4	1.400-6/76	М4-35	1	11,1	
5	1.420-12 Вып.5	М12	2	2,2	
		Материалы			
6		Бетон класса В25	0,48		м³

Ведомость расхода стали на элемент, кг

Марка элемента	Изделия арматурные						Изделия закладные										Общий расход
	Арматура класса						Арматура класса	Прокат марки									
	А-III			А-I			А-III	ВСт3кп2									
	ГОСТ 5781-82						ГОСТ 5781-82	ГОСТ 19903-74*				ГОСТ 5915-70	ГОСТ 3262-75				
	ф10	ф25	Итого	ф8	Итого	Всего	ф12	ф18	Итого	δ=8	δ=10	δ=16	Итого	Гайка М45	Газ.тр. d=40	Итого	
К3	21,4	92,8	114,2	4,3	4,3	118,5	4,8	4,6	9,4	9,5	3,2	3,8	16,5	0,2	3,0	3,2	29,1	147,6

Узлы принять по серии 1.420—12 Вып.1

Привязан:	Н.контр.	Зорин	
	Гл.спец.	Зорин	
	Зав.гр.	Шахновский	
	Вед.инж.	Бодиянская	
	Проверил	Чепелева	
	Разраб.	Квасова	
Инв.№	Рассчит.	Петраш	

903-1-270.89 КЖИ-К3

Колонна К3

Стадия	Масса	Масштаб
Р	1200	1:50
Лист	Листов 1	

Харьковский Промстройниипроект

Альбом 6

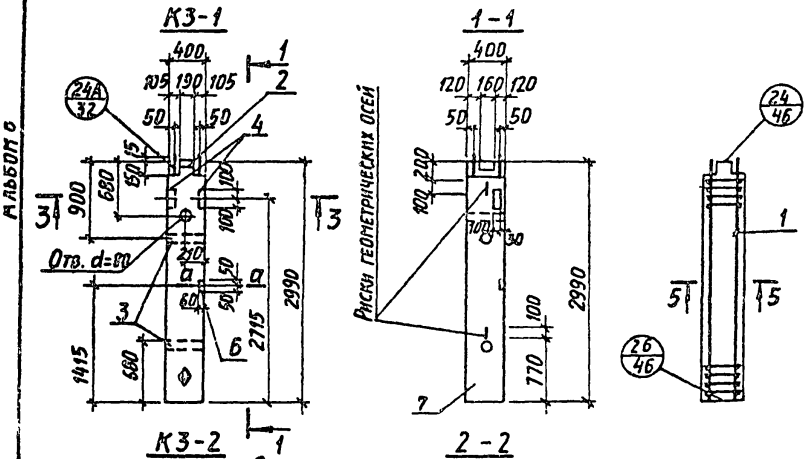

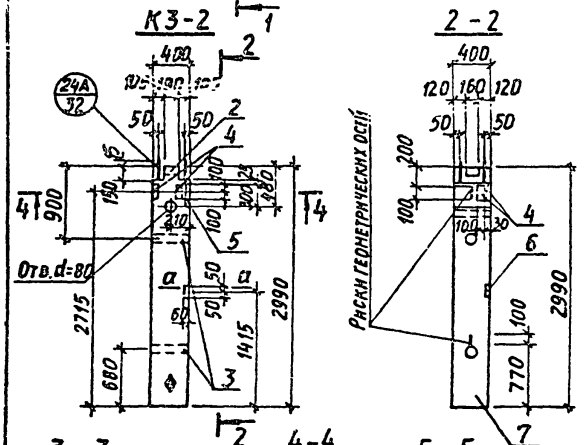

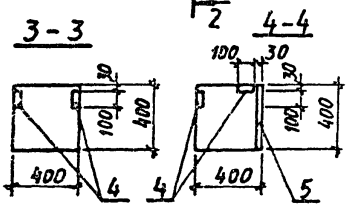

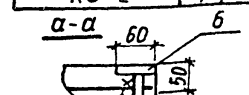

Поз.	Обозначение	Наименование	Кол-во К3-1	Кол-во К3-2		Масса ед., кг	Примечание
		Документация					
	903-1-270.89 КЖ.И-ТУ	Технические требования к изготовлению сборных железобетонных конструкций					
		Сборочные единицы					
1	903-1-270.89 КЖ.И-КП17-КП19	Каркас пространственный КП19	1	1		118,5	
2	1.420-12 Вып. 5	Изделия закладные М48	1	1		8,6	
3	То же	М16	2	2		2,5	
4	»	М42	2	2		2,2	
5	1.400-6/76	МН144-2		1		9,5	
6	1.400-15 Вып.1	МН101-1	1	1		0,6	
		Материалы					
7		Бетон класса В25	0,48	0,48			м³

Ведомость расхода стали на элемент, кг

Марка элемента	Изделия арматурные: Арматура класса A-III ГОСТ 5781-82 Ф10	Ф25	Итого	Арматура класса A-I ГОСТ 5781-82 Ф8	Итого	Всего	Изделия закладные: Арматура класса A-III ГОСТ 5781-82 Ф8	Ф12	Ф18	Итого	Прокат марки ВСт3кп2 ГОСТ 19903-74* δ=6	δ=8	δ=10	δ=16	Итого	ГОСТ 5915-70 Анка М16	ГОСТ 2552-75 Газ. тр. d=40	Итого	Всего	Общий расход
К3-1	21,0	92,8	114,3	4,2	4,2	118,5	0,3	3,2	4,6	8,1	0,3	—	3,2	3,8	7,3	0,2	3,0	3,2	18,6	137,1
К3-2	21,0	92,8	114,3	4,2	4,2	118,5	0,3	5,2	4,6	10,1	0,3	7,5	3,2	3,8	14,8	0,2	3,0	3,2	28,1	146,6

Узлы принять по серии 1.420-12 Вып.1

Поз.6 приварить к пространственному каркасу. Тип шва К3-РР

Привязан:

Инв. №

Н.контр.	Зорин	
Гл.спец.	Зорин	
Зав. гр.	Шуховский	
Вед.инж.	Богданская	
Проверил	Чепелева	
Разраб	Квасова	
Рассчитал	Петраш	

903-1-270.89 КЖ.И-К3-1; К3-2

Колонна К3-1; К3-2

Стадия	Масса	Масштаб
Р	1200	1:50
Лист	Листов 1	

ХАРЬКОВСКИЙ ПРОМСТРОЙНИИПРОЕКТ

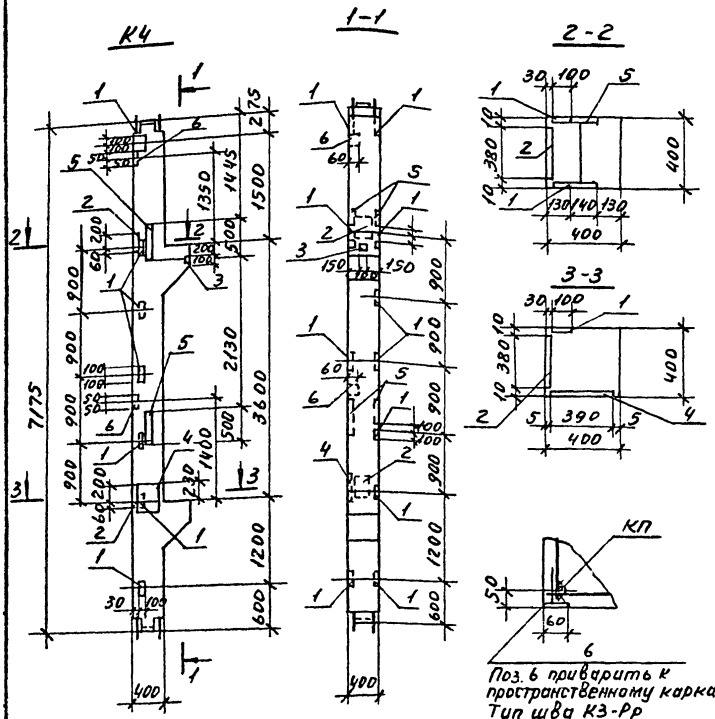

Поз. 6 приварить к пространственному каркасу
Тип шва К3-Рр

Марка поз.	Обозначение	Наименование	Кол.	Масса ед. кг.	Примечание
		Документация			
	1.420-12. Вып.1	Технические требования			
		к изготовлению сборных			
		железобетонных конструкций			
		Сборочные единицы			
	1.420-12. Вып.1	Колонна К9а-1-2	1	2900	
1	1.420-12. Вып.5 л.8	Изделие закладное М42	12	2,2	
2	"	" М43	2	12,6	
3	1.400-16 Вып.1 л.120	" МН105-1	1	1,0	
4	1.400-6/76 Вып.1 л.94	" М4-35	1	11,1	
5	1.420-12 Вып.1 л.4	" М21	2	41,8	
6	1.400-15 Вып.1	" МН101-1	2	0,6	

Ведомость расхода стали на дополнительные закладные изделия, кг

Марка элемента	Изделия закладные											Всего
	Арматура класса					Прокат марки						
	А III					Вст3кп2						
	ГОСТ 5781-82*				Итого	ГОСТ 19903-74*					Итого	
	Ф8	Ф12	Ф16			δ=6	δ=8	δ=10	δ=12	δ=16		
К4	1,1	8,8	6,6		16,5	1,1	9,5	19,2	41,0	61,2	132,0	148,5

Разбивку закладных изделий М42 выполнять по данному чертежу.

Н. контр.	Зорин	подп.	
Гл. спец.	Зорин	"	
Зав. гр.	Шахмовский	"	
Вед. инж.	Борнянская	"	
Провер.	Чепелева	"	
Разраб.	Козуб	"	

903-1-270.89 КЖИ-К4

Колонна К4.

Стадия	Масса	Масшт.
Р	см. табл.	1:50

Лист | Листов 1

Харьковский Промстройниипроект

Привязан:

Инв. №

23935-11 24

Пров. [signature] 30.10.89 Коп Петрук

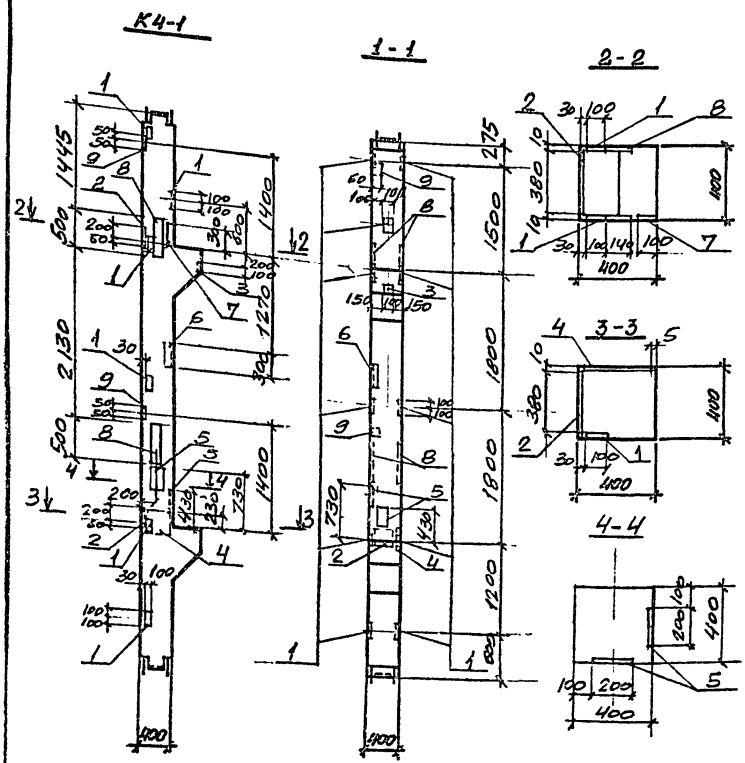

Марка поз.	Обозначение	Наименование	Кол.	Масса ед. кг.	Примечание
		Документация			
	1.420-12. вып.1	Технические требования к изготовлению сборных железобетонных конструкций			
		Сборочные единицы			
	1.420-12. вып.1	К9а-1-2		2900	
1	1.420-12 вып. 5 л. 8	Изделие закладное М42	11	2,2	
2	"	" М43	2	12,6	
3	1.400-15 вып. 1	" МН105-1	1	1,0	
4	1.400-6/76 вып.1 л. 94	" М4-35	1	11,1	
5	" л. 53	" М1-11-8	2	6,7	
6	1.400-15 вып. 1	" МН518	0,30 пм	8,1	
7	"	" МН127-1	0,35 пм	5,9	
8	1.420-12 вып 5 л. 4	" М21	2	41,8	
9	1.400-15 вып. 1	" МН101-1	2	0,6	

Ведомость расхода стали на дополнительные закладные изделия, кг

Марка элемента	Изделия закладные												Всего
	Арматура класса А-III					Прокат марки Вст3кп2							
	ГОСТ 5781-82				Итого	ГОСТ 19903-74*						Итого	
	ф8	ф12	ф14	ф16		δ=6	δ=8	δ=10	δ=12	δ=16	L75×6		
К4-1	1,9	8,2	2,6	6,6	19,3	2,8	9,5	28,4	41,0	61,2	2,1	145,0	164,3

Разбивку закладных изделий М42 выполнять по данному чертежу

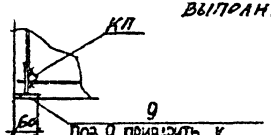

Поз. 9 привязать к пространственному каркасу тип шва К3-Рр.

Н.контр.	Зорин	
Гл.спец.	Зорин	
Зав.гр.	Шахновский	
Вед.инж.	Болянская	
Проверил	Чепелев	
Разраб.	Козуб	

Привязан:

Инв.№

903-1-270.89 КЖ.И-К4-1

Колонна К4-1

Стадия	Масса	Масштаб
Р	см. табл.	1:50

Лист | Листов 1

Харьковский Промстройниипроект

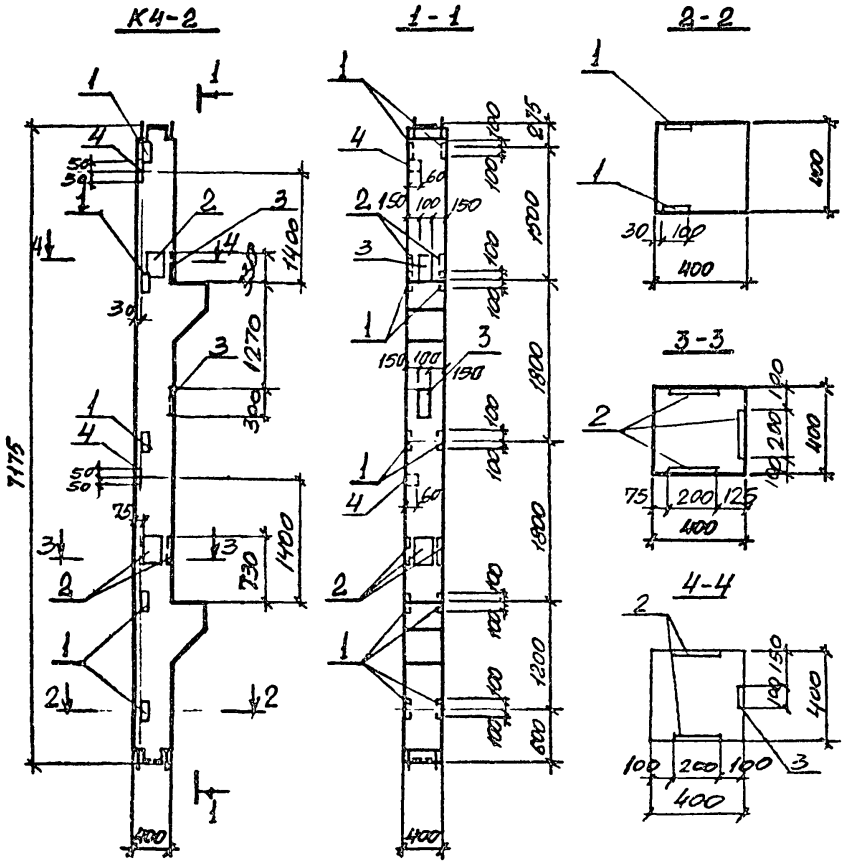

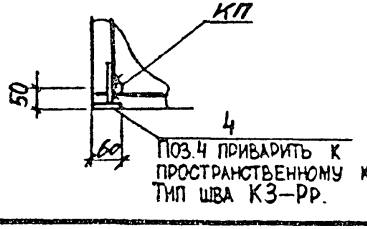

Поз.4 приварить к пространственному каркасу. Тип шва К3-Рр.

Марка поз.	Обозначение	Наименование	Кол.	Масса ед. кг.	Примечание
		Документация			
	1.420-12. вып.1	Технические требования к изготовлению сборных железобетонных конструкций			
		Сборочные единицы			
	1.420-12. вып.1	Колонна К9а-1-2	1	2900	
1	1.420-12 вып.5 л.8	Изделие закладное М42	10	2,2	
2	1.400-6/76 вып.1 л 53	" М1-11-8	5	6,7	
3	1.400-15 вып.1	" МН127-1	0,63 пм	5,9	
4	"	МН101-1	2	0,6	

Ведомость расхода стали на дополнительные закладные изделия, кг

Марка элемента	Изделия закладные										Всего
	Арматура класса					Прокат марки					
	А III					Вст3 кп2					
	ГОСТ 5781-82*				Итого	ГОСТ 19903-74*				Итого	
	ф8	ф12	ф14			δ=6	δ=10				
К4-2	1,4	6,0	6,5		13,9	3,6	43,0			46,6	60,5

Разбивку закладных изделий М42 выполнить по данному чертежу.

Н.контр.	Зорин		
Гл.спец.	Зорин		
Зав.гр.	Шахмовский		
Вед.инж.	Болянская		
Проверил	Чепелев		
Разраб.	Козуб		

Привязан:

Инв.№

903-1-270.89 КЖ.И-К4-2

Колонна К4-2

Стадия	Масса	Масштаб
Р	см. табл.	1:50

Лист | Листов 1

Харьковский Промстройниипроект

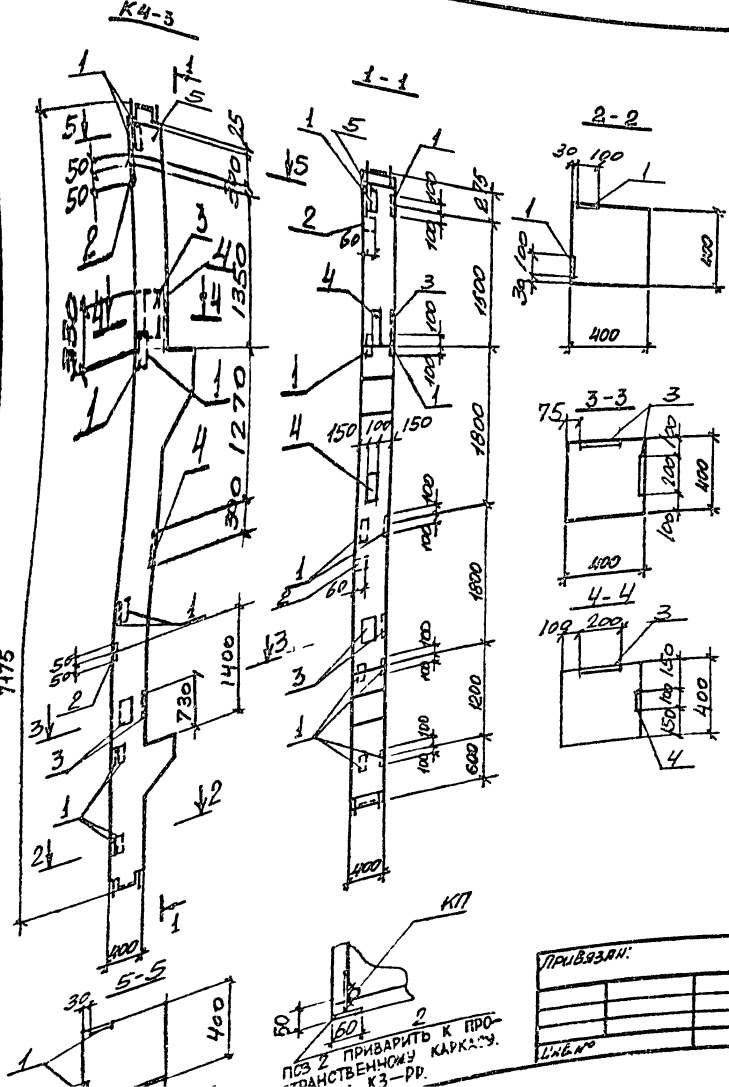

Марка поз.	Обозначение	Наименование	Кол.	Масса ед. кг.	Примечание
		Документация			
	1.420-12. вып.1	Технические требования к изготовлению сборных железобетонных конструкций			
		Сборочные единицы			
	1.420-12. вып.1	Колонна К9а-1-5	1	2900	
1	1.420-12 вып.5 л.8	Изделие закладное М42	10	2,2	
2	1.400-15 вып. 1	МН101-1	2	0,6	
3	1.400-6/76 вып.1 л.53	" М1-11-8	3	6,7	
4	1.400-15 вып.	" МН127-1	0,63 пм	5,9	
5	"	МН144-2	1	9,5	

Ведомость расхода стали на дополнительные закладные изделия, кг

Марка элемента	Изделия закладные										Всего
	Арматура класса					Прокат марки					
	А III					Вст 3 кп 2					
	Гост 5781-82*				Итого	Гост 19903-74*				Итого	
	ф8	ф12	ф14			l=6	l=8	δ=10			
К4-3	1,4	8,0	3,9		13,3	3,6	7,5	32,2		43,3	56,6

Разбивку закладных изделий М42 выполнить по данному чертежу.

Н.контр.	Зорин		
Гл.спец.	Зорин		
Зав.гр.	Шахновский		
Вед.инж.	Богинская		
Проверил	Чепелева		
Разраб.	Козуб		

Привязан:

Инв.№

903-1-270.89 КЖ.И-К4-3

Колонна К4-3

Стадия	Масса	Масштаб
Р	см. табл.	1:50

Лист | Листов 1

Харьковский Промстройниипроект

23935-11 27

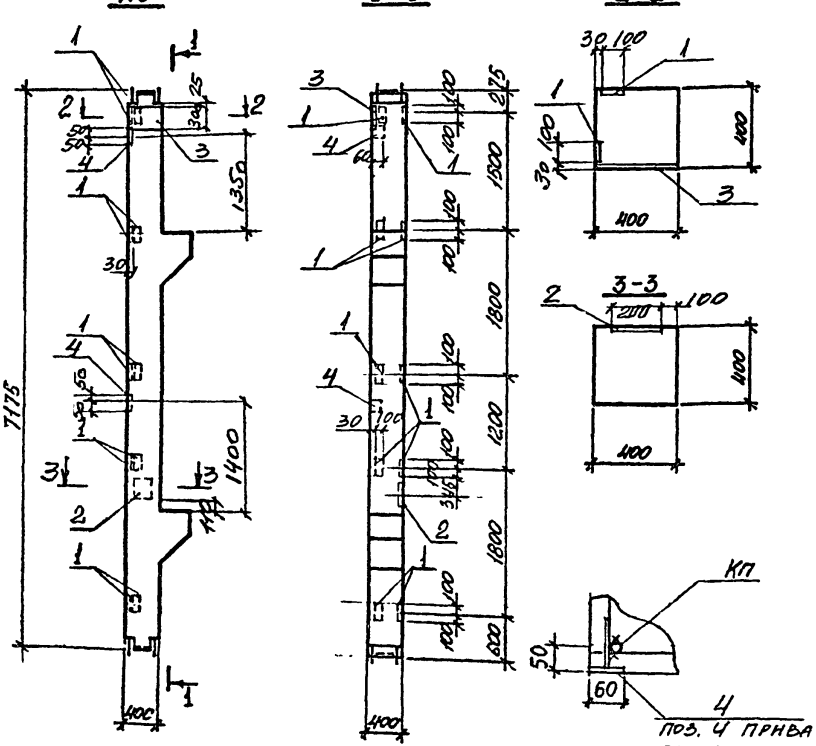

Марка поз.	Обозначение	Наименование	Кол.	Масса ед. кг.	Примечание
		Документация			
	1.420-12. Вып. 1	Технические требования к изготовлению сборных железобетонных конструкций			
		Сборочные единицы			
	1.420-12. Вып. 1	Колонна К9а-2-2	1	2900	
1	1.420-12. Вып. 5 л. 8	Изделие закладное МЦ2	10	2,2	
2	1.400-6/86 Вып. 1 л. 53	М1-11-8	1	6,7	
3	1.400-15 Вып. 1	МН144-2	1	9,5	
4	"	МН101-1	2	0,6	

Ведомость расхода стали на дополнительные закладные изделия, кг

Марка элемента	Изделия закладные									Всего
	Арматура класса AIII					Прокат марки Вст3кп2				
	ГОСТ 5781-82*				Итого	ГОСТ 19903-74*			Итого	
	ф8	ф12	ф14	-		δ=6	δ=8	δ=10		
К5	0,6	8,0	1,3		9,9	0,6	7,5	21,4	29,5	39,4

Разбивку закладных изделий МЦ2 выполнить по данному чертежу.

Поз. 4 приварить к простран-ственному каркасу. Тип шва К3-Рр.

Привязан:

Инв.№

Н.контр.	Зорин	
Гл.спец.	Зорин	
Зав.гр.	Шахновский	
Вед.инж.	Божинская	
Проверил	Чеглаева	
Разраб.	Казув	

903-1-270.89 КЖИ-К5

Колонна К5

Стадия	Масса	Масштаб
Р	см. табл.	1:50
Лист	Листов 1	

Харьковский Промстройниипроект

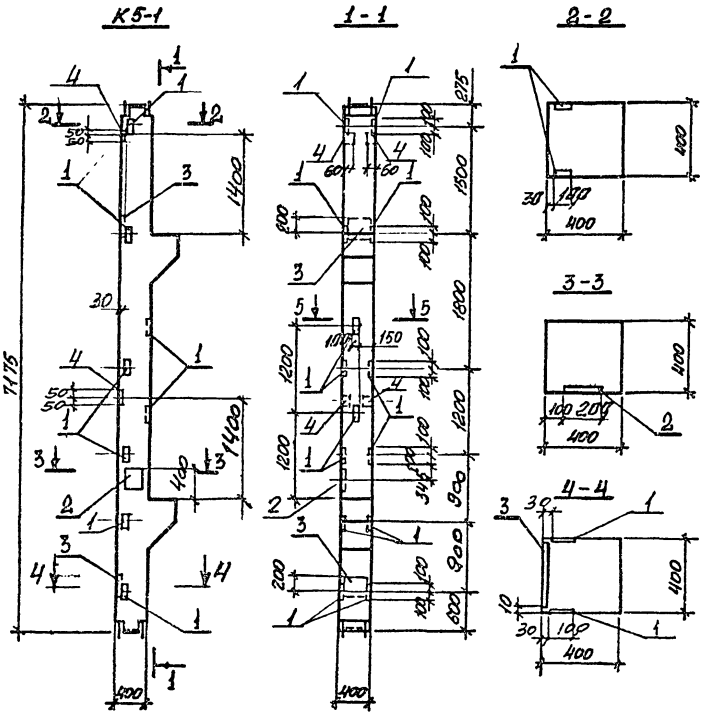

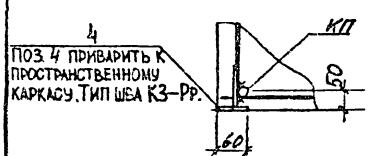

Марка поз.	Обозначение	Наименование	Кол.	Масса ед. кг.	Примечание
		Документация			
	1.420-12. вып. 1	Технические требования			
		к изготовлению сборных			
		железобетонных конструкций			
		Сборочные единицы			
	1.420-12. вып. 1	Колонна К9а-2-2	1	2900	
1	1.420-12 вып. 5 л. 8	Изделие закладное М42	14	2,2	
2	1.400-6/76 вып. 1. л. 53	М1-11-8	1	6,7	
3	1.420-12 вып. 5 л. 8	М43	2	12,6	
4	1.400-15 вып. 1	МН101-1	4	0,6	

Ведомость расхода стали на дополнительные закладные изделия, кг

Марка элемента	Изделия закладные										Всего
	Арматура класса					Прокат марки					
	А III					Вст3 кп2					
	Гост 5781-82*				Итого	Гост 19903-74*				Итого	
	ф8	ф12	ф14	ф16		δ=6	δ=10	δ=12			
К5-1	1,2	8,4	1,3	6,6	17,5	1,2	27,8	18,6		47,6	65,1

Разбивку закладных изделий М42 выполнить по данному чертежу.

Н.контр.	Зорин		
Гл.спец.	Зорин		
Зав.гр.	Шахновский		
Вед.инж.	Болянская		
Проверил	Чепелева		
Разраб.	Козуб		

Привязан:

Инв.№

903-1-270.89 КЖИ-К5-1

Колонна К5-1

Стадия	Масса	Масштаб
Р	см. табл.	1:50

Лист | Листов 1

Харьковский Промстройниипроект

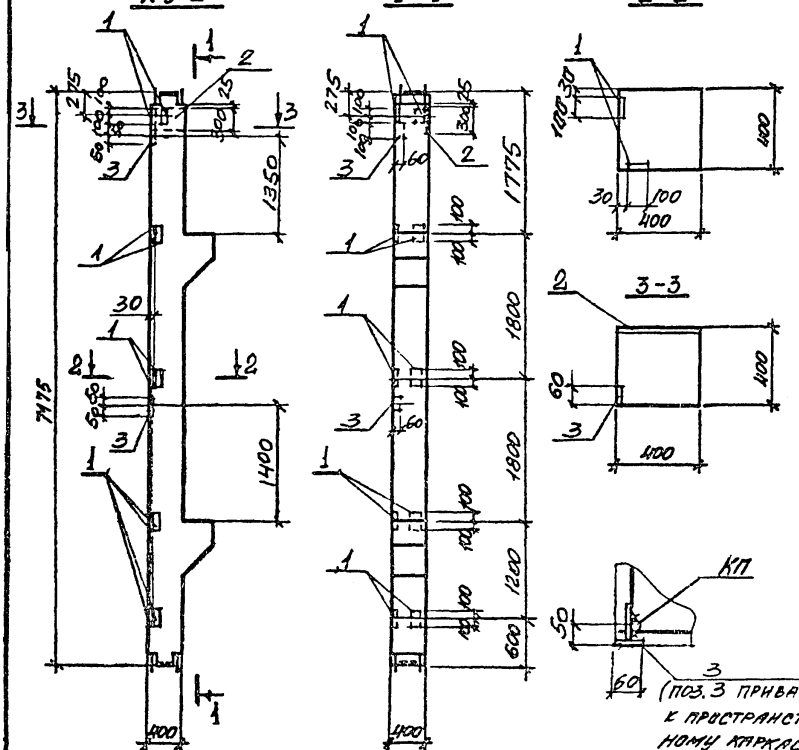

Марка поз.	Обозначение	Наименование	Кол.	Масса ед. кг.	Примечание
		Документация			
	1.420-12. Вып. 1	Технические требования к изготовлению сборных железобетонных конструкций			
		Сборочные единицы			
	1.420-12. Вып. 1	Колонна К 9а-2-2	1	2900	
1	1.420-12 Вып. 5 л. 8	Изделие закладное М42	10	2,2	
2	1.400-15 Вып. 1	то же МН144-2	1	9,5	
3	то же	" МН101-1	2	0,6	

Ведомость расхода стали на дополнительные закладные изделия, кг

Марка элемента	Изделия закладные										Всего
	Арматура класса					Прокат марки					
	A III					Вст3 кп2					
	ГОСТ 5781-82*				Итого	ГОСТ 19903-74*				Итого	
	ф8	ф12				δ=6	δ=8	δ=10			
К5-2	0,6	8,0			8,6	0,6	7,5	16,0		24,1	32,7

Разбивку закладных изделий М42 выполнять по данному чертежу

Привязан:

Инв. №

Н. контр.	Зорин		
Гл. спец.	Зорин		
Зав. гр.	Шахновский		
Вед. инж.	Большакова		
Проверил	Чепелева		
Разраб.	Козуб		

903-1-270.89 КЖИ-К5-2

Колонна К5-2

Стадия	Масса	Масштаб
Р	см. табл.	1:50
Лист	Листов 1	

Харьковский Промстройниипроект

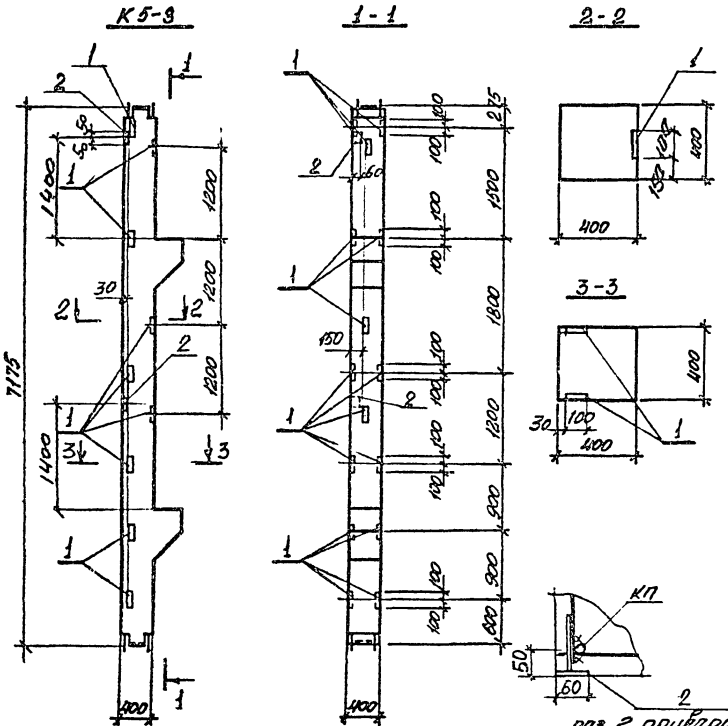

Марка поз.	Обозначение	Наименование	Кол.	Масса ед. кг.	Примечание
		Документация			
	1.420-12. Вып. 1	Технические требования к изготовлению сборных железобетонных конструкций			
		Сборочные единицы			
	1.420-12. Вып. 1	Колонна К9а-2-2	1	2900	
1	1.420-12 Вып. 5 ч. 8	Изделие закладное МЧ2	15	2.2	
2	1.400-15 Вып. 1	" МН101-1	2	0.6	

Ведомость расхода стали на дополнительные закладные изделия, кг

Марка элемента	Изделия закладные									Всего
	Арматура класса А III				Итого	Прокат марки Вст3кп2			Итого	
	ГОСТ 5781-82*					ГОСТ 19903-74**				
	ф8	ф12				δ=6	δ=10			
К5-3	0,6	9,0			9,6	0,6	24,0		24,6	34,2

Разбивку закладных изделий МЧ2 выполнить по данному чертежу.

поз. 2 приварить к пространственному каркасу.
Тип шва К3—Рр

Привязан:

Инв. №

Н. контр.	Зорин	
Гл. спец.	Зорин	
Зав. гр.	Шатновский	
Вед. инж.	Баженская	
Проверил	Челпанова	
Разраб.	Козуб	

903-1-270.89 КЖИ-К5-3

Колонна К5-3

Стадия	Масса	Масштаб
Р	см. табл.	1:50
Лист	Листов 1	

Харьковский Промстройниипроект

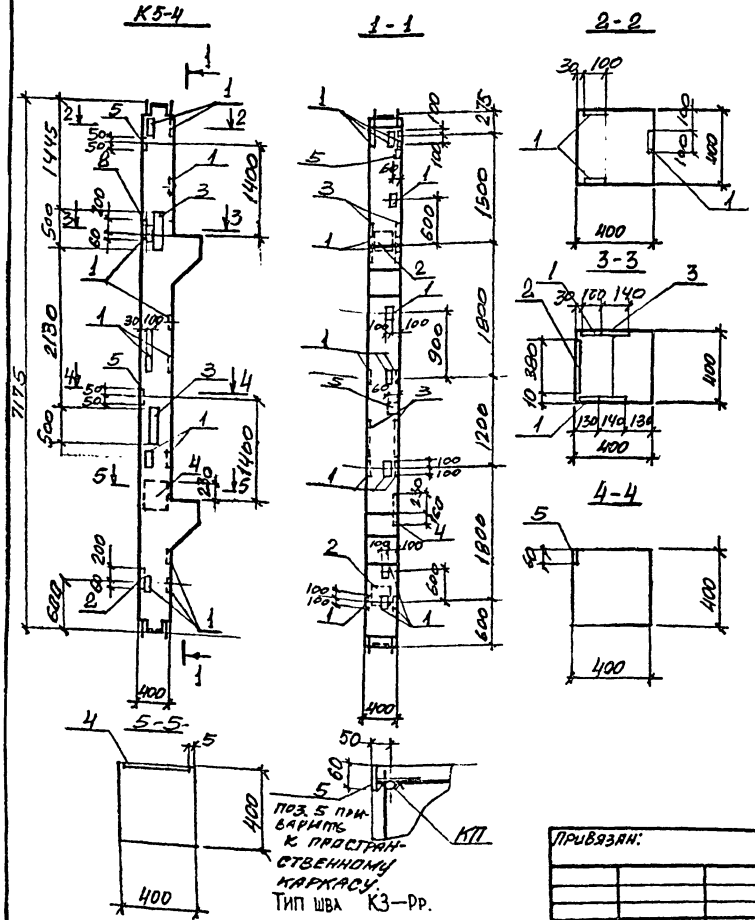

Марка поз.	Обозначение	Наименование	Кол.	Масса ед. кг.	Примечание
		Документация			
	1.420-12. Вып.1	Технические требования к изготовлению сборных железобетонных конструкций			
		Сборочные единицы			
	1.420-12. Вып.1	Колонна КЗа-2-2	1	2900	
1	1.420-12 вып.5 п8	Изделие закладное М42	17	2,2	
2	"	" М43	2	12,6	
3	" л.4	" М21	2	41,8	
4	1.400-6/76 вып.1 л.94	" МН-35	1	11,1	
5	1.400-15 вып.1	" МН101-1	2	0,6	

Ведомость расхода стали на дополнительные закладные изделия, кг

Марка элемента	Изделие закладное											Всего
	Арматура класса AIII					Прокат марки Вст3кп2						
	ГОСТ 5781-82*				Итого	ГОСТ 19903-74*					Итого	
	ф8	ф12	ф16	-		δ=6	δ=8	δ=10	δ=12	δ=16		
К5-4	0,6	11,8	6,6		19,0	0,6	9,5	27,2	41,0	61,2	139,5	158,5

Разбивку закладных изделий М42 выполнять по данному чертежу

Н.контр.	Зорин		
Гл.спец.	Зорин		
Зав.гр.	Шахновский		
Вед.инж.	Болтянская		
Проверил	Чепелева		
Разраб.	Козуб		

Привязан:

Инв.№

903-1-270.89 КЖИ-К5-4

Колонна К5-4

Стадия	Масса	Масштаб
Р	см табл.	1:50
Лист	Листов 1	

Харьковский Промстройниипроект

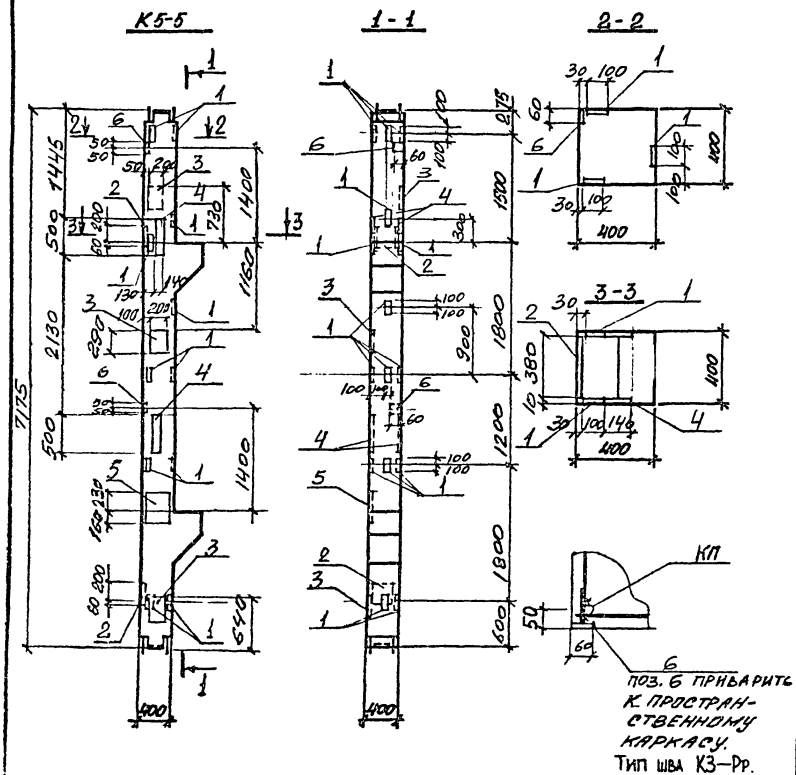

Поз. 6 приварить к пространственному каркасу.
Тип шва К3—Рр.

Марка поз.	Обозначение	Наименование	Кол.	Масса ед. кг.	Примечание
		Документация			
	1.420-12. вып.1	Технические требования			
		к изготовлению сборных			
		железобетонных конструкций			
		Сборочные единицы			
	1.420-12. вып.1	Колонна К9а-2-2	1	2900	
1	1.420-12 вып.5·л.8	Изделие закладное М42	15	2,2	
2	"	" М43	2	12,6	
3	1.400-6/76 вып.1 л.53	" М1-11-8	3	6,7	
4	1.420-12 вып.5 л.4	" М21	2	41,8	
5	1.400-6/76 вып.1 л.94	" М4-35	1	11,1	
6	1.400-15 вып.1	" МН101-1	2	0,6	

Ведомость расхода стали на дополнительные закладные изделия, кг

Марка элемента	Изделие закладное											Всего
	Арматура класса					Прокат марки						
	АТ					Вст3 кп2						
	Гост 5781-82*				Итого	Гост 19903-74*					Итого	
	ф8	ф12	ф14	ф16		δ=6	δ=8	δ=10	δ=12	δ=16		
К5-5	0,6	10,6	3,9	6,6	21,7	0,6	9,5	40,2	41,0	61,2	152,5	174,2

Разбивку закладных изделий М42 выполнять по данному чертежу.

Н.контр.	Зорин		
Гл.спец.	Зорин		
Зав.гр.	Шахновский		
Вед.инж.	Болянская		
Проверил	Чепелева		
Разраб.	Козуб		

Привязан:

Инв.№

903-1-270.89 КЖ.И-5-5

Колонна К5-5

Стадия	Масса	Масштаб
Р	см. табл.	1:50

Лист | Листов 1

Харьковский Промстройниипроект

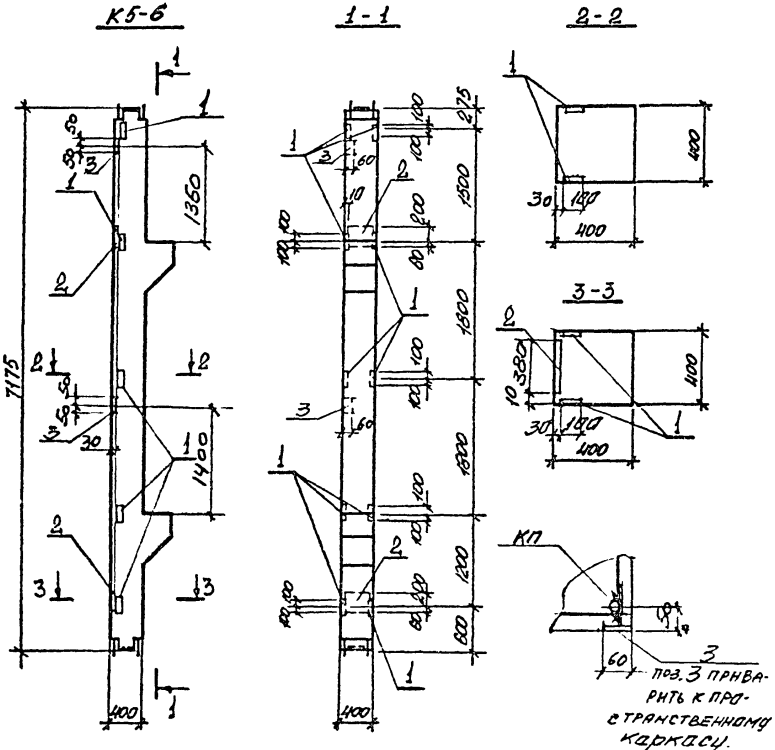
К5-6
1-1
2-2
3-3
К
7175
1360
1400
1900
1600
1600
1600
1600
600
400
400
400

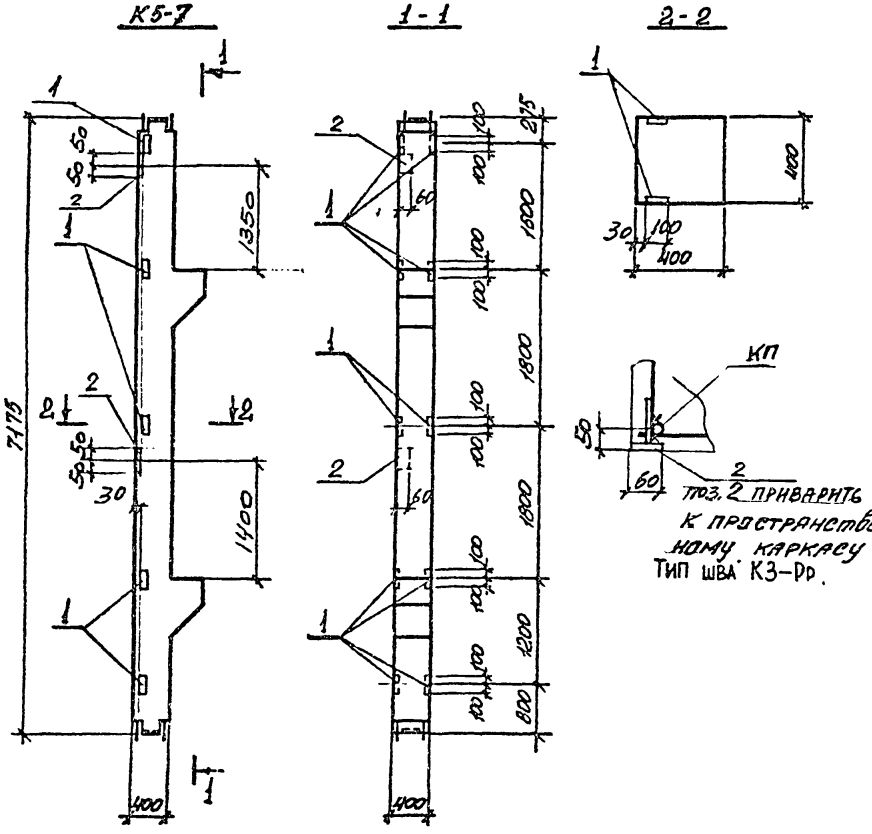

Марка поз.	Обозначение	Наименование	Кол.	Масса ед. кг.	Примечание
		Документация			
	1.420-12. вып.1	Технические требования к изготовлению сборных железобетонных конструкций			
		Сборочные единицы			
	1.420-12. вып.1	Колонна К9а-2-2	1	2900	
1	1.420-12 вып.5 л.8	Изделие закладное М42	10	2,2	
2	1.400-15 вып.1	МН101-1	2	0,6	

Ведомость расхода стали на дополнительные закладные изделия, кг

Марка элемента	Изделия закладные										Всего
	Арматура класса					Прокат марки					
	А III					Вст3 кп2					
	Гост 5781-82*				Итого	Гост 19903-74*				Итого	
	ф8	ф12				δ=6	δ=10				
К5-7	0,6	6,0			6,6	0,6	16,0			16,6	23,2

Разбивку закладных изделий М42 выполнить по данному чертежу

Н.контр.	Зорин		
Гл.спец.	Зорин		
Зав.гр.	Шахновская		
Вед.инж.	Боснянская		
Проверил	Чепелева		
Разраб.	Козуб		

Привязан:

Инв. №

903-1-270.89 КЖ.И-К5-7

Колонна К5-7

Стадия	Масса	Масштаб
Р	см. табл.	1:50
Лист	Листов 1	

Харьковский Промстройниипроект

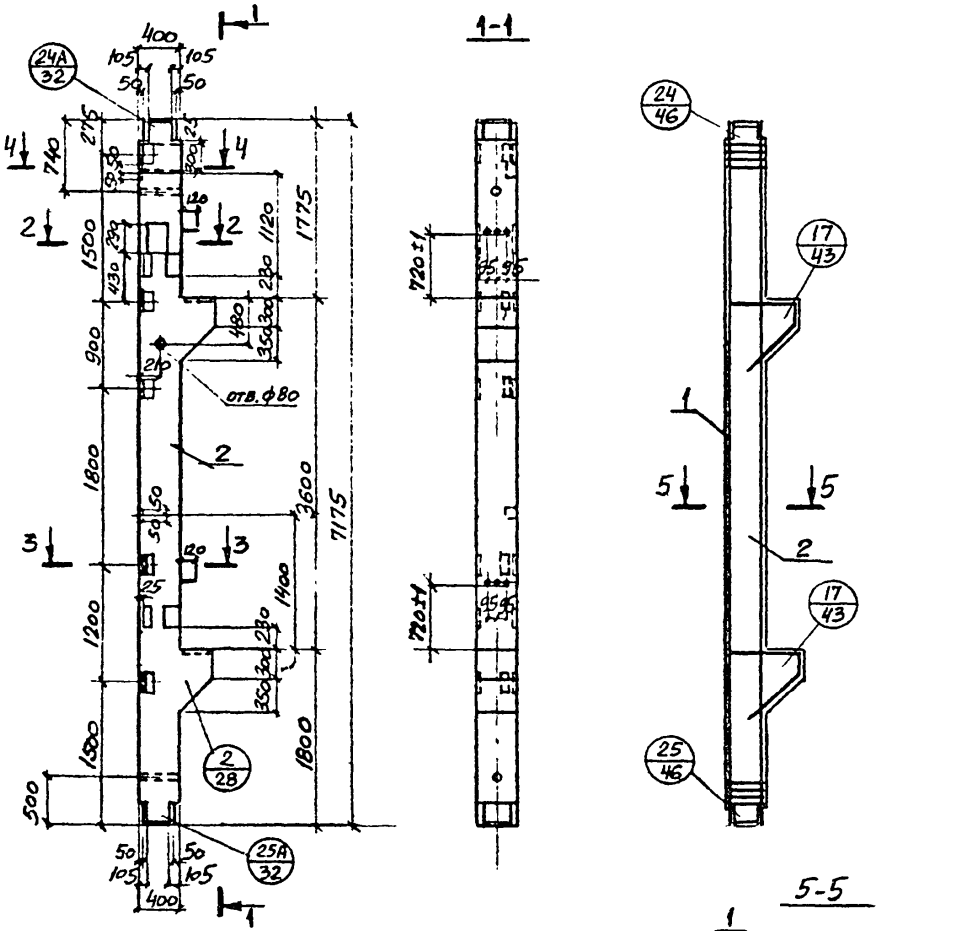

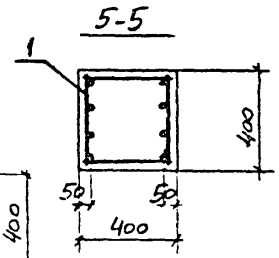

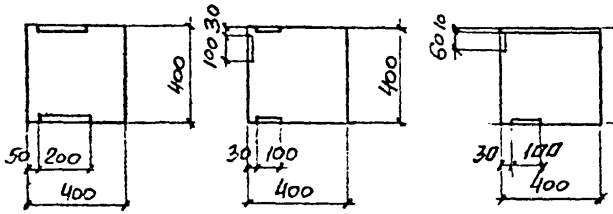

Марка, поз.	Обозначение	Наименование	Кол.	Масса ед., кг	Примечание
		Документация			
	1.420-12 вып.1	Технические требования			
		к изготовлению сборных			
		железобетонных конструкций			
		Сборочные единицы			
1	903-1-270.89 КЖ.И-КП22	Каркас пространственный КП22	1	534,0	
		Материалы			
2		Бетон класса В25	1,2м³		

1. Все закладные детали входят в состав пространственного каркаса КП22.
2. Узлы, замаркированные на чертеже, приняты по серии 1.420-12 в.1.

Привязан:

Инв. №

Н.контр.	Зорин	
Гл.спец.	Зорин	
Зав.гр.	Шахновский	
Вед.инж.	Боднянская	
Провер.	Челеева	
Разраб.	Петраш	

903-1-270.89 КЖ.И-К6

Колонна К6

Стадия	Масса	Масштаб
Р	2900	1:50
Лист 1	Листов 2	

ХАРЬКОВСКИЙ ПРОМСТРОЙНИИПРОЕКТ

Альбом 0

Ведомость расхода стали на элемент, кг

Марка элемента	Изделия арматурные								Арматура класса А-III ГОСТ 5781-82									Прокат марки Вст3пс6-1 ГОСТ 19903-74*						
	Арматура класса А-I ГОСТ 5781-82			Арматура класса А-III ГОСТ 5781-82				Всего	ф8	ф12	ф14	ф16	ф18	ф20	ф28	ф36	Итого	δ=6	δ=8	δ=10	δ=12	δ=16	δ=25	Итого
	ф8	ф12	Итого	ф10	ф12	ф28	Итого																	
К6	21,4	5,3	26,7	23,2	8,6	278,4	310,2	336,9	0,6	13,0	2,6	7,6	9,2	1,8	11,6	24,0	70,4	0,6	14,3	43,6	20,4	7,6	22,0	108,5

№	Изделия закладные								Всего	Общий расход
	Прокат марки Вст3пс6-1									
	ГОСТ 8509-86		ГОСТ 8510-86		ГОСТ 5915-70*		ГОСТ 3262-75*			
	L45×5	Итого	L63×40×8	Итого	Гайка М16	Итого	Аз. тр. $d_у$=40	Итого		
	5,2	5,2	9,2	9,2	0,8	0,8	3,0	3,0	19,59	534,0

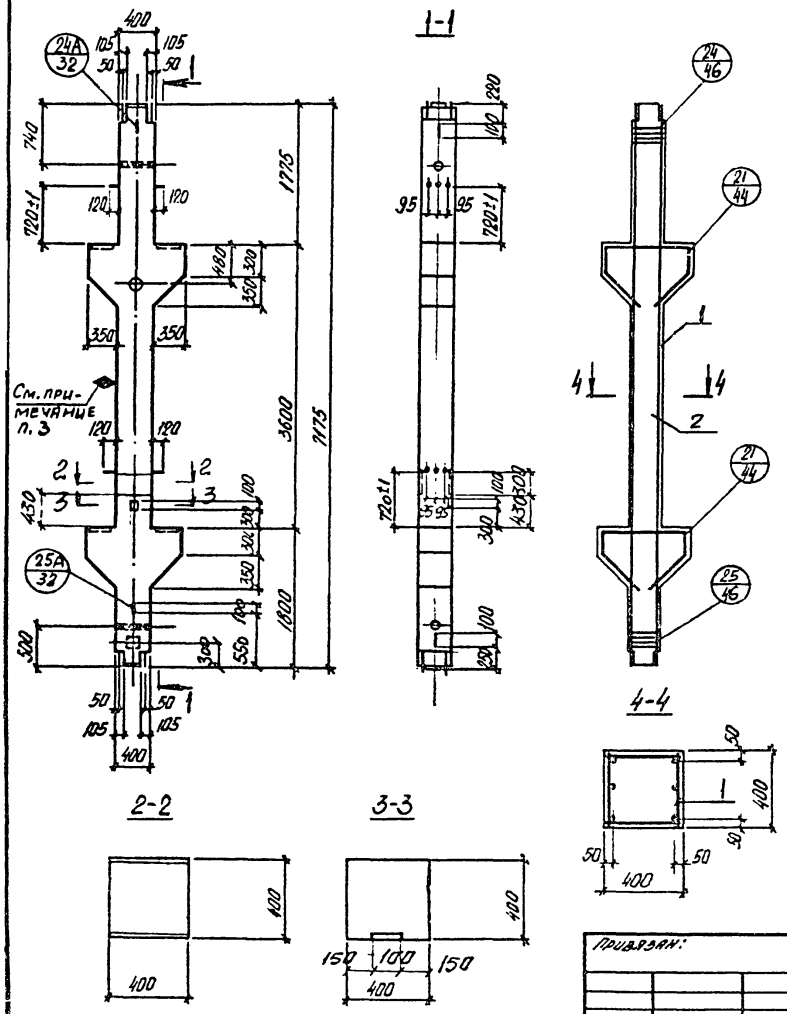

Марка, поз.	Обозначение	Наименование	Кол.	Масса ед., кг	Примечание
		Документация			
	1.420-12. вып. 1	Технические требования			
		к изготовлению сборных			
		железобетонных конструкций			
		Сборочные единицы			
1	903-1-270.89 КЖ.И-КП20	Каркас пространственный КП20	1	433,1	
		Материалы			
2		Бетон класса В 30		1,3 м³	

1. Все закладные детали входят в состав пространственного каркаса КП20
2. Узлы, замаркированные на чертеже, приняты по серии 1.420-12 в. 1
3. На грани колонны, указанной на чертеже, нанести несмываемой краской знак ϕ, обозначающий сторону монтажа

Н. контр.	Зорин		
Гл. спец.	Зорин		
Зав. гр.	Шахновский		
Вед. инж.	Бодянская		
Провер.	Чепелевец		
Разработ.	Лучкатая		

Привязан:

Инв. №

903-1-270.89 КЖ.И-К7

Колонна К7

Стадия	Масса	Масштаб
Р	3100	1:50

Лист 1 Листов 2

ХАРЬКОВСКИЙ ПРОМСТРОЙНИИПРОЕКТ

Ведомость расхода стали на элемент, кг

Марка элемента	Изделия арматурные								Изделия закладные							
	Арматура класса								Арматура класса							
	A-III				A-I				A-III							
	ГОСТ 5781-82							Всего	ГОСТ 5781-82							
	ф10	ф12	ф28	Итого	ф8	ф12	Итого		ф8	ф12	ф16	ф18	ф32	ф36		Итого
К7	23,2	17,2	208,8	249,2	23,4	5,3	28,7	277,9	1,0	6,0	15,2	9,2	20,4	30,6		82,4

Изделия закладные														Всего	Общий расход
Прокат марки															
ВСт3кп2	ВСт3пс6-1						ВСт3кп2								
ГОСТ 19903-74*							ГОСТ 8509-86	ГОСТ 3262-75*		ГОСТ 5915-70*		Итого			
	δ=6	δ=8	δ=12	δ=16		Итого	L75×8	Газ. тр. dv=40		Гайка М16					
	1,0	15,0	40,8	7,6		64,4	5,2	3,0		1,2		9,4	156,2	434,1	

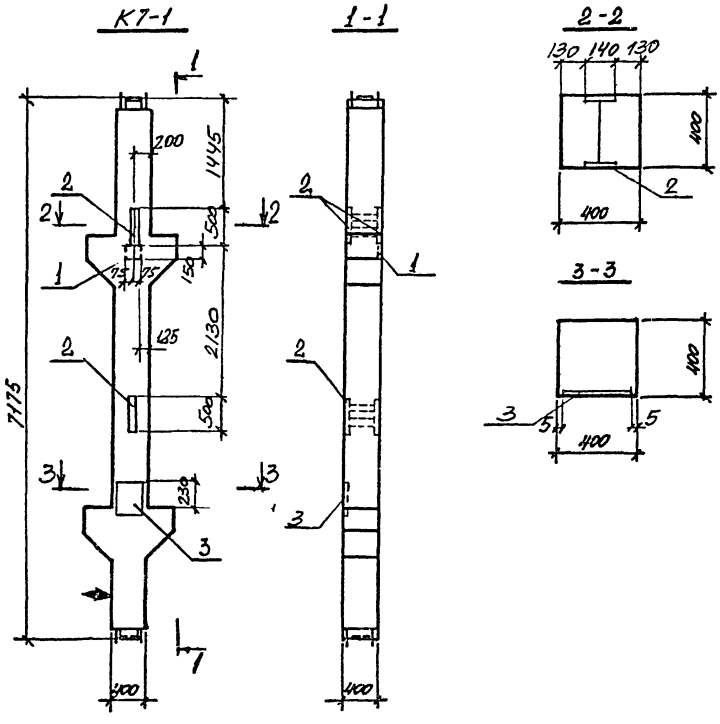

Марка, поз.	Обозначение	Наименование	Кол.	Масса ед. кг	Приме-чание
		Документация			
	1.420-12. вып. 1	Технические требования			
		к изготовлению сборных			
		железобетонных конструкций			
		Сборочные единицы			
	903-1-270.89 КЖИ-К7	Колонна К7	1	3100	
		Изделие закладное			
1	1.400-15 Вып.0 л.1	МН111-1	1	1,6	
2	1.420-12 вып.5 л.4	" М21	2	41,8	
3	1.400-6/76 Вып.1 л.94	" М4-35	1	11,1	

Ведомость расхода стали на дополнительные закладные изделия, кг

Марка элемента	Изделие закладное										Всего
	Арматура класса AIII					Прокат марки Вст3 кл2					
	Гост 5781-82				Итого	Гост 19903-74*				Итого	
	ф8	ф12				δ=6	δ=8	l=16	l=18		
К7-1	0,5	1,6			2,1	1,1	9,5	61,2	22,4	94,2	96,3

Привязан:		903-1-270.89	КЖИ-К7-1
Инв.№	Н.контр. Зорин	Колонна К7-1	Стадия: Р; Масса: см. табл.; Масштаб: 1:50
	Гл.спец. Зорин		Лист; Листов 1
	Гл.в.гр. Шахновский		Харьковский Промстройниипроект
	Вед.инж. Балуйская		
	Проверил Черепенко		
	Разраб. Козуб		

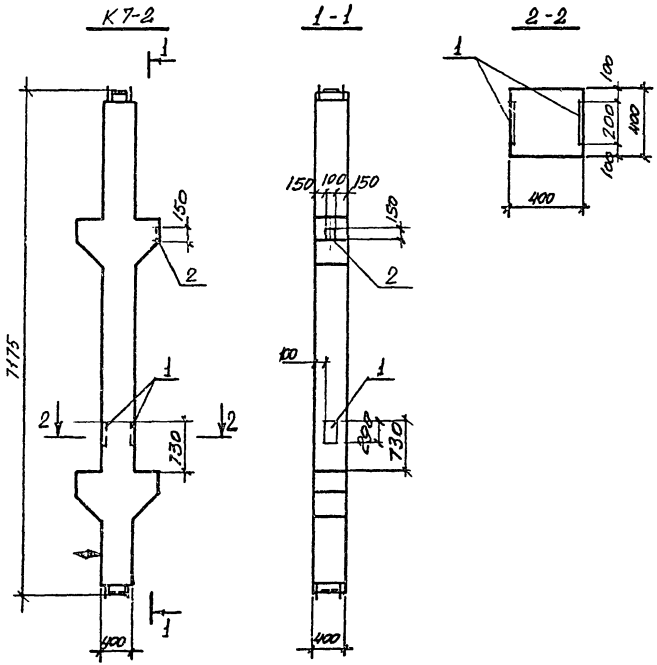

Марка, поз.	Обозначение	Наименование	Кол.	Масса ед. кг	Примечание
		Документация			
	1.420-12. вып. 1	Технические требования			
		к изготовлению сборных			
		железобетонных конструкций			
		Сборочные единицы			
	903-1-270.89 КЖ.И-К7	Колонна К7	1	3100	
		Изделие закладное			
1	1.400-6/76 вып.1 л.53	М1-11-8	2	6,7	
2	1.400-15 вып. 1	МН106-2	1	1,1	

Ведомость расхода стали на дополнительные закладные изделия, кг

Марка элемента	Изделие закладное										Всего
	Арматура класса					Прокат марки					
	А III					Вст 3 кп2					
	Гост 5781-82				Итого	Гост 19903-74 *				Итого	
	ф8	ф14				δ=6	δ=10				
К7-2	0,4	2,6			3,0	0,7	10,8			11.5	14,5

Н.контр.	Зорин		903-1-270.89	КЖ.И-К7-2	
Гл.спец.	Зорин		Колонна К7-2	Стадия	Масса	Масштаб
Зав.гр.	Шахновский			Р	см. табл.	1:50
Вед.инж.	Бодянская			Лист	Листов 1	
Проверил	Чепелева			Харьковский Промстройниипроект		
Разраб.	Козуб					

Привязан:

Инв.№

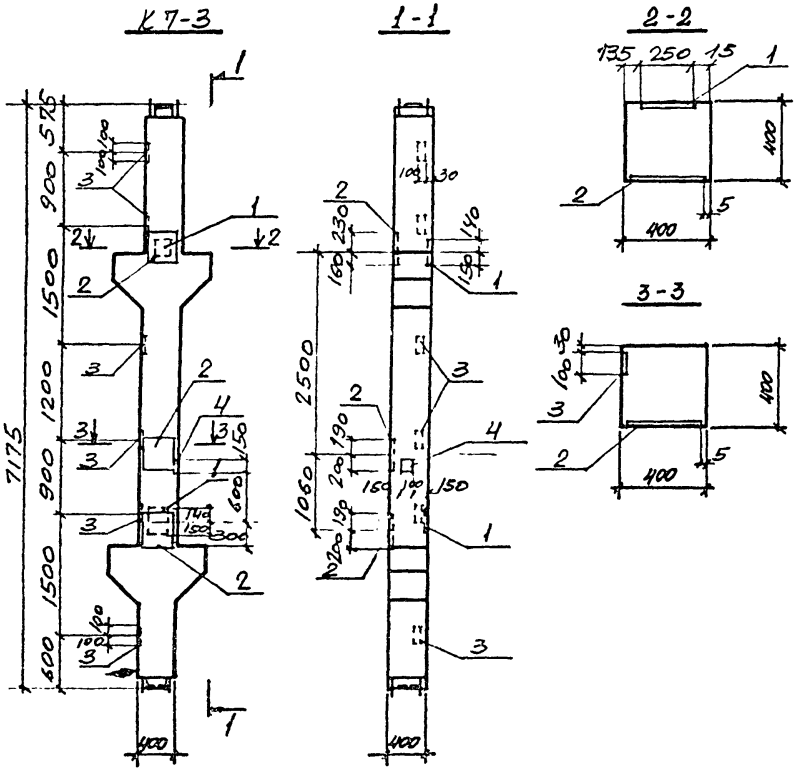

Марка, поз.	Обозначение	Наименование	Кол.	Масса ед. кг	Примечание
		Документация			
	1.420-12. вып. 1	Технические требования			
		с изготовлению сборных			
		железобетонных конструкций			
		Сборочные единицы			
	903-1-270.89 КЖ.И-К7	Колонна К7		3100	
		Изделие закладное			
1	1.400-6/76 л.53	М1-9-8	2	7,8	
2	л.94	М4-35	3	11,1	
3	1.420-12 вып5 л.8	М42	6	2.2	
4	1.400-15 вып.1	МН106-2	1	1,1	

Ведомость расхода стали на дополнительные закладные изделия, кг

Марка элемента	Изделие закладное										Всего
	Арматура класса А III					Прокат марки В ст3 кп2					
	ГОСТ 5781-82				Итого	ГОСТ 19903-74*				Итого	
	ф8	ф12	ф14			δ=6	δ=8	δ=10			
К7-3	0,4	8,4	2,6		11,4	0,7	28,5	22,6		51,8	63,2

Н.контр.	Зорин		
Гл.спец.	Зорин		
Зав.гр.	Шахновский		
Вед.инж.	Боднянская		
Проверил	Чепелевич		
Разраб.	Козуб		

Привязан:

Инв.№

903-1-270.89 КЖ.И-К7-3

Колонна К7-3

Стадия	Масса	Масштаб
Р	см. табл.	1:50

Лист | Листов 1

Харьковский Промстройниипроект

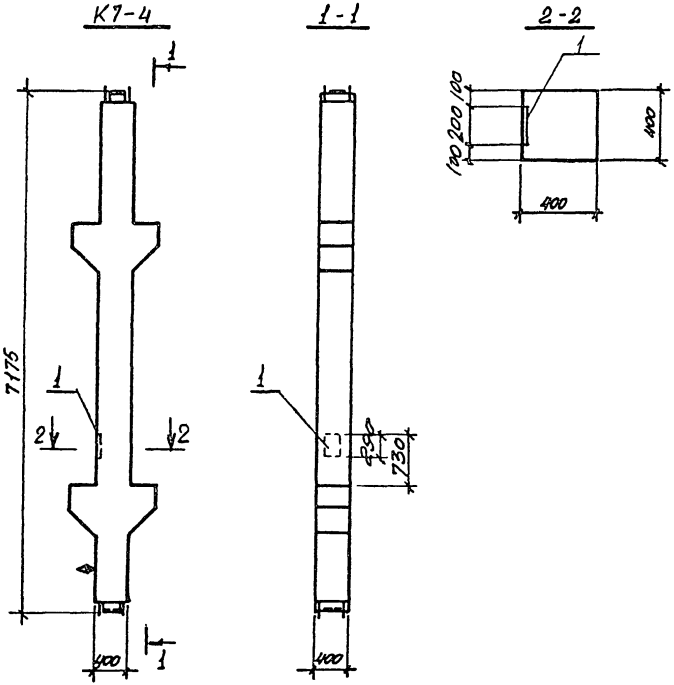

Марка, поз.	Обозначение	Наименование	Кол.	Масса ед. кг	Примечание
		Документация			
	1.420-12. вып. 1	Технические требования			
		к изготовлению сборных			
		железобетонных конструкций			
		Сборочные единицы			
	903-1-270.89 КЖ.И-К7	Колонна К7	1	3100	
		Изделие закладное			
1	1.400-6/76 вып. 1 л. 53	М1-11-8	1	6,7	

Ведомость расхода стали на дополнительные закладные изделия, кг.

Марка элемента	Изделие закладное										Всего
	Арматура класса					Прокат марки					
	А III					Вст3 кп2					
	Гост 5781-82				Итого	Гост 19903-74*				Итого	
	ф14					δ=10					
К7-4	1,3				1,3	5,4				5,4	6,7

Н. контр.	Зорин		
Гл. спец.	Зорин		
Зав. гр.	Шахновский		
Вед. инж.	Бодиянская		
Проверил	Чепелев		
Разраб.	Козуб		

Привязан:

Инв. №

903-1-270.89 КЖ.И-К7-4

Колонна К7-4

Стадия	Масса	Масштаб
Р	см. табл.	1:50

Лист | Листов 1

Харьковский Промстройниипроект

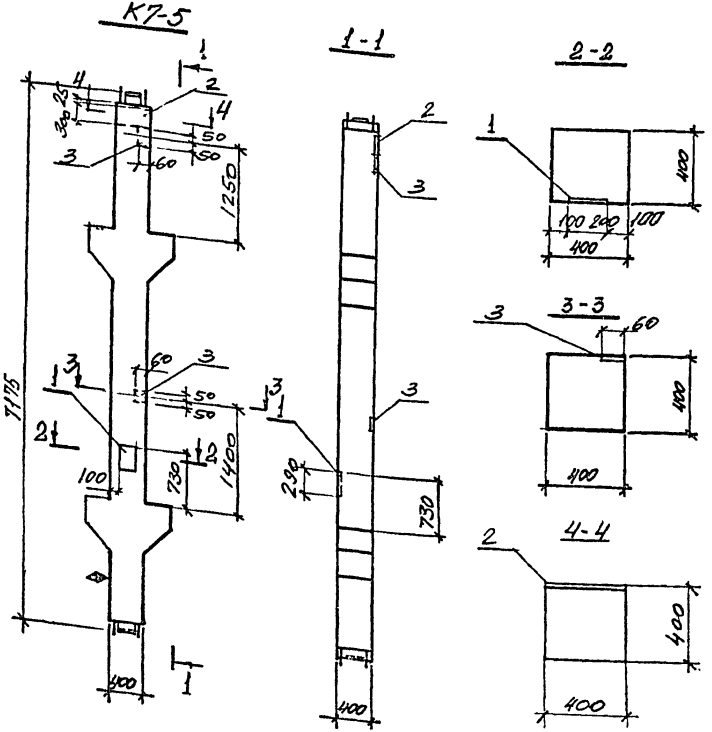

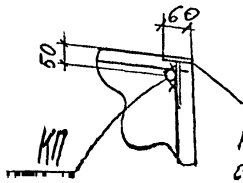

ПОЗ. 3 ПРИВАРИТЬ К ПРОСТРАНСТВЕННОМУ КАРКАСУ.
ТИП ШВА К3-РР

Марка, поз.	Обозначение	Наименование	Кол.	Масса ед. кг	Примечание
		Документация			
	1.420-12. вып. 1	Технические требования			
		с изготовлению сборных			
		железобетонных конструкций			
		Сборочные единицы			
	903-1-270.89 КЖ.И-К7	Колонна К7	1	3100	
		Изделие закладное			
1	1.400-6/76 вып. 1 л. 53	" М1-11-8	1	6,7	
2	1.400-15 вып. 1	" МН144-2	1	9,5	
3	"	" МН101-1	2	0,6	

Ведомость расхода стали на дополнительные закладные изделия, кг

Марка элемента	Изделие закладное										Всего
	Арматура класса					Прокат марки					
	А III					Вст 3 кп 2					
	Гост 5781-82				Итого	Гост 19903-74*				Итого	
	ф8	ф12	ф14			δ=6	δ=8	δ=10			
К7-5	0,6	2,0	1,3		3,9	0,6	7,5	5,4		13,5	17,4

Разбивку закладных изделий МН144-2 выполнять по данному чертежу.

Н. контр.	Зорин		
Гл. спец.	Зорин		
Зав. гр.	Шахновский		
Вед. инж.	Боднянская		
Проверил	Непелева		
Разраб.	Козуб		

Привязан:

Инв. №

903-1-270.89 КЖ.И-К7-5

Колонна К7-5

Стадия	Масса	Масштаб
Р	см. табл.	1:50

Лист | Листов 7

Харьковский Промстройниипроект

23935-11 44

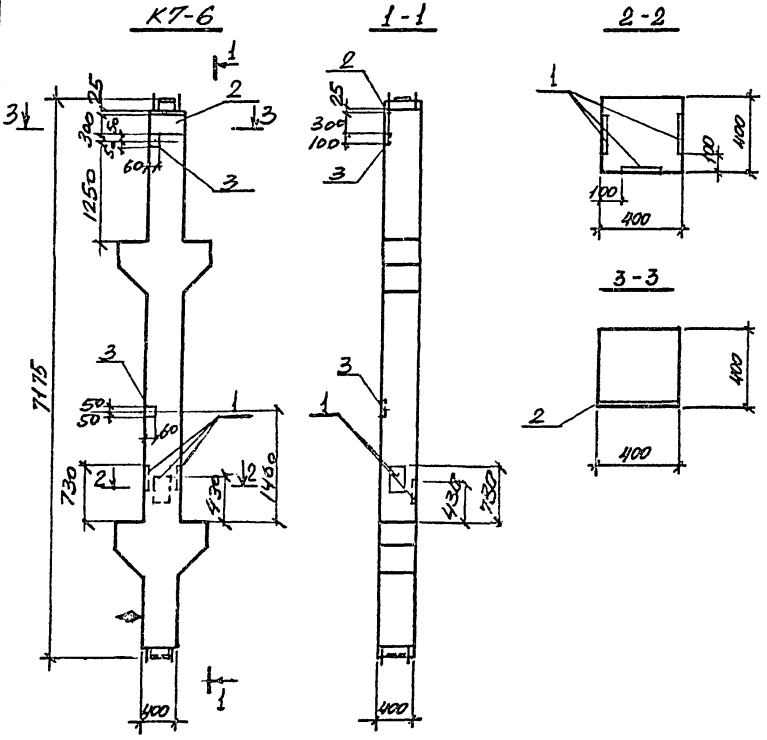

Марка, поз.	Обозначение	Наименование	Кол.	Масса ед. кг	Примечание
		Документация			
	1.420-12. вып. 1	Технические требования			
		к изготовлению сборных			
		железобетонных конструкций			
		Сборочные единицы			
	903-1-270.89 КЖ.И-К7	Колонна К7-6	1	3100	
		Изделие закладное			
1	1.400-6/76 вып. 1 л.53	М1-11-8	3	6,7	
2	1.400-15 вып. 1	МН144-2	1	9,5	
		МН101-1	2	0,6	

Ведомость расхода стали на дополнительные закладные изделия, кг

Марка элемента	Изделие закладное										Всего
	Арматура класса					Прокат марки					
	А III					Вст3 кп2					
	Гост 5781-82				Итого	Гост 19903-74*				Итого	
	ф8	ф12	ф14			δ=6	δ=8	δ=10			
К7-6	0,6	2,0	3,9		6,5	0,6	7,5	16,2		24,3	30,8

Разбивку закладных изделий МН144-2 выполнять по данному чертежу.

Н. контр.	Зорин		
Гл. спец.	Зорин		
Зав. гр.	Шахновский		
Вед. инж.	Бодянская		
Проверил	Чепелева		
Разраб.	Козуб		

Привязан:

Инв. №

903-1-270.89 КЖ.И-К7-6

Колонна К7-6

Стадия	Масса	Масштаб
Р	см. табл.	1:50

Лист | Листов 1

Харьковский Промстройниипроект

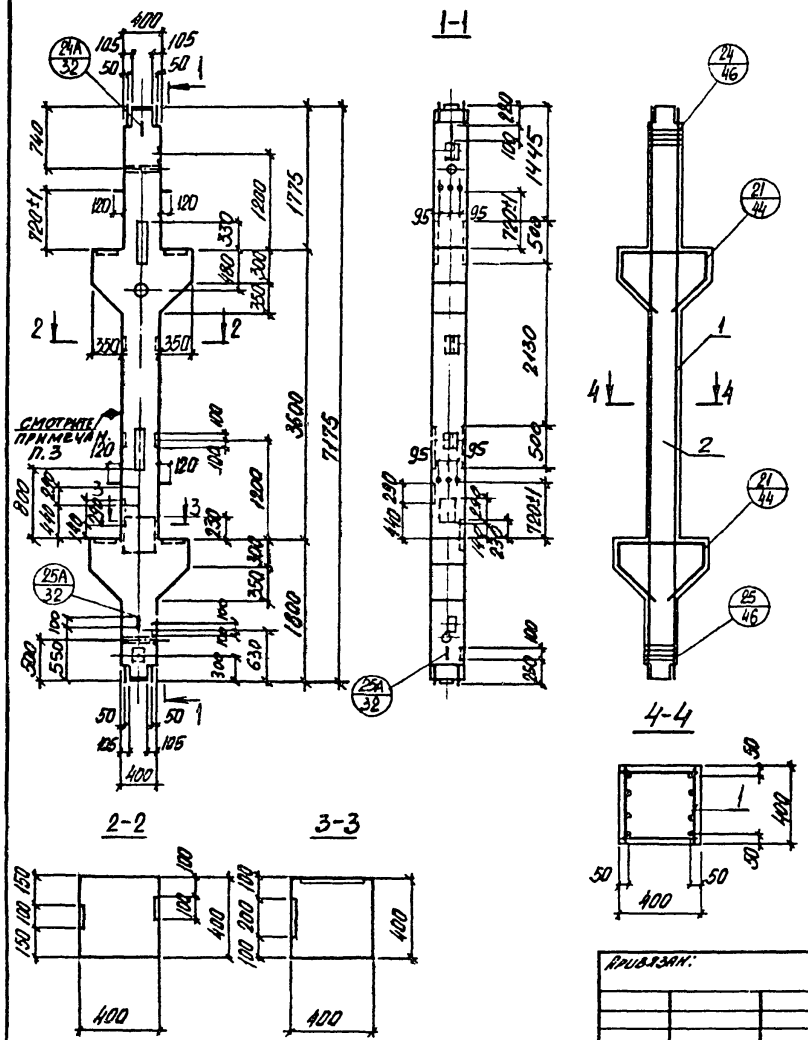

Марка, поз.	Обозначение	Наименование	Кол.	Масса ед., кг	Примечание
		Документация			
	1.420-12 вып. 1	Технические требования			
		к изготовлению сборных			
		железобетонных конструкций			
		Сборочные единицы			
1	903-1-270.89 КЖ.И-КП 21	Каркас пространственный КП21	1	605,0	
		Материалы			
2		Бетон класса В30		1,3 м³	

1. Все закладные детали входят в состав пространственного каркаса КП21.
2. Узлы, замаркированные на чертеже, приняты по серии 1.420-12 в.2.
3. На грани колонны, указанной на чертеже, нанести несмываемой краской знак ◆, обозначающий сторону монтажа.

Н. контр.	Зорин		
Гл. спец.	Зорин		
Зав. гр.	Шахновский		
Вед. инж.	Бодянская		
Провер.	Чепелева		
Разработ.	Лучкатая		

Привязан:

Инв. №

903-1-270.89 КЖ.И-К8

Колонна К8

Стадия	Масса	Масштаб
Р	3100	1:50

Лист 1 Листов 2

ХАРЬКОВСКИЙ ПРОМСТРОЙНИЙПРОЕКТ

ВЕДОМОСТЬ РАСХОДА СТАЛИ НА ЭЛЕМЕНТ, КГ

Марка элемента	Изделия арматурные								Изделия закладные								
	Арматура класса							Всего	Арматура класса								
	А-III				А-I				А-III								
	ГОСТ 5781-82								ГОСТ 5781-82								
	ф10	ф12	ф28	Итого	ф8	ф12	Итого		ф8	ф12	ф14	ф16	ф18	ф32	ф36		Итого
КВ	23,2	17,2	278,4	318,8	23,4	5,3	28,7	347,5	0,5	7,2	2,6	15,2	9,2	20,4	30,6		85,7

Изделия закладные															Общий расход
Прокат марки														Всего	
ВСт3кп2		ВСт3пс6-1					ВСт3кп2								
ГОСТ 19903-74*							ГОСТ 8509-86		ГОСТ 3262-75*		ГОСТ 5915-70*		Итого		
δ=6	δ=8	δ=10	δ=12	δ=16		Итого	L75x8		газ.тр. d_y=40		гайка М16				
0,5	9,5	20,4	63,2	68,8		162,4	5,2		3,0		1,2		9,4	257,5	605,0

ИЛЬБОМ О

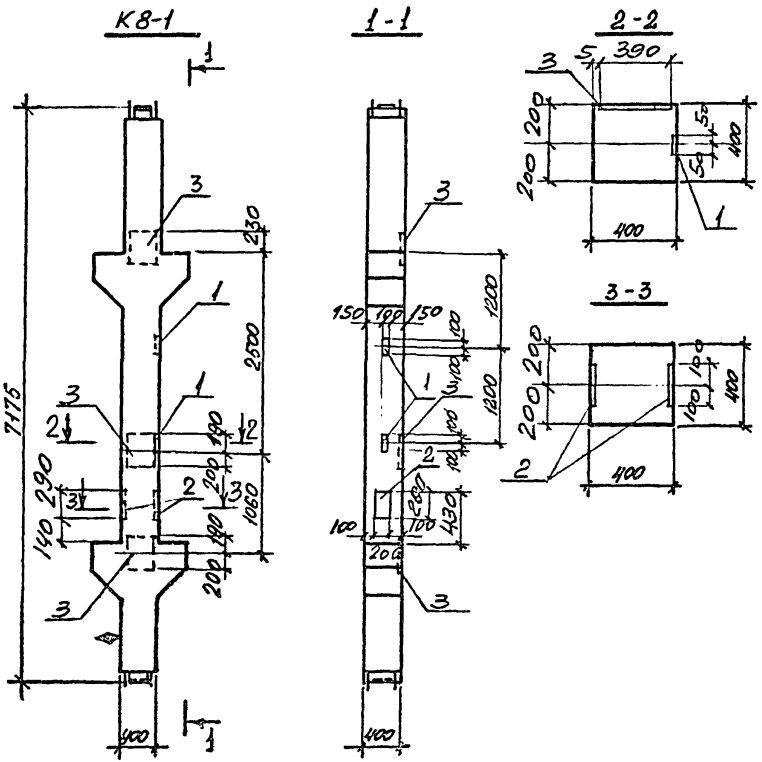

Марка, поз.	Обозначение	Наименование	Кол.	Масса ед. кг	Примечание
		Документация			
	1.420-12. вып. 1	Технические требования			
		к изготовлению сборных			
		железобетонных конструкций			
		Сборочные единицы			
	903-1-270.89 КЖ.И-К8	Колонна К8	1	3100	
1	1.420-12 вып. 5 л. 8	Изделие закладное М42	2	2,2	
2	1.400-6/76 вып. 1 л. 53	" М1-11-8	2	6,7	
3	" л. 94	" М4-35	3	11,1	

Ведомость расхода стали на дополнительные закладные изделия, кг

Марка элемента	Изделие закладное										Всего
	Арматура класса					Прокат марки					
	А III					Вст 3 кп2					
	Гост 5781-82				Итого	Гост 19903-74*				Итого	
	ф12	ф14				δ=8	δ=10				
К8-1	6,0	2,6			8,6	28,5	14,0			42,5	51.1

При изготовлении колонны К8-1 в пространственном каркасе КП21 закладные изделия М21 не устанавливать. Разбивку закладных изделий М4-35, М1-11-8, М42. выполнять по данному чертежу.

Н. контр.	Зорин		903-1-270.89	КЖ.И-К8-1	
Гл. спец.	Зорин		Колонна К8-1	Стадия	Масса	Масштаб
Зав. гр.	Шахновский			Р	см. табл.	1:50
Вед. инж.	Бодянская			Лист	Листов 1	
Проверил	Чепелева			Харьковский Промстройниипроект		
Разраб.	Козуб					

Привязан:

Инв. №

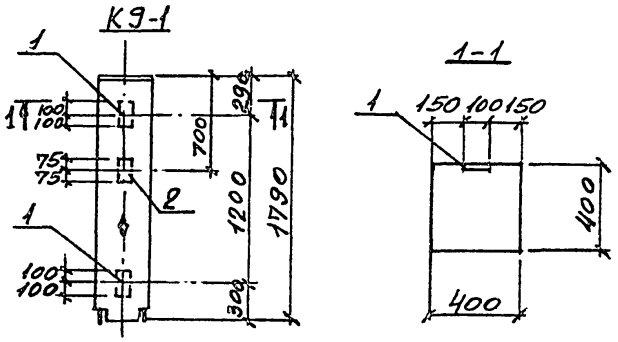

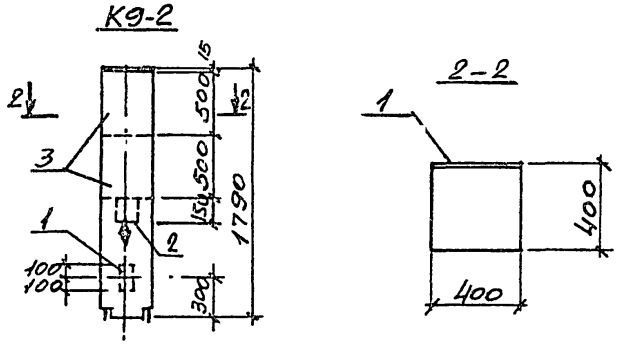

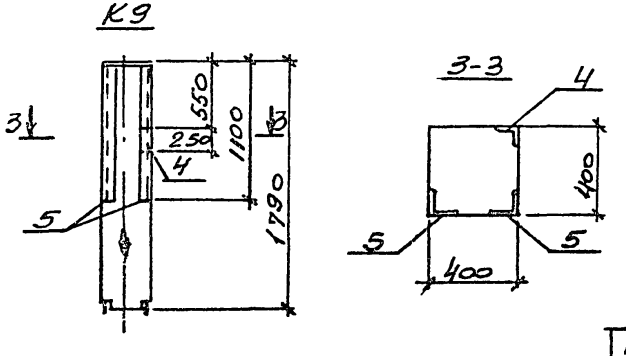

Марк. поз.	Обозначение	Наименование	Количество К9-1	Количество К9-2	Количество К9	Масса, кг	Примечание
		Документация					
	1.420-12 вып.1	Технические требования к изготовлению сборных железобетонных конструкций					
		Сборочные единицы					
	1.420-12 вып.4	Колонна К75-1	1	1	1	700	
1	1.420-12 вып.5	Изделие закладное МЧ2	2	1	–	2,2	
2	1.400-15 вып.1	МН106-2	1	1	–	1,1	
3	"	МН159-2	–	2	–	15,6	
4	"	МН519, ℓ=1100	–	–	п.м. 2,2	11,5	
5	"	МН505	–	–	1	2,2	

Ведомость расхода стали на дополнительные закладные изделия, кг

Марка элемента	Изделия закладные: Арматура класса AIII ГОСТ 5781-82 ф8	ф10	ф12	Итого	Прокат марки ВСт3пс2 ГОСТ 19903-74* δ=6	δ=8	δ=10	Итого	Всего
К9-1	0,4		1,2	1,6	0,7	–	3,2	3,9	5,5
К9-2	0,4		6,6	7,0	0,7	25,2	1,6	27,5	34,5
К9	1,6	3,1	–	4,7	–	–	–	22,8	27,5

Марка элемента	Изделия закладные: Прокат марки ВСт3пс2 ГОСТ 8509-86 L90×7	L75×5	Итого	Всего
К9-1	–	–	3,9	5,5
К9-2	–	–	27,5	34,5
К9	21,1	1,7	22,8	27,5

На грани колонн, указанных на чертеже, нанести несмываемой краской знак ◊, обозначающий сторону монтажа.

Н. контр.	Зорин		
Гл. спец.	Зорин		
Зав. гр.	Шахновский		
Вед. инж.	Боднарская		
Проверил	Чепелева		
Разраб.	Белан		
Рассчит.	Петрай		

Привязан:

Инв. №

903-1-270.89 КЖИ К9...К9-2

Колонна К9...К9-2

Стадия	Масса	Масштаб
Р	см. табл.	1:50
Лист	Листов	

Харьковский Промстройниипроект

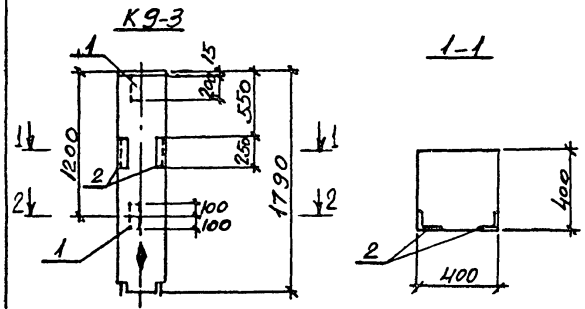

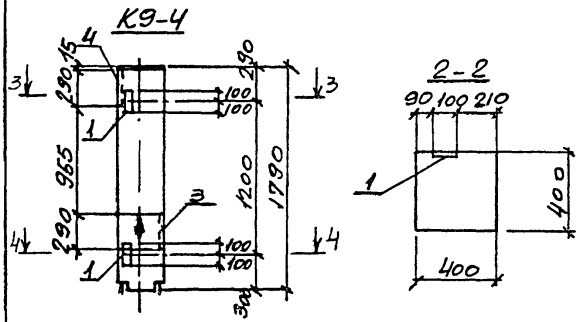

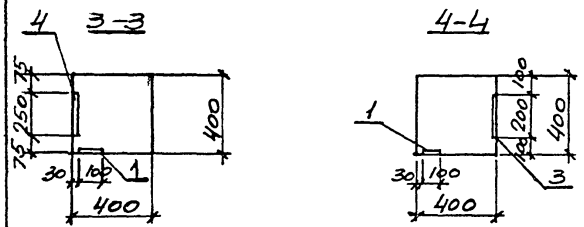

Марка поз.	Обозначение	Наименование	Количество К9-3	Количество К9-4		Масса кг	Примечание
		Документация					
	1.420-12 вып.1	Технические требования к изготовлению сборных железобетонных конструкций					
		Сборочные единицы					
	1.420-12 вып.4	Колонна К 75-1	1	1		700	
1	1.420-12 вып.5	Изделие закладное МН22	2	2		2,2	
2	1.400-15 вып.1	" МН505	2	–		2,2	
3	1.400-6/76	" М1-11-8	–	1		6,7	
4	"	" М1-9-8	–	1		7,8	

Ведомость расхода стали на дополнительные закладные изделия, кг

Марка элемента	Изделия закладные									Всего
	Арматура класса А-III					Прокат марки Вст3пс2				
	ГОСТ 5781-82			Итого		ГОСТ 19903-74*		ГОСТ 8509-86	Итого	
	ф8	ф12	ф14			δ=10		L75х6		
К9-3	1,0	1,2	–		2,2	3,2		3,4		6,6	8,8
К9-4	–	1,2	2,6		3,8	15,1				15,1	18,9

На гранях колонн, указанных на чертеже, нанести несмываемой краской знак ◊, обозначающий сторону монтажа.

Н. контр.	Зорин		
Гл. спец.	Зорин		
Зав. гр.	Шатковский		
Вед. инж.	Богданская		
Провер.	Чепелева		
Разраб.	Белан		
Рассчит.	Петраш		

Привязан:

Инв. №

903-1-270.89 К.Ж.И К9-3; К9-4

Колонна К9-3; К9-4

Стадия	Масса	Масштаб
Р	см. табл.	1:50
Лист	Листов 1	

Харьковский Промстройниипроект

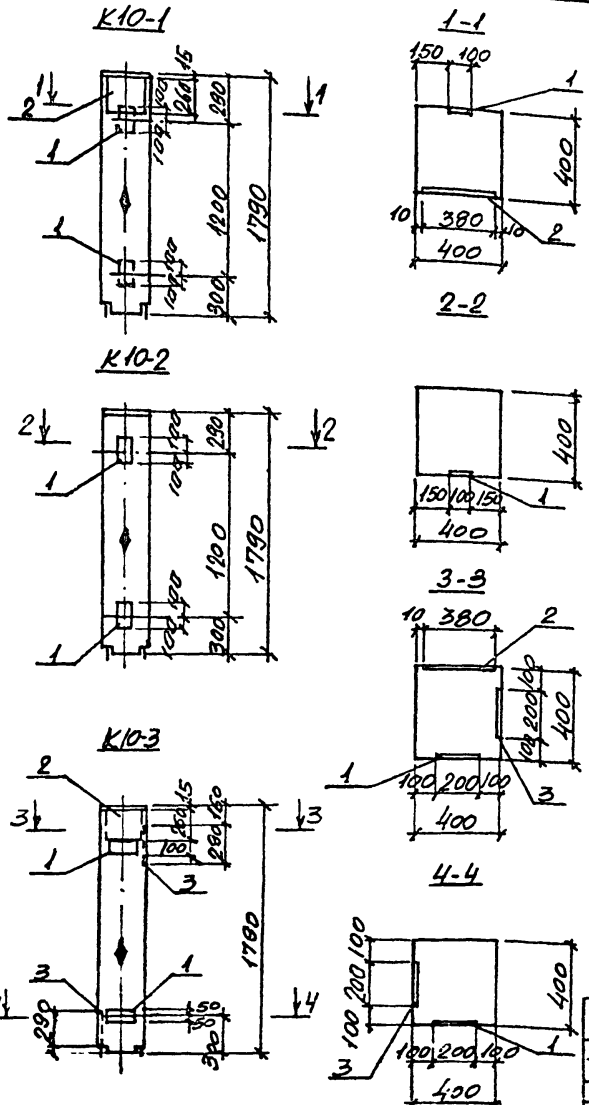

Марка поз.	Обозначение	Наименование	Количество К10-1	К10-2	К10-3	Масса, кг	Примечание
		Документация					
	1.420-12 вып. 1	Технические требования к изготовлению сборных железобетонных конструкций					
		Сборочные единицы					
	1.420-12 вып. 4	Колонна К75-2-2	1	1	1	700	
1	1.420-12 вып. 5	Изделие закладное М42	2	2	2	2,2	
2	"	" М43	1	–	1	12,6	
3	1.400-6/76	" М1-11-8	–	–	2	6,7	

Ведомость расхода стали на дополнительные закладные изделия, кг

Марка элемента	Изделия закладные: Арматура класса AIII ГОСТ 5781-82 ф12	ф14	ф16	Итого	Прокат марки Вст3пс2 ГОСТ 19903-74* S=10	S=12	Итого	Всего
К10-1	1.2	–	3,3	4.5	3.2	9.3	12.5	17,0
К10-2	1.2	–	–	1.2	3.2	–	3.2	4.4
К10-3	1.2	2,6	3.3	7.1	14,0	9,3	23.3	30,4

1. На грани колонн, указанных на чертеже, нанести несмываемой краской знак ◊, обозначающий сторону монтажа.
2. При изготовлении колонн К10-1; К10-2; К10-3 закладные изделия М56 не устанавливать в пространственном каркасе.

Н. контр.	Зорин		
Гл. спец.	Зорин		
Зав. гр.	Шагновский		
Вед. инж.	Бодянский		
Проверил	Чеповецкая		
Разраб.	Белан		
Рассчит.	Петраш		

Привязан:

Инв. №

903-1-270.89 К.Ж.И К10-1...К10-3

Колонна К10-1...К10-3

Стадия	Масса	Масштаб
Р	см. табл.	1:50
Лист	Листов 1	

Харьковский Промстройниипроект

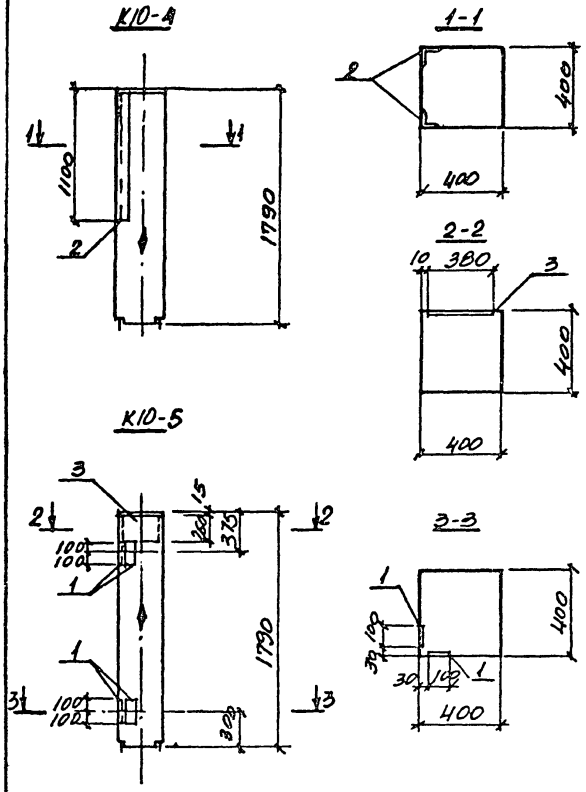

Марка, поз.	Обозначение	Наименование	Количество К10-4	Количество К10-5		Масса, кг	Примечание
		Документация					
	1.420-12 вып.1	Технические требования к изготовлению сборных железобетонных конструкций					
		Сборочные единицы					
	1.420-12 вып.4	Колонна К75-2-2	1			700	
	то же	К75-2-7		1		700	
1	1.420-12 вып.5	Изделие закладное М42	–	4		2,2	
2	1.400-15 вып.1	" М519, ℓ=1100	п.м. 2,2	–		11,5	
3	то же	" М43	–	1		12,6	

Ведомость расхода стали на дополнительные закладные изделия, кг

Марка элемента	Изделия закладные										Всего
	Арматура класса					Прокат марки					
	А III					Вст 3 кп 2					
	ГОСТ 5781-82				Итого	ГОСТ 19903-74*		ГОСТ 8509-86		Итого	
	Ф8	Ф10	Ф12	Ф16		δ=10	δ=12	L90x7			
К10-4	1,1	3,1	–	–	4,2	–	–	21,1		21,1	25,3
К10-5	–	–	2,4	3,3	5,7	6,4	9,3	–		15,7	21,4

1. На грани колонн, указанных на чертеже, нанести несмываемой краской знак ⌀, обозначающий сторону монтажа.
2. При изготовлении колонны К10-6 закладное изделие М56 в пространственном каркасе не устанавливать; при изготовлении колонны К10-7 в пространственном каркасе не устанавливать закладные изделия М56, М67

Н.контр.	Зорин		
Гл.спец.	Зорин		
Зав.гр.	Шахновская		
Вед.инж.	Боднянская		
Провер.	Чепелева		
Разраб.	Белан		
Рассчит.	Петраш		

Привязан:

Инв. №

903-1-270.89 КЖИ К10-4; К10-5

Колонна К10-4; К10-5

Стадия	Масса	Масштаб
Р	см. табл.	1:50
Лист	Листов 1	

Харьковский Промстройниипроект

Ст 1

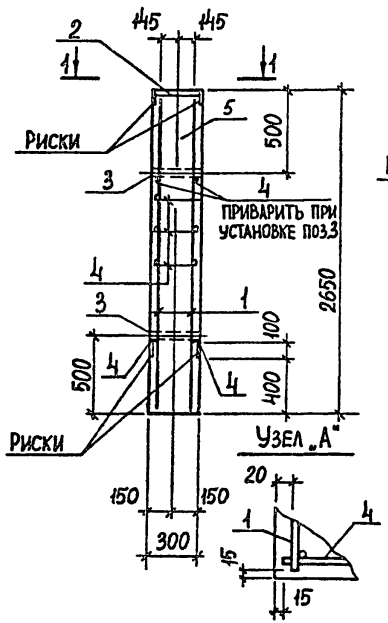

1-1

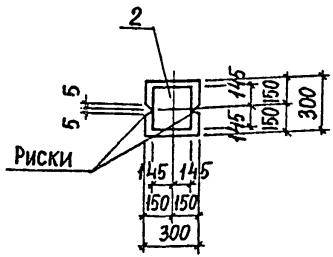

2-2

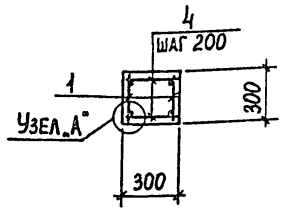

Спецификация Ст 1

Поз.	Обозначение	Наименование	Кол.	Масса ед., кг	Примечание
		Документация			
	903-1-270.89 КНИ-ТУ	Технические требования к			
		изготовлению сборных			
		железобетонных изделий			
		Сборочные единицы			
1	903-1-270.89-КНИ-Кр86	Каркас плоский Кр86	2	5,4	
2	3 400-6/76	Изделие закладное МИ 1-38	1	9,6	
3	903-1-270.89-КНИ-МН5; МН6; МН8	То же МН5	2	0,94	
		Детали			
4		ф6 AI ГОСТ 5781-82, ℓ=270	32	0,06	
		Материалы			
5		Бетон класса В15	0,24		м³

Ведомость расхода стали на элемент, кг

Марка элемента	Изделия арматурные					Изделия закладные							Общий расход
	Арматура класса				Всего	Арматура класса	Прокат марки				Всего		
	А-III		А-I			А-III	ВСт3пс6-1		ВСт3кп2				
	ГОСТ 5781-82					ГОСТ 5781-82	ГОСТ 19903-74		ГОСТ 3262-75*				
	ф12		ф6			ф12	δ=10		Газ.тр ф14*				
Ст 1	9,2		3,6		12,8	3,0	6,6		1,9		11,5		24,3

Привязан:

Инв. №

Н.контр.	Зорин		
Гл.спец.	Зорин		
Зав. гр.	Шахновский		
Вед.инж.	Богданская		
Провер.	Архиповский		
Разраб.	Квасова		
Рассчит.	Петраш		

903-1-270.89 КНИ-Ст1

Стойка Ст1

Стадия	Масса	Масштаб
Р	500	1:25
Лист	Листов 1	

ХАРЬКОВСКИЙ ПРОМСТРОЙНИИПРОЕКТ

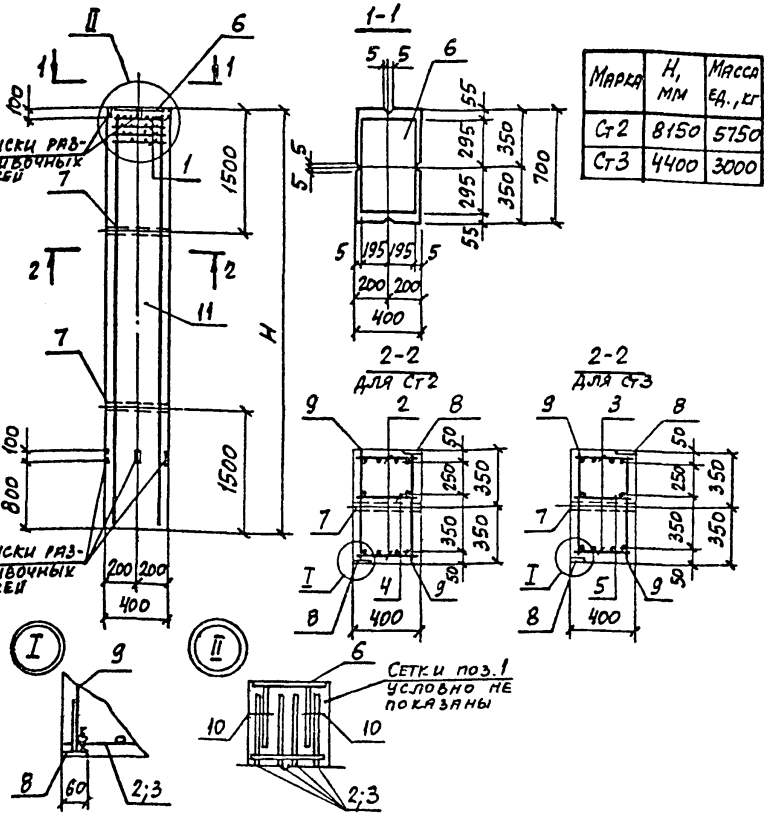

Марка	H, мм	Масса ед., кг
Ст2	8150	5750
Ст3	4400	3000

Поз.	Обозначение	Наименование	Колич. Ст2	Колич. Ст3	Масса ед., кг	Примечание
		Документация				
	903-1-270.89 КЖ.И-ТУ	Технические требования к изготовлению сборных железобетонных изделий				
		Сборочные единицы				
1	1.423-5 вып. 2	Сетка арматурная С3	4	4	1,6	
2	903-1-270.89 КЖИ-Кр6В Кр69	Каркас плоский Кр6В	2	-	81,2	
3	903-1-270.89 КЖИ-Кр6В Кр69	То же Кр69	-	2	43,5	
4	903-1-270.89 КЖ.И-Кр70 Кр71	" Кр70	1	-	15,4	
5	903-1-270.89 КЖ.И-Кр70 Кр71	" Кр71	-	1	8,4	
6	1.423-5 вып.2	Изделие закладное М2-25	1	1	16,4	
7	903-1-270.89 КЖИ-МН5; МН6, МН8	То же МН6	2	2	1,3	
8	1.400-15 вып. 1	" МН101-1	2	2	0,60	
		Детали				
9		ф5 BI, ГОСТ 6727-80, ℓ=660	40	22	0,10	
10		ф10 AI, ГОСТ 5781-82, ℓ=100	2	2	0,06	
		Материалы				
11		Бетон класса В15	2,3	1,2		м³

Позиции 6,8 приварить к рабочей арматуре стоек.

Привязан:

Инв. №

Ведомость расхода стали на элемент, кг

Марка элемента	Изделия арматурные: Арматура класса A-III ГОСТ 5781-82 ф12	ф20	A-I ГОСТ 5781-82 ф6	ф10	B-I ГОСТ 6727-80 ф5	Всего	Изделия закладные: Арматура класса A-III ГОСТ 5781-82 ф8	ф12	Прокат марки ВСт3кп2 ГОСТ 19903-74* δ=6	δ=8	ГОСТ 3262-75* Газ. тр. ф1 1/4"	Всего	Общий расход
Ст2	14,4	160,0	6,4	0,1	7,2	188,1	0,5	14,5	0,6	1,9	2,6	20,1	208,2
Ст3	7,7	86,0	6,4	0,1	4,0	104,2	0,5	14,5	0,6	1,9	2,6	20,1	124,3

Н. контр.	Зорин	
Гл. спец.	Зорин	
Зав. гр.	Шахновский	
Провер.	Шахновский	
Разраб.	Артеменко	

903-1-270.89 КЖИ-Ст2; Ст3

Стойка Ст2; Ст3

Стадия	Масса	Масштаб
Р	см. табл.	1:50
Лист	Листов 1	

ХАРЬКОВСКИЙ ПРОМСТРОЙНИИПРОЕКТ

Альбом V

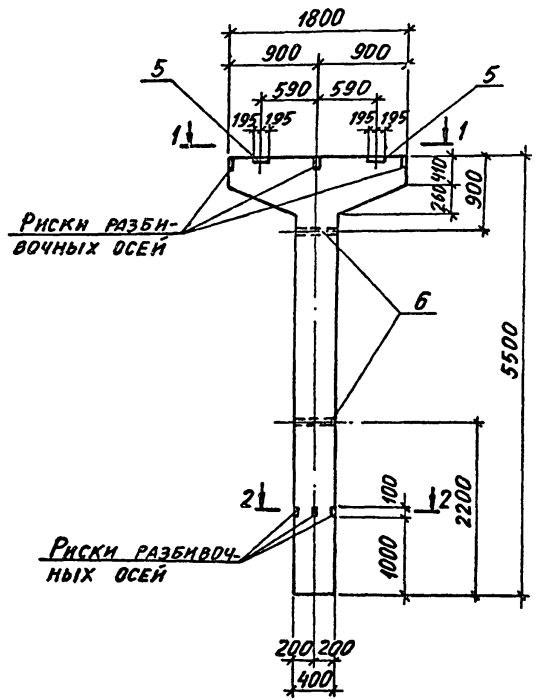

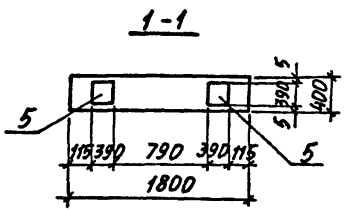

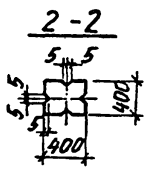

Ведомость расхода стали на элемент, кг

Марка элемента	Изделия арматурные							Изделия закладные					Общий расход
	Арматура класса							Ар-ра класса	Прокат марки				
	А-I				А-III			А-III	ВСт3кп2				
	ГОСТ 5781-82							ГОСТ 5781-82	ГОСТ 8282-75		ГОСТ 19903-74*		
	ф8	ф10			ф16	ф25	Итого	ф2	Труба 114х4		б 10	Всего	
Ст4	23,2	3,6			31,6	83,6	142,0	4,4	2,6		23,8	30,8	172,8

Стойка изготавливается в опалубке колонны К4-5 серии 3.015-1/82 в. II-1.

Привязан:			
Инв. №			
Н. контр.	Зорин		
Гл. спец.	Зорин		
Зав. гр.	Шатновский		
Вед. инж.	Радько		
Провер.	Радько		
Разраб.	Литвинова		

903-1-270.89	КЖ.И-Ст4		
Стойка Ст 4 (опалубка)	Стадия	Масса	Масштаб
	Р	2950	1:50
	Лист	Листов 1	
	ХАРЬКОВСКИЙ ПРОМСТРОЙНИИПРОЕКТ		

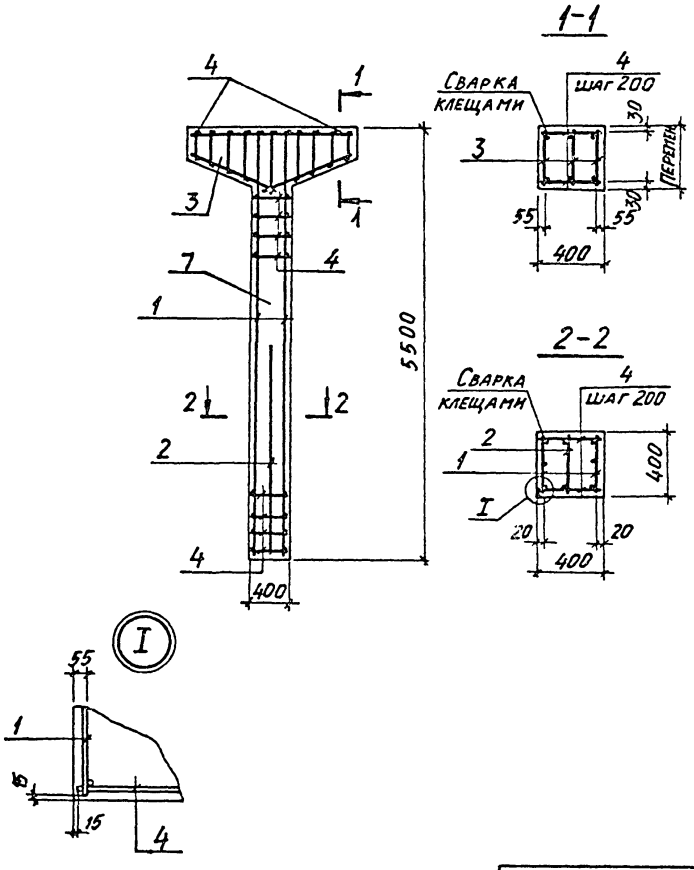

Поз.	Обозначение	Наименование	Кол-во	Масса ед., кг	Примеч.
		Документация			
	903-1-270.89 КЖ.И-ТУ	Технические условия			
		Сборочные единицы			
1	903-1-270.89 КЖ.И-Кр7	Каркас плоский Кр 7	2	51,0	
2	903-1-270.89 КЖ.И-Кр8	Кр 8	1	12,6	
3	903-1-270.89 КЖ.И-Кр6	Кр 6	3	6,0	
5	3.400-6/76	Изделие закладное МН1-36	2	14,1	
6	3.015-1/82 в.II-3 л.73	То же М5	2	1,3	
		Детали			
4		Ст. арм. ГОСТ 5781-82 ф8А1 ℓ=370	63		
		Материалы			
7		Бетон класса В15	1,18 м³		

Н. контр.	Зорин		
Гл. спец.	Зорин		
Зав. гр.	Шахновский		
Вед. инж.	Радько		
Провер.	Радько		
Разраб.	Литвинова		

Привязан:

Инв. №

903-1-270.89 КЖ.И-Ст4

Стойка Ст 4 (армирование)

Стадия	Масса	Масштаб
Р	2950	1:50

Лист | Листов 1

ХАРЬКОВСКИЙ ПРОМСТРОЙНИИПРОЕКТ

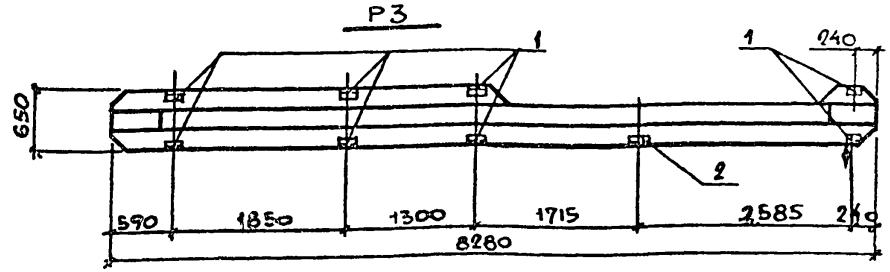

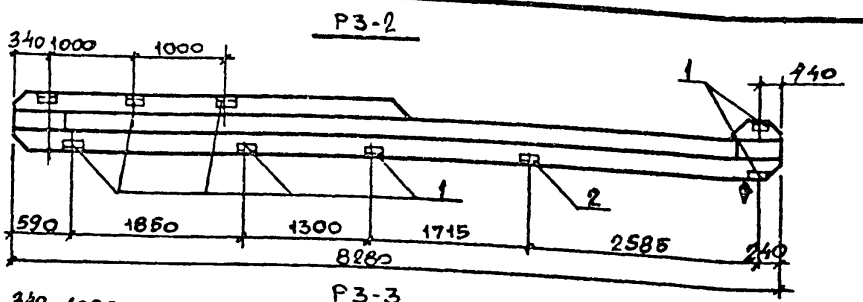

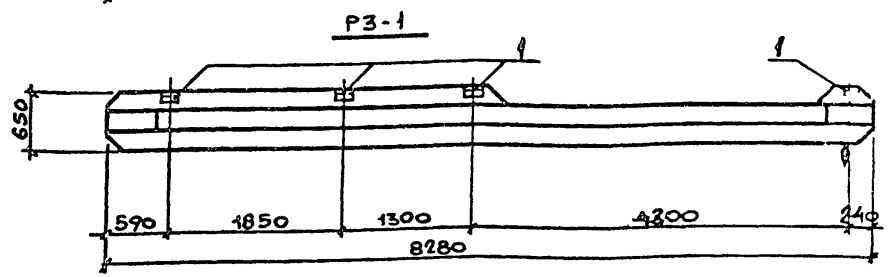

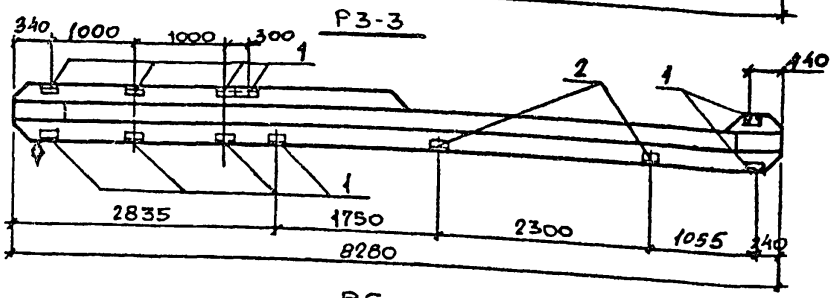

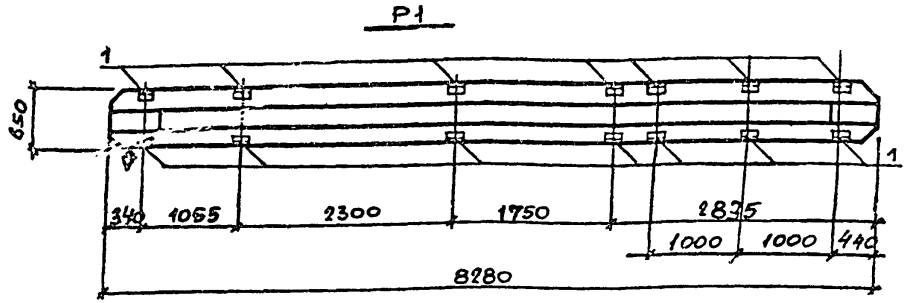

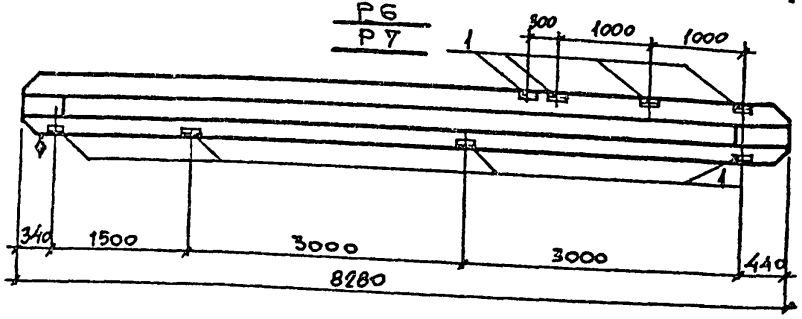

1. На гранях ригелей, указанных на чертеже, нанести несмываемой краской знак ◊, обозначающий сторону монтажа.
2. В пространственных каркасах ригелей ИБ26 пр-2, ИБ 5-2, ИБ 5-28, ИБ 5-4 разбивку закладных изделий т3, т7 выполнить по данному чертежу.

Привязан:

Инв. №

Н.контр.	Зорин	
Гл.спец.	Зорин	
Зав.гр.	Шахновский	
Ведущ.	Бодянская	
Провер.	Чепелева	
Разраб.	Белан	

903-1-270.89 КЖИ

Ригель Р1, Р3, Р3-1, ... Р3-3, Р6, Р7.

Стадия	Масса	Масштаб
Р	см. табл.	1:50

Лист 1 Листов 2

Харьковский Промстройниипроект

Поз.	Обозначение	Наименование	Количество							Масса ед., кг	Примечание
			Р1	Р3	Р3-1	Р3-2	Р3-3	Р6	Р7		
		Документация									
	КИ 23-2/70	Технические требования к изготовлению сборных железобетонных конструкций									
		Сборочные единицы									
	КИ 23-2/70	Ригель НБ 26пр.-2		1	1	1	1			6230	
	То же	То же НБ 5-2	1							6730	
		НБ 5-28						1		6730	
		НБ 5-4							1	6730	
1	КИ 23-2/70	Изделие закладное М3	14	8	4	8	10	8	8	4,0	
2	То же	То же М7		1		1	2			4,0	

Ведомость расхода стали на дополнительные закладные изделия, кг

Марка элемента	Изделия закладные							Всего
	Арматура класса AIII				Прокат марки ВСт3кп2			
	ГОСТ 5781-82			Итого	ГОСТ 8510-86		Итого	
	Ф6	Ф12			∠110×70×7			
Р1	1,4	14,0		15,4	40,6		40,6	56,0
Р3	0,9	9,0		9,9	26,1		26,1	36,0
Р3-1	0,4	4,0		4,4	11,6		11,6	16,0
Р3-2	0,9	9,0		9,9	26,1		26,1	36,0
Р3-3	1,2	12,0		13,2	34,8		34,8	48,0
Р6	0,8	8,0		8,8	23,2		23,2	32,0
Р7	0,8	8,0		8,8	23,2		23,2	32,0

Альбом 0

Р2

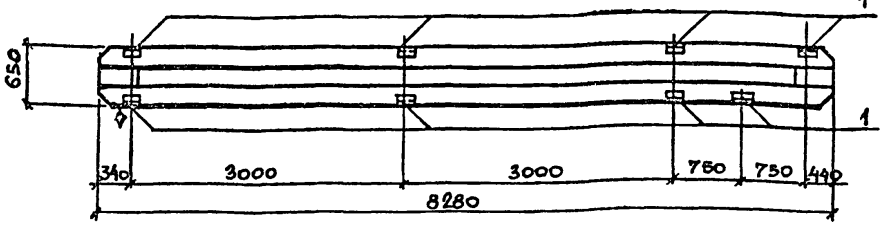

Р2-1

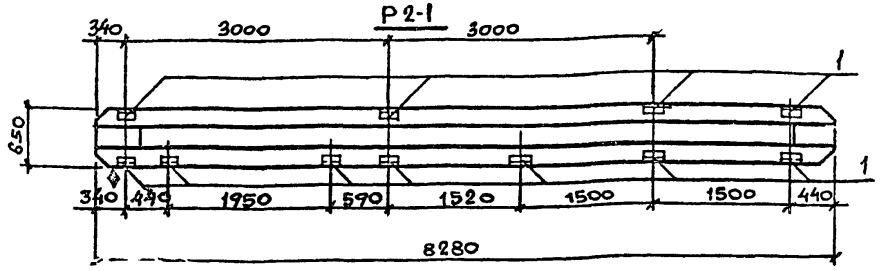

Р2-2

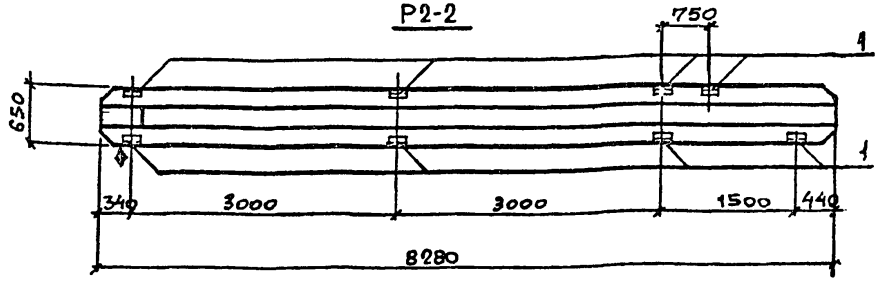

Р4

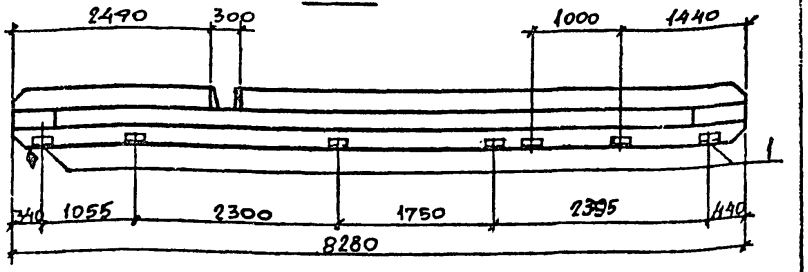

Р4-1

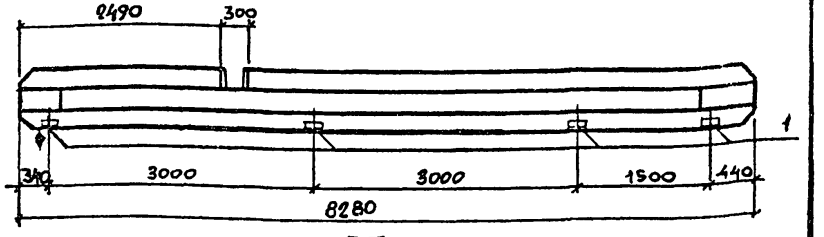

Р5

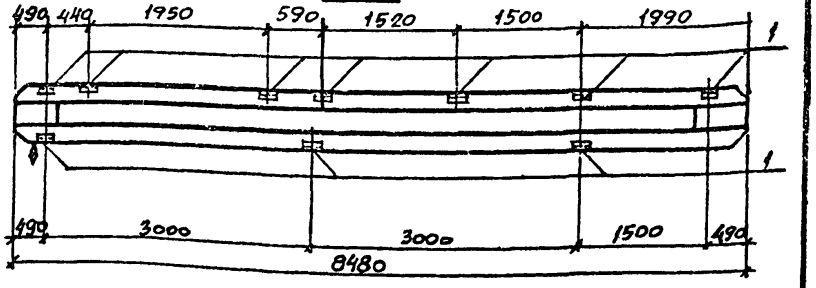

1. На гранях ригелей, указанных на чертеже, нанести несмываемой краской знак ♦, обозначающий сторону монтажа.
2. В пространственных каркасах ригелей ИБ 5-6, ИБ 5-7, ИБ 6-15 разбивку закладных изделий М3 выполнить по данному чертежу.

Привязан:

Инв. №

Н. контр.	Зорин	
Гл. спец.	Зорин	
Зав. гр.	Шахновский	
Вед. инж.	Боднянская	
Провер.	Чепелева	
Разраб.	Белан	

3.903-1-270.89 КЖИ-Р2; Р2-1; Р2-2; Р4; Р4-1; Р5

Ригель Р2; Р2-1; Р2-2; Р4; Р4-1; Р5.

Стадия	Масса	Масштаб
Р	см. табл.	1:50

Лист 1 Листов 2

Харьковский Промстройниипроект

Поз.	Обозначение	Наименование	Количество								Масса ед.кг	Примечание
			Р2	Р2-1	Р2-2	Р4	Р4-1	Р5				
		Документация										
	ИИ 23-2/70	Технические требования к изготовлению										
		сборных железобетонных конструкций										
		Сборочные единицы										
	ИИ 23-2/70	Ригель НБ 5-6	1	1	1						6730	
	"	" НБ 5-7				1	1				6730	
	"	" НБ 6-15						1			6900	
1	ИИ 23-2/70	Изделие закладное М3	8	11	8	7	4	10			4,0	

Ведомость расхода стали на дополнительные закладные элементы, кг

Марка элемента	Изделия закладные							Всего
	Арматура класса AIII			Итого	Прокат марки ВСт3кп2		Итого	
	ГОСТ 5781-82				ГОСТ 8510-86			
	⌀6	⌀12			210×70×7			
Р2	0,8	8,0		8,8	23,2		23,2	32,0
Р2-1	1,1	11,0		12,1	31,9		31,9	44,0
Р2-2	0,8	8,0		8,8	23,2		23,2	32,0
Р4	0,7	7,0		7,7	20,3		20,3	28,0
Р4-1	0,4	4,0		4,4	11,6		11,6	16,0
Р5	1,0	10,0		11,0	29,0		29,0	40,0

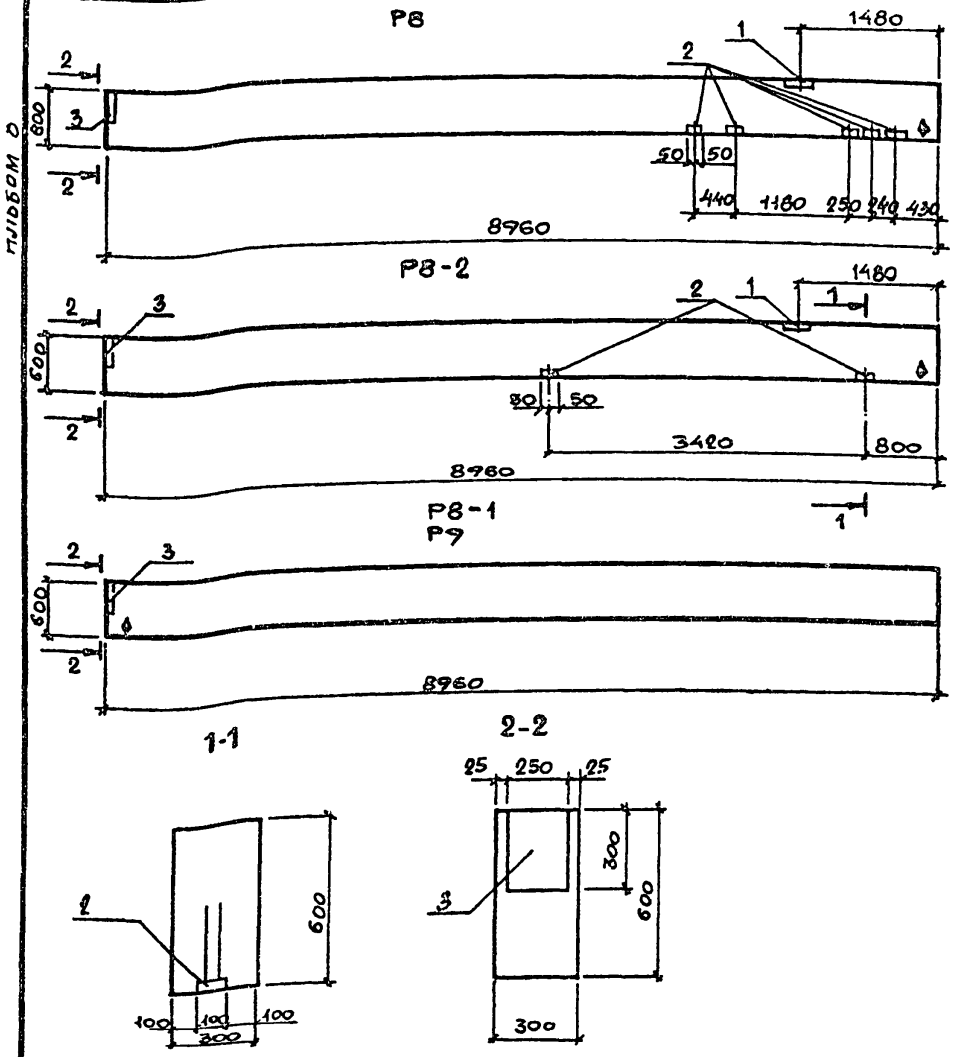

Поз.	Обозначение	Наименование	Количество Р8	Р8-1	Р8-2	Р9	Масса ед. кг	Примечание
		Документация						
	1.420-12 вып.9	Технические требования к изготовлению сборных железобетонных конструкций.						
		Сборочные единицы						
	1.420-12 вып.9	Ригель Б49-2а	1	1	1		4000	
	то же	то же Б49-3а				1	4000	
1	1.420-12 вып.9	" М6	1		1		2,7	
2	1.400-15	Изделие закладное МН105-1	5	-	2	-	1,0	
3	То же	Изделие закладное МН125-2	1	1	1	1	7,9	

Ведомость расхода стали на дополнительные закладные изделия, кг

Марка элемента	Изделия закладные								Всего
	Арматура класса				Прокат марки				
	А III				Вст3 кп2				
	ГОСТ 5781-82			Итого	ГОСТ 19903-74*			Итого	
	Ф8	Ф14			δ=6	δ=8	δ=10		
Р8	2,9	2,0		4,9	2,5	2,3	5,9	10,7	15,6
Р8-1		2,0		2,0			5,9	5,9	7,9
Р8-2	1,4	2,0		3,4	1,0	2,3	5,9	9,2	12,6
Р9		2,0		2,0			5,9	5,9	7,9

На гранях ригелей, указанных на чертеже, нанести несмываемой краской знак ◊, обозначающий сторону монтажа.

Привязан:

Инв. №

Н.контр.	Зорин	
Гл.спец.	Зорин	
Зав.гр.	Шахновский	
Вед.инж.	Боднянская	
Провер.	Чепелева	
Разраб.	Белан	

903-1-270.89 КЖИ- Р8; Р8-1; Р8-2; Р9

Ригель Р8; Р8-1; Р8-2; Р9.

Стадия	Масса	Масштаб
Р	см. табл.	1:50
Лист	Листов 1	

Харьковский Промстройниипроект

Р-10

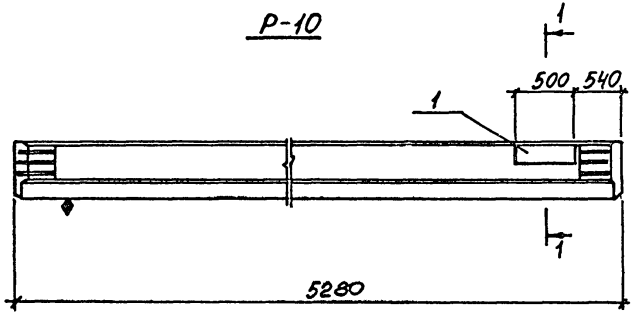

1-1

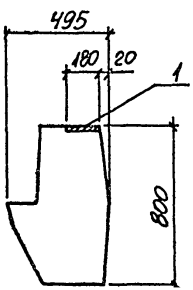

Марка поз.	Обозначение	Наименование	Кол-во Р-10		Масса ед. кг	Примечание
		Документация				
	1.420-12 в.1	Технические требования к изготовлению сборных железобетонных конструкций.				
		Сборочные единицы				
	1.420-12 в.6	Ригель Б40-1	1		3700	
1	1.420-12 в.7	Изделие закладное М10	1		6,1	

Ведомость расхода стали на дополнительные закладные изделия, кг

Марка элемента	Изделия закладные							Всего
	Арматура класса А-III			Прокат марки ВСт3пс2				
	ГОСТ 5781-82			ГОСТ 19903-74*		ГОСТ 5915-70*		
	ф8		Итого	δ=8		Гайка М16	Итого	
Р-10	0,37		0,37	5,7		0,03	5,73	6,1

На грани ригеля, указанной на чертеже, нанести несмываемой краской знак ◊, обозначающий сторону монтажа.

Н. контр.	Зорин		
Гл. спец.	Зорин		
Зав. гр.	Шахновский		
Вед. инж.	Больянская		
Провер.	Больянская		
Разраб.	Литвинова		

Привязан:

Инв. №

903-1-270.89 КЖИ-Р-10

Ригель Р-10

Стадия	Масса	Масштаб
Р	см. табл.	1:50
Лист	Листов 1	

ХАРЬКОВСКИЙ ПРОМСТРОЙНИИПРОЕКТ

Альбом 8

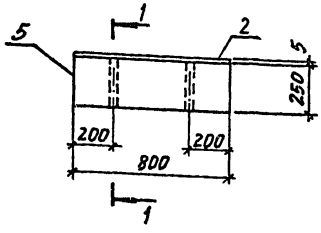

1-1 (опалубка)

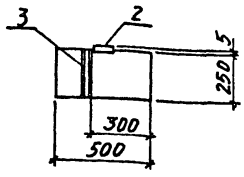

1-1 (армирование)

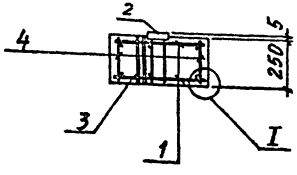

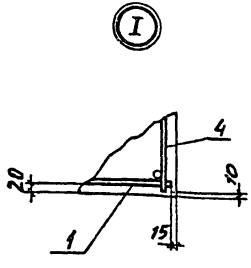

Поз.	Обозначение	Наименование	Кол.	Масса, ед., кг	Примеч.
		Документация			
	903-1-270.89 КЖ.И-ТУ	Технические требования			
		к изготовлению сборных			
		железобетонных изделий			
		Сборочные единицы			
1	903-1-270.89 КЖ.И-Кр88	Каркас плоский Кр 88	2	0,94	
2	3.400-6/76 л.17	Изделие закладное МИ1-7	0,8 п.м	7,3	
3	3.015-1/82 в.II-3 л.73	Изделие закладное М2	2	0,8	
		Детали			
4		ф6АI, ГОСТ 5781-82, ℓ=230	10	0,05	
		Материалы			
5		Бетон класса В15	0,1	$м^3$	

Ведомость расхода стали на элемент, кг

Марка элемента	Изделия арматурные				Изделия закладные							Общий расход
	Арматура класса			Всего	Арматура класса		Прокат марки				Всего	
	А-I				А-III		ВСт3 кп2					
	ГОСТ 5781-82				ГОСТ 5781-82		ГОСТ 103-76*		ГОСТ 3262-75*			
	ф6		Итого		ф8	Итого	δ=8	Итого	Газ.тр. d1¼"	Итого		
Т1	2,4		2,4	2,4	0,8	0,8	5,0	5,0	1,6	1,6	7,4	9,8

Привязан:

Инв. №

Н. контр.	Зорин	
Гл. спец.	Зорин	
Зав. гр.	Шахновский	
Вед. инж.	Боднянская	
Провер.	Шахновский	
Разраб.	Петраш	

903-1-270. 89 КЖ.И-Т1

Траверса Т1

Стадия	Масса	Масштаб
Р	250	1:20

Лист | Листов 1

ХАРЬКОВСКИЙ ПРОМСТРОЙНИИПРОЕКТ

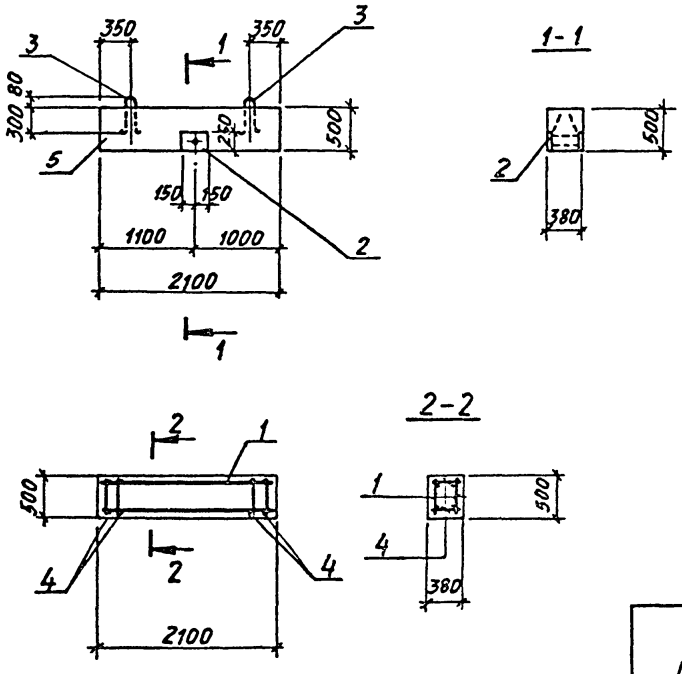

Поз.	Обозначение	Наименование	Кол.	Масса ед., кг	Примеч.
		Документация			
	903-1-270.89 КЖ.И-ТУ	Технические требования к изготовлению сборных железобетонных изделий			
		Сборочные единицы			
1	903-1-270.89 КЖ.И-Кр92	Каркас плоский Кр 92	2	2,6	
2	903-1-270.89 КЖ.И-МН7	Изделие закладное МН7	1	14.7	
3	1.400-9 вып. 1	Изделие закладное УП1-4	2	0,59	
		Детали			
4		ф6 AI, ГОСТ 5781-82, ℓ=350	26	0,08	
		Материалы			
5		Бетон класса В15	0,4	м³	

Ведомость расхода стали на элемент, кг

Марка элемента	Изделия арматурные					Изделия закладные									Общий расход
	Арматура класса				Всего	Арматура класса					Прокат марки ВСт 3кп 2			Всего	
	A-III		A-I			A-III			A-I		ГОСТ 19903-74*		ГОСТ 3262-75*		
	ГОСТ 5781-82					ГОСТ 5781-82									
	ф8	Итого	ф6	Итого		ф10	ф12	Итого	ф10	Итого	Б=10	Итого	Газ. тр. d=3¼"	Итого	
Б1	1,6	1,6	5,6	5,6	7,2	1,5	1,4	2,9	1,2	1,2	11,8	11,8	0,6	0,6	16,5	23,7

Н.контр.	Зорин		
Гл. спец.	Зорин		
Зав. гр.	Шахновский		
Вед. инж.	Боднянская		
Провер.	Шахновский		
Разраб.	Петраш		

Привязан:

Инв. №

903-1-270.89 КЖ.И-Б1

Балка Б1

Стадия	Масса	Масштаб
Р	1000	1:50
Лист	Листов 1	

ХАРЬКОВСКИЙ ПРОМСТРОЙНИИПРОЕКТ

П1

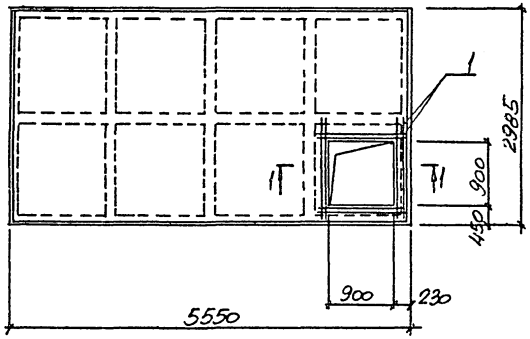

П2

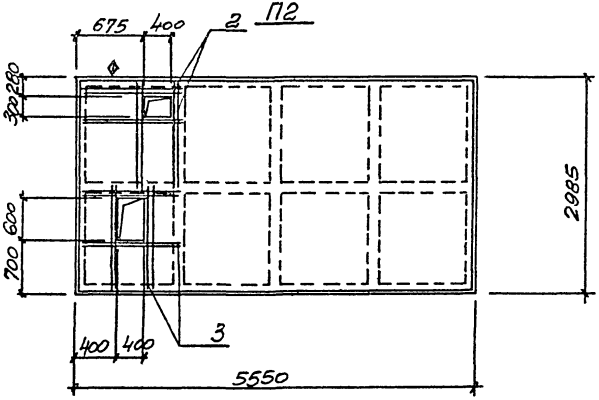

Спецификация П1, П2

Марка, поз.	Обозначение	Наименование	Кол. П1	Кол. П2	Масса ед., кг	Примеч.
		Документация				
	1.442.1-1.В.1	Технические требования к изготовлению сборных железобетонных конструкций				
		Сборочные единицы				
		Плита перекрытия				
П1, П2	1.442.1-1.00.0-07	1П1-2АтVТ	1	1	4730	
		Сетка арматурная				
1	903-1-270.89 КЖ.Н-С5	С5	1		2,7	
2	903-1-270.89 КЖ.Н-С6	С6		1	2,6	
3	903-1-270.89 КЖ.Н-С7	С7		1	2,6	

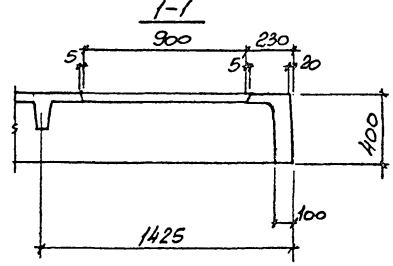

Ведомость расхода стали на дополнительную арматуру

Марка элемента	Изделия арматурные. Арматура класса А-III ГОСТ 5781-82 ф6			Итого	Всего
П1	2,7			2,7	2,7
П2	5,2			5,2	5,2

Привязан:

Инв.№

Н. контр.	Зорин		
Гл. конст.	Зорин		
Зав. гр.	Шаховская		
Провер.	Болвинская		
Разраб.	Минаева		

903-1-270.89 КЖ.Н-П1; П2

Плита перекрытия П1; П2

Стадия	Масса	Масштаб
Р	4730	1:50
Лист	Листов 1	

ХарьковскийПромстройниипроект

23935-11 65

П3; П16

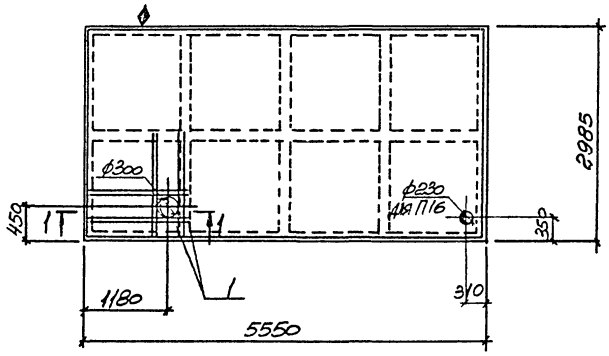

П4

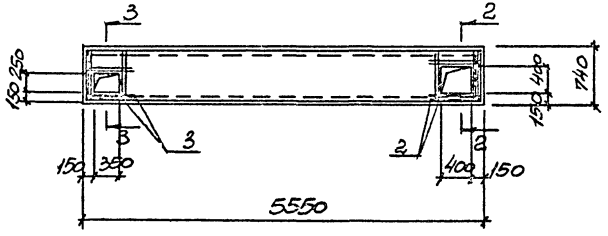

1-1

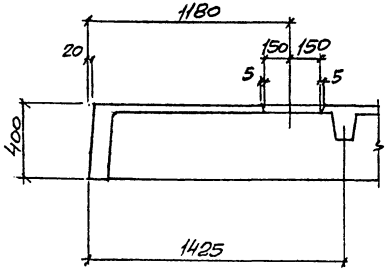

2-2

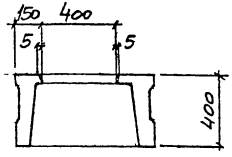

3-3

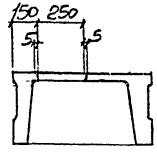

Спецификация П3, П4, П16

Марка, поз.	Обозначение	Наименование	Кол. П3	Кол. П4	Кол. П16	Масса, ед., кг	Примеч.
		Документация					
	1.442.1-1.В.1	Технические требования					
		к изготовлению сборных					
		железобетонных конструкций					
		Сборочные единицы					
		Плита перекрытия					
П3, П16	1.442.1-1.11.00-0-19	1П1-5АтVIт	1		1	4730	
П4	1.442.1-1.31.00-01	1П7-3АIIIт		1		1500	
1		Сетка арматурная С8	1			2,6	
2		С9		1		1,2	
3		С10		1		1,2	

Ведомость расхода стали на дополнительную арматуру

Марка элемента	Изделия арматурные: Арматура класса А-III, ГОСТ 5781-82, ф6			Итого	Всего
П3	2,6			2,6	2,6
П4	2,4			2,4	2,4

Н. контр.	Зорин			903-1-270.89	КЖИ-П3; П4; П16
Гл. конст.	Зорин			Плита перекрытия П3; П4, П16	Стадия: Р; Масса: см. табл.; Масштаб: 1:50
Зав. гр.	Шахновский				Лист; Листов 1
Провер.	Боднянская				Харьковский Промстройниипроект
Разраб.	Минаева				

Привязан:

Инв. №

23935-11 66

П5

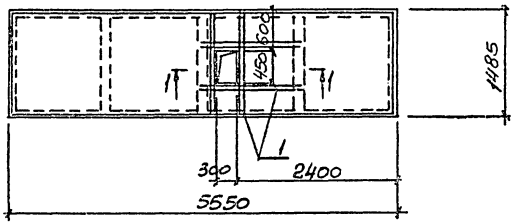

П6

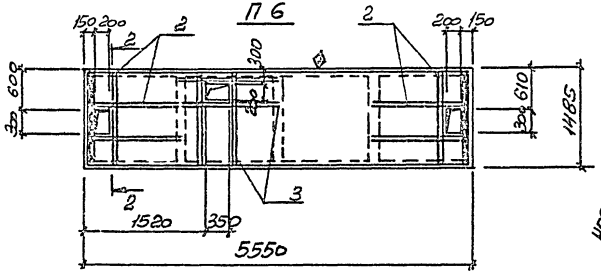

2-2

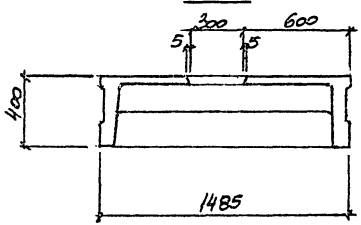

1-1

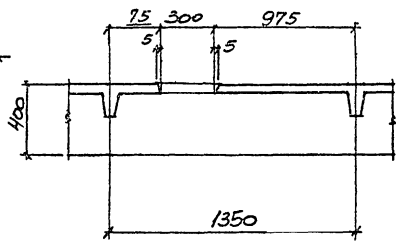

СПЕЦИФИКАЦИЯ П5, П6

Марка, поз.	Обозначение	Наименование	Кол. П5	Кол. П6	Масса, ед. кг	Примеч.
		Документация				
	1.442.1-1.8.1	Технические требования				
		к изготовлению сборных				
		железобетонных конструкций				
		Сборочные единицы				
		Плита перекрытия				
П5	1.442.1-1.2.00.0-26	1П3-7АтV т	1		2200	
П6	1.442.1-1.2.00.0-07	1П3-2АтVI т		1	2200	
1		Сетка арматурная С11	1		2,4	
2		С12		2	2,6	
3		С13		1	2,5	

Ведомость расхода стали на дополнительную арматуру

Марка элемента	Изделия арматурные, арматура класса А-Е, ГОСТ 5781-82, Ф6			Итого	Всего
П5	2,4			2,4	2,4
П6	7,7			7,6	7,7

Н. контр.	Зорин		
Гл. конст.	Зорин		
Зав. гр.	Шахновский		
Провер.	Бодянская		
Разраб.	Минаева		

Привязан:

Инв. №

903-1-270.89 КЖ.И-П5;П6

Плита перекрытия П5; П6

Стадия	Масса	Масштаб
Р	см. табл.	1:50

Лист | Листов 1

Харьковский промстройниипроект

23935-11 67

П7

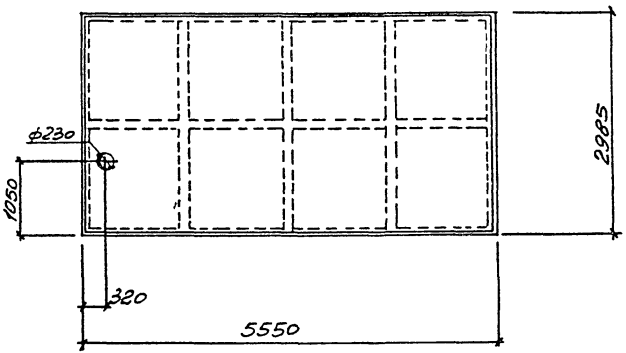

П8

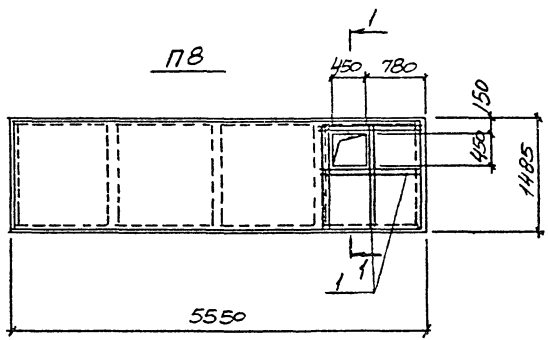

1-1

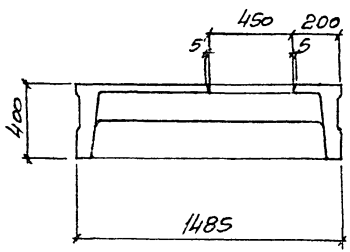

СПЕЦИФИКАЦИЯ П7, П8

Марка, поз.	Обозначение	Наименование	Кол. П7	Кол. П8	Масса ед., кг	Примеч.
		Документация				
	1.442.1-1.в.1	Технические требования				
		к изготовлению сборных				
		железобетонных конструкций				
		Сборочные единицы				
		Плита перекрытия				
П7	1.442.1-1.1.00.0-07	1П1-2АТVIт	1		4730	
П8	1.442.1-1.12.00.0-07	1П3-2АТVIт		1	2200	
		Сетка арматурная				
1		с14		1	2,6	

Ведомость расхода стали на дополнительную арматуру

Марка элемента	Изделия арматурные: Арматура класса А-III, ГостБ7В1-82, ф6			Итого	Всего
П8	2,6			2,6	2,6

Н.контр.	Зорин		
Гл.констр.	Зорин		
Зав.гр.	Шахновский		
Провер.	Болванская		
Разраб.	Минаева		

Привязан:

Инв. №

903-1-270.89 КЖИ-П7, П8

Плита перекрытия П7, П8

Стадия	Масса	Масштаб
Р	см. табл.	1:50

Лист | Листов 1

Харьковский Промстройниипроект

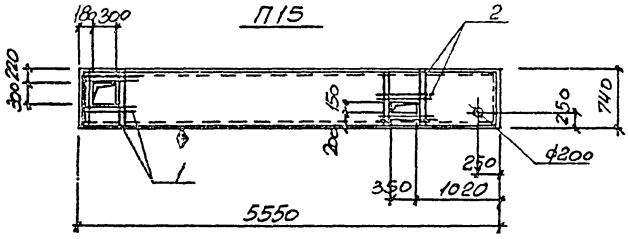

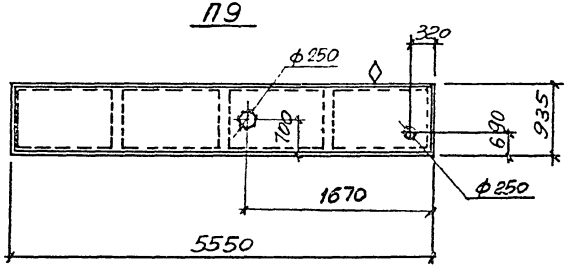

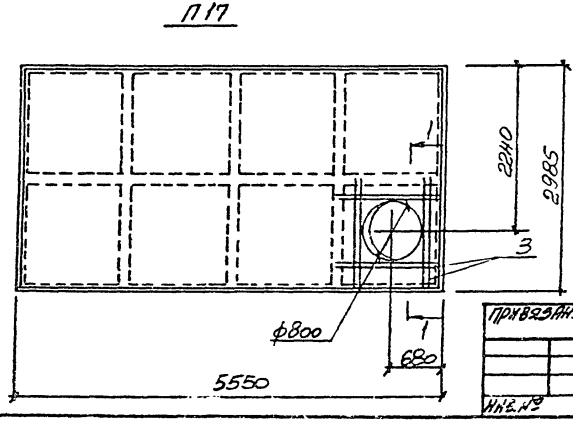

СПЕЦИФИКАЦИЯ П9, П15, П17

МАРКА, ПОЗ.	ОБОЗНАЧЕНИЕ	НАИМЕНОВАНИЕ	Кол. П15	Кол. П9	Кол. П17	МАССА ЕД., КГ	ПРИМЕЧ.
		ДОКУМЕНТАЦИЯ					
	1.442.1-1.В.1	ТЕХНИЧЕСКИЕ ТРЕБОВАНИЯ					
		К ИЗГОТОВЛЕНИЮ СБОРНЫХ					
		ЖЕЛЕЗОБЕТОННЫХ КОНСТРУКЦИЙ					
		СБОРОЧНЫЕ ЕДИНИЦЫ					
		ПЛИТА ПЕРЕКРЫТИЯ					
П15	1.442.1-1.31.00-01	1П7-2АIIIт	1			1500	
П9	1.442.1-1.13.00.0-07	1П5-2АтVIт		1		1700	
П17	1.442.1-1.1.00.0-07	1П1-2АтVIт			1	4730	
1		СЕТКА АРМАТУРНАЯ С17	1			1,4	
2		С18	1			1,3	
3		С19			1	2,7	

ВЕДОМОСТЬ РАСХОДА СТАЛИ НА ДОПОЛНИТЕЛЬНУЮ АРМАТУРУ

1-1

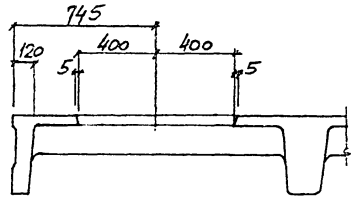

МАРКА ЭЛЕМЕНТА	ИЗДЕЛИЯ АРМАТУРНЫЕ: АРМАТУРА КЛАССА А-III ГОСТ 5781-82 ф6			Итого	Всего
П15	2,7			2,7	2,7
П17	2,7			2,7	2,7

ОТВЕРСТИЕ В ПЛИТЕ ВЫРЕЗАТЬ ПО МЕСТУ

Н. контр.	Зорин		
Гл. конс.	Зорин		
Зав. гр.	Шахновский		
Провер.	Бодянская		
Разраб.	Минаева		

ПРИВЯЗАН:

Инв. №

903-1-270.89 КМ.И-П9; П15; П17

ПЛИТА ПЕРЕКРЫТИЯ П9; П15; П17

СТАДИЯ	МАССА	МАСШТАБ
Р	СМ. ТАБЛ.	1:50

ЛИСТ | ЛИСТОВ 1

ХАРЬКОВСКИЙ ПРОМСТРОЙНИЙПРОЕКТ

П11

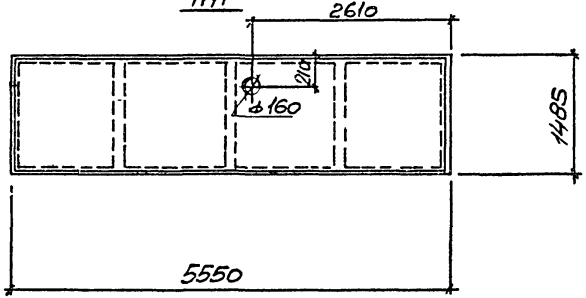

П10

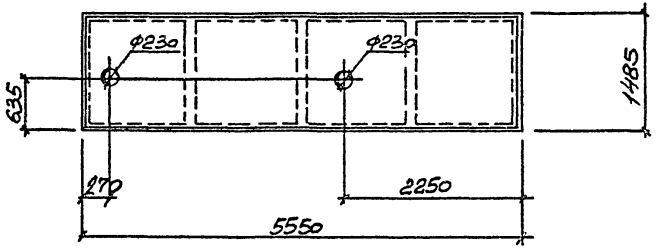

СПЕЦИФИКАЦИЯ П10, П11

Марка, поз.	Обозначение	Наименование	Кол. П10	Кол. П11		Масса ед., кг	Примеч
		Документация					
	1.442.1-1.8.1	Технические требования					
		к изготовлению сборных					
		железобетонных конструкций					
		Сборочные единицы					
		Плита перекрытия					
П10		1П3-7АтV т	1			2200	
П11		1П3-2АтVI т		1		2200	

Н. контр.	Зорин		
Гл. конс.	Зорин		
Зав. гр.	Шахновский		
Провер.	Болнянская		
Разраб.	Минаева		

Привязан.

Инв. №

903-1-270.89 КЖИ- П10,П11

Плита перекрытия П10, П11

Стадия	Масса	Масштаб
Р	см. табл.	1:50

Лист | Листов 1

Харьковский Промстройниипроект

23935-11 70

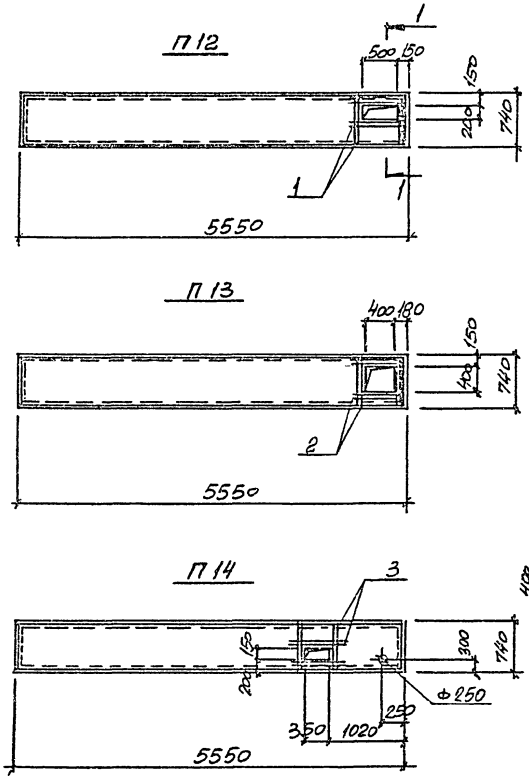

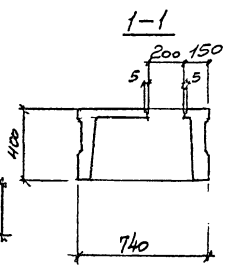

Арматуру в местах отверстий вырезать по месту.

Спецификация П12, П13, П14

Марка, поз.	Обозначение	Наименование	Кол. П12	Кол. П13	Кол. П14	Масса ед., кг	Примеч.
		Документация					
	1.442.1-1.8.1	Технические требования					
		к изготовлению сборных					
		железобетонных конструкций					
		Сборочные единицы					
		Плита перекрытия					
П12...П14	1.442.1-1.31.00-01	1П7-2АIIIт	1	1	1	1500	
		Сетка арматурная					
1	903-1-270.89 КЖИ-С16	С16	1			1,5	
2	903-1-270.89 КЖИ-С9	С9		1		1,2	
3	903-1-270.89 КЖИ-С17	С17			1	1,4	

Ведомость расхода стали на дополнительную арматуру

Марка элемента	Изделия арматурные. Арматура класса А-III ГОСТ 5781-82 Ф6			Итого	Всего
П12	1,5			1,5	1,5
П13	1,2			1,2	1,2
П14	1,4			1,4	1,4

Н. контр.	Зорин		
Гл. конс.	Зорин		
Зав. гр.	Шахновский		
Провер.	Волынская		
Разраб.	Минаева		

Привязан

Инв. №

903-1-270.89 КЖИ-П12, П13, П14

Плита перекрытия П12; П13; П14

Стадия	Масса	Масштаб
Р	см. табл.	1:50

Лист | Листов 1

Харьковский промстройниипроект

П18

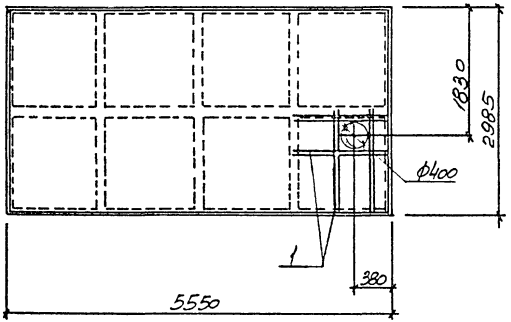

П19

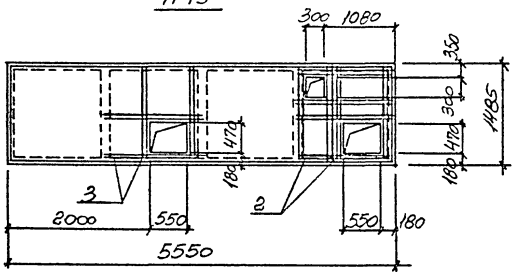

Спецификация П18, П19

Марка, поз.	Обозначение	Наименование	Кол. П18	Кол. П19	Масса, ед., кг	Примеч.
		Документация				
	1.442.1-1.В.1	Технические требования				
		к изготовлению сборных				
		железобетонных конструкций				
		Сборочные единицы				
		Плита перекрытия				
П18	1.442.1-1.1.00.0-07	1П1-2АтVIт	1		4780	
П19	1.442.1-1.12.00.0-07	1П3-2АтVIт		1	2200	
1	903-1-270.89 КЖ.Н-С20	Сетка арматурная С20	1		2,6	
2	903-1-270.89 КЖ.Н-С21	С21		1	5,2	
3	903-1-270.89 КЖ.Н-С37	С37		1	2,5	

Ведомость расхода стали на дополнительную арматуру

Марка элемента	Изделия арматурные: Арматура класса А-III, ГОСТ 5781-82, ф6			Итого	Всего
П18	2,6			2,6	2,6
П19	7,7			7,7	7,7

Н. контр.	Зорин		
Гл. конс.	Зорин		
Зав. гр.	Шасковская		
Провер.	Болянская		
Разраб.	Минаева		

Привязан:

Инв. №

903-1-270.89 КЖ.Н-П18; П19

Плита перекрытия П18; П19

Стадия	Масса	Масштаб
Р	см. табл.	1:50

Лист | Листов 1

Харьковский Промстройниипроект

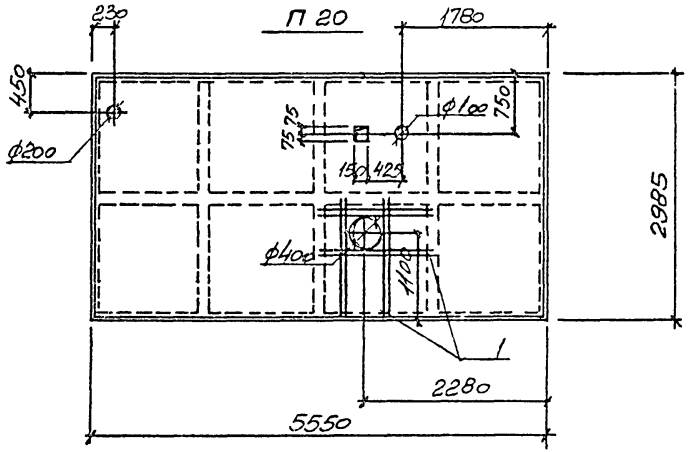

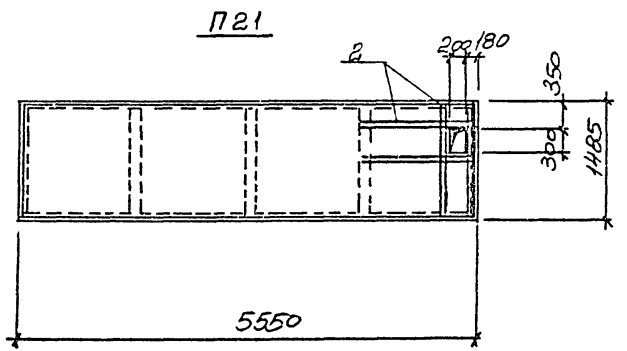

Спецификация П20, П21

Марка поз.	Обозначение	Наименование	Кол. П20	Кол. П21	Масса, ед. кг	Примеч.
		Документация				
	1.442.1-1.8.1	Технические требования				
		к изготовлению сборных				
		железобетонных конструкций				
		Сборочные единицы				
		Плита перекрытия				
П20	1.442.1-1.1.00.0-07	1П1-2АтVIIт	1		4730	
П21	1.442.1-1.12.00.0-07	1П3-2АтVIIт		1	2200	
		Сетка арматурная				
1	903-1-270.89 КЖ.И-С22	С22	1		2,6	
2	903-1-270.89 КЖ.И-С15	С15		1	2,6	

Ведомость расхода стали на дополнительную арматуру

Марка элемента	Изделия арматурные			Итого	Всего
	Арматура класса А-III				
	ГОСТ 5781-82				
	Ф6				
П20	2,6			2,6	2,6
П21	2,6			2,6	2,6

Н.контр.	Зорин		
Гл.конст.	Зорин		
Зав.гр.	Лазаревский		
Провер.	Болянская		
Разраб.	Минаева		

Привязан:

Инв.№

903-1-270.89 КЖ.И-П20, П21

Плита перекрытия П20; П21

Стадия	Масса	Масштаб
Р	см. табл.	1:50

Лист | Листов 1

Харьковский промстройниипроект

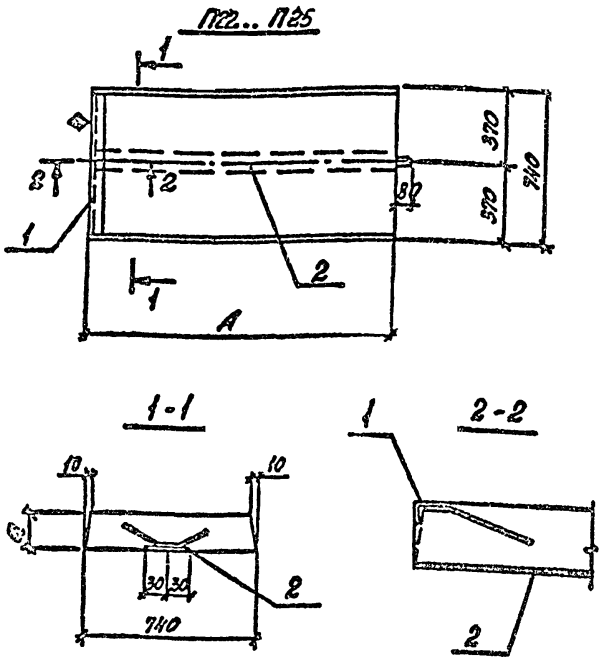

Марка, поз.	Обозначение	Наименование	Количество П1	П2	П3	П4	Масса ед., кг	Примечание
		Документация						
	3.006.1-2/87. вып.2	Технические требования к изготовлению сборных железобетонных конструкций						
		Сборочные единицы						
		Плиты перекрытия						
	3.006.1-2/87.1-2-1.0-043	П12д-12	1				440,0	
	-083	П24д-8		1			930,0	
	-053	П15д-8			1		410,0	
	-076	П21д-8				1	730,0	
		Изделия закладные						
1	3.400-6/76. л.12	МН4-46	0,74	0,74	0,74	0,74	4,4	п.м
2	1.400-15.81.480-01	МН414-2	1,48	2,78	1,84	2,46	3,7	п.м

Марка эл-та	a, мм	A, мм	Масса ед., кг
П22	160	1480	440,0
П23	180	2780	930,0
П24	120	1840	410,0
П25	160	2460	730,0

На грани плиты, указанной на чертеже, нанести несмываемой краской знак ◊, обозначающий сторону монтажа.

Ведомость расхода стали на дополнительные закладные изделия

Марка элемента	Изделия закладные: Арматура класса А-III, ГОСТ 5781-82, ⌀8		Итого	Прокат марки ВСт3 кп2, ГОСТ 19903-74, б=6		Итого	ГОСТ 8509-86, L50×5		Итого	Всего
П22	2,0		2,0	4,1		4,1	2,8		2,8	8,9
П23	3,1		3,1	7,8		7,8	2,8		2,8	13,7
П24	2,2		2,2	5,2		5,2	2,8		2,8	10,2
П25	2,9		2,9	6,9		6,9	2,8		2,8	12,6

Привязан:

Инв. №

Н. контр.	Шахновский	
Гл. конст.	Зорин	
Зав. гр.	Шахновский	
Вед. инж.	Боднянская	
Провер.	Боднянская	
Гл. спец.	Минаева	
Рассчит.	Боднянская	

903-1-270.89 КЖИ-П22..П25

Плита перекрытия П22...П25

Стадия	Масса	Масштаб
Р	см. таблицу	1:50
Лист	Листов 1	

ХАРЬКОВСКИЙ ПРОМСТРОЙНИЙПРОЕКТ

23935-11 74

П1-1

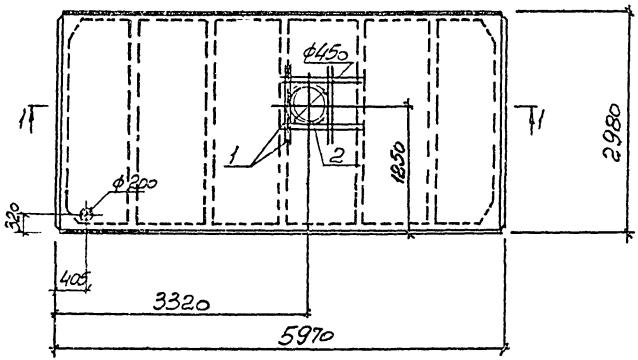

Спецификация П1-1

Марка, поз.	Обозначение	Наименование	Кол. П1-1		Масса ед., кг	Примечание
		Документация				
	1.465.1-10/82.в.1	Технические требования к изготовлению сборных железобетонных конструкций				
		Сборные единицы				
		Плита покрытия				
П1-1	1.465.1-10/82.в.1	1ПГ-3АтVст	1			
		Сетка арматурная				
1	903-1-270.89 КЖИ-СЗ	С31	1		7,2	
		Изделие соединительное				
2	903-1-270.89 КЖИ-МС/МС8	ПС7	1		5,1	

1-1

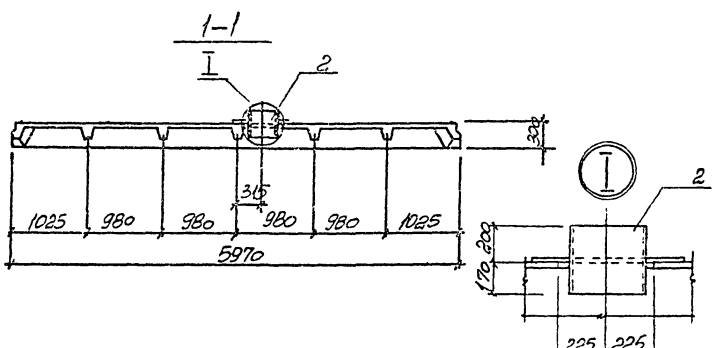

Ведомость расхода на дополнительную арматуру

Соединительные изделия

Марка элемента	Изделия арматурные						Изделия соединительные						Всего
	Арматура класса			Арматура класса			Прокат марки						
	A-III			A-I			Вст3сп2			Вст3сп2			
	ГОСТ 5781-82 ф12		Итого	ГОСТ 5781-82 ф6		Итого	ГОСТ 8733-74* Гр.Б.Ш.Кп.2	Итого		ГОСТ 19903-74* σ=6	Итого		
П1-1	7,1		7,1	0,1		0,1	34,2		34,2	16,9		16,9	58,3

Привязан.				903-1-270.89	КЖИ-П1-1
Инв. №				Плита покрытия П1-1	Стадия: Р; Масса: 2650; Масштаб: 1:50; Лист; Листов 1
		Н. контр.	Зорин		Харьковский Промстройниипроект
		Гл. констр.	Зорин		
		Зав. гр.	Шаповалова		
		Провер.	Бондаренко		
		Разраб.	Тимаева		

П1-2; П2-1

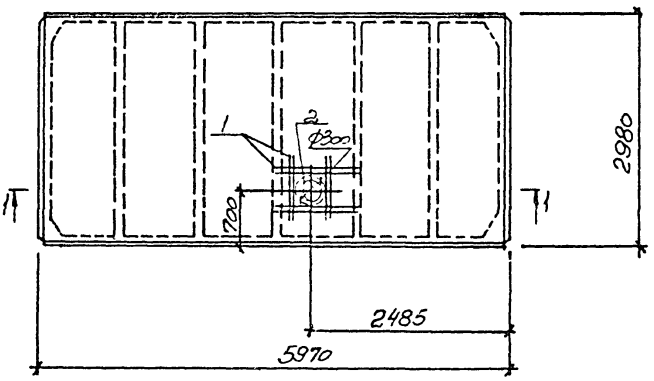

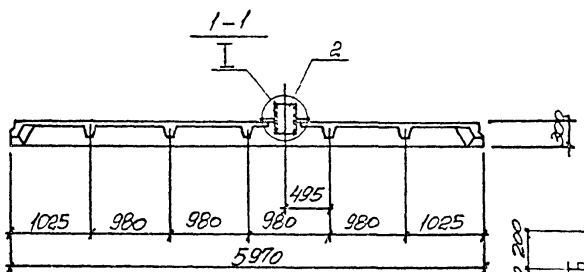

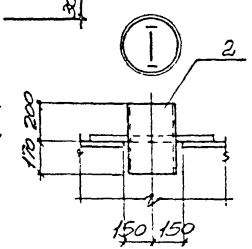

СПЕЦИФИКАЦИЯ П1-2, П2-1

МАРКА, ПОЗ.	ОБОЗНАЧЕНИЕ	НАИМЕНОВАНИЕ	КОЛ. П1-2	КОЛ. П2-1	МАССА ЕД., КГ	ПРИМЕЧАНИЕ
		ДОКУМЕНТАЦИЯ				
	1.465.1-10/82.В.1	ТЕХНИЧЕСКИЕ ТРЕБОВАНИЯ				
		К ИЗГОТОВЛЕНИЮ СБОРНЫХ				
		ЖЕЛЕЗОБЕТОННЫХ КОНСТРУКЦИЙ				
		СБОРОЧНЫЕ ЕДИНИЦЫ				
		ПЛИТА ПОКРЫТИЯ				
П1-2	1.465.1-10/82.В.1	1ПГ-3АТ IV СТ	1			
П2-1	"	1ПГ-6АТ IV СТ		1		
		СЕТКА АРМАТУРНАЯ				
1	903-1-270.89 КЖ.И-С32	С32	1	1	6,4	
		ИЗДЕЛИЕ СОЕДИНИТЕЛЬНОЕ				
2	903-1-270.89 КЖ.И-МС7, МС8	МС8	1	1	24,5	

ВЕДОМОСТЬ РАСХОДА НА ДОПОЛНИТЕЛЬНУЮ АРМАТУРУ И СОЕДИНИТЕЛЬНОЕ ИЗДЕЛИЯ

МАРКА ЭЛЕМЕНТА	ИЗДЕЛИЯ АРМАТУРНЫЕ: АРМАТУРА КЛАССА А-III, ГОСТ 5781-82, Ф12		Итого	АРМАТУРА КЛАССА А-I, ГОСТ 5781-82, Ф6		Итого	ИЗДЕЛИЯ СОЕДИНИТЕЛЬНЫЕ: ПРОКАТ МАРКИ Вст3кп2, ГОСТ 8732-78*, ТРУБА 4273		Итого	Вст3кп2, ГОСТ 19903-74*, Ф6		Итого	ВСЕГО
П1-2 П2-1	6,3		6,3	0,1		0,1	17,0		17,0	7,5		7,5	30,9

Н. контр.	Зорин		
Гл. конст.	Зорин		
Зав. гр.	Шахновский		
Провер.	Болнянская		
Разраб.	Минаева		

Привязан.

Инв. №

903-1-270.89 КЖ.И-П1-2, П2-1

ПЛИТА ПОКРЫТИЯ П1-2; П2-1

СТАДИЯ	МАССА	МАСШТАБ
Р	2650	1:50

ЛИСТ | ЛИСТОВ 1

ХАРЬКОВСКИЙ ПРОМСТРОЙНИИПРОЕКТ

23935-11 76

П1-3; П3-1; П4-1; П5-1

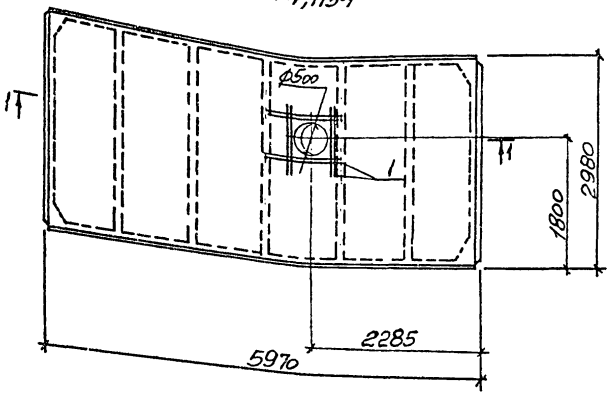

1-1

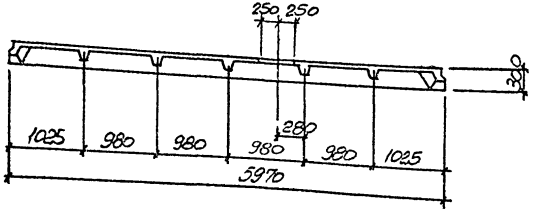

СПЕЦИФИКАЦИЯ П1-3, П3-1, П4-1, П5-1

Марка, поз.	Обозначение	Наименование	Кол. П3-1	Кол. П4-1	Кол. П5-1	Кол. П1-3	Масса ед., кг	Примеч.
		Документация						
	1.465.1-10/82. В.1	Технические требования к изготовлению сборных железобетонных конструкций						
		Сборочные единицы						
		Плита покрытия						
П3-1	1.465.1-10/82. В.1	1ПГ-1АтIVст	1				2650	
П4-1	"	1ПГ-2АтIVст		1			2650	
П5-1	"	1ПГ-4АтIVст			1		2650	
П1-3	"	1ПГ-3АтIVст				1	2650	
		Сетка арматурная						
1	903-1-270.89 КЖ.И-С31	С31	1	1	1	1	7,2	

ВЕДОМОСТЬ РАСХОДА СТАЛИ НА ДОПОЛНИТЕЛЬНУЮ АРМАТУРУ

Марка элемента	Изделия арматурные: Арматура класса А-III, ГОСТ 5781-82, ф12		Итого	Арматура класса А-I, ГОСТ 5781-82, ф6		Итого	Всего
П1-3, П3-1, П4-1, П5-1	7,1		7,1	0,1		0,1	7,2

Н. контр.	Зорин		
Гл. конст.	Зорин		
Зав. гр.	Шаховский		
Провер.	Болнянская		
Разраб.	Минаева		

Привязан:

Инв. №

903-1-270.89 КЖ.И- П1-3, П3-1; П4-1; П5-1.

Плита покрытия П1-3; П3-1; П4-1; П5-1.

Стадия	Масса	Масштаб
Р	см. табл.	1:50

Лист | Листов 1

Харьковский Промстройниипроект

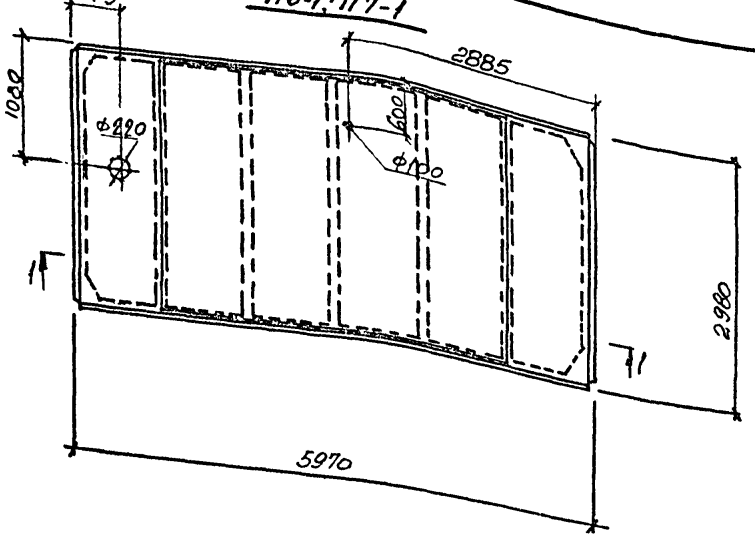

СПЕЦИФИКАЦИЯ П6-1, П7-1

Марка, поз.	Обозначение	Наименование	Кол. П6-1	Кол. П7-1	Масса, ед., кг	Примеч.
		Документация				
	1.465.1-10/82.в.1	Технические требования к изготовлению сборных железобетонных конструкций				
		Сборочные единицы				
		Плита покрытия				
П6-1	1.465.1-10/82.в.1	1ПГ-3АТ∟УСТ-□ЯН-400П	1		2650	
П7-1		1ПГ-6АТ∟УСТ-□ЯН-400П		1	2650	
		Изделие соединительное				
1	903-1-270.89 КЖИ-МС15	МС 15	1	1		

1-1

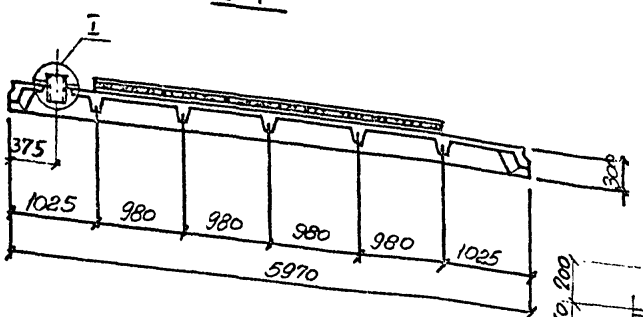

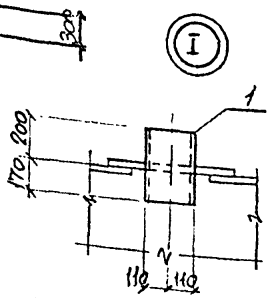

Ведомость расхода на дополнительные соединительные изделия

Марка элемента	Изделия соединительные. Прокат марки: ВСт3 кп2 ГОСТ 8732-78* Труба Ф194х5		Итого	ВСт3 кп2 ГОСТ 19903-74* δ=6		Итого	Всего
П6-1, П7-1	8,62		8,62	7,54		7,54	16,16

Н. контр.	Зорин		
Гл. конс.	Зорин		
Зав. гр.	Шахновский		
Пров. гр.	Болдинская		
Разраб.	Минаева		

Привязан.

Инв. №

903-1-270.89 КЖИ-П6-1, П7-1

Плита покрытия П6-1, П7-1

Стадия	Масса	Масштаб
Р	см. табл.	1:50

Лист | Листов 1

Харьковский промстройниипроект

ПБ-2, ПВ-1

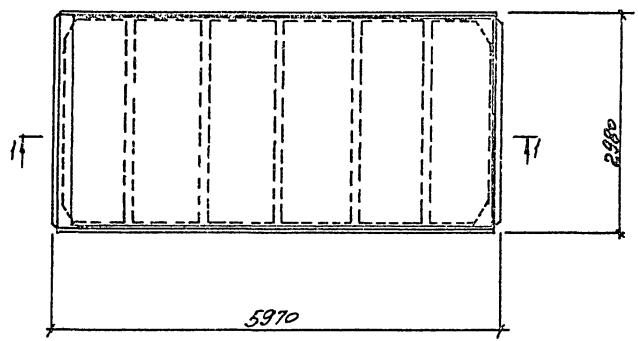

ПЭ-1, П10-1

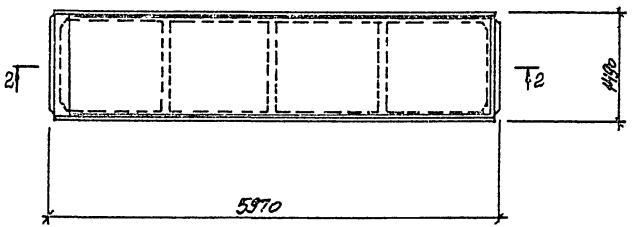

2-2

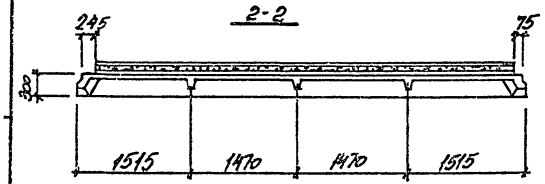

СПЕЦИФИКАЦИЯ ПБ-2, ПВ-1, ПЭ-1, П10-1

Марка, поз	Обозначение	Наименование	Кол. ПБ-2	Кол. ПВ-1	Кол. ПЭ-1	Кол. П10-1	Масса, ед., кг	Примеч.
		Документация						
	1.465.1-10/82.В.1	Технические требования						
		к изготовлению сборных						
		железобетонных конструкций						
		Сборочные единицы						
		Плита покрытия						
ПБ-2	1.465.1-10/82.В.1	1ПГ-3АТ IV СТ-□ЯН-400П	1				2650	
ПВ-1	"	1ПГ-4АТ IV СТ-□ЯН-400П		1			2650	
ПЭ-1	1.465.1-10/82	2ПГБ-2АТ IV СТ-□ЯН-400П			1		1500	
П10-1	"	2ПГБ-3АТ IV СТ-□ЯН-400П				1	1500	

1-1

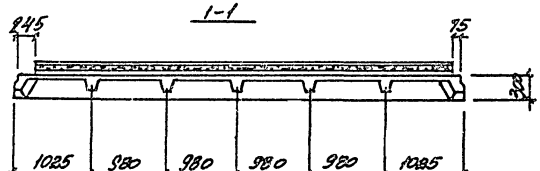

Н. контр.	Зорин		903-1-270.89	КЖИ-ПБ-2; ПВ-1; ПЭ-1; П10-1			
Гл. констр.	Зорин		Плита покрытия ПБ-2; ПВ-1; ПЭ-1; П10-1	Стадия	Масса	Масштаб	
Зав. гр.	Мазановский			Р	см. табл.	1:50	
Провер.	Боднянская			Лист	Листов 1		
Разраб.	Минаева			Харьковский протестройниипроект			

Привязан:

Инв. №

23935-11 79

П11-1

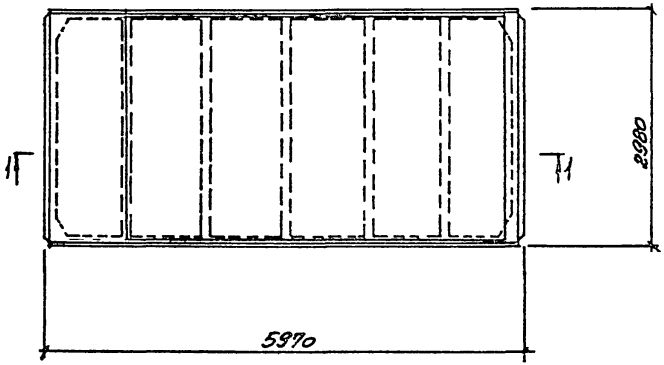

1-1

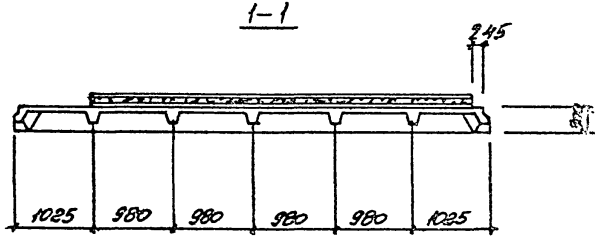

Спецификация П11-1

Марка, поз.	Обозначение	Наименование	Кол. П11-1		Масса, ед.кг	Примеч.
		Документация				
	1.465.1-10/82.в.1	Технические требования				
		к изготовлению сборных				
		железобетонных конструкций				
		Сборочные единицы				
		Плита покрытия				
П11-1	1.465.1-10/82.в.1	ПВ4-4АТ IVст-□ЯН-400П	1		2650	

Н.контр.	Зорин		903-1-270.89			КЖИ-П11-1
Гл.контр.	Зорин		Плита покрытия П11-1.	Стадия	Масса	Масштаб
Зав.гр.	Шаповская			Р	2650	1:50
Провер.	Бодянская			Лист	Листов 1	
Разраб.	Минаева			Харьковский промстройинпроект		

Привязан:

Инв.№

23935-11 80

П12-1; П11-2

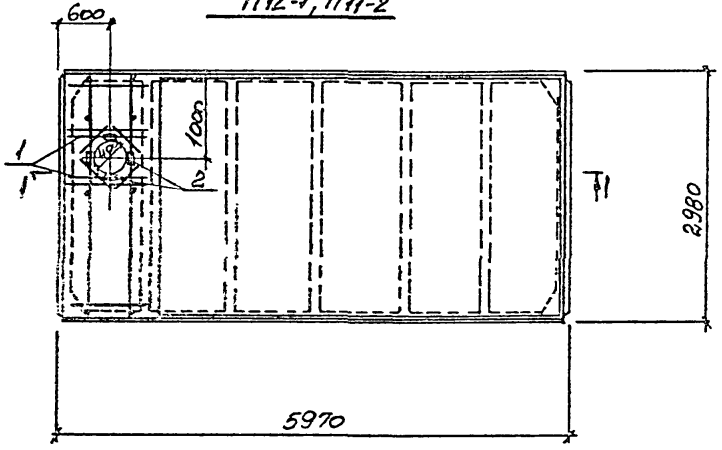

1-1

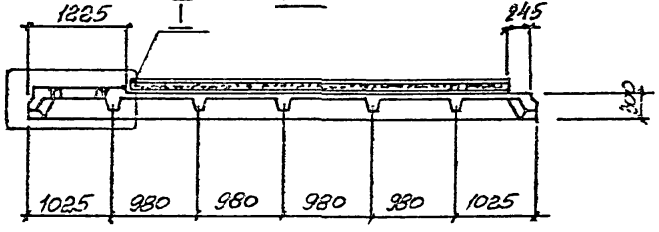

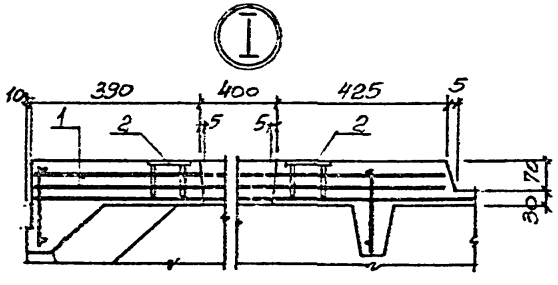

СПЕЦИФИКАЦИЯ П12-1; П11-2

Марка, поз.	Обозначение	Наименование	Кол. П12-1	Кол. П11-2	Масса ед., кг	Примеч.
		Документация				
	1.465.1-10/82. в.1	Технические требования				
		к изготовлению сборных				
		железобетонных конструкций				
		Сборочные единицы				
		Плита покрытия				
П12-1	1.465.1-10/82. в.1	ПВ4-3АтIVст-□ЯН-400П	1		3300	
П11-2		ПВ4-4АтIVст-□ЯН-400П		1	3300	
		Каркас пространственный				
1	903-1-270.89 КЖ.И-КП23	КП23	1	1	25,6	
	ГОСТ 22701.5-77	Изделие закладное				
2		М6	4	4	1,3	

Ведомость расхода стали на дополнительные арматурные и закладные изделия, кг

Марка элемента	Изделия арматурные: Арматура класса А-III, ГОСТ 5781-82, ф12		Итого	Изделия закладные: Арматура класса А-III, ГОСТ 5781-82, ф10		Итого	Прокат марки ВСТ3кп2, ГОСТ 19903-74*, δ=6		Итого	Всего
П12-1; П11-2	25,6		25,6	1,4		1,4	3,6		3,6	30,6

Н. контр.	Зорин		
Гл. конст.	Зорин		
Зав. гр.	Шахновский		
Провер.	Бодянская		
Разраб.	Минаева		

Привязан:

Инв. №

903-1-270.89 КЖ.И-П12-1, П11-2

Плита покрытия П12-1; П11-2

Стадия	Масса	Масштаб
Р	см. табл.	1:50

Лист | Листов 1

Харьковский промстройниипроект

ПГ1

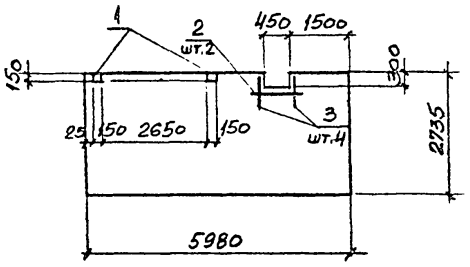

ПГ2

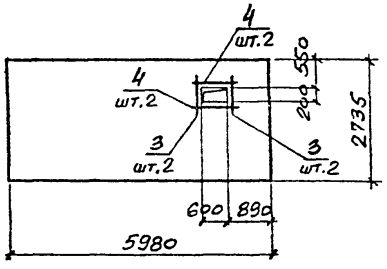

ПГ3

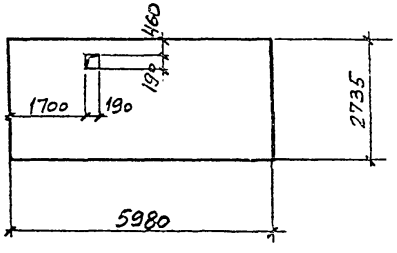

Поз.	Обозначение	Наименование	Кол. ПГ1	Кол. ПГ2	Кол. ПГ3	Масса ед., кг	Примеч.
		Документация					
	1.030.9-2 В.0	Технические требования к изготовлению сборных железобетонных конструкций					
		Сборочные единицы					
		Панель перегородки					
	1.030.9-2	ПГ60.27-2-Л	1	1	1	2100	
1	903-1-270.89 КЖ.И-МН34	Изделие закладное МН34	2			1,3	
		Детали					
2		ф8 AIII, ГОСТ 5781-82, ℓ=1000	2			0,40	
3		ф8 AIII, ГОСТ 5781-82, ℓ=800	4	4		0,32	
4		ф8 AIII, ГОСТ 5781-82, ℓ=1200		4		0,47	

Ведомость расхода стали на дополнительные арматуру и закладные изделия, кг

Марка элемента	Изделия арматурные: Арматура класса A-III ГОСТ 5781-82 ф8		Итого	Всего	Изделия закладные: Арматура класса A-III ГОСТ 5781-82 ф8		Итого	Прокат марки Вст3пс2 ГОСТ 19903-74* δ=6	Итого	Всего	Общий расход
ПГ1	1,4		1,4	1,4	0,4		0,4	2,2	2,2	2,6	4,0
ПГ2	3,2		3,2	3,2	—		—	—	—	—	3,2

Привязан:

Инв. №

Н. контр.	Зорин	
Гл. спец.	Зорин	
Зав. гр.	Шахновский	
Вед. инж.	Борнянская	
Провер.	Шаховский	
Разраб	Петраш	

903-1-270.89 КЖ.И-ПГ1...ПГ3

Панель перегородки ПГ1..., ПГ3

Стадия	Масса	Масштаб
Р	см. табл.	1:100
Лист	Листов 1	

ХАРЬКОВСКИЙ ПРОМСТРОЙНИИПРОЕКТ

ПГ4

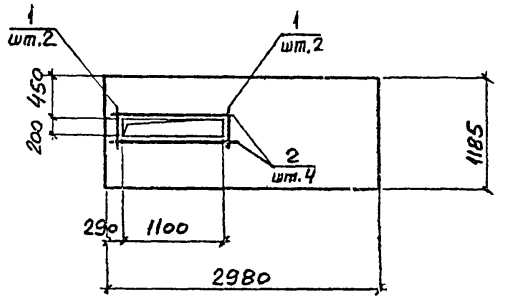

ПГ5

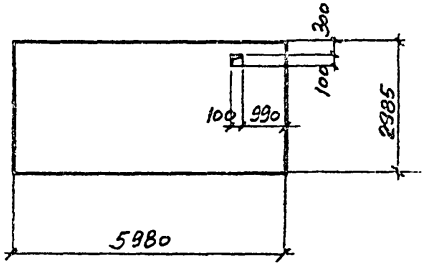

Поз.	Обозначение	Наименование	Кол. ПГ4	Кол. ПГ5	Масса ед., кг	Примеч.
		Документация				
	1.030.9-2 в.0	Технические требования к изготовлению сборных железобетонных конструкций				
		Сборочные единицы				
		Панель перегородки				
	1.030.9-2 в.1	ПГ30.12-2-Л	1		450	
	То же	ПГ60.30-2-Л		1	2290	
		Детали				
1		фВАIII, ГОСТ 5781-82, ℓ=800	4		0,32	
2		фВАIII, ГОСТ 5781-82, ℓ=1600	4		0,64	

Ведомость расхода стали на дополнительную арматуру, кг

Марка элемента	Изделия арматурные: Арматура класса A-III ГОСТ 5781-82 фВ		Итого	Всего	Общий расход
ПГ4	3,8		3,8	3,8	3,8

				903-1-270.89	КЖ.И-ПГ4; ПГ5	
				Панель перегородки ПГ4; ПГ5	Стадия: Р	Масса: см. табл.
					Масштаб: 1:100	
Привязан:	Н.контр.	Зорин			Лист	Листов 1
	Гл.спец.	Зорин			ХАРЬКОВСКИЙ ПРОМСТРОЙНИИПРОЕКТ	
	Зав.гр.	Шахновский				
	Вед.инж.	Борисянская				
	Провер.	Шахновский				
Инв.№	Разраб.	Петраш				

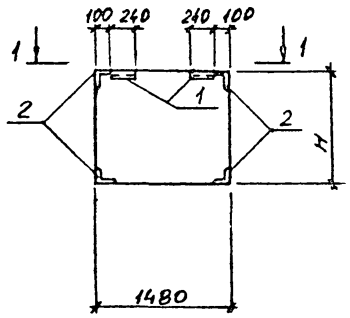

1 – 1

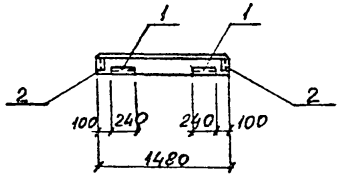

Марка	Размер H	Масса, кг
ПС 2	1785	
ПС 19	1185	

Марка поз.	Обозначение	Наименование	Кол-во ПС2	Кол-во ПС19		Масса, кг	Примечание
		Документация					
	1.030.1-1.1-100 ТО	Технические требования к изготовлению сборных железобетонных конструкций					
		Сборочные единицы					
		Панели стеновые					
	1.030.1-1.1-1 62-□	2ПС 15.18 □ - Л	1				
	1.030.1-1.1-1 62-□	2ПС 15.12 □ - Л		1			
		Изделия закладные					
1	1.030.1-1.1-3.30-01	М2	2	2		2,14	
2	1.030.1-1.1-3.35-01	М11	4	4		1,38	

Ведомость расхода стали на дополнительные закладные изделия, кг

Марка элемента	Изделия закладные									Всего
	Арматура класса			Прокат марки						
	А-III			ВСт3кп2						
	ГОСТ 5781-82			ГОСТ 19904-74*			ГОСТ 8509-72*			
	ф10		Итого	δ=6		Итого	L63х6		Итого	
ПС 2, ПС 19	2,16		2,16	1,12		1,12	6,42		6,42	9,70

Привязан:	Н.контр.	Зорин	
	Гл.констр.	Зорин	
	Зав. гр.	Шахновский	
	Провер.	Шахновский	
	Разраб.	Гнатенко	
Инв.№:			

903-1-270.89 КЖИ-ПС2;ПС19

Панель стеновая ПС 2; ПС 19

Стадия	Масса	Масштаб
	см. табл.	1:50
Лист	Листов 1	

Харьковский Промстройниипроект

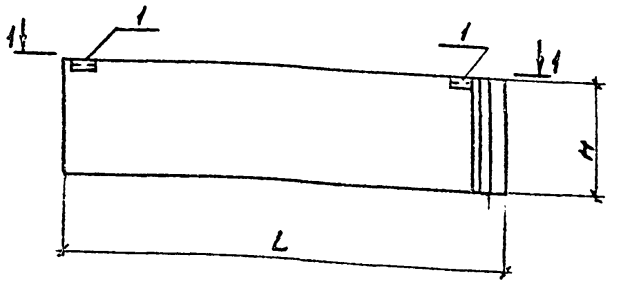

1-1

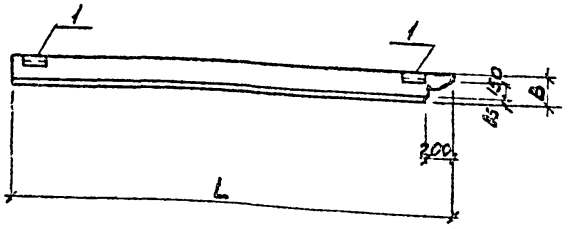

Марка	Размеры, мм			Масса, кг
	L	H	B	
ПС 8	5750	885	250	1660
			300	1960
ПС 9		1785	250	3280
			300	3840
ПС 10		1185	250	2200
			300	2580

Марка поз.	Обозначение	Наименование	Кол-во ПС 8	ПС 9	ПС 10	Масса, кг	Примечание
		Документация					
	1.030.1-1.1-1.00 ТО	Технические требования к изготовлению сборных железобетонных конструкций					
		Сборочные единицы					
		Панели стеновые					
	1.030.1-1.1-1 40-□	1ПС 57.5.9 □-□.л	1				
	1.030.1-1.1-1 40-□	1ПС 57.5.12 □-□.л			1		
	1.030.1-1.1-1 42-□	1ПС 57.5.18 □-□.л		1			
1	1.030.1-1.1-3.30-01	Закладное изделие М2	2	2	2	2.14	

Ведомость расхода стали на дополнительные закладные изделия кг

Марка элемента	Изделия закладные									Всего
	Арматура класса			Прокат марки						
	А-III			ВСт2 кп2						
	ГОСТ 5781-82			ГОСТ 19904-74*			ГОСТ 8509-86			
	ф10		Итого	δ=6		Итого	L63х6		Итого	
ПС 8 ... ПС 10	0,40			1,12		1,12	2,74		2,74	4,26

Привязан:		903-1-270.89	КЖИ-ПС8...ПС10
Инв. №	Н. контр. Зорин	Панель стеновая ПС 8 ... ПС 10	Стадия: Р; Масса: см. табл.; Масштаб: -
	Гл. констр. Зорин		Лист; Листов 1
	Зав. гр. Шляховский		Харьковский Промстройниипроект
	Провер. Шляховский		
	Разраб. Гнатенко		

23935-11 85

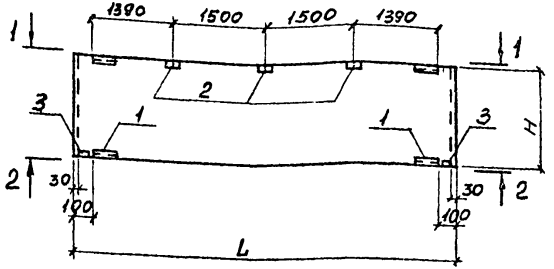

1-1

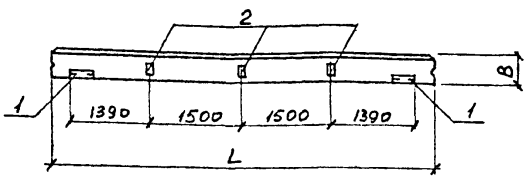

2-2

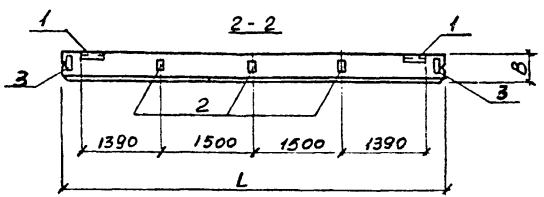

Марка	Размеры, мм			Масса
	L	H	B	кг
ПС 11	5980	1785		2830
ПС 15		1185		1880

Марка поз.	Обозначение	Наименование	Кол-во ПС11	Кол-во ПС15	Масса кг.	Примечание
	1.030.1-1.1-1.00 ТО	Документация				
		Технические требования к изготовлению сборных железобетонных конструкций				
		Сборочные единицы				
		Панель стеновая				
	1.030.1-1.1-1 07-01	ПС 60.18.□-3А-47	1			
	1.030.1-1.1-1 05	ПС 60.12.□-2А-47		1		
		Изделия закладные				
1	1.030.1-1.1-3.30	М2	2	2	2,14	
2	-01	М9	3	3	1,38	
3	-03	М6	2	2	1,14	

Ведомость расхода стали на дополнительные закладные изделия, кг

Марка элемента	Изделия закладные									Всего
	Арматура класса			Прокат марки						
	A-III			ВСт3кп2						
	ГОСТ 5781-82			ГОСТ 19903.4-74*			ГОСТ 8509-86			
	Ф10		Итого	δ=6	δ=8	Итого	L 63×6		Итого	
ПС 11, ПС 15	2,5		2,5	1,1	4,3	5,4	2,7		2,7	10,8

Привязан:

Инв. №

Н.контр.	Зорин	
Гл.спец.	Зорин	
Зав.гр.	Шахновский	
Провер.	Шаиновский	
Разраб.	Гнатенко	

903-1-270.89 КЖИ-ПС11, ПС15

Панель стеновая ПС 11; ПС 15

Стадия	Масса	Масштаб
Р	см. табл.	-
Лист	Листов 1	

ХАРЬКОВСКИЙ ПРОМСТРОЙНИИПРОЕКТ

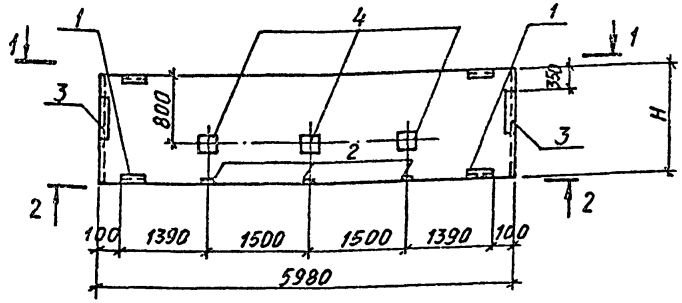

1-1

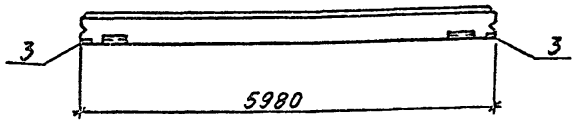

2-2

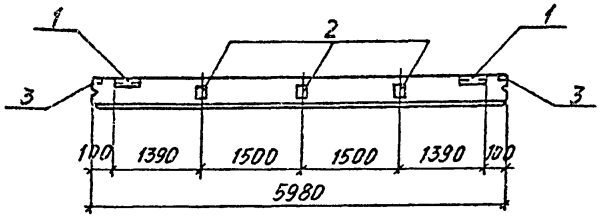

Марка поз.	Обозначение	Наименование	Кол. ПС16	Масса, ед., кг	Приме-чание
		Документация			
	1.030.1-1.1-1.00 ТО	Технические требования к изготовлению сборных железобетонных конструкций			
		Сборочные единицы			
		Панель стеновая			
	1.030.1-1.1-1 07-□	ПС 60.18.□-6Л.-48		2130	
		Изделия закладные			
1	1.030.1-1.1-3 30-01	М2	2	2,14	
2	-36	М9	3	1,4	
3	-34-01	М14	2	4,18	
4	1.400-15. в.1	МН112-6	3	2,8	

Ведомость расхода стали на дополнительные закладные изделия, кг

Марка элемента	Изделия закладные											Всего
	Арматура класса				Прокат марки							
	А-III				Вст3 кп 2							
	ГОСТ 5781-82				ГОСТ 19903-74*				ГОСТ 8509-86			
	ф10	ф12		Итого	δ=6	δ=8	δ=10	Итого	L63×6		Итого	
ПС16	2,3	1,8		4,1	1,1	13,5	2,4	17,0	2,7		2,7	23,8

Марка	Размер, мм	Масса,
	H	ед., кг
ПС16	1785	□

Привязан:

Инв. №

Н.контр.	Зорин	
Гл. спец.	Зорин	
Зав. гр.	Шаховский	
Провер.	Шаховский	
Разраб.	Ипатенко	

903-1-270.89 КЖИ-ПС16

Панель стеновая ПС16

Стадия	Масса	Масштаб
Р	см. табл.	1:50
Лист	Листов 1	

Харьковский Промстройниипроект

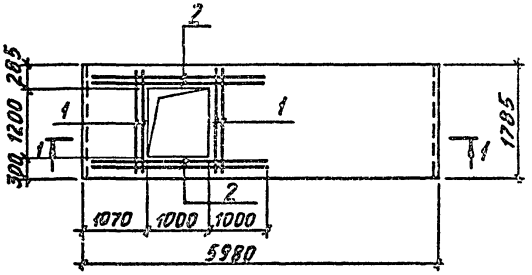

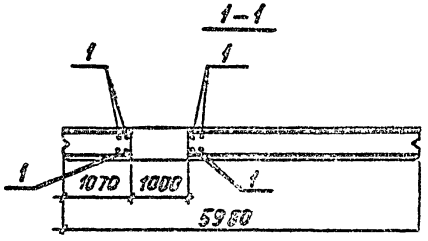

Марка поз.	Обозначение	Наименование	Кол. ПС22	Масса ед., кг	Приме-чание
		Документация			
	1.030.1-1.1-1 ОО ТО	Технические требования к изготовлению сборных железобетонных конструкций			
		Сборочные единицы			
		Панели стеновые			
	1.030.1-1.1-1 07	ПС 60.18.□-3Л-31		1890	
		Детали			
1		Ф10АIII, ГОСТ 5781-82, ℓ=1750	8	1,1	
2		Ф10АIII, то же, ℓ=3000	8	1,9	

Ведомость расхода стали
дополнительные арматурные детали, кг

Марка элемента	Изделия арматурные. Арматура класса А-III ГОСТ 5781-82 Ф10		Итого	Всего
ПС 22	24,0		24,0	24,0

			903-1-270.89	КЖИ-ПС22	
Привязан:			Панель стеновая ПС 22	Стадия	Масса	Масштаб
	Н. контр.	Зорин		Р	Ст. таел.	1:50
	Гл. спец.	Зорин		Лист	Листов 1	
	Зав. гр.	Шахновский		ХАРЬКОВСКИЙ ПРОМСТРОЙНИИПРОЕКТ		
	Провер.	Шахновский				
Инв. №	Разраб.	Чатенко				

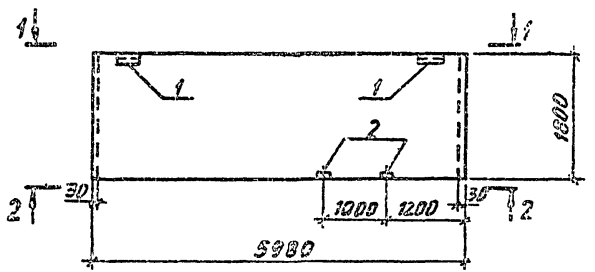

1-1

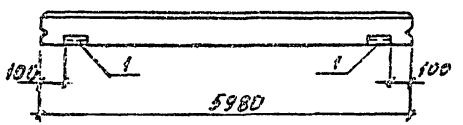

2-2

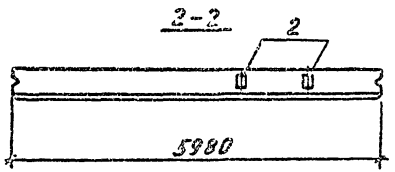

Марка поз.	Обозначение	Наименование	Кол.	Масса ед., кг	Примечание
		Документация			
	1.030.1-1.1-1 00 ТО	Технические требования			
		к изготовлению сборных			
		железобетонных конструкций			
		Сборочные единицы			
		Панель стеновая			
	1.030.1-1.1-1 07	ПС 60.18	6.А		
		Изделия закладные			
1	1.030.1-1.1-3 30-01	М2	2	2,14	
2	1.030.1-1.1-3 36	М9	2	1,30	

Ведомость расхода стали на дополнительные закладные изделия, кг

Марка элемента	Изделия закладные									Всего
	Арматура класса			Прокат марки						
	А-III			ВСт3кп2						
	ГОСТ 5781-82			ГОСТ 19903-74*			ГОСТ 8509-86			
	ф10		Итого	δ=6	δ=8	Итого	∠63×6		Итого	
ПС 23	1,2		1,2	4,1	2,0	3,1	2,7		2,7	7,0

Привязан:		903-1-270.89	КЖИ-ПС 23
	Н.контр. Зорин	Панель стеновая ПС 23	Стадия: Р; Масса: см. табл.; Масштаб: 1:50
	Гл.спец. Зорин		Лист; Листов 1
	Зав.гр. Шахновский		Харьковский Промстройниипроект
	Провер. Шахновский		
Инв.№	Разраб. Гнатенко		

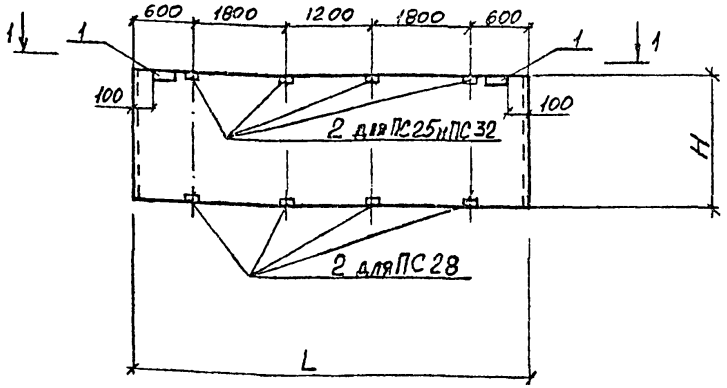

1 – 1

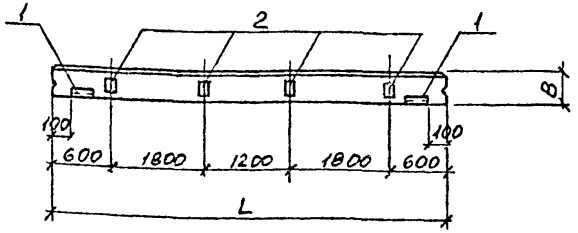

Марка, поз.	Обозначение	Наименование	Кол. ПС25	Кол. ПС32	Кол. ПС28	Масса ед. кг	Примечание
	1.030.1-1.1-1 ООТО	Документация					
		Технические требования к изготовлению сборных железобетонных конструкций					
		Сборочные единицы					
		Панели стеновые					
	1.030.1-1.1-1 04	ПС 60.9.□-6.1	1				
	1.030.1-1.1-1 05	ПС 60.12.□-6.1		1			
	1.030.1-1.1-1 07	ПС 60.18.□-6.1			1		
		Изделия закладные					
1	1.030.1-1.1-3 30-01	М2	2	2	2	2.14	
2	1.030.1-1.1-3 36	М9	4	4	4	1.38	

Ведомость расхода стали на дополнительные закладные изделия, кг

Марка элемента	Изделия закладные										Всего
	Арматура класса			Прокат марки							
	А-III			Вст3кп2							
	ГОСТ 5781-82			ГОСТ 19903-74*				ГОСТ 8509-86			
	ф10		Итого	δ=6	δ=8		Итого	L63×6		Итого	
ПС25, ПС32, ПС28	1.9		1.9	1.1	4.0		5.1	2.7		2.7	9.7

Марка	Размеры, мм L	H	B	Масса ед. кг
ПС 25	5980	885		
ПС 32		1185		
ПС 28		1785		

Привязан:

Инв. №

Н.контр.	Зорин		
Гл.спец.	Зорин		
Зав.гр.	Шахновский		
Провер.	Шахновский		
Разраб.	Гнатенко		

903-1-270.89 КЖИ-ПС25;ПС28;ПС32

Панель стеновая ПС25; ПС28; ПС32

Стадия	Масса	Масштаб
Р	см. табл.	–
Лист	Листов 1	

ХАРЬКОВСКИЙ ПРОМСТРОЙНИИПРОЕКТ

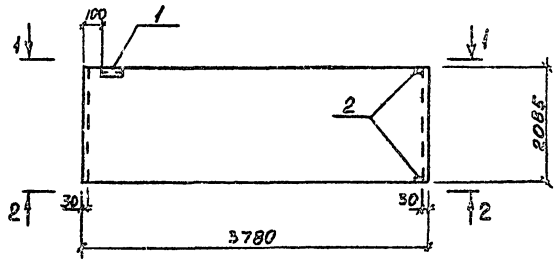

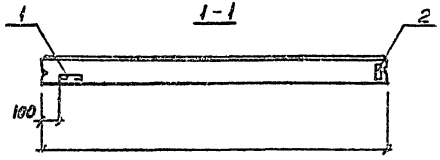

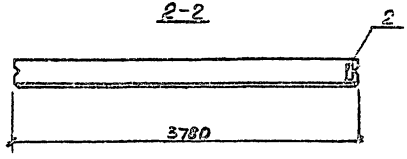

Марка поз.	Обозначение	Наименование	Кол. ПС51	Масса ед. кг.	Примечание
		Документация			
	1.030.1-1.1-1 00 ТО	Технические требования			
		к изготовлению сборных			
		железобетонных конструкций			
		Сборочные единицы			
		Панели стеновые			
	903-1-270.89 КЖ.И-ПС30, ПС47	ПС 47	1		
		Изделия закладные	1		
1	1.030.1-1.1-3.30-01	М2	1	2.14	
2	1.030.1-1. 1-3 36	М9	2	1.38	

Ведомость расхода стали на дополнительные закладные изделия, кг

Марка элемента	Изделия закладные										Всего
	Арматура класса			Прокат марки							
	А-III			ВСт 3 кп 2							
	ГОСТ 5781-82			ГОСТ 19903-74*				ГОСТ 8509-86			
	ф10		Итого	δ=6	δ=8		Итого	∠63×6		Итого	
ПС 29	1,0		1,0	0,6	2,0		2,6	1,4		1,4	5,0

Н.контр.	Зорин		
Гл.спец.	Зорин		
Зав.гр.	Шахновский		
Провер.	Шахновский		
Разраб.	Гнатенко		

Привязан:

Инв. №

903-1-270.89 КЖ.И-ПС 29

Панель стеновая ПС 29

Стадия	Масса	Масштаб
Р	см. табл.	1:30

Лист | Листов 1

ХАРЬКОВСКИЙ ПРОМСТРОЙНИЛПРОЕКТ

23935-11 91

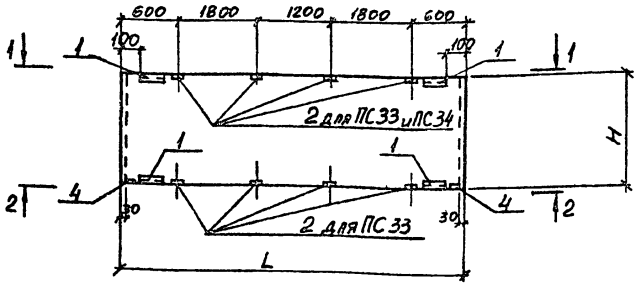

1-1

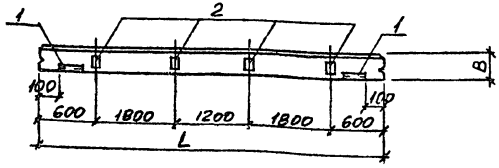

2-2

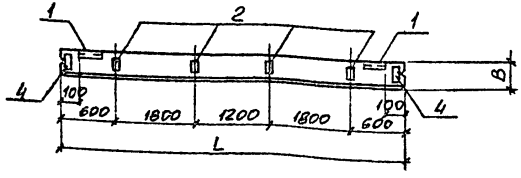

Марка	Размеры, мм			Масса
	L	H	B	ед. кг
ПС 33	5980	1785		
ПС 34		1185		

Марка поз.	Обозначение	Наименование	Кол. ПС33	Кол. ПС34	Масса ед. кг	Примечание
		Документация				
	1.030.1-1.1-1 00ТО	Технические требования к изготовлению сборных железобетонных конструкций				
		Сборочные единицы				
		Панели стеновые				
	1.030.1-1.1-1 07	ПС 60.18.□-6.А	1			
	1.030.1-1.1-1 05	ПС 60.12.□-6.А		1		
		Изделия закладные				
1	1.030.1-1.1-3 30-01	М2	4	4	2.14	
2	1.030.1-1.1-3 36	М9	8	4	1.38	
4	1.030.1-1.1-3 33	М6	2	2	1.14	

Ведомость расхода стали на дополнительные закладные изделия, кг

Марка элемента	Изделия закладные										Всего
	Арматура класса А-III			Прокат марки ВСт3кп2							
	ГОСТ 5781-82			ГОСТ 19903-74*				ГОСТ 8509-86			
	ф10		Итого	δ=6	δ=8		Итого	L63х6		Итого	
ПС 33	4,8		4,8	2,2	9,3		11,5	5,5		5,5	21,8
ПС 34	3,3		3,3	2,2	5,3		7,5	5,5		5,5	16,3

Привязан:

Инв.№

Н.контр.	Зорин		
Гл.спец.	Зорин		
Зав.гр.	Шахновский		
Провер.	Шахновский		
Разраб.	Гнатенко		

903-1-270.89 КЖ.И-ПС33;ПС34

Панель стеновая ПС 33; ПС 34

Стадия	Масса	Масштаб
Р	см. табл.	—
Лист	Листов 1	

Харьковский Промстройниипроект

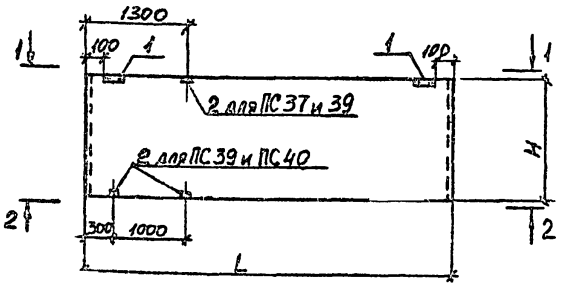

1-1

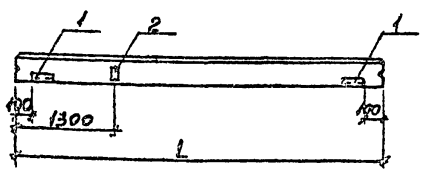

2-2

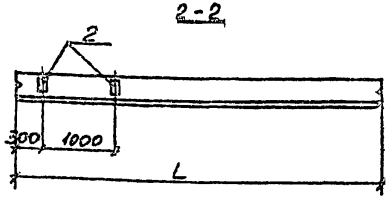

Марка	Размеры, мм		Масса ед. кг
	L	H	
ПС 37	5980	885	
ПС 39		1485	
ПС 40		1785	

Марка поз.	Обозначение	Наименование	Кол. ПС 37	ПС 39	ПС 40	Масса ед. кг	Примечание
		Документация					
	1.030.1-1.1-100ТО	Технические требования к изготовлению сборных железобетонных конструкций					
		Сборочные единицы					
		Панели стеновые					
	1.030.1-1.1-1 04-□	ПС 60.9.□-6.А	1				
	1.030.1-1.1-1 06-□	ПС 60.15.□-6.А		1			
	1.030.1-1.1-1 07-□	ПС 60.18.□-6.А			1		
		Изделия закладные					
1	1.030.1-1.1-3 30-01	М2	2	2	2	2.14	
2	1.030.1-1.1-3 36	М9	1	3	2	1.38	

Ведомость расхода стали на дополнительные закладные изделия кг

Марка элемента	Изделия закладные									Всего
	Арматура класса А-III ГОСТ 5781-82			Прокат марки ВСт 2 кп 2 ГОСТ 19903-74*			ГОСТ 8509-86			
	ф10		Итого	δ-6	δ-8	Итого	L63х6		Итого	
ПС 37	0,9		0,9	1,1	1,0	2,1	2,7		2,7	5,7
ПС 39	1,5		1,5	1,1	3,0	4,1	2,7		2,7	8,3
ПС 40	1,2		1,2	1,1	2,0	3,1	2,7		2,7	7,0

Привязан:

Инв. №

Н. контр.	Зорин	
Гл. спец.	Зорин	
Зав. гр.	Шахновский	
Провер.	Шахновский	
Разраб.	Гнатенко	

903-1-270.89 КЖ.И-ПС37; ПС39; ПС40

Панель стеновая ПС37; ПС39; ПС40

Стадия	Масса	Масштаб
	см. табл.	—
Лист	Листов 1	

ХАРЬКОВСКИЙ ПРОМСТРОЙНИИПРОЕКТ

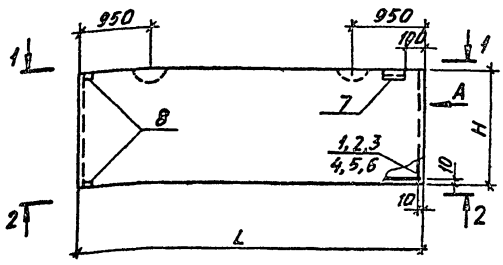

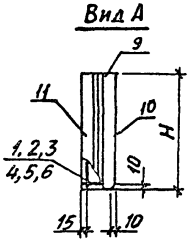

1-1

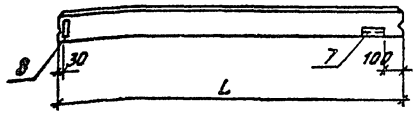

2-2

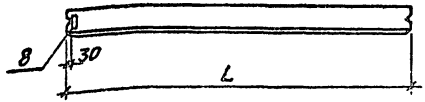

Марка поз.	Обозначение	Наименование	Кол. ПС38	Кол. ПС47	Масса, ед., кг	Примечание
		Документация				
	1.030.1-1.1-1 00 ТО	Технические требования к изготовлению сборных железобетонных конструкций				
		Сборочные единицы				
		Панели стеновые				
	1.030.1-1.1-1 07	ПС 60.21. 6.л				
1	903-1-270.89 КЖ.И-КП2	Каркас пространственный КП2	1			
2	903-1-270.89 КЖ.И-КП3	То же КП3	1			
3	903-1-270.89 КЖ.И-КП4	То же КП4	1			
4	903-1-270.89 КЖ.И-КП5	То же КП5		1		
5	903-1-270.89 КЖ.И-КП6	То же КП6		1		
6	903-1-270.89 КЖ.И-КП7	То же КП7		1		
		Изделия закладные				
7	1.030.1-1.1-3 30-01	М2	1	1	2,14	
8	1.030.1-1.1-3 33	М6	2	2	1,14	
		Материалы				
9		Бетон легкий класса В3,5				м³
10		Раствор цементный М100	0,19	0,15		м³
11		То же М50	0,14	0,12		м³

Марка	Размеры, мм L	Размеры, мм H	Масса, ед., кг
ПС 38	4680	2085	
ПС 47	3780		

Привязан:

Инв. №

Н.контр.	Зорин	
Гл.спец.	Зорин	
Зав. гр.	Шахновский	
Провер.	Шахновский	
Разраб.	Гнатенко	

903-1-270.89 КЖ.И-ПС38; ПС47

Панель стеновая ПС 38; ПС 47

Стадия	Масса	Масштаб
Р	см. табл.	1:50

Лист 1 Листов 2

ХАРЬКОВСКИЙ ПРОМСТРОЙНИИПРОЕКТ

Марка элемента	Изделия арматурные									Изделия закладные															Общий расход
	Арматура класса								Всего	Арматура класса								Прокат марки						Всего	
	A-III					Bp-I				A-III				AC-II				ВСт 3 кп 2							
	ГОСТ 5781-82					ГОСТ 6727-80				ГОСТ 5781-82				ГОСТ				ГОСТ 19903-74			ГОСТ 8509-72				
	ф6	ф8	ф12		Итого	ф4	ф5	Итого		ф10	ф12	ф14	Итого	ф18	ф20		Итого	δ=6	δ=8	Итого	L63×6		Итого		
ПС 38 δ=300	16,0		0,5		16,5	4,8	6,2	11,0	27,5	1,2	0,5		1,7	6,7			6,7	0,6	1,3	1,9	1,4		1,4	11,7	39,2
ПС 38 δ=350		28,8	0,6		29,4	4,7	6,2	10,9	40,3	1,2		1,0	2,2		9,7		9,7	0,6	1,3	1,9	1,4		1,4	15,2	55,5
ПС 38 δ=400		28,8	0,7		29,5	6,3	6,2	12,5	42,0	1,2		1,0	2,2		9,7		9,7	0,6	1,3	1,9	1,4		1,4	15,2	57,2
ПС 47 δ=200	12,8		0,5		13,3	3,8	6,2	10,0	23,3	1,2	0,5		1,7	6,7			6,7	0,6	1,3	1,9	1,4		1,4	11,7	35,0
ПС 47 δ=250		24,0	0,6		24,6	5,8	6,2	10,0	24,6	1,2		1,0	2,2		9,7		9,7	0,6	1,3	1,9	1,4		1,4	15,2	39,8
ПС 47 δ=300		24,0	0,7		24,7	5,0	6,2	11,2	36,9	1,2		1,0	2,2		9,7		9,7	0,6	1,3	1,9	1,4		1,4	15,2	51,1

Привязан:

Инв. №

КЖИ-ПС38', ПС47

Лист 2

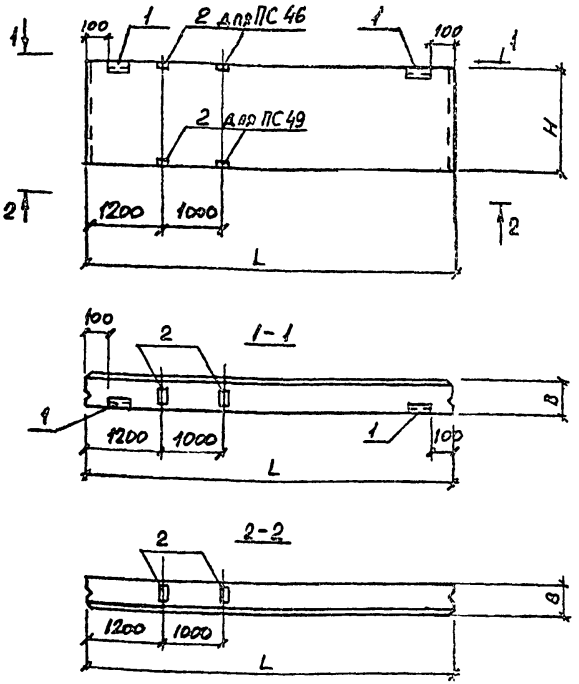

Марка	Размеры, мм			Масса
	L	H	B	ед., кг
ПС 46	5980	885		
ПС 49		1185		

Марка, поз	Обозначение	Наименование	Кол. ПС46	Кол. ПС49	Масса ед.кг	Примечание
		Документация				
	1.030.1-1.1-1 ОВТО	Технические требования к изготовлению сборных железобетонных конструкций				
		Сварочные единицы				
		Панели стеновые				
	1.030.1-1.1-1 04	ПС 60.9. □ - 6.А	1			
	1.030.1-1.1-1 05	ПС 60.12. □ - 6.А		1		
1	1.030.1-1.1-3 30-01	Закладные детали М2	2	2	2.14	
2		М9	2	2	1.38	

Ведомость расхода стали на дополнительные закладные изделия

Марка элемента	Изделия закладные									Всего
	Арматура класса			Прокат марки						
	А-III			ВСт3кп2						
	ГОСТ 5781-82			ГОСТ 19903-74*			ГОСТ 8509-86			
	Ф10		Итого	δ=6	δ=8		Итого	L63×5	Итого	
ПС 46, ПС 49	1,2		1,2	1,1	2,0		3,1	2,7	2,7	7,0

Привязан:

Инв. №

Н.контр.	Зорин	
Гл.спец.	Зорин	
Зав.гр.	Шаховский	
Провер.	Шаховский	
Разраб.	Гнатенко	

3.903-1-270.89 КЖ.Н-ПС46;ПС49

Панель стеновая ПС 46; ПС 49

Стадия	Масса	Масштаб
Р	см. табл.	—
Лист	Листов 1	

ХАРЬКОВСКИЙ ПРОМСТРОЙНИИПРОЕКТ

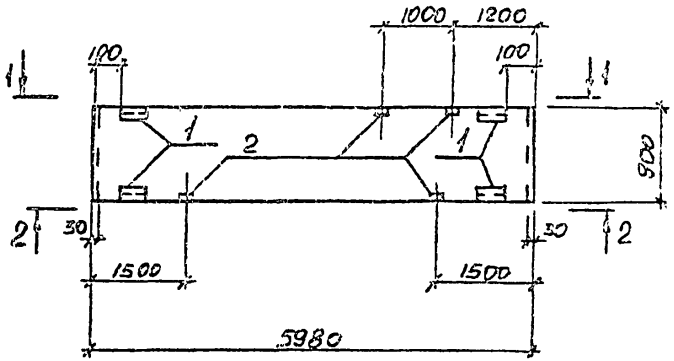

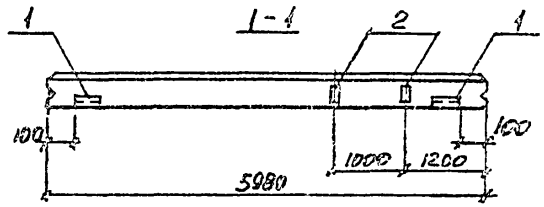

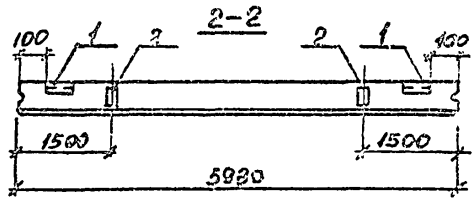

Марка поз.	Обозначение	Наименование	Кол. ПС 50	Масса ед. кг	Примечание
		Документация			
	1.030.1-1.1-100 ТО	Технические требования к изготовлению сборных железобетонных конструкций			
		Сборочные единицы			
		Панель стеновая			
	1.030.1-1.1-1 04 ☐	ПС 60.9 ☐ 6.А		☐	
		Изделия закладные			
1	1.030.1-1.1-3 30-01	М2	4	2.14	
2	1.030.1-1.1-3 36	М9	4	1.38	

Ведомость расхода стали на дополнительные закладные изделия, кг

Марка элемента	Изделия закладные										Всего
	Арматура класса			Прокат марки							
	А-III			ВСт3 кп2							
	ГОСТ 5781-82			ГОСТ 19903-74*				ГОСТ 8509-86			
	Ф10		Итого	δ=6	δ=8		Итого	L63×6		Итого	
ПС 50	2,3		2,3	2,2	4,0		6,2	5,5		5,5	14,0

Привязан:			903-1-270.89 КЖ.И-ПС50
Н.контр.	Зорин		Панель стеновая ПС 50
Гл.спец.	Зорин		Стадия: Р; Масса: см. табл.; Масштаб: 1:50
Зав.гр.	Шаховский		Лист; Листов 1
Провер.	Шаховский		Харьковский Промстройниипроект
Разраб.	Гнатенко		
Инв. №			

1-1

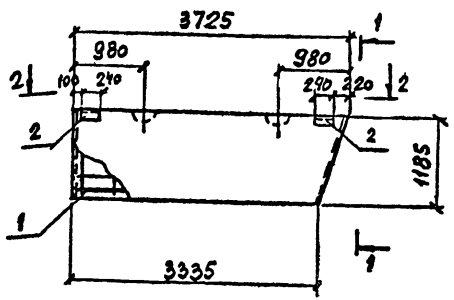

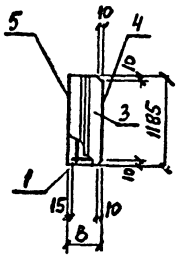

2-2

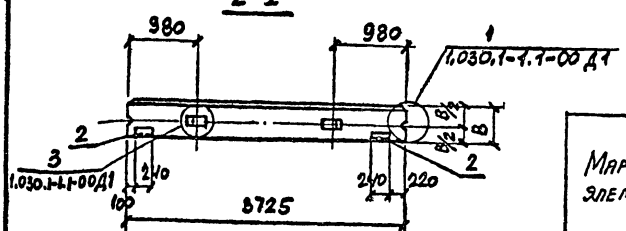

Поз.	Обозначение	Наименование	Колич. ПС53	Колич. ПС61	Колич. ПС67	Масса ед., кг	Примечание
		Документация					
		Сборочные единицы					
		Каркасы пространственные					
1	ТП 903-1-241.87-КЖИ-...КП8 ...КП13	КП8	1	–	–	17,5	
	То же	КП9	–	1	–	17,7	
	"	КП10	–	–	1	20,9	
2	1.030.1-1.1-3-30-01	Изделие закладное М2	2	2	2	2,14	
		Материалы					
3		Бетон легкий класса В 3,5	0,63 м³	0,90 м³	1,1 м³		
4		Раствор цементный марки 100	0,08 м³	0,08 м³	0,08 м³		
5		То же 50	0,06 м³	0,06 м³	0,06 м³		

Ведомость расхода стали на элемент, кг

Марка элемента	Изделия арматурные											Изделия закладные						Общий расход
	Арматура класса										Всего	Арматура класса		Прокат марки			Всего	
	А-III				Ас-II			В р-I				А-III		ВСт3кп2				
	ГОСТ 5781-82				ГОСТ 5781-82			ГОСТ 6727-80				ГОСТ 5781-82		ГОСТ 19903-74	ГОСТ 8509-86			
	ф6	ф8	ф10	Итого	ф12	ф14	Итого	ф4	ф5	Итого		ф10	Итого	б=6	L63×6	Итого		
ПС53	7,8	0,1	0,2	8,1	2,1	–	2,1	3,4	3,9	7,3	17,5	0,4	0,4	1,1	2,7	3,8	4,2	21,7
ПС61	7,8	0,1	0,3	8,2	2,1	–	2,1	3,4	3,9	7,3	17,6	0,4	0,4	1,1	2,7	3,8	4,2	21,8
ПС67	7,8	–	0,7	8,5	–	3,4	3,4	5,1	3,9	9,0	20,9	0,4	0,4	1,1	2,7	3,8	4,2	25,1

Марка	В, мм	Масса ед., кг
ПС53	200	960
ПС61	250	1170
ПС67	300	1370

Привязан:

Инв. №

Н.контр.	Зорин	
Гл.спец.	Зорин	
Зав.гр.	Шахновский	
Проверил	Матюшевский	
Разраб.	Артеменко	

903-1-270.89 КЖИ-ПС53; ПС61; ПС67

Панель стеновая ПС53; ПС61; ПС67

Стадия	Масса	Масштаб
Р	см. табл.	1:50

Лист | Листов 1

Харьковский промстройниипроект

23935-11 98

1-1

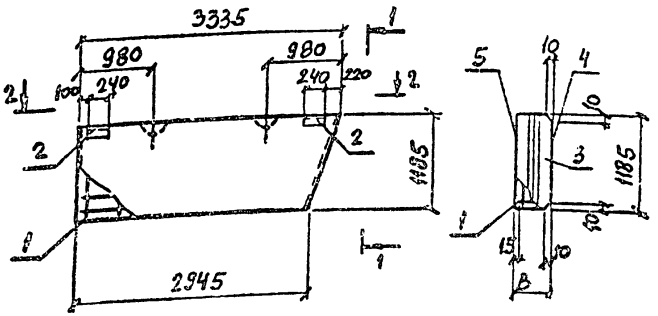

2-2

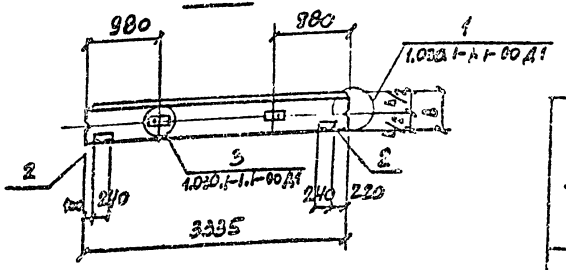

Поз.	Обозначение	Наименование	Колич. ПС54	ПС62	ПС68	Масса ед.кг	Примечание
		Документация					
		Сборочные единицы					
		Каркасы пространственные					
1	ТП903-1-270.89-КЖИ-1 КП8 КП13	КП11	1	–	–	16,0	
	То же	КП12	–	1	–	16,1	
	"	КП13	–	–	1	19,3	
2	1.030.1-1.1-3-30-01	Изделие закладное М2	2	2	2	2,14	
		Материалы					
3		Бетон легкий класса В3,5	0,61 м³	0,60 м³	0,59 м³		
4		Раствор цементный марки 100	0,07 м³	0,07 м³	0,07 м³		
5		То же 50	0,06 м³	0,06 м³	0,06 м³		

Ведомость расхода стали на элемент, кг

Марка элемента	Изделия арматурные: Арматура класса A-III ГОСТ 5781-82 ф6	ф8	ф10	Итого	A-II ГОСТ 5781-82 ф12	ф14	Итого	Bp-I ГОСТ 6727-80 ф4	ф5	Итого	Всего	Изделия закладные: Арматура класса A-III ГОСТ 5781-82 ф10	Итого	Прокат марки ВСт3кп2 ГОСТ 19903-74 8-6	ГОСТ 8509-86 L63x6	Итого	Всего	Общий расход
ПС54	6,9	0,1	0,2	7,2	2,1	–	2,1	3,1	3,6	6,7	16,0	0,4	0,4	1,1	2,7	3,8	4,2	20,2
ПС62	6,9	0,1	0,3	7,3	2,1	–	2,1	3,1	3,6	6,7	16,1	0,4	0,4	1,1	2,7	3,8	4,2	20,3
ПС68	6,9	–	0,7	7,6	–	3,4	3,4	4,7	3,6	8,3	19,3	0,4	0,4	1,1	2,7	3,8	4,2	23,5

Марка	В, мм	Масса ед., кг
ПС54	200	860
ПС62	250	1050
ПС68	300	1240

Привязан:

Инв. №

Гл. констр.	Зорин	
Гл. спец.	Зорин	
Зав. гр.	Шамовский	
Провер.	Шахновский	
Разраб.	Артеменко	

903-1-270.89 КЖИ-ПС54; ПС62; ПС68

Панель стеновая ПС54; ПС62; ПС68

Стадия	Масса	Масштаб
Р	см. табл.	1:50

Лист | Листов 1

Харьковский Промстройниипроект

1-1

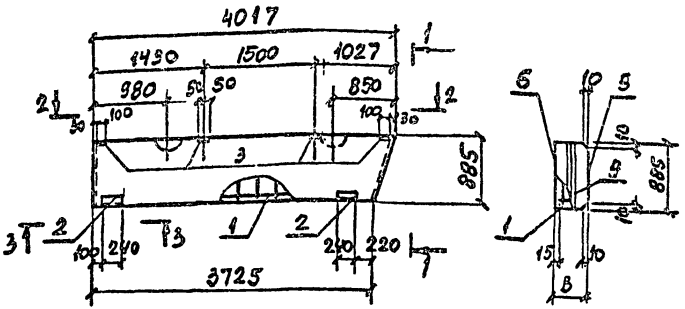

2-2

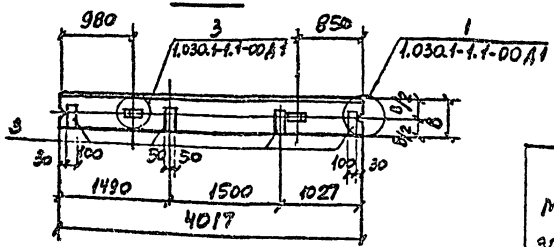

3-3

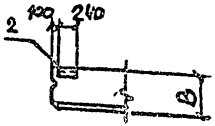

Марка	B, мм	Масса ед., кг
ПС55	200	810
ПС63	250	985
ПС69	300	1170

Поз.	Обозначение	Наименование	Колич. ПС55	Колич. ПС63	Колич. ПС69	Масса ед., кг	Примечание
		Документация					
		Сборочные единицы					
		Каркасы пространственные					
1	ТП 903-1-270.89-КЖИ-... КП14 КП15	КП14	1	-	-	14,4	
	То же	КП15	-	1	-	15,4	
	"	КП16	-	-	1	29,2	
		Изделия закладные					
2	1.030.1-1.1-3 30-01	М2	2	2	2	2,14	
3	1.030.1-1.1-3 33-02	М15	4	4	-	1,95	
3	1.030.1-1.1-3 33-03	М16	-	-	4	2,32	
		Материалы					
4		Бетон легкий класса В35	0,57 м³	0,74 м³	0,91 м³		
5		Раствор цементный марки 100	0,07 м³	0,07 м³	0,07 м³		
6		То же 50	0,05 м³	0,05 м³	0,05 м³		

Ведомость расхода стали на элемент, кг

Марка элемента	Изделия арматурные: Арматура класса A-III ГОСТ 5781-82 ф6	ф8	ф10	Итого	Ac-II ф10	ф12	Итого	Bp-I ГОСТ 6727-80 ф4	ф5	Итого	Всего	Изделия закладные: Арматура класса A-III ГОСТ 5781-82 ф10	Прокат марки Вст 3кп2 ГОСТ 19903-74* δ=6	δ=8	ГОСТ 8509-86 L63×6	Всего	Общий расход
ПС55	6,8	0,2	-	7,0	1,3	-	1,3	3,1	3,0	6,1	14,4	4,6	1,1	4,3	2,7	12,7	27,1
ПС63	6,8	0,1	0,3	7,2	-	2,1	2,1	3,1	3,0	6,1	15,4	4,6	1,1	4,3	2,7	12,7	28,1
ПС69	-	0,1	17,3	17,4	-	2,1	2,1	4,6	3,0	7,6	27,1	5,1	1,1	5,5	2,7	14,4	41,5

Привязан:

Инв. №

Н. контр.	Зорин	
Гл. спец.	Зорин	
Зав. гр.	Шахновский	
Провер.	Шахновский	
Разраб.	Потеменко	

903-1-270.89 КЖИ-ПС55; ПС63; ПС69

Панель стеновая ПС55; ПС63; ПС69

Стадия	Масса	Масштаб
Р	см. табл.	1:50
Лист	Листов 1	

Харьковский Промстройниипроект

ПС 56

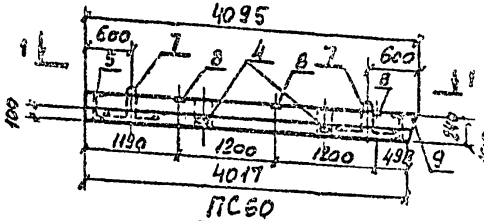

3-3

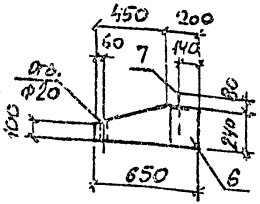

ПС 60

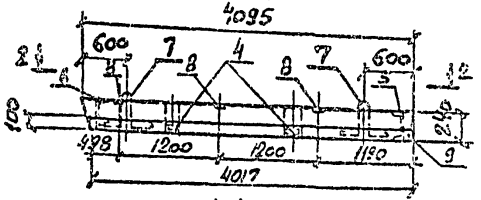

Марка	Масса ед., кг
ПС 56	750
ПС 60	750
ПС 87	1200

1-1

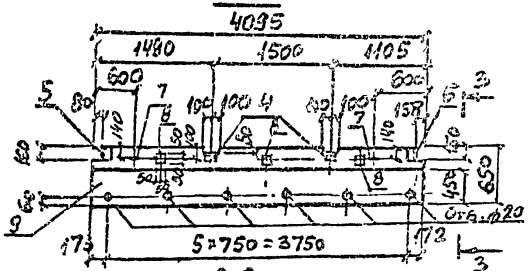

2-2

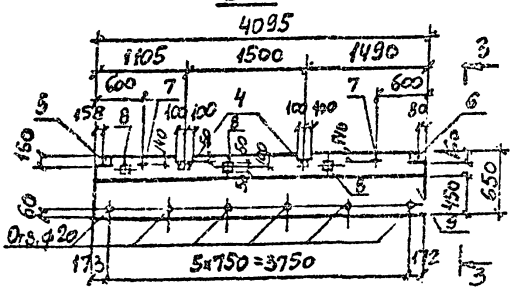

Марка поз.	Обозначение	Наименование	Количество ПС56	ПС60	ПС87	Масса ед., кг	Примечание
		Документация					
		Сборочные единицы					
ПС87	1.030.1-1 2-1 6.00.0	Панель карнизная ПК60.65-1					
1	1.090.1-1.2-1 0.07.0	Каркас плоский Кр1	2	2	-	1.7	
		Сетки арматурные					
2	903 1-270.89 СМ.II-С35	С35	1	1	-	20.8	
3	903-1-270.89 КМИ-С36	С36	1	1	-	6.3	
		Изделия закладные					
4	1.030.1-1.2-1 0.11.0	МН9	2	2	-	1.84	
5	1.030.1-1.2-1 0.10.0	МН3	1	1	-	4.6	
6	1.030.1-1.2-1 0.10.0-А	МН4	1	1	-	4.6	
7	1.030.1-1.2-1 0.002	Петля СП2	2	2	-	4.2	
8	1.400-15	МН105-3	3	3	4	0.8	
		Материалы					
9		Бетон на пористых заполнителях класса В12,5	0,50 м³	0,50 м³	0,75 м³		

ПС87

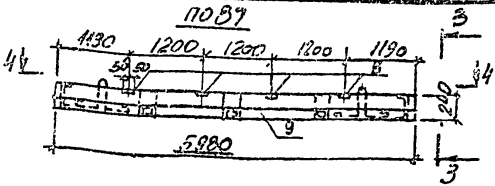

4-4

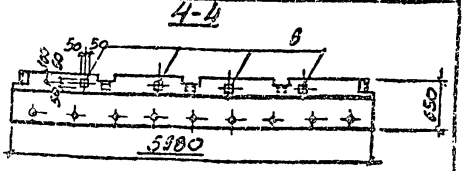

Привязан:

Инв. №

Н. контр.	Зорин		
Гл. спец.	Зорин		
Зав. гр.	Шатковский		
Провер.	Шатковский		
Разраб.	Артеменко		

903-1-270.89 КЖИ-ПС56; ПС60; ПС87

Панель стеновая ПС 56; ПС60; ПС 87

Стадия	Масса	Масштаб
Р	см. табл.	1:50

Лист 1 | Листов 2

Харьковский промстройниипроект

ПС 56
(АРМИРОВАНИЕ)

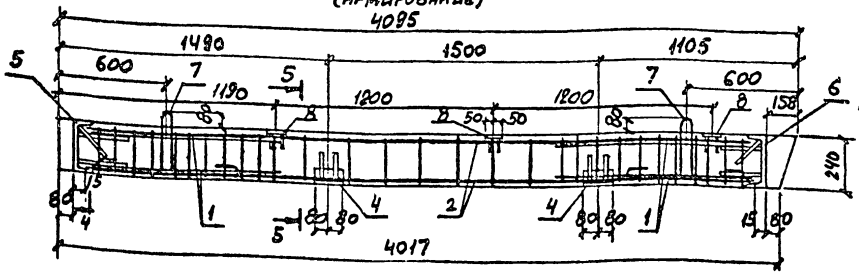

4-4

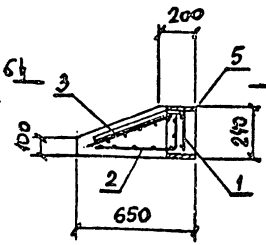

5-5

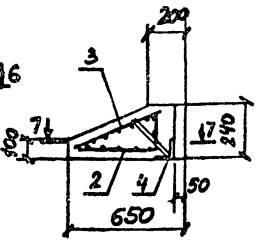

ПС 60
(АРМИРОВАНИЕ)

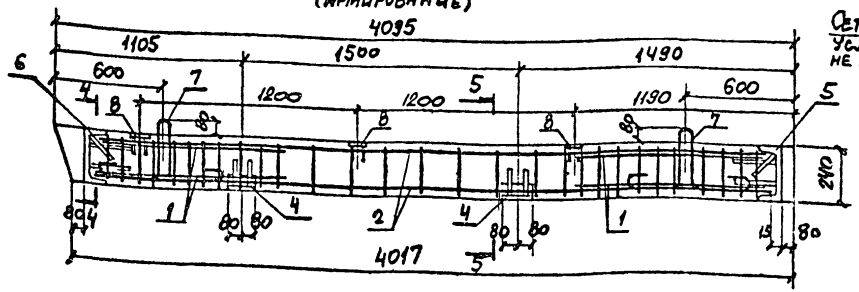

6-6

7-7

Сетки поз. 3
условно
не показаны

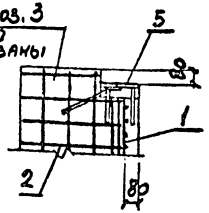

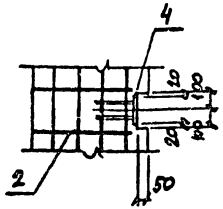

Ведомость расхода стали на ПС87 дана только на дополнительные закладные изделия.

Ведомость расхода стали на элемент, кг

Марка элемента	Изделия арматурные					Изделия закладные									Общий расход
	Арматура класса				Всего	Арматура класса				Прокат марки					
	A-III ГОСТ 5781-82		Bp-I ГОСТ 6727-80			A-III ГОСТ 5781-82				ВСт3кп2 ГОСТ 8509-86	ГОСТ 8240-72	ГОСТ 19903-74*	Итого	Всего	
	ф10	Итого	ф5	Итого		ф8	ф10	Итого	ф20	Итого	L 90×56×8	С24	δ=6			
ПС 56	21,4	21,4	9,2	9,2	30,6	2,2	1,5	2,5	8,4	9,6	2,8	7,7	1,5	12,0	24,1	54,7
ПС 60	21,4	21,4	9,2	9,2	30,6	2,2	1,5	2,5	8,4	9,6	2,8	7,7	1,5	12,0	24,1	54,7
ПС 87						1,2		1,2					2,0	2,0	3,2	3,2

Привязан:

Инв. №

1-1

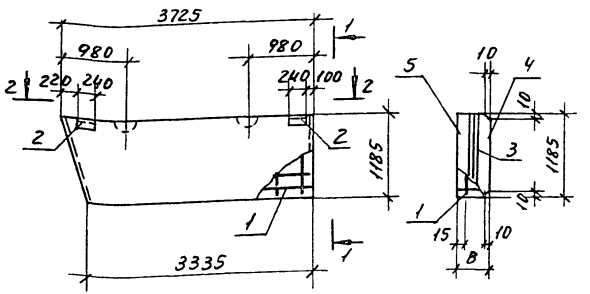

2-2

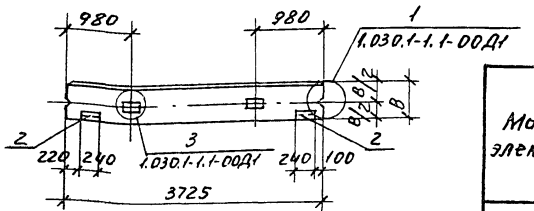

Поз.	Обозначение	Наименование	Колич. ПС57	Колич. ПС64	Колич. ПС70	Масса ед., кг	Примечание
		Документация					
		Сборочные единицы					
		Каркасы пространственные					
1	903-1-270.89-КНИ-... КП8 КП9	КП8	1	–	–	17,5	
	То же	КП9	–	1	–	17,7	
	"	КП10	–	–	1	20,9	
2	1.030.1-1.1-3-30-01	Изделие закладное М2	2	2	2	2,14	
		Материалы					
3		Бетон легкий класса В3,5	0,69 м³	0,90 м³	1,1 м³		
4		Раствор цементный марки 50	0,08 м³	0,08 м³	0,08 м³		
5		То же	0,06 м³	0,06 м³	0,06 м³		

Ведомость расхода стали на элемент, кг

Марка элемента	Изделия арматурные: Арматура класса А-III ГОСТ 5781-82 ф6	ф8	ф10	Итого	Ас-II ф12	ф14	Итого	Вр-I ГОСТ 6727-80 ф4	ф5	Итого	Всего	Изделия закладные: Арматура класса А-III ГОСТ 5781-82 ф10	Итого	Прокат марки ВСт3кп2 ГОСТ 19903-74 δ=6	ГОСТ 8509-93 ∠63х6	Итого	Всего	Общий расход
ПС57	7,8	0,1	0,2	8,1	2,1	–	2,1	3,4	3,9	7,3	17,5	0,4	0,4	1,1	2,7	3,8	4,2	21,7
ПС64	7,8	0,1	0,3	8,2	2,1	–	2,1	3,4	3,9	7,3	17,6	0,4	0,4	1,1	2,7	3,8	4,2	21,8
ПС70	7,8	–	0,7	8,5	–	3,4	3,4	5,1	3,9	9,0	20,9	0,4	0,4	1,1	2,7	3,8	4,2	25,1

Марка	в, мм	Масса ед., кг
ПС57	200	960
ПС64	250	1170
ПС70	300	1370

Н. контр.	Зорин	подп.	
Гл. спец.	Зорин	"	
Зав. гр.	Шахновский	"	
Провер.	Шахновский	"	
Разраб.	Артеменко	"	

Привязан:

Инв. №

903-1-270.89 КНИ-ПС57; ПС64; ПС70

Панель стеновая ПС57; ПС64; ПС70

Стадия	Масса	Масштаб
Р	см. табл.	1:50
Лист	Листов 1	

Хтрьковский промстройниипроект

1-1

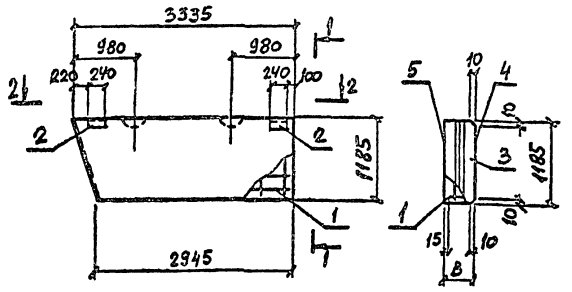

2-2

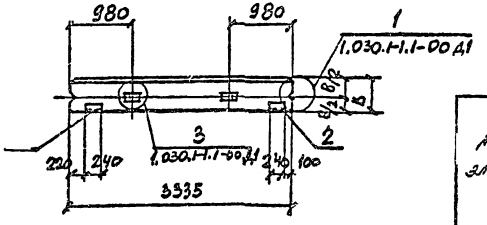

Поз.	Обозначение	Наименование	Колич. ПС58	ПС65	ПС71	Масса ед., кг	Примечание
		Документация					
		Сборочные единицы					
		Каркасы пространственные					
1	903-1-270.89-КЖИ-...КП8	КП 11	1	-	-	16,0	
	То же	КП 12	-	1	-	16,1	
	"	КП 13	-	-	1	19,3	
2	1.030.1-1.1-3.30-01	Изделие закладное М2	2	2	2	2,14	
		Материалы					
3		Бетон легкий класса В3,5	0,61 м³	0,80 м³	0,99 м³		
4		Раствор цементный марки М0	0,07 м³	0,07 м³	0,07 м³		
5		То же	0,06 м³	0,06 м³	0,06 м³		

Ведомость расхода стали на элемент, кг

Марка элемента	Изделия арматурные										Изделия закладные						Общий расход
	Арматура класса									Всего	Арматура класса	Прокат марки				Всего	
	A-II				A-III			Bp-I			A-II	ВСт3кп2					
	ГОСТ 5781-82				ГОСТ 5781-82			ГОСТ 6727-80			ГОСТ 5781-82	ГОСТ 8568-82					
	ф6	ф8	ф10	Итого	ф12	ф14	Итого	ф4	ф5	Итого	ф10	δ=6	L63x4	Итого			
ПС58	6,9	0,1	0,2	7,2	2,1	-	2,1	3,1	3,6	6,7	16,0	0,4	0,4	1,1	2,7	3,8	4,2	20,2
ПС65	6,9	0,1	0,3	7,3	2,1	-	2,1	3,1	3,6	6,7	16,1	0,4	0,4	1,1	2,7	3,8	4,2	20,3
ПС71	6,9	-	0,7	7,6	-	3,4	3,4	4,7	3,6	8,3	19,3	0,4	0,4	1,1	2,7	3,8	4,2	23,5

Марка	b, мм	Масса ед., кг
ПС 58	200	860
ПС 65	250	1050
ПС 71	300	1240

Привязан:

Инв. №

Н.контр.	Зорин	
Гл.спец.	Зорин	
Зав.гр.	Шляховский	
Провер.	Шляховский	
Разраб.	Артеменко	

903-1-270.89 КЖИ-ПС58; ПС65; ПС71

Панель стеновая ПС58; ПС65; ПС71

Стадия	Масса	Масштаб
Р		1:50
	Лист	Листов 1

Харьковский Промстройниипроект

1-1

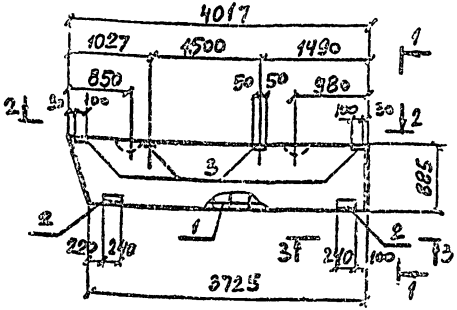

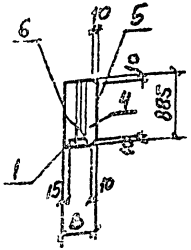

2-2

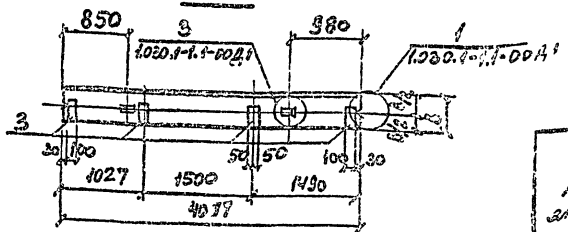

3-3

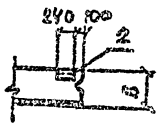

Марка	B, мм	Масса ед., кг
ПС59	200	810
ПС66	250	985
ПС72	300	1170

Поз.	Обозначение	Наименование	Колич. ПС59	Колич. ПС66	Колич. ПС72	Масса ед., кг	Примечание
		Документация					
		Сборочные единицы					
		Каркасы пространственные					
1	903-1-270.89-КЖИ-КП14	КП14	1	-	-	14,4	
	То же	КП15	-	1	-	15,4	
	"	КП16	-	-	1	29,2	
		Изделия закладные					
2	1.030.1-1.1-3 30-01	М2	2	2	2	2,14	
3	1.030.1-1.1-3 33-02	М15	4	4	-	1,95	
3	1.030.1-1.1-3 33-03	М16	-	-	4	2,32	
		Материалы					
4		Бетон легкий класса В3,5	0,57 м³	0,74 м³	0,91 м³		
5		Раствор цементный марки 100	0,07 м³	0,07 м³	0,07 м³		
6		То же 50	0,05 м²	0,05 м³	0,05 м³		

Ведомость расхода стали на элемент, кг

Марка элемента	Изделия арматурные: Арматура класса A-III, ГОСТ 5781-82, ф6	ф8	ф10	Итого	A-II, ГОСТ 5781-82, ф10	ф12	Итого	Bp-I, ГОСТ 6727-80, ф4	ф5	Итого	Всего	Изделия закладные: Арматура класса A-III, ГОСТ 5781-82, ф10	Прокат марки ВСт3кп2, ГОСТ 19903-74*, δ=6	δ=8	ГОСТ 103-76* Полоса	Всего	Общий расход
ПС59	6,8	0,2	-	7,0	1,3	-	1,3	3,1	3,0	6,1	14,4	4,6	1,1	4,3	2,7	12,7	27,1
ПС66	6,8	0,1	0,3	7,2	-	2,1	2,1	3,1	3,0	6,1	15,4	4,6	1,1	4,3	2,7	12,7	28,1
ПС72	-	0,1	17,3	17,4	-	2,1	2,1	4,6	3,0	7,6	27,1	5,1	1,1	5,5	2,7	14,4	41,5

Привязан:

Инв. №

Н. контр.	Зорин	
Гл. спец.	Зорин	
Зав. гр.	Шахновский	
Провер.	Шахновский	
Разраб.	Артеменко	

903-1-270.89 КЖИ-ПС59; ПС66; ПС72

Панель стеновая ПС59; ПС66; ПС72

Стадия	Масса	Масштаб
Р	см. табл.	1:50

Лист | Листов 1

Харьковский промстройниипроект

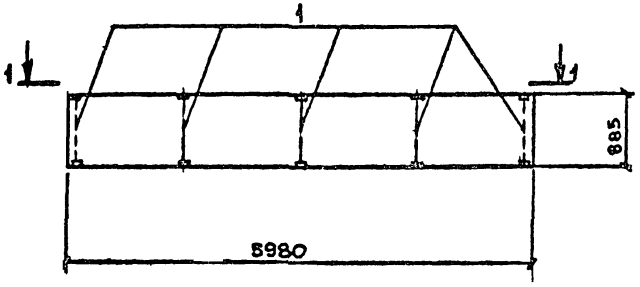

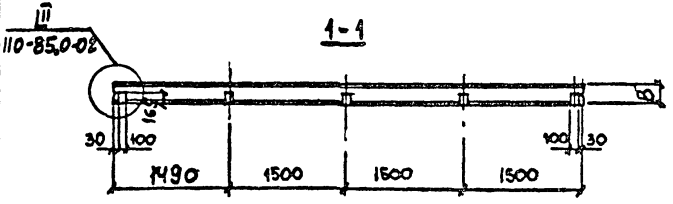

В панелях ПС 60.9.2.0-А-1 и ПС 60.9.2.5-А-1 закладные изделия М1 и М2 не устанавливать.

Марка, поз.	Обозначение	Наименование	Кол. ПС73	Кол. ПС80	Масса ед., кг	Примечание
		Документация				
	110-85.1	Технические требования к изготовлению сборных железобетонных конструкций				
		Сборочные единицы				
		Панели стеновые				
	110-85.1-010	ПС 60.9.2,0-А-1	1	—	1140	В=200
	110-85.1-010-01	ПС 60.9.2.5-А-1	—	1	1373	В=250
		Изделие закладное				
1	903-1-270.89-КЖИ-МН32	МН32	5	5	3,5	

Ведомость расхода стали на дополнительные закладные изделия, кг

Марка элемента	Изделия закладные								Всего
	Арматура класса				Прокат марки				
	А-III				ВСт3кп2				
	ГОСТ 5781-82				ГОСТ 19903-74*				
	Ф10			Итого	δ=8			Итого	
ПС73; ПС80	7,7			7,7	10,4			10,4	18,1

Привязан:			
Инв. №			
Н. контр.	Зорин		
Гл. спец.	Зорин		
Зав. гр.	Шаховский		
Провер.	Шаховский		
Разраб.	Артеменко		

903-1-270.89 КЖИ-ПС73; ПС80

Панель стеновая ПС73; ПС80

Стадия	Масса	Масштаб
Р	см. табл.	1:50
Лист	Листов 1	

Харьковский Промстройниипроект

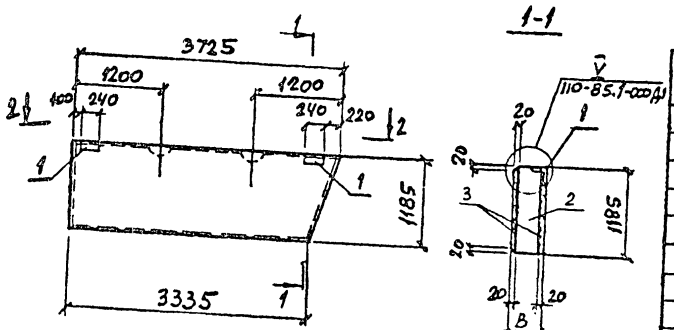

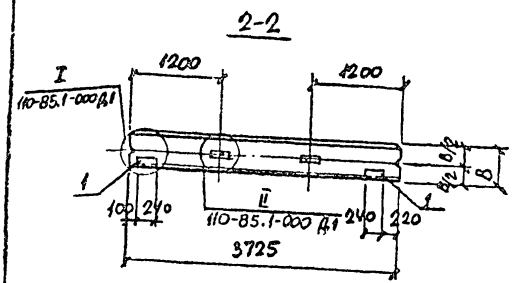

Поз.	Обозначение	Наименование	Колич. ПС74	Колич. ПСВ1	Масса ед., кг	Примечание
		Документация				
		Сборочные единицы				
		Панели стеновые				
	903-1-270.89-КЖИ-ПС74, ПСВ1	ПС 74	1	–		
	То же	ПСВ1	–	1		
		Изделия закладные				
1	110-85.2-0800	М1	2	–	2,44	
	То же	М2	–	2	2,52	
		Материалы				
2		Арболит класса В2	0,67 м³	0,83 м³		
3		Цем.-песч. раствор марки 100	0,17 м³	0,17 м³		

Ведомость расхода стали на дополнительные закладные изделия, кг

Марка элемента	Изделия закладные								Общий расход
	Арматура класса			Прокат марки					
	A-III			Вст3кп2					
	ГОСТ 5781-82			ГОСТ 19903-74*			ГОСТ 8509-86		
	ф10		Итого	δ=6		Итого	L63×6	Итого	
ПС 74	1,0		1,0	1,1		1,1	2,7	2,7	4,8
ПС 81	1,2		1,2	1,1		1,1	2,7	2,7	5,0

Марка	B, мм	Масса ед., кг
ПС 74	200	732
ПС 81	250	863

Привязан:

Инв. №

Н. контр.	Зорин	
Гл. спец.	Зорин	
Зав. гр.	Шляховский	
Провер.	Шляховский	
Разраб.	Арегеменко	

903-1-270.89 КЖИ-ПС74; ПС81

Панель стеновая ПС 74; ПС 81

Стадия	Масса	Масштаб
Р	см. табл.	1:50
Лист	Листов 1	

Харьковский промстройниипроект

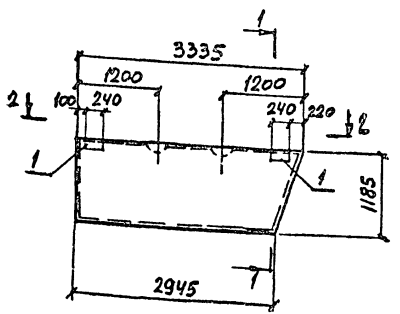

1-1

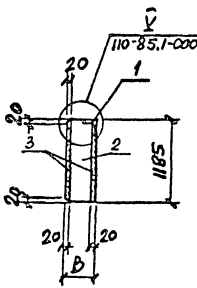

2-2

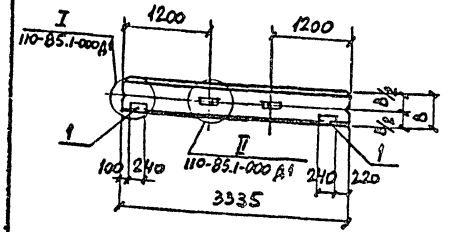

Марка	В, мм	Масса Ед., кг
ПС75	200	651
ПС82	250	761

Поз.	Обозначение	Наименование	Колич. ПС75	Колич. ПС82	Масса Ед., кг	Примечание
		Документация				
		Сборочные единицы				
		Панели стеновые				
	903-1-270.89-КЖИ-ПС75/ПС82	ПС75	1	–		
	То же	ПС82	–	1		
		Изделия закладные				
1	110-85.2-0800	М1	2	–	2,44	
	То же	М2	–	2	2,52	
		Материалы				
2		Арболит класса В2	0,60 м³	0,78 м³		
3		Цем.-песч. раствор марки 100	0,15 м³	0,15 м³		

Ведомость расхода стали на дополнительные закладные изделия, кг

Марка элемента	Изделия закладные: Арматура класса А-III ГОСТ 5781-82 ф10	Итого	Прокат марки Ст3кп2 ГОСТ 19903-74* δ=6	Итого	Прокат марки Ст3кп2 ГОСТ 8509-86 L63×6	Итого	Общий расход
ПС75	1,0	1,0	1,1	1,1	2,7	2,7	4,8
ПС82	1,2	1,2	1,1	1,1	2,7	2,7	5,0

Привязан:

Инв. №

Н. контр.	Зорин	
Гл. спец.	Зорин	
Зав. гр.	Шахновский	
Провер.	Шахновский	
Разраб.	Артемьева	

903-1-270.89 КЖИ-ПС75; ПС82

Панель стеновая ПС75; ПС82

Стадия	Масса	Масштаб
Р	см. табл.	1:50

Лист | Листов 1

Харьковский Промстройниипроект

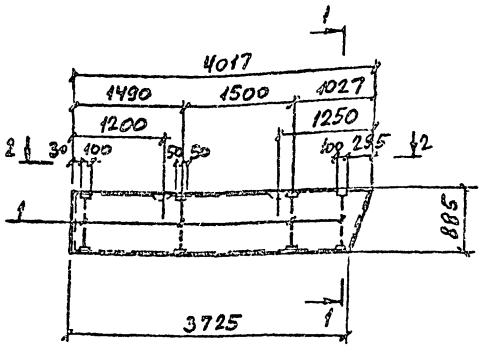

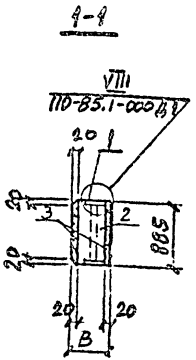

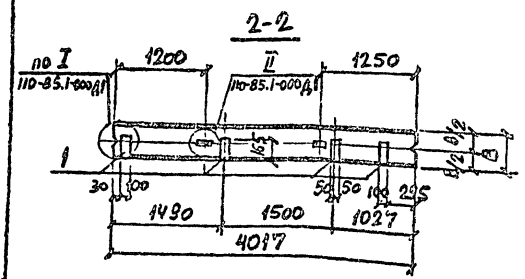

Марка	B, мм	Масса ед., кг
ПС 76	200	609
ПС 83	250	710

Поз.	Обозначение	Наименование	Колич. ПС76	Колич. ПС83	Масса ед., кг	Примечание
		Документация				
		Сборочные единицы				
		Панели стеновые				
	ТП903-1-270.89-КЖИ-ПС76; ПС83	ПС 76	1	-		
		ПС 83	-	1		
		Изделие закладное				
1	ТП903-1-270.89-КЖИ-МН32	МН 32	4	4	3,6	
		Материалы				
2		Арболит класса В2	455 м3	472 м3		
3		Цем.-песч. раствор марки 100	214 м3	214 м3		

Ведомость расхода стали на дополнительные закладные изделия, кг

Марка элемента	Изделия закладные						Общий расход
	Арматурная класса			Прокат марки			
	A-III			Вст3кп2			
	ГОСТ 5781-82			ГОСТ 19903-74*			
	ф10		Итого	δ=8		Итого	
ПС 76; ПС 83	8,3		8,3	6,1		6,1	14,4

Привязан:

Инв. №

Н. контр.	Зорин	
Гл. спец.	Зорин	
Рук. гр.	Шаховский	
Провер.	Шаховский	
Разраб.	Артемена	

903-1-270.89 КЖИ-ПС76; ПС83

Панель стеновая ПС 76; ПС 83

Стадия	№ схем	Масштаб
Р	М. табл.	1:50
Лист	Листов 1	

Харьковский промстройниипроект

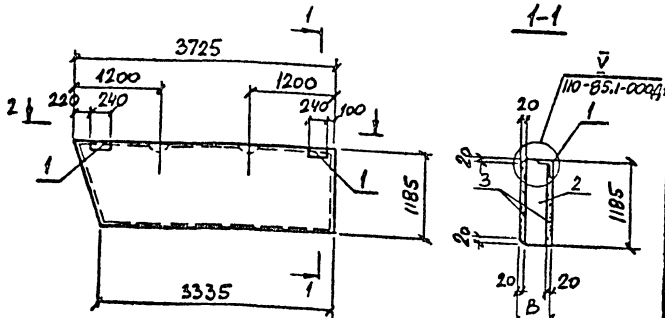

1-1

2-2

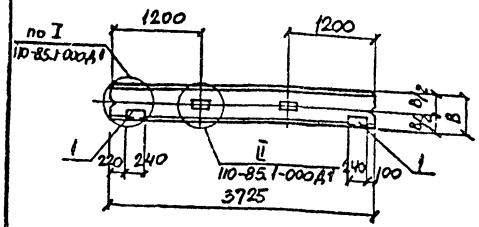

Марка	B, мм	Масса ед., кг
ПС77	200	732
ПС84	250	863

Поз.	Обозначение	Наименование	Колич. ПС77	Колич. ПС84	Масса ед., кг	Примечание
		Документация				
		Сборочные единицы				
		Панели стеновые				
	903-1-270.89-КЖИ-ПС77; ПС84	ПС77	1	–		
	То же	ПС84	–	1		
		Изделия закладные				
1	110-85.2-0800	М1	2	–	2,44	
	То же	М2	–	2	2,52	
		Материалы				
2		Арболит класса В2	0,67 м³	0,88 м³		
3		Цем.-песч. раствор марки 100	0,17 м³	0,17 м³		

Ведомость расхода стали на дополнительные закладные изделия, кг

Марка элемента	Изделия закладные								Общий расход
	Арматура класса			Прокат марки					
	A-III			Вст3кп2					
	ГОСТ 5781-82			ГОСТ 19903-74*			ГОСТ 8509-86		
	ф10	Итого		δ=6	Итого		L63×6	Итого	
ПС77	1,0	1,0		1,1	1,1		2,7	2,7	4,8
ПС84	1,2	1,2		1,1	1,1		2,7	2,7	5,0

Привязан:

Инв. №

Н. контр.	Зорин	
Гл. спец.	Зорин	
Нач. гр.	Шкловский	
Провер.	Шкловский	
Разраб.	Артеменко	

903-1-270.89 КЖИ-ПС77; ПС84

Панель стеновая ПС77; ПС84

Стадия	Масса	Масштаб
Р	см. табл.	1:50
Лист	Листов 1	

Харьковский промстройниипроект

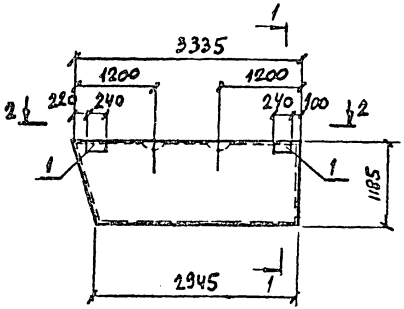

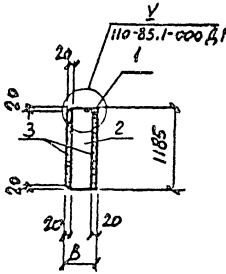

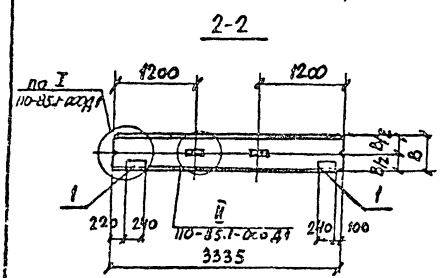

Поз.	Обозначение	Наименование	Колич. ПС78	Колич. ПС85	Масса ед., кг	Примечание
		Документация				
		Сборочные единицы				
		Панели стеновые				
	903-1-270.89-КЖИ-ПС 78; ПС 85	ПС 78	1	–		
	То же	ПС 85	–	1		
		Изделия закладные				
1	110-85.2-0800	М1	2	–	2,44	
	То же	М2	–	2	2,52	
		Материалы				
2		Арболит класса В2	0,60 м3	0,78 м3		
3		Цем.-песч. раствор марки 100	0,15 м3	0,15 м3		

Ведомость расхода стали на дополнительные закладные изделия, кг

Марка элемента	Изделия закладные: Арматура класса A-III, ГОСТ 5781-82, ф10		Прокат марки ВСт3кп2, ГОСТ 19903-74, б=6		Прокат марки ВСт3кп2, ГОСТ 8509-86, L63×6		Итого	Общий расход
ПС 78	1,0	1,0	1,1	1,1	2,7	2,7	2,7	4,8
ПС 85	1,2	1,2	1,1	1,1	2,7	2,7	2,7	5,0

Марка	B, мм	Масса ед., кг
ПС 78	200	651
ПС 85	250	761

Привязан:

Инв. №

Н. контр.	Зорин	
Гл. спец.	Зорин	
Зав. гр.	Шаховский	
Провер.	Шаховский	
Разраб.	Артеменко	

903-1-270.89 КЖИ-ПС78; ПС85

Панель стеновая ПС 78; ПС85

Стадия	Масса	Масштаб
Р	см. табл.	1:50
Лист	Листов 1	

Харьковский промстройниипроект

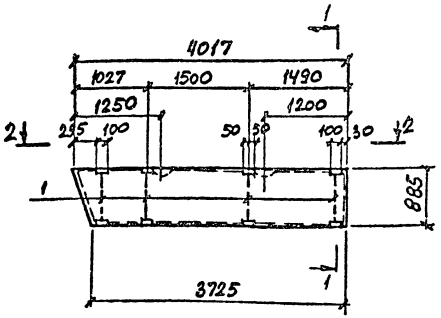

1-1

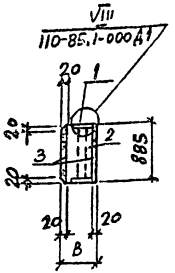

2-2

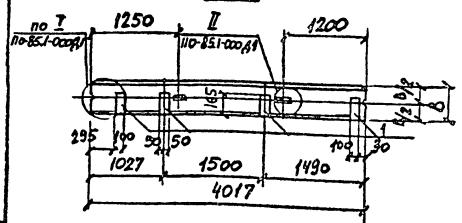

Марка	B, мм	Масса ед., кг
ПС79	200	609
ПС86	250	710

Поз.	Обозначение	Наименование	Колич. ПС79	Колич. ПС86	Масса ед., кг	Примечание
		Документация				
		Сборочные единицы				
		Панели стеновые				
	903-1-270.89-КЖИ-ПС79; ПС86	ПС79	1	–		
	То же	ПС86	–	1		
		Изделие закладное				
1	903-1-270.89-КЖИ-МН32	МН32	4	4	3,5	
		Материалы				
2		Арболит класса В2	0,55 м3	0,72 м3		
3		Цем.-песч. раствор марки 100	0,14 м3	0,14 м3		

Ведомость расхода стали на дополнительные закладные изделия, кг

Марка элемента	Изделия закладные						Общий расход
	Арматура класса А-III			Прокат марки ВСт3кп2			
	ГОСТ 5781-82			ГОСТ 19903-74*			
	ф10		Итого	δ=8		Итого	
ПС79; ПС86	8,3		8,3	6,1		6,1	14,4

Н. контр.	Зорин		
Гл. спец.	Зорин		
Зав. гр.	Шатковский		
Провер.	Шахновский		
Разраб.	Артеменко		

Привязан:

Инв. №

903-1-270.89 КЖИ-ПС79; ПС86

Панель стеновая ПС79; ПС86

Стадия	Масса	Масштаб
Р	см. табл.	1:50
Лист	Листов 1	

Харьковский Промстройниипроект

23935-11 112

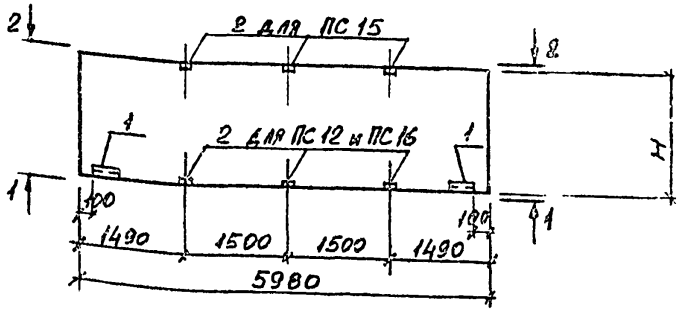

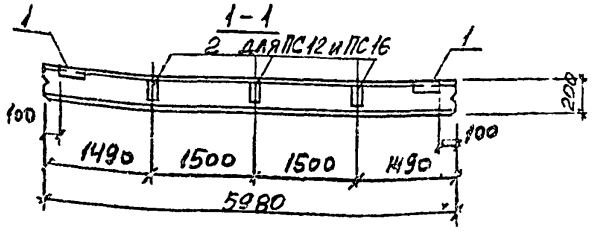

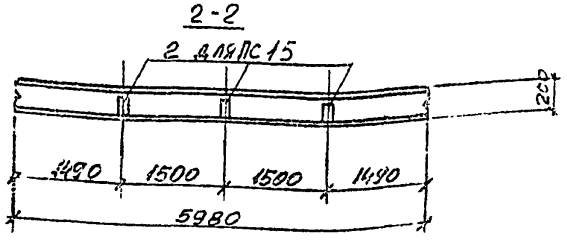

Марка, поз.	Обозначение	Наименование	Кол. ПС4-А	ПС12-А	ПС15-А	ПС16-А	Масса ед.кг	Примечание
		Документация						
	110-85.1	Технические требования к изготовлению сборных железобетонных конструкций						
		Сборочные единицы						
		Панель стеновая						
	110-85.1-010-03	ПС 60.12.2.0-А-1	1		1			
	-06	ПС 60.18.2.0-А-9		1		1		
		Изделия закладные						
1	110-85.2-0800	М1	2	2	2	2	2.4	
2	110-85.2-0900	М4		3	3	3	1.6	

Ведомость расхода стали на дополнительные закладные изделия, кг

Марка элемента	Изделия закладные: Арматура класса А-III ГОСТ 5781-82 Ф10		Итого	Прокат марки ВСт3кп2 ГОСТ 19903-74* δ=6	δ=8		Итого	ГОСТ 8509-86 L63×6		Итого	Всего
ПС 4-А	1.0		1.0	1.1			1.1	2.7		2.7	4.8
ПС 12-А	2.9		2.9	1.1	3.0		4.1	2.7		2.7	9.7
ПС 15-А	2.9		2.9	1.1	3.0		4.1	2.7		2.7	9.7
ПС 16-А	2.9		2.9	1.1	3.0		4.1	2.7		2.7	9.7

Марка	H	Масса ед.кг
ПС 4-А	1185	1383
ПС 12-А	1785	2084
ПС 15-А	1185	1383
ПС 16-А	1785	2084

Привязан:

Инв. №

Н.контр.	Зорин	
Гл.констр.	Зорин	
Зав.гр.	Шахновский	
Провер.	Шахновский	
Разраб.	Литенко	

903-1-270.89 КЖ.И-ПС4-А;ПС12-А ПС15-А;ПС16-А

Панель стеновая ПС4-А; ПС12-А;ПС15-А;ПС16-А

Стадия	Масса	Масштаб
Р	см. табл.	

Лист | Листов 4

ХАРЬКОВСКИЙ ПРОМСТРОЙНИИПРОЕКТ

ПС 18-А

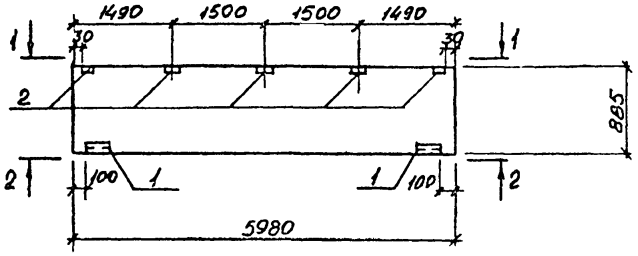

1 - 1

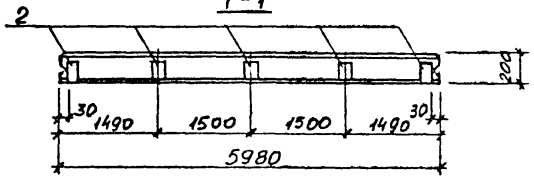

2 - 2

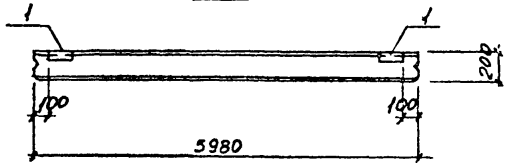

ПС 19-А

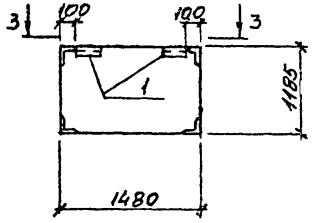

3-3

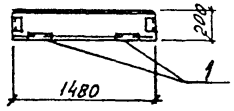

Марка, поз.	Обозначение	Наименование	Кол. ПС18-А	Кол. ПС19-А	Масса ед., кг	Примечание
		Документация				
	110-85.1	Технические требования к изготовлению сборных железобетонных конструкций				
		Сборочные единицы				
		Панель стеновая				
	903-1-270.89 КЖИ-ПС18А, ПС19А	ПС 60.9.2.0 -А	1		1039	
	то же	ПС 15.12.2.0 -А		1	349	
1	110-85.2-0800	Изделие закладное М1	2	2	2,4	
2	110-85.2-0900	М4	5		1.6	

Ведомость расхода стали на дополнительные закладные изделия, кг

Марка элемента	Изделия закладные											Всего
	Арматура класса			Прокат марки								
	А-III			ВСт 3 кп 2								
	ГОСТ 5781-82			ГОСТ 19903-74*				ГОСТ 8509-86				
	ф10		Итого	δ=6	δ=8		Итого	L63×6		Итого		
ПС 18-А	4,1		4.1	1.1	5,0		6.1	2.8		2.8		13.0
ПС 19-А	1,0		1.0	1.1			1.1	2.8		2.8		4.9

Привязан:

Инв. №

Н.контр.	Зорин	
Гл.спец.	Зорин	
Зав.гр.	Шахновский	
Провер.	Шахновская	
Разраб.	Ратенко	

903-1-270.89 КЖИ-ПС18-А; ПС19-А

Панель стеновая ПС18-А; ПС19-А

Стадия	Масса	Масштаб
Р	см. табл.	
Лист	Листов 1	

Харьковский Промстройниипроект

ПС 22-А

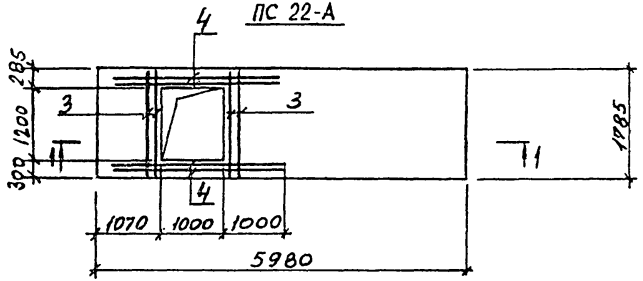

1-1

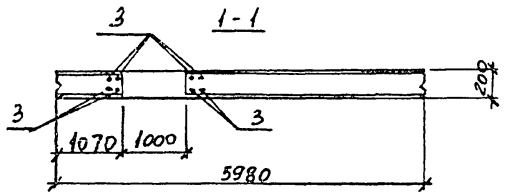

ПС 23-А

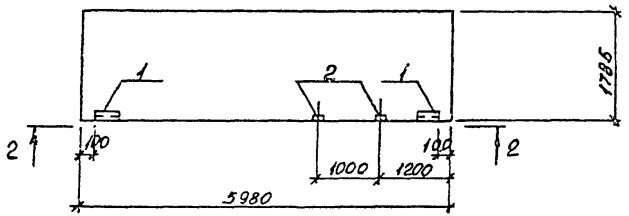

2-2

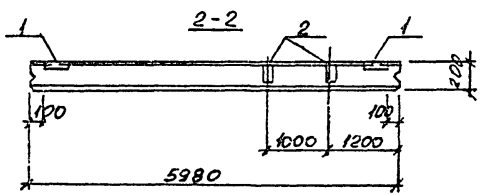

Марка поз.	Обозначение	Наименование	Кол. ПС 22-А	Кол. ПС 23-А	Масса ед., кг	Примечание
		Документация				
	110-85.1	Техническое требования к изготовлению сборных железобетонных конструкций				
		Сборочные единицы				
		Панель стеновая				
	110-85.1-010-08	ПС 60.18.20-А-1			2079	
		Изделия закладные				
1	110-85.2-0800	М1		2	2.44	
2	110-85.2-0900	М4		2	1.62	
		Детали				
3		ф10 AIII, ГОСТ 5781-82, ℓ=1750	8		1,1	
4		ф10 AIII, То же, ℓ=3000	8		1,9	

Ведомость расхода стали на арматурные и дополнительные закладные изделия, кг

Марка элемента	Изделия арматурные			Изделия закладные								Всего	Общий расход
	Арматура класса A-III ГОСТ 5781-82			Арматура класса A-III ГОСТ 5781-82		Прокат марки ВСт3кп2 ГОСТ 19903-74*			ГОСТ 8509-86				
	ф10		Всего	ф10	Итого	δ=6	δ=8	Итого	L63×6	Итого			
ПС 22-А	24,0		24,0										24,0
ПС 23-А (δ=200)				2,2	2,2	1,1	2,0	3,1	2,7	2,7	8,0	8,0	8,0

Привязан:			
Инв. №			
Н.контр.	Зорин		
Гл.констр.	Зорин		
Зав.гр.	Шаховский		
Провер.	Шаховский		
Разраб.	Натенко		

903-1-270.88 КЖ.И-ПС22-А; ПС23-А

Панель стеновая ПС 22-А; ПС 23-А

Стадия	Масса	Масштаб
Р	см. табл.	1:50
Лист	Листов 1	

ХАРЬКОВСКИЙ ПРОМСТРОЙНИИПРОЕКТ

ПС 31-А

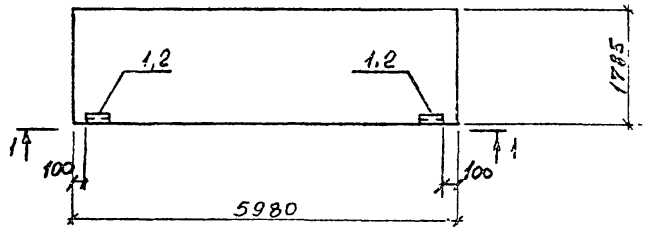

1-1

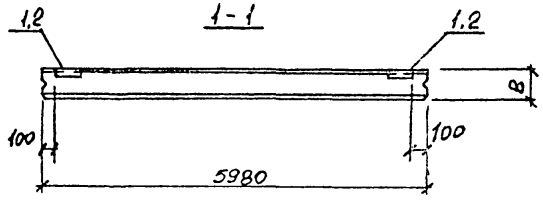

ПС 42-А

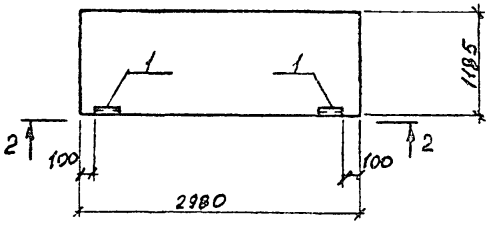

2-2

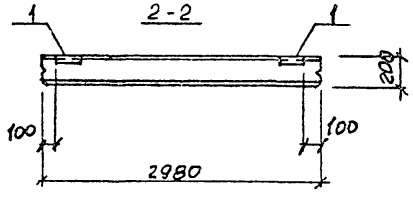

Марка, поз.	Обозначение	Наименование	Кол. ПС31А	Кол. ПС42А	Масса ед.кг	Примечание
		Документация				
	110-85.1	Технические требования к изготовлению сборных железобетонных конструкций				
		Сборочные единицы				
		Панель стеновая				
	110-85.1-010-06	ПС 60.18.2.0-А-1	1		2079	
	-07	ПС 60.18.2.5-А-1	1		2483	
	110-85.1-030-03	ПС 60.12.2.0-А-3		1	694	
1	110-85.2-0800	Изделие закладное М1	2	2	2.4	В=200
2	-01	М2	2		2.5	В=250

Ведомость расхода стали на дополнительные закладные изделия, кг

Марка элемента	Изделия закладные									Всего
	Арматура класса			Прокат марки						
	А-III			ВСт 3 кп2						
	ГОСТ 5781-82			ГОСТ 19903-74*			ГОСТ 8509-86			
	ф10		Итого	δ=6		Итого	L63×6		Итого	
ПС 31-А (В=200)	1,0		1,0	1,2		1,2	2В		2,8	5,0
ПС 31-А (В=250)	1,2		1,2	1,1		1,1	2,8		2,8	5,1
ПС 42-А	1,0		1,0	1,2		1,2	2,8		2,8	5,0

Привязан:		903-1-270.89	КЖ.И-ПС 31-А; ПС42-А
Инв. №	Н.контр. Зорин; Гл.констр. Зорин; Зав.гр. Шахновский; Провер. Шахновский; Разраб. Ентенко	Панель стеновая ПС 31-А; ПС 42-А	Стадия: Р; Масса: см. табл.; Лист; Листов 1; ХАРЬКОВСКИЙ ПРОМСТРОЙНИИПРОЕКТ

ПС 33-А

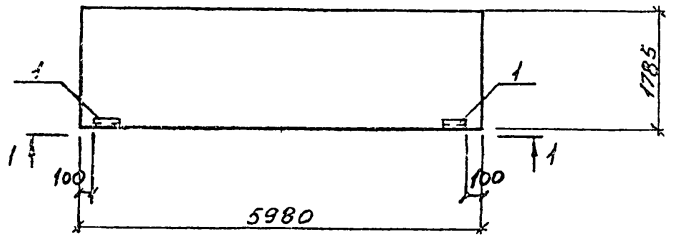

1-1

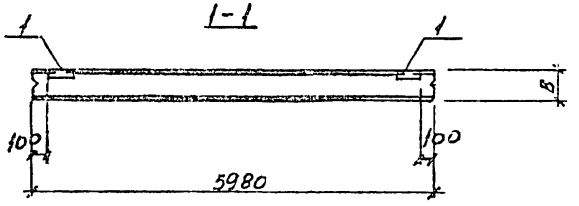

ПС 49-А

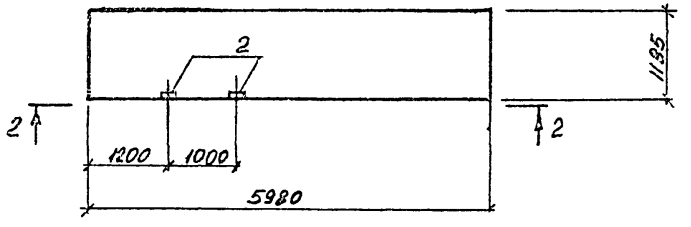

2-2

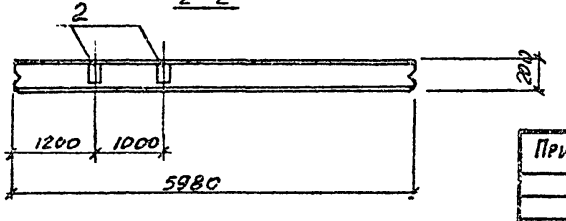

Марка поз.	Обозначение	Наименование	Кол. ПС33-А	Кол. ПС49-А	Масса ед.кг.	Примечание
		Документация				
	110-85.1	Технические требования к изготовлению сборных железобетонных конструкций				
		Сборочные единицы				
		Панель стеновая				
	110-85.1-100-06	ПС 60.18.2.0-А-10	1		2092	
	-07	ПС 60.18.2.5-А-10	1		2496	
	110-85.1-010-03	ПС 60.12.2.0-А-1		1	1383	
1	110-85.2-0800	Изделие закладное М1	2		2.44	В=200
	-01	М2	2		2.52	В=250
2	110-85.2-0900	М4		2	1.62	В=200

Ведомость расхода стали на дополнительные закладные изделия, кг

Марка элемента	Изделие закладное											Всего
	Арматура класса			Прокат марки								
	А-III			ВСт 3 кп 2								
	ГОСТ 5781-82			ГОСТ 19903-74*				ГОСТ 8509-86				
	Ф10		Итого	δ=6	δ=8		Итого	L63х6		Итого	
ПС 33-А(В=200)	1.0		1.0	1.1			1.1	2.7		2.7	4.8
ПС 33-А(В=250)	1.2		1.2	1.1			1.1	2.7		2.7	5.0
ПС 49-А	1.2		1.2		2.0		2.0				3.2

Н.контр.	Зорин	
Гл.спец.	Зорин	
Зав.гр.	Шахновский	
Провер.	Шахновский	
Разраб.	Нятенко	

Привязан:

Инв.№

903-1-270.89 КЖ.И-ПС33-А; ПС49-А

Панель стеновая ПС 33-А; ПС 49-А

Стадия	Масса	Масштаб
Р	см. табл.	
Лист	Листов 1	

ХАРЬКОВСКИЙ ПРОМСТРОЙНИИПРОЕКТ

ПС 37-А

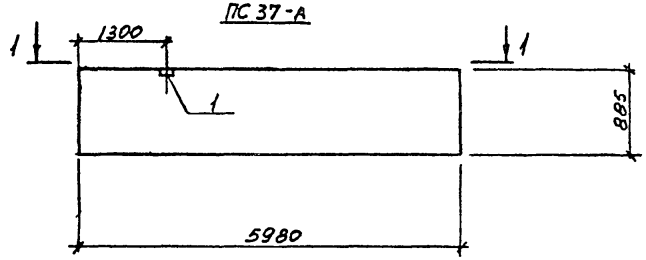

1-1

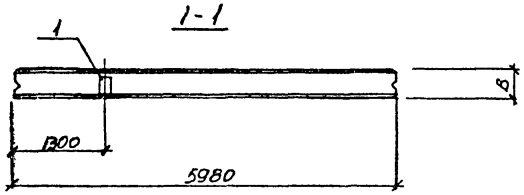

ПС 61-А

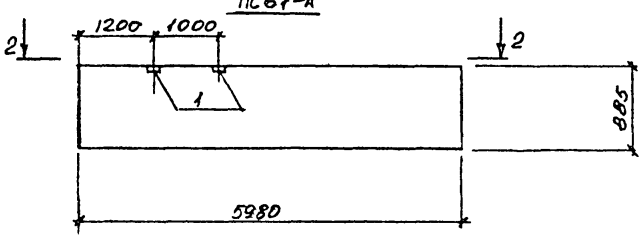

2-2

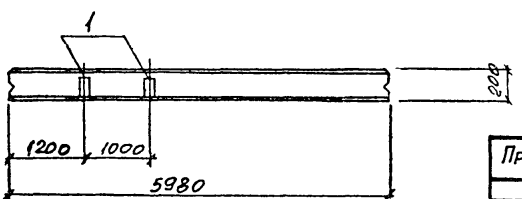

Марка поз	Обозначение	Наименование	Кол. ПС37А	Кол. ПС61А	Масса ед., кг	Приме
		Документация				
	110-85.1	Технические требования к изготовлению сборных железобетонных конструкций				
		Сборочные единицы				
		Панель стеновая				
	110-85.1-010	ПС 60.9.2.0-А-1	1	1	1034	
	-01	ПС 60.9.25-А-1	1		1234	
1	110-85.2-900	Изделие закладное М4	1	2	1.6	В=200
	-01	М5	1		1.6	В=250

Ведомость расхода стали на дополнительные закладные изделия, кг

Марка элемента	Изделие закладные										Всего
	Арматура класса			Прокат марки							
	А-III			ВСт3кп2							
	ГОСТ 5781-82			ГОСТ 10903-74*				ГОСТ 8509-86			
	ф10		Итого	δ=8			Итого	L63×6		Итого	
ПС 37-А (В=200)	0.6		0,6	1.0			1,0				1.6
ПС 37-А (В=250)	0,6		0,6	1.0			1,0				1,6
ПС 61-А	1.2		1.2	2.0			2,0				3.2

Привязан:

Инв. №

Н.контр.	Зорин	
Гл.спец.	Зорин	
Зав.гр.	Шахновский	
Провер.	Шахновский	
Разраб.	Гнатенко	

903-1-270.89 КН.И-ПС37-А; ПС61-А

Панель стеновая ПС 37-А; ПС 61-А

Стадия	Масса	Масштаб
Р	см. табл.	
Лист	Листов 1	

ХАРЬКОВСКИЙ ПРОМСТРОЙНИИПРОЕКТ

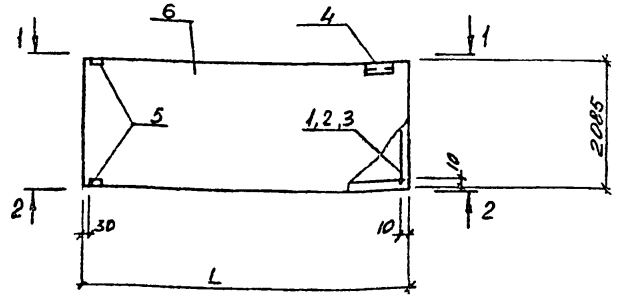

1-1

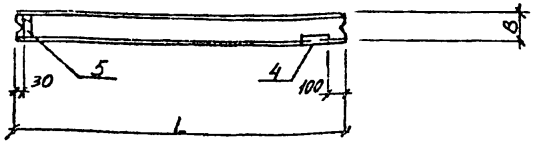

2-2

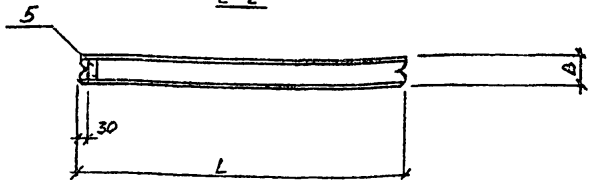

Марка поз.	Обозначение	Наименование	Кол. ПС38-А	Кол. ПС53-А	Масса ед.,кг	Примечание
		Документация				
	110-85.1	Технические требования к изготовлению сборных железобетонных конструкций				
		Сборочные единицы				
1	903-1-270.89 КЖ.И-КП 24	Каркас пространственный КП 24	1			δ=200
2	то же КЖ.И-КП25	то же КП 25	1			δ=250
3	то же КЖ.И-КП26	то же КП 26		1		
4	110-85.2-0800	Изделие закладное М1	1	1	2.44	В=200
	-01	М2	1		2.52	В=250
5	110-85.2-0900	М4	2	2	1.6	В=200
	-01	М5	2		1.6	В=250
		Материалы				
6		Арболит класса В2	2.0	2,5		В=200
			1.6			В=250

Марка	Размеры L	Размеры B	Масса ед.,кг
ПС38-А	4680	200	1974
		250	2467
ПС53-А	3780	200	1596

Привязан:

Инв. №

Ведомость расхода стали на элемент, кг.

Марка элемента	Изделия арматурные				Изделия закладные								Всего
	Арматура класса				Арматура класса			Прокат марки					
	А-III		Вр I		А-III			ВСт 3 кп 2					
	ГОСТ 5781-82		ГОСТ 6727-80		ГОСТ 5781-82			ГОСТ 19903-74*			ГОСТ 8509-86		
	ф6	Итого	ф4	Итого	ф8	ф10	Итого	δ=6	δ=8	Итого	L63×6	Итого	
ПС 38-А (В=200)	14.0	14.0	3.8	3.8	0.2	3.4	3.6	0.6	2.0	2.6	1.4	1.4	25.4
ПС 38-А (В=250)	14.0	14.0	3.8	3.8	0.3	3.5	3.8	0.6	2.0	2.6	1.4	1.4	25.6
ПС 53-А (В=200)	11.2	11.2	3.4	3.4	0.2	3.4	3.6	0.6	2.0	2.6	1.4	1.4	22.2

Н.контр.	Зорин	903-1-270.89	КЖ.И-ПС38-А; ПС53-А
Гл.спец.	Зорин	Панель стеновая ПС 38-А; ПС 53-А	Стадия: Р; Масса: см. табл.; Масштаб:
Зав.гр.	Шахновский		Лист; Листов 1
Провер.	Шахновский		Харьковский промстройниипроект
Разраб.	Гнатенко		

ПС 39-А, ПС 40-А

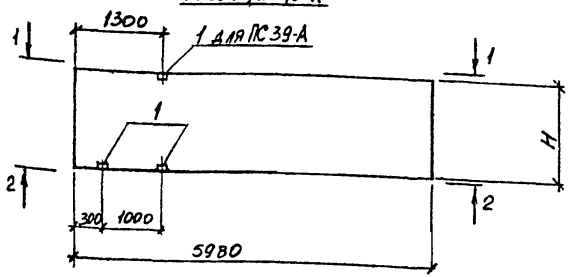

1-1

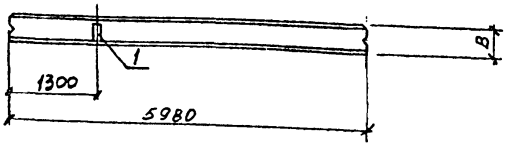

2-2

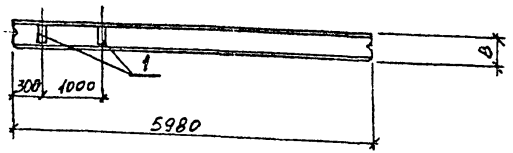

Марка поз.	Обозначение	Наименование	Кол. ПС 39-А	Кол. ПС 40-А	Масса ед. кг	Примечание
		Документация				
	110-85.1	Технические требования к изготовлению сборных железобетонных конструкций				
		Сборочные единицы				
		Стеновая панель.				
	110-85.1-130-03	ПС 60.15.2.0-А-1	1			
	-04	ПС 60.15.2.5-А-1	1			
	110-85.1-010-06	ПС 60.18.2.0-А-1		1		
	-07	ПС 60.18.2.5-А-1		1		
1	110-85.2-900	Изделие закладное М4	3	2	1.6	В=200
	-01	М5	3	2	1.6	В=250

Ведомость расхода стали на дополнительные закладные изделия, кг

Марка элемента	Изделие закладное						Всего
	Арматура класса А-III ГОСТ 5781-82			Прокат марки ВСт 3 кп2 ГОСТ 19903-74*			
	Ф10		Итого	δ=8		Итого	
ПС 39-А (В=200)	1.9		1.9	3.0		3.0	4.9
ПС 39-А (В=250)	1.9		1.9	3.0		3.0	4.9
ПС 40-А (В=200)	1.2		1.2	2.0		2.0	3.2
ПС 40-А (В=250)	1.2		1.2	2.0		2.0	3.2

Марка	Размеры H	Размеры B	Масса ед. кг
ПС 39-А	1500	200	1749
		250	2084
ПС 40-А	1800	200	2079
		250	2483

Привязан			
Инв. N.			

Гл. контр.	Зорин	
Гл. спец.	Зорин	
Зав. гр.	Шахновский	
Провер.	Шахновский	
Разраб.	Гнатенко	

903-1-270.89 КН. И-ПС39-А; ПС40-А

Панель стеновая ПС 39-А; ПС40-А

Стадия	Масса	Масштаб
Р	см. табл.	

Лист | Листов 1

Харьковский Промстройниипроект

23935-11 120

ПС 41-А

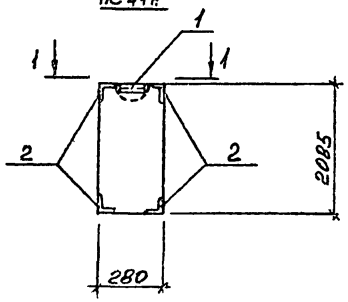

1-1

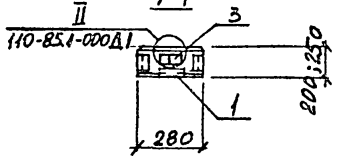

ПС 44-А

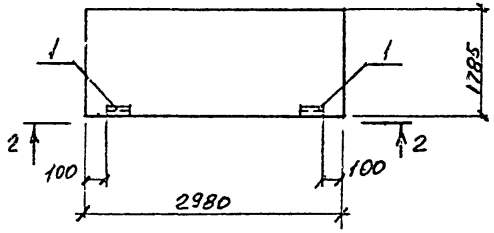

2-2

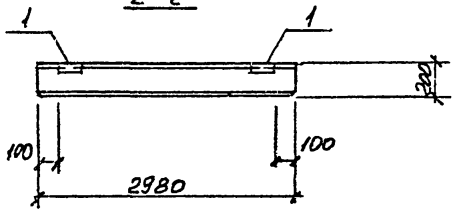

Марка поз.	Обозначение	Наименование	Панели ПС41-А	Панели ПС44-А	Масса ед., кг	Примечание
		Документация				
	903-1-270.89 КЖ.И-ТО	Технические требования к изготовлению сборных железобетонных конструкций				
		Сборочные единицы				
		Стеновая панель				
	903-1-270.89 КЖ.И-ПС41-А/ПС44-А	ПС 41-А	1		1260	В=200
	То же	ПС 41-А	1		1575	В=250
	110-85.1-170-03	ПС 30.18.2.0-А-17		1	1044	В=200
		Изделие закладное				
1	110-85.2-0800	М1	1	2	2,4	
2	110-85.2-1200	М13	4		1,5	
3	110-85.2-0700	Петля строповочная П2	1			

Ведомость расхода стали на дополнительные закладные изделия, кг

Марка элемента	Изделия закладные									Всего
	Арматура класса			Прокат марки						
	А-III			ВСт 3 кп2						
	ГОСТ 5781-82			ГОСТ 19903-74*			ГОСТ 8509-86			
	ф10		Итого	δ=6		Итого	L63×6		Итого	
ПС 41-А	3,0		3,0	0,6		0,6	5,1		5,1	9,7
ПС 44-А	1,0		1,0	1,1		1,1	2,8		2,8	4,9

Привязан

Инв. №

Н. контр.	Зорин	
Гл. спец.	Зорин	
Зав. гр.	Шаховский	
Провер.	Шаховский	
Разраб.	Чатенко	

903-1-270.89 КЖ.И-ПС41-А; ПС44-А

Панель стеновая ПС 41-А; ПС 44-А

Стадия	Масса	Масштаб
Р	См. табл.	
Лист	Листов 1	

Харьковский Промстройниипроект

ПС 50-А

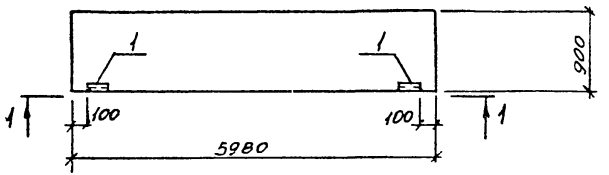

1-1

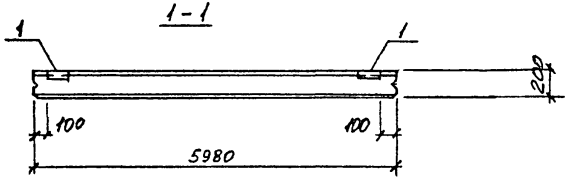

ПС 52-А

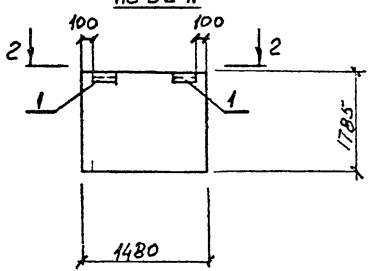

2-2

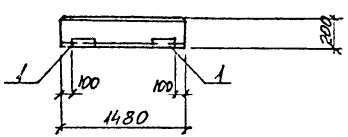

Марка поз	Обозначение	Наименование	Кол ПС50-А	Кол ПС52-А	Масса ед, кг	Примечание
		Документация				
	110-85.1	Технические требования				
		к изготовлению сборных				
		железобетонных конструкций				
		Сборочные единицы				
		Стеновая панель				
	110-85.1-010	ПС 60.9.2.0-А-1	1		1034	
	110-85.1-180-03	ПС 15.18.2.0-А-18		1	520	
		Изделие закладное				
1	110-85.2-0800	М1	2	2	2.4	

Ведомость расхода стали на дополнительные закладные изделия, кг

Марка элемента	Изделия закладные									Всего
	Арматура класса			Прокат марки						
	А-III			ВСт 3 кл 2						
	ГОСТ 5781-82			ГОСТ 19903-74*			ГОСТ 8509-86			
	Ф10		Итого	δ=6		Итого	L63x6		Итого	
ПС 50-А	1.0		1.0	1.1		1.1	2.8		2.8	4.9
ПС 52-А	1.0		1.0	1.1		1.1	2.8		2.8	4.9

Н.контр.	Зорин		
Гл.спец.	Зорин		
Зав.гр.	Шахновский		
Провер.	Шахновский		
Разраб.	Гнатенко		

Привязан:

Инв. №

903-1-270.89 КЖ.И-ПС50-А; ПС52-А

Панель стеновая ПС 50-А; ПС 52-А

Стадия	Масса	Масштаб
Р	см. табл.	

Лист | Листов 1

ХАРЬКОВСКИЙ ПРОМСТРОЙНИИПРОЕКТ

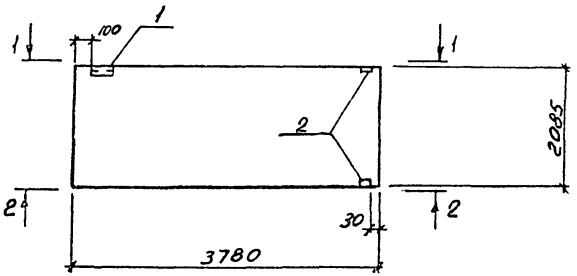

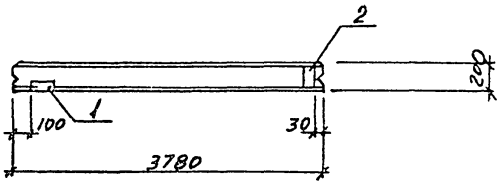

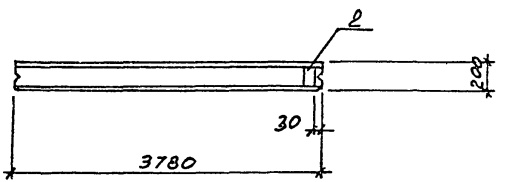

Марка поз.	Обозначение	Наименование	Кол. ПС51-А		Масса ед., кг	Примечание
		Документация				
	110-85.1	Технические требования к изготовлению сборных железобетонных конструкций				
		Сборочные единицы				
	903-1-270.89 КЖ.И – ПС38-А / ПС53-А	ПС 53-А			1596	
		Изделие закладное				
1	110-85.2-0800	М1	1		2.4	
2	110-85.2-0900	М4	2		1.6	

Ведомость расхода стали на дополнительные закладные изделия, кг

Марка элемент	Изделия закладные										Всего
	Арматура класса			Прокат марки							
	А-III			ВСт3кп2							
	ГОСТ 5781-82			ГОСТ 19903-74*				ГОСТ 8509-86			
	Ф10		Итого	δ=6	δ=8		Итого	L 63×6		Итого	
ПС 51-А	1.7		1.7	0.6	2.0		2.6	1.4		1.4	5.7

Нконтр.	Зорин		
Гл.спец.	Зорин		
Зав. гр.	Шахновский		
Провер.	Шахновский		
Разраб.	Ягаенко		

Привязан:

Инв. №

903-1-270.89 КЖ.И-ПС 51-А

Панель стеновая ПС 51-А

Стадия	Масса	Масштаб
Р	см. табл.	1:50
Лист	Листов 1	

Харьковский промстроиниипроект

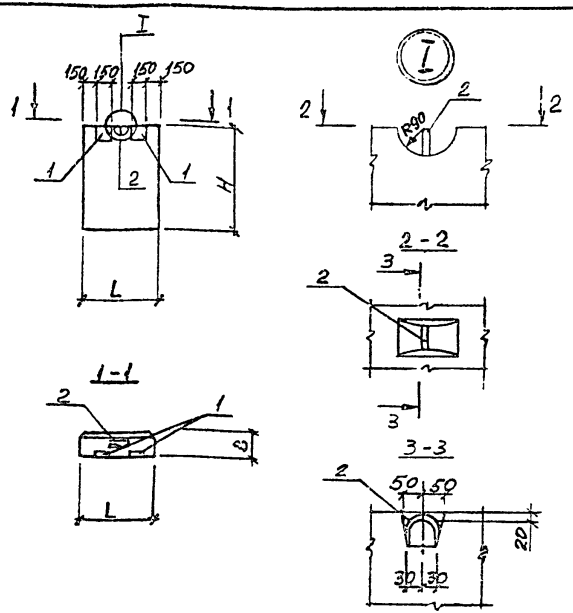

Марка поз.	Обозначение	Наименование	Блок						Примечание
			БЛ1	БЛ2	БЛ3	БЛ4	БЛ5	БЛ6	
		Документация							
	903-1-270.89 КЖ.И-ТУ	Технические условия:							
		Сборочные единицы							
		Изделия закладные							
1	1.030.1-1.1-3 36-01	М8	2	2	2	2	2	2	
2	1.030.1-1.1-3 01-04	Петля строповочная СП5	1	1	1	1	1	1	

Ведомость расхода стали на элемент, кг

Марка элемента	Изделия закладные								Всего
	Арматура класса						Прокат марки		
	A-III			AC-II			ВСт3кп2		
	ГОСТ 5781-82						ГОСТ 19903-74*		
	Ф10		Итого	Ф14		Итого	δ=8	Итого	
БЛ1...БЛ6	2,4		2,4	1,7		1,7	2,8	2,8	6,9

Марка элемента		Расчетная t° -20°	-30°	-40°	H	Масса ед., кг.
БЛ1	B	200	250	300	885	
	L	720	770	820		
БЛ2	B	200	250	300	1785	
	L	720	770	820		
БЛ3	B	200	250	300	1185	
	L	720	770	820		
БЛ4	B	300	350	400	885	
	L	820	870	920		
БЛ5	B	300	350	400	1785	
	L	820	870	920		
БЛ6	B	300	350	400	1185	
	L	820	870	920		

Привязан:

Инв. №

Н.контр.	Зорин		
Гл.спец.	Зорин		
Нач.гр.	Шихновский		
Госпер.	Ахновский		
Разраб.	Гритенко		

903-1-270.89 КЖ.И-БЛ1...БЛ6

Блок БЛ1...БЛ6

Стадия	Масса	Масштаб
Р		1:10
Лист	Листов 1	

ХАРЬКОВСКИЙ ПРОМСТРОЙНИИПРОЕКТ

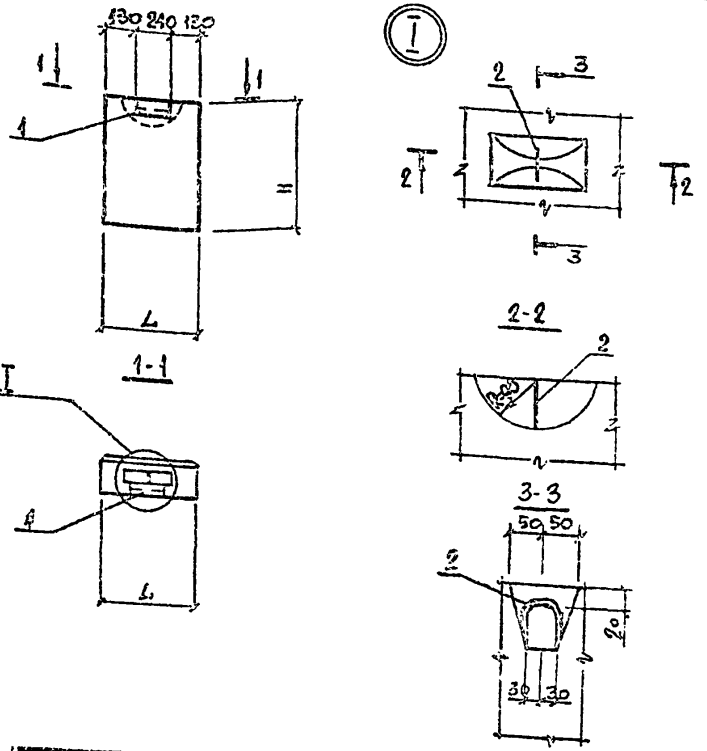

Марка, поз.	Обозначение	Наименование	Блоки БЛ7	Блоки БЛ8	Примечание
		Документация			
	903-1-270.89 КЖИ-ТУ	Технические условия			
		Сборочные единицы			
		Изделия закладные			
1.	1.030.1-1.1-3 30-01	М2	1	1	
2	1.030.1-1.1-3 01-04	Петля строповочная СП5	1	1	

Марка элемента		Расчетная t° -20°	-30°	-40°	Н	Масса ед., кг
БЛ7	δ	200	250	300	1185	
	L	700	750	800		
БЛ8	δ	250	250	300	1765	
	L	700	750	800		

Ведомость расхода стали на закладные изделия, кг

Марка элемента	Изделия закладные												Всего
	Арматура класса						Прокат марки						
	А-III			АС-II			ВСт3кп2						
	ГОСТ 5781-82						ГОСТ 19903-74*			ГОСТ 8509-86			
	Ф10		Итого	Ф14		Итого	δ=6		Итого	∠63×6		Итого	
БЛ7, БЛ8	0,4		0,4	1,7		1,7	0,6		0,6	1,4		1,4	4,1

Привязан:	Н. контр.	Зорин	
	Гл. спец.	Зорин	
	Зав. гр.	Шахновский	
	Вед. инж.	Боднянская	
	Провер.	Шахновский	
	Разраб.	Белан	
Инв. №			

903-1-270.89 КЖИ-БЛ7; БЛ8

Блок БЛ7; БЛ8

Стадия	Масса	Масштаб
Р	см. табл.	1:10
Листы	Листов 1	

Харьковский Промстройниипроект

gost.e-ecolog.ru