Типовой проект
903-1-270.89

Котельная

с 4 котлами

Е-10-1,4Р

Золошлакоудаление механическое

Топливо-каменные и бурые угли

Система теплоснабжения закрытая

Альбом 7

23935-10
Цена 7-45

gost.e-ecolog.ru

ЦЕНТРАЛЬНЫЙ ИНСТИТУТ ТИПОВОГО ПРОЕКТИРОВАНИЯ
ГОССТРОЯ СССР

Москва, А-445, Смольная ул., 22

Сдано в печать V 1990 года

Заказ № 4965 Тираж 600 экз.

ТИПОВОЙ ПРОЕКТ
903-1-270.89

КОТЕЛЬНАЯ С 4 КОТЛАМИ Е-10-1,4Р. ЗОЛОШЛАКОУДАЛЕНИЕ МЕХАНИЧЕСКОЕ. ТОПЛИВО-КАМЕННЫЕ И БУРЫЕ УГЛИ. СИСТЕМА ТЕПЛОСНАБЖЕНИЯ ЗАКРЫТАЯ.

АЛЬБОМ 7

ПЕРЕЧЕНЬ АЛЬБОМОВ

АЛЬБОМ 1	ПОЯСНИТЕЛЬНАЯ ЗАПИСКА.	
АЛЬБОМ 2 ТМ	РЕШЕНИЯ ТЕПЛОМЕХАНИЧЕСКИЕ.	
Ч.1	РАСПОЛОЖЕНИЕ ОБОРУДОВАНИЯ.	
ТМ1	РЕШЕНИЯ ТЕПЛОМЕХАНИЧЕСКИЕ. КОТЛОАГРЕГАТЫ.	
ТП	ТОПЛИВОПОДАЧА	
ЗШ	ЗОЛОШЛАКОУДАЛЕНИЕ.	
ГСВ	ГАЗОСНАБЖЕНИЕ. ВНУТРЕННИЕ УСТРОЙСТВА.	
АЛЬБОМ 2	РЕШЕНИЯ ТЕПЛОМЕХАНИЧЕСКИЕ.	
Ч.2 ТМ2	ДЕАЭРАЦИОННО-ПИТАТЕЛЬНАЯ УСТАНОВКА. ОБЩЕКОТЕЛЬНЫЕ ТРУБОПРОВОДЫ.	
ТМ3	ВОДОПОДОГРЕВАТЕЛЬНАЯ УСТАНОВКА.	
ТМ4	УСТАНОВКА ГОРЯЧЕГО ВОДОСНАБЖЕНИЯ.	
ТМ5	ВОДОПОДГОТОВИТЕЛЬНАЯ УСТАНОВКА.	
АЛЬБОМ 3 А	АВТОМАТИЗАЦИЯ	
АЛЬБОМ 4 ЭМ	ЭЛЕКТРООБОРУДОВАНИЕ	
Ч.1	СИЛОВОЕ	
ЭО	ЭЛЕКТРООСВЕЩЕНИЕ ВНУТРЕННЕЕ	
СС	СВЯЗЬ И СИГНАЛИЗАЦИЯ	
АЛЬБОМ 4 ЭМ Ч.2	ЭЛЕКТРООБОРУДОВАНИЕ СИЛОВОЕ УПРАВЛЕНИЕ ЭЛЕКТРОПРИВОДАМИ	
АЛЬБОМ 5 АР	РЕШЕНИЯ АРХИТЕКТУРНЫЕ	
АЗ	ЗАЩИТА АНТИКОРРОЗИОННАЯ КОНСТРУКЦИЙ	
ГП	ГЕНЕРАЛЬНЫЙ ПЛАН	
ОС	ОРГАНИЗАЦИЯ СТРОИТЕЛЬСТВА	
АЛЬБОМ 6 Ч.1,2 КЖ	КОНСТРУКЦИИ ЖЕЛЕЗОБЕТОННЫЕ	
АЛЬБОМ 7 КМ	КОНСТРУКЦИИ МЕТАЛЛИЧЕСКИЕ	
АЛЬБОМ 8 Ч.1,2 КЖИ	СТРОИТЕЛЬНЫЕ ИЗДЕЛИЯ	
АЛЬБОМ 9 ОВ	ОТОПЛЕНИЕ И ВЕНТИЛЯЦИЯ	
АЛЬБОМ 9 ВК	ВОДОПРОВОД И КАНАЛИЗАЦИЯ ВНУТРЕННИЕ	
АЛЬБОМ 10 Ч.1-7	БЛОКИ ТЕПЛОМЕХАНИЧЕСКОГО ОБОРУДОВАНИЯ КОНСТРУКТОРСКАЯ ДОКУМЕНТАЦИЯ	
АЛЬБОМ 11	КОНВЕЙЕР ЛЕНТОЧНЫЙ КОНСТРУКТОРСКАЯ ДОКУМЕНТАЦИЯ	
АЛЬБОМ 12	ГАЗОПРОВОДЫ КОТЛОАГРЕГАТА КОНСТРУКТОРСКАЯ ДОКУМЕНТАЦИЯ	
АЛЬБОМ 13	ВОЗДУХОВОДЫ КОТЛОАГРЕГАТА КОНСТРУКТОРСКАЯ ДОКУМЕНТАЦИЯ	
АЛЬБОМ 14 Ч.1,2	МОНТАЖНЫЕ ИЗДЕЛИЯ КОНСТРУКТОРСКАЯ ДОКУМЕНТАЦИЯ	
АЛЬБОМ 15	ЩИТЫ УПРАВЛЕНИЯ ЗАДАНИЕ ЗАВОДУ-ИЗГОТОВИТЕЛЮ	
АЛЬБОМ 16	НИЗКОВОЛЬТНЫЕ КОМПЛЕКТНЫЕ УСТРОЙСТВА ЗАДАНИЕ ЗАВОДУ ИЗГОТОВИТЕЛЮ	
АЛЬБОМ 17 Ч.1,2	СПЕЦИФИКАЦИЯ ОБОРУДОВАНИЯ ПОСТАВКА ЗАКАЗЧИКА	
АЛЬБОМ 18	СПЕЦИФИКАЦИЯ ОБОРУДОВАНИЯ ПОСТАВКА ПОДРЯДЧИКА	
АЛЬБОМ 19	ОПРОСНЫЕ ЛИСТЫ	
АЛЬБОМ 20	ВЕДОМОСТИ ПОТРЕБНОСТИ В МАТЕРИАЛАХ	
АЛЬБОМ 21 Ч.1,2	СМЕТЫ НА ТЕПЛОМЕХАНИЧЕСКОЕ ОБОРУДОВАНИЕ	
АЛЬБОМ 22	СМЕТЫ НА РАБОТЫ ПО АВТОМАТИЗАЦИИ, СВЯЗИ И СИГНАЛИЗАЦИИ	
АЛЬБОМ 23	СМЕТЫ НА ЭЛЕКТРООБОРУДОВАНИЕ И ЭЛЕКТРОМОНТАЖНЫЕ РАБОТЫ	
АЛЬБОМ 24 Ч.1,2	СМЕТЫ НА СТРОИТЕЛЬНЫЕ РАБОТЫ	
АЛЬБОМ 25	СМЕТЫ НА САНИТАРНО-ТЕХНИЧЕСКИЕ РАБОТЫ	
АЛЬБОМ 26	ТЕХНИКО-ЭКОНОМИЧЕСКИЕ ПОКАЗАТЕЛИ ОБЪЕКТНЫЕ СМЕТЫ	

ПРИМЕНЯЕМЫЕ МАТЕРИАЛЫ

ТИПОВОЙ ПРОЕКТ 709-9-101.89	СКЛАД МОКРОГО ХРАНЕНИЯ ХЛОРИСТОГО НАТРИЯ ЕМКОСТЬЮ 40 $м^3$
ТИПОВОЙ ПРОЕКТ 903-9-29.89	БЛОК КОТЕЛЬНО-ВСПОМОГАТЕЛЬНЫХ ПОМЕЩЕНИЙ
ТИПОВОЙ ПРОЕКТ 709-9-100.89	СКЛАД УГЛЯ С ЖЕЛЕЗНОДОРОЖНОЙ ЭСТАКАДОЙ
ТИПОВОЙ ПРОЕКТ 907-2-208	ТРУБА ДЫМОВАЯ КИРПИЧНАЯ Н=45 м, $Д_о$=2,1 М С НАДЗЕМНЫМ ПРИМЫКАНИЕМ ГАЗОХОДОВ ДЛЯ КОТЕЛЬНЫХ УСТАНОВОК
ТИПОВОЙ ПРОЕКТ 907-02-222	СВЕТОВЫЕ ОГРАЖДЕНИЯ ВЫСОТНЫХ ДЫМОВЫХ ТРУБ
СЕРИЯ 3.407-108 В.1,2,3	МОЛНИЕПРИЕМНИК. "УНИФИЦИРОВАННЫЕ ПРОЖЕКТОРНЫЕ МАЧТЫ И ОТДЕЛЬНО СТОЯЩИЕ МОЛНИЕОТВОДЫ"

РАЗРАБОТАН
ИНСТИТУТОМ ХАРЬКОВСКИЙ САНТЕХПРОЕКТ
ГЛАВНЫЙ ИНЖЕНЕР ИНСТИТУТА
В. А. СЛЮСАРЕВ
ГЛАВНЫЙ ИНЖЕНЕР ПРОЕКТА
А. И. ЛЕВОНТИН
ИНСТИТУТОМ ХАРЬКОВСКИЙ ПРОМСТРОЙНИИПРОЕКТ
ГЛАВНЫЙ ИНЖЕНЕР ИНСТИТУТА
Н. Ф. ДОВГИЙ
ГЛАВНЫЙ ИНЖЕНЕР ПРОЕКТА
А. М. МОНИН

УТВЕРЖДЕН
И ВВЕДЕН В ДЕЙСТВИЕ
ГПКНИИ "САНТЕХНИИПРОЕКТ"
ПРОТОКОЛ ОТ 12.07.1989 г. N 10

© ЦИТП Госстроя СССР, 1990

Альбом 7

Ведомость рабочих чертежей основного комплекта (начало)

Лист	Наименование	Примечание
1	Общие данные (начало).	
2	Общие данные (продолжение).	
3	Общие данные (окончание).	
4	Техническая спецификация металла (начало).	
5	Техническая спецификация металла (продолжение).	
6	Техническая спецификация металла (продолжение).	
7	Техническая спецификация металла (окончание).	
8	Техническая спецификация металла. Лестницы, площадки, ограждения (начало)	
9	Техническая спецификация металла. Лестницы, площадки, ограждения (окончание).	
10	Техническая спецификация металла. Переплеты оконные.	
11	Схемы балок перекрытия на отм. 4.800. (Бурые угли)	
12	Схемы балок перекрытия на отм. 4.800. (Каменные угли)	
13	Разрезы к листам 12, 13.	
14	Схемы балок перекрытия и бункеров на отм. 8.400.	
15	Схема наклонного желоба. Узлы 1.2	
16	Схемы площадок у котлов.	
17	Схема галереи на отм. 13.200 и план бункеров	
18	Разрезы к листу 17.	
19	Схема лестницы у оси „1".	
20	Схема лестницы у оси „10".	
21	Схема лестницы у оси 10 ряда „Г".	
22	Схемы съемных щитов.	
23	Схемы каркаса венткамер и лестницы в осях 5÷6.	
24	Схемы монорельса и балок в осях 5÷6.	
25	Схемы пожарных лестниц, кронштейна и съемного щита.	
26	Схемы ограждения и опор под трубопроводы.	
27	Схемы столиков, связей в осях 5-6 и монорельсов.	
28	Схемы балок монолитных участков.	
29	Схемы балок под газоходы.	
30	Схема окон.	
31	Схема окон.	
32	Схемы галереи топливоподачи.	
33	Схемы балок, монорельса, пожарной лестницы. Узел 30	
34	Схемы бункера, монорельса и лестницы.	
35	Схемы площадок и лестниц.	

Ведомость рабочих чертежей основного комплекта (окончание)

Лист	Наименование	Примечание
36	Узел 3.	
37	Узлы 4,5.	
38	Узлы 6÷9, 28.	
39	Узлы 10, 11.	
40	Узлы 12÷14.	
41	Узлы 15, 16.	
42	Узел 17.29	
43	Узлы 18, 19.	
44	Узлы 20÷25.	
45	Узлы 26, 27.	
46	Узел 31	

Ведомость ссылочных и прилагаемых документов

Обозначение	Наименование	Примечание
	Ссылочные документы	
Серия 1.426.2-3. Вып. 2	Стальные подкрановые балки. Пути подвесного транспорта пролетом 3,4 и 6 м. Чертежи КМ.	
Серия 2.440-1. Вып. 1.	Узлы стальных конструкций производственных зданий. Рамные и шарнирные узлы балочных клеток и примыкания ригелей к колоннам. Чертежи КМ	
Серия 1.450.3-3. Вып. 0.	Стальные лестницы, площадки, стремянки и ограждения. Материалы для проектирования.	

Нагрузки

Место положения оси проекта	Наименование нагрузок	Единица изм.	Нормативная нагрузка	Коэффициент перегрузки	Расчетная нагрузка	Примечание
	Временные длительные нагрузки					
	Полезная нагрузка на перекрытиях и площадках	кгс/м²	400	1.2	480	
	Объемный вес сыпучего в бункерах на отм. 17.200 φ=35°	кгс/м²	1.0	1.2	1.2	
	Объемный вес сыпучего в бункерах на отм. 10.800 и приемно-дробильного отд. φ=35°	кгс/м²	1.5	1.2	1.8	
	Кратковременные нагрузки					
	Снеговой покров	кгс/м²	50÷150	1.4		
	Скоростной напор ветра	кгс/м²	27÷55	1.2		

Типовой проект разработан в соответствии с действующими нормами, правилами, инструкциями и государственными стандартами, а также предусматривает мероприятия по безопасной эксплуатации зданий (сооружений) с пожаро-опасным и взрывоопасным характером производства.

Главный инженер проекта /Монин/

Согласовано.

Гл. спец. ОВТ	Дякун	
Гл. спец. КиУ	Гуляницкий	
Гл. спец. ОР	Кравцов	
Гл. спец. ЭО	Власова	
Гр. ПР	Иванин	
Гр. СМИ	Кучинский	
Гл. спец. ЭТ	Ан-ев Росов	

Инв. № подл. | Подпись и дата | Взам. инв. №

ГИП	Монин	
Нач. отд.	Капитульский	
Н. контр.	Учитель	
Гл. спец.	Учитель	
Зав. гр.	Мельниборская	
Вед. инж.	Рапопорт	
Провер.	Рапопорт	
Разраб.	Власова	

Привязан:

Инв. №

ЭО3-1-270.89-КМ

Котельная с 4 котлами Е-10-1.4Р
Золошлакоудаление механическое.

Главный корпус

Стадия	Лист	Листов
Р	1	

Общие данные (начало)

ХАРЬКОВСКИЙ ПРОМСТРОЙНИИПРОЕКТ

Альбом 7.

Общие указания.

1. Общие положения.

1.1. Чертежи стальных конструкций марки „КМ" разработаны на основании технологических заданий института „Харьковский САНТЕХПРОЕКТ", а так же чертежей марки АР и КЖ Харьковского ПРОМСТРОЙНИИПРОЕКТА и являются исходным материалом для разработки деталировочных чертежей марки „КМД".

1.2. Чертежи марки „КМ" составляют часть проекта. Общий состав проекта и общие указания приведены на листе АР-1.

1.3. Чертежи стальных конструкций выполнены в соответствии со следующими нормативными документами:

СНиП II-23-81* „Нормы проектирования. Стальные конструкций".
СНиП 2.01.07-85 „Нормы проектирования. Нагрузки и воздействия".
СНиП 2.03.11-85 „Нормы проектирования. Защита строительных конструкций от коррозии".
СНиП III-4-80 „Правила производства и приемки работ. Техника безопасности в строительстве".
СНиП 3.03.01-87 „Несущие и ограждающие конструкции".

1.4. Чертежи стальных конструкций котельной включают в себя:

- балки покрытия и перекрытия;
- бункера;
- галереи;
- лестницы, площадки, ограждения;
- переплеты;
- монорельсы;
- съемные щиты;
- каркас перегородок.

1.5. Условные обозначения элементов конструкции приняты по ГОСТу 21.107-78.

2. Материал конструкций.

2.1. Материал и сечения конструкций приняты на основании рекомендаций по применению сокращенного сортамента металлопроката в строительных конструкциях от 25.05.87г. и дополнений к ним от 18.04.88г. и приведены в ведомостях элементов на листах проекта и в технической спецификации.

3. Изготовление и монтаж.

3.1. Все конструкции сварные. Для соединения элементов конструкций применять автоматическую под слоем флюса или полуавтоматическую сварку плавящимся электродом в среде углекислого газа.

Сварочные материалы определяются по таблице 55 СНиП II-23-81*. Режим и порядок сварки определяются технологическим процессом, разработанным заводом изготовителем. В случае перехода на ручную сварку конструкций применять электроды по ГОСТу 9467-75 в зависимости от групп конструкций и марок сталей.

3.2. Заводские соединения выполнять встык без накладок с применением, как правило, двусторонней сварки и равнопрочными основному металлу.

3.3. Монтаж конструкций производить на болтах грубой точности по ГОСТу 15587-70* класса 5.8 в соответствии с таблицей 57 СНиП II-23-81 и монтажной электросварке. Применение для болтов автоматных сталей не допускается.

3.4. Гайки болтов после проверки правильности положения смонтированных конструкций. должны быть плотно затянуты и предохранены от откручивания постановкой пружинных шайб.

Все неоговоренные болты М20.

3.5. Минимальные толщины швов в зависимости от вида сварки и толщины свариваемых элементов, принимать по расчету, но не менее указанных в таблице 38 главы СНиПа II-23-81 „Стальные конструкции Нормы проектирования".

3.6. Изготовление и монтаж стальных конструкций производить в соответствии с требованиями главы СНиПа 3.03.01-87 „Несущие и ограждающие конструкции" и дополнительными техническими требования ППР, согласованными с проектной организацией.

3.7. В узлах и деталях приведены принципиальные решения соединения элементов конструкций. Количество и диаметр болтов, длина и толщина сварных швов определяются при разработке деталировочных чертежей марки „КМД" на основании расчетных усилий, указанных в таблице сечений или на схемах конструкций.

Все элементы, для которых в таблицах не приведены расчетные усилия, крепить не менее чем на двух болтах или на усилие N=5.0тс.

3.8. Все элементы коробчатого сечения должны иметь в торцах заглушки из листа δ4, приваренного сплошным швом.

3.9. Балки перекрытий рассчитаны без учета понижающего коэффициента φб, поэтому общая устойчивость балок должна быть обеспечена путем приварки сборных ж.б. плит к верхним поясам балок, а в случае монолитных ж.б. плит путем приварки анкеров по чертежам марки КЖ к верхним поясам балок.

4. Антикоррозионная защита.

4.1. При изготовлении конструкций полной заводской готовности антикоррозионную защиту выполнять эмалью ПФ-1189 по ТУ 6-10-1710-79 - 2 слоя. Толщина 30-60 мм.

Восстановление поврежденного лакокрасочного покрытия монтажных соединений производить тем же составом, что и на заводе-изготовителе.

4.2. Балки перекрытий, стальные рамы надбункерной галереи, галереи топливоподачи и связи покрыть огнезащитным покрытием ОФП-ММ по ГОСТ 23791-79.

На стальные конструкции наносится грунт ГФ-021- 2 слоя, затем поверхность конструкций смачивается жидким стеклом плотностью 1.2 т/м³, после чего наносится состав толщиной 20 мкм за 1 раз. Сушка покрытия в естественных условиях не менее 48 часов.

На высушенное покрытие наносится 2 слоя пентафталевой эмали ПФ-115.

Покрытие, поврежденное при нанесении или в процессе монтажа должно быть восстановлено в соответствии с требованиями ГОСТ 23791-79.

5. Перечень основных видов работ, по которым необходимо составить акты освидетельствования скрытых работ.

5.1. Установка металлоконструкций, закрываемых кирпичной кладкой, бетоном.

5.2. Огрунтовка металлоконструкций, изготовляемых на площадке.

5.3. Устройство стыков перед нанесением антикоррозионной защиты.

5.4. Герметизация швов (стыков) коробчатых конструкций.

Инв.№ подл. | Подпись и дата | Взам.инв.№

Привязан:

Инв.№

ГИП	Монин		903-1-270.89 - КМ
Нач.отд.	Капитульский		Котельная с 4 котлами Е-10-1.4Р. Золошлакоудаление механическое.
Н.контр.	Учитель		
Гл.спец.	Учитель		Главный корпус — Стадия: Р; Лист: 2; Листов:
Вед.инж.	Рапопорт		
Провер.	Рапопорт		
Разраб.	Власова		Общие данные (продолжение). — Харьковский ПРОМСТРОЙНИИПРОЕКТ

Альбом 7

Ведомость металлоконструкций по видам профилей

Наименование конструкций по номенклатуре прейскуранта	Позиция по прейскуранту	№№ строк	Код конструкций	Масса конструкций, т													Количество (шт)	Серия типовых конструкций
				Всего стали повышенной и высокой прочности	по видам профилей											Всего	Всего с учетом (1% на массу наплавленного металла)	
					Балки и швеллеры	Широкополочные двутавры	Крупноформатная сталь	Среднеформатная сталь	Мелкоформатная сталь	Толстолистовая сталь $\delta \geq 4$мм	Универсальная сталь	Толстолистовая сталь $\delta < 4$мм	Гнутые и гнутосварные профили	Трубы	Прочие			
1	2	3	4	5	6	7	8	9	10	11	12	13	14	15	16	17	18	19	20
Типовые конструкции																			
Лестницы, площадки, ограждения							0.6		0.8	0.7			5.6		2.2	9.9	10.0		
Переплеты оконные									4.4						0.1	4.5	4.5		
Нетиповые конструкции																			
Балки покрытия и перекрытия					4.7	59.3	2.0			11.3			0.1		0.1	77.5	78.3		
Бункера					4.7		4.7			26.0						35.4	35.8		
Надбункерная решетка							0.3			2.3						2.6	2.6		
Монорельсы					1.6	0.8	0.3			0.8						3.5	3.5		
Конструкции галереи					3.1	30.2	2.1	0.1		5.4			2.6			43.5	43.9		
Связи					6.7					0.8						7.5	7.6		
Каркас лестниц					5.2		1.5			0.4		0.1	0.1		0.3	7.6	7.7		
Съемные щиты					0.2		0.1			0.8			0.5		1.8	3.4	3.4		
Стойки, опоры под трубопровод					0.1		0.3			0.1			0.2			0.7	0.7		
Площадки					3.0		0.9			0.4		0.1	0.1		2.9	7.4	7.5		
Каркас венткамер							0.3		0.2	0.1			0.9		0.1	1.6	1.6		
Пожарные лестницы							0.5		0.2	0.2						0.9	0.9		
Итого с учетом 3% на уточнение массы в чертежах КМД					29.3	90.3	13.6	0.1	5.6	49.3		0.2	10.1		7.5	206.0	208.0		
Итого с учетом отходов 3%					30.4	93.6	14.1	0.1	5.8	51.1		0.2	10.5		7.8	213.6			
Приведенная к обычным профилям масса металла с учетом 3% на уточнение массы в чертежах КМД и 3.7% на отходы.					30.4	96.4	14.1	0.1	5.8	51.1		0.2	12.0		7.8	217.9			
Разница приведенной и натуральной массы.																4.3			
			МПа	кгс/мм²															
Распределение массы металла по пределам текучести с учетом 3% на уточнение массы в чертежах КМД и 3.7% на отходы			185 - 235	19 - 24												45.3			
			225 - 245	23 - 25												108.7			
			235 - 255	24 - 26												37.1			
			265 - 345	27 - 31												22.5			
Приведенная к стали углеродистой обыкновенного качества по ГОСТ 380-71 масса металла с учетом 3% на уточнение массы в чертежах КМД и 3.7% на отходы																217.9			
Всего приведенная масса металла с учетом 3% на уточнение массы в чертежах КМД и 3.7% на отходы																222.2			

Инв. № подл. | Подпись и дата | Взам. инв. №

ГИП	Монин		903-1-270.89-КМ
Нач. отд.	Капитульский		Котельная с 4 котлами Е-10-1.4Р. Золошлакоудаление механическое.
Н. контр.	Учитель		
Гл. спец.	Учитель		Главный корпус — Стадия: Р; Лист: 3; Листов:
Вед. гр.	Меньборская		
Вед. инж.	Рапопорт		
Провер.	Рапопорт		Общие данные (окончание). — Харьковский Промстройниипроект
Разраб.	Власова		

Привязан

№

Альбом 7

Вид профиля и ГОСТ	Марка металла и ГОСТ	Обозначение и размер профиля (мм)	Номер по порядку	Код: марки металла	Код: профиля	Код: размера профиля	Количество (шт)	Длина (мм)	Масса металла по элементам конструкций, (т) — Главный корпус: Монорельсы	Бункеры и бункерные решетки	Съемные щиты	Балки	Каркасы лестниц	Площадки лестниц	Каркас венткамер	Площадки	Опоры под трубопров.	Связи	Конструкц. галереи	Приямно-дробильное отделение: Монорельсы	Бункеры и решетки	Съемные щиты	Галерея	Площадки	Общая масса (т)	Масса потребности в металле по кварталам (заполняется изготовителем) (т): I	II	III	IV	Заполняется ВЦ
1	2	3	4	5	6	7	8	9	Код элемента конструкции																					
Балки двутавровые для монорельсов ГОСТ 19425-74*	ВСт3Гпс5	I 24М	1																	0.3					0.3					
	Итого:		2																	0.3					0.3					
Всего профиля:			3																	0.3					0.3					
Широкополочные двутавры с параллельными гранями полок по ГОСТ 26020-83 — Нормальные двутавры	ВСт3пс6-1	I 23Б1	4									3.9											0.7		4.6					
		I 26Б1	5						0.8			4.5							0.4						5.7					
		I 30Б1	6									3.3							0.9						4.4					
		I 35Б1	7									0.8													0.8					
		I 40Б2	8									1.4													1.4					
		I 45Б1	9									10.8													10.8					
	Итого:		10						0.8			24.9							1.3				0.7		27.7					
	ВСт3сп5-1	I 50Б2	11									13.7							4.9						18.6					
		I 55Б1	12									2.7													2.7					
		I 80Б1	13																				10.6		10.6					
		I 55Б2	14									0.6													0.6					
	Итого:		15									17.0							4.9				10.6		32.5					
	09Г2С-12	I 80Б1	16									7.2													7.2					
	Итого:		17									7.2													7.2					
	Всего профиля:		18						0.8			49.1							6.2				11.3		67.4					
	Широкополочные двутавры — ВСт3пс6-1	I 20Ш1	19																				1.7		1.7					
		I 35Ш1	20																4.9						4.9					
	Итого:		21																4.9				1.7		6.6					
	09Г2С-12	I 60Ш1	22																5.2						5.2					
		I 70Ш3	23									8.5													8.5					
	Итого:		24									8.5							5.2						13.7					
	Всего профиля:		25									8.5							10.1				1.7		20.3					
Сталь горячекатаная. Балки двутавровые по ГОСТ 8239-72*	ВСт3сп5-1	I 18	26						0.4																0.4					
		I 20	27						0.7												0.1		1.0		1.8					
	Итого:		28						1.1												0.1		1.0		2.2					
Всего профиля:			29						1.1												0.1		1.0		2.2					

Инв. № подл. | Подпись и дата | Взамен инв. №

Привязан:

Инв. №

Нач. отд.	Капитульский		
Н. контр.	Учитель		
Гл. спец.	Учитель		
Зав. гр.	Мельниборская		
Вед. инж.	Рапопорт		
Провер.	Рапопорт		
Разраб.	Власова		

903-1-270.89-КМ

Котельная с 4 котлами Е-10-1.4 Р. Золошлакоудаление механическое.

Стадия	Лист	Листов
Р	4	

Механическая спецификация металла (начало)

ХАРЬКОВСКИЙ ПРОМСТРОЙНИИПРОЕКТ

Альбом 7

Вид профиля и ГОСТ	Марка металла и ГОСТ	Обозначение и размер профиля (мм)	Номер по порядку	Код: марки металла	Код: профиля	Код: размера профиля	Количество (шт)	Длина (мм)	Масса металла по элементам конструкций, (т) — Главный корпус: Монорельсы	Бункеры и бункерные решетки	Съемные щиты	Балки	Каркасы лестниц	Пожарные лестницы	Каркас вентканалов	Площадки	Опоры под трубопровод	Связи	Конструкции галереи	Приемно-дробильное отделение: Монорельс	Бункеры и решетки	Съемные щиты	Галерея	Площадки	Общая масса (т)	Масса потребности в металле по кварталам (заполняется изготовителем) (т): I	II	III	IV	Заполняется ВД
									Код элемента конструкций																					
1	2	3	4	5	6	7	8	9																						
Сталь горячекатаная швеллеры ГОСТ 8240-72*	ВСт3кп2	[10	30								0.2														0.2					
		[14	31							4.6		0.4	1.0			0.4	0.1								6.5					
		[12	32										0.8			0.9									1.7					
	Итого:		33							4.6	0.2	0.4	1.8			1.3	0.1								8.4					
	ВСт3пс6-1	[16	34									1.4	1.6			1.6			1.5				0.1		6.2					
		[20	35										1.6										0.4		2.0					
	Итого:		36									1.4	3.2			1.6			1.5				0.5		8.2					
	ВСт3пс6	[24	37									2.4													2.4					
		[30	38									0.4													0.4					
		[40	39															6.5							6,5					
	Итого:		40									2.8						6 5							9.3					
Всего профиля:			41							4 6	0.2	4.6	5.0			2.9	0.1	6 5	1 5				0.5		25.9					
Сталь угловая равнополочная ГОСТ 8509-72*	ВСт3кп	L 25×3	42												0.2										0.2					
	Итого:		43												0.2										0.2					
	ВСт3кп2	L 50×5	44							0.2	0.1		0.6		0.3	0.2	0.2							0.1	1.7					
		L 63×5	45							0.2	0,7		0.2								0.1			0.1	1.3					
	Итого:		46							0.4	0.8		0.8		0.3	0.2	0.2				0.1			0.2	3.0					
	ВСт3пс6	L 75×6	47							1.1		0.6	0.5	0.5		0.3	0.1		1.4	0.1	0.2				4.8					
		L 80×6	48									0.4													0.4					
	Итого:		49							1.1		1.0	0.5	0.5		0.3	0.1		1.4	0.1	0.2				5.2					
	ВСт3пс6-1	L 90×7	50									0.1													0.1					
		L 100×7	51						0.1			0.8	0.1			0.1			0 5	0.1				0.1	1.8					
		L 100×8	52							3.1															3.1					
		L 160×10	53																				0.1		0.1					
	Итого:		54						0.1	3.1		0.9	0.1			0.1			0.5	0.1			0.1	0.1	5.1					
Всего профиля:			55						0.1	4.6	0.8	1.9	1.4	0.5	0.5	0.6	0.3		1.9	0.2	0.3		0.1	0.3	13.5					
Сталь круглая ГОСТ 2590-71*	ВСт3кп2	Ø 18	56											0.2											0.2					
		Ø 24	57																				0.1		0.1					
	Итого:		58											0.2									0.1		0.3					
Всего профиля:			59											0.2									0.1		0.3					

Инв. № подл. | Подпись и дата | Взамен инв. №

Привязан:

Инв. №

Нач. отд.	Капитульский	
Н. контр.	Учитель	
Гл. спец.	Учитель	
Зав. гр.	Межиборская	
Вед. инж.	Рапопорт	
Провер.	Рапопорт	
Разраб.	Власова	

903-1-270.89 - КМ

Котельная с 4 котлами Е-10-1.4 Р. Золошлакоудаление механическое.

Стадия	Лист	Листов
Р	5	

Техническая спецификация металла (продолжение)

Харьковский Промстройниипроект

23935-10 7

Альбом 7

Вид профиля и ГОСТ	Марка металла и ГОСТ	Обозначение и размер профиля (мм)	Номер по порядку	Код: марки металла	Код: профиля	Код: размера профиля	Количество (шт)	Длина (мм)	Масса металла по элементам конструкции, (т) — Главный корпус: Монорельсы	Бункеры и бункерные решетки	Съемные щиты	Балки	Каркасы лестниц	Пожарные лестницы	Каркас вентканалов	Площадки	Опоры под трубопровод	Связи	Конструкции галерей	Приемно-дробильное отделение: Монорельс	Бункеры и решетки	Съемные щиты	Галерея	Баки аккумуляторов: Площадки	Общая масса (т)	Масса потребности в металле по кварталам (заполняется изготовителем) (т): I	II	III	IV	Заполняется ВЦ
									Код элемента конструкций																					
1	2	3	4	5	6	7	8	9																						
Сталь листовая горячекатаная ГОСТ 19903-74*	ВСт3кп2	S4	60							4.0				0.1											4.1					
		S2	61								0.3		0.1				0.1									0.5					
		S6	62								0.7								0.9			0.1	0.4			2.1					
		S8	63						0.1			1.6	0.2				0.1		0.2	0.1			0.6			2.9					
	Итого:		64						0.1	4.0	1.0	1.6	0.3	0.1		0.1	0.1		1.1	0.1		0.1	1.0			9.6					
	ВСт3пс6-1	S6	65																		1.0					1.0					
		S8	66							21.2											0.1					21.3					
		S 10	67						0.3			5.6		0.1	0.1	0.4		0.8	1.5		0.2		0.3			9.3					
		S 12	68																	0.1						0.1					
		S 16	69																				0.1			0.1					
		S 20	70						0.1			3.8	0.2							0.1	0.7		1.2			6.1					
	Итого:		71						0.4	21.2		9.4	0.2	0.1	0.1	0.4		0.8	1.5	0.2	2.0		1.6			37.9					
	09Г2С-12	S 30	72																		0.2					0.2					
	Итого:		73																		0.2					0.2					
Всего профиля:			74						0.5	25.2	1.0	11.0	0.5	0.2	0.1	0.5	0.1	0.8	2.6	0.3	2.2	0.1	2.6			47.7					
Сталь листовая рифленая ГОСТ 8568-77*	ВСт3кп2	S4	75								0.1		0.3				2.7					0.1				3.2					
		S5	76								1.4															1.4					
	Итого:		77								1.5		0.3				2.7					0.1				4.6					
Всего профиля:			78								1.5		0.3				2.7					0.1				4.6					
Листы стальные просечно-вытяжные ГОСТ 8706-78	ВСт3кп2	ПВ 406	79																					0.1		0.1					
		ПВ 506	80								0.1	0.1														0.2					
	Итого:		81								0.1	0.1												0.1		0.3					
Всего профиля:			82								0.1	0.1												0.1		0.3					
Швеллеры стальные гнутые равнополочные ГОСТ 8278-83	ВСт3кп2	Гн С 120х60х4	83									0.1	0.1				0.1									0.3					
		Гн С 140х60х4	84												0.4									0.1		0.5					
		Гн С 160х80х5	85														0.1									0.1					
		Гн С 180х80х5	86																0.8							0.8					
	Итого		87									0.1	0.1		0.4		0.2		0.8					0.1		1.7					
	ВСт3пс4	Гн С 200х80х5	88								0.4															0.4					
	Итого:		89								0.4															0.4					
Всего профиля:			90								0.4	0.1	0.1		0.4		0.2		0.8					0.1		2.1					

Инв.№ подл. | Подпись и дата | Взам. инв.№

Привязан

Инв.№

Нач.отд.	Капитульский	
Н.контр.	Учитель	
Гл.спец.	Учитель	
Зав.гр.	Меняборская	
Вед.инж.	Рапопорт	
Провер.	Рапопорт	
Разраб.	Власова	

903-1-270.89- КМ

Котельная с 4 котлами Е-10-1.4Р. Золошлакоудаление механическое.

Стадия	Лист	Листов
Р	6	

Техническая спецификация металла (продолжение)

ХАРЬКОВСКИЙ ПРОМСТРОЙНИИПРОЕКТ

Альбом 7

Вид профиля и ГОСТ	Марка металла и ГОСТ	Обозначение и размер профиля (мм)	Номер по порядку	Код: марки металла	Код: профиля	Код: размера профиля	Количество (шт)	Длина (мм)	Масса металла по элементам конструкций, (т) — Главный корпус: Монорельсы	Бункеры и бункерные решетки	Съемные щиты	Балки	Каркасы лестниц	Пончарные лестницы	Каркас венткамер	Площадки	Опоры под трубопровод	Связи	Конструкции галерей	Приемно-дробильное отделение: Монорельсы	Бункеры и решетки	Съемные щиты	Галерея	Площадки	Бака аккумуляторов	Общая масса (т)	Масса потребности в металле по кварталам (заполняется изготовителем) (т): I	II	III	IV	Заполняется ВЦ
									Код элемента конструкций																						
1	2	3	4	5	6	7	8	9																							
Профили гнутые замкнутые сварные квадратные ТУ 36-2287-80	Вст3сп	Гн □ 80×3	91								0.1				0.5								1.7		2.3					
	Итого:		92								0.1				0.5								1.7		2.3					
Всего профиля:			93								0.1				0.5								1.7		2.3					
Сетка стальная плетеная одинарная с квадратной ячейкой ГОСТ 5336-80*	Вст3кп	Сетка N30×2	94												0.1										0.1					
	Итого:		95												0.1										0.1					
Всего профиля:			96												0.1										0.1					
Перепалеты оконные.			97																						4.4					
Лестницы, площадки, ограждения			98																						96					
Масса всего металла:			99						2.5	34.4	4.1	75.3	7.3	0.9	1.6	6.7	0.7	7.3	23.1	0.9	2.5	0.2	19.0	0.5	201.0					
В том числе по маркам стали	ГОСТ 16523-70 Вст3кп		100												0.3										0.3					
	ГОСТ 16523-70 Вст3сп		101								0.1				0.5								1.7		2.3					
	ГОСТ 380-71* Вст3сп2		103						0.1	9.0	3.6	2.2	3.3	0.3	0.7	4.3	0.6		1.9	0.1	0.1	0.2	1.1	0.4	27.9					
	ГОСТ 380-71* Вст3пс4		104								0.4														0.4					
	ГОСТ 380-71* Вст3пс6		105							1.1		38	0.5	0.5		0.3	0.1	6.5	1.4	0.1	0.2				14.5					
	ГОСТ 380-71* Вст3гпс5		106																	0.3						0.3					
	ТУ 14-1-3023-80 Вст3пс6-1		107						1.3	24.3		36.6	3.5	0.1	0.1	2.1		0.8	9.7	0.3	2.0		4.6	0.1	85.5					
	ТУ 14-1-3023-80 Вст3сп5-1		108						1.1			17.0							4.9	0.1			11.6		34.7					
	ГОСТ 19281-73 09Г2С-12		109									15.7							5.2		0.2				21.1					
Площадь окрашиваемой поверхности, м²			110																											
Масса поставки элементов по кварталам (т) (заполняется заказчиком)		I																												
		II																												
		III																												
		IV																												

Взамен инв.№ | Подпись и дата | Инв.№подл.

Привязан:

Инв №

Нач.отд.	Капитулькин		
Н.контр.	Учитель		
Гл.спец.	Учитель		
Зав.гр.	Меняборская		
Вед.инж.	Рапопорт		
Провер.	Рапопорт		
Разраб.	Власова		

903-1-270.89- КМ

Котельная с 4 котлами Е-10-1.4Р
Золошлакоудаление механическое

Стадия	Лист	Листов
Р	7	

Техническая спецификация металла (окончание)

Харьковский Промстройниипроект

Альбом 7

Вид профиля и ГОСТ	Марка металла и ГОСТ	Обозначение и размер профиля (мм)	Номер по порядку	Код: марки металла	Код: профиля	Код: размера профиля	Количество (шт)	Длина (мм)	Масса металла по элементам конструкций, (т): Главный корпус: Лестницы и лестничные марши	Главный корпус: Площадки	Главный корпус: Ограждения лестниц и площадок	Главный корпус:	Бакк аккумуляторов: Лестницы и лестничные марши	Бакк аккумуляторов: Площадки	Бакк аккумуляторов: Ограждения лестниц и площадок	Бакк аккумуляторов:	Примено-дробильное отделение: Лестницы и лестничные марши	Примено-дробильное отделение: Ограждения лестниц и площадок	Примено-дробильное отделение:	Примено-дробильное отделение:	Общая масса (т)	Масса потребности в металле по кварталам (заполняется изготовителем) (т): I	II	III	IV	Заполняется ВЦ.
									Код элемента конструкций: 526 242	526 243	526 244		526 242	526 243	526 244		526 242	526 244							
1	2	3	4	5	6	7	8	9																		
Сталь угловая равнополочная ГОСТ 8509-72*	ВСт3кп	L 25×3	1								0.5				0.1						0.6					
	Итого:		2								0.5				0.1						0.6					
	ВСт3кп2	L 56×5	3						0.1												0.1					
	Итого:		4						0.1												0.1					
	ВСт3пс6	L 75×6	5						0.1	0.3			0.1								0.5					
	Итого:		6						0.1	0.3			0.1								0.5					
Всего профиля:			7						0.2	0.3	0.5		0.1		0.1						1.2					
Сталь угловая неравнополочная ГОСТ 8510-72*	ВСт3кп	L 32×25×2.5	8							0.1											0.1					
	Итого:		9							0.1											0.1					
Всего профиля:			10							0.1											0.1					
Уголки стальные гнутые равнополочные ГОСТ 19771-74*	ВСт3кп2	Гн L 80×5	11						0.2												0.2					
	Итого:		12						0.2												0.2					
Всего профиля:			13						0.2												0.2					
Сталь листовая горячекатаная ГОСТ 19903-74*	ВСт3кп2	S 4	14						0.1	0.1	0.1		0.1								0.4					
		S 6	15						0.2												0.2					
	Итого:		16						0.3	0.1	0.1		0.1								0.6					
Всего профиля:			17						0.3	0.1	0.1		0.1								0.6					
Сталь листовая рифленая ГОСТ 8568-77	ВСт3кп2	S 4	18						0.3	0.2							0.1				0.6					
	Итого:		19						0.3	0.2							0.1				0.6					
Всего профиля:			20						0.3	0.2							0.1				0.6					
Сталь круглая ГОСТ 2590-71*	ВСт3кп2	Ø 18	21						0.1												0.1					
	Итого:		22						0.1												0.1					
Всего профиля:			23						0.1												0.1					

Инв. № подл. | Подпись и дата | Взам. инв. №

Привязан:

Инв. №

Нач. отд.	Капитульский		903-1-270.89 – КМ
Н. контр.	Учитель		Котельная с 4 котлами Е-10-1.4 Р. Золошлакоудаление механическое.
Гл. спец.	Учитель		Стадия: Р; Лист: 8; Листов:
Зав. гр.	Нежиборская		
Вед. инж.	Рапопорт		Техническая спецификация металла. Лестницы, площадки, ограждения (начало)
Провер.	Рапопорт		ХАРЬКОВСКИЙ ПРОМСТРОЙНИИПРОЕКТ
Разраб.	Власова		

Альбом 7

Вид профиля и ГОСТ	Марка металла и ГОСТ		Обозначение и размер профиля (мм)	Номер по порядку	Код: марка металла	Код: профиля	Код: размера профиля	Количество (шт)	Длина (мм)	Масса металла по элементам конструкций, (т): Главный корпус: лестницы и лестничные марши (526 242)	Главный корпус: площадки (526 243)	Главный корпус: ограждения лестниц и площадок (526 244)	Главный корпус:	Баки аккумуляторов: лестницы и лестничные марши (526 242)	Баки аккумуляторов: площадки (526 243)	Баки аккумуляторов: ограждения лестниц и площадок (526 244)	Баки аккумуляторов:	Приемно-дробильное отделение: лестницы и лестничные марши (526 242)	Приемно-дробильное отделение: ограждения лестниц и площадок (526 244)	Приемно-дробильное отделение:		Общая масса (т)	Масса потребности в металле по кварталам (заполняется изготовителем) (т): I	II	III	IV	Заполняется Вц
1	2		3	4	5	6	7	8	9	Код элемента конструкций																
Профили гнутые швеллеры равнополочные ГОСТ 8278-83	Вст3кп2		Гн С 160×50×4	24							0.7				0.2			0.9								
			Гн С 180×50×4	25						0				0.1				0.1				1.1				
	Итого:			26						0.9	0.7			0.1	0.2			0.1				2.0				
Всего профиля:				27						0.9	0.7			0.1	0.2			0.1				2.0				
Сталь холодногнутая швеллеры неравнополочные ГОСТ 8281-80	Вст3кп		Гн С 50×40×12×2.5	28								1.7				0.1			0.1			1.9				
	Итого:			29								1.7				0.1			0.1			1.9				
Всего профиля:				30								1.7				0.1			0.1			1.9				
Профили корытные равнополочные холодногнутые ЧМТУ 2-130-70	Вст3кп		Гн ⊏ 90×30×25×3	31								1.3										1.3				
	Итого:			32								1.3										1.3				
Всего профиля:				33								1.3										1.3				
Настил решетчатый типа „Батайск"	Вст3кп		РН	34							0.9											0.9				
			СР	35						0.6				0.1								0.7				
	Итого:			36						0.6	0.9			0.1								1.6				
Всего профиля:				37						0.6	0.9			0.1								1.6				
Масса всего металла:				38						2.6	2.3	3.6		0.4	0.2	0.2		0.2	0.1			9.6				
В том числе по маркам стали:	ГОСТ 16523-70	Вст3кп		39							1.0	3.5		0.1		0.2			0.1			4.9				
	ГОСТ 380-71*	Вст3Бкп2		40						1.9	1.0	0.1		0.2	0.2			0.2				3.6				
		Вст3пс6		41						0.7	0.3			0.1								1.1				
Масса поставки элементов по кварталам, (т) запоминается заказчиком			I																							
			II																							
			III																							
			IV																							

Инв. № подл. | Подпись и дата | Взамен инв. №

Привязан:

Инв. №

Нач. отд.	Калитиевский		
Н. контр.	Учитель		
Гл. спец.	Учитель		
Зав. гр.	Кенигсбергская		
Вед. инж.	Рапопорт		
Провер.	Рапопорт		
Разраб.	Власова		

903-1-270.89-КМ

Котельная с 4 котлами Е-10-1.4Р Золошлакоудаление механическое.

Стадия	Лист	Листов
Р	9	

Техническая спецификация металла. Лестницы, площадки, ограждения (окончание).

ХАРЬКОВСКИЙ ПРОМСТРОЙНИИПРОЕКТ

23935-10 11

Альбом 7

Вид профиля и ГОСТ	Марка металла и ГОСТ		Обозначение и размер профиля (мм)	Номер по порядку	Код: марки металла	Код: профиля	Код: размера профиля	Количество (шт)	Длина (мм)	Масса металла по элементам конструкций (т): Главный корпус — Перелеты оконные	Главный корпус — Сливы, нащельники	Галерея топливо-подачи — Перелеты оконные	Галерея топливо-подачи — Сливы, нащельники	Общая масса (т)	Масса потребности в металле по кварталам (заполняется изготовителем), (т): I	II	III	IV	Заполняется ВЦ
1	2		3	4	5	6	7	8	9	Код элемента конструкций								
Сталь листовая холоднокатаная ГОСТ 19904-74	Вст3кп		□-□58×26×1.8	1						3.0			0.25					
	Итого:			2						3.0			0.25					
	Вст3кп2		93	3						0.05			0.01					
	Итого:			4						0.05			0.01					
	Ст3		S1.8	5						0.25			0.02					
	Итого:			6						0.25			0.02					
	Ст10кп		Б-ПН-1.8	7							0.59		0.06					
			Б-ПН-3	8							0.06		0.01					
	Итого:			9							0.65		0.07					
Всего профиля:				10						3.3	0.65		0.28	0.07				
Механизмы открывания				11														
Всего масса металла:				12						3.3	0.65		0.28	0.07				
В том числе по маркам стали:	ГОСТ 380-71	Вст3кп2		13						0.05			0.01					
		Ст3		14						0.25			0.02					
	ГОСТ 16523-70	Вст3кп		15						3.0			0.25					
		Ст10кп		16							0.65			0.07				
Масса поставки элементов по кварталам (т) (заполняется заказчиком)	I																	
	II																	
	III																	
	IV																	

Инв. № подл. | Подпись и дата | Взам. инв. №

Привязан:

Инв. №

Нач. отд.	Капитульский		903-1-270.89 - КМ
Н. контр.	Учитель		Котельная с 4 котлами Е-10-1.4Р. Вслошлакоудаление механическое.
Гл. спец.	Учитель		
Зав. гр.	Межиборская		Стадия Р; Лист 10; Листов
Вед. инж.	Рапопорт		
Провер.	Рапопорт		Техническая спецификация металла. Переплеты оконные
Разраб.	Вадсова		Харьковский Промстройниипроект

Альбом 7

План балок перекрытия на отм. 4.800

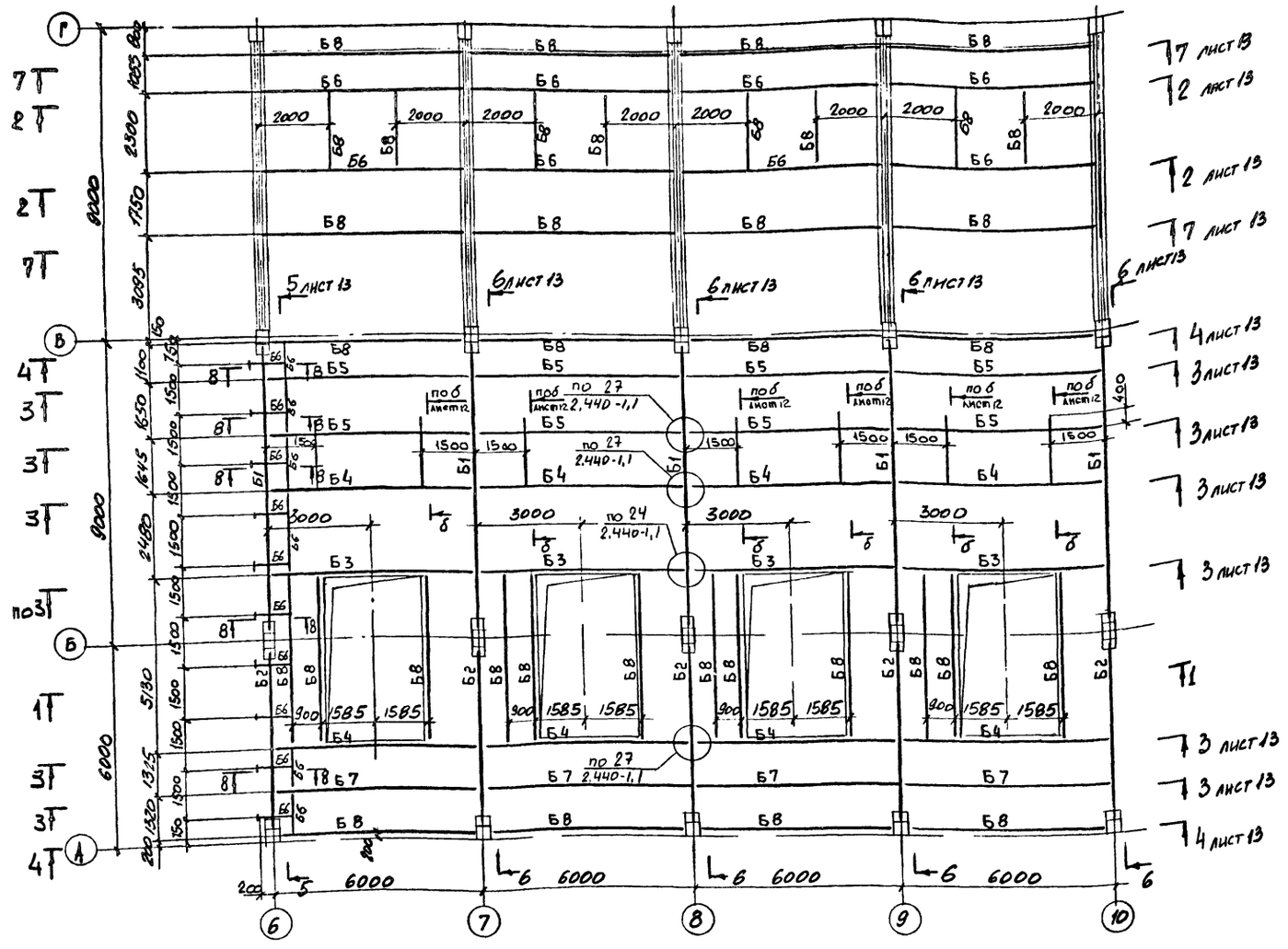

1-1

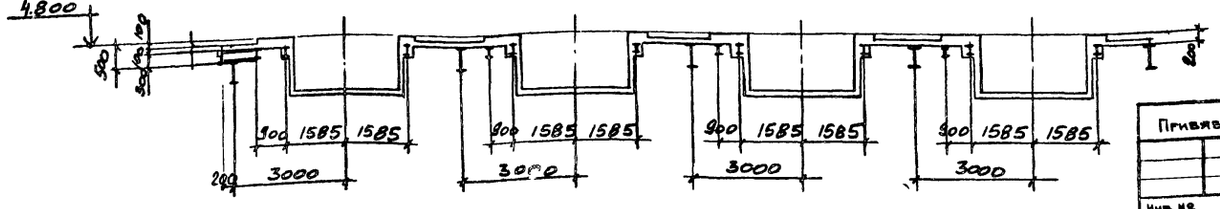

Ведомость элементов

Марка	Сечение: Эскиз	Поз.	Состав	Расчетные усилия: M тсм	N тс	Q тс	Марка металла	Примечан.
Б1	I		I 80 Б1	126,5		52,0	09Г2С-12	
Б2			I 55 Б1	42,2		22,6		
Б3			I 50 Б2	36,8		21,7	ВСт3сп5-1	
Б4			I 45 Б1	22,2		12,5		
Б5			I 35 Б1	11,9		7,1		
Б6			I 30 Б1	9,7		6,5	ВСт3пс6-1	
Б7			I 26 Б1	5,5		3,7		
Б8			I 23 Б1	4,1		3,2		
С1	□		2 ГНС 160×80×4	по гибкости			ВСт3сп2	

План подвесок

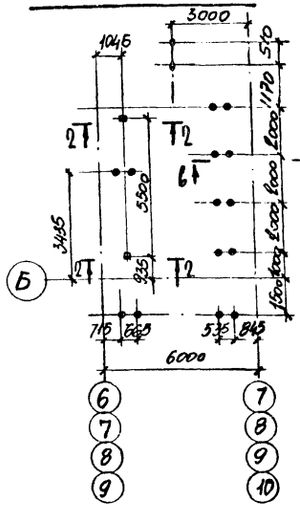

2-2

3-3

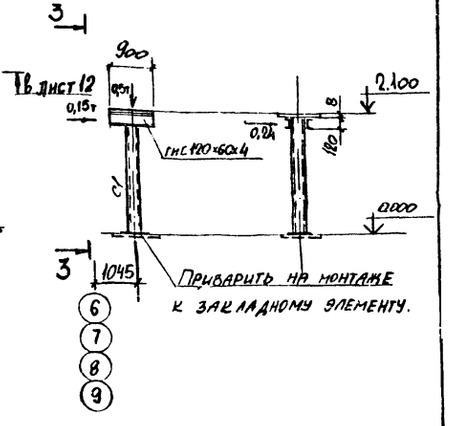

Привязан:

Инв. №

Нач. отд.	Капитульский		
Н. контр.	Учитель		
Гл. спец.	Учитель		
Зав. гр.	Мешиборская		
Вед. инж.	Рапопорт		
Провер.	Мешиборская		
Разраб.	Рапопорт		

903-1-270.89 – КМ

Котельная с 4 котлами Е-10-14Р. Золошлакоудаление механическое.

Главный корпус

Стадия: — Лист: 11 — Листов:

Схемы балок перекрытия на отм. 4.800 (бурые угли)

Харьковский Промстройниипроект

23935-10 13

Инв. № подл. | Подпись и дата | Взамен инв. №

Альбом 7

План балок перекрытия на отм 4.800

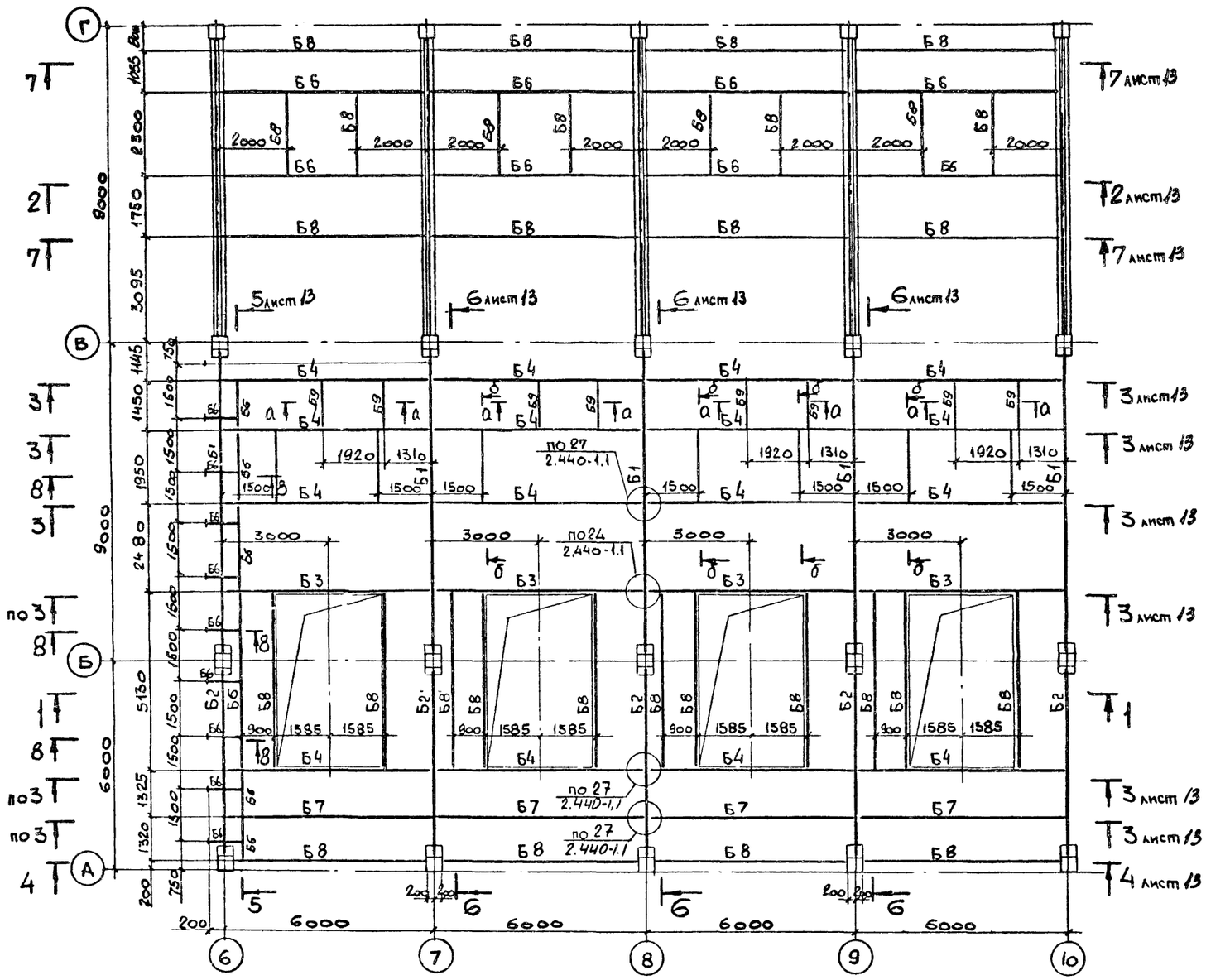

1 – 1

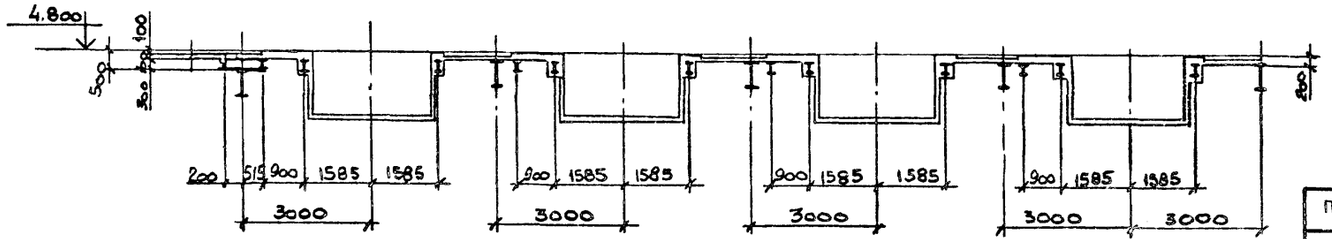

Ведомость элементов

Марка	Сечение: Эскиз	Поз	Состав	Расчетные усилия: M тс.м	N тс	Q тс	Марка металла	Примечание
Б1	I		I 80 Б1	136,0		54,1	09Г2С-12	
Б2			I 55 Б1	42,2		22,6		
Б3			I 50 Б2	36,8		21,7	ВСт3сп5-1	
Б4			I 45 Б1	23,1		13,0		
Б6			I 30 Б1	9,7		6,5	ВСт3пс6-1	
Б7			I 26 Б1	5,5		3,7		
Б8			I 23 Б1	4,1		3,2		
Б9			[24					

а – а

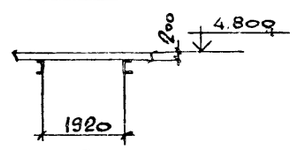

б – б

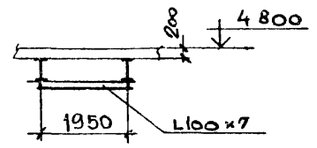

План подвесок

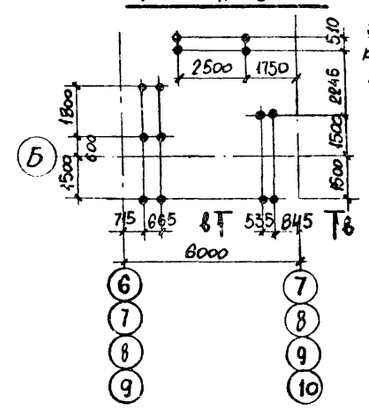

в – в

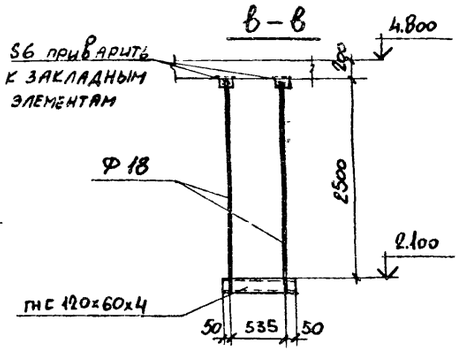

Привязан:

Инв. №

Нач. отд.	Капитульский		
Н. контр.	Учитель		
Гл. спец.	Учитель		
Зав. гр.	Меньборская		
Вед. инж.	Рапопорт		
Пробер.	Меньборская		
Разраб.	Власова		

903-1-270.89 – КМ

Котельная с 4 котлами Е-10-14Р. Золошлакоудаление механическое

Главный корпус

Стадия	Лист	Листов
Р	12	

Схемы балок перекрытия на отм. 4.800 (каменные угли)

Харьковский Промстроиниипроект

Инв. № подл. | Подпись и дата | Взам. инв. №

23935-10 14

Альбом 7

3 – 3

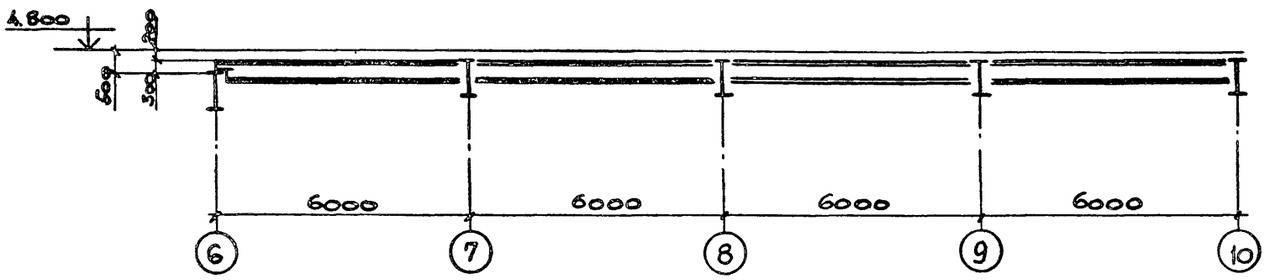

5 – 5

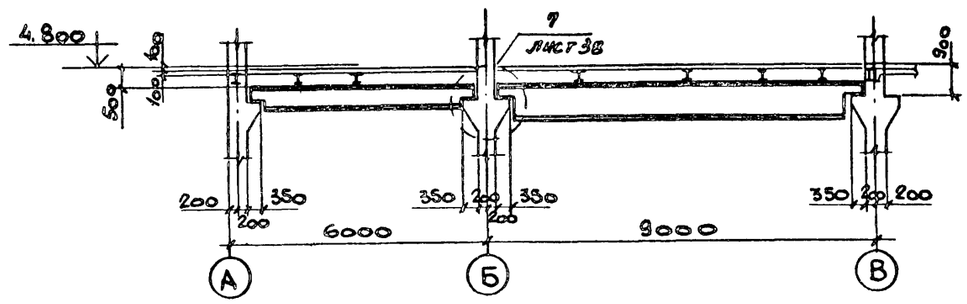

4 – 4

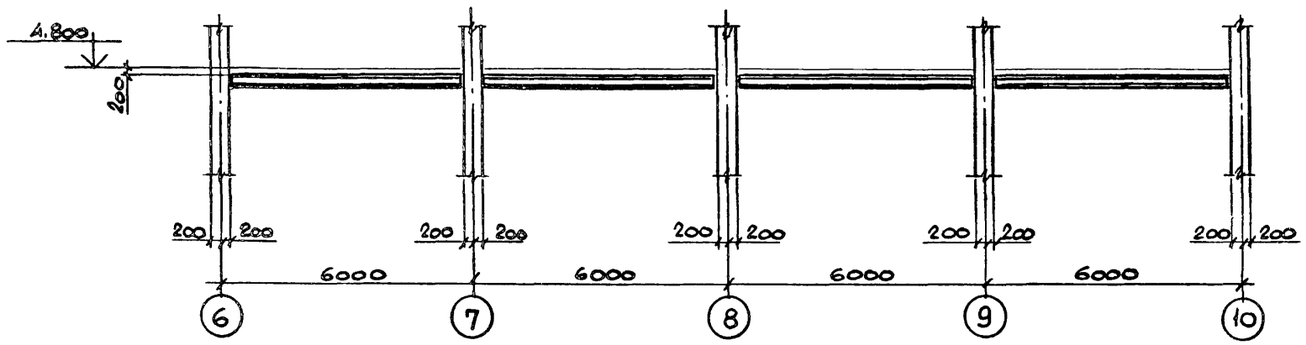

6 – 6

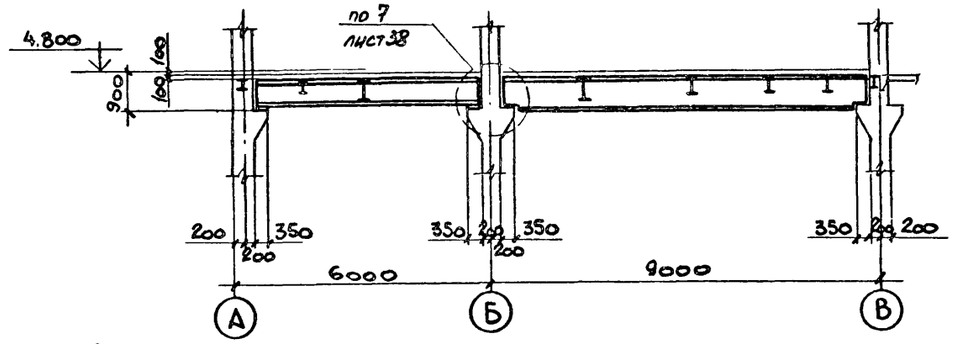

2 – 2

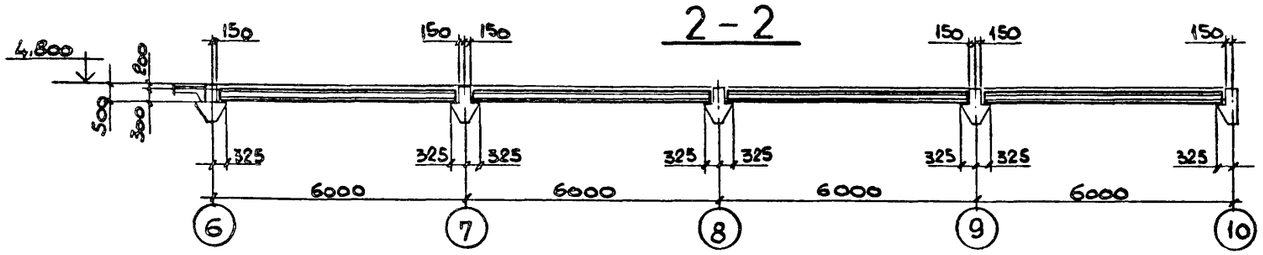

8 – 8

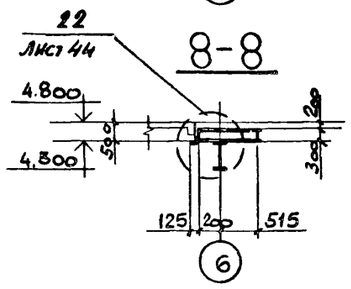

7 – 7

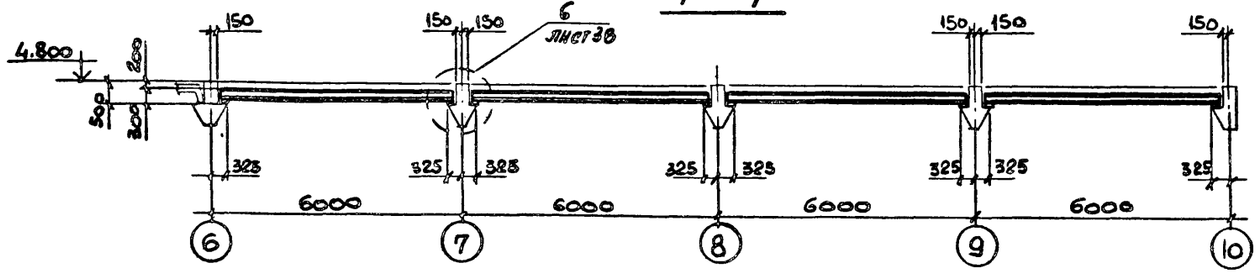

Инв. № подл. | Подпись и дата | Взам. инв. №

Привязан:

Инв. №

Нач. отд.	Капитульский		
Н. контр.	Учитель		
Гл. спец.	Учитель		
Зав. гр.	Межибовская		
Вед. инж.	Рапопорт		
Провер.	Межибовская		
Разраб.	Власова		

903-1-270.89 – КМ

Котельная с 4 котлами Е-10-14Р
Золошлакоудаление механическое.

Главный корпус

Стадия	Лист	Листов
Р	13	

Разрезы к листам 12, 15

Харьковский Промстройниипроект

23935-10 15

Альбом 7

План балок перекрытия на отм. 8.400

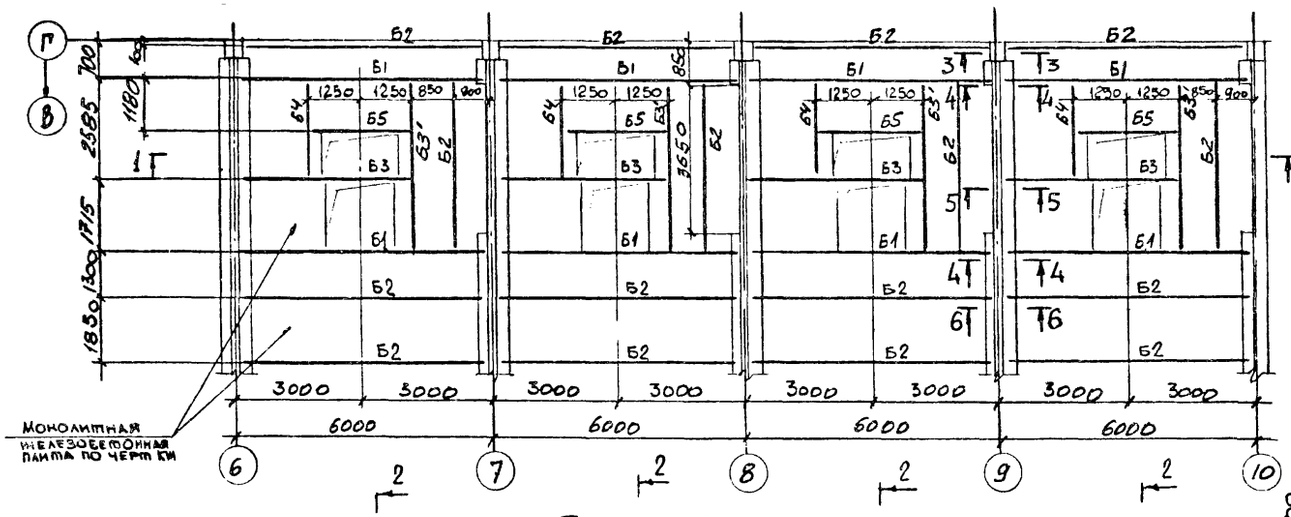

План бункеров

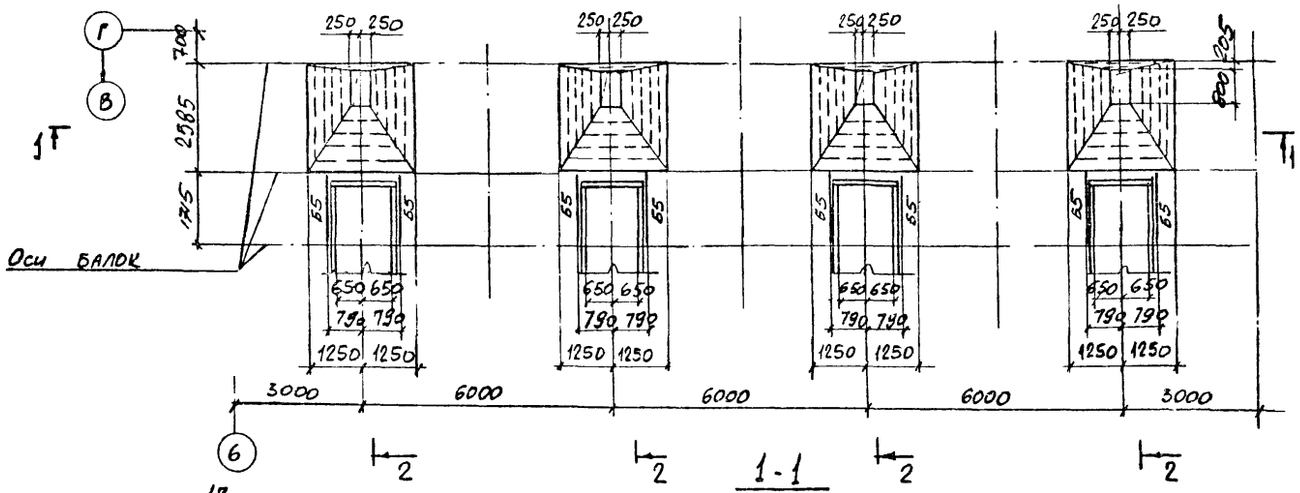

3-3

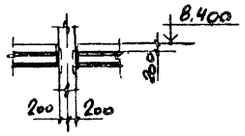

4-4

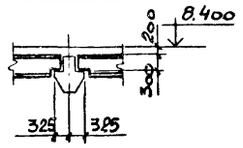

5-5

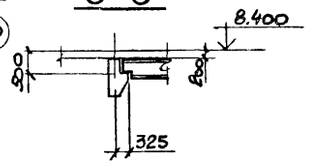

6-6

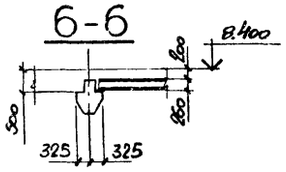

2-2

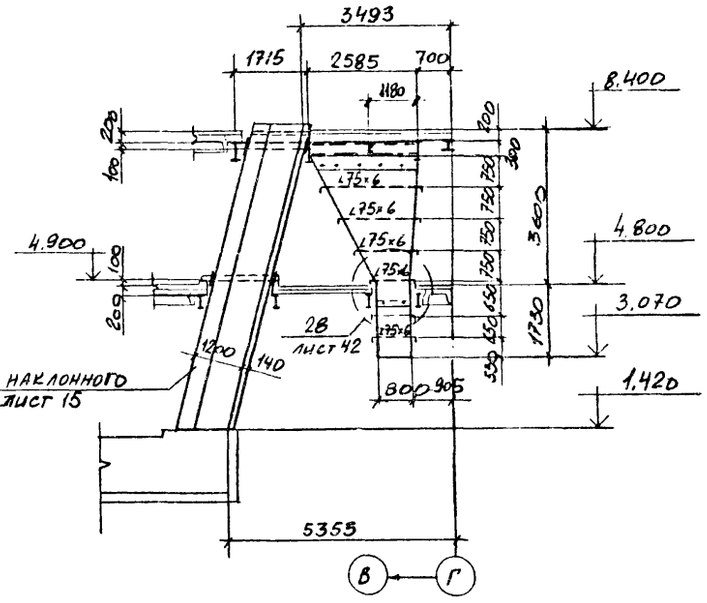

Ведомость элементов

Марка	Сечение: Эскиз	Поз	Состав	Расчетные усилия: M тсм	N тс	Q тс	Марка металла	Примечан.
Б1	I		I45Б1	17.9		10.2	ВСт3пс6-1	
Б2			I26Б1	21		1.8	ВСт3пс6-1	
Б3		1	I45Б1	M_y=8.9		Q_x=7.7	ВСт3пс6-1	
Б3'		2	S8	M_y=0.8		Q_y=0.9	ВСт3пс6-1	S8 только в зоне бункера
Б4		1	[30	2.3		2.0	ВСт3пс6	
		2	L 90×7				ВСт3пс6-1	
Б5	[		[14	1.1		1.7	ВСт3кп2	

Нач. отд.	Капитульский		903-1-270.89-КМ
Н. контр.	Учитель		Котельная с 4 котлами Е-10-14 Р. Золошлакоудаление механическое
Гл. спец.	Учитель		Главный корпус — Стадия: Р; Лист: 14; Листов:
Зав. гр.	Меницборская		
Вед. инж.	Рапопорт		Схемы балок перекрытия и бункеров на отм 8.400
Разраб.	Рапопорт		Харьковский Промстройниипроект
Провер.	Меницборская		

Привязан:

Инв. №

Инв. № подл. | Подпись и дата | Взамен инв. №

23935-10 16

Альбом 7

План желоба на отм. 8,400

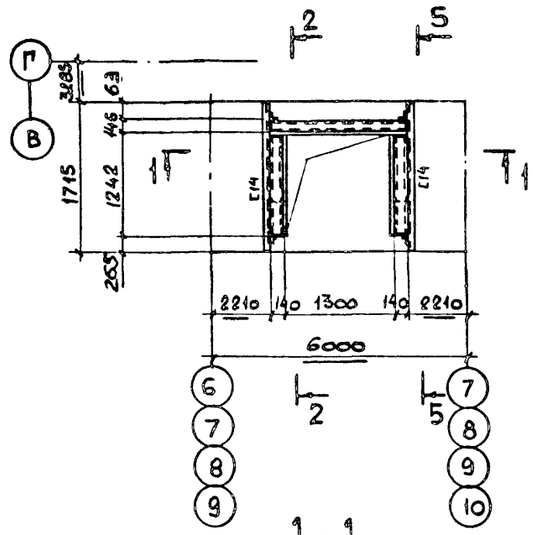

3-3

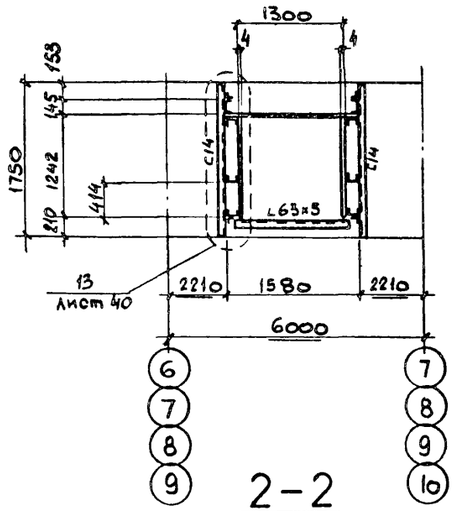

4-4

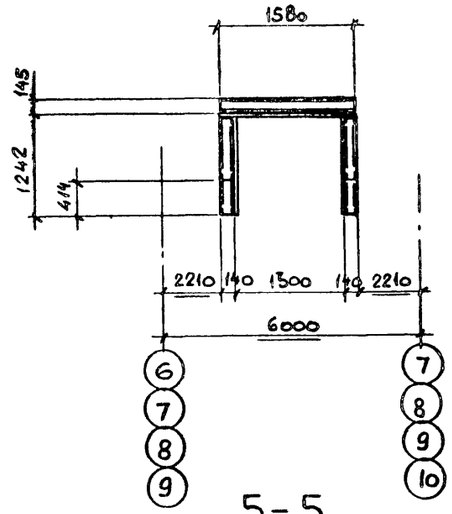

1-1

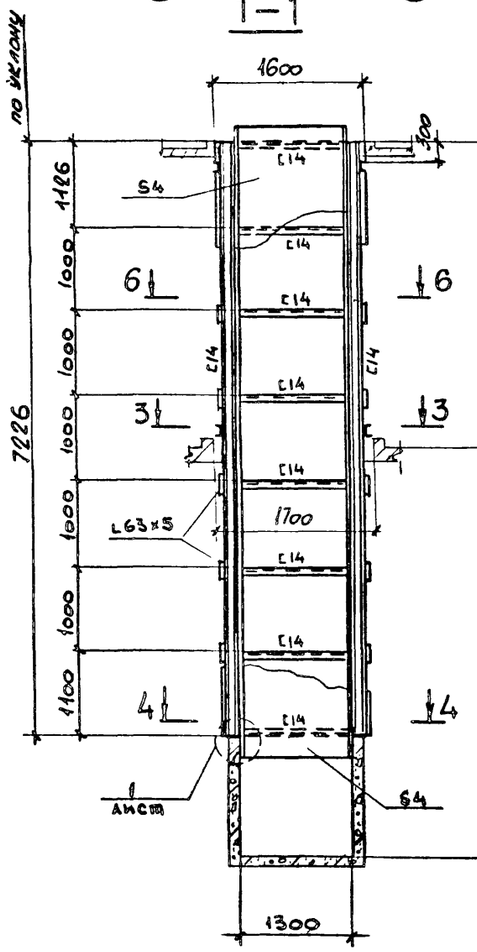

2-2

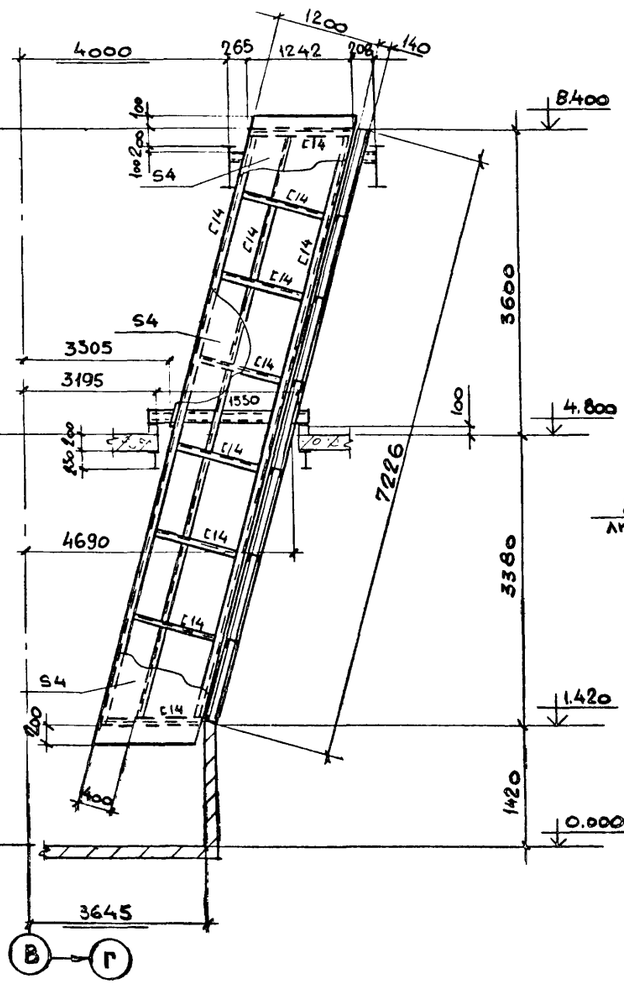

5-5

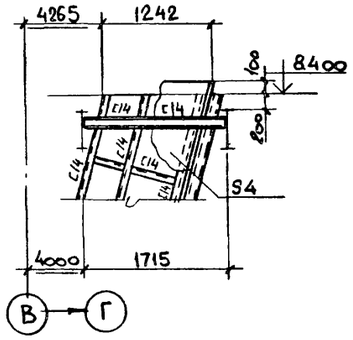

6-6

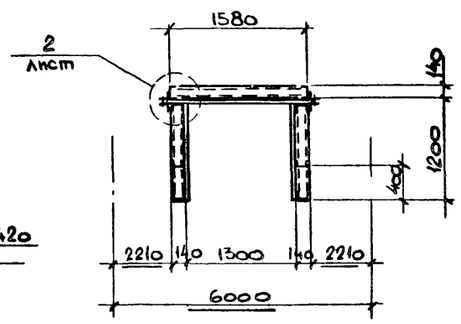

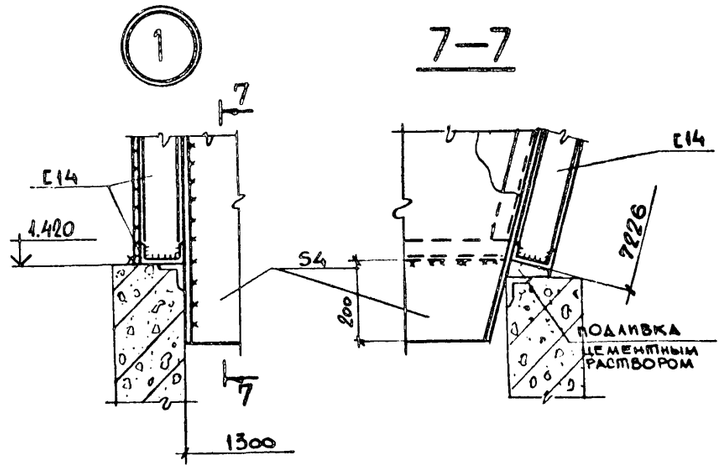

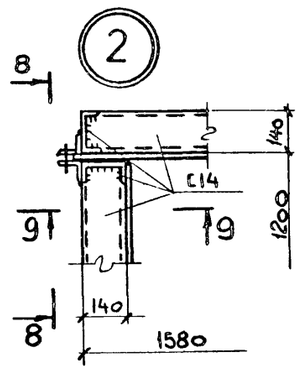

8-8

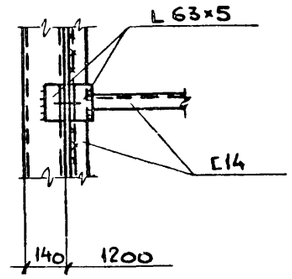

9-9

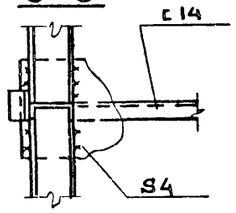

Привязан:

Инв. №

Нач. отд.	Капитульский		
Н. контр.	Учитель		
Гл. спец.	Учитель		
Зав. гр.	Мениборская		
Вед. инж.	Рапопорт		
Провер.	Мениборская		
Разраб.	Власова		

903-1-270.89 - КМ

Котельная с 4 котлами Е-10-14Р
Золошлакоудаление механическое.

Главный корпус

Стадия	Лист	Листов
Р	15	

Схема наклонного желоба. Узлы 1,2

ХАРЬКОВСКИЙ ПРОМСТРОЙНИИПРОЕКТ

Инв. № подл. | Подпись и дата | Взам. инв. №

Альбом 7

План площадок у котлов

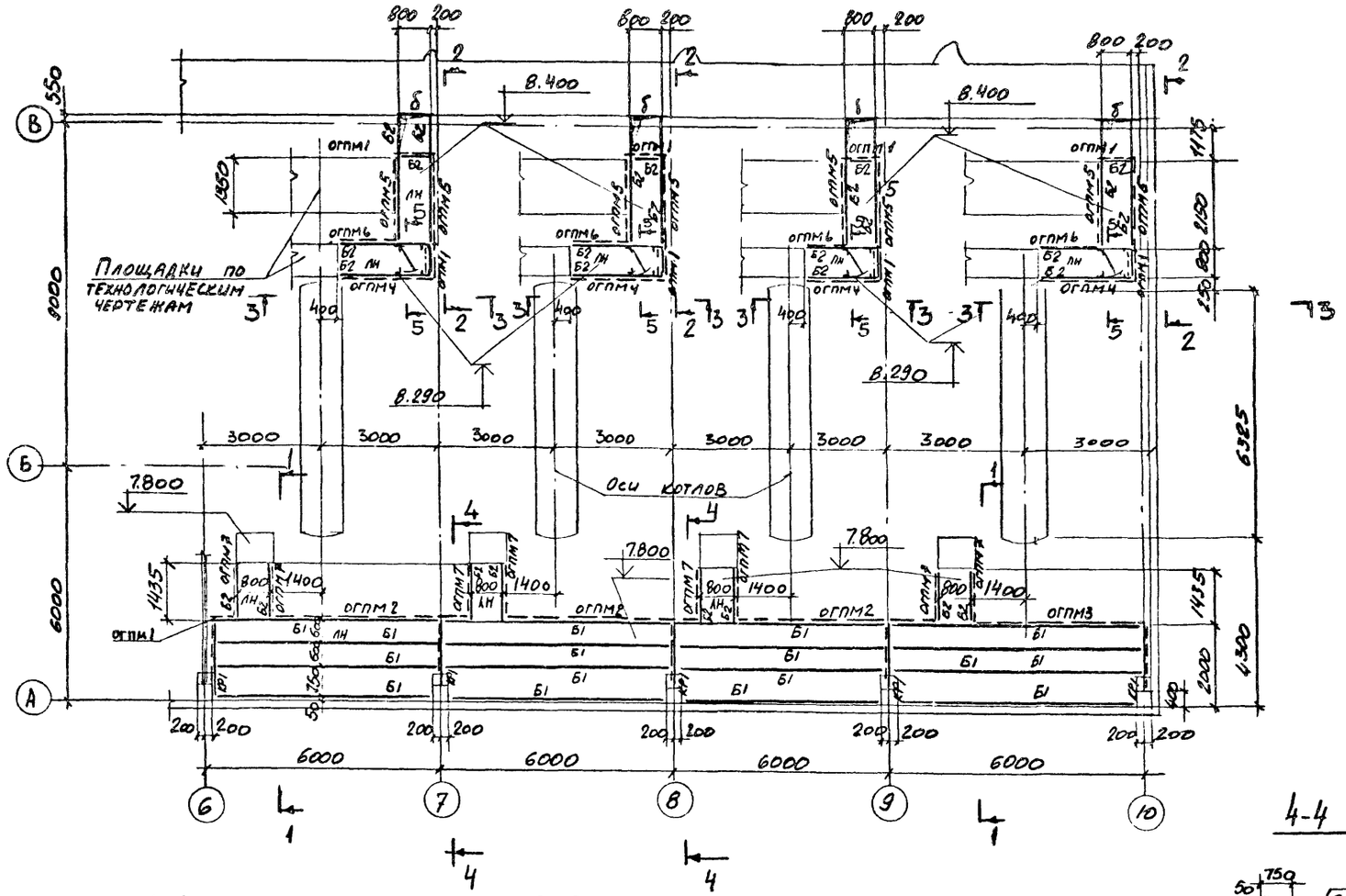

Ведомость элементов

Марка	Сечения: Эскиз	Поз	Состав	Расчетные усилия: M тсм	N тс	Q тс	Марка металла	Примечан
Б1			[16	1.9		1.3	ВСт3пс6-1	
Б2	[		[18	1.0		0.8	ВСт3кп2	
КР1		1	[14	0.8		2.0	ВСт3кп2	
		2	2L75×6		3.0		ВСт3пс6	
С1	[		[14		2.0		ВСт3кп2	
а	L		L50×5	По гибкости			ВСт3кп2	
лн	—		Рифл ст54	Конструктивно			ВСт3кп2	
б	L		L100×7	—"—			ВСт3пс6-1	

Ведомость элементов по серии 1.450.3-3 в.0

Марки ровка поскем	Марка по серии	Наименование	К-во	Масса, кг: 1 эл-та	Всех	N N стр. серии	Примечан
ПМ1	ПМ1Ф-9.В	Переходная площадка	1	46.6	47	26	
ОГПМ1	ОГПМ1Х9Б-10.9Н	Ограждение площадки	9	10.5	95	38	
ОГПМ2	ОГПМ1Х9Б-10.54Н	—"—	3	49.6	149	39	
ОГПМ3	ОГПМ1Х9Б-10.48Н	—"—	1	45.3	45	39	
ОГПМ4	ОГПМ1Х9Б-10.24	—"—	4	22.8	91	39	
ОГПМ5	ОГПМ1Х9Б-10.21	—"—	8	20.8	166	39	
ОГПМ6	ОГПМ1Х9Б-10.18Н	—"—	4	18.7	75	38	
ОГПМ7	ОГПМ1Х9Б-10.15Н	—"—	8	16.7	134	38	
Д91	Д1Х4	Дополнительный элемент	2	1.18	2	42	
Д92	Д1Х5	—"—	2	1.18	2	42	
		Всего:			806		

Нач. отд.	Капитульский		903-1-27а.89- КМ
Н. контр.	Учитель		Котельная с 4 котлами Е-10-14Г. Золошлакоудаление механическое.
Гл. спец.	Учитель		
Зав. гр.	Мениборская		Главный корпус — Стадия: Р; Лист: 16; Листов:
Вед. инж.	Рапопорт		
Разраб.	Рапопорт		Схемы площадок у котлов — Харьковский Промстройниипроект
Провер.	Мениборская		

Привязан:

Инв. №

Инв. № подл. | Подпись и дата | Взам. инв. №

Альбом 7

План балок покрытия

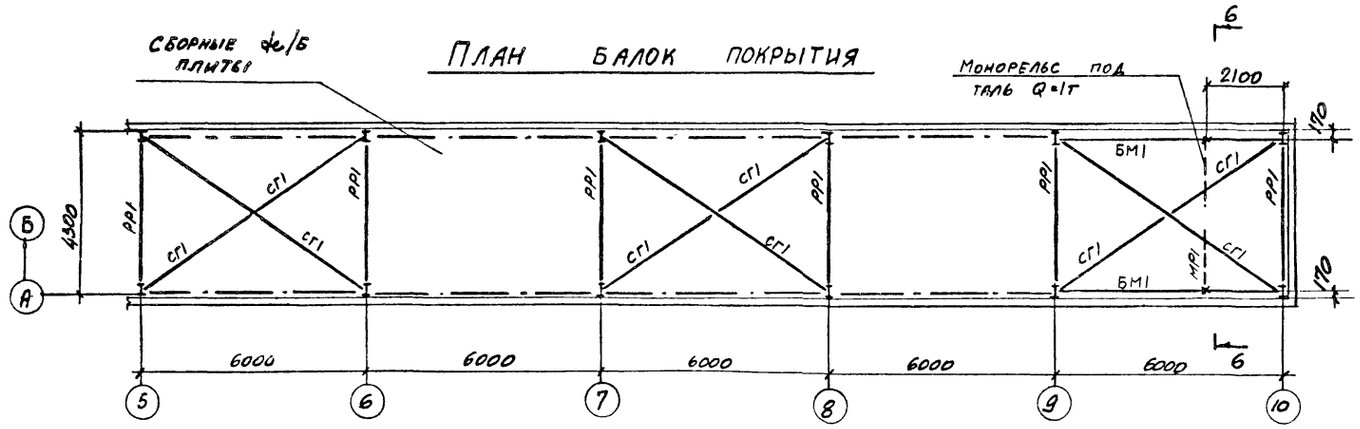

План балок перекрытия на отм. 13.200

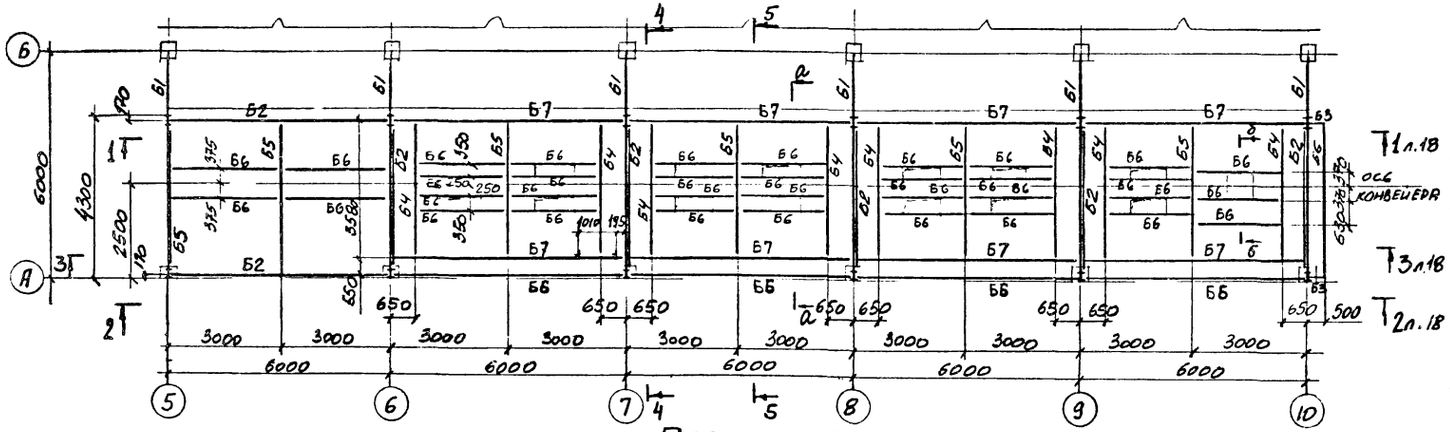

План бункеров

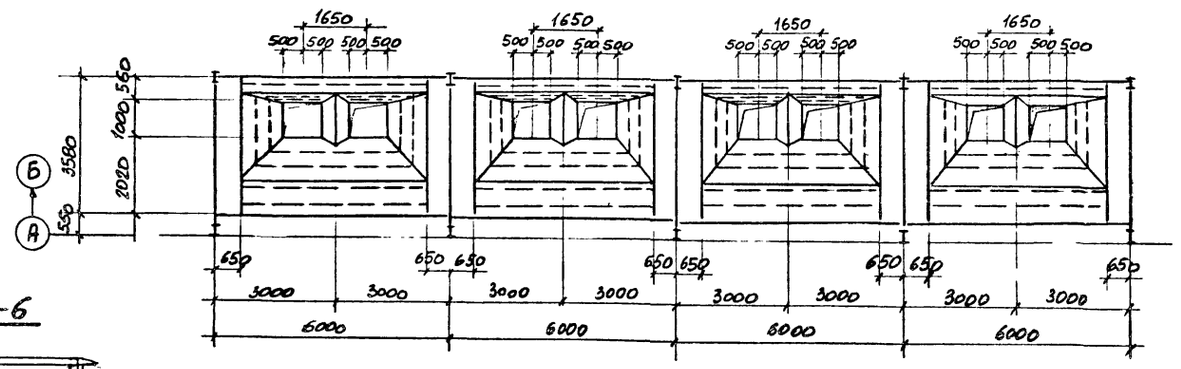

6-6

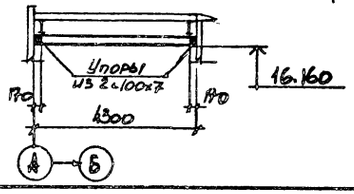

Ведомость элементов

Марка	Сечение: Эскиз	Поз	Состав	Расчетные усилия: M тсм	N тс	Q тс	Марка металла	Примеч
МР1	I		I18			1.4	ВСт3сп5-1	
БМ1			I26Б1	1.9		0.9	ВСт3пс6-1	
Б1			I60Ш1	104.0		63.0	09Г2С-6	
Б2			I50Б2	12.0		40.0	ВСт3пс6-1	
Б3	⌶		2I16	Конструктивно			ВСт3пс6-1	
Б4	I		I30Б1	9.1		10.1	ВСт3пс6-1	
Б5			I26Б1	5.4		5.7	ВСт3пс6-1	
Б6	[		[16	1.3		1.8	ВСт3пс6-1	
Б7		1	I50Б2	M_x=32.2		22.4	ВСт3пс6-1	
		2	2-250×10	M_y=4.3				
РР1	I		I30Б1	8.6		13.0	ВСт3пс6-1	
К1			I35Ш1	8.6	13.0	0.1	ВСт3пс6-1	
Р1	+		2∠75×6	По гибкости			ВСт3пс6	
СГ1	L		∠75×6	— " —			ВСт3пс6	
СВ1			∠75×6	— " —			ВСт3пс6	

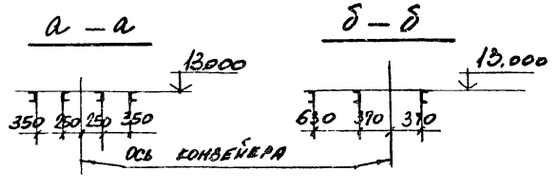

Нач. отд.	Капитульский		
Н. контр.	Учитель		
Гл. спец.	Учитель		
Зав. гр.	Межиборская		
Вед. инж.	Рапопорт		
Провер.	Межиборская		
Разраб.	Рапопорт		

Привязан:

Инв. №

903-1-270.89- КМ

Котельная с 4 котлами Е-10-14Р
Волошлакоудаление механическое.

Главный корпус

Стадия	Лист	Листов
Р	17	

Схема галереи на отм. 13.200 и план бункеров.

Харьковский Промстройниипроект

Взамен инв. №

Подпись и дата

Инв. № подл.

23935-10 19

Альбом V

1-1

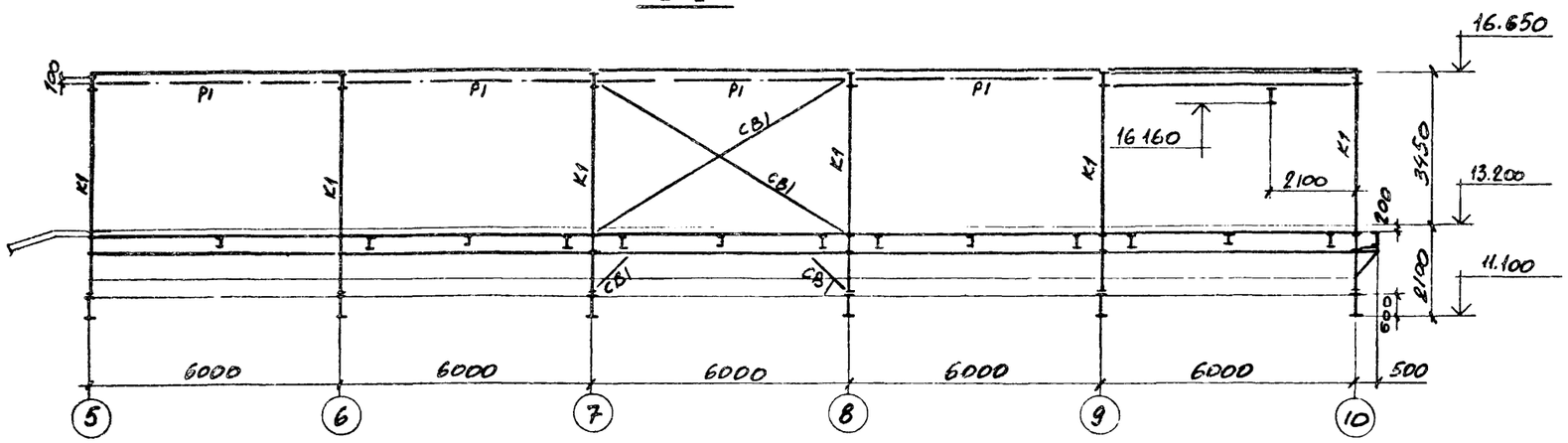

4-4

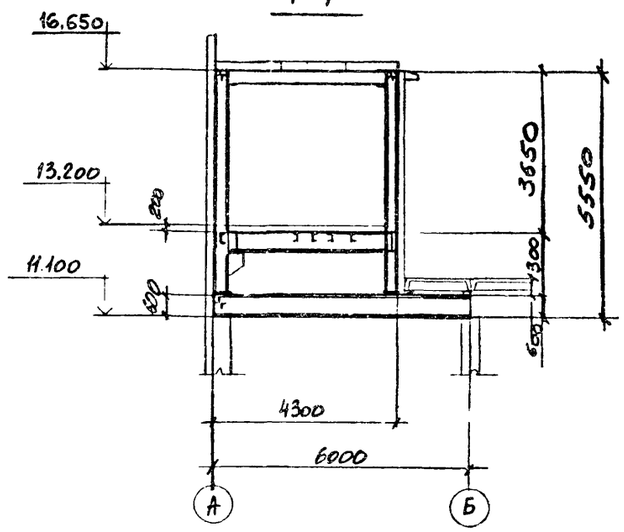

2-2

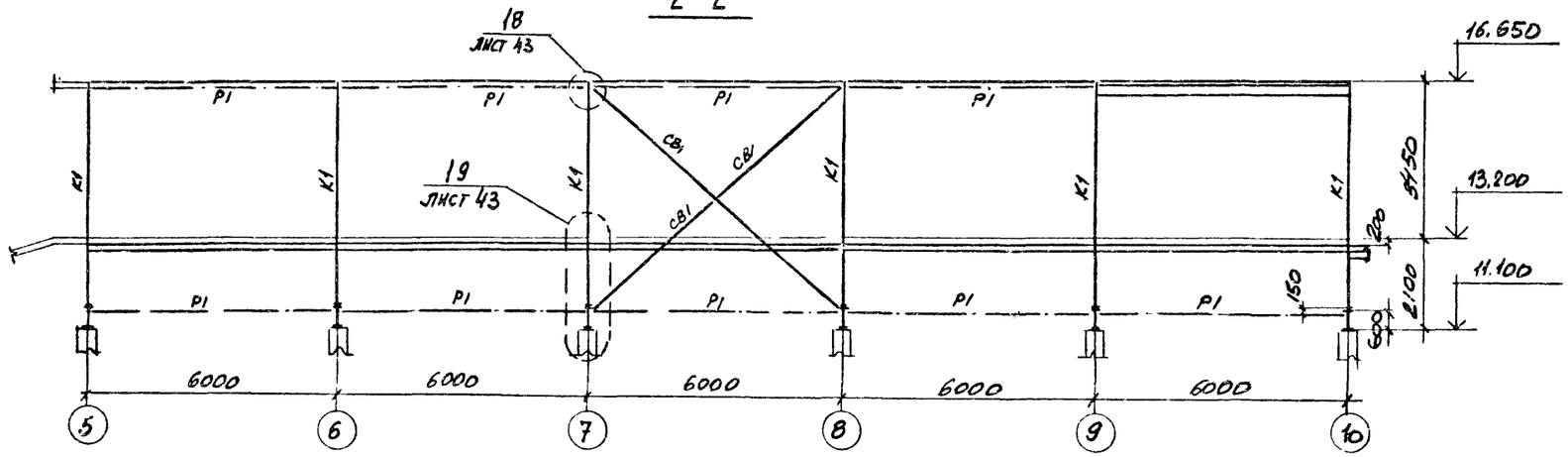

5-5

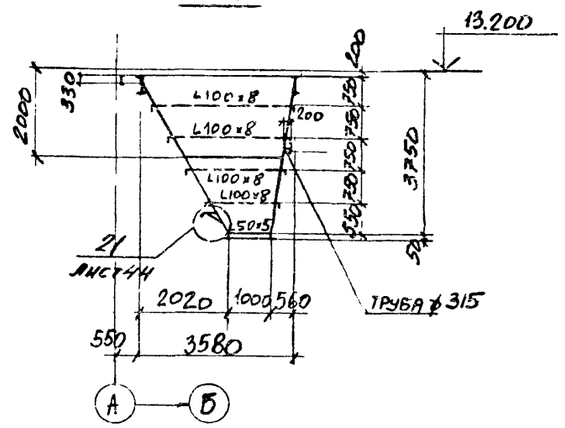

3-3

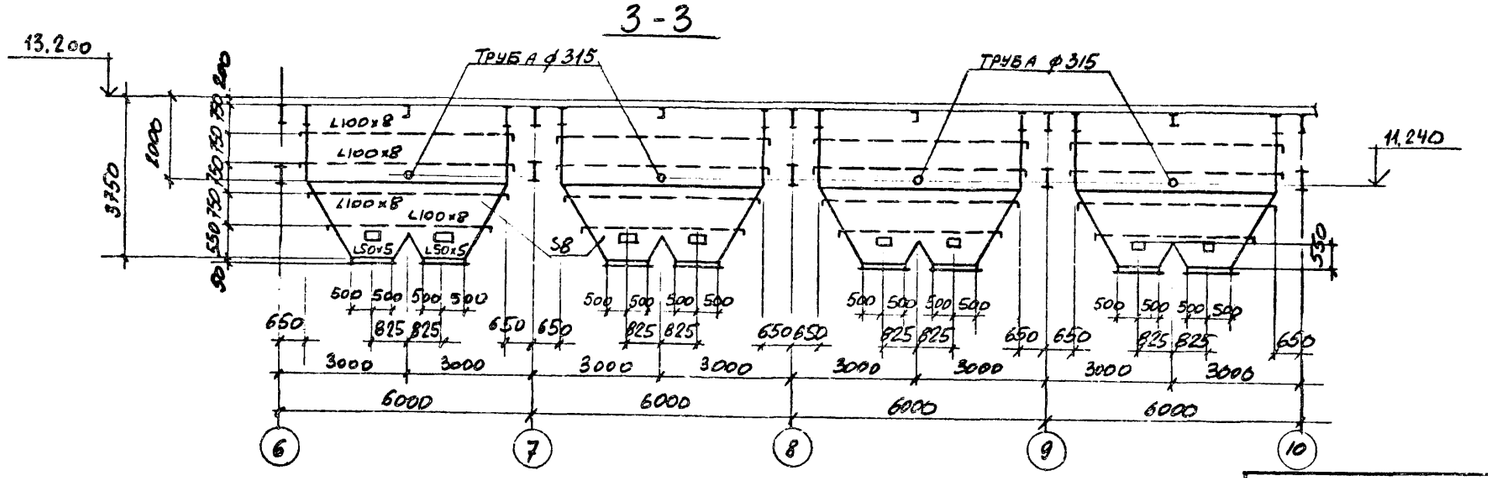
13.200
11.240
Труба ф315
Труба ф315
3750
1000
550
750
750
750
750
750
750
750
750
750
750

Альбом 7

План лестниц и площадок на отм. 2.400

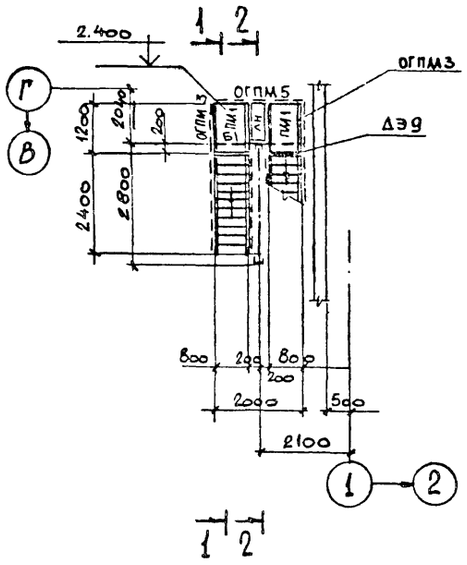

1 2

План лестниц и площадок на отм. 4.800 и 6.600

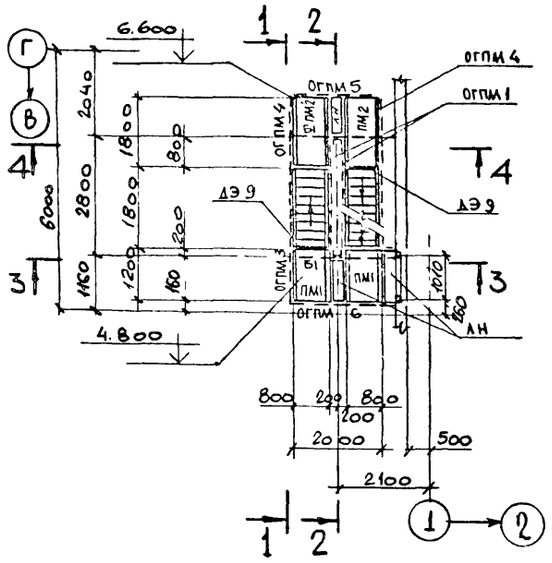

1 2

План лестниц и площадок на отм. 8,400

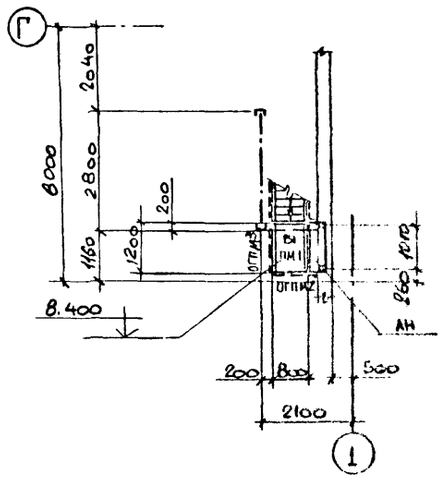

1

1 – 1

2 – 2

3 – 3

4 – 4

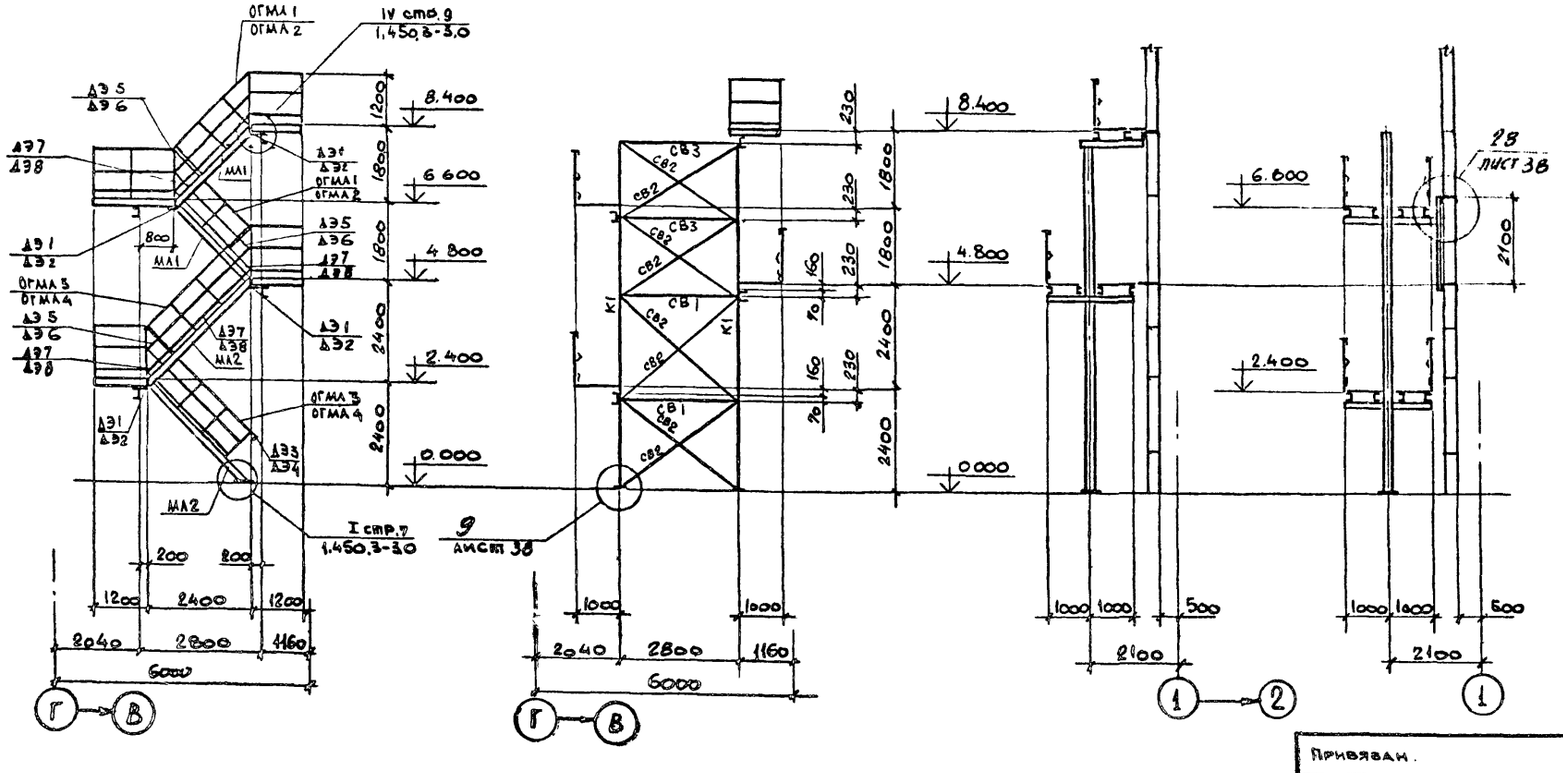

Привязан.

Инв. №

Взам. инв. №

Подпись и дата

Инв. № подл.

Ведомость элементов

Марка	Сечение: Эскиз	поз.	Состав	Расчетные усилия: M тсм	N тс	Q тс	Марка металла	Примечание
Б1	[		[14	0.8		1.2	ВСт3кп2	
К1	[		[20		5.4		ВСт3пс6-1	
СВ1	L		L 75×6	по гибкости			ВСт3пс6	
СВ2	L		L 50×5	по гибкости			ВСт3кп2	
СВ3	[		[20	по гибкости			ВСт3пс6-1	
ЛН	—		Рифлен сталь 54				ВСт3кп2	

Ведомость элементов по серии 1.450.3.-3.80

Маркировка поэлем	Марка по серии	Наименование	К-во	Масса, кг: 1 эл-та	Масса, кг: Всех	NN страниц серии	Примечание
ПМ1	ПМХРБ-12.8	Площадка лестничная	5	44.0	220.0	26	
ПМ2	ПМХРБ-18.8	то же	2	62.8	125.6	27	
ОГПМ1	ОГПМХЭБ-12.9м	Огражд. площ. лестничн.	2	11.2	22.4	38	
ОГПМ2	ОГПМХЭБ-12.12м	то же	1	13.3	13.3	38	
ОГПМ3	ОГПМХЭБ-12.12	—"—	4	13.3	53.2	38	
ОГПМ4	ОГПМХЭБ-12.18	—"—	2	19.8	39.6	38	
ОГПМ5	ОГПМХЭБ-12.21м	—"—	2	21.9	43.8	39	
ОГПМ6	ОГПМХЭБ-12.21	—"—	1	21.9	21.9	39	
МЛ1	МАХРБ45-18.8	Марш лестничный	2	96.2	192.4	19	
МЛ2	МАХРБ45-24.8	то же	2	128.8	257.6	19	
ОГМЛ1	ОГпМАХЭБ45-12.18	Ограждение марша лестничного	2	18.9	37.8	34	
ОГМЛ2	ОГпМАХЭБ45-12.18	то же	2	18.9	37.8	34	
ОГМЛ3	ОГпМАХЭБ45-12.24	—"—	2	26.6	53.2	35	
ОГМЛ4	ОГпМАХЭБ45-12.24	—"—	2	26.6	53.2	35	
ДЭ1	ДХ 4	Дополнит. элем.	4	1.18	4.72	42	
ДЭ2	ДХ 5	то же	4	1.18	4.72	42	
ДЭ3	ДХ 8	—"—	1	0.26	0.26	42	
ДЭ4	ДХ 9	—"—	1	0.26	0.26	42	
ДЭ5	ДХ 16	—"—	3	0.56	1.68	43	
ДЭ6	ДХ 17	—"—	3	0.56	1.68	43	
ДЭ7	ДХ 26	—"—	4	3.37	13.48	43	
ДЭ8	ДХ 27	—"—	4	3.37	13.48	43	
ДЭ9	МХ 2	—"—	3	14.3	42.9	41	
Итого:				1255			

Нач. отд.	Капитульский		903-1-270.89-КМ
Н. контр.	Учитель		Котельная с 4 котлами Е-10-14Р Золошлакоудаление механическое.
Гл. спец.	Учитель		
Зав. гр.	Мениворская		Главный корпус — Стадия: Р; Лист: 19; Листов:
Вед. инж.	Рапопорт		
Провер.	Мазаева		Схема лестницы у оси „1" — Харьковский Промстройниипроект
Разраб.	Власова		

23935-10 21

Альбом 2

План лестниц и площадок на отм. 2.400

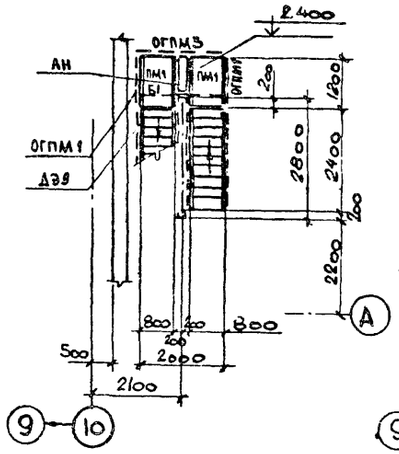

План лестниц и площадок на отм. 4.800 и 7.200

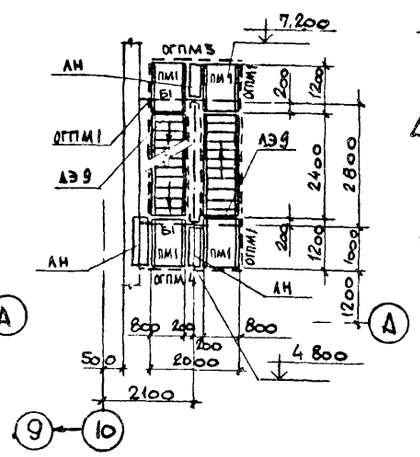

План лестниц и площадок на отм. 9.600 и 12.000

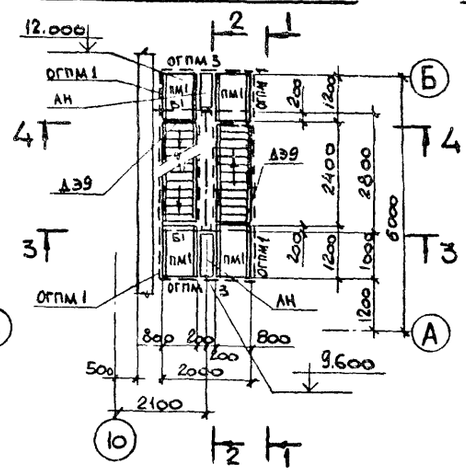

План лестниц и площадок на отм. 13.200

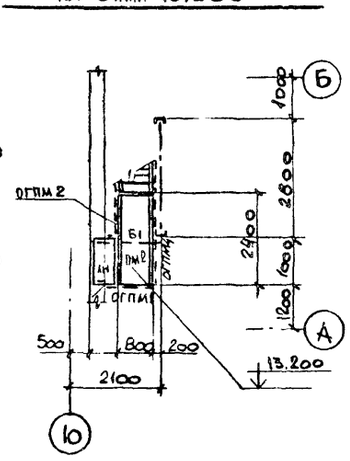

1-1

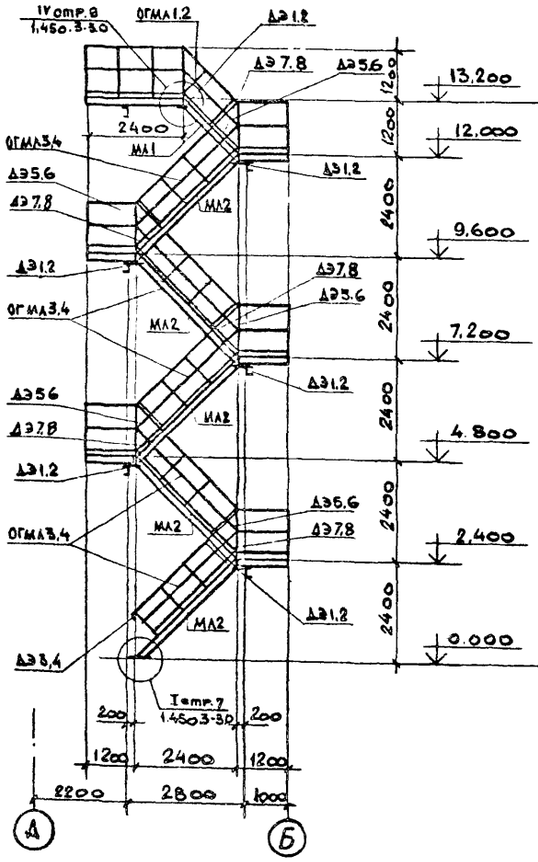

2-2

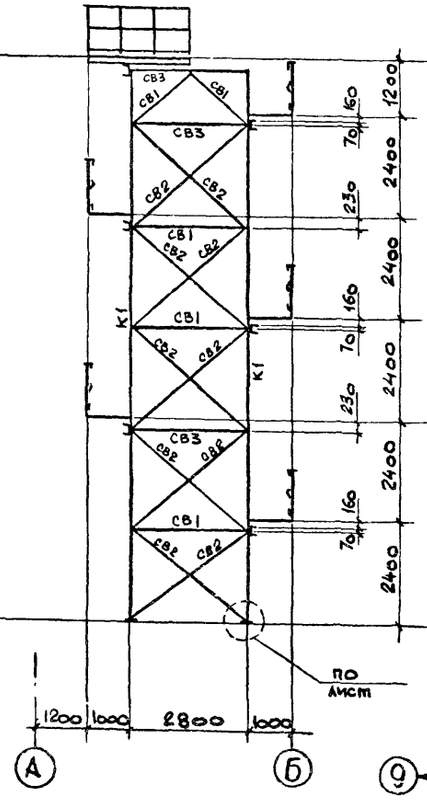

3-3

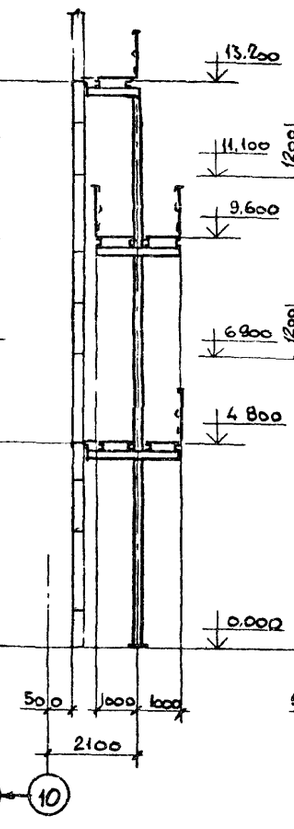

4-4

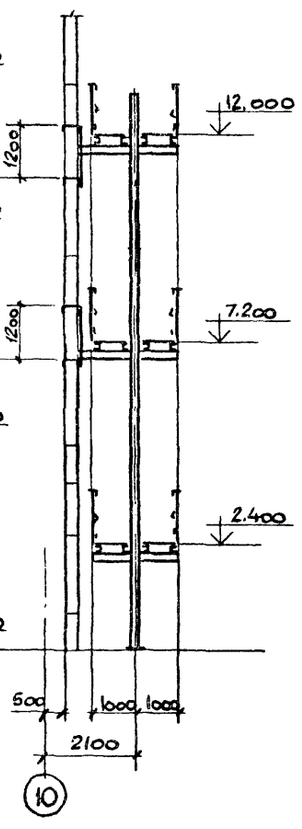

Ведомость элементов

Марка	Сечение: Эскиз	поз	Состав	Расчетные усилия: M тс·м	N тс	Q тс	Марка металла	Примечание
Б1	[		[14	0.9		1.2	ВСт3кп2	
К1	[		[20		5.4		ВСт3пс6-1	
СВ1	L		L 75×6	по гибкости			ВСт3пс6	
СВ2	L		L 50×5	по гибкости			ВСт3кп2	
СВ3	[		[20	по гибкости			ВСт3пс6-1	
АН	—		Рифлен. сталь 94				ВСт3кп2	

Ведомость элементов по серии 1.450.3-3 В.0

Маркировка по схеме	Марка по серии	Наименование	К-во	Масса, кг: 1эл-та	Всех	NN отран. серии	Примечание
ПМ1	ПМХРБ - 12.8	Площадка лестничн	10	44.0	440.0	26	
ПМ2	ПМХРБ - 24.8И	то же	1	81.0	81.0	27	
ОГПМ1	ОГПМХЭБ - 12.12	Огранд. площ. лестничн.	10	13.3	133.0	38	
ОГПМ2	ОГПМХЭБ - 12.14И	то же	1	14.7	14.7	38	
ОГПМ3	ОГПМХЭБ - 12.21И	—"—	4	21.9	87.6	39	
ОГПМ4	ОГПМХЭБ - 12.24	—"—	2	24.0	48.0	39	
МА1	МАХРБ45 - 12.8	Марш лестничный	1	63.5	63.5	18	
МА2	МАХРБ45 - 24.8	то же	5	128.8	644.0	19	
ОГМА1	ОГМАХЭБ45 - 12.12	Ограждение марша лестничного	1	11.4	11.4	34	
ОГМА2	ОГпМАХЭБ45 - 12.12	то же	1	11.4	11.4	34	
ОГМА3	ОГМАХЭБ45 - 12.24	—"—	5	26.6	133.0	35	
ОГМА4	ОГпМАХЭБ45 - 12.24	—"—	5	26.6	133.0	35	
ДЭ1	ДХ 4	Дополнит. элем.	6	1.18	7.08	42	
ДЭ2	ДХ 5	то же	6	1.18	7.08	42	
ДЭ3	ДХ 8	—"—	1	0.26	0.26	42	
ДЭ4	ДХ 9	—"—	1	0.26	0.26	42	
ДЭ5	ДХ 16	—"—	5	0.56	2.8	43	
ДЭ6	ДХ 17	—"—	5	0.56	2.8	43	
ДЭ7	ДХ 26	—"—	6	3.37	20.22	43	
ДЭ8	ДХ 27	—"—	6	3.37	20.22	43	
ДЭ9	МХ 2	—"—	5	14.3	71.5	41	
Итого:				1933			

Привязан:

Инв. №

Нач. отд.	Капитульский	
Н. контр.	Учитель	
Гл. спец.	Учитель	
Зав. гр.	Менинборская	
Вед. инж.	Рапопорт	
Провер.	Мазаева	
Разраб.	Власова	

903-1-270.89-КМ

Котельная с 4 котлами Е-10-4Р. Золошлакоудаление механическое.

Главный корпус

Стадия	Лист	Листов
Р	20	

Схема лестницы у оси „10"

ХАРЬКОВСКИЙ ПРОМСТРОЙНИИПРОЕКТ

Инв. № подл. | Подпись и дата | Взам. инв. №

Альбом 9

План лестниц и площадок на отм. 2.400

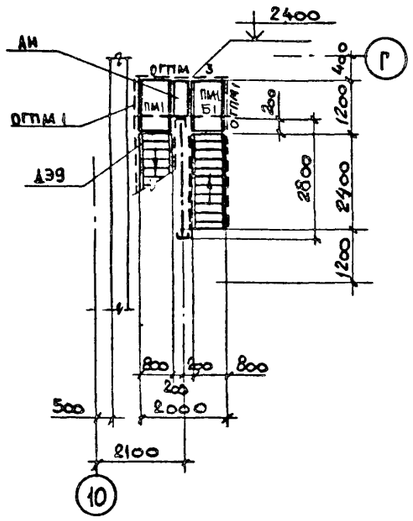

План лестниц и площадок на отм. 4.800 и 7.200

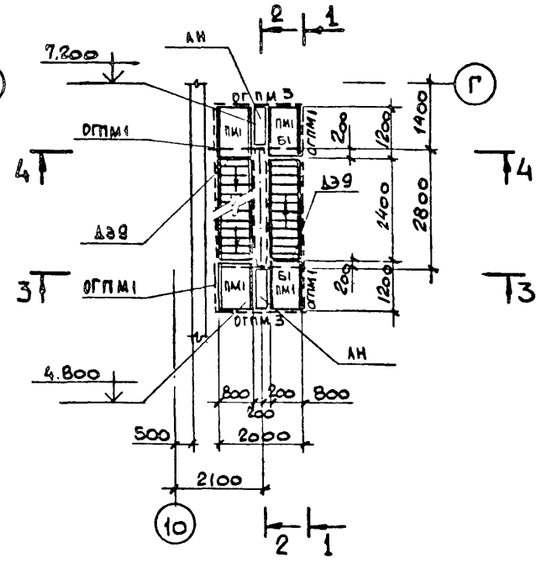

План лестниц и площадок на отм. 8.400

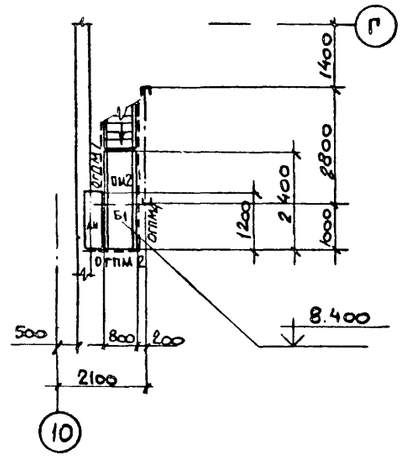

1-1

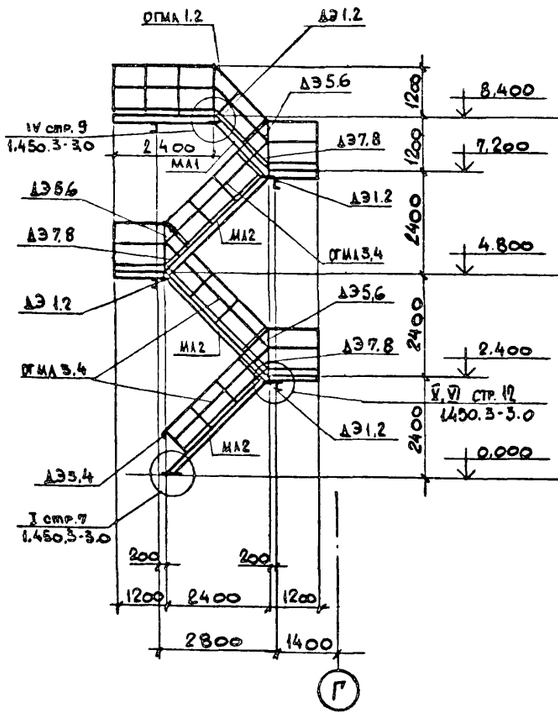

2-2

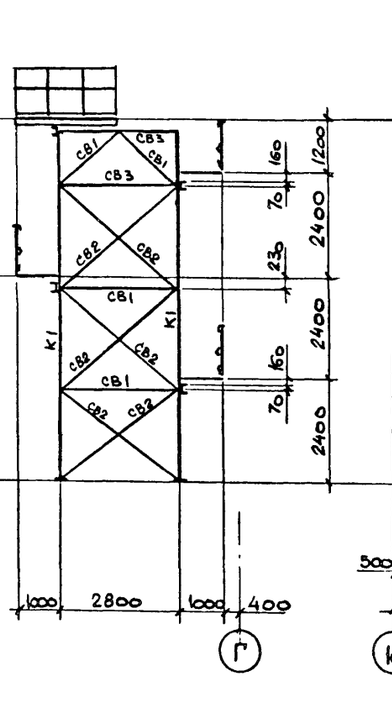

3-3

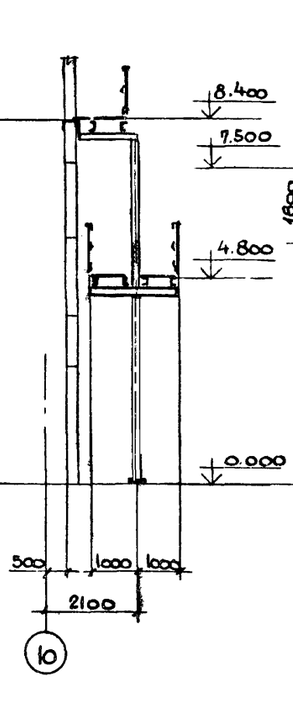

4-4

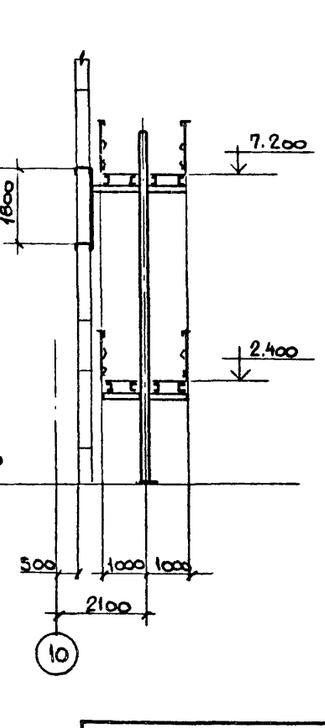

Ведомость элементов

Марка	Сечение: Эскиз	поз	Сечение: Состав	Расчетные усилия: M тс м	N тс	Q тс	Марка металла	Примечание
Б1	[		[14	0.9		1.2	ВСт3кп2	
К1	[		[20		5.4		ВСт3пс6-1	
СВ1	L		L75×6	по гибкости			ВСт3пс6	
СВ2	L		L50×5	по гибкости			ВСт3кп2	
СВ3	[		[20	по гибкости			ВСт3пс6-1	
АН	—		Фифлен. сталь S4				ВСт3кп2	

Ведомость элементов по серии 1.450.3-3 в.0

Маркировка по схеме	Марка по серии	Наименование	К-во	Масса, кг: 1 эл-та	Масса, кг: Всех	NN отран серии	Примечание
ПМ1	ПМХРБ-12.8	Площадка лестничная	6	44.0	264.0	26	
ПМ2	ПМХРБ-24.8	то же	1	81.0	81.0	27	
ОГПМ1	ОГПМХЭБ-12.12	Огражд. площ. лестничн.	7	13.3	93.1	38	
ОГПМ2	ОГПМХЭБ-12.12н	то же	1	13.3	13.3	38	
ОГПМ3	ОГПМХЭБ-12.21н	—"—	3	21.9	65.7	39	
ОГПМ4	ОГПМХЭБ-12.24	—"—	1	24.0	24.0	39	
МЛ1	МЛХРБ45-12.8	Марш лестничный	1	63.5	63.5	18	
МЛ2	МЛХРБ45-24.8	то же	3	128.8	386.4	19	
ОГМЛ1	ОГлМЛХЭБ45-12.12	Ограждение марша лестничного	1	11.4	11.4	34	
ОГМЛ2	ОГлМЛХЭБ45-12.12		1	11.4	11.4	34	
ОГМЛ3	ОГлМЛХЭБ45-12.24	—"—	3	26.6	79.8	35	
ОГМЛ4	ОГлМЛХЭБ45-12.24	—"—	3	26.6	79.8	35	
ДЭ1	ДХ 4	Дополнит элем	4	1.18	4.72	42	
ДЭ2	ДХ 5	то же	4	1.18	4.72	42	
ДЭ3	ДХ 8	—"—	1	0.26	0.26	42	
ДЭ4	ДХ 9	—"—	1	0.26	0.26	42	
ДЭ5	ДХ 16	—"—	3	0.56	1.68	43	
ДЭ6	ДХ 17	—"—	3	0.56	1.68	43	
ДЭ7	ДХ 26	—"—	3	3.37	10.11	43	
ДЭ8	ДХ 27	—"—	3	3.37	10.11	43	
ДЭ9	МХ2	—"—	3	14.3	42.9	41	
Итого:					1249.8		

Привязан:

Инв. №

Нач. отд.	Капитульская	
Н. контр.	Учитель	
Гл. спец.	Учитель	
Зав. гр.	Женнвороская	
Вед. инж.	Гапопорт	
Провер.	Мазаева	
Разраб.	Власова	

903-1-270.89 КМ

Котельная с 4 котлами Е-10-14Р Золошлакоудаление механическое.

Главный корпус

Стадия	Лист	Листов
Р	21	

Схема лестницы у оси 10 ряда Г

Харьковский Промстройниипроект

Инв. № подл. | Подпись и дата | Взам. инв. №

Альбом 7

План щитов на отм. 4.800

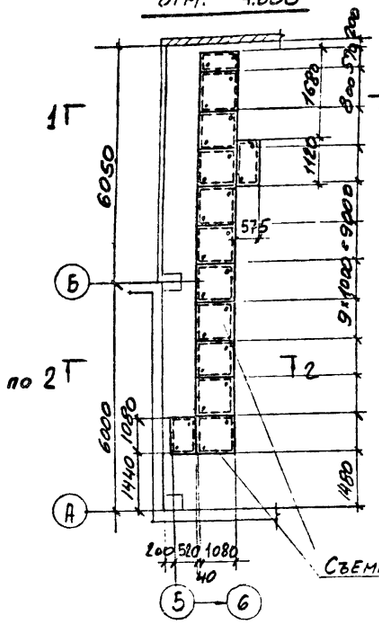

План балок на отм. 4.800

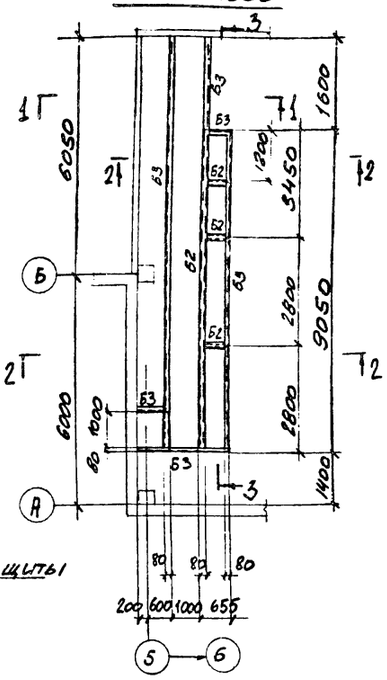

План съемных щитов на отм. 10.000

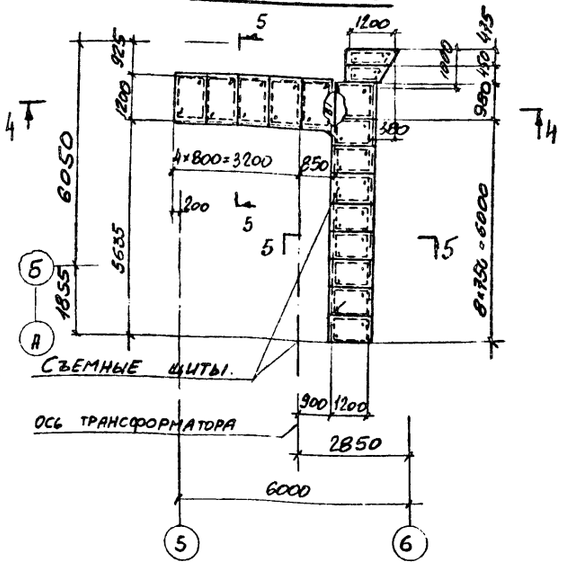

Ведомость элементов

Марка	Сечение: Эскиз	Поз	Состав	Расчетные усилия: M тсм	N тс	Q тс	Марка металла	Примечан.
Б1			С14	0.5		0.4	ВСт3кп2	
Б2	С		I10	Конструктивно			ВСт3кп2	
Б3			гнС200×80×5	— " —			ВСт3пс4	
С1	□		гнП80×3	— " —			ВСт3сп	

1-1

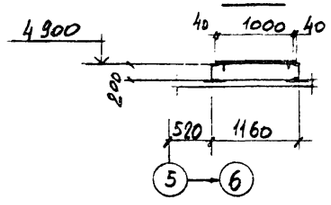

2-2

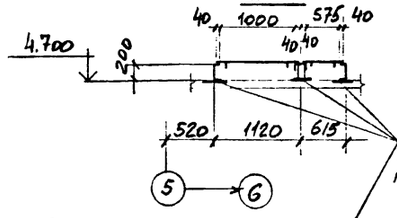

4-4

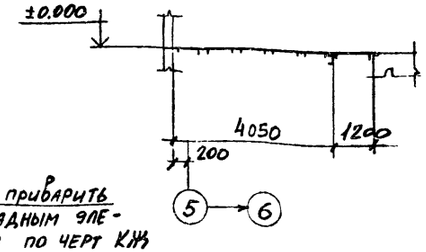

Деталь съемного щита

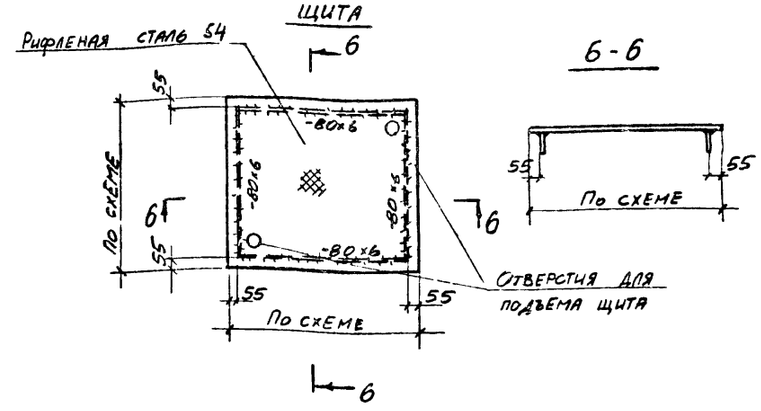

3-3

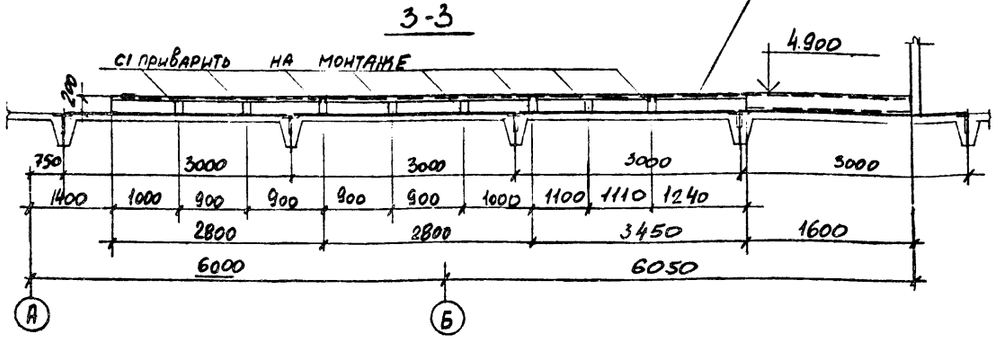

5-5

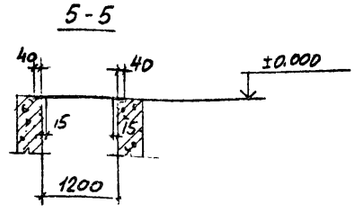

Привязан:

Инв. №

Нач. отд.	Капитульский	
Н. контр.	Учитель	
Гл. спец.	Учитель	
Зав. гр.	Меняйловская	
Вед. инж.	Рапопорт	
Провер.	Колпица	
Разраб.	Рапопорт	

903-1-270.89-КМ

Котельная с 4 котлами Е-10-14 Р. Золошлакоудаление механическое.

Главный корпус

Стадия: Р | Лист: 22 | Листов:

Схемы съемных щитов.

Харьковский Промстройниипроект

Инв. № подл. | Подпись и дата | Взам. инв. №

23935-10 24

Альбом 7

План венткамеры на отм. 8.400

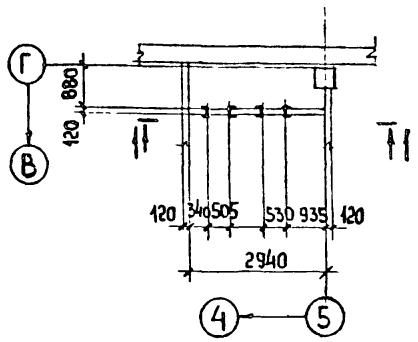

План лестниц и площадок

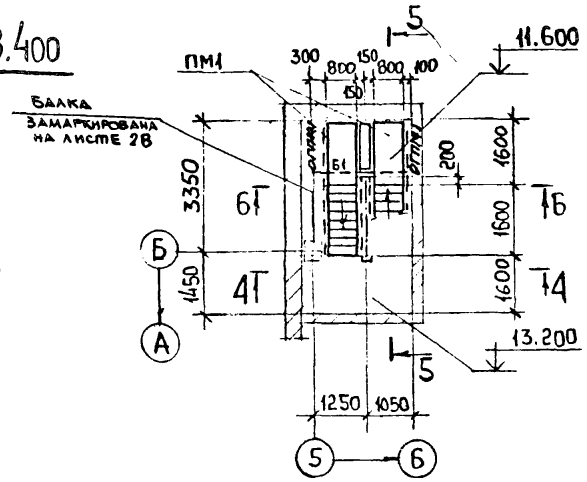

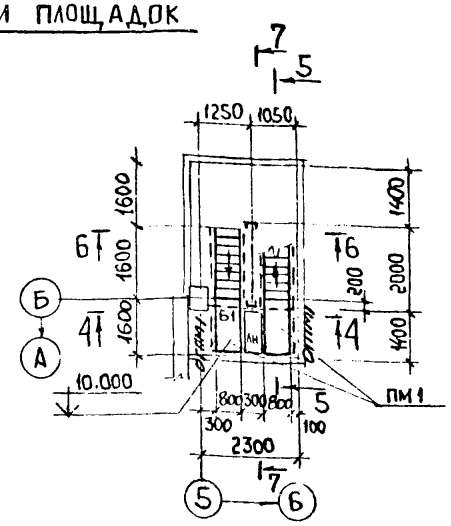

Ведомость элементов

Марка	Сечение: Эскиз	поз	Состав	Расчетные усилия: M тсм	N тс	Q тс	Марка металла	Примечание
Б1			гнЕ120×60×4	0,4		0,7		
С1			Е14	по гибкости				
ТФ1	Е		гнЕ140×60×4	конструктивно			ВСт3кп2	
РФ1			гнЕ140×60×4	"				
ТФ2	10 Е		2гнЕ140×60×4	конструктивно				
СВ1	L		L 75×6	по гибкости			ВСт3пс6	
ЛН	—		Рифл. ст. 54	конструктивно			ВСт3кп2	

1-1

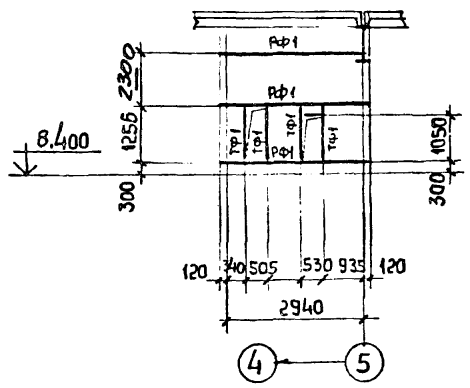

4-4

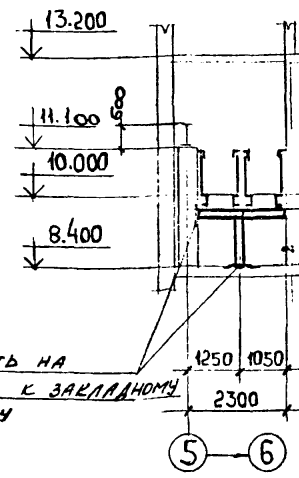

5-5

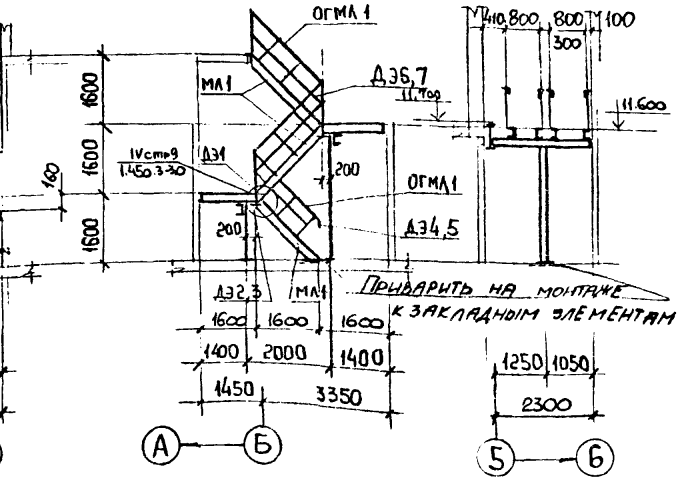

6-6

Ведомость элементов по серии 1.450.3-3 вып 0

Маркировка по схеме	Марка по серии	Наименование	Количество	Масса, кг: 1 элемента	Масса, кг: Всех	№ страницы серии	Примечание
ПМ1	ПМХФ-18.8м	Переходная площадка	4	84,5	338,0	27	
МЛ1	МЛХФ45-18.8м	Марш лестничный	3	96,5	290,0	19	
ОгПМ1	ОгПМХЭб-10.18м	Ограждение площадки	4	18,7	75,0	38	
ОгМЛ1	ОгМЛХ45-10.18м	Ограждение лестницы	3	12,5	38,0	34	
ОгМЛ2	ОгМЛХ45-10.18м	То же	3	12,5	38,0		
Д31	МХ2	Дополнительный элемент	2	14,3	29,0	41	
Д32,3	Дх4, Дх5	То же	2+2	1,18	5,0	42	
Д34,5	Дх8, Дх9	"	1+1	0,28	1,0		
Д36,7	Дх14; Дх15	"	2+2	0,63	3,0		
		Всего:			809,0		

План венткамеры на отм. 13.200

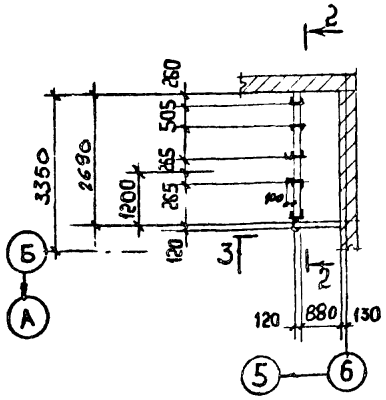

2-2

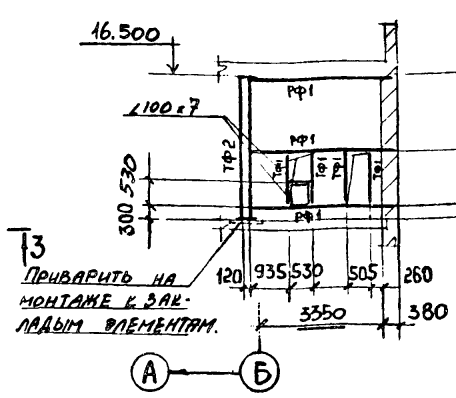

3-3

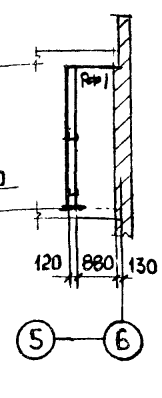

7-7

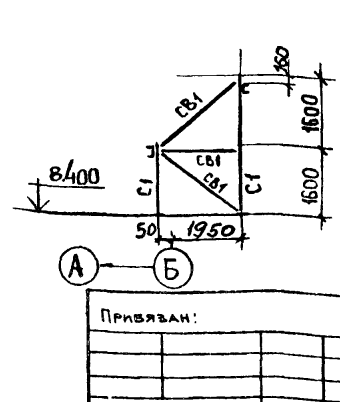

Привязан:

Инв. № подл. | Подпись и дата | Взам. инв. №

Нач. отд.	Капитульский		
Н. контр.	Учитель		
Гл. спец.	Учитель		
Зав. гр.	Межиборская		
Вед. инж.	Рапопорт		
Провер.	Рапопорт		
Разраб.	Мазаева		

903-1-270.89-КМ

Котельная с 4 котлами Е-10-14 Р. Золошлакоудаление механическое.

Главный корпус

Стадия	Лист	Листов
Р	23	

Схемы каркаса венткамер и лестницы в осях 5÷6

Харьковский Промстройниипроект

23935-10 25

Альбом 7

План балок на отм. 1.500, 3000, 6600, 9800, 11.200.

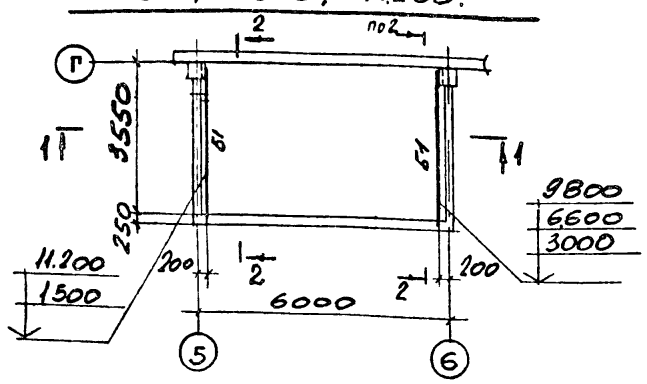

План балки на отм 12.600

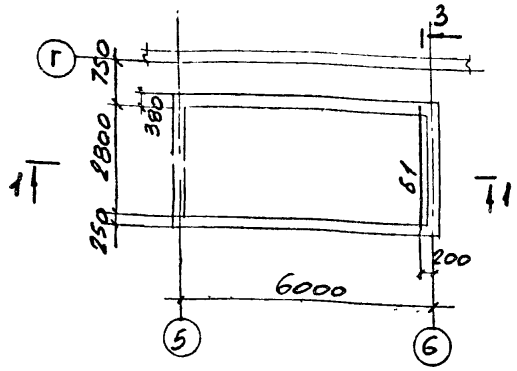

2 — 2

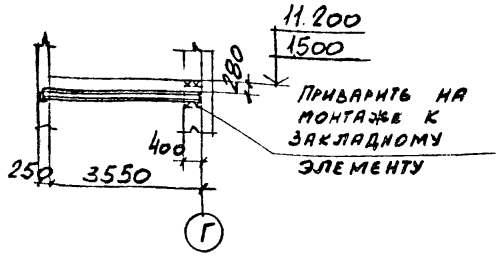

3 — 3

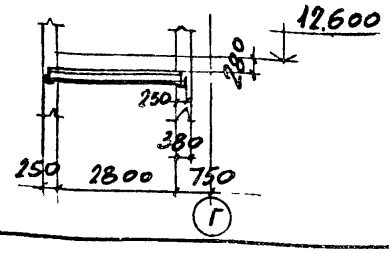

1 — 1

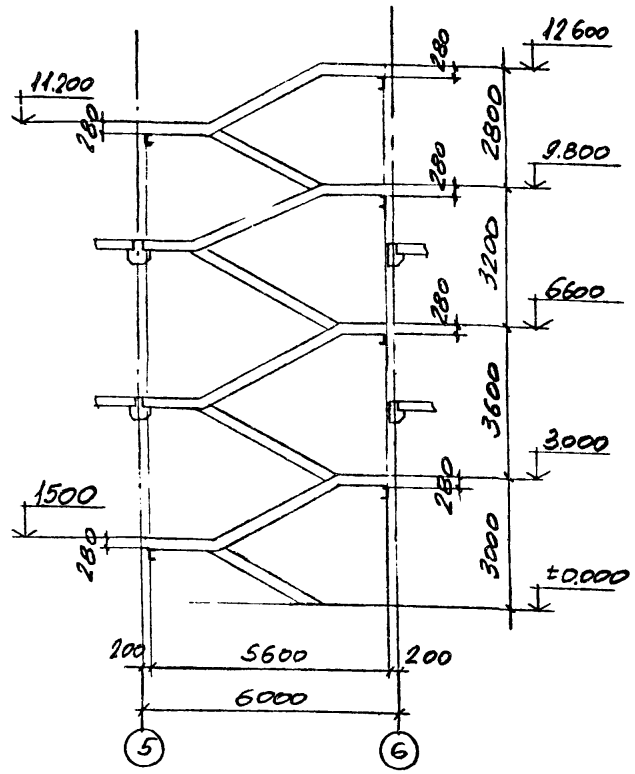

План монорельса на отм 16.000

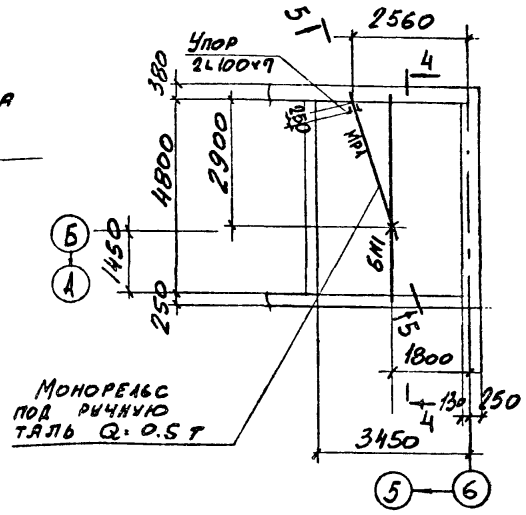

4 — 4

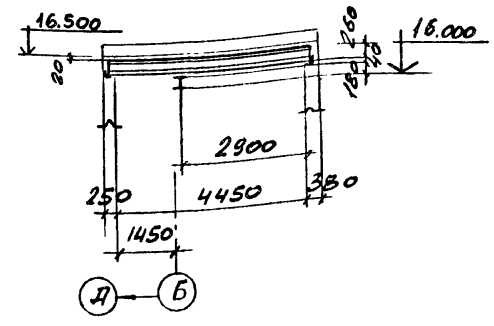

5 — 5

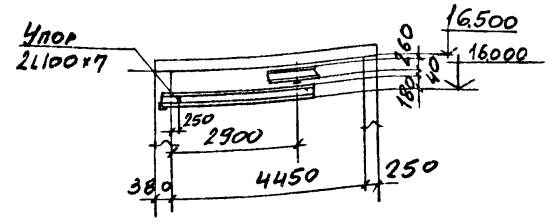

Крышка люка

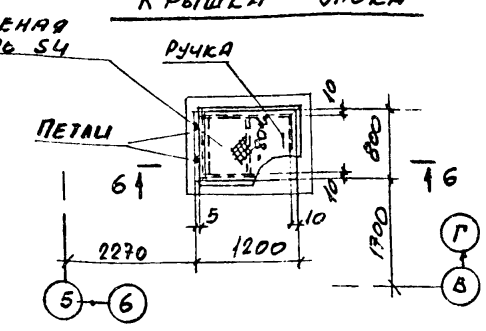

6 — 6

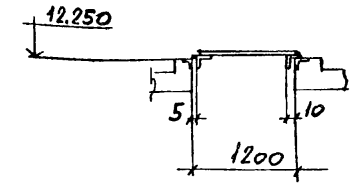

Ведомость элементов

Марка	Сечение: Эскиз	Сечение: поз	Сечение: Состав	Расчетные усилия: M тс.м	Расчетные усилия: N тс.	Расчетные усилия: Q тс.	Марка металла	Примечание
МР1	I		I 18			0,7	ВСт3сп5-1	
БМ1	I		I 26Б1	0,7		0,5	ВСт3пс6-1	
Б1	С		С24	3,8		3,8	ВСт3кп2	

Привязан:

Инв. №

Нач. отд.	Капульский		
Н. контр.	Учитель		
Гл. спец.	Учитель		
Зав. гр.	Неимбортская		
Вед. инж.	Рапопорт		
Провер.	Рапопорт		
Разраб.	Пащенко		

903-1-270.89-КМ

Котельная с 4 котлами Е-10-14Р
Золошлакоудаление механическое.

Главный корпус

Стадия	Лист	Листов
Р	24	

Схемы монорельса и балок в осях 5-6

ХАРЬКОВСКИЙ ПРОМСТРОЙНИИПРОЕКТ

Инв. № подл. | Подпись и дата | Взамен инв. №

Альбом 7

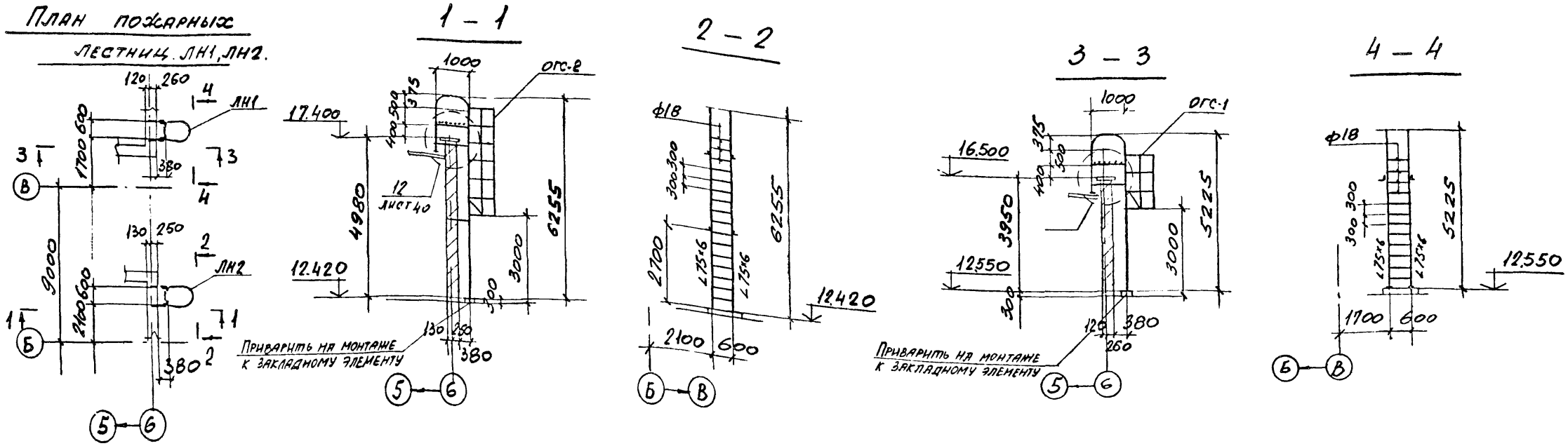
План пожарных лестниц ЛН1, ЛН2.

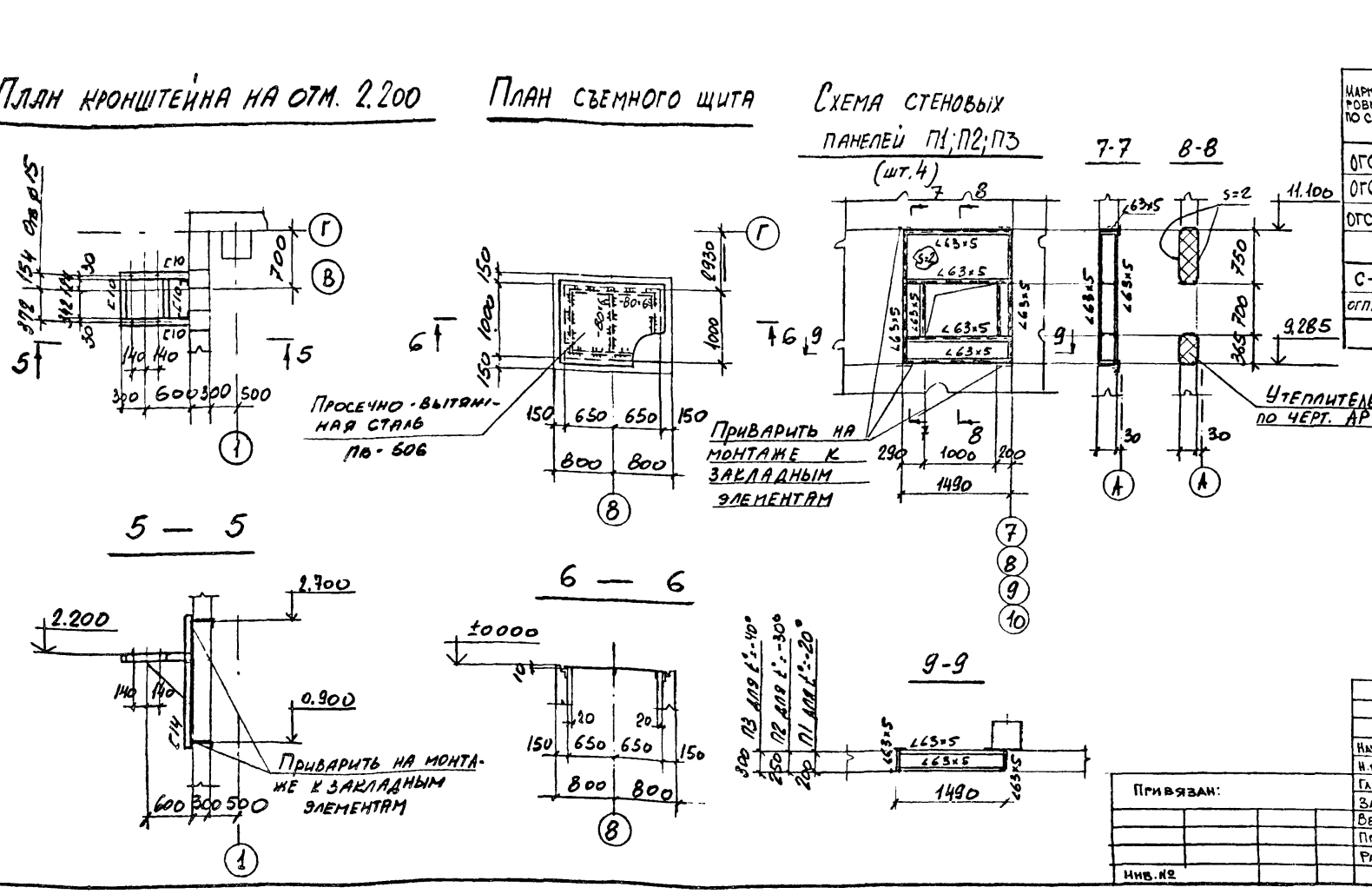
План кронштейна на отм. 2.200
План съемного щита
Схема стеновых панелей П1; П2; П3 (шт. 4)

Ведомость элементов по серии 1.450.3-3 В.О кл.25,29

Маркировка по схеме	Марка по серии	Наименование	К-во	Масса, кг 1эл-та	Масса, кг Всех	NN страниц серии	Примечание
ОГС-1	ОГС-24.4	Ограждение стремян	1	23.6	23.6	40	
ОГС-2	ОГС-30.4	то же	1	28.5	28.5	40	
ОГС-3	ОГС-36.4	—"—	2	33.3	66.6	40	
С-1	СХ-64 и	Стремянки	2	107.6	215.2	33	
ОГПМ1	ОГПМХЭБ-10.12 4	Ограждение пл-ки	4	12,5	50.0	38	
Итого:				384.0			

Схему расположения панелей П1; П2; П3 см. чертежи АР.

Нач. отд.	Капитульский		
Н. контр.	Учитель		
Гл. спец.	Учитель		
Зав. гр.	Межиборская		
Вед. инж.	Рапопорт		
Провер.	Рапопорт		
Разраб.	Пащенко		

Привязан:

Инв. №

903-1-270.89 – КМ

Котельная с 4 котлами Е-10-14Р. Золошлакоудаление механическое.

Главный корпус

Стадия	Лист	Листов
Р	25	

Схемы пожарных лестниц, кронштейна и съемного щита.

Харьковский Промстройниипроект

23935-10 27

Альбом 7

План ограждения на отм. ± 0.000

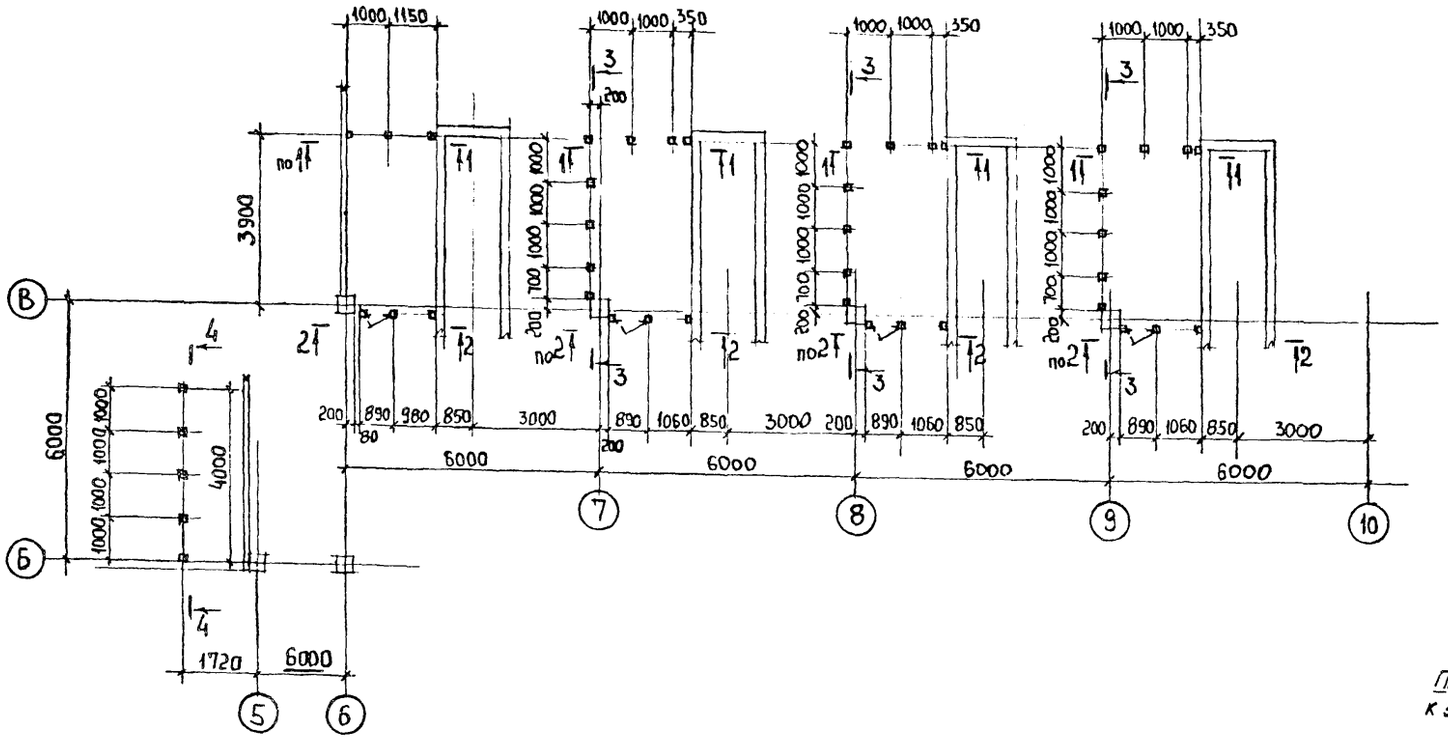

Ведомость элементов

Марка	Сечение: Эскиз	поз	Состав	Расчетные усилия: M тсм	N тс	Q тс	Марка металла	Примечание
Б1	[		[14	1,1		2,1	ВСт3кп2	
Б2			гн.[120×60×4	0,12		0,2		
С1	□		гн.□ 80×3	По гибкости			ВСт3сп	
С2			2гн.[160×80×4	— " —			ВСт3сп2	
С3	L		L 75×6		2,1		ВСт3пс6	
а			L 50×5	по гибкости			ВСт3кп2	
б			L 25×3	Конструктивно			ВСт3кп	

7-7 8-8

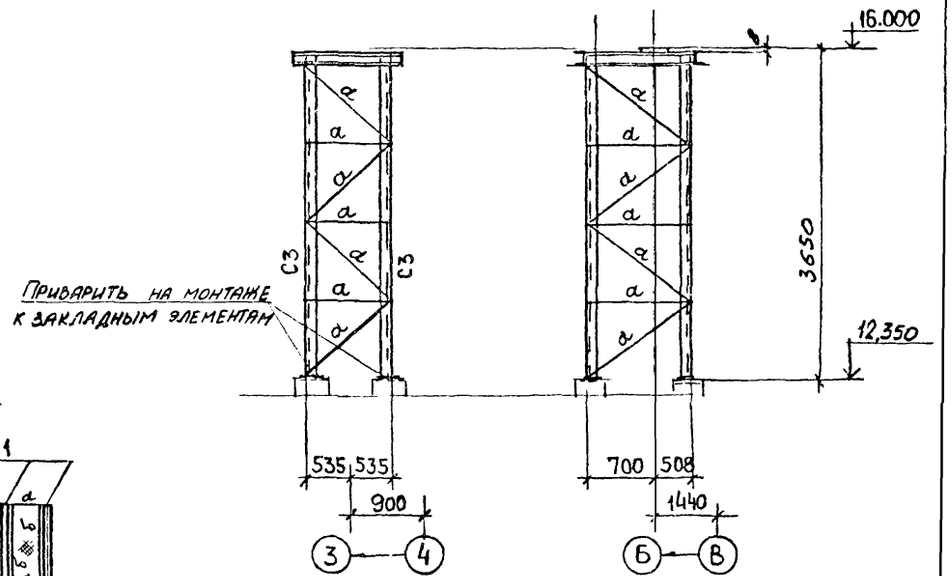

1-1 2-2 3-3 4-4

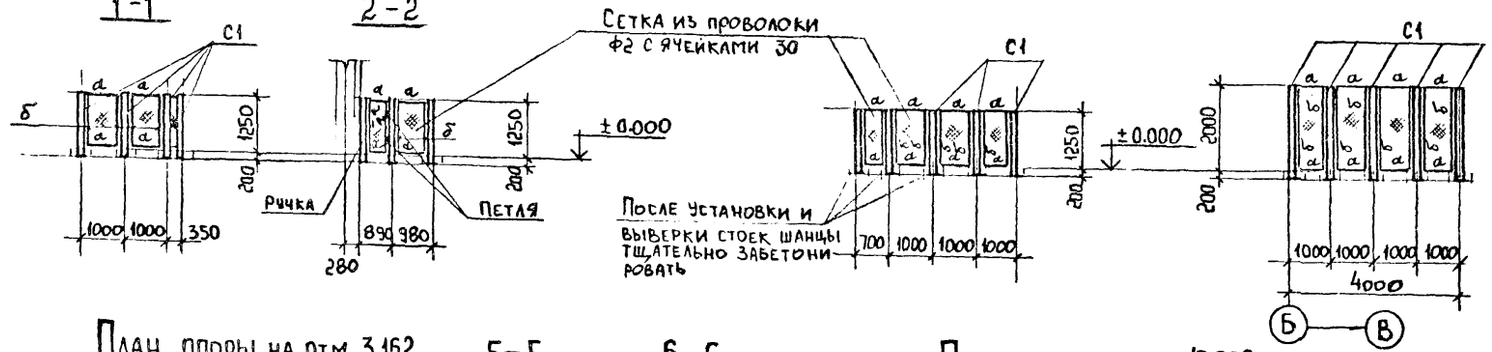

План опоры на отм. 3.162 5-5 6-6

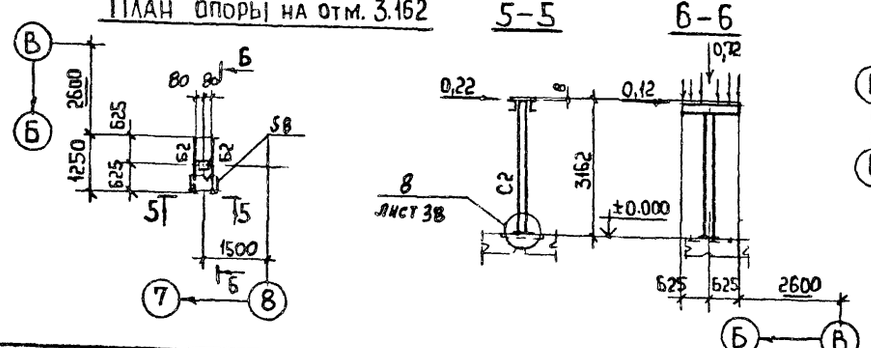

План опоры на отм. 16.000

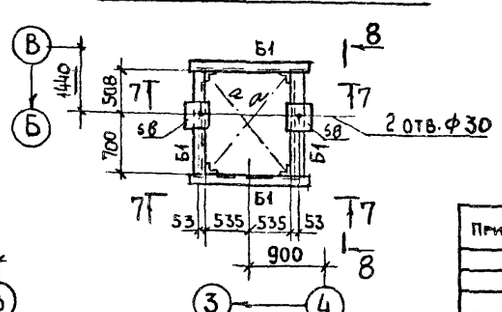

Нач. отд.	Капитульский		
Н. контр.	Учитель		
Гл. спец.	Учитель		
Зав. гр.	Межиборская		
Вед. инж.	Рапопорт		
Провер.	Рапопорт		
Разраб.	Мазаева		

Привязан:

Инв. №

903-1-270.89- КМ

Котельная с 4 котлами Е-10-14 Р. Золошлакоудаление механическое.

Главный корпус

Стадия	Лист	Листов
Р	26	

Схемы ограждения и опор под трубопроводы.

ХАРЬКОВСКИЙ ПРОМСТРОЙНИИПРОЕКТ

Инв. № подл. | Подпись и дата | Взамен инв. №

23935-10 28

Альбом 7

План столиков на отм. 11.100

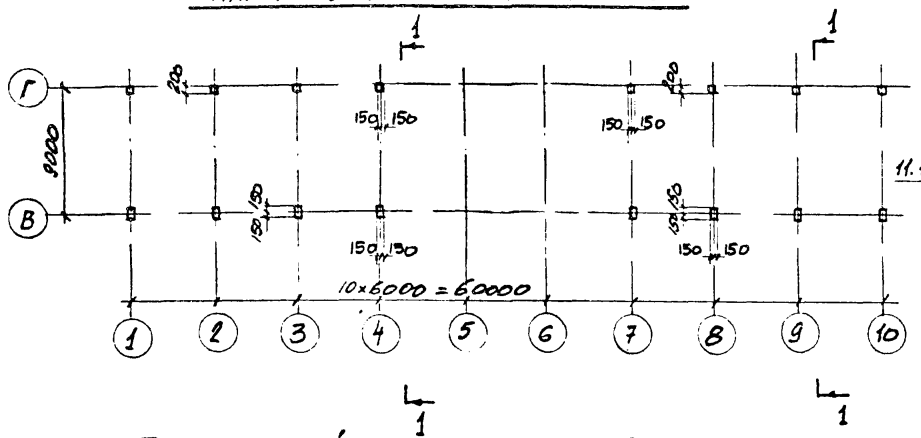

1-1

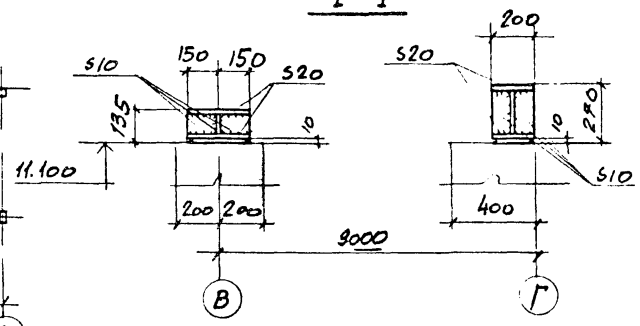

Ведомость элементов

Марка	Сечение			Расчетные усилия			Марка металла	Примеч.
	Эскиз	поз.	Состав	M тсм	N тс	Q тс		
МР1	I		I20			1.4	ВСт3сп5-1	
БМ1			I18	1.0		1.4	ВСт3сп5-1	
БМ2			I26Б1	1.0		1.0	ВСт3пс6-1	
СВ1	I		2[40	26	9.3	5.9	ВСт3пс6	

План связей в осях 5÷6

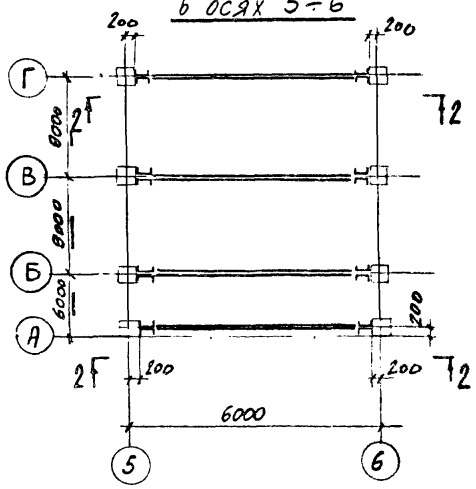

План монорельсов в машинном помещении

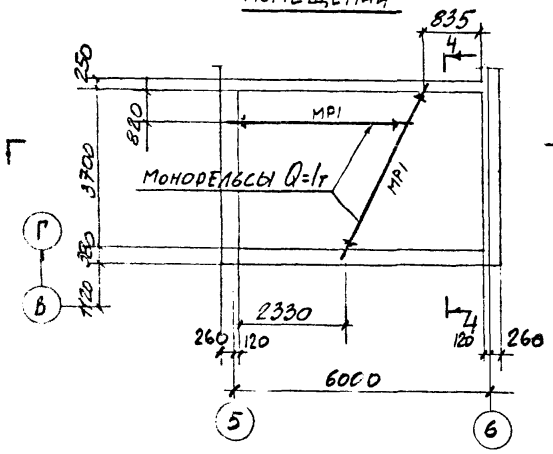

План монорельса в помещении ремонтной мастерской

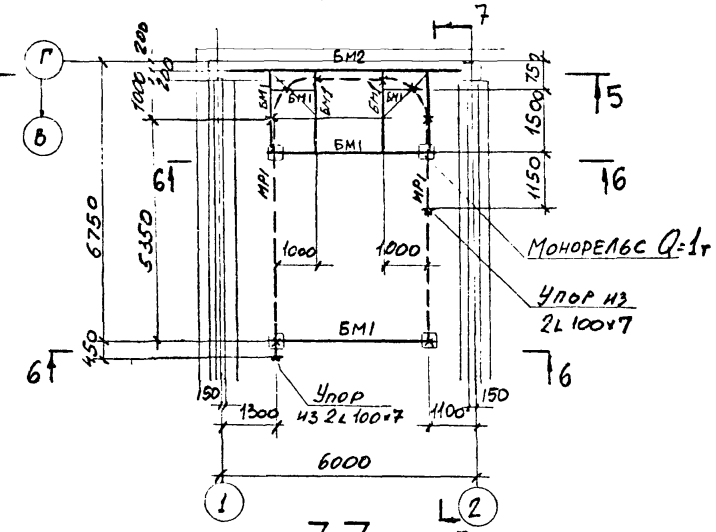

5-5

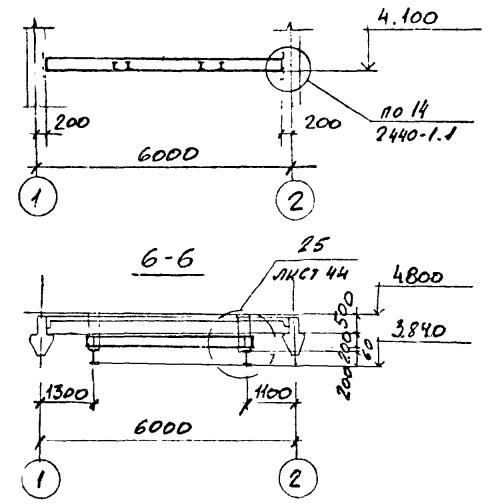

6-6

2-2

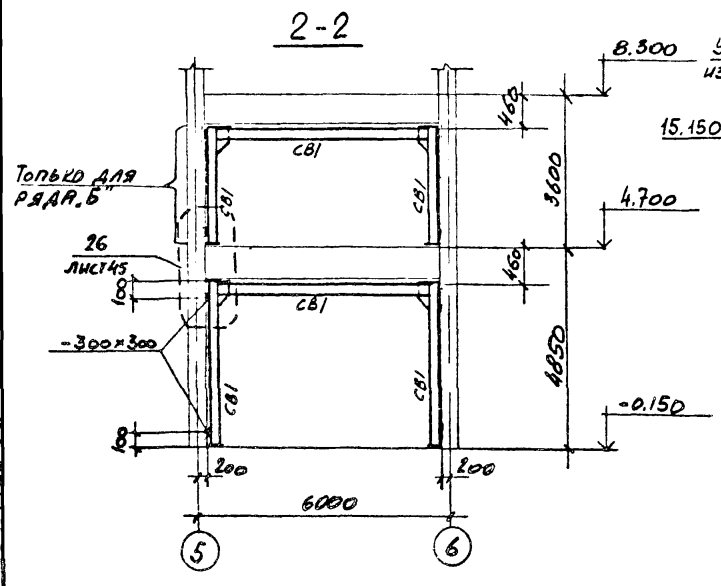

3-3

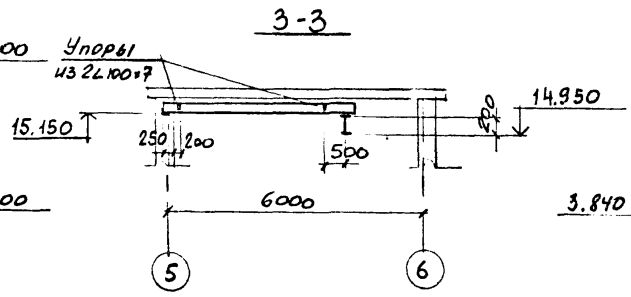

4-4

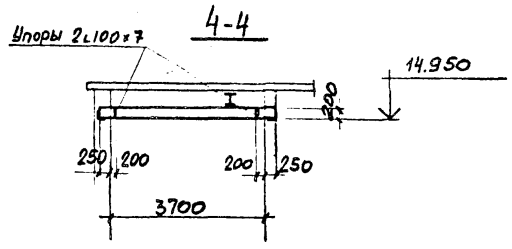

7-7

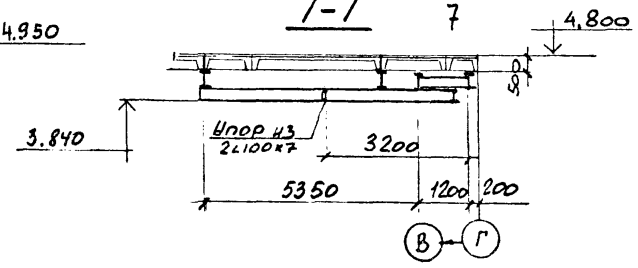

Привязан:

Инв. №

Нач. отд.	Капитульский	
Н. контр.	Учитель	
Гл. спец.	Учитель	
Зав. гр.	Межиборская	
Вед. инж.	Рапопорт	
Провер.	Копица	
Разраб.	Рапопорт	

903-1-270.89 - КМ

Котельная с 4 котлами Е-10-14 Р. Золошлакоудаление механическое.

Главный корпус

Стадия	Лист	Листов
Р	27	

Схемы столиков, связей в осях 5-6 и монорельсов.

Харьковский Промстройниипроект

Взамен инв.№ | Подпись и дата | Инв.№ подл.

23935-10 29

Альбом 7

План балок монолитных участков на отм. 4.800, 8.400

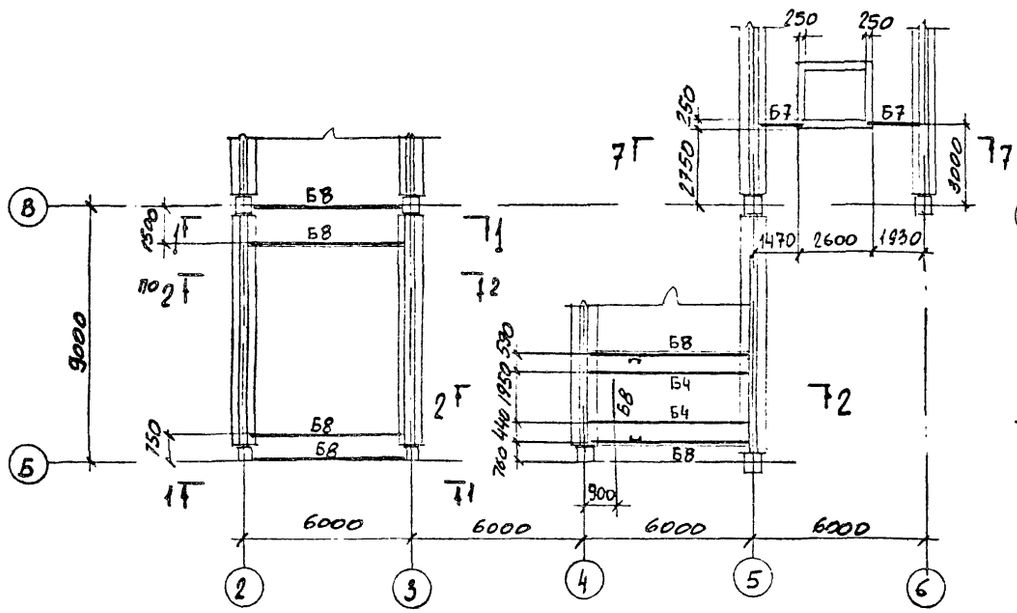

1-1

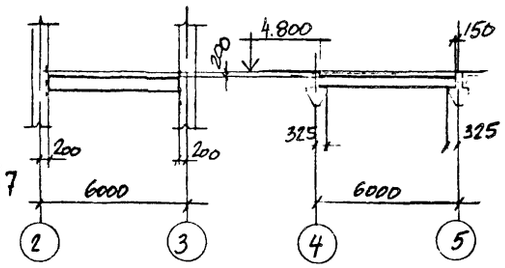

2-2

3-3

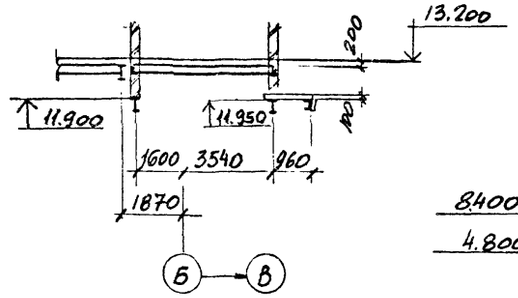

Ведомость элементов

Марка	Сечение: Эскиз	Поз	Состав	Расчетные усилия: M тсм	N тс	Q тс	Марка металла	Примеч.
Б1	I		I 70Ш3	138,8		67,2	09Г2С-12	
Б2			I 55Б2	28,8		44,2	ВСт3сп5-1	
Б3			I 50Б2	34,0		21,5	ВСт3сп5-1	
Б4			I 40Б2	19,0		12,6	ВСт3пс6-1	
Б5			I 35Б1	12,6		8,7		
Б6			I 30Б1	8,5		6,8		
Б7			I 26Б1	7,3		6,3		
Б8	С		С 24	4,5		2,6	ВСт3пс6	
Б9			С 16	0,3		1,6	ВСт3пс6-1	

7-7

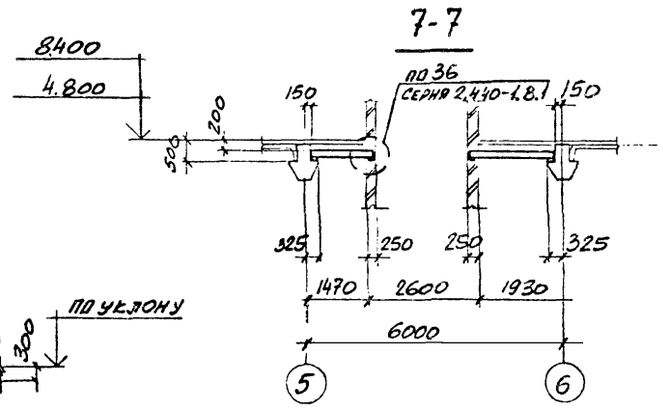

10—10

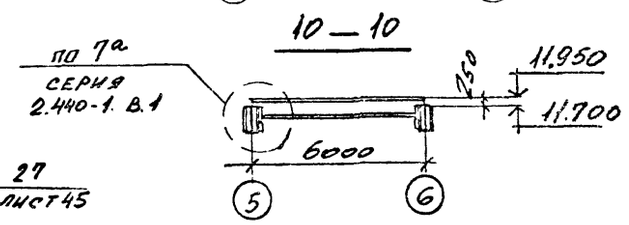

План балок монолитных участков покрытия

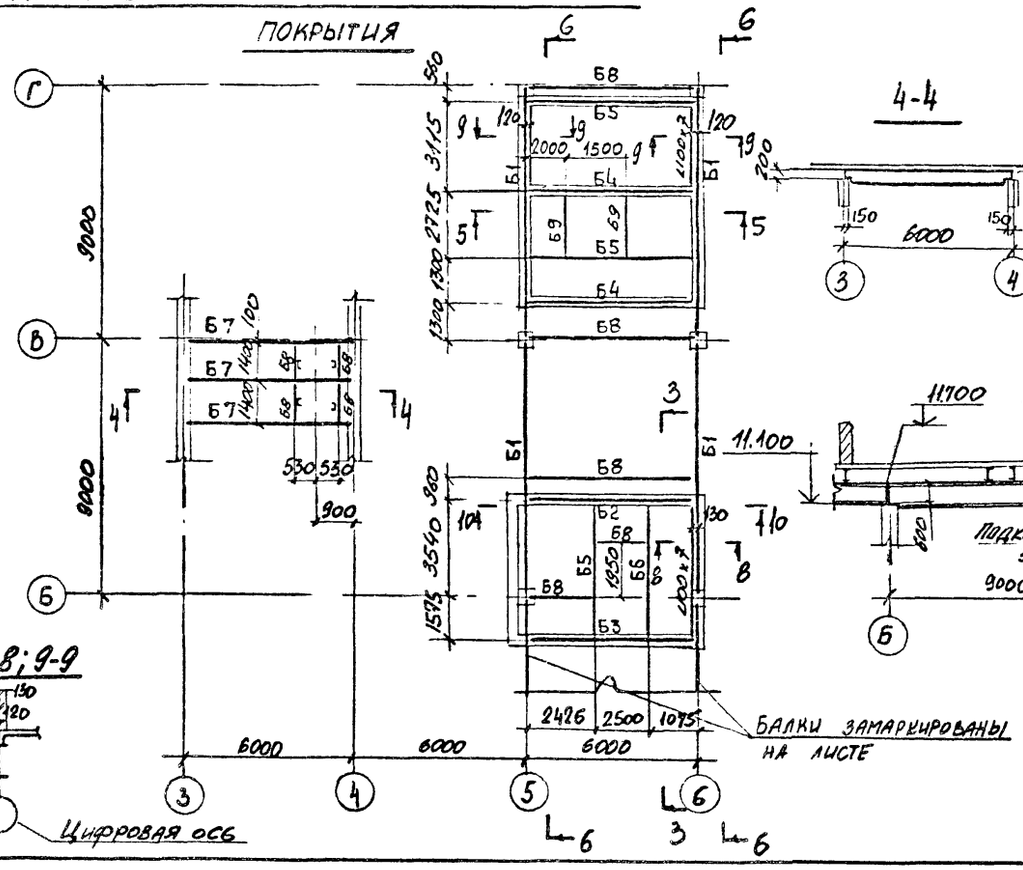

4-4

5-5

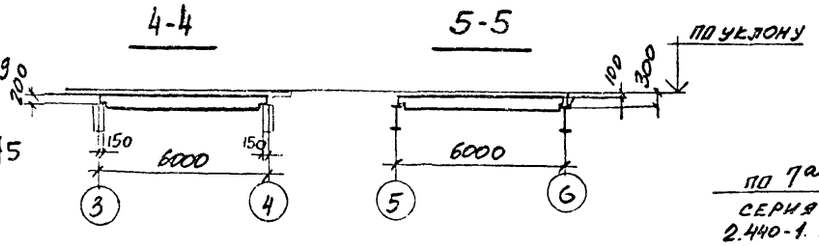

6-6

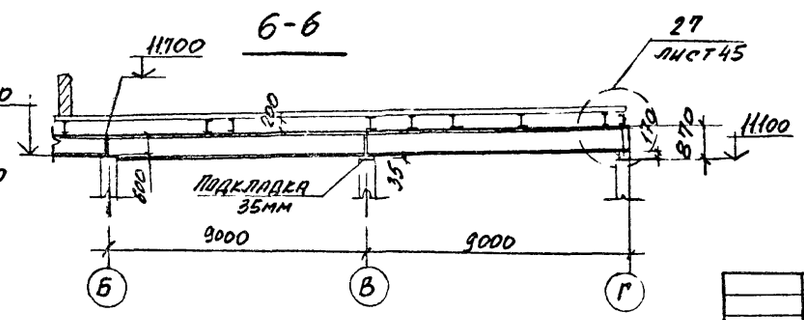

8-8; 9-9

Нач. отд.	Капитульский		
Н. контр.	Учитель		
Гл. спец.	Учитель		
Зав. гр.	Меньборская		
Вед. инж.	Рапопорт		
Провер.	Меньборская		
Разраб.	Рапопорт		

Привязан:

Инв. №

903-1-270.89-КМ

Котельная с 4 котлами Е-10-14 Р. Золошлакоудаление механическое.

Главный корпус

Стадия	Лист	Листов
Р	28	

Схемы балок монолитных участков.

Харьковский Промстройниипроект

23935-10 ЗО

Инв. № подл. | Подпись и дата | Взамен инв. №

Альбом 7

План балок под газоходы

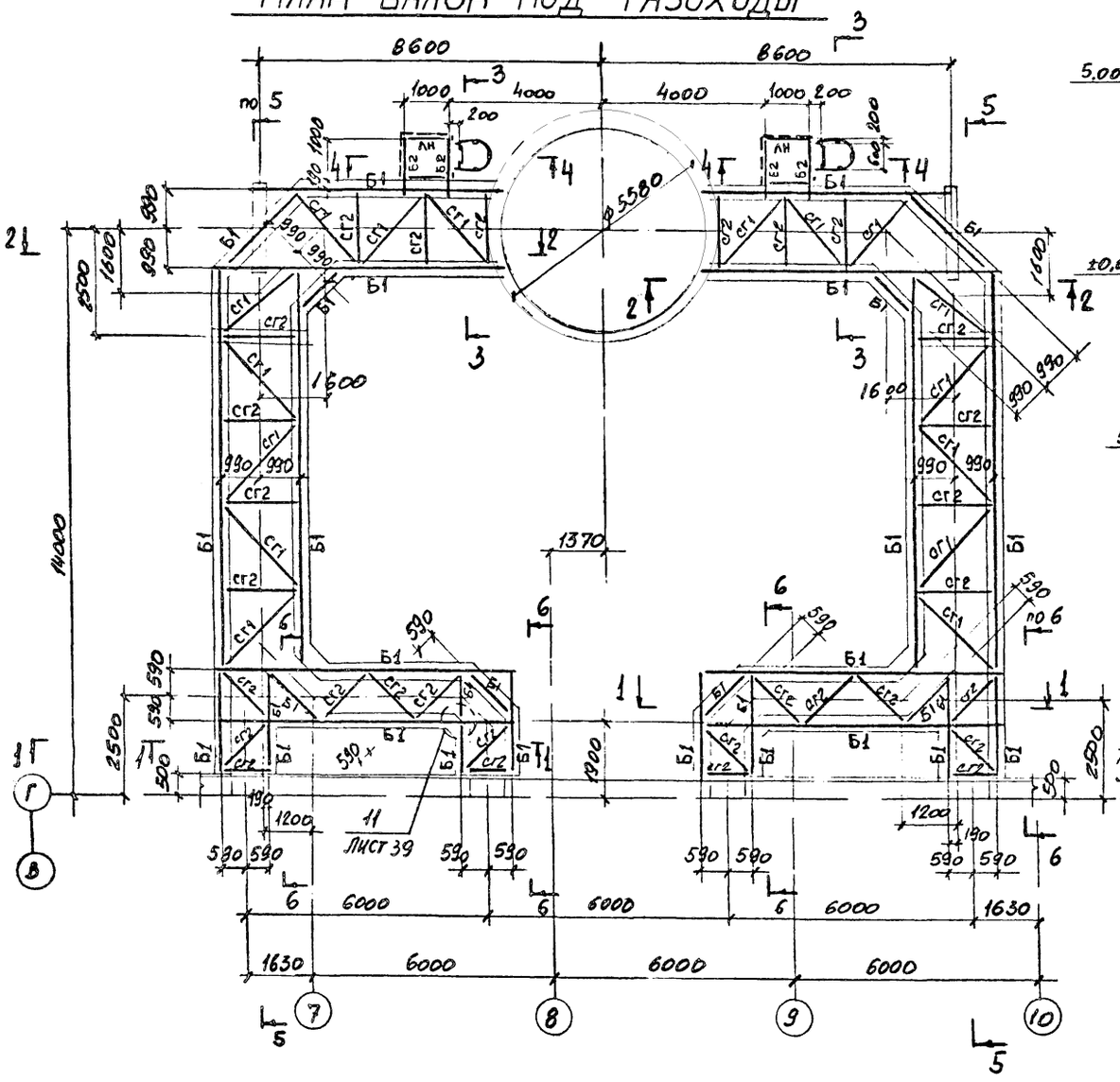

3-3

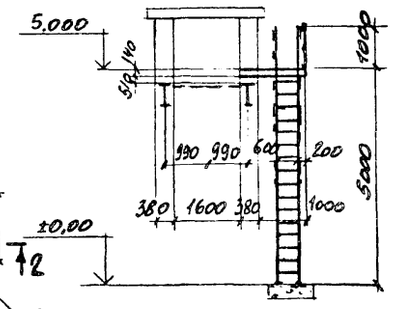

4-4

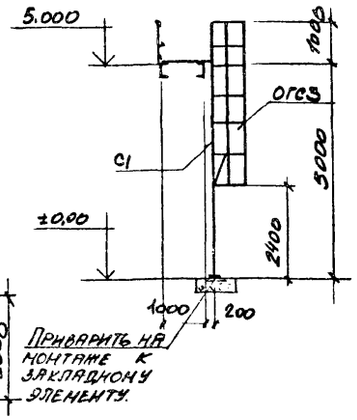

5-5

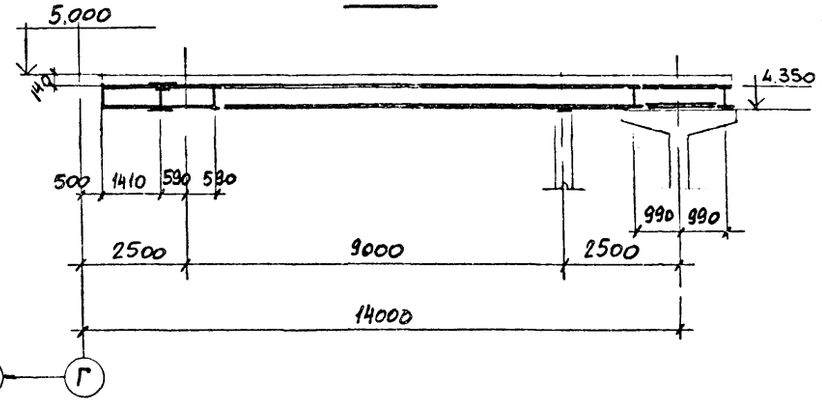

6-6

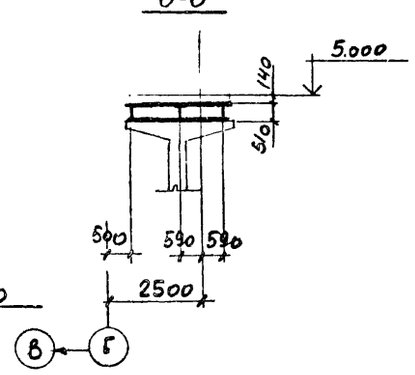

Ведомость элементов по серии 1.450.3-3 см. лист 25.

1-1

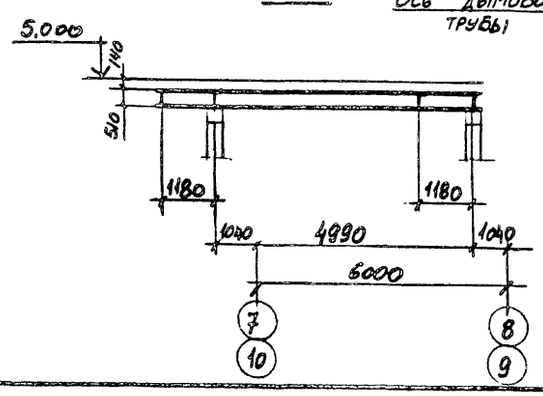

2-2

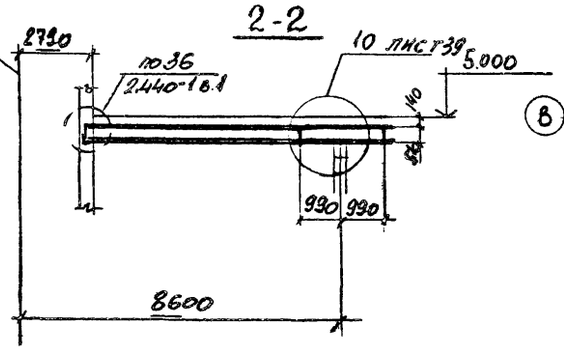

Ведомость элементов

Марка	Сечение: Эскиз	Поз.	Состав	Расчетные усилия: M тсм	N тс	Q тс	Марка металла	Примеч.
Б1	I		I 50Б1	23,8		11,4	ВСт3Сп5-1	
Б2	[		гн.[120×60×4	конструктивно			ВСт3кп2	
СГ1	L		L 80×6	по гибкости			ВСт3пс6	
СГ2			L 75×6	— " —				
Лн	—		просечно-выт. ст. ПВ 50б	конструктивно			ВСт3кп2	

Нач. отд.	Капитульский		903-1-270.89-КМ
Н. контр.	Учитель		Котельная с 4 котлами Е-10-14Р. Золошлакоудаление механическое.
Гл. спец.	Учитель		Главный корпус
Зав. гр.	Межиборская		Стадия: Р; Лист: 29; Листов:
Вед. инж.	Рапопорт		
Провер.	Копица		Схемы балок под газоходы
Разраб.	Рапопорт		Харьковский Промстройниипроект

Привязан:

Инв. №

Инв. № подл. | Подпись и дата | Взамен инв. №

23935-10 31

Альбом 7

Схема окон в осях „1"÷„10"

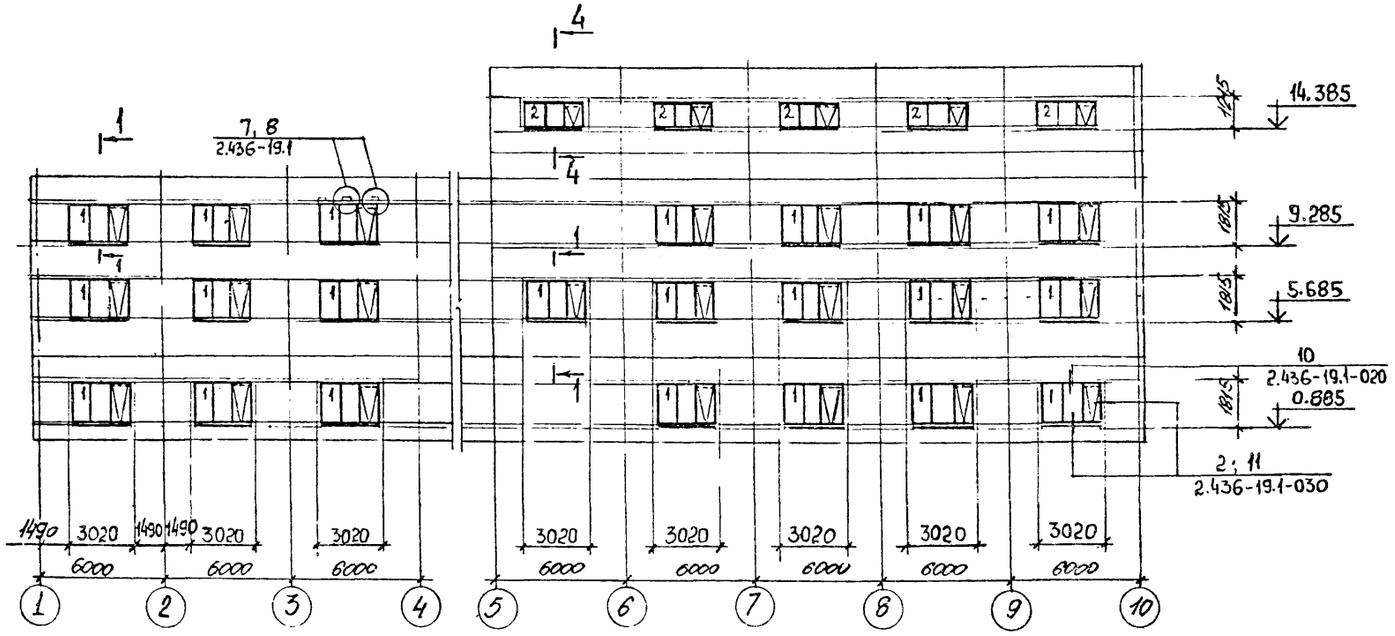

Схема окон в осях „Б"÷„Г"

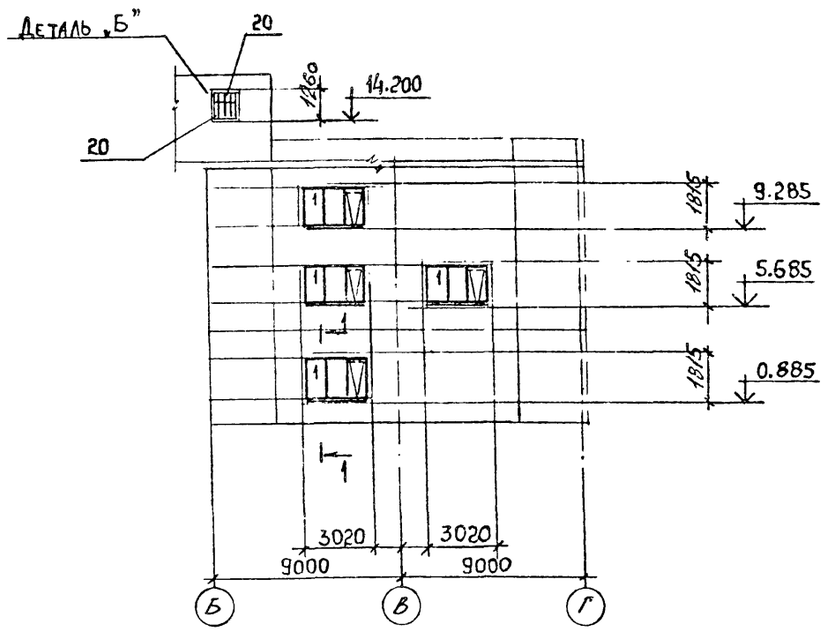

Схема окон в осях „10"÷„1"

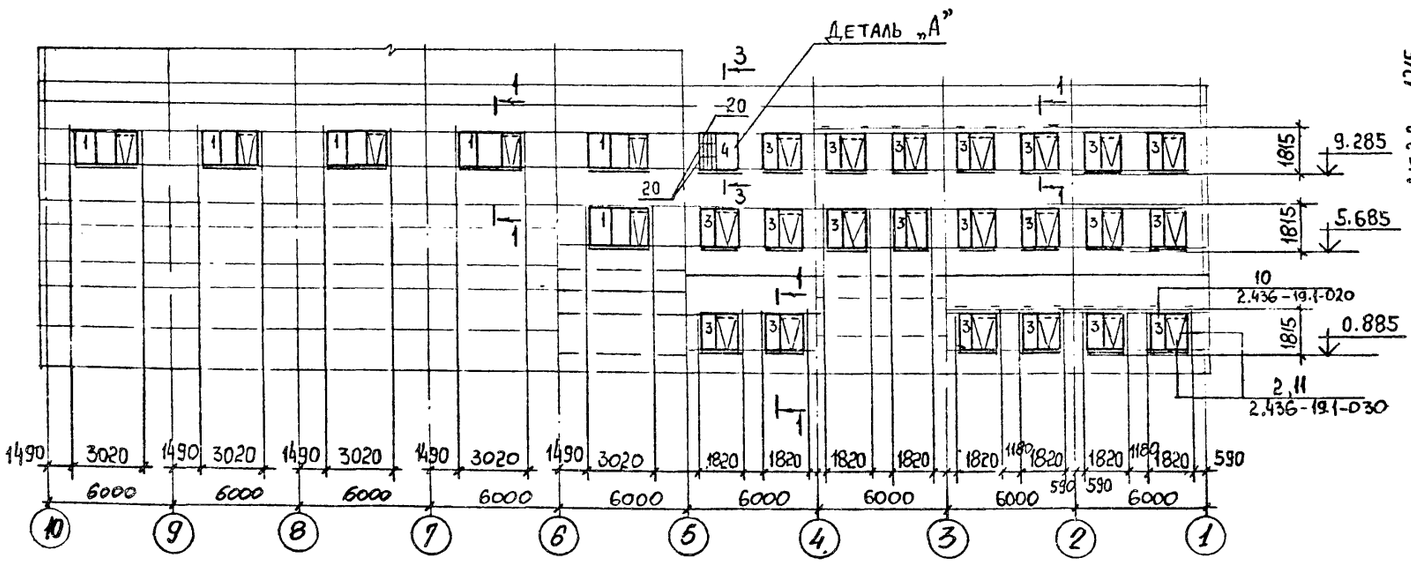

1-1; 2-2

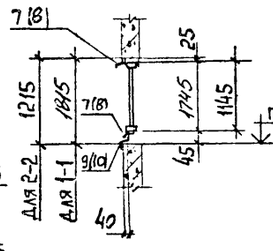

3-3

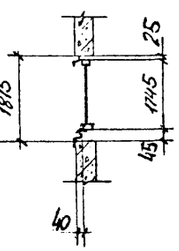

4-4

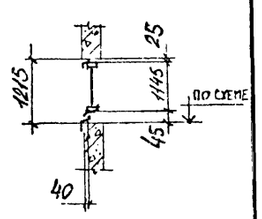

Инв.№подл. | Подпись и дата | Взам.инв.№

Привязан

Инв.№

Нач.отд.	Капитулецкий		
Н.контр.	Учитель		
Гл.спец.	Учитель		
Зав.гр.	Меницовская		
Вед.инж.	Рапопорт		
Провер.	Мазаева		
Разраб.	Тимофеева		

903-1-270.88-КМ

Котельная с 4 котлами Е-10-1.4Р
Золошлакоудаление механическое.

Главный корпус	Стадия	Лист	Листов
	Р	30	

Схема окон.

Харьковский Промстройниипроект

Альбом 7

Схема окон галереи топливоподачи

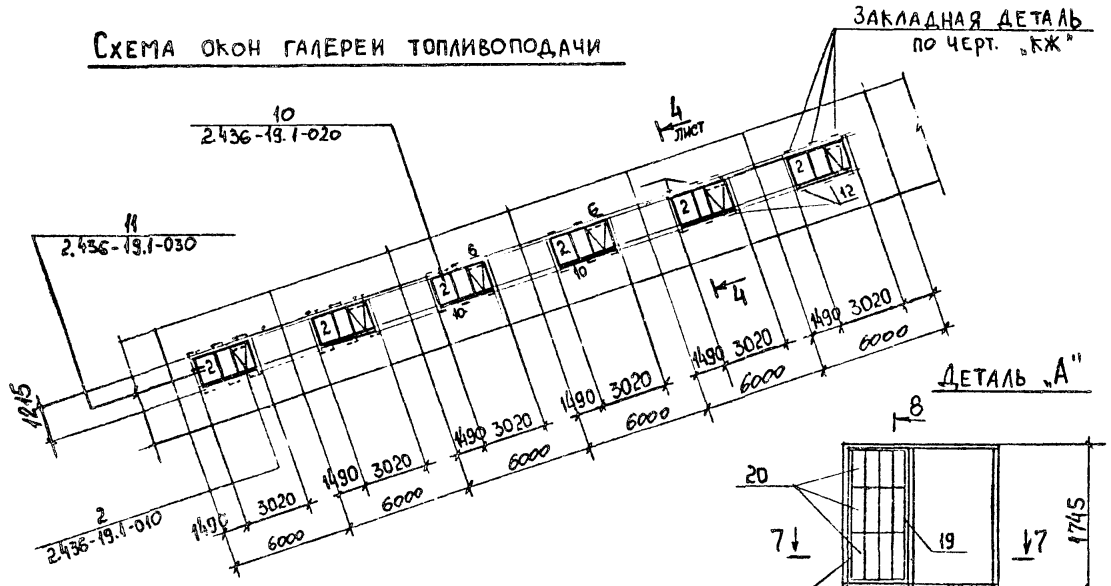

Деталь „А"

8-8

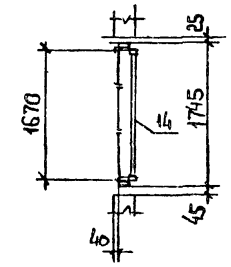

Деталь „Б"

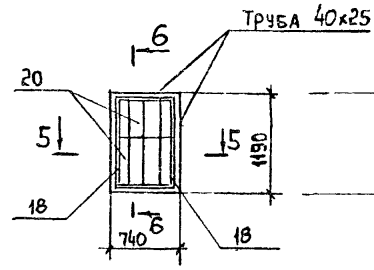

6-6

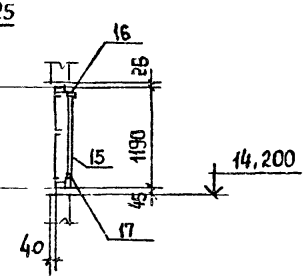

5-5

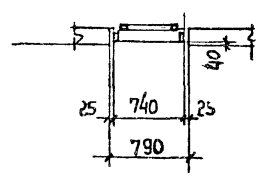

Схема окон в рядах „Г"÷„Б"

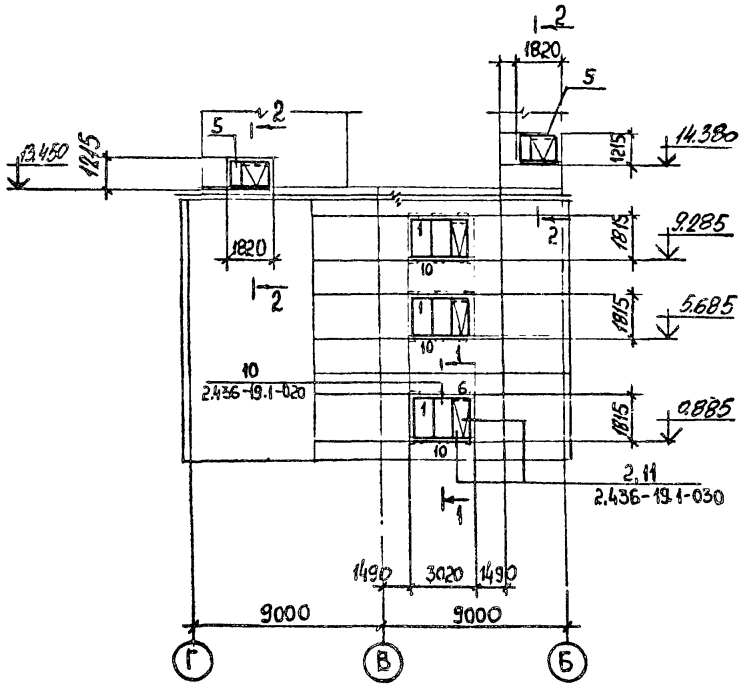

7-7

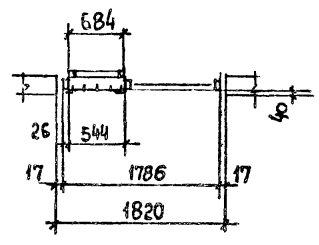

Ведомость элементов по серии 1.436.3-21 вып. 0÷5

N поз	Обозначение	Наименование	Кол-во	Масса, кг: 1 эл-та	Масса, кг: всех	N выпуска	Прим.
		Документация					
	1.436.3-21.1-00000 ТО	Техническое описание				Вып. 1	
	1.436.3-21.1-20000 СБ 1.436.3-21.1-40000 СБ	Окна марки ОГД с одинарным и двойным остеклением					
	1.436.3-21.1-10000 СБ	Окно марки ОГД с одинарным остеклением					
	3-000 ТО	Техническое описание				Вып. 3	
	3-000 ТТ	Технические требования					
	3-100 СБ	Прибор - стержень					
		Сборочные единицы					
1	1-23000	Переплет ОТД 30.18-2пс ПФ 30.18	36	56	2016	Вып. 1	
2	1-23000-01	Переплет ОТД 30.12-1пс ПФ 30.12	11	45,5	501		
3	1-26000	Переплет ОТД 18.18-2пс ПФ 18.18	21	44,5	935		
4	1-16000	Переплет ОГД 18.18-1 П 18.18	1	24,5	25		
5	1-26000-01	Переплет ОТД 18.12-2пс ПФ 18.12	2	35,5	71		
6	3-100	Прибор - стержень	71	0,6	43	Вып. 3	
7	1-00006	Нащельник А 1.18	44	1,51	66	Вып. 1	
8	1-00006-03	Нащельник А 1.30	94	2,57	242		
9	1-00007	Слив А 2.18	24	3,3	79		
10	1-00007-03	Слив А 2.30	47	5,5	259		
11	1-00012	Планка М6	14	0,21	3		
12	1-00011	Сухарь М4	185	0,07	13		
13	1-00013	Планка М7	44	0,33	15		
14	5С1Н.000000-01	Устройство воздухоприемное	1	43,0	43	Вып. 10	Серия 1.494-27
15	5С1Н.000000	Устройство воздухоприемное	1	31,5	32		
16	ВС100001	Опора 01	2	3,3	7		
17	ВС100002	Опора 02	2	2,3	5		
18	ВС100003	Нащельник Н1	4	1,9	8		
19	ВС100005	Нащельник Н2	2	2,9	6		
20	ТУ36-1517-71	Решетки жалюзийные воздухозаборные №1, №2	8+12	1,9	38	Вып. 7	
					4407		

Привязан:

Инв. №

Нач. отд.	Капитульский	
Н. контр.	Учитель	
Гл. спец.	Учитель	
Зав. гр.	Мениборская	
Вед. инж.	Рапопорт	
Провер.	Мазаева	
Гдзгаб.	Тимофеева	

903-1-270.89-КМ

Котельная с 4 котлами Е-10-1,4Р. Золошлакоудаление механическое.

Главный корпус.

Стадия	Лист	Листов
Р	31	

Схема окон.

Харьковский Промстройниипроект

23935-10 33

Инв. № подл. | Подпись и дата | Взам. инв. №

Альбом 7

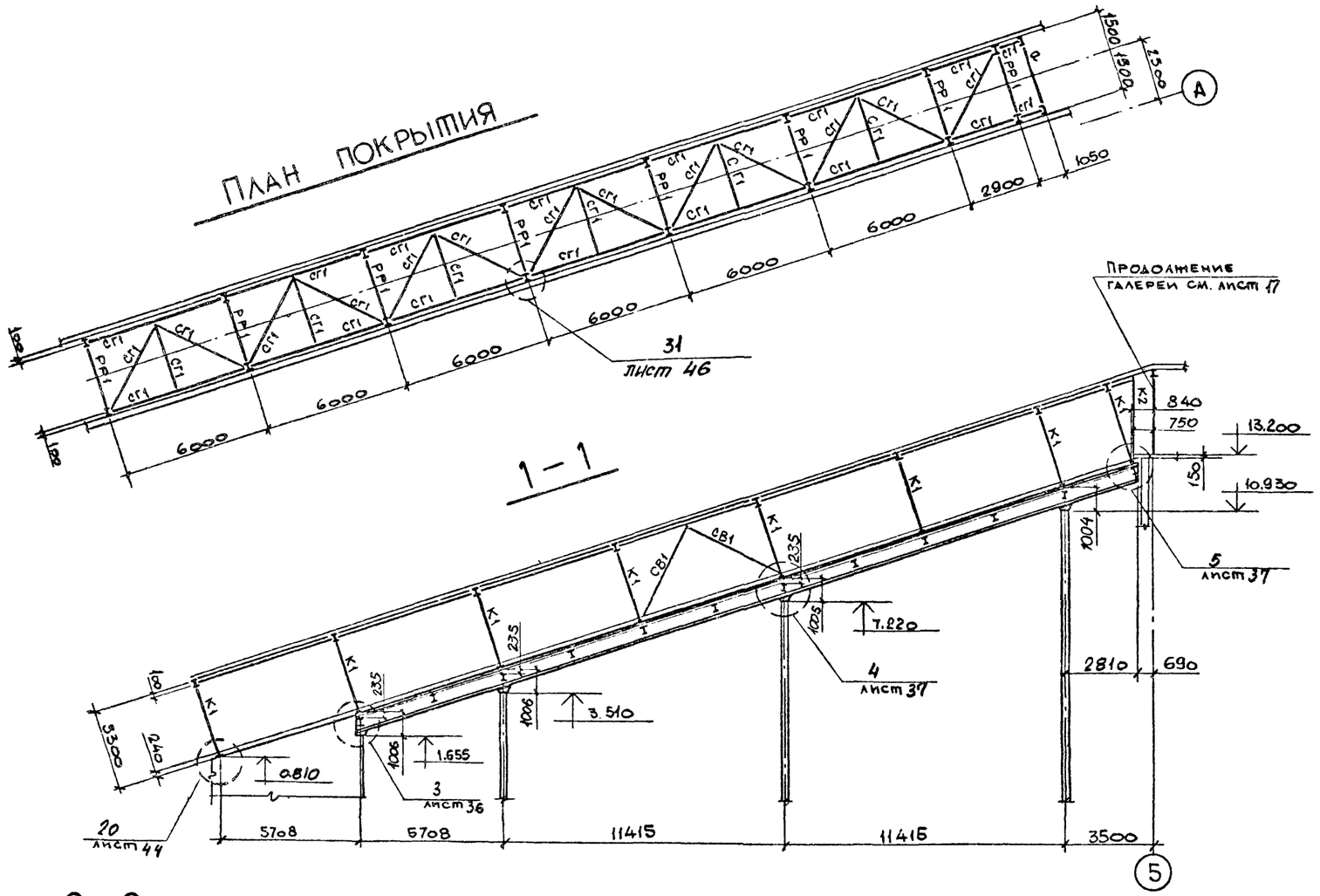

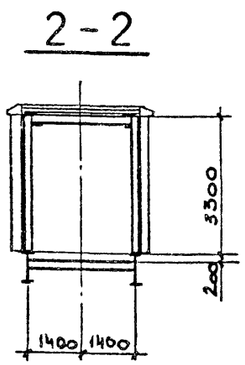

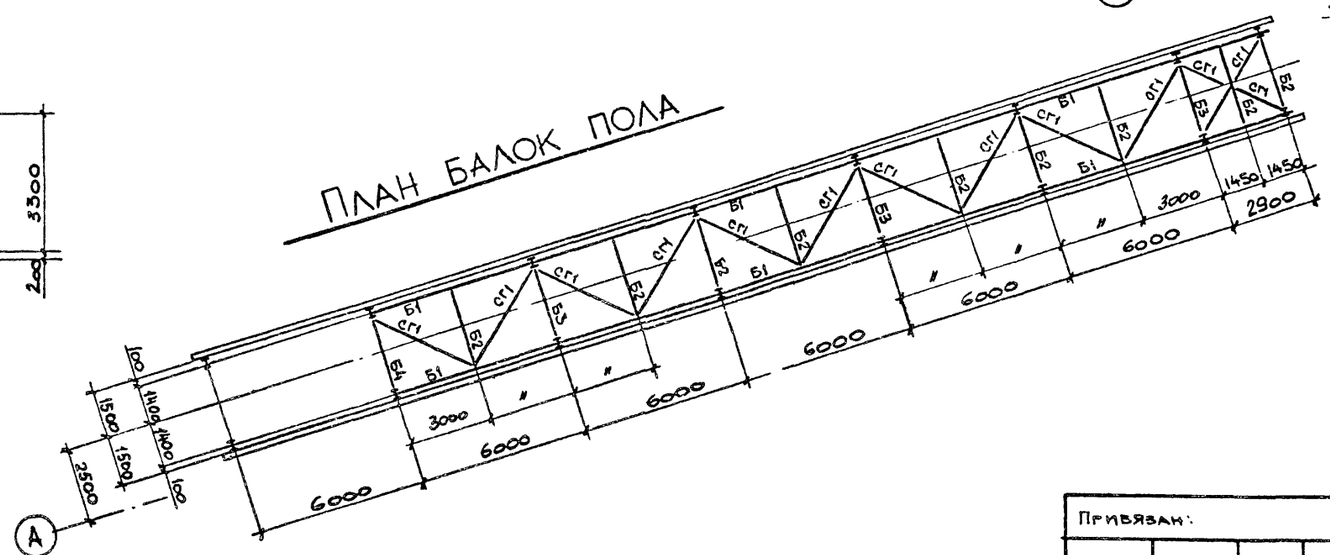

Ведомость элементов

Марка	Сечение: Эскиз	поз	Состав	Расчетные усилия: M тс,м	N тс	Q тс	Марка металла	Примечание
Б1	I		I 80Б1	61.2		17.4	ВСт3сп5-1	
Б2		1	I 20	2.6		3.8		
		2	– 180×6					
Б3		1	I 20	2.6		3.8		
		2	– 180×6					
		3	⌀ 24					
Б4		1	I 20	1.3		1.9		
		2	∟ 160×10					
		3	⌀ 24					
РР1	I		I 23Б1	3.8		2.0	ВСт3пс6-1	
К1			I 20Ш1	3.8	6.0	2.1		
К2	[		[20	Конструктивно				
СВ1	□		□ 80×3	По гибкости			ВСт3сп	
СГ1			□ 80×3	По гибкости				
а	[		[16	Конструктивно			ВСт3пс6-1	

Геометрическая схема галереи топливоподачи

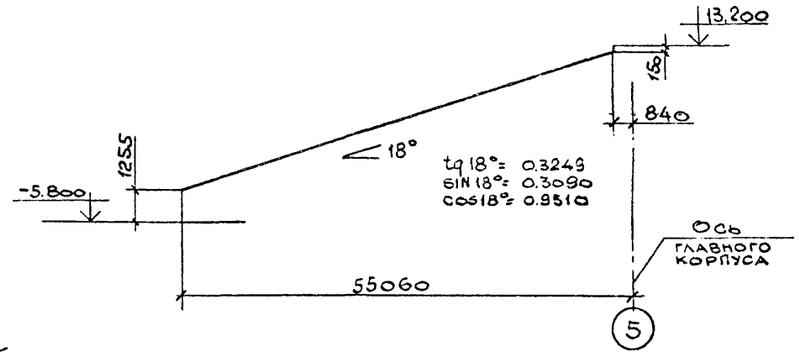

Нач. отд.	Капитульский		
Н. контр.	Учитель		
Гл. спец.	Учитель		
Зав. гр.	Межиборская		
Вед. инж.	Рапопорт		
Провер.	Рапопорт		
Разраб.	Власова		

Привязан:

Инв. №

903-1-270.89-КМ

Котельная с 4 котлами Е-10-14Р. Золошлакоудаление механическое.

Главный корпус. Приемно-дробильное отделение.

Стадия	Лист	Листов
Р	32	

Схемы галереи топливоподачи

Харьковский Промстройниипроект

23935-10 34

Инв. № подл. | Подпись и дата | Взамен инв. №

Альбом 7

План балок покрытия и монорельса

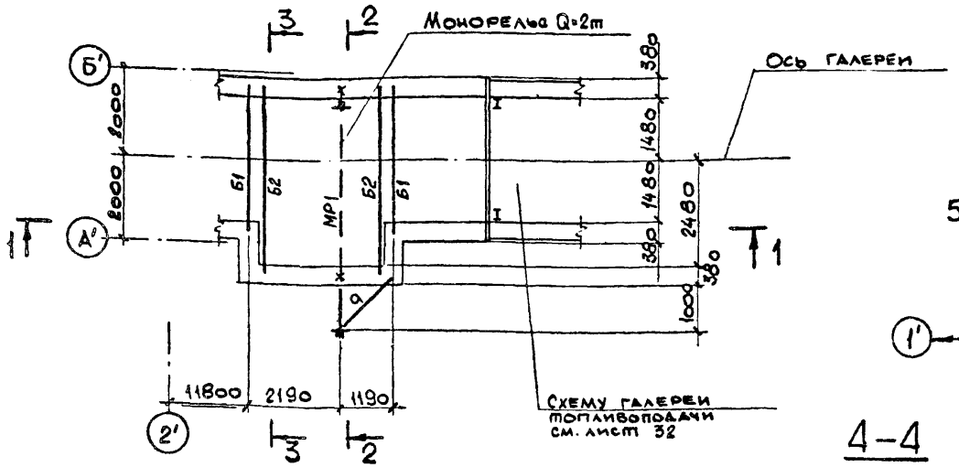

План пожарной лестницы

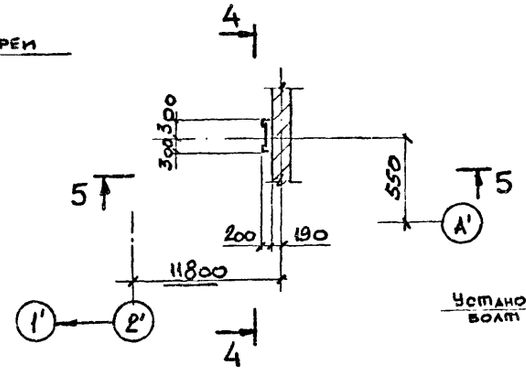

Ведомость элементов

Марка	Сечение: Эскиз	поз.	Состав	Расчетные усилия: M тс·м	N тс	Q тс	Марка металла	Примечание
МР1	I		I24М			3.1	ВСт3Гпс5	
Б1	1 2 1	1	[16				ВСт3кп2	планки -200×6 через ~1000
		2	-350×6	2.1		2.4	ВСт3кп2	
Б2	[		[20	2.4		2.3	ВСт3кп2	
а	L		L75×6	по гибкости			ВСт3пс6	

1-1

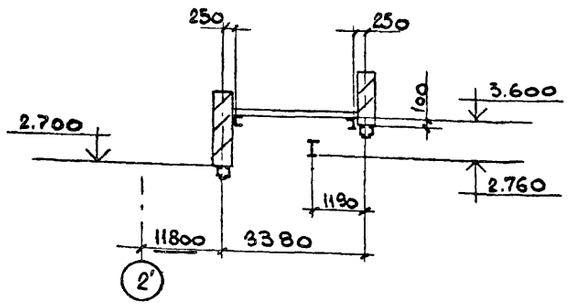

4-4

5-5

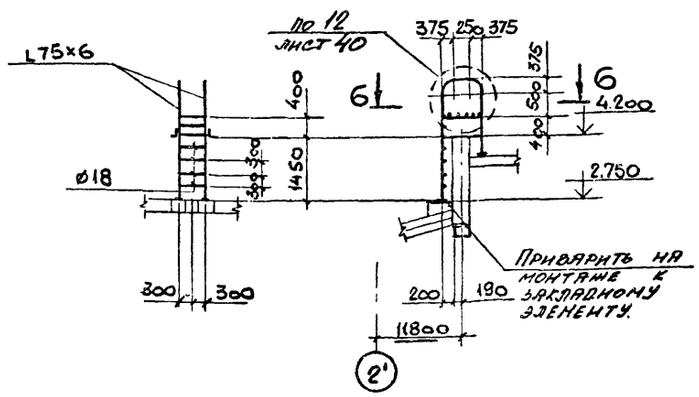

7-7

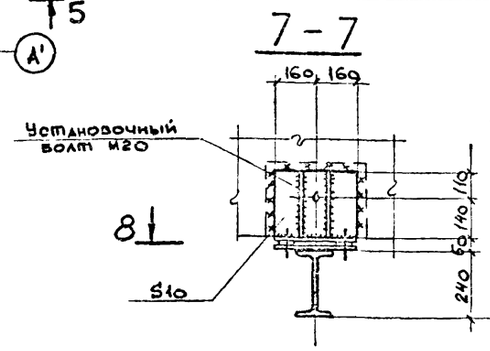

8-8

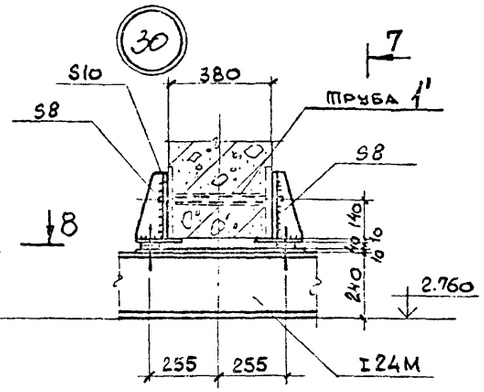

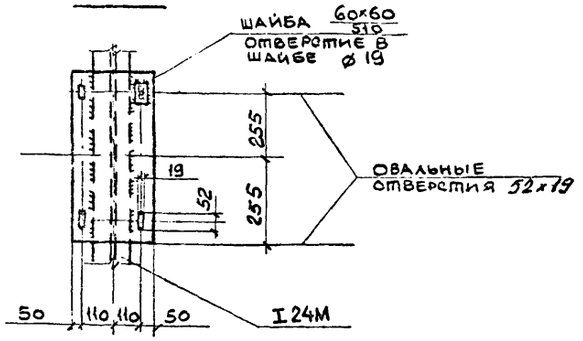

2-2

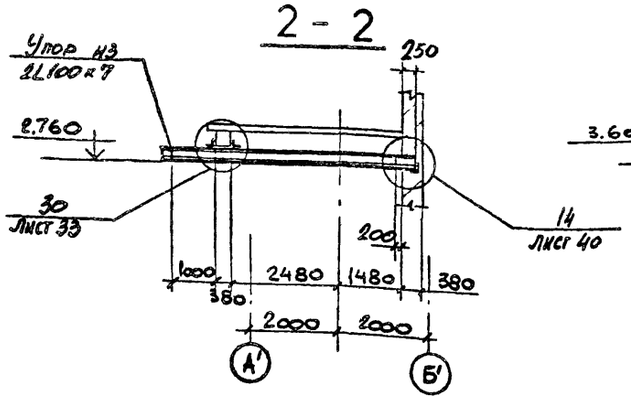

3-3

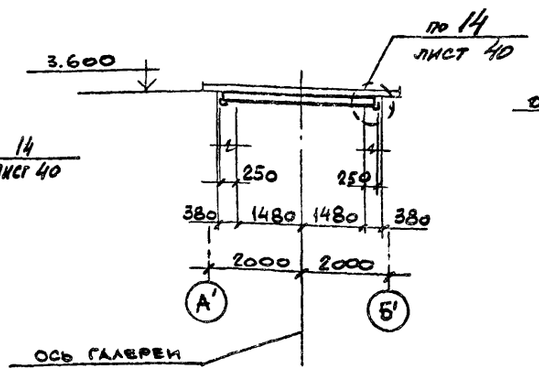

6-6

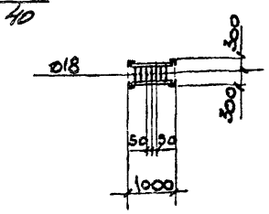

Привязан:

Инв. №

Нач.отд.	Капитульский		
Н.контр.	Учитель		
Гл.спец.	Учитель		
Зав.гр.	Меняйловская		
Вед.инж.	Гапопорт		
Провер.	Копица		
Разраб.	Власова		

903-1-270.89 - КМ

Котельная с 4 котлами Е-10-1,4Р Золошлакоудаление механическое.

Главный корпус приемно-дробильное отделение.

Стадия	Лист	Листов
Р	33	

Схемы балок, монорельса, пожарной лестницы. Узел 30

Харьковский Промстройниипроект

23935-10 35

Инв.№подл. | Подпись и дата | Взамен инв.№

Альбом 7

План решетки на отм. 0.500

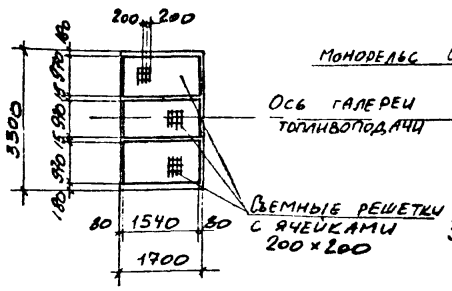

План монорельса и лестницы

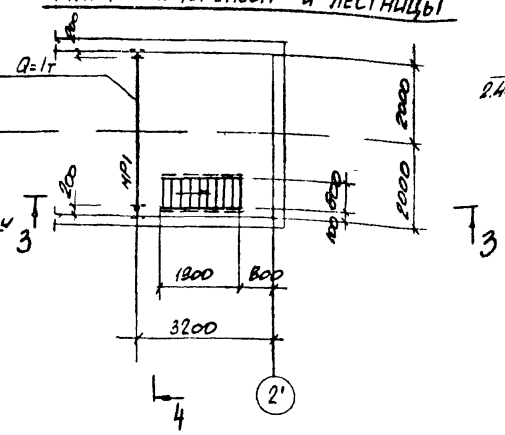

4-4

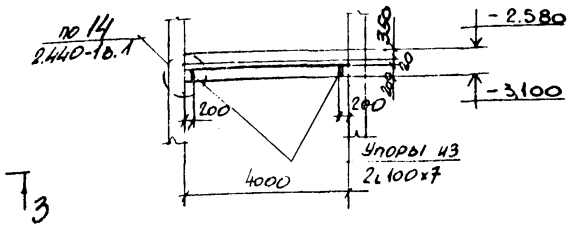

План бункера на отм. 0.500

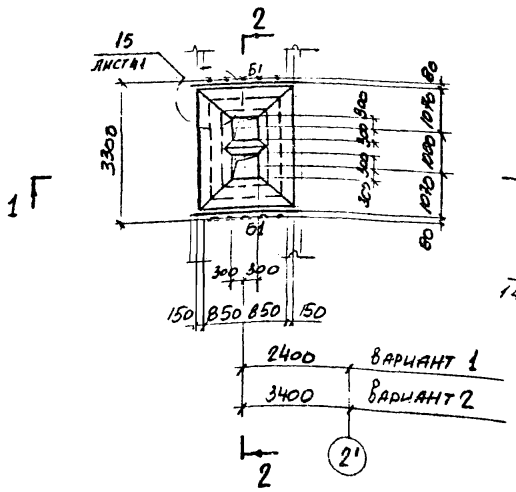

3-3

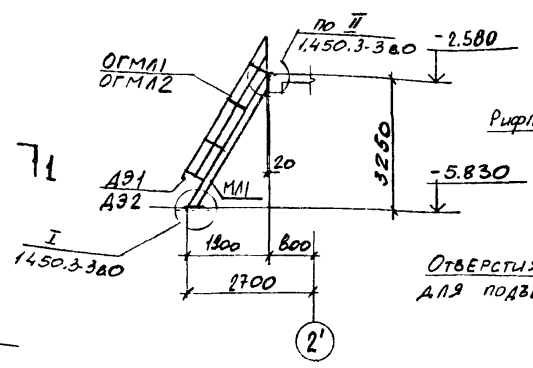

План съемного щита над зумпфом

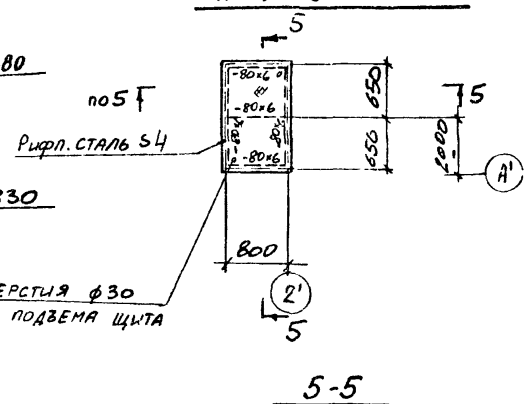

5-5

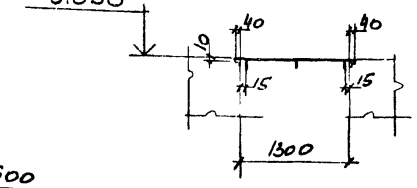

1-1

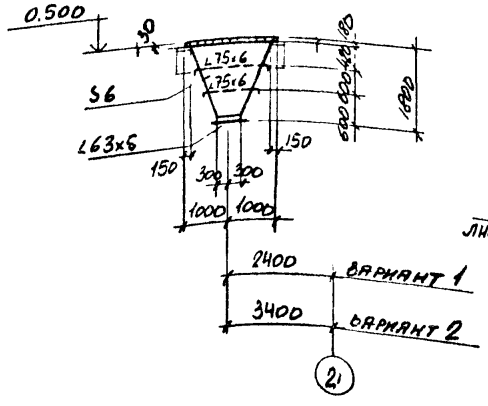

2-2

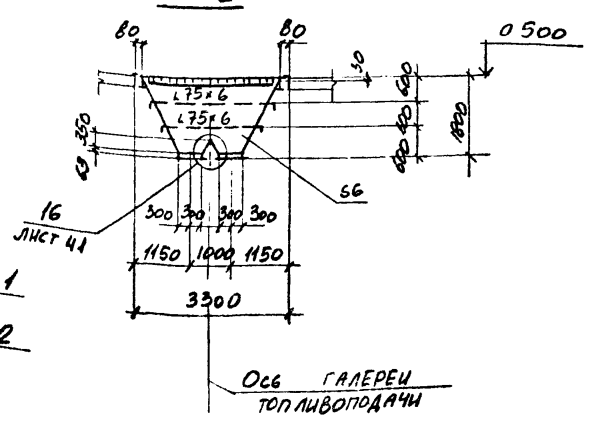

Ведомость элементов

Марка	Сечение: Эскиз	Поз	Состав	Расчетные усилия: M тсм	N тс	Q тс	Марка металла	Примечание
МР1	I		I20			1.4	ВСт3сп5-1	
Б1	2 1 2	1	-140×8	M_z: 6.1		12.2	ВСт3пс6-1	
		2	-120×20	M_y: 0.2		0.2		

Ведомость элементов по серии 1.450.3-3. 6.0

Марки-ровка по схеме	Марка по серии	Наименование	К-во	Масса, кг: 1 эл-та	Масса, кг: всех	№ стр серии	Примечание
МЛ1	МЛХФ60-36.8*	Марш лестничный	1	143.0	143.0	21	
ОГМ11	ОГлМЛХ60-10.36	Ограждение марша лестничного	1	17.5	18.0	37	
ОГМ12	ОГлМЛХ60-10.36*	то же	1	17.5	18.0	37	
Д31	ДХ8	Дополнительные эл-ты	1	0.26	1.0	42	
Д32	ДХ9	то же	1	0.26	-	42	
		Итого			180.0		

Привязан:

Инв. №

Нач.отд.	Капитульский	
Н.контр.	Учитель	
Гл.спец.	Учитель	
Зав.гр.	Меньборская	
Вед.инж.	Рапопорт	
Провер.	Колица	
Разраб.	Рапопорт	

903-1-270.89-КМ

Котельная с 4 котлами Е-10-14Р. Золошлакоудаление механическое.

Главный корпус. Приемно-дробильное отделение.

Стадия	Лист	Листов
Р	34	

Схемы бункера, монорельса и лестницы

Харьковский Промстройниипроект

Инв. № подл. | Подпись и дата | Взамен инв. №

Альбом 7

План площадок и лестниц у баков аккумуляторов

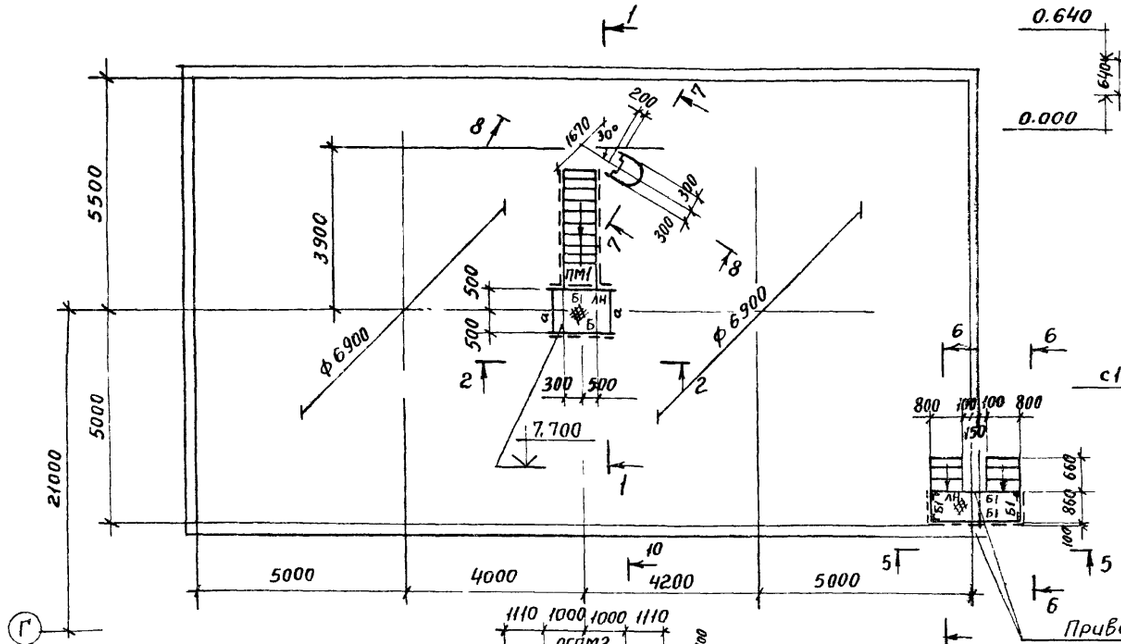

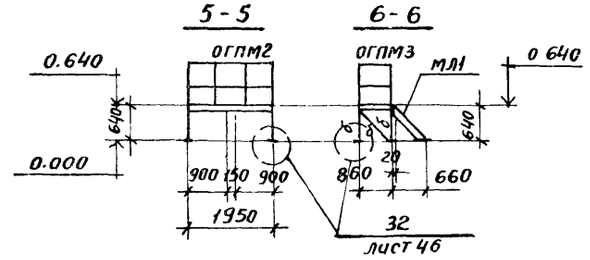

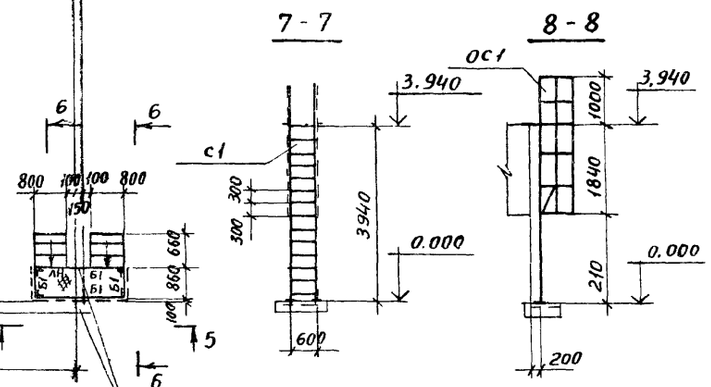

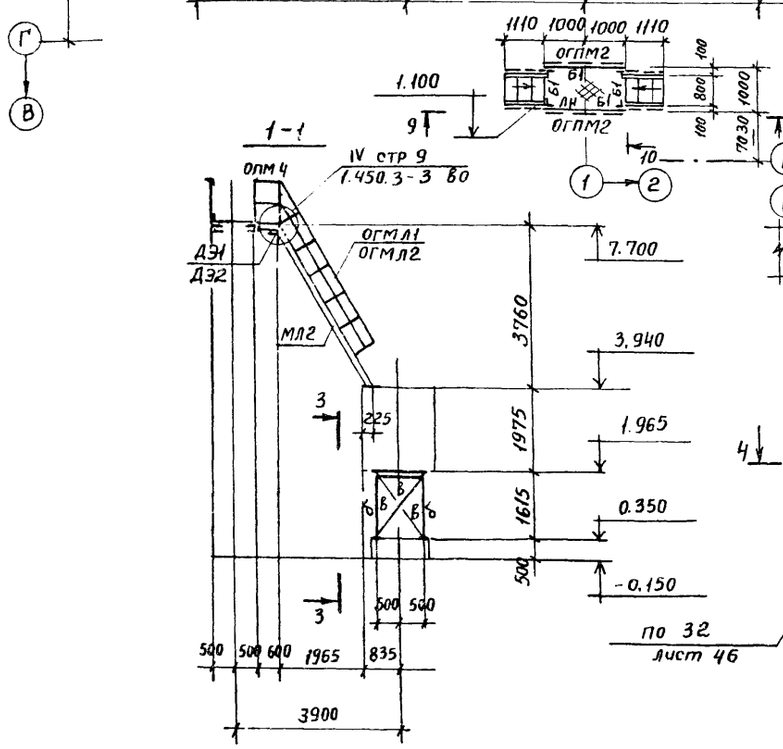

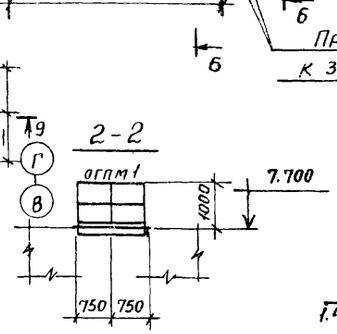

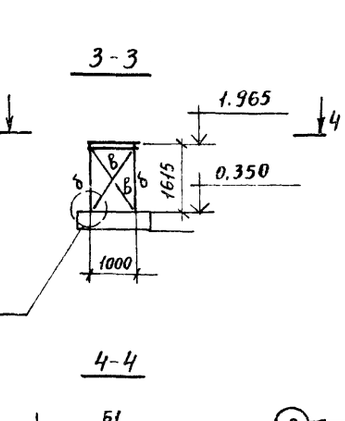

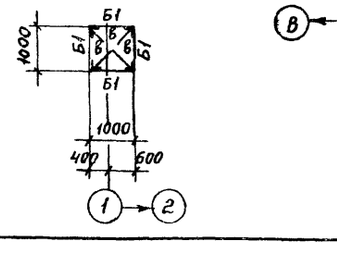

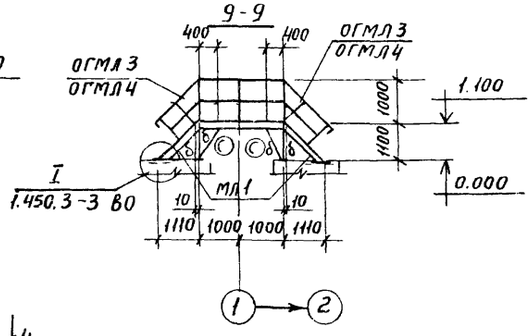

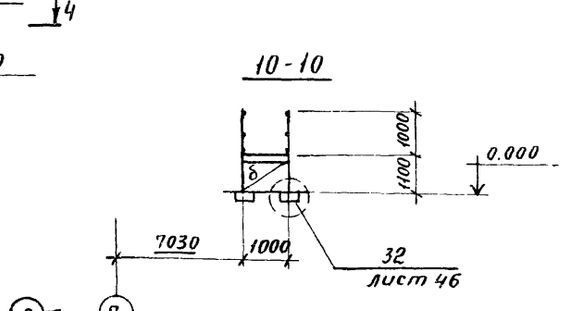

Ведомость элементов

Марка	Сечение: Эскиз	Поз	Состав	Расчетные усилия: M гсм	N тс	Q тс	Марка металла	Примечан.
Б1	[		гнс140х60х4	Конструктивно				
а			∠100х7	— " —				
б	L		∠63х5	По гибкости			Вст3кп2	
в			∠50х5	— " —				
ЛН	—		ПВ406	Конструктивно				

Ведомость элементов по серии 1.450.3-3

Маркировка по схеме	Марка по серии	Наименование	Кол-во	Масса, Кг: Изд-та	Всех	№ стр по серии	Примечан
МЛ1	МЛХРБ 45-12.8 н	Марш лестничный	4	63,5	254	18	
МЛ2	МЛХРБ 60-42.8 н	то же	1	149.1	149	21	
ПМ1	ПМХРБ-9,8 н	Площадка лестничная	1	35.3	35	26	
ОГМЛ1	ОГпМЛХ 60-10.42 н	Ограждение марша лестничного	1	20.7	21	37	
ОГМЛ2	ОГпМЛХ 60-10.42 н	То же	1	20.7	21	37	
ОГМЛ3	ОГпМЛХ 45-10.12 н	— " —	2	7,5	15	34	Вып. 0
ОГМЛ4	ОГпМЛХ 45-10.12 н	— " —	2	7,5	15	34	
ОГПМ1	ОГПМХЭб-10.15	Ограждения площадок лестн	1	16,7	17	38	
ОГПМ2	ОГПМХЭб-10.21 н	То же	3	20.8	62	39	
ОГПМ3	ОГПМХЭб-10.9	— " —	2	10.5	21	38	
ОГПМ4	ОГПМХЭб-10.9 н	— " —	2	10.5	21	38	
С1	Сх 52 н	Стремянка	1	88.9	89	33	
ОС1	ОГС-30.4 н	Ограждение стремянки	1	28.5	29	40	
ДЭ1	Д6	Дополнительные элементы	1	1,36	1	42	
ДЭ2	Д7	То же	1	1,36	1	42	
Итого:				751			

Взам. инв. № | Подп. и дата | Инв. № подл.

Нач. отд.	Капитульский	
Н. контр.	Учутель	
Гл. спец.	Учутель	
Зав. гр.	Межцборская	
Вед. инж.	Рапопорт	
Пров.	Копица	
Разраб.	Рапопорт	

Привязан:

Инв. №

903-1-270.89-КМ

Котельная с 4 котлами Е-10-14 Р
Золошлакоудаление механическое

Главный корпус
Баки аккумуляторы

Стадия	Лист	Листов
Р	35	

Схемы площадок и лестниц

Харьковский Промстройниипроект

Альбом 7

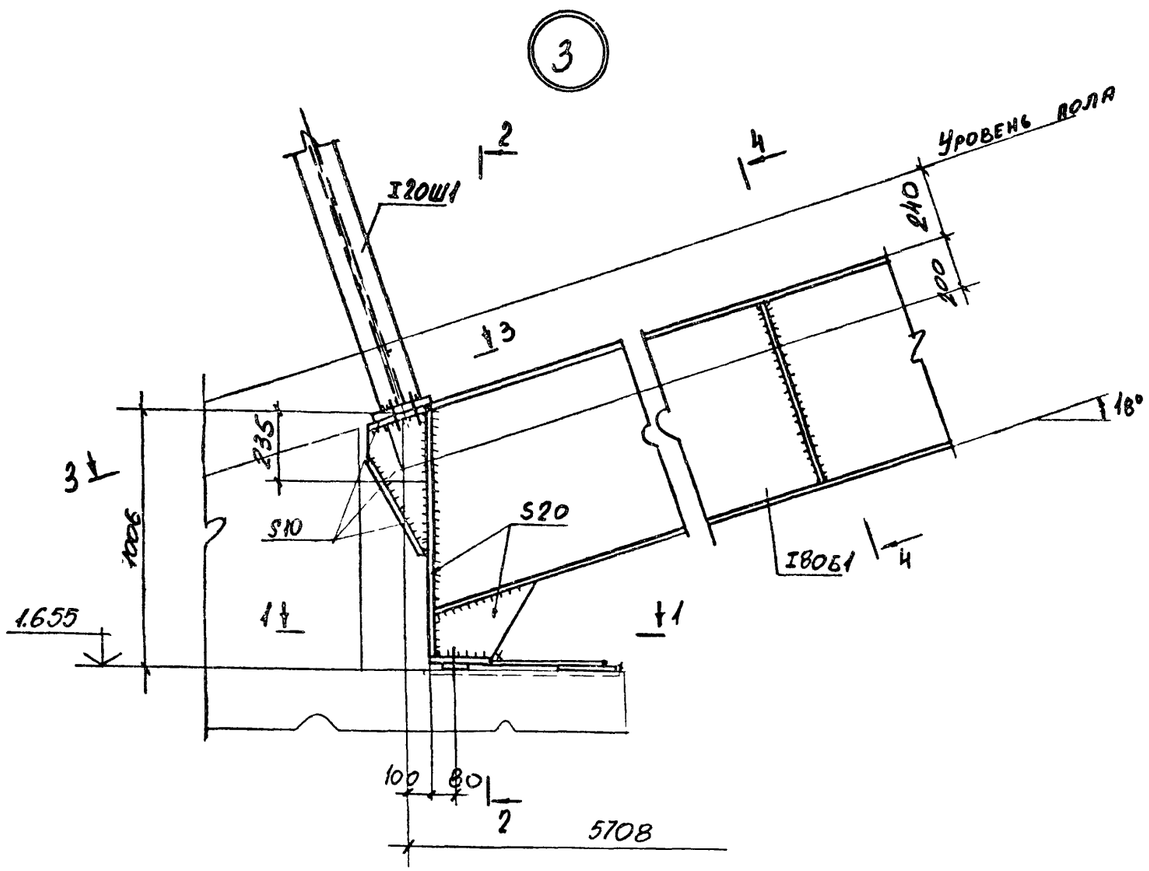

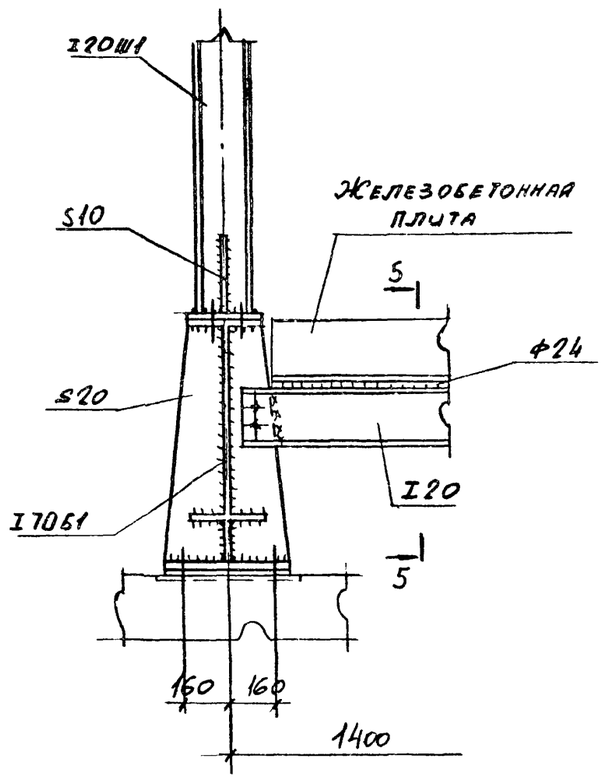

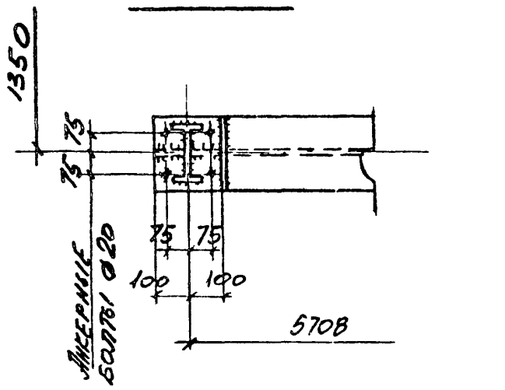

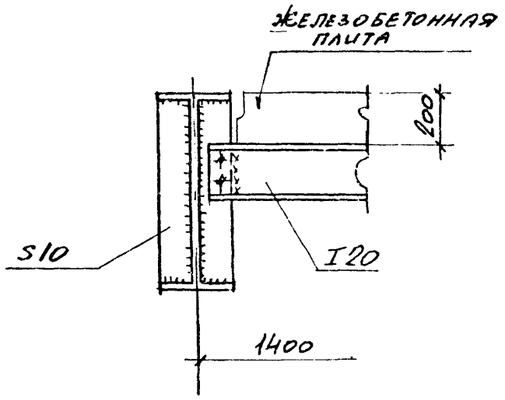

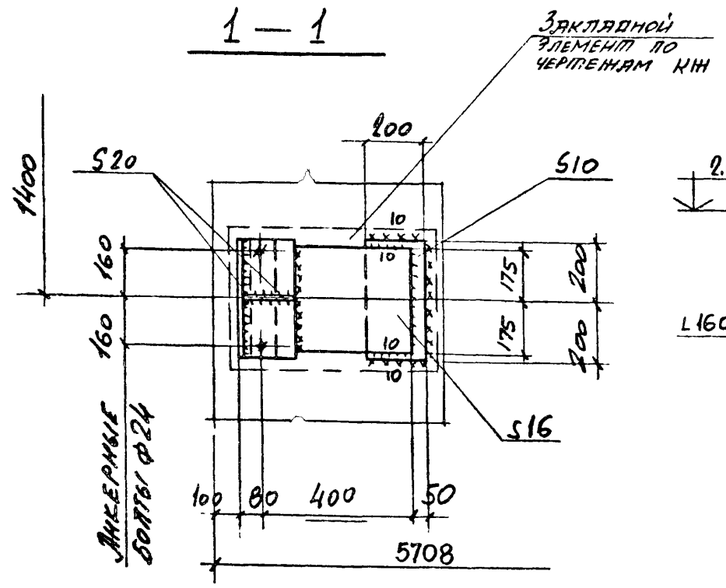

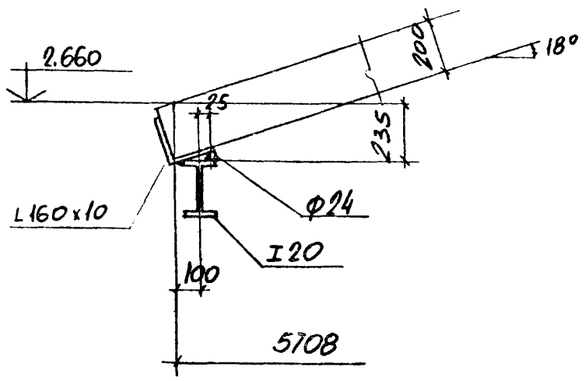

				903-1-270.89 - КМ	
				Котельная с 4 котлами Е-10-1.4Р Золошлакоудаление механическое.	
Привязан:				Главный корпус.	Стадия: Р; Лист: 36; Листов:
				Узел 3.	Харьковский Промстройниипроект
Инв. №					

Нач.отд.	Капитульский	
Н.контр.	Учитель	
Гл.спец.	Учитель	
Зав.гр.	Шенкорская	
Вед.инж.	Рапопорт	
Провер.	Рапопорт	
Разраб.	Пащенко	

Инв.№подл. | Подпись и дата | Взамен инв.№

Альбом 7

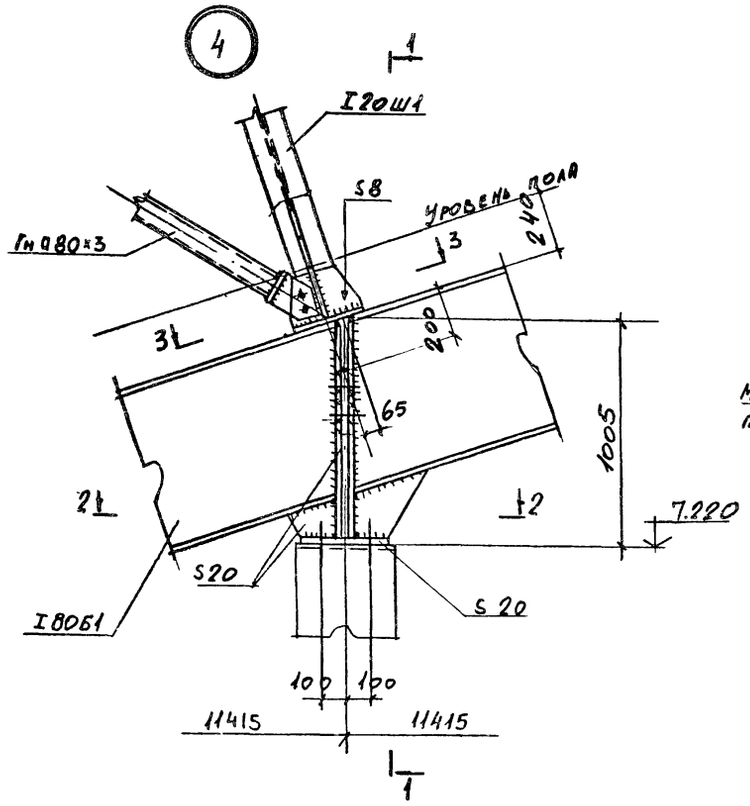

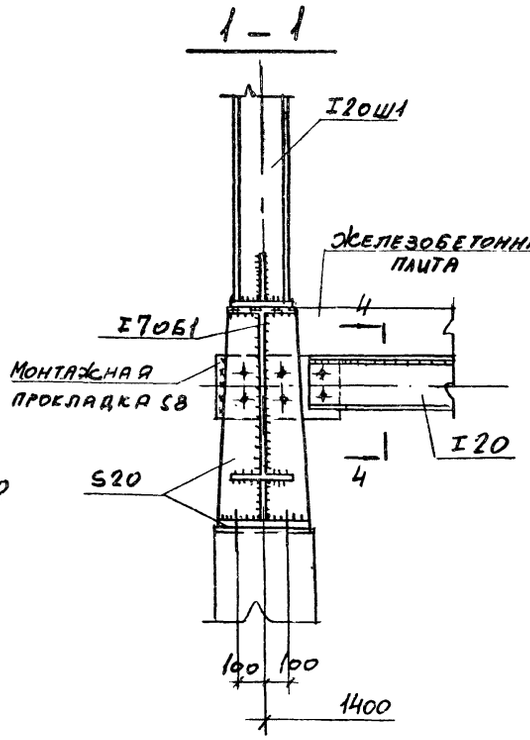

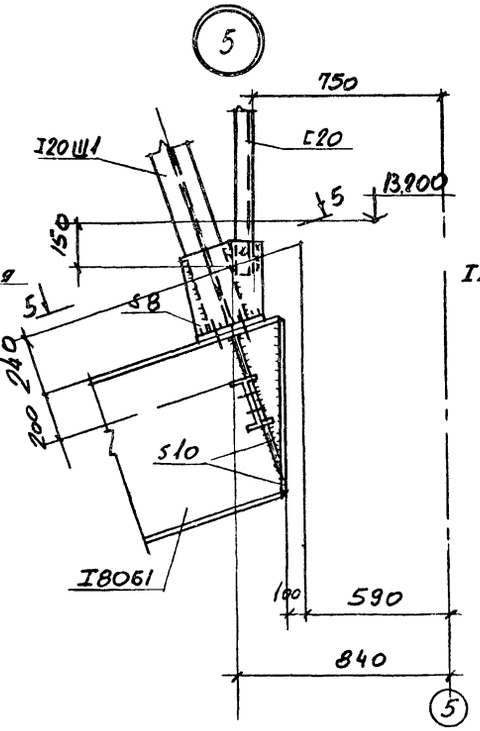

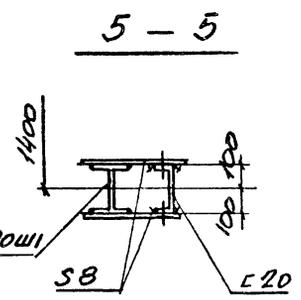

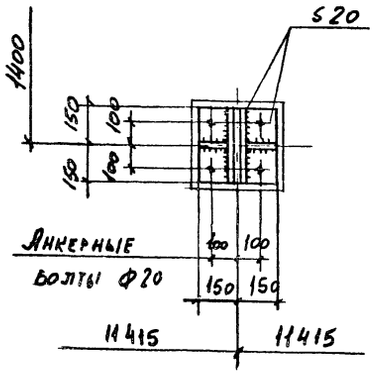

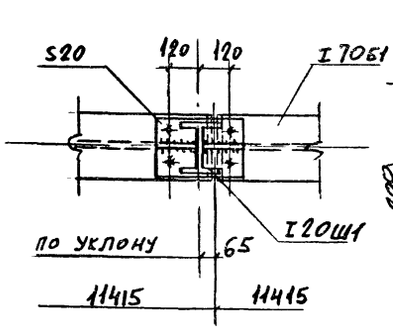

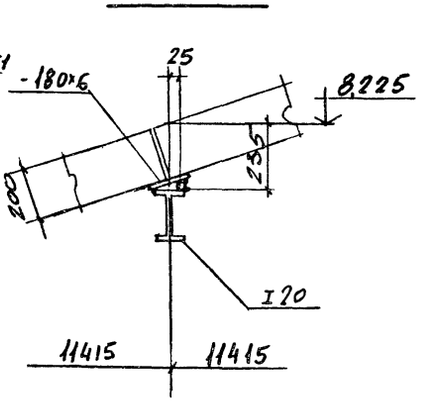

Нач.отд.	Калипульский		
Н.контр.	Учитель		
Гл.спец.	Учитель		
Зав.гр.	Шембелевская		
Вед.инж.	Рапопорт		
Провер.	Рапопорт		
Разраб.	Пащенко		

Привязан:

Инв.№

903-1-270.89 - КМ

Котельная с 4 котлами Е-10-1,4 Р
Золошлакоудаление механическое.

Главный корпус.

Стадия	Лист	Листов
Р	37	

Узлы 4, 5

Харьковский Промстройниипроект

Инв.№подл. | Подпись и дата | Взамен инв.№

Альбом 7

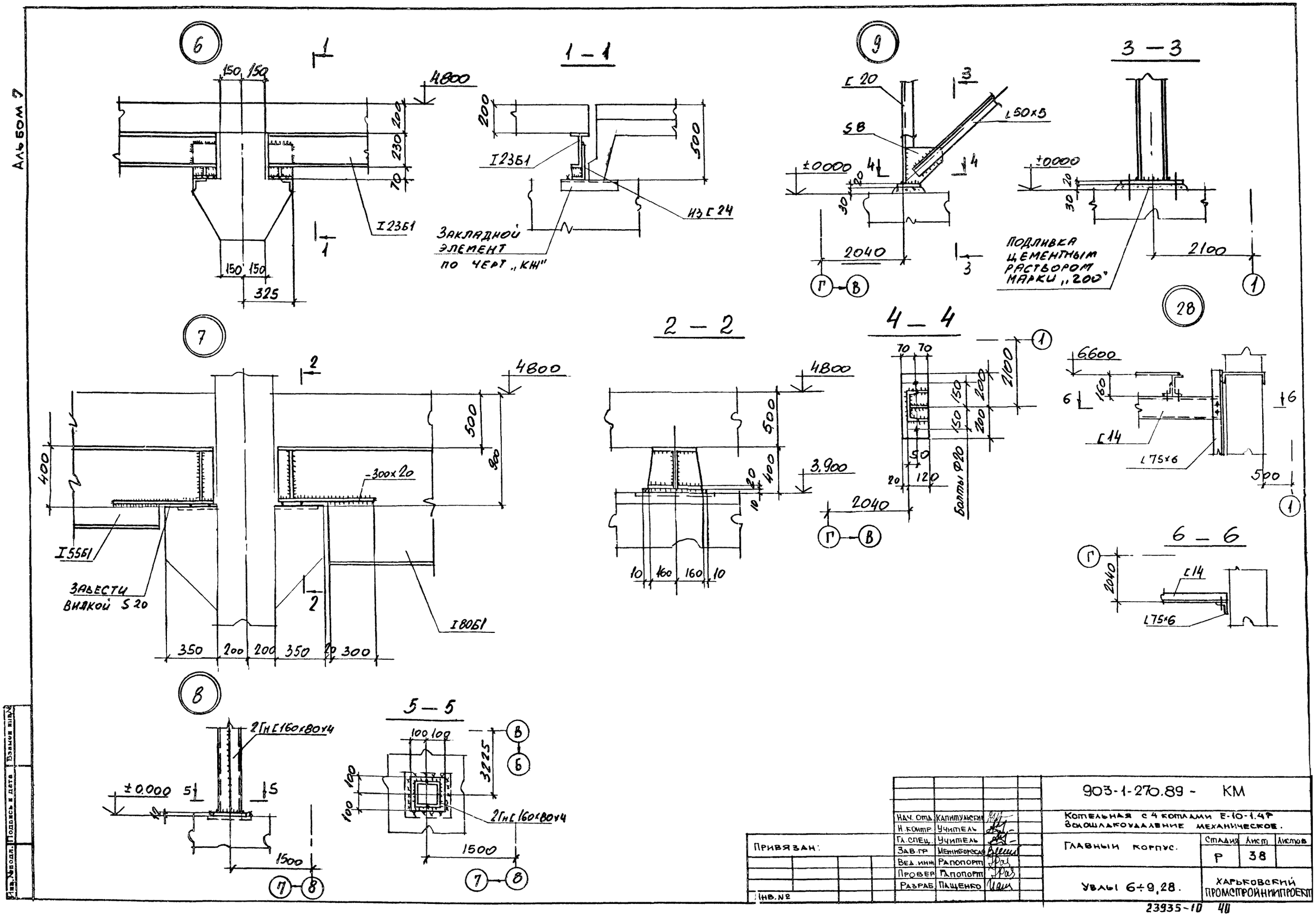

Нач. отд.	Капитульский		
Н. контр.	Учитель		
Гл. спец.	Учитель		
Зав. гр.	Межиборская		
Вед. инж.	Рапопорт		
Провер.	Рапопорт		
Разраб.	Пащенко		

Привязан:

Инв. №

903-1-270.89 - КМ

Котельная с 4 котлами Е-10-1.4Р
Золошлакоудаление механическое.

Главный корпус.

Стадия	Лист	Листов
Р	38	

Узлы 6÷9,28.

Харьковский Промстройниипроект

23935-10 40

Инв. № подл. | Подпись и дата | Взамен инв. №

Альбом 7

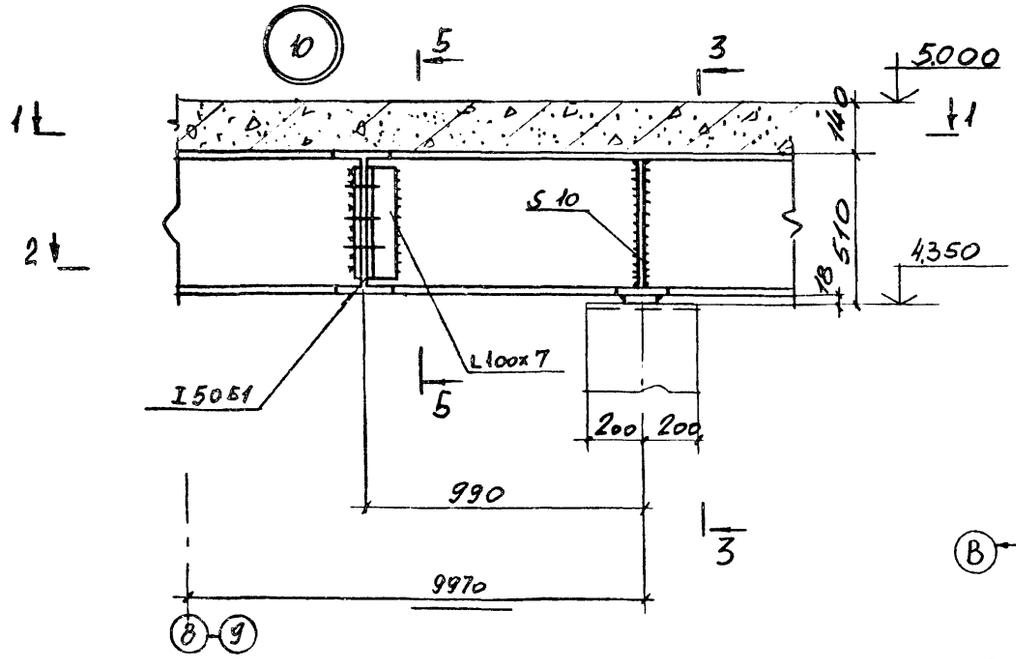

1 — 1

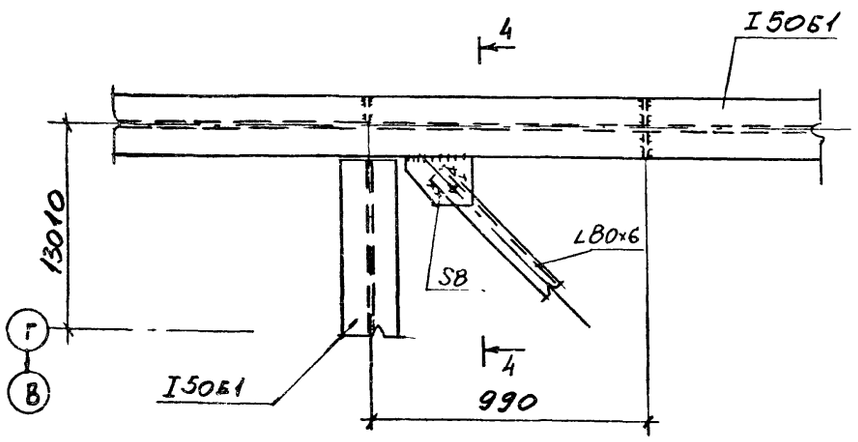

2 — 2

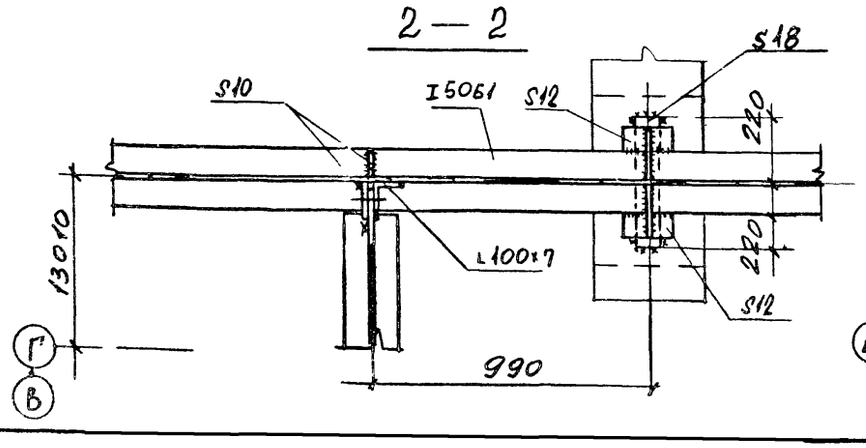

3 — 3

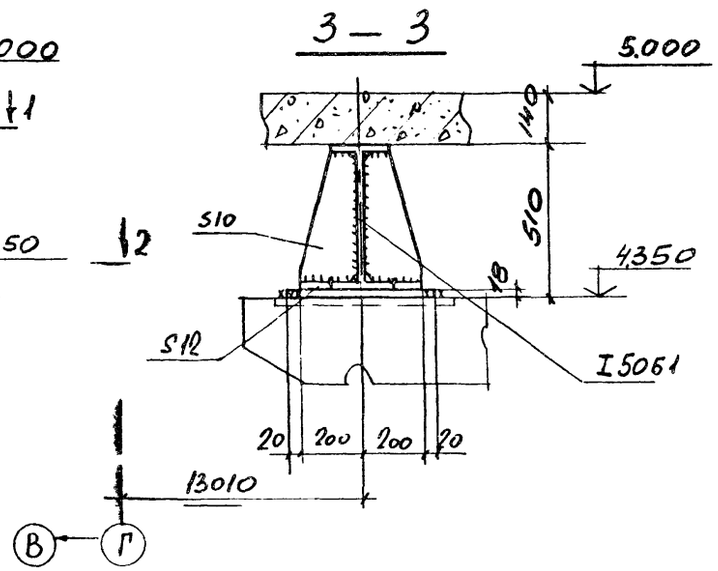

4 — 4

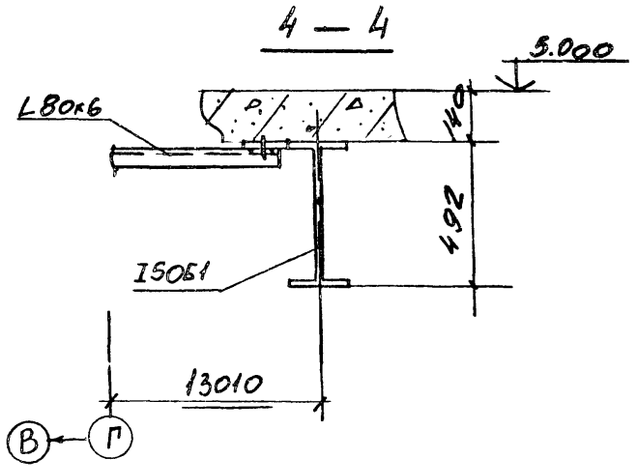

5 — 5

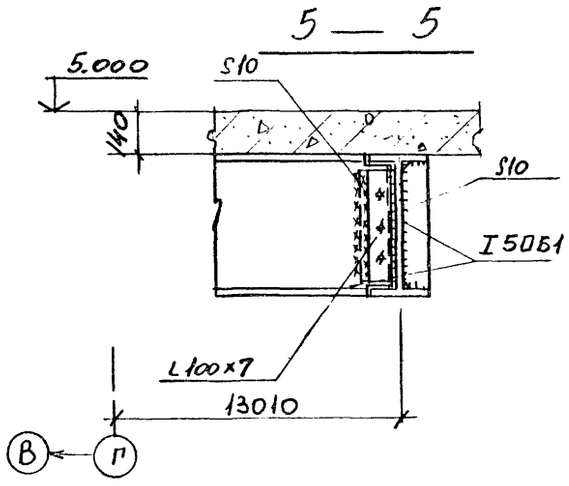

6 — 6

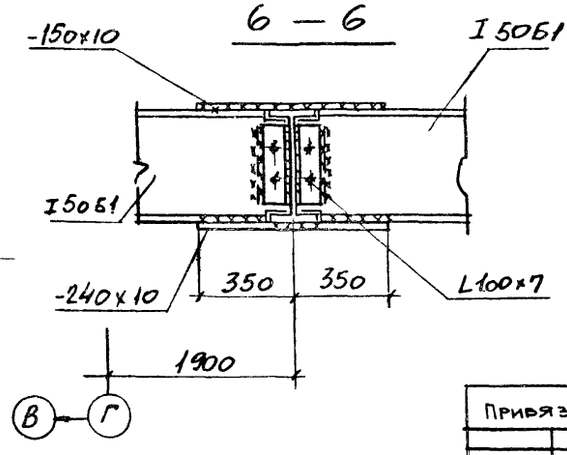

11

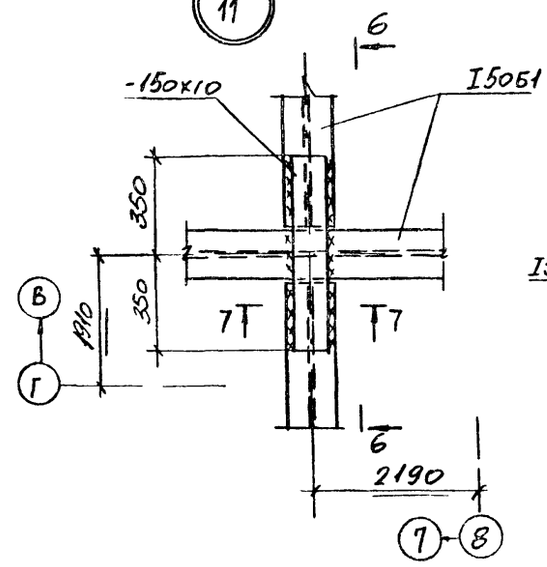

7 — 7

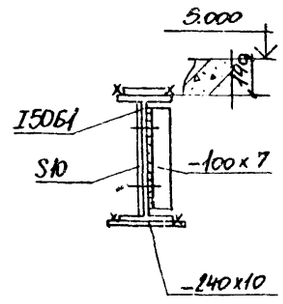

Инв.№подл. | Подпись и дата | Взамен инв.№

Привязан:				903-1-270.89-КМ	
				Котельная с 4 котлами Е-10-1,1Р. Золошлакоудаление механическое.	
				Главный корпус.	Стадия: Р; Лист: 39; Листов:
				Узлы 10,11.	Харьковский Промстройниипроект
Инв.№					

Нач.отд.	Капитульский	
Н.контр.	Учитель	
Гл.спец.	Учитель	
Зав.гр.	Меликбекская	
Вед.инж.	Рапопорт	
Провер.	Колица	
Разраб.	Пащенко	

Альбом 7

12

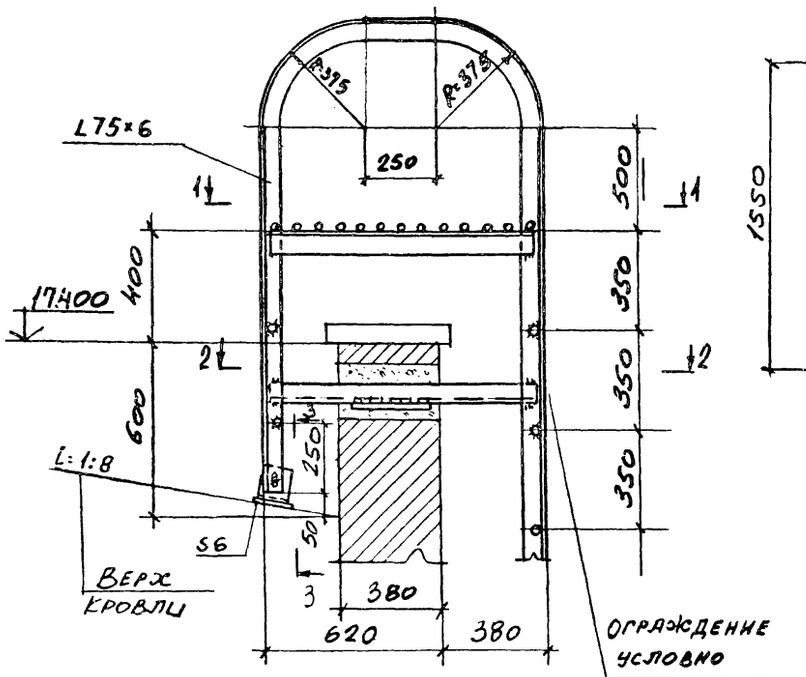

13

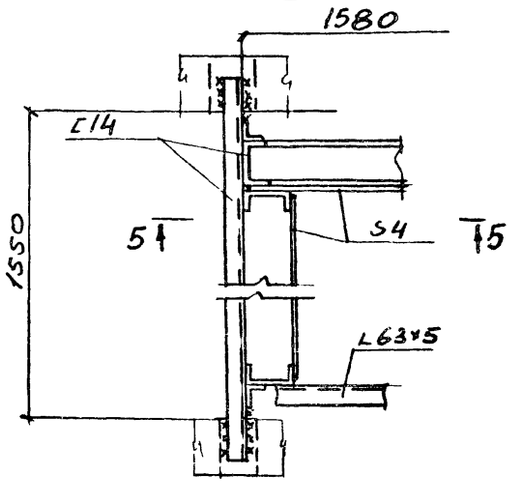

4 — 4

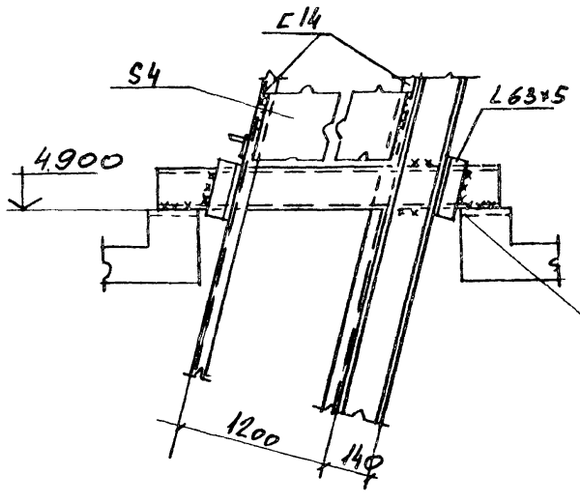

7 — 7

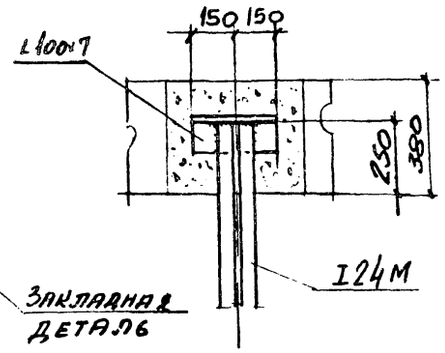

14

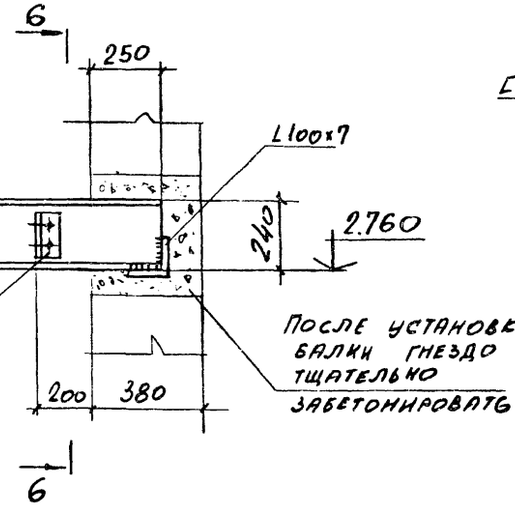

5 — 5

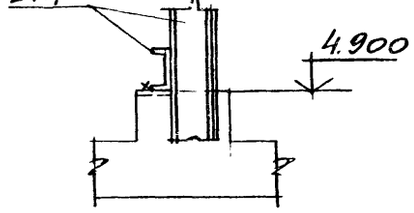

6 — 6

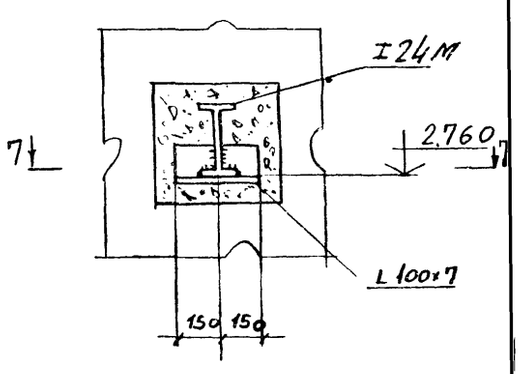

1 — 1

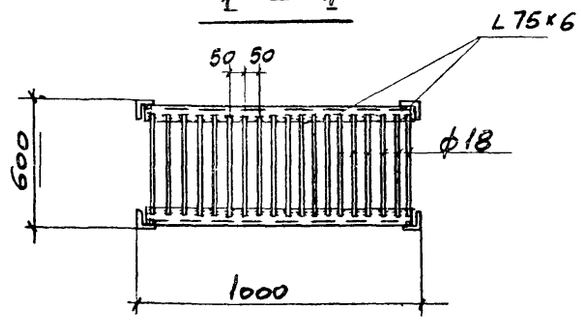

2 — 2

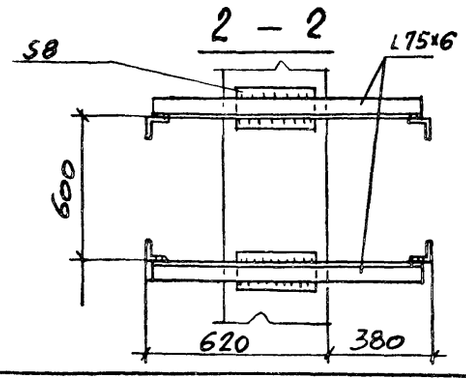

3 — 3

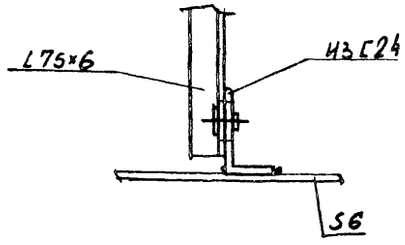

Нач. отд.	Капитальский		
Н. контр.	Учитель		
Гл. спец.	Учитель		
Зав. гр.	Меннибаев		
Вед. инж.	Рапопорт		
Провер.	Копица		
Разраб.	Пащенко		

Привязан:

Инв. №

903-1-270.89 - КМ

Котельная с 4 котлами Е-10-1.4 Р
Золошлакоудаление механическое.

Главный корпус

Стадия	Лист	Листов
Р	40	

Узлы 12÷14.

ХАРЬКОВСКИЙ ПРОМСТРОЙНИИПРОЕКТ

23935-10 42

Инв. № подл. | Подпись и дата | Взамен инв. №

Альбом 7

15

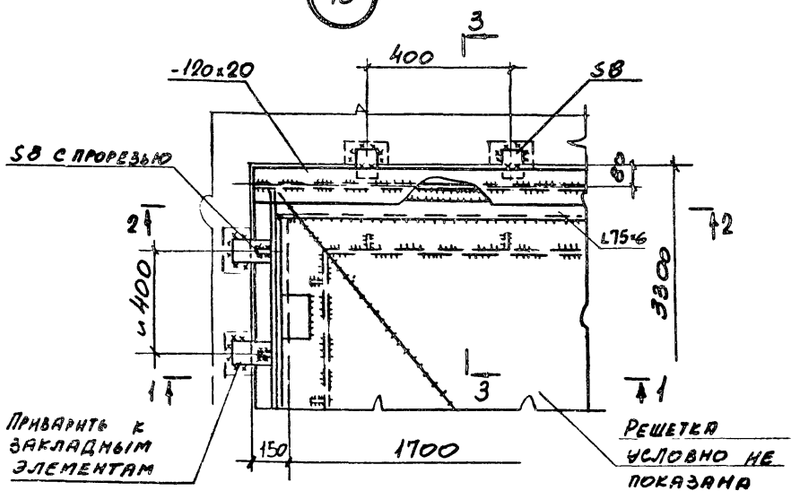

3 – 3

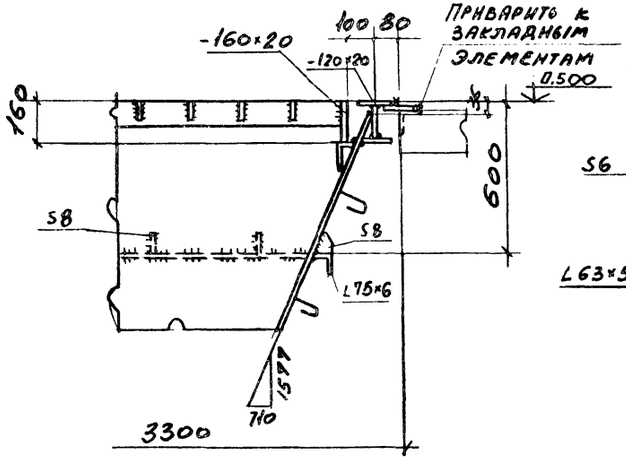

16

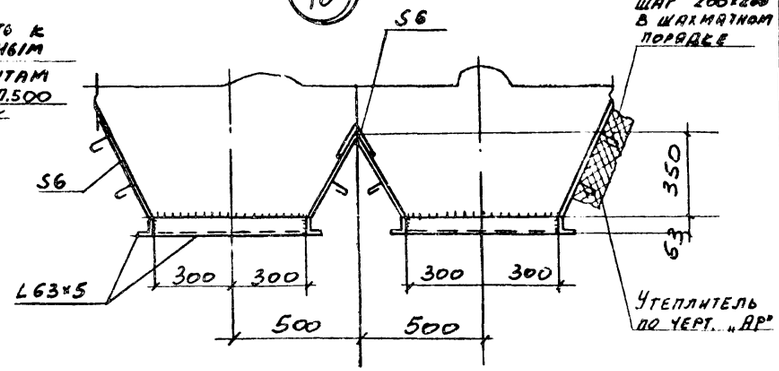

1 – 1

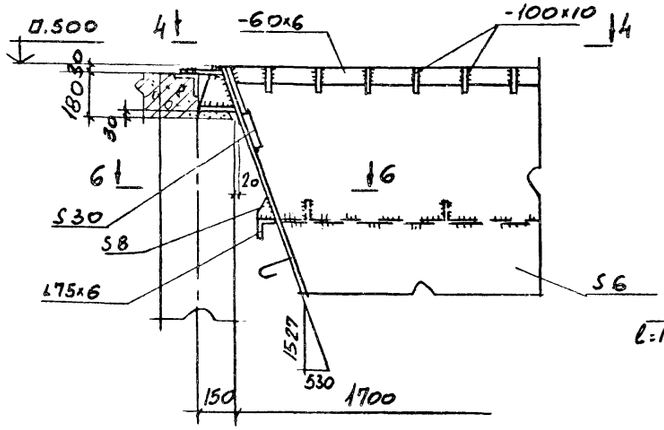

4 – 4

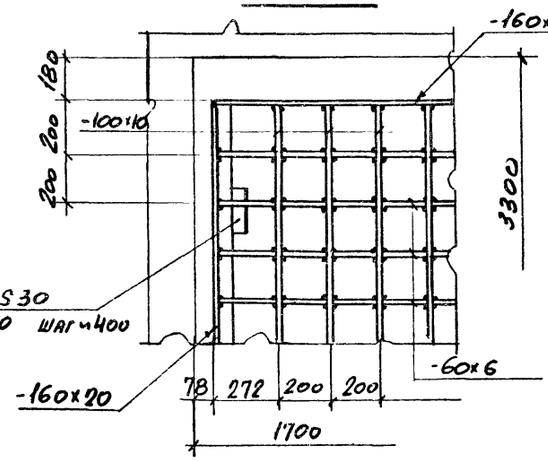

5 – 5

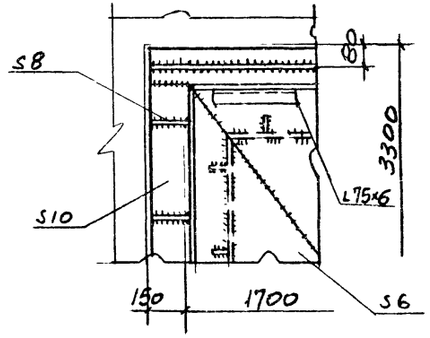

6 – 6

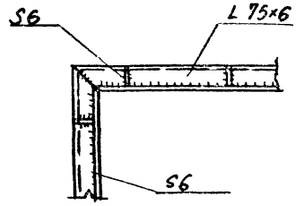

2 – 2

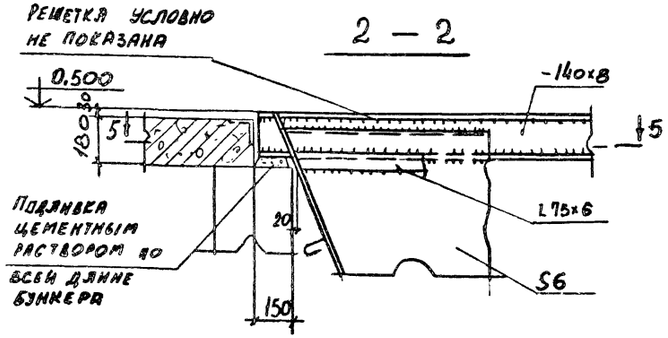

Нач. отд.	Капитулецкий		
Н. контр.	Учитель		
Гл. спец.	Учитель		
Зав. гр.	Межиборская		
Вед. инж.	Рапопорт		
Провер.	Копица		
Разраб.	Пащенко		

Привязан:

Инв. №

903-1-270.89 – КМ

Котельная с 4 котлами Е-10-1.4Р Золошлакоудаление механическое.

Главный корпус.

Стадия Р | Лист 41 | Листов

Узлы 15, 16.

Харьковский Промстройниипроект

Инв. № подл. | Подпись и дата | Взамен инв. №

23935-10 43

Альбом 7

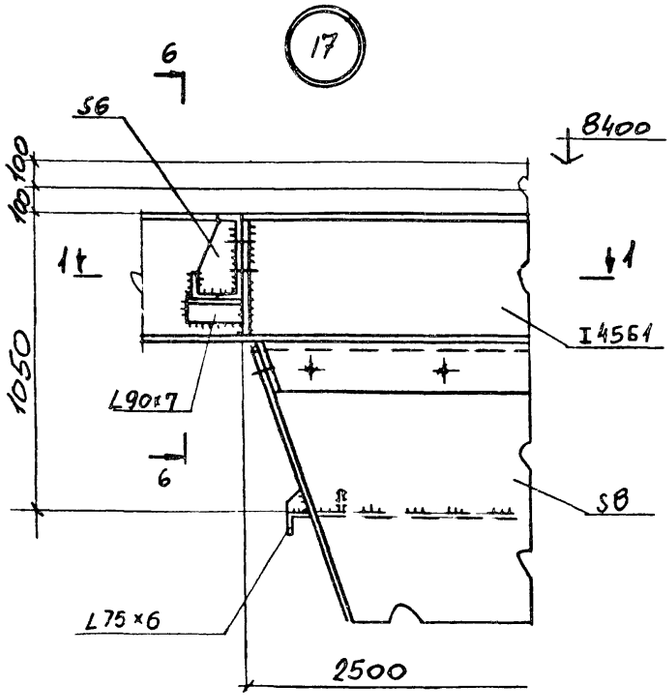

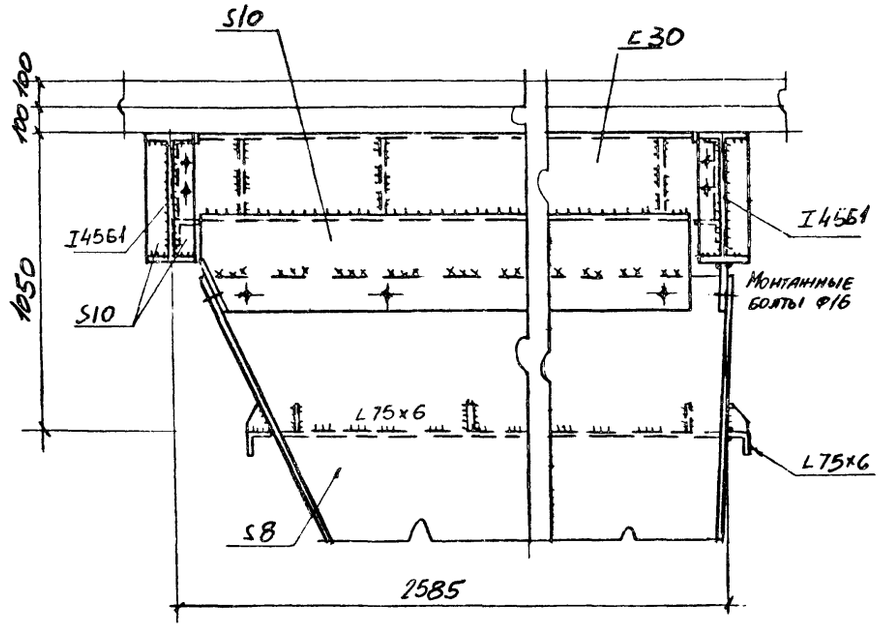

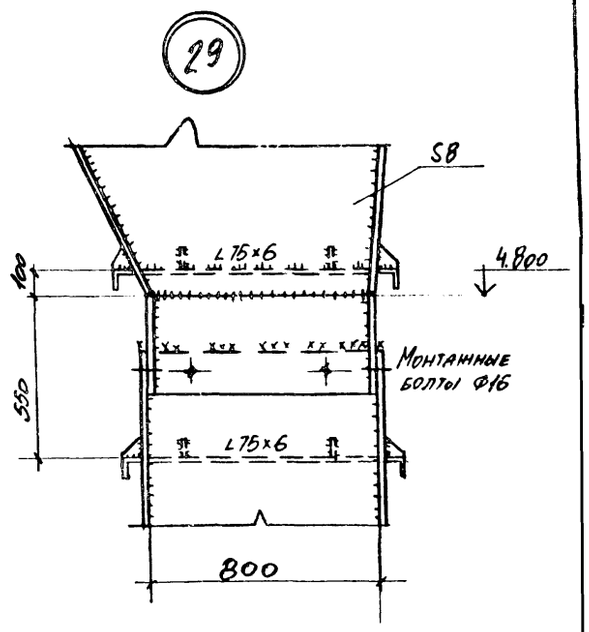

5 — 5

6 — 6

1 — 1

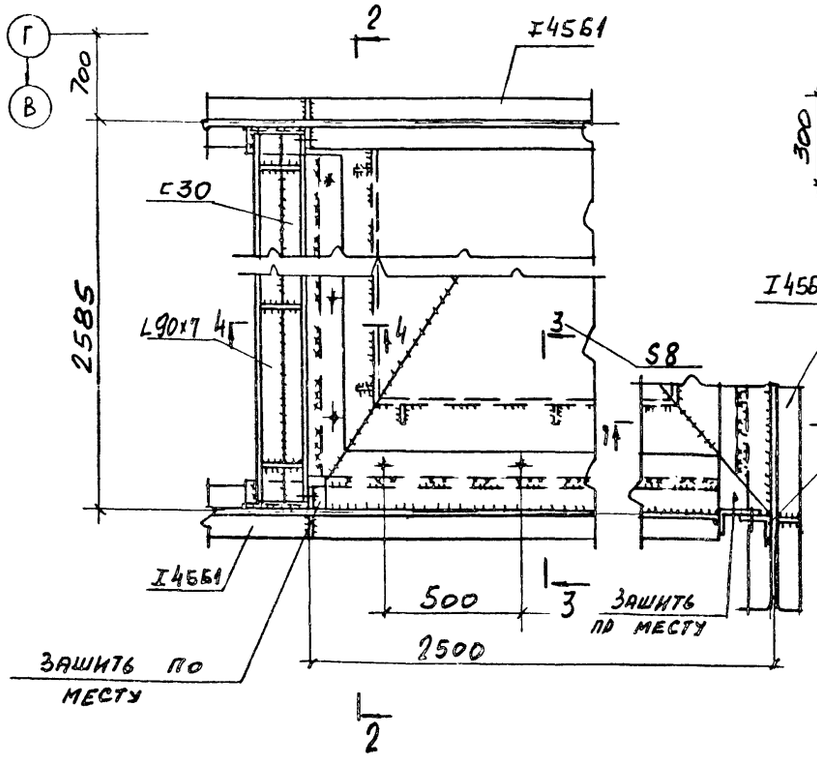

3 — 3

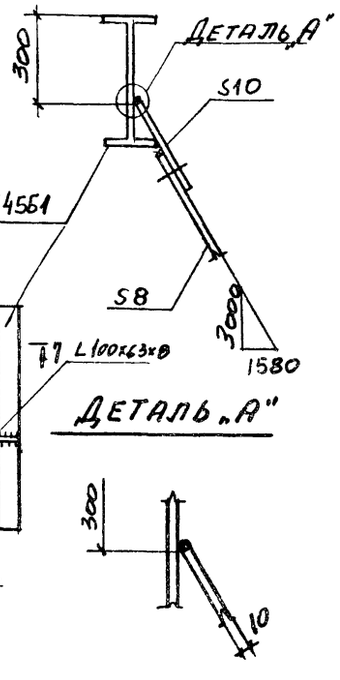

Деталь „А"

4 — 4

7 — 7

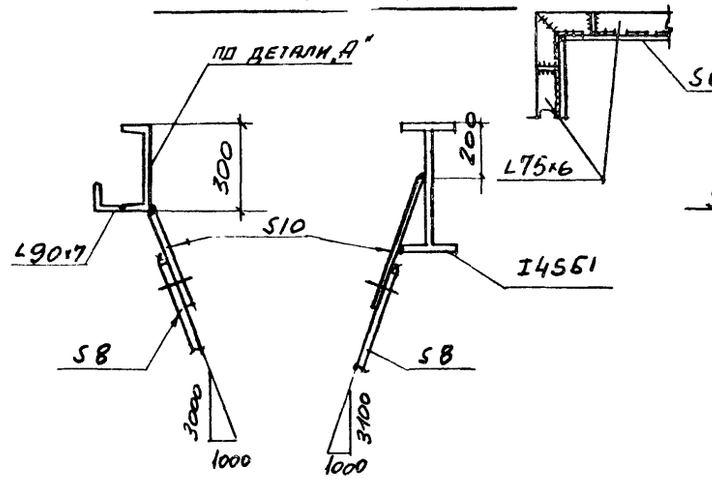

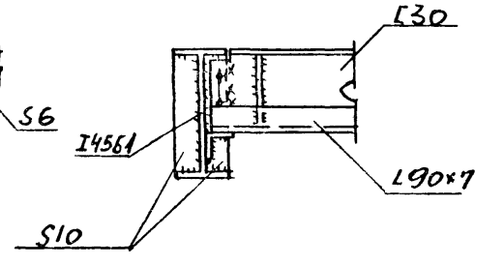

				803-1-270.89 — КМ	
				Котельная с 4 котлами Е-10-1,4Р. Золошлакоудаление механическое.	
Привязан:	Нач. отд.	Капитульский		Главный корпус	Стадия: Р; Лист: 42; Листов:
	Н. контр.	Учитель			
	Гл. спец.	Учитель			
	Зав. гр.	Межибовская			
	Вед. инж.	Гапопорт		Увль! 17.29	Харьковский Промстройниипроект
	Провер.	Гапопорт			
Инв. №	Разраб.	Пащенко			

Инв. № подл. | Подпись и дата | Взам. инв. №

Альбом 7

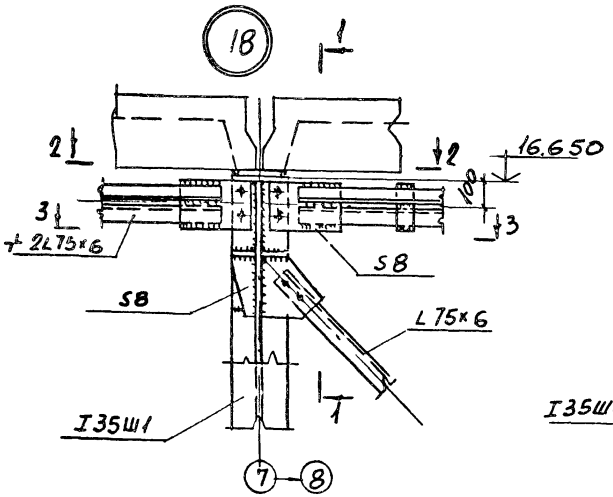

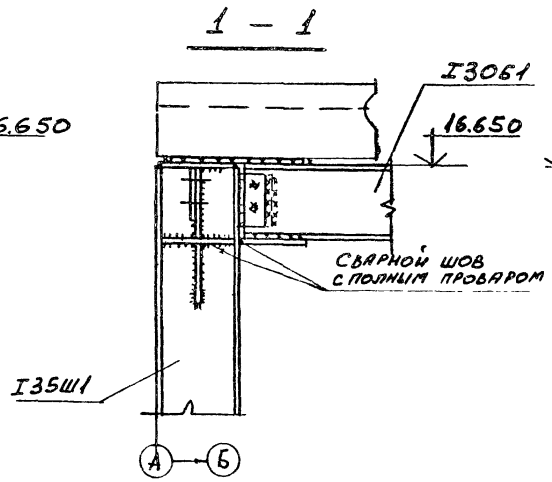

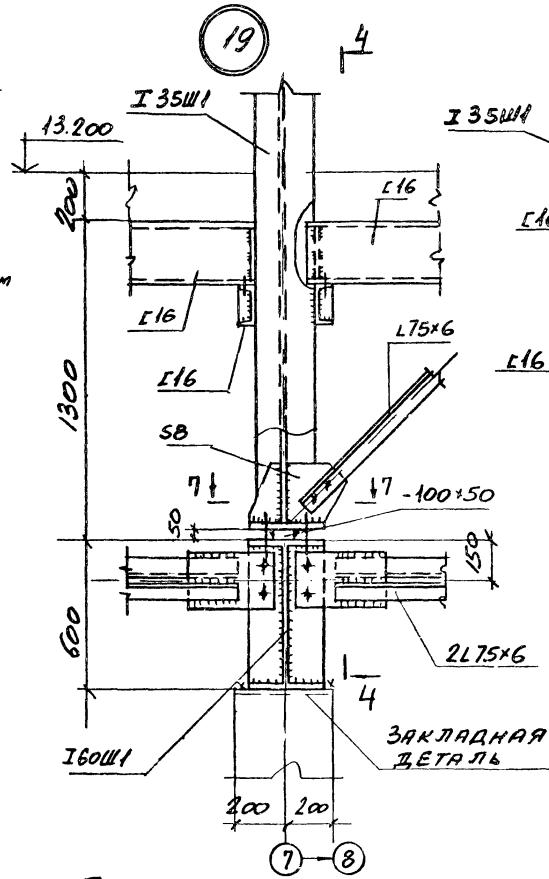

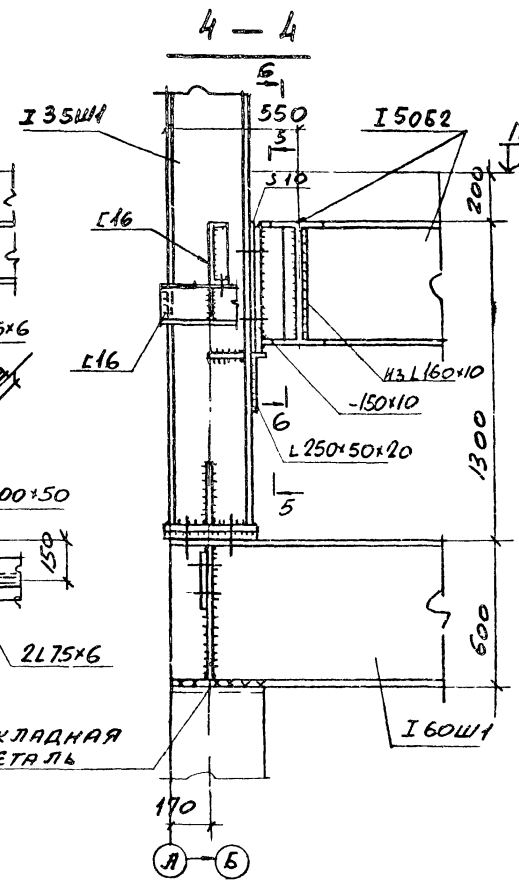

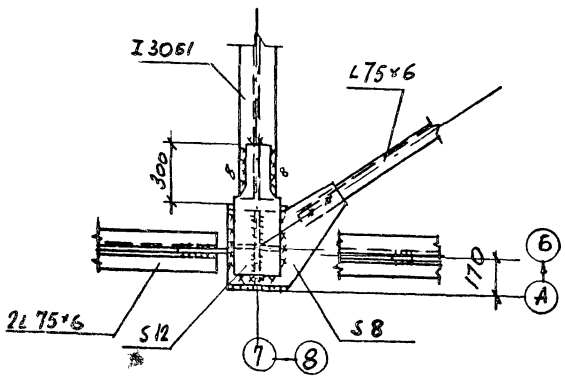

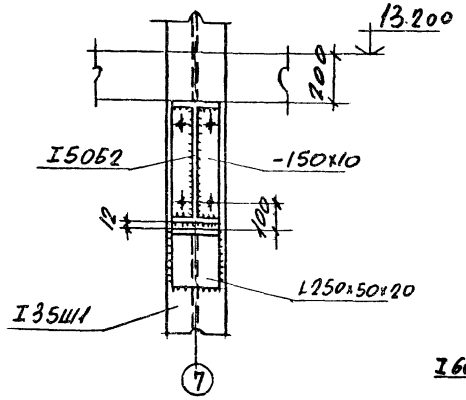

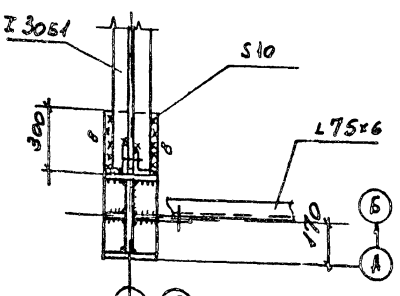

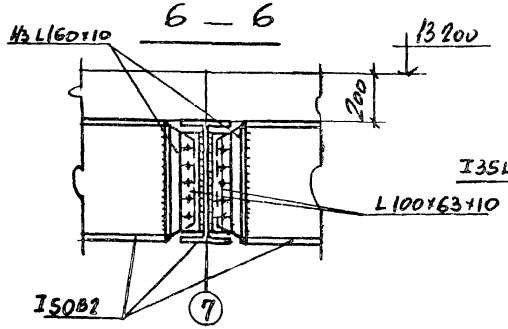

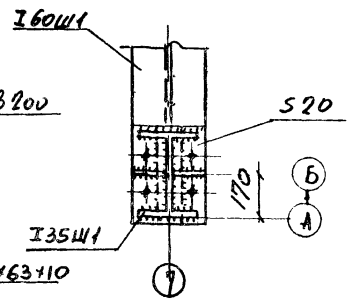

				903-1-270.89-КМ	
Нач. отд.	Капитульский		Котельная с 4 котлами Е-10-1,4Р. Золошлакоудаление механическое.		
Н. контр.	Учитель				
Гл. спец.	Учитель				
Зав. гр.	Меницкая		Главный корпус.	Стадия: Р	Лист: 43
Вед. инж.	Рапопорт				Листов:
Провер.	Рапопорт		Узлы 18,19	Харьковский Промстройниипроект	
Разраб.	Пашенко				

Привязан:

Инв. №

Взам. инв. № | Подпись и дата | Инв. № подл.

23935-10 45

Альбом 7

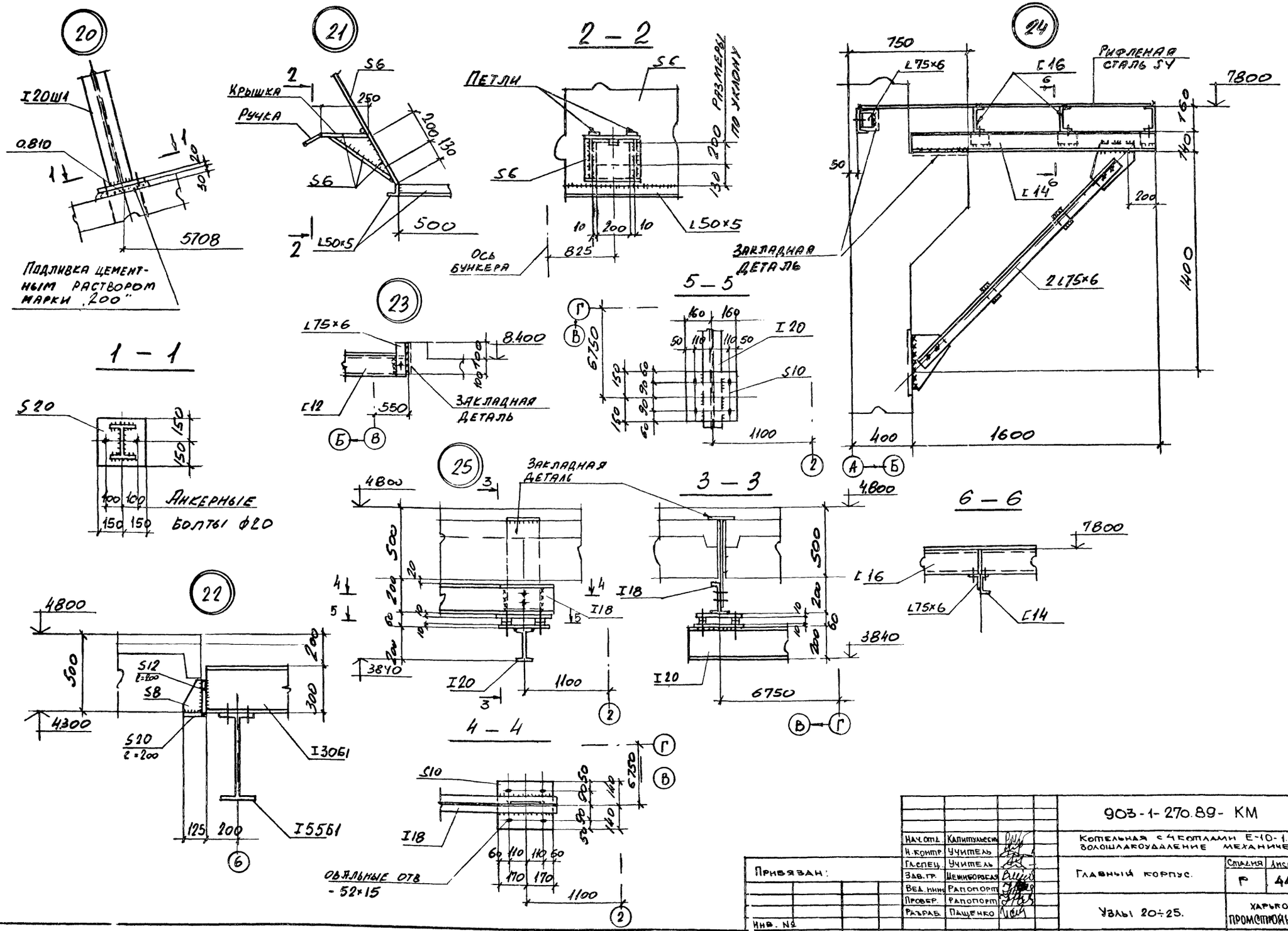

Нач. отд.	Капитульский		903-1-270.89- КМ	
Н. контр.	Учитель		Котельная с 4 котлами Е-10-1.4Г. Золошлакоудаление механическое.	
Гл. спец.	Учитель		Главный корпус.	Стадия: Р; Лист: 44; Листов:
Зав. гр.	Межиборская			
Вед. инж.	Рапопорт			
Провер.	Рапопорт		Узлы 20÷25.	Харьковский Промстройниипроект
Разраб.	Пащенко			

Привязан:

Инв. №

Взамен инв. №

Подпись и дата

Инв. № подл.

Альбом 7

26

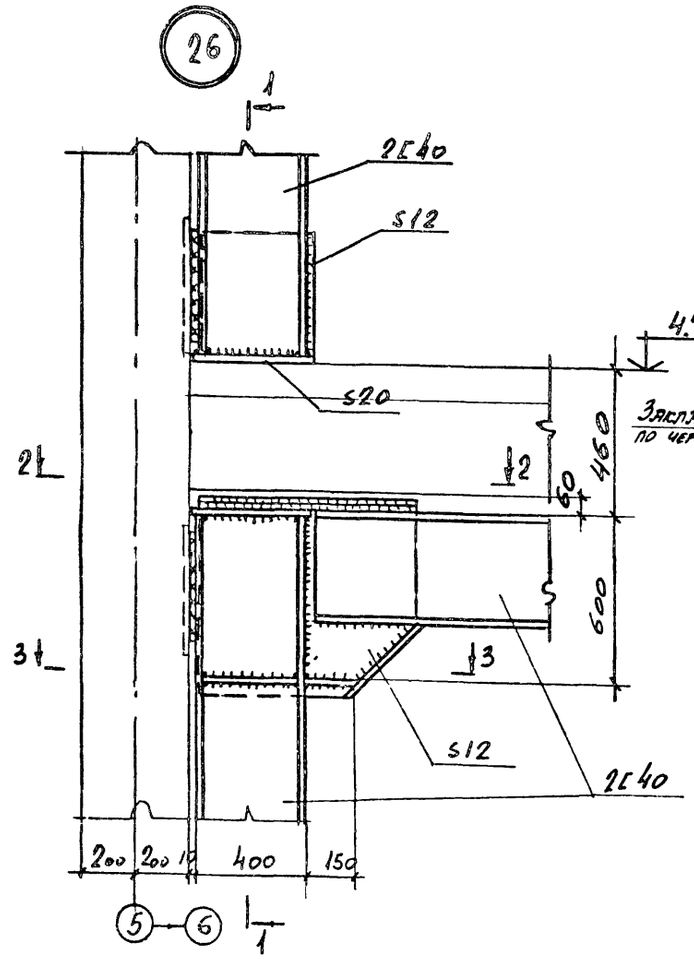

1 — 1

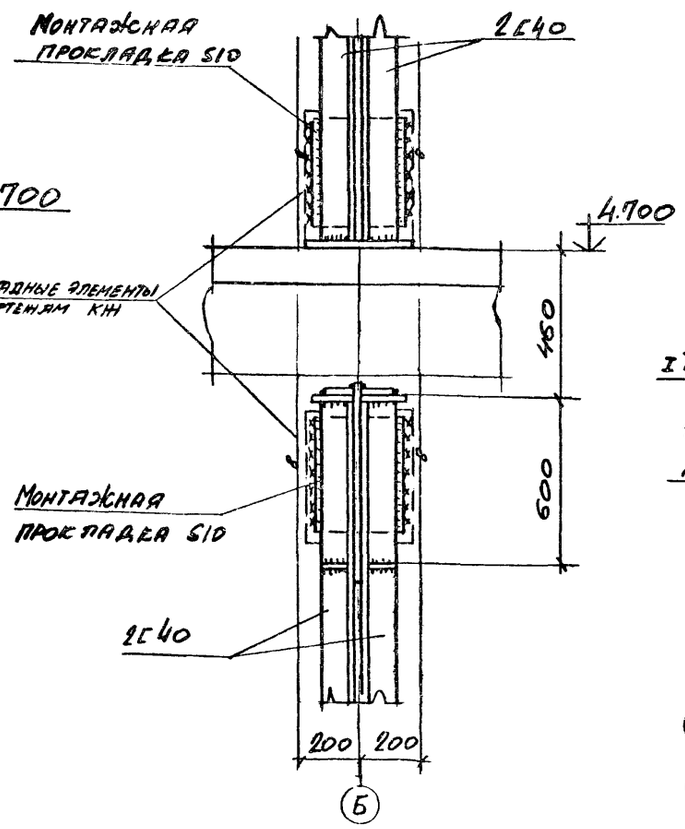

27

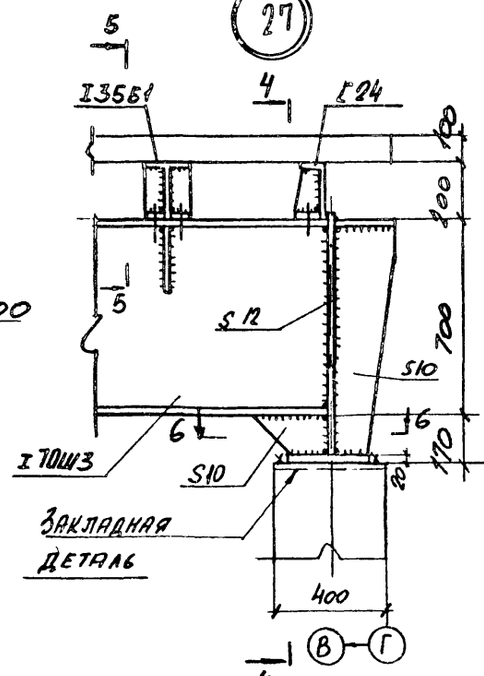

4 — 4

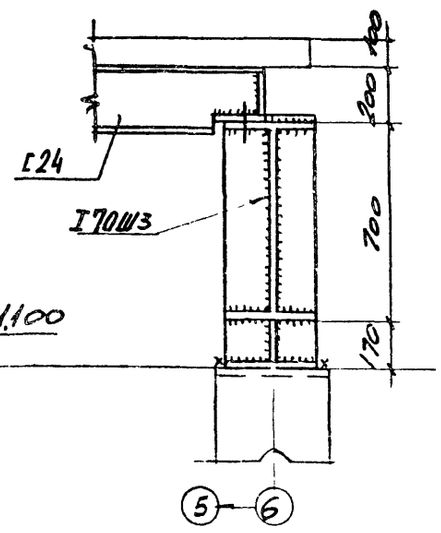

2 — 2

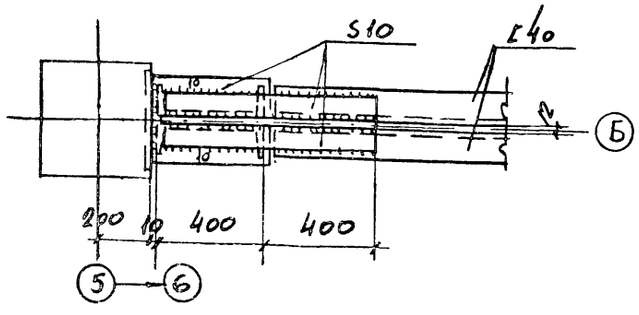

3 — 3

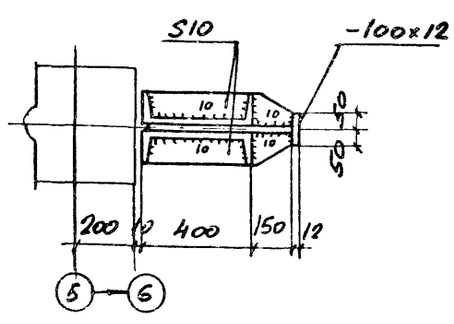

6 — 6

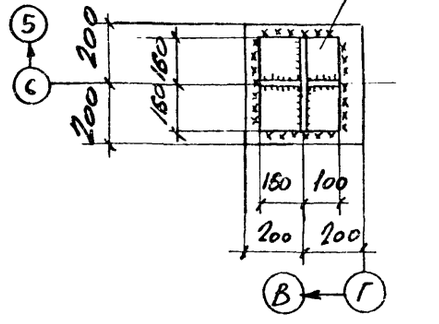

5 — 5

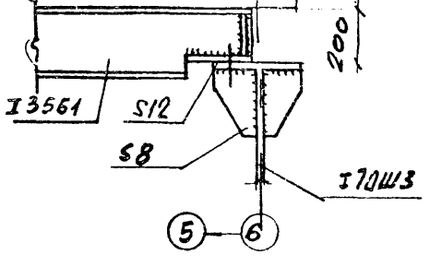

			903-1-270.89-КМ
Нач.отд.	Капитульская		Котельная с 4 котлами Е-10-1.4Р. Золошлакоудаление механическое.
Н.контр.	Учитель		
Гл.спец.	Учитель		
Зав.гр.	Меншиборская		Главный корпус. Стадия Р; Лист 45; Листов
Вед.инж.	Рапопорт		
Провер.	Рапопорт		
Разраб.	Пащенко		Узлы 26, 27 — Харьковский промстройниипроект

Привязан:

Инв.№

Инв.№подл. | Подпись и дата | Взам.инв.№

23935-10 47

Альбом 7

31

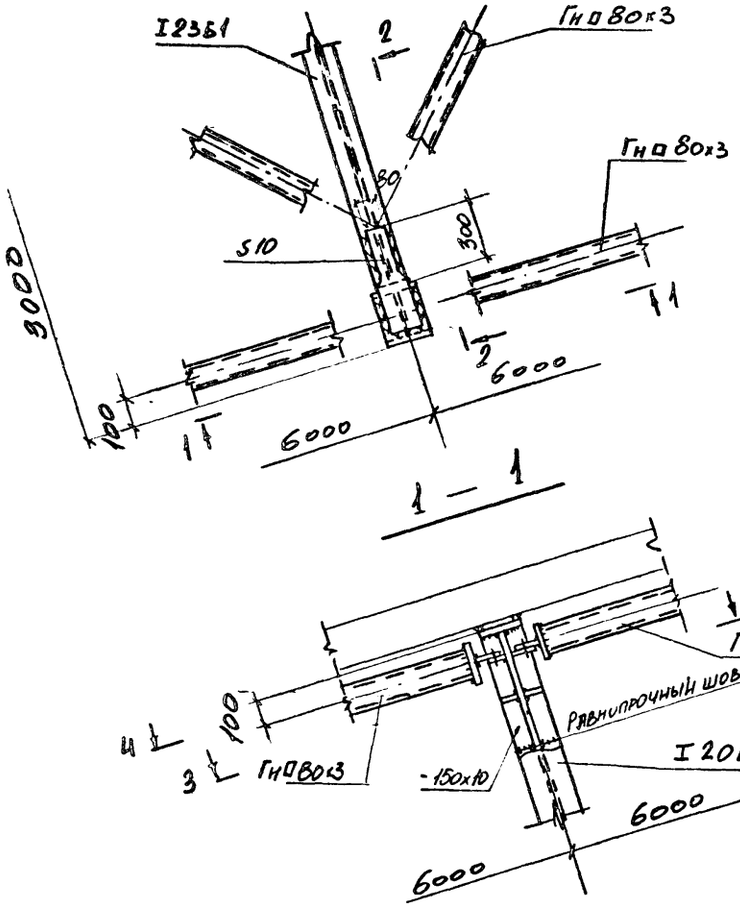

3 — 3

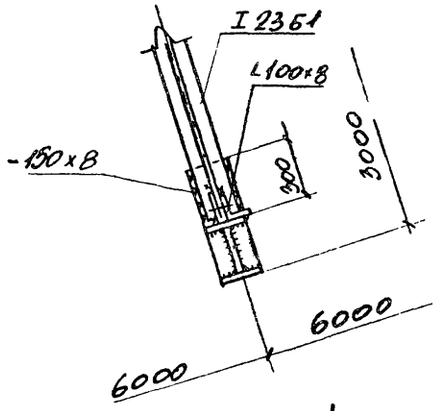

32

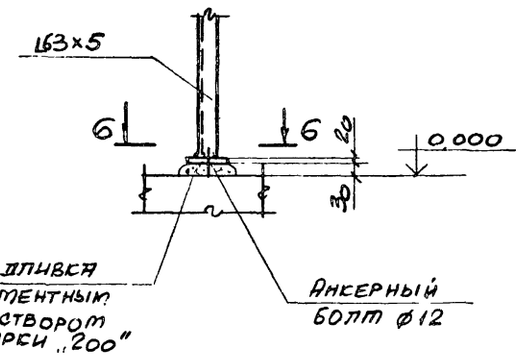

6 — 6

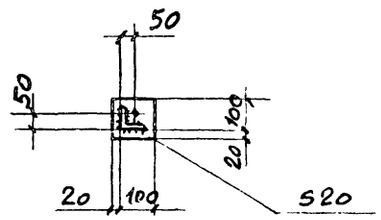

1 — 1

4 — 4

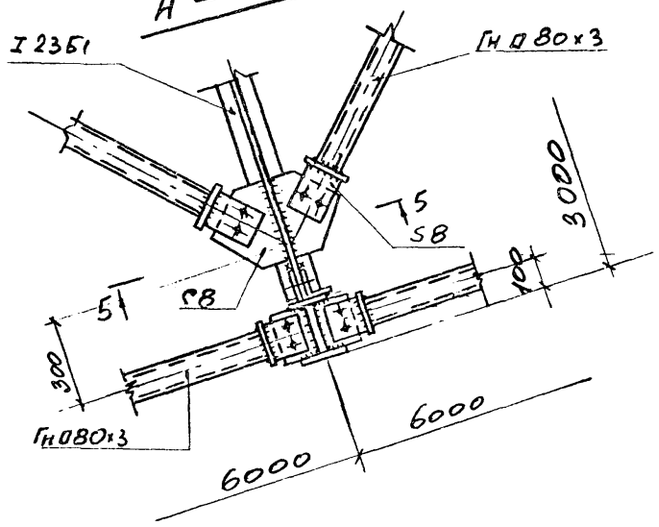

2 — 2

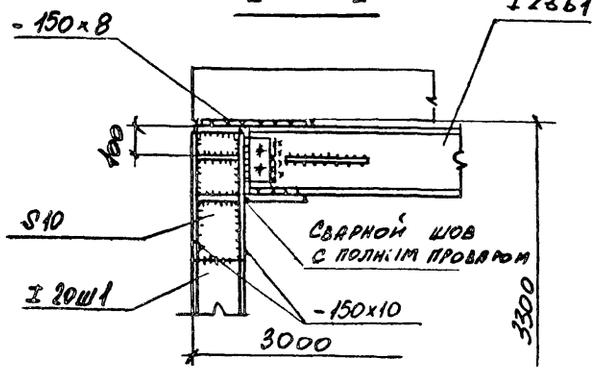

5 — 5

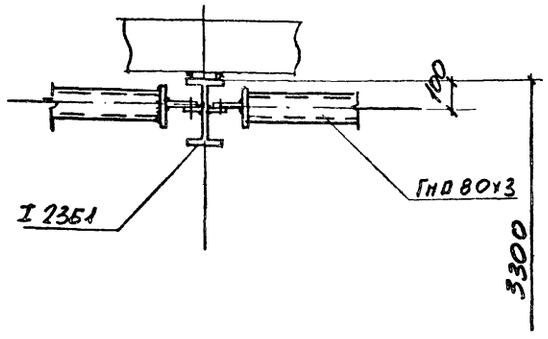

Привязан:

Инв. №

Нач. отд.	Капитулевич		
М. контр.	Учитель		
Гл. спец.	Учитель		
Зав. гр.	Мелибовская		
Вед. инж.	Рапопорт		
Провер.	Рапопорт		
Разраб.	Пащенко		

903-1-270.89-КМ

Котельная с 4 котлами Е-10-1.4Г
Золошлакоудаление механическое.

Главный корпус

Стадия	Лист	Листов
Р	46	

Узлы 31, 32.

Харьковский Промстройниипроект

23935-10

48

gost.e-ecolog.ru