ТИПОВОЙ ПРОЕКТ
903-1-270.89

Котельная

с 4 котлами

Е-10-1,4Р

ЗОЛОШЛАКОУДАЛЕНИЕ МЕХАНИЧЕСКОЕ

ТОПЛИВО-КАМЕННЫЕ И БУРЫЕ УГЛИ

СИСТЕМА ТЕПЛОСНАБЖЕНИЯ ЗАКРЫТАЯ

Альбом 6
часть 2

23935-09
ЦЕНА 8-21

gost.e-ecolog.ru

ЦЕНТРАЛЬНЫЙ ИНСТИТУТ ТИПОВОГО ПРОЕКТИРОВАНИЯ
ГОССТРОЯ СССР

Москва, А-445, Смольная ул. 22

Сдано в печать V 1990 года

Заказ № 4957 Тираж 600 экз.

Альбом 6

Ум-1 (опалубка)

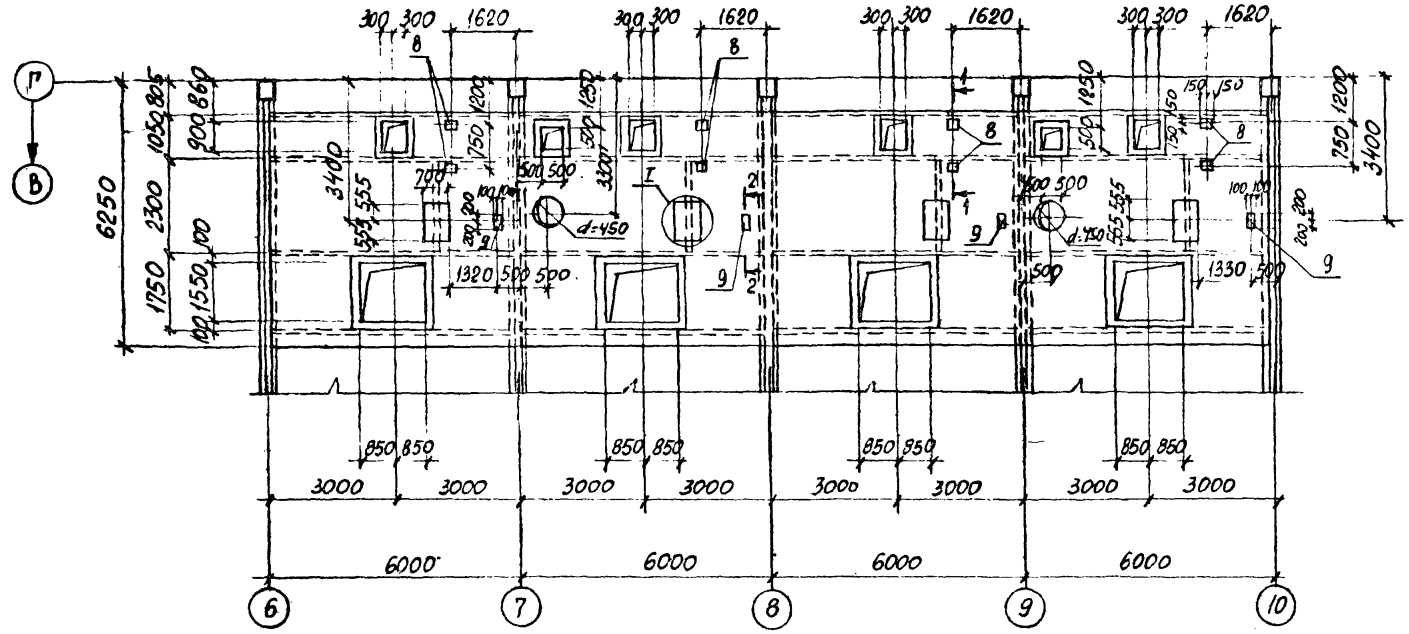

Ум-1

Схема расположения нижних сеток

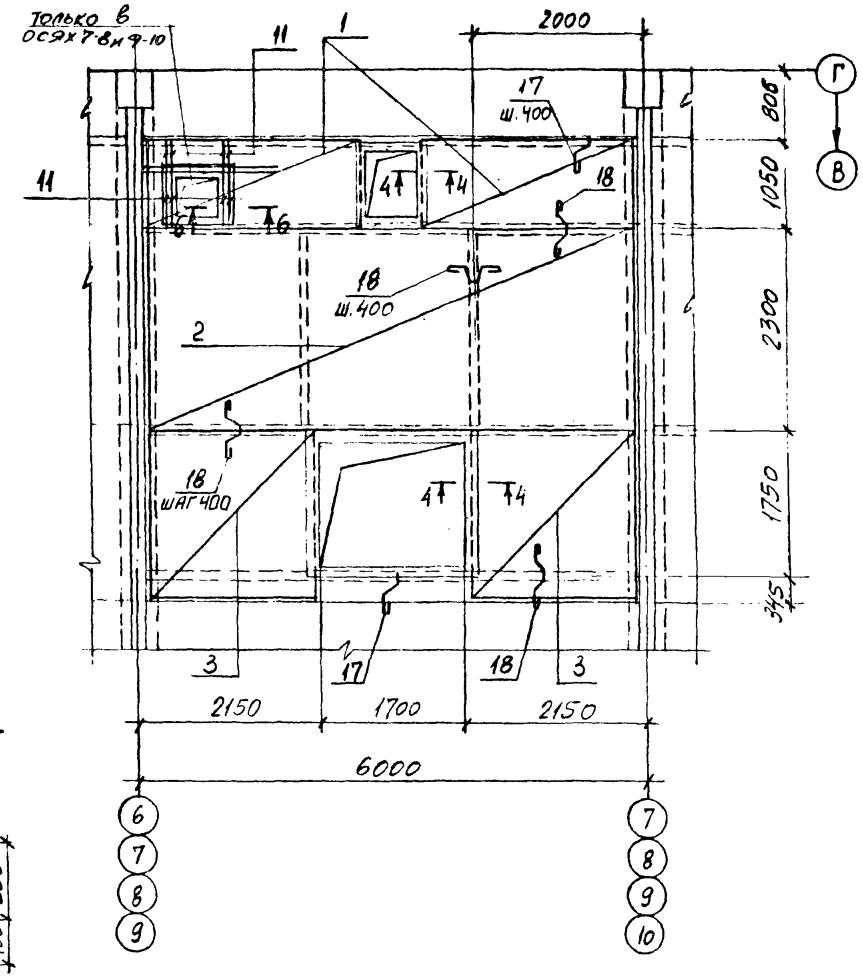

1-1

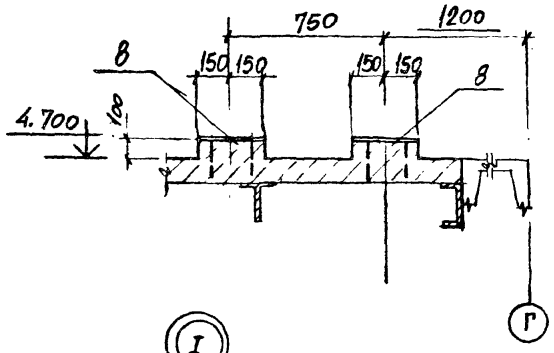

2-2

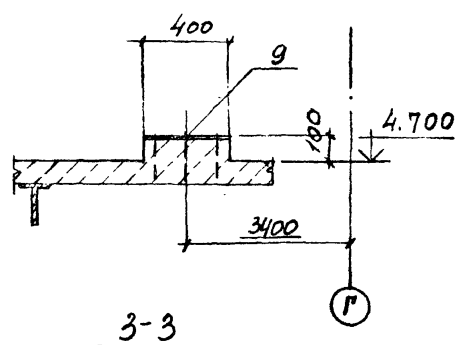

4-4; 6-6

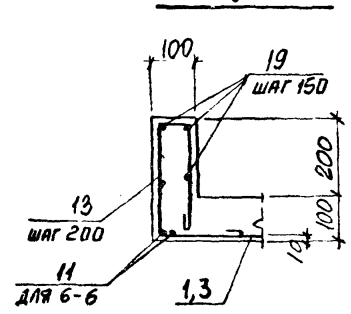

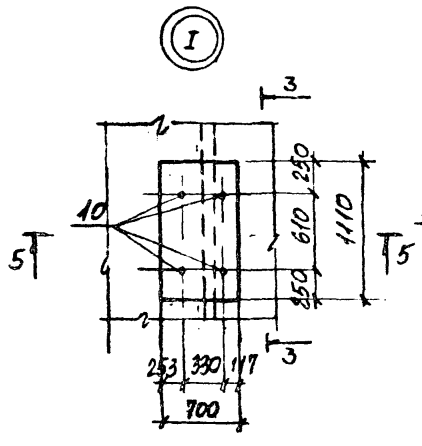

3-3

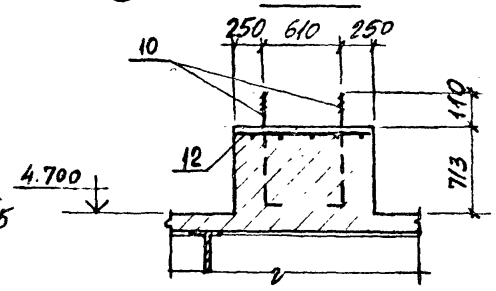

5-5

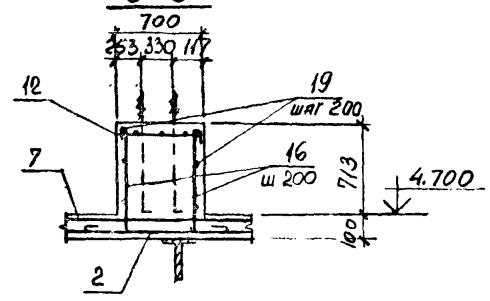

Схему расположения верхних сеток см. на листе 48

Нач. отд.	Бродский		903-1-270.89 КЖС
Н. контр.	Зорин		Котельная с 4 котлами Е-10-1,4Р Золошлакоудаление механическое
Гл. спец.	Зорин		Главный корпус
Зав. гр.	Шаумовский		Стадия: Р; Лист: 47; Листов:
Вед. инж.	Бодянская		
Провер.	Бодянская		Участок монолитный Ум 1
Разраб.	Литвинова		Харьковский промстройниипроект

Привязан

Инв. №

Инв. № подл. | Подпись и дата | Взам. инв. №

23935-09 2

Альбом 6

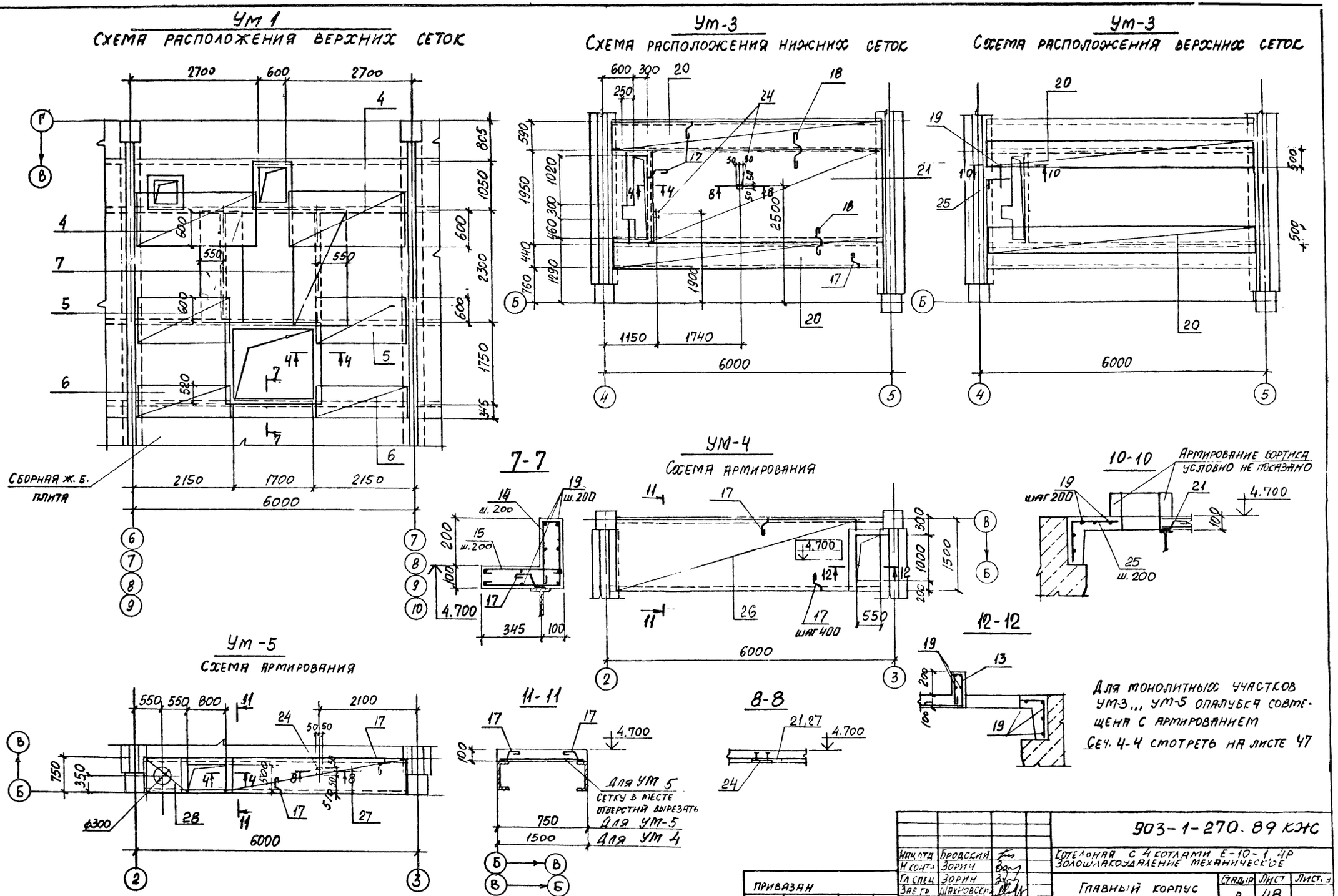

Нач.отд.	Бродский		903-1-270.89 КЖС	
Н.контр.	Зорин		Котельная с 4 котлами Е-10-1, 4Р Золошлакоудаление механическое	
Гл.спец.	Зорин		Главный корпус	Стадия: Р; Лист: 48; Листов:
Зав.гр.	Шахновский			
Ведущ.	Боднянская		Участок монолитный Ум-3,, Ум-5	Харьковский Промстройниипроект
Провер.	Боднянская			
Разраб.	Литвинова			

Привязан

Инв. №

Инв. № подл. | Подпись и дата | Взам. инв. №

23935-09 3

Альбом 6

Поз.	Обозначение	Наименование	Кол.	Примеч.
		Участок монолитный УМ-1		
		Сборочные единицы		
		Сетки арматурные		
1	ГОСТ 23279-85	4С $\frac{6AI}{8AIII}$ 105×245	8	8,6 кг
2	То же	4С $\frac{8AIII}{8AIII}$ 225×565	4	52,6 кг
3	— " —	4С $\frac{8AIII-200}{8AIII}$ 195×205 $\frac{25}{75}$	8	16,6 кг
4	— " —	4С $\frac{6AI}{8AIII}$ 85×245	8	7,1 кг
5	— " —	4С $\frac{6AI}{8AIII-200}$ 105×195 $\frac{75}{25}$	8	6,7 кг
6	— " —	4С $\frac{6AI}{8AIII-200}$ 85×195 $\frac{75}{25}$	8	5,6 кг
7	— " —	4С $\frac{6AI}{8AIII}$ 105×225	8	8,0 кг
12	— " —	4С $\frac{8AIII}{8AIII}$ 65×105	4	3,2 кг
		Изделия закладные		
8	1.400-15 в.0	Изделие закладное МН126-3	8	6,7 кг
9	То же	МН140-3	4	6,4 кг
10	ГОСТ 24.379.1-80	Болт 1.1 М24×710 Вст3 пс2	16	3,1 кг
		Детали		
11*		ф8AIII ГОСТ5781-82, ℓ=1050	12	0,41 кг
13*		ф6AI То же ℓ=960	210	0,21 кг

Поз.	Обозначение	Наименование	Кол.	Примеч.
14*		ф6AI ГОСТ5781-82 ℓ=1030	38	0,23 кг
15*		ф8AIII То же ℓ=430	36	0,17 кг
16*		ф8AIII " ℓ=1080	48	0,43 кг
17*		ф8AI " ℓ=350	108	0,14 кг
18*		ф8AI " ℓ=650	176	0,26 кг
19		ф6AI " ℓ=п.м.	240	0,22 кг
		Материалы		
		Бетон класса В15	13,9	м³
		Участок монолитный УМ3		
		Сборочные единицы		
		Сетки арматурные		
20	ГОСТ 23279-85	4С $\frac{6AI}{8AIII}$ 65×565	4	12,4 кг
21		4С $\frac{6AI-200}{8AIII}$ 190×485 $\frac{25}{50}$	1	29,6 кг
		Изделия закладные		
24	1.400-15 в.0	МН105-6	2	1,0 кг
		Детали		
25*		ф8AIII ГОСТ5781-82 ℓ=806	11	0,32 кг
13*		ф6AI То же ℓ=960	24	0,21 кг
17*		ф8AI " ℓ=350	34	0,14 кг
18*		ф8AI " ℓ=650	28	0,26 кг
19		ф6AI То же ℓ=п.м.	32,8	0,22 кг

Поз.	Обозначение	Наименование	Кол.	Примеч.
		Материалы		
		Бетон класса В15	1,72	м³
		Участок монолитный УМ4		
		Сборочные единицы		
		Сетки арматурные		
26	ГОСТ 23279-85	4С $\frac{6AI}{8AIII}$ 145×495 $\frac{75}{25}$	1	23,1 кг
		Детали		
17*		ф8AI, ГОСТ5781-82, ℓ=350	28	0,14 кг
13*		ф6AI То же ℓ=960	8	0,21 кг
19		ф6AI " ℓ=п.м.	7,8 п.м.	0,22 кг
		Материалы		
		Бетон класса В15	0,86	м³
		Участок монолитный УМ5		
		Сборочные единицы		
		Сетки арматурные		
27	ГОСТ 23279-85	4С $\frac{6AI}{8AIII}$ 70×385 $\frac{25}{50}$	1	8,9 кг
28	То же	4С $\frac{6AI}{8AIII}$ 70×85 $\frac{25}{50}$	1	2,2 кг
		Детали		
17*		ф8AI ГОСТ5781-82 ℓ=350	28	0,14 кг
19		ф6AI То же ℓ=п.м.	5,0 п.м.	0,22 кг
13*		6AI " ℓ=960	6	0,21 кг
		Материалы		
		Бетон класса В15	0,42	м³

Ведомость деталей

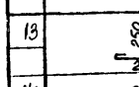

Поз.	Эскиз
13	80; 250; 280; 280
14	80; 250; 280; 430
16	300; 780

Поз.	Эскиз
17	130; 110; 80; 80; 60
18	130; 110; 130; 80; 80; 80; 80
25	430; 370

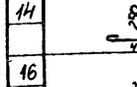

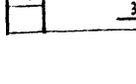

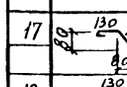

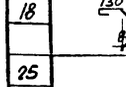

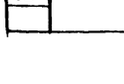

Ведомость расхода стали на один элемент, кг

Марка элемента	Изделия арматурные: Арматура класса А-I, ГОСТ 5781-82, ф6	ф8		Итого	А-III, ф8			Итого	Всего	Изделия закладные: Арматура класса А-III, ГОСТ 5781-82, ф8	ф12		Итого	Прокат марки Вст3 кп2, ГОСТ 19903-74, б6	б8	Итого	Болты Вст3 пс2, ГОСТ 24379.1-80, М24		Итого	Всего	Общий расход
УМ1	211,9	59,8		271,7	553,2			553,2	824,9		13,6		13,6	–	65,6	65,6	49,6		49,6	128,8	953,7
УМ3	43,1	12,1		55,2	51,9			51,9	107,1	0,2			0,2	1,0	0,8	1,8	—		–	2,0	109,1
УМ4	12,2	3,9		16,1	14,3			14,3	30,4											—	30,4
УМ5	6,6	3,9		10,5	6,9			6,9	17,4												17,4

*) позиции смотрите ведомость деталей

Инв. № подл. | Подпись и дата | Взам. инв. №

Привязан:

Инв. №

Нач. отд.	Бродский	
Н. контр.	Зорин	
Гл. спец.	Зорин	
Зав. гр.	Чижевский	
Вед. инж.	Боднанская	
Пр. вер.	Боднанская	
Разраб.	Литвинова	

903-1-270.89 КЖС

Котельная с 4 котлами Е-10-1,4Р
Золошлакоудаление механическое

Главный корпус

Стадия	Лист	Листов
Р	49	

Спецификация участка монолитного Ум 1; Ум 3...Ум 5

Харьковский промстройниипроект

23935-09 4

Альбом 6

Ум 2

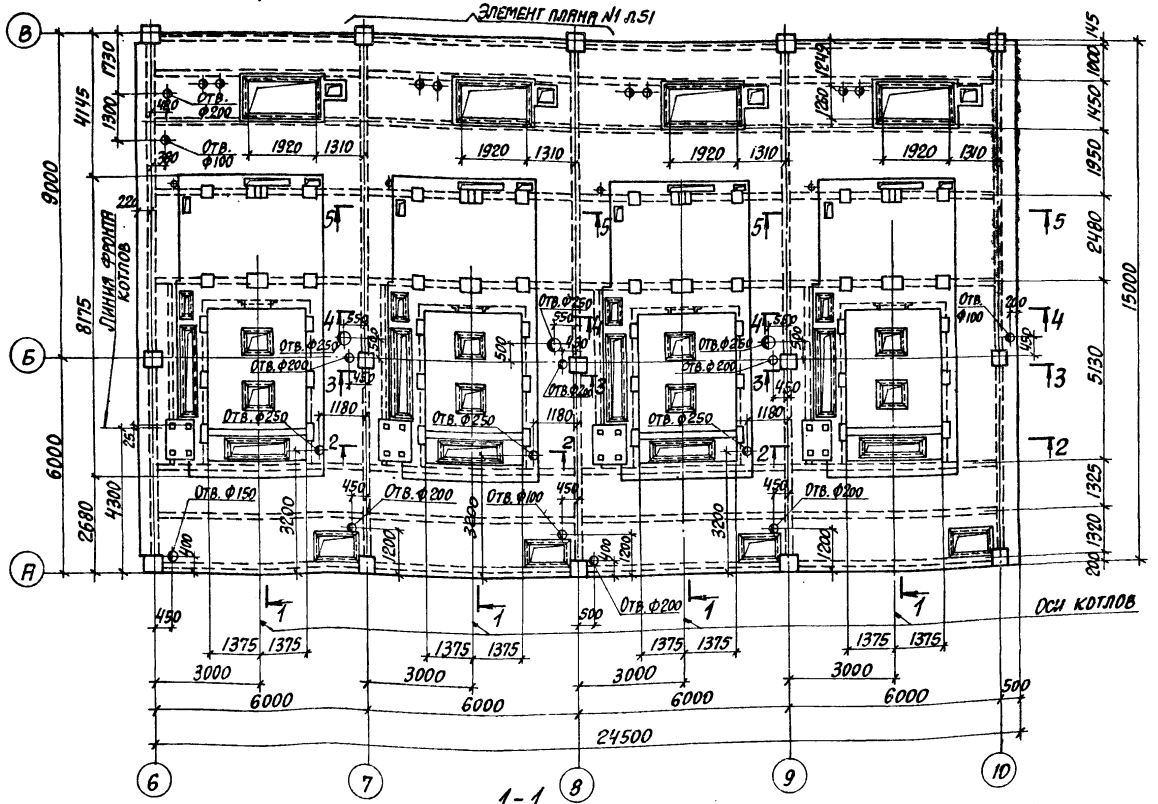

1-1

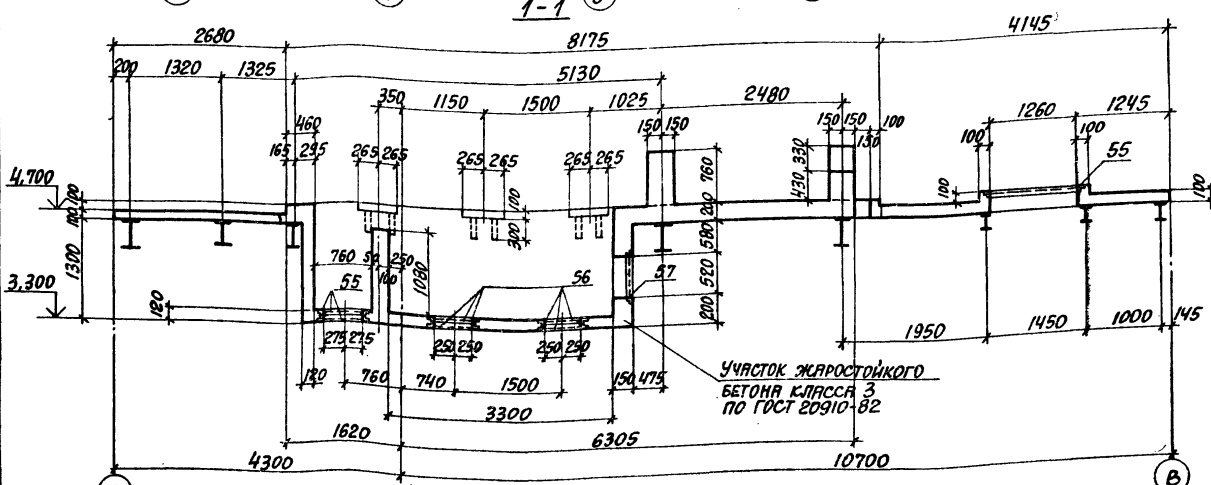

2-2

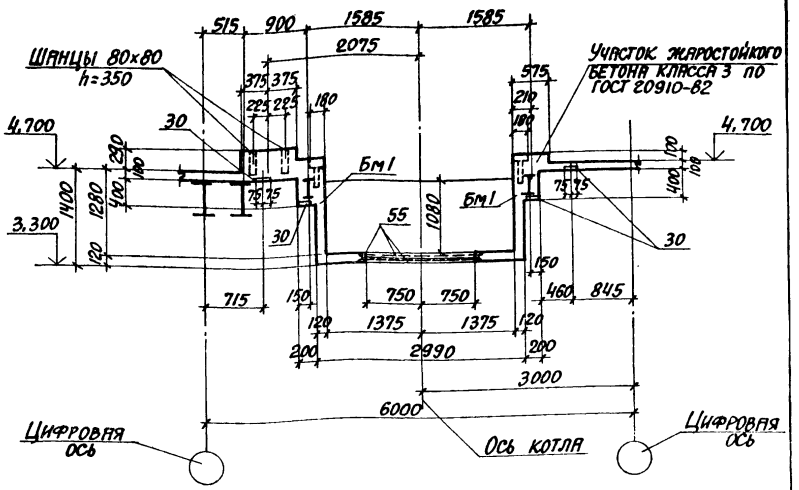

3-3

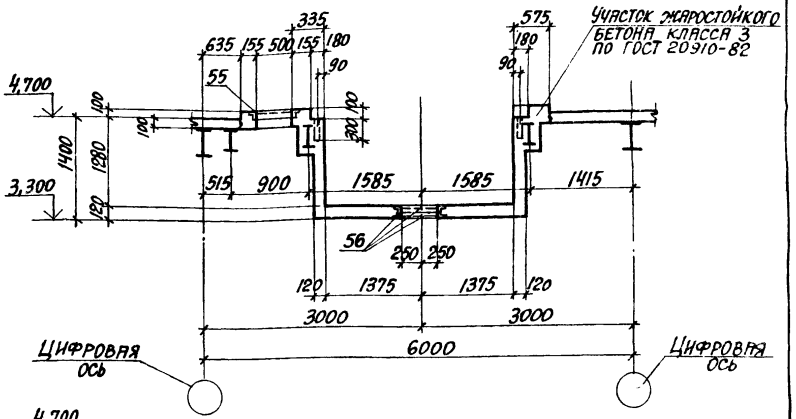

Привязан:

Инв. №

ГИП	Монин		903-1-270.89 К.Ж
Нач.отд.	Бродский		Котельная с 4 котлами Е-10-1,4Р. Золошлакоудаление механическое
Н.контр.	Зорин		
Гл.спец.	Зорин		Главный корпус
Зав.гр.	Шахновский		Стадия Р; Лист 50; Листов
Ред.инж.	Боднянская		
Провер.	Радько		Перекрытие на отм. 4,800. Участок монолитный Ум 2. Опалубка. Вариант: каменные угли
Разраб.	Литвиненко		Харьковский Промстройниипроект
Рассчит.	Петраш		

23935-09 5

Инв.№ подл. | Подпись и дата | Взам.инв.№

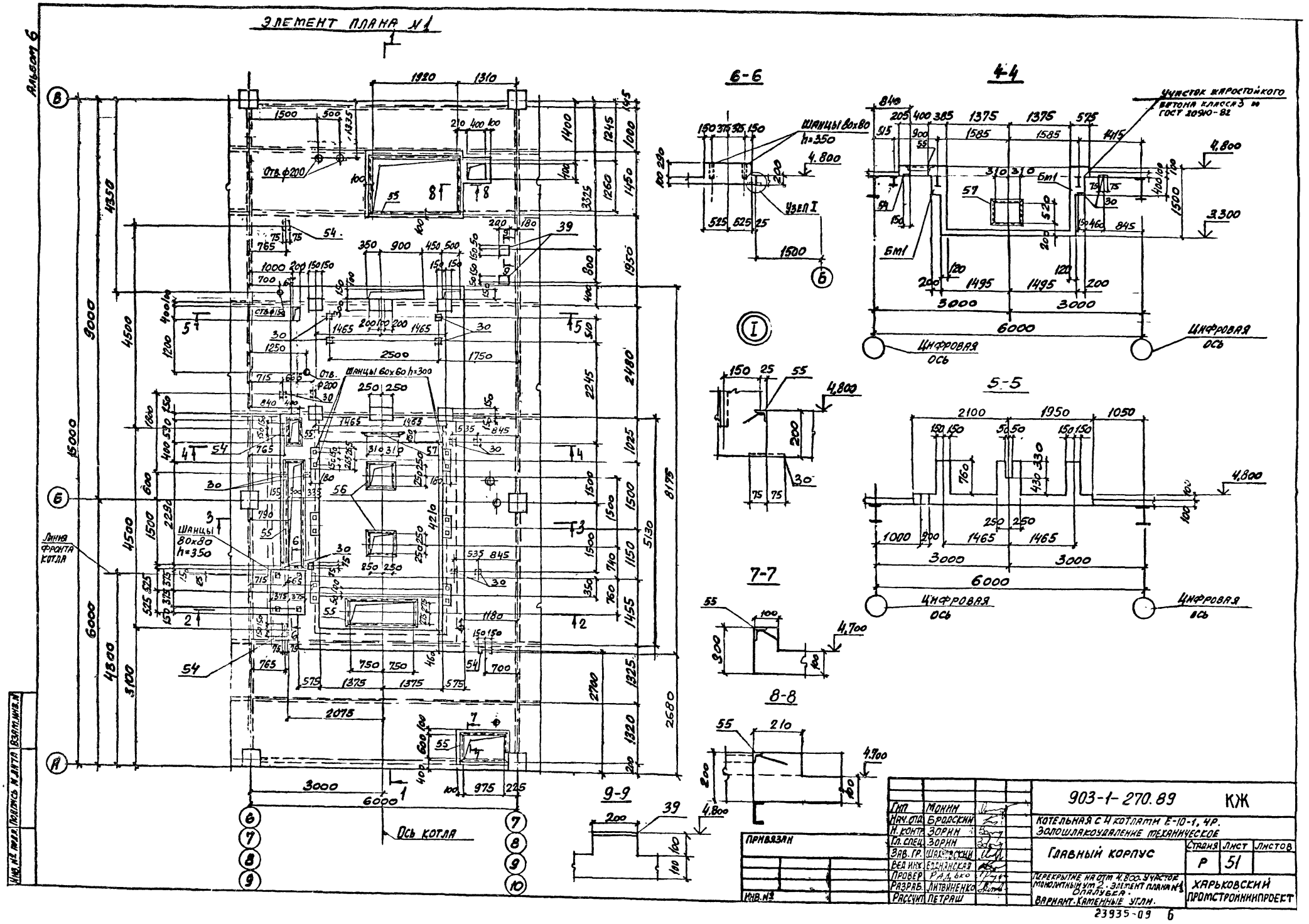

Альбом 6
ЭЛЕМЕНТ ПЛАНА №1
6-6
4-4
5-5
7-7
8-8
9-9
Шанцы 80х80 h=350
Узел I
Участок жаростойкого бетона класса 3 по ГОСТ 20910-82
Цифровая ось
Шанцы 60х60 h=300
Шанцы 80х80 h=350
Линия фронта котла
Ось котла
903-1-270.89 КЖ
Котельная с 4 котлами Е-10-1, 4Р.
Золошлакоудаление механическое
Главный корпус
Стадия Р
Лист 51
Листов
Перекрытие на отм. 4.800. Участок монолитный ум 2. Элемент плана №1 Опалубка.
Вариант. Каменные углы.
Харьковский промстройниипроект
Гип Монин
Нач. отд. Бродский
Н. контр. Зорин
Гл. спец. Зорин
Зав. гр. Шахновский
Вед. инж. Болнянская
Провер. Радько
Разраб. Литвиненко
Рассчит. Петраш
Привязан
Инв. №
Инв. № подл. | Подпись и дата | Взам. инв. №
23935-09 6

Альбом 6

СХЕМА РАСПОЛОЖЕНИЯ НИЖНИХ СЕТОК Ум2

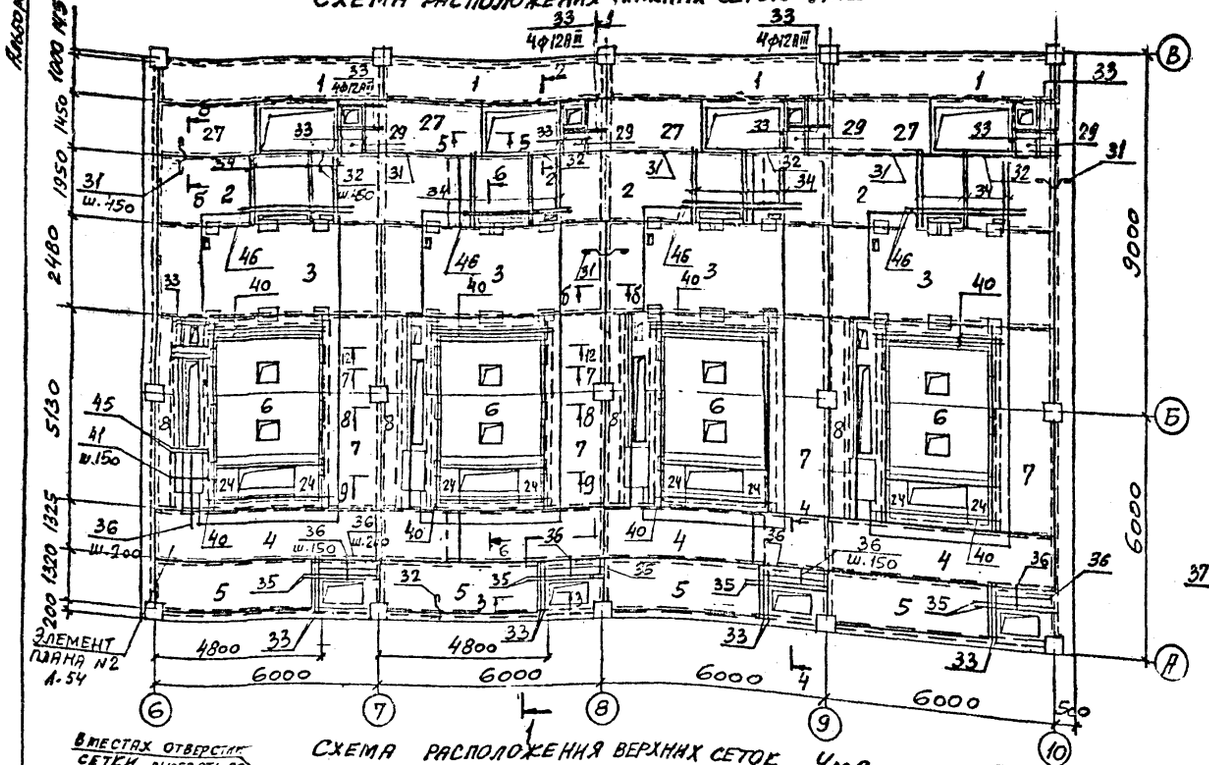

СХЕМА РАСПОЛОЖЕНИЯ ВЕРХНИХ СЕТОК Ум2

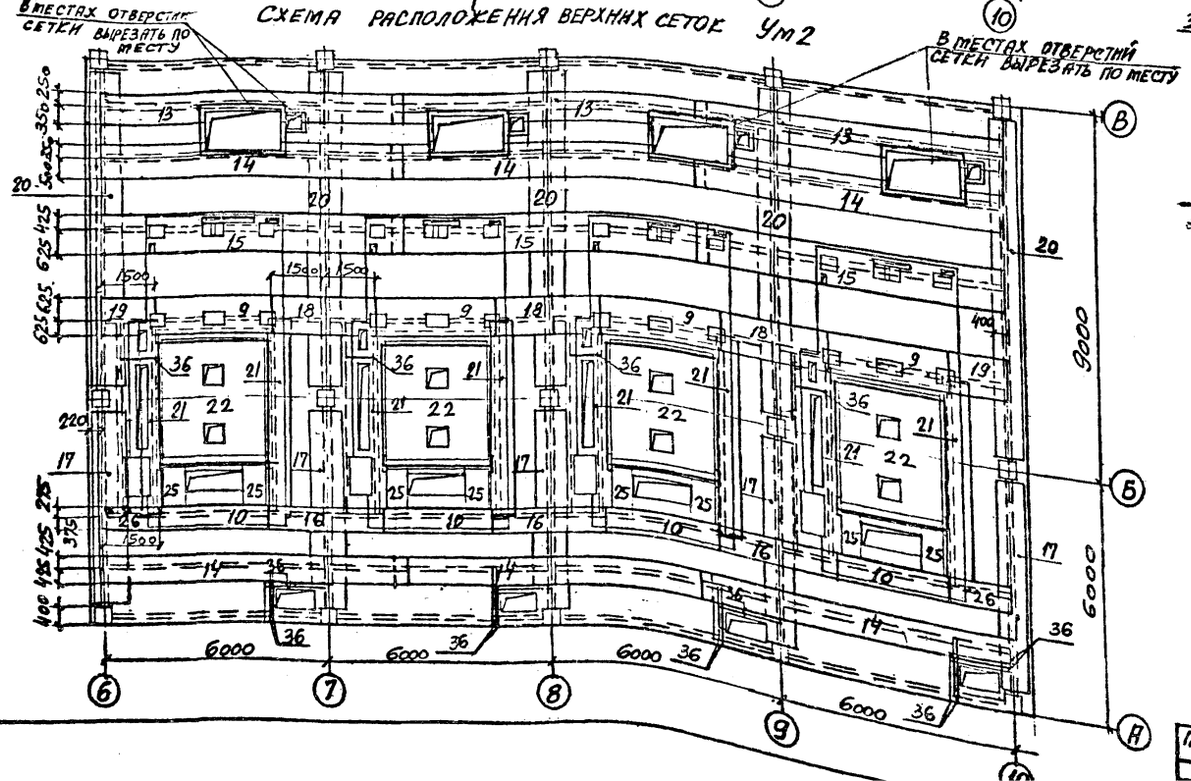

1-1

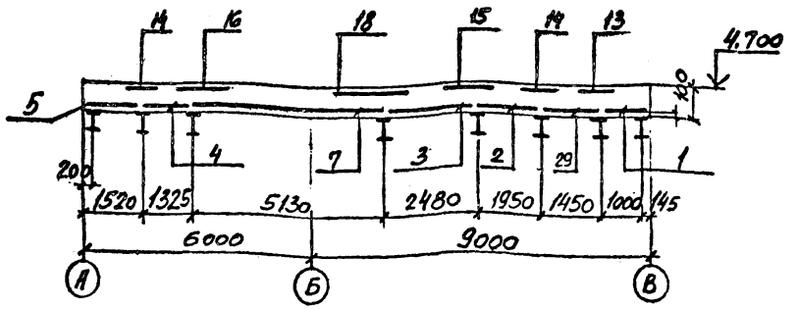

2-2

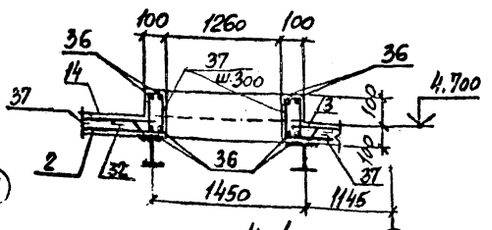

3-3

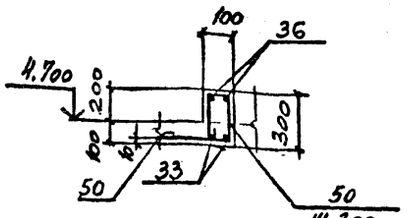

4-4

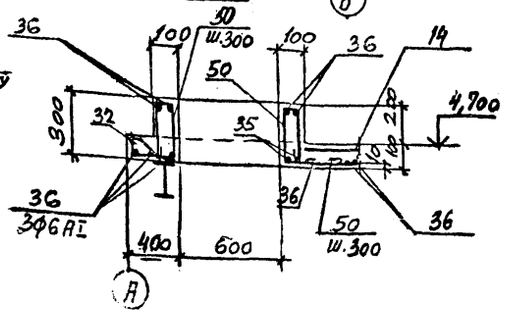

5-5

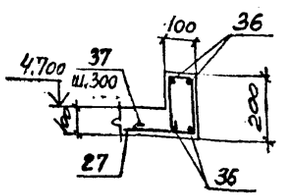

Опалубочный чертеж см. лист 50
Спецификацию см. лист 55.
Ведомость расхода стали см. лист 54

ГИП	МОНИН	903-1-270.89	КЖ
Нач. отд.	БРОДСКИЙ	Котельная с 4 котлами Е-10-1, 4Р. Золошлакоудаление механическое	
Н. контр.	ЗОРИН		
Гл. спец.	ЗОРИН		
Зав. гр.	ШАТНОВСКИЙ		Стадия / Лист / Листов

Привязан:

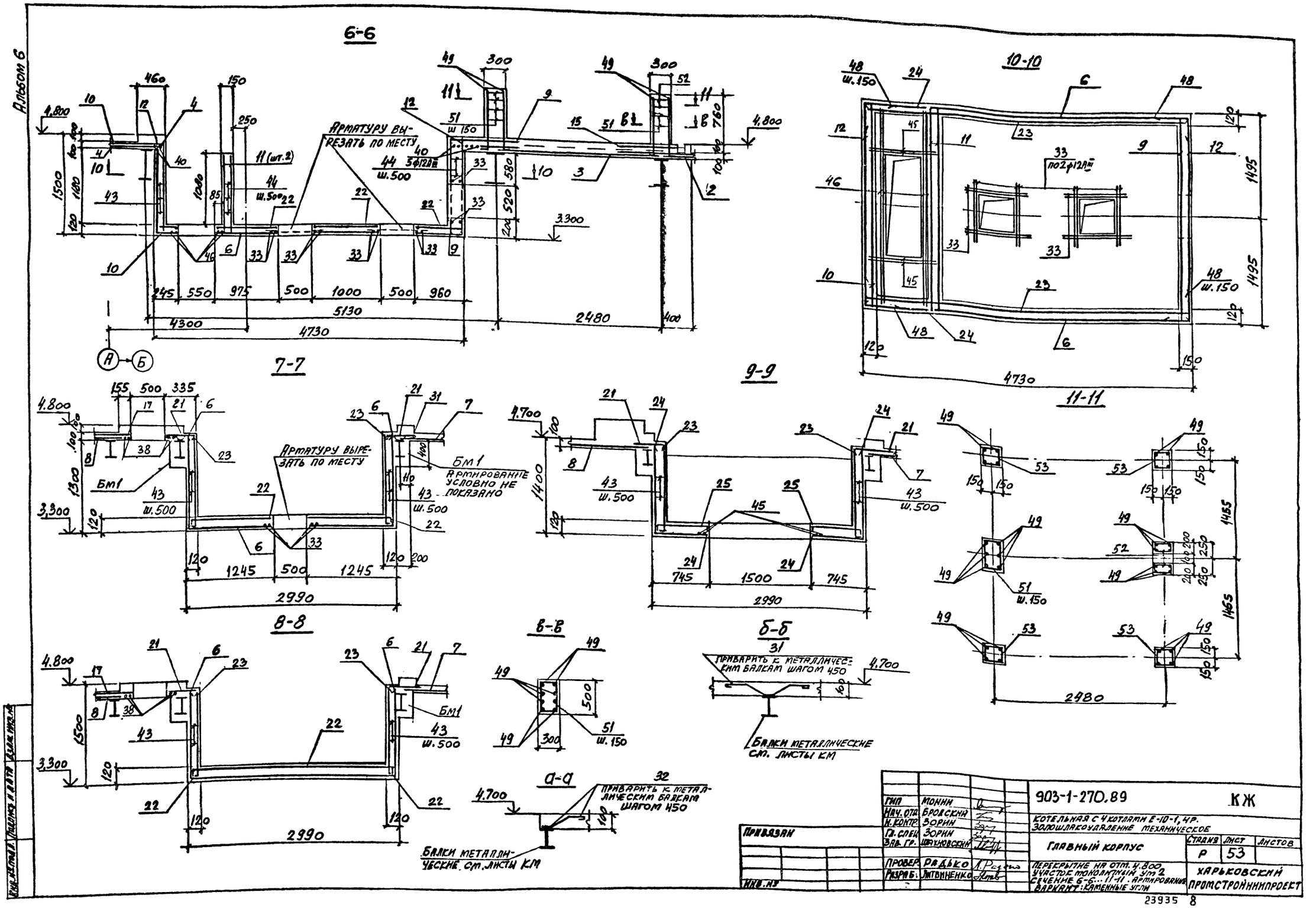
Альбом 6
6-6
Арматуру вырезать по месту
7-7
Арматуру вырезать по месту
Бм1
Армирование условно не показано
8-8
9-9
10-10
11-11
в-в
б-б
Приварить к металлическим балкам шагом 450
Балки металлические см. листы КМ
а-а
Приварить к металлическим балкам шагом 450
Балки металлические см. листы КМ
Привязан
Инв. №
Гип Монин
Нач. отд. Бровский
Н. контр. Зорин
Гл. спец. Зорин
Зав. гр. Шахновский
Провер. Радько
Разраб. Литвиненко
903-1-270.89
КЖ
Котельная с 4 котлами Е-10-1, 4Р.
Золошлакоудаление механическое
Главный корпус
Стадия Р
Лист 53
Листов
Перекрытие на отм. 4.800
Участок монолитный ут 2
Сечение 6-6...11-11. Армирование
Вариант: Каменные угли
Харьковский промстройниипроект
23935 8

Альбом 6

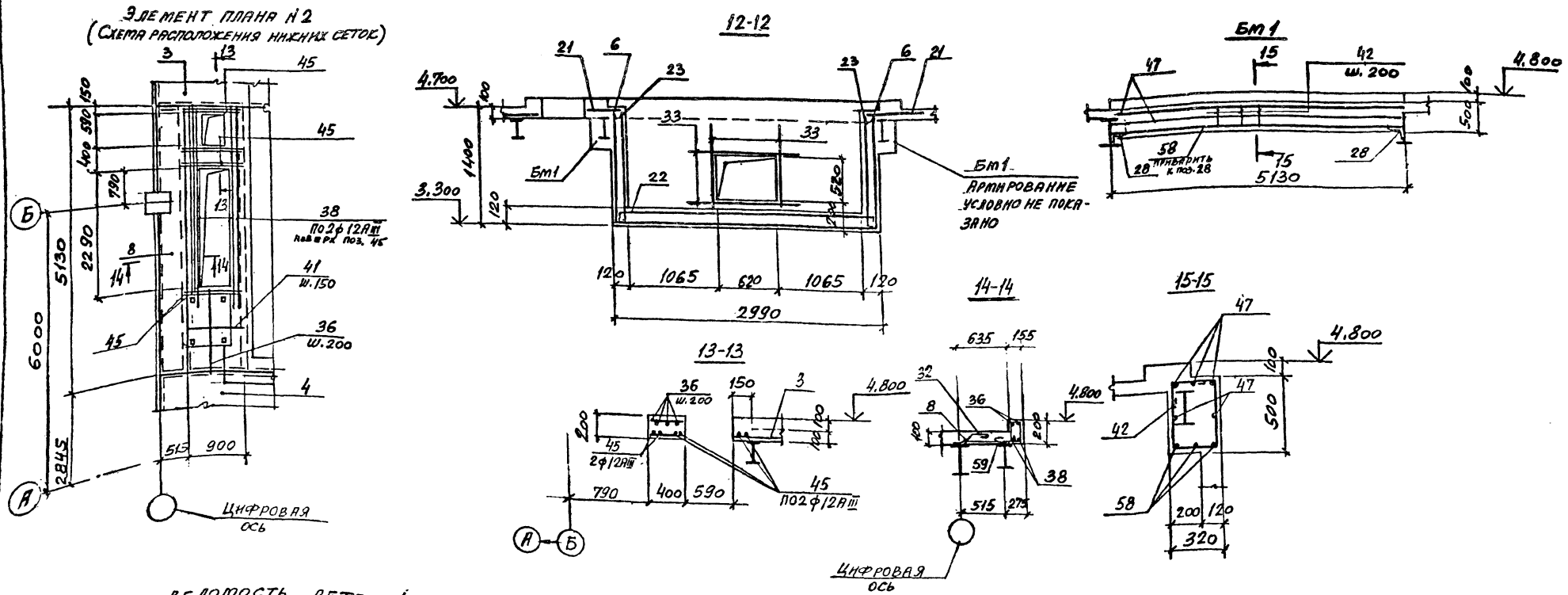

Ведомость деталей

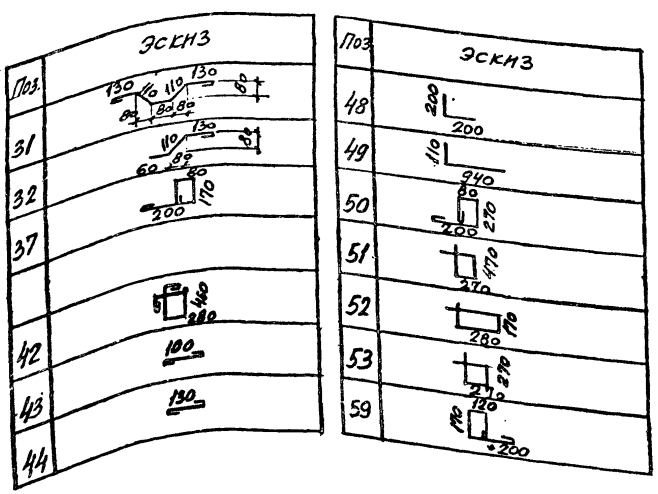

Ведомость расхода стали на элемент, кг

Марка элемента	Арматурные изделия											Изделия закладные										Общий расход
	Арматура класса										Всего	Арматура класса		Прокат марки							Всего	
	Вр1		А I			А III						А III		Вст 3 кп2								
	ГОСТ 6727-80		ГОСТ 5781-82									ГОСТ 5781-82		ГОСТ 19903-74*			ГОСТ 8509-86					
	ф4	Итого	ф6	ф8	Итого	ф6	ф10	ф12	ф20	Итого		ф8	Итого	б=6	б=8	Итого	L50×5	L75×6	L160×16	Итого		
Участок монолитный УМ2	377,1	377,1	111,1	173,2	284,3	1245,1	125,8	397,9	302,3	2071,1	2732,5	61,5	61,5	76,1	34,4	110,5	503,2	79,2	196,4	778,8	950,8	3683,3

Спецификацию участка монолитного УМ2 см. лист 55

Гип	Монин		
Нач.отд.	Бродский		
Н.контр.	Зорин		
Гл.спец.	Зорин		
Зав.гр.	Шахновский		
Вед.инж.	Боднянская		
Провер.	Радько		
Разраб.	Литвиненко		
Рассчит.			

Привязан:

Инв.№

903-1-270.89 КЖ

Котельная с 4 котлами Е-10-1, ЧР.
Золошлакоудаление механическое.

Главный корпус

Стадия	Лист	Листов
Р	54	

Перекрытие на отм. 4,800
Участок монолитный УМ2
Элемент плана №2
Армирование
Вариант: каменные угли

Харьковский промстройниипроект

23935-09 9

Альбом 6

Спецификация участка монолитного УМ2

Поз.	Обозначение	Наименование	Кол.	Примеч.
		Плита УМ2 шт. 1		
		Сборочные единицы		
		Сетки арматурные		
1	ГОСТ 23279-85	4С $\frac{4Вр1-200}{6АIII-150}$ 120×595 $\frac{50}{100}$	4	14,16 кг
2	ГОСТ 23279-85	4С $\frac{4Вр1-200}{6АIII-150}$ 195×830 $\frac{25}{75}$	3	32,37 кг
3	ГОСТ 23279-85	4С $\frac{4Вр1-200}{6АIII-150}$ 245×595 $\frac{50}{25}$	4	29,34 кг
4	ГОСТ 23279-85	4С $\frac{4Вр1-200}{6АIII-150}$ 130×830 $\frac{25}{50}$	3	21,91 кг
5	ГОСТ 23279-85	4С $\frac{4Вр1-200}{6АIII-150}$ 130×470 $\frac{25}{50}$	4	12,57 кг
6	КЖИ-С23	С23	4	
7	ГОСТ 23279-85	4С $\frac{4Вр1-200}{6АIII-150}$ 145×505 $\frac{50}{25}$	4	14,80 кг
8	ГОСТ 23279-85	4С $\frac{4Вр1-200}{6АIII-150}$ 80×515 $\frac{25}{10}$	4	7,07 кг
9	КЖИ-С24	С24	4	
10	-С25	С25	4	
11	ГОСТ 23279-85	4С $\frac{6АIII-150}{4ВрI-200}$ 115×295 $\frac{75}{50}$	8	6,94 кг
12	КЖ.И-С26	С26	8	
13	ГОСТ 23279-85	4С $\frac{4Вр1-200}{6АIII-150}$ 65×830	3	11,08 кг
14	ГОСТ 23279-85	4С $\frac{4Вр1-200}{6АIII-150}$ 85×830	6	14,69 кг
15	ГОСТ 23279-85	4С $\frac{4Вр1-200}{6АIII-150}$ 105×830	3	17,74 кг
16	ГОСТ 23279-85	4С $\frac{4Вр1-200}{6АIII-150}$ 65×300 $\frac{75}{25}$	3	6,40 кг
17	ГОСТ 23279-85	4С $\frac{4Вр1-200}{6АIII-150}$ 85×530 $\frac{50}{25}$	5	5,74 кг
18	ГОСТ 23279-85	4С $\frac{4Вр1-200}{6АIII-150}$ 125×300 $\frac{75}{25}$	3	7,61 кг
19	ГОСТ 23279-85	4С $\frac{4Вр1-200}{6АIII-150}$ 125×150 $\frac{75}{25}$	2	3,25 кг
20	ГОСТ 23279-85	4С $\frac{4Вр1-200}{6АIII-150}$ 85×850 $\frac{50}{25}$	5	14,92 кг
21	ГОСТ 23279-85	4С $\frac{4Вр1-200}{6АIII-150}$ 65×515	8	7,07 кг
22	КЖ.И-С27	С27	4	
23	КЖ.И-С28	С28	8	
24	КЖ.И-С29	С29	8	
25	КЖ.И-С30	С30	8	
26	ГОСТ 23279-85	4С $\frac{4Вр1-200}{6АIII-150}$ 65×150 $\frac{75}{25}$	2	2,03 кг
27	ГОСТ 23279-85	4С $\frac{4Вр1-200}{6АIII-150}$ 145×275	4	7,95 кг
29	ГОСТ 23279-85	4С $\frac{6АIII-150}{4Вр1-200}$ 125×145	4	3,76 кг
		Изделия закладные		
30	1.400-15 В.1	МИ111-6	56	
39	То же	МН117-6	2	
54	1.400-15 В.1	МН134-6	12	
55	"	МН548 п.м.	111,0	
56	"	МН713-1	16	
57	903-1-270.89 КЖИ-МН28	МН28	4	
		Детали		
		Ф8АI ГОСТ 5781-82		
31*		ℓ=650	590	0,26 кг
32*		ℓ=350	130	0,14 кг
		Ф12АIII ГОСТ 5781-82		
33		ℓ=1450	132	1,29 кг
34		ℓ=2000	24	1,78 кг
35		ℓ=1700	8	1,51 кг
36		Ф6АI ГОСТ 5781-82, ℓ=п.м.	300,0	0,22 кг
37		Ф4Вр1 ГОСТ 6727-80, ℓ=650	110	0,06 кг
38		Ф12АIII ГОСТ 5781-82, ℓ=3800	16	3,37 кг
40		Ф12АIII ГОСТ 5781-82, ℓ=3200	28	2,84 кг
		Ф6АI ГОСТ 5781-82		
41		ℓ=1050	48	0,23 кг
43*		ℓ=180	250	0,04 кг
44*		ℓ=230	150	0,05 кг
		Ф12АIII ГОСТ 5781-82		
45		ℓ=1000	48	0,89 кг
46		ℓ=2900	24	2,29 кг
		Ф6АIII ГОСТ 5781-82		
48*		ℓ=400	130	0,09 кг
49*		ℓ=1050	120	0,23 кг
		4ВрI ГОСТ 6727-80		
50*		ℓ=900	80	0,09 кг
51*		ℓ=1570	32	0,15 кг
52*		ℓ=970	16	0,08 кг
53*		ℓ=1170	80	0,11 кг
59*		ℓ=850	32	0,08 кг
		Балка БМ1 шт. 8		
		Изделие закладное		
28	903-1-270.89 КЖИ-МН33	МН33	5.12	
		Детали		
42*		Ф6АI ГОСТ 5781-82, ℓ=1800	208	0,40 кг
47		Ф10АIII ГОСТ 5781-82, ℓ=5100	40	3,15 кг
58		Ф20АIII ГОСТ 5781-82, ℓ=5100	24	12,6 кг
		Материалы		
		Бетон класса В15	66,0	м³

* см. Ведомость деталей на листе 54.

Ведомость расхода стали на элемент см. на листе 54

Взам. инв. №

Подп. и дата

Инв. № подл.

Привязан:

Инв. №

ГИП	Монин		
Нач. отд.	Бродский		
Н. контр.	Зорин		
Гл. спец.	Зорин		
Зав. гр.	Шахновский		
Вед. инж.	Боднянская		
Провер.	Радько		
Разраб.	Литвиненко		
Расс.			

903-1-270.89 КЖ

Котельная с 4 котлами Е-10-1, ЦР. Золошлакоудаление механическое

Главный корпус

Стадия	Лист	Листов
Р	55	

Перекрытие на отметке 4.800 Спецификация участка монолитного УМ2. Вариант: каменные углы

Харьковский промстройниипроект

23935-03 1"

Альбом 6

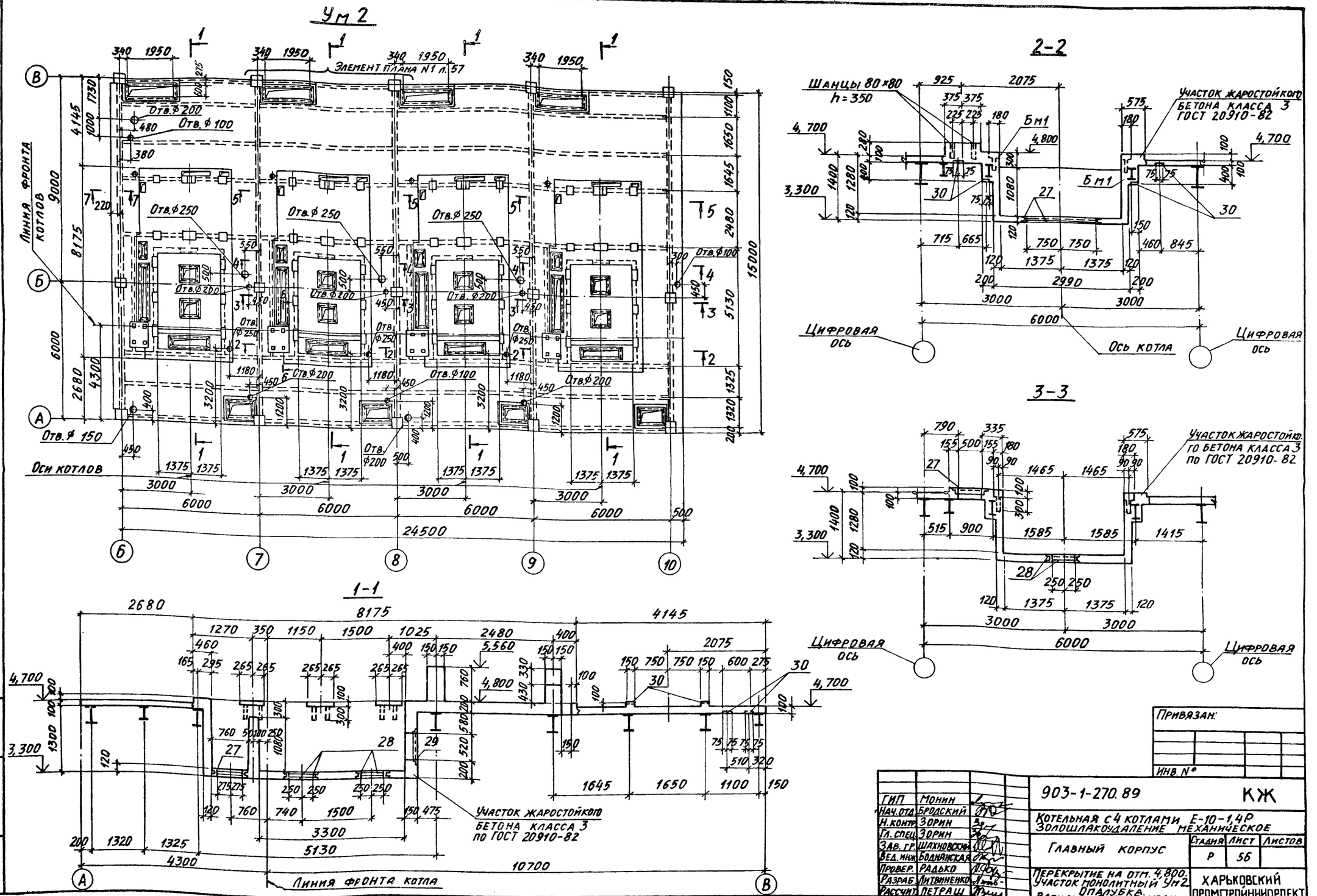

ГИП	Монин		
Нач. отд.	Бродский		
Н. контр.	Зорин		
Гл. спец.	Зорин		
Зав. гр.	Шахновский		
Вед. инж.	Боднянская		
Провер.	Радько		
Разраб.	Литвиненко		
Рассчит.	Петраш		

Привязан:

Инв. №

903-1-270.89 КЖ

Котельная с 4 котлами Е-10-1,4Р
Золошлакоудаление механическое

Главный корпус

Стадия	Лист	Листов
Р	56	

Перекрытие на отм. 4,800. Участок монолитный Ум2. Опалубка. Вариант: Бурые угли.

ХАРЬКОВСКИЙ ПРОМСТРОЙНИИПРОЕКТ

23935-09 11

Инв. № подл. | Подпись и дата | Взам. инв. №

Альбом 6

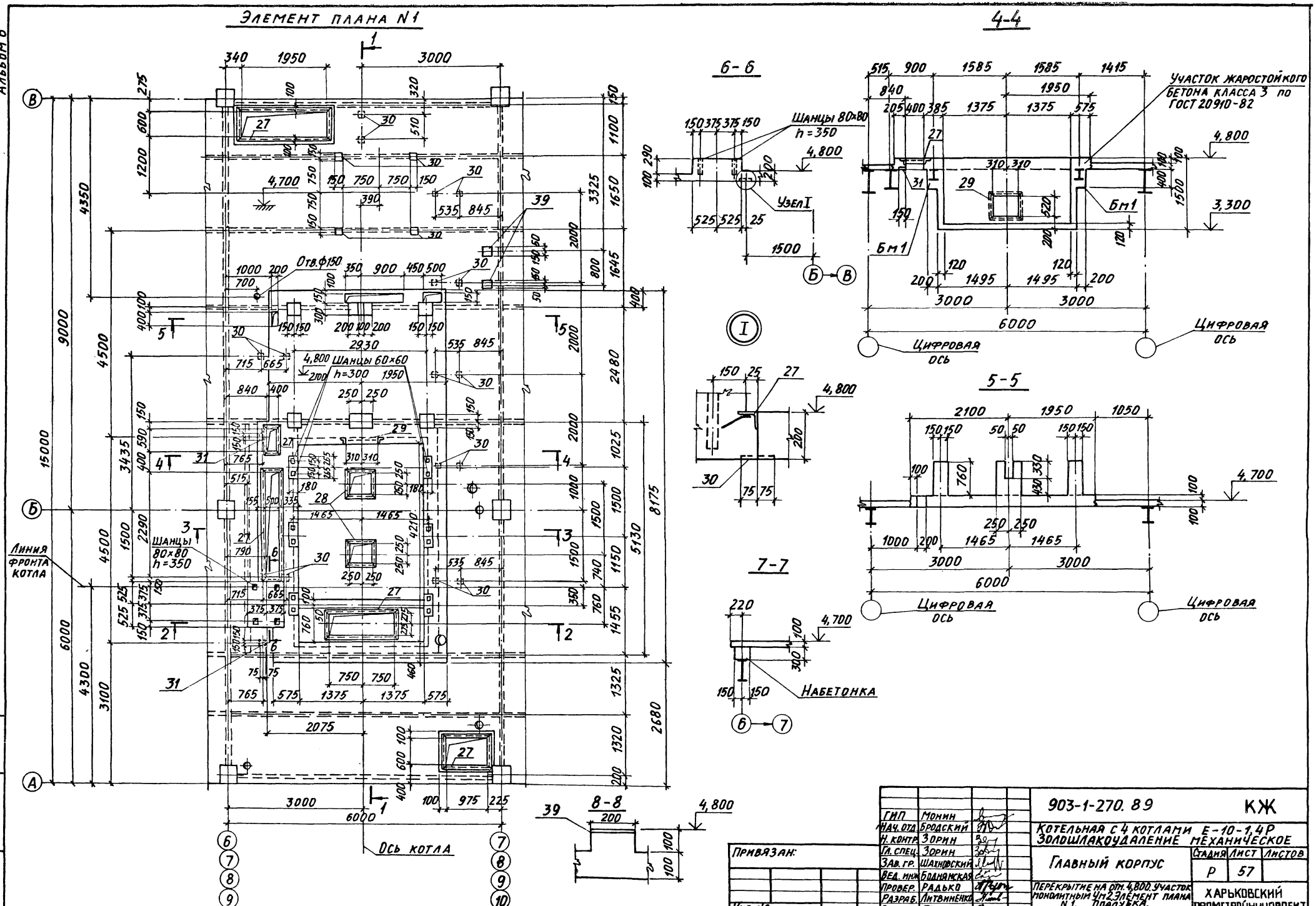

ГИП	Монин		
Нач. отд.	Бродский		
Н. контр.	Зорин		
Гл. спец.	Зорин		
Зав. гр.	Шахновский		
Вед. инж.	Боднянская		
Провер.	Радько		
Разраб.	Литвиненко		
Рассчит.	Петраш		

Привязан:

Инв. №

903-1-270.89 КЖ

Котельная с 4 котлами Е-10-1,4Р
Золошлакоудаление механическое

Главный корпус

Стадия	Лист	Листов
Р	57	

Перекрытие на отм. 4,800. Участок монолитный Чм2. Элемент плана N1. Опалубка. Вариант: Бурые угли.

Харьковский промстройниипроект

Инв. № подл. | Подпись и дата | Взам. инв. №

23935-09 12

Альбом 6

Схема расположения нижних сеток Ум2

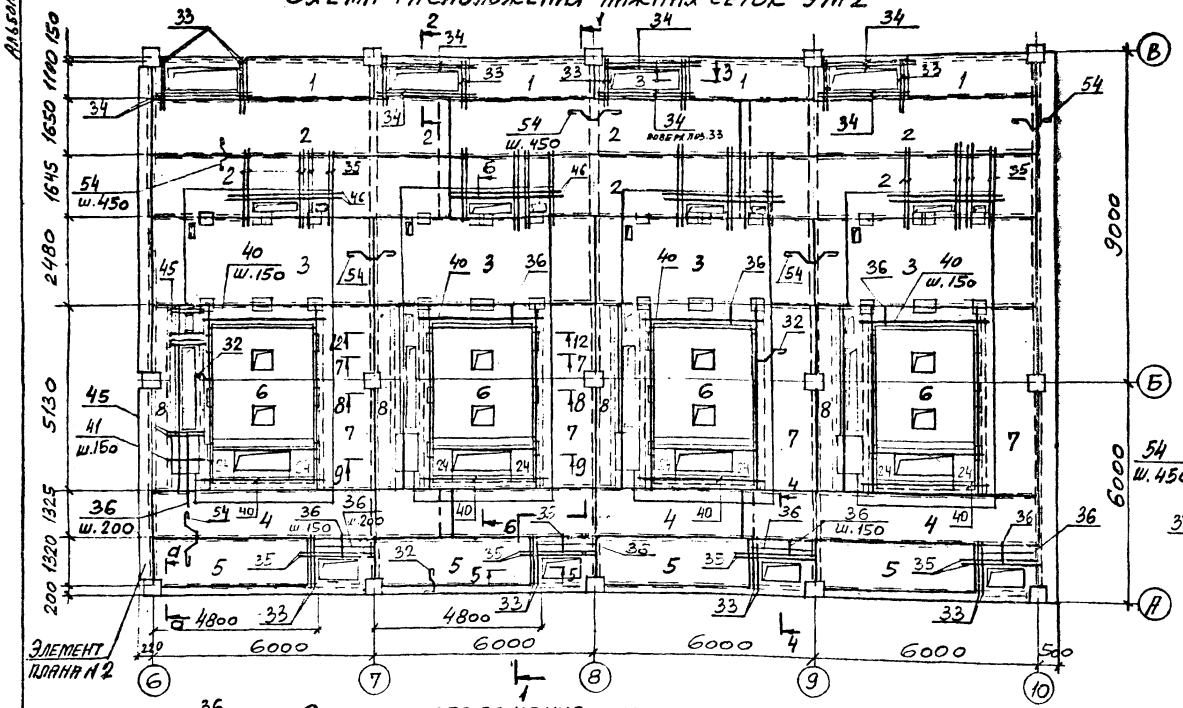

Схема расположения верхних сеток Ум2

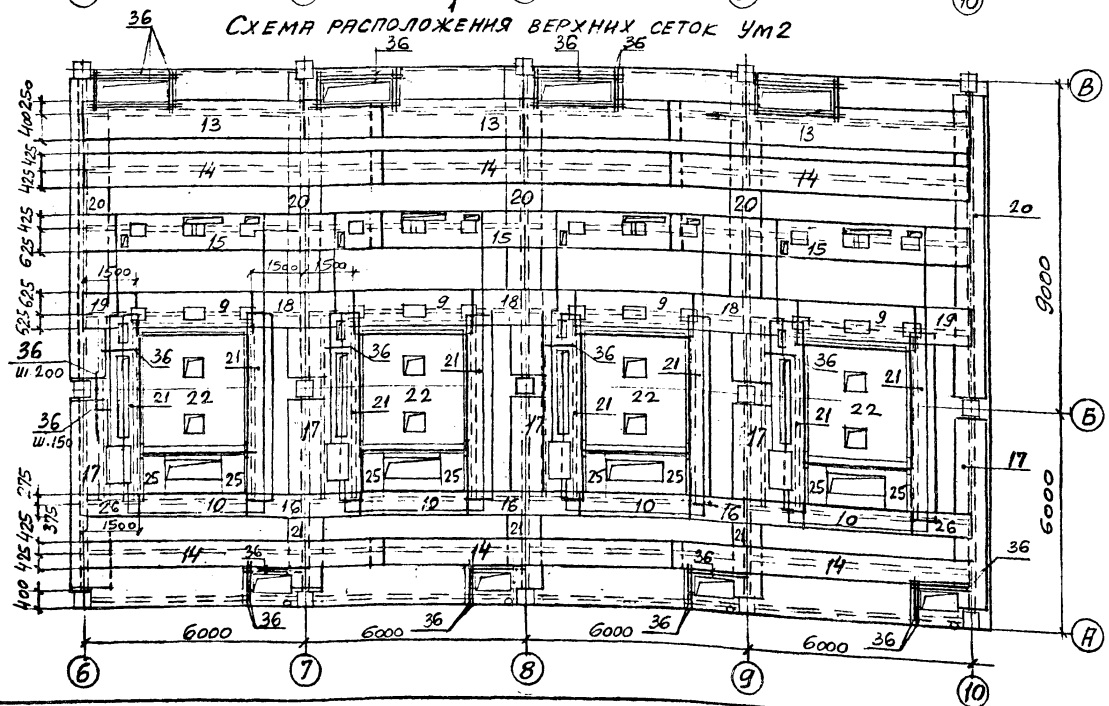

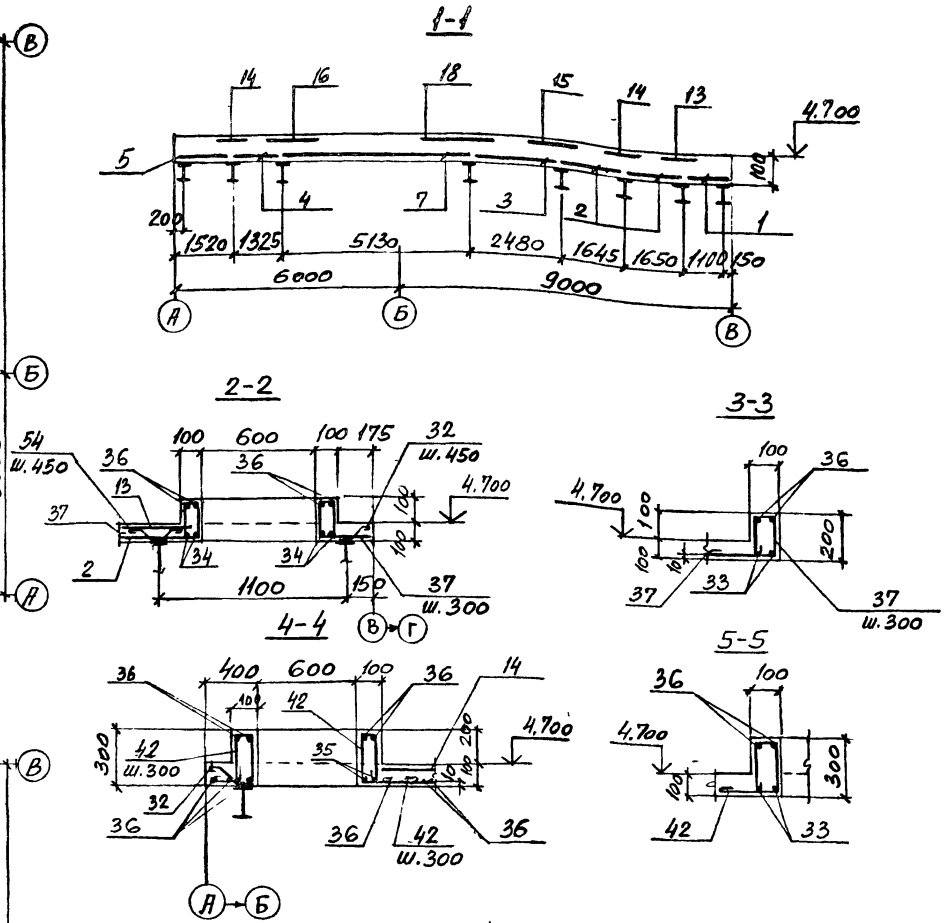

Опалубочный чертеж см. лист 56.
Спецификацию см. лист 61
Ведомость расхода стали см. лист 60.

ГИП	Монин		903-1-270.89 КЖ
Нач. отд.	Бродский		Котельная с 4 котлами Е-10-1, 4Р. Золошлакоудаление механическое.
Н. контр.	Зорин		
Гл. спец.	Зорин		Главный корпус — Стадия: Р; Лист: 58; Листов:
Зав. гр.	Шахновский		
Вед. инж.	Боднянская		Перекрытие на отм. 4,800. Участок монолитный ум 2. Армирование. Вариант: бурые угли
Провер.	Радько		Харьковский промстройниипроект
Разраб.	Литвиненко		
Рассчит.			

Привязан:

Инв. №

23935-09 13

Альбом 6

6-6

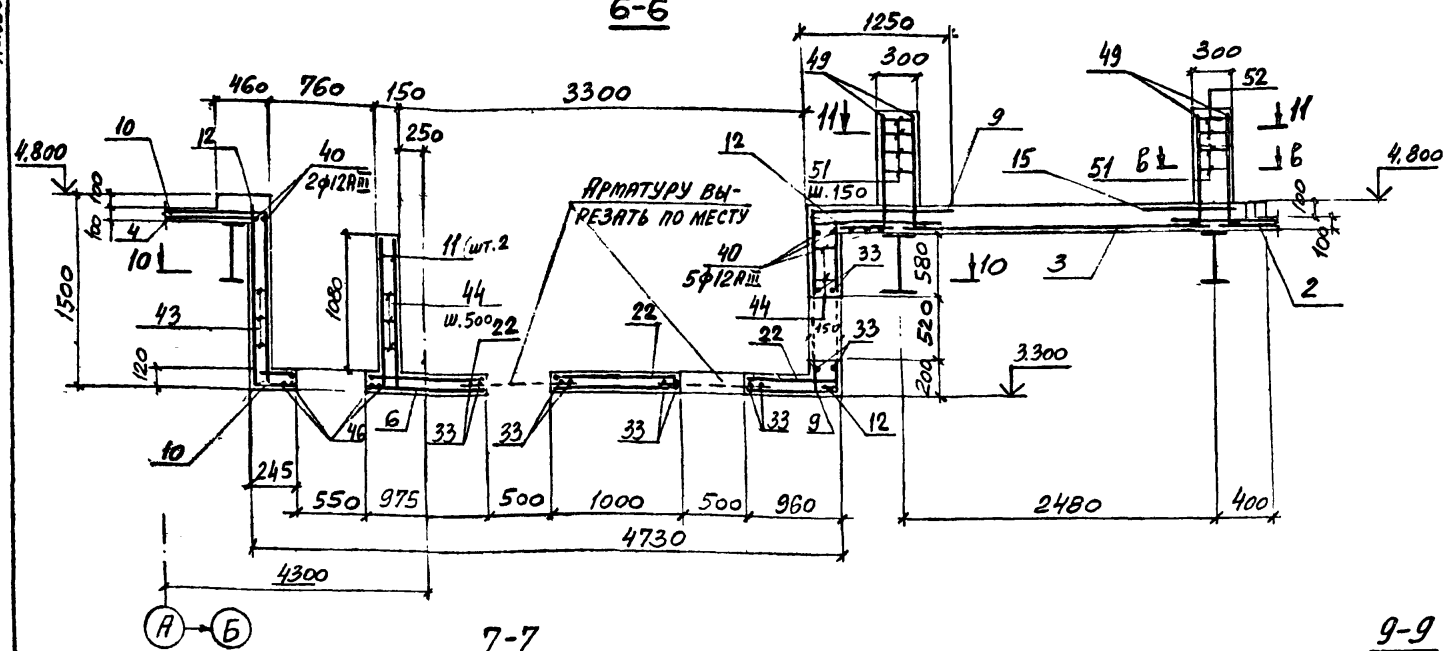

7-7

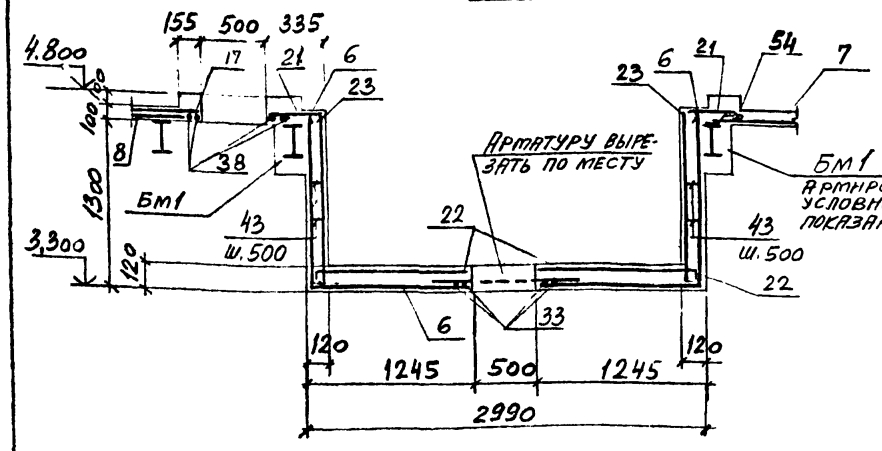

8-8

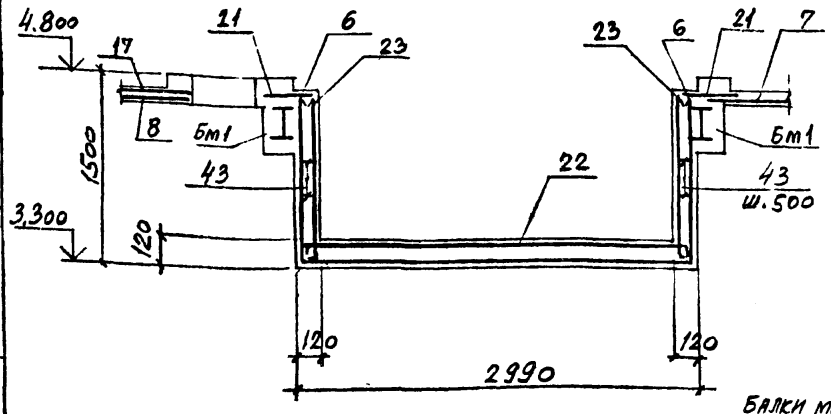

9-9

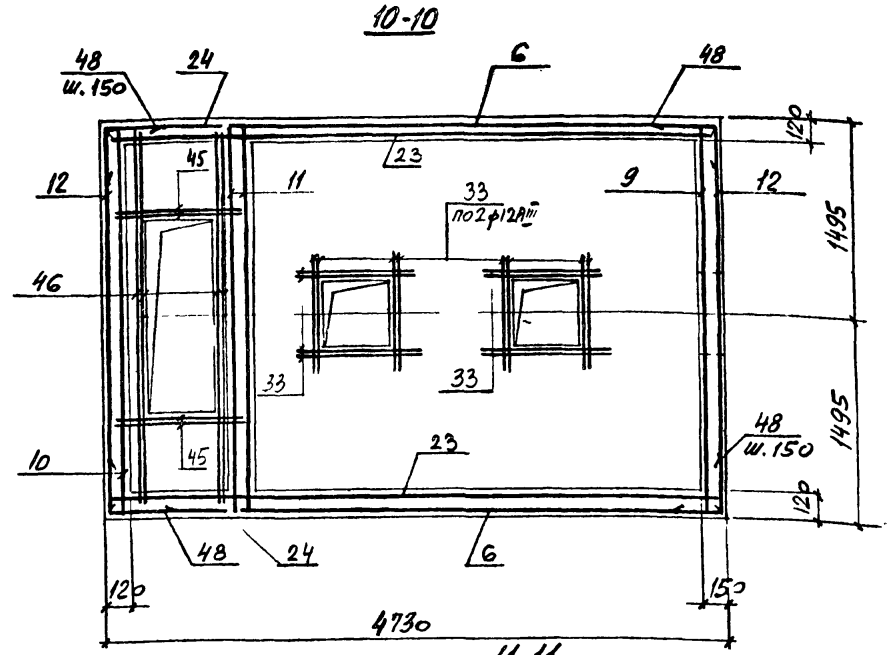

10-10

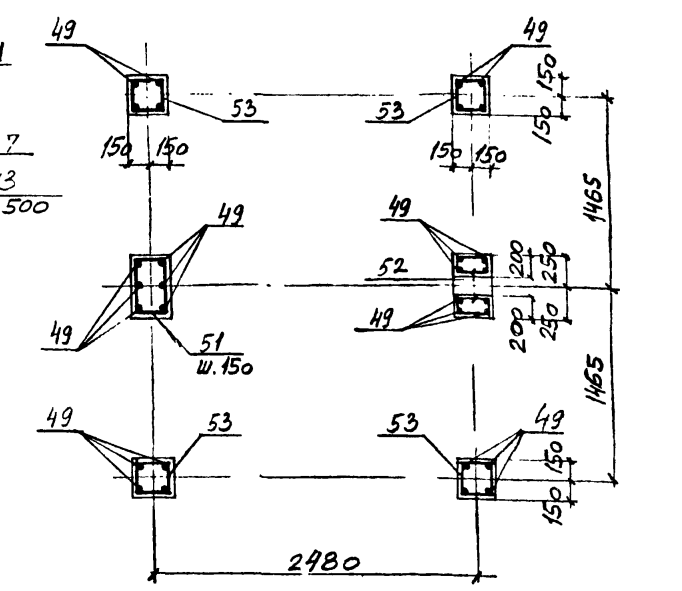

в-в

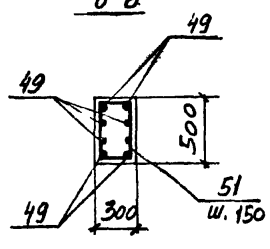

б-б

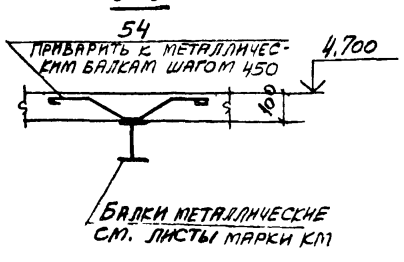

а-а

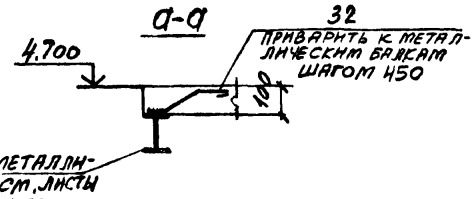

Привязан

Инв. №

ГИП	Монин	
Нач. отд.	Бродский	
Н. контр.	Зорин	
Гл. спец.	Зорин	
Зав. гр.	Шуховский	
Вед. инж.	Водянская	
Провер.	Рудько	
Разраб.	Литвинец	

903-1-270.89 КЖ

Котельная с 4 котлами Е-10-1, 4Р. Золошлакоудаление механическое.

Главный корпус

Стадия	Лист	Листов
Р	59	

Перекрытие на отм. 4.800 участок толщиной 1/2 сечения 6-6 ... 11-11. Арматурные чертежи. Вариант: бурые угли

Харьковский Промстройниипроект

23935-09 14

Инв. № подл. | Подпись и дата | Взам. инв. №

Альбом 6

Элемент плана №2
(Схема расположения нижних сеток)

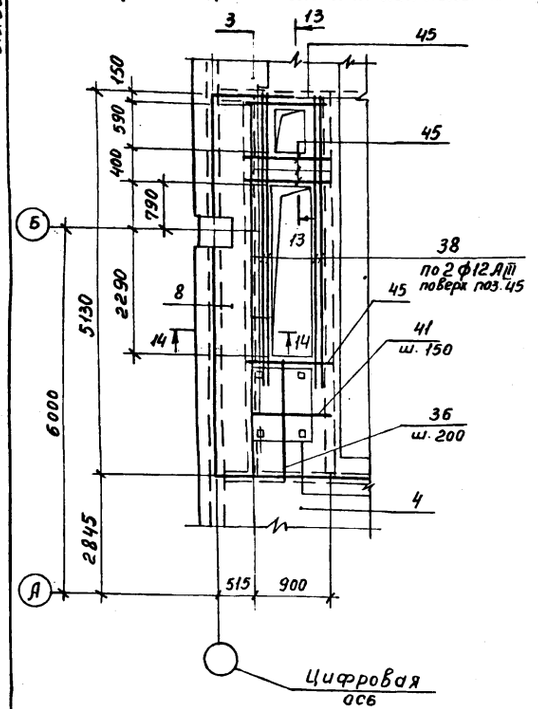

12-12

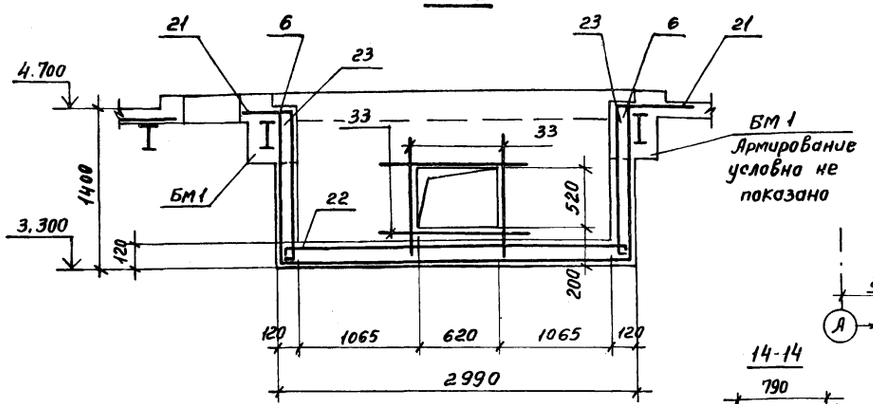

БМ 1

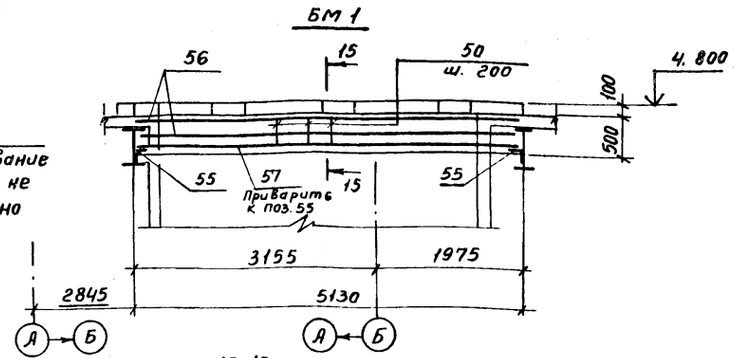

13-13

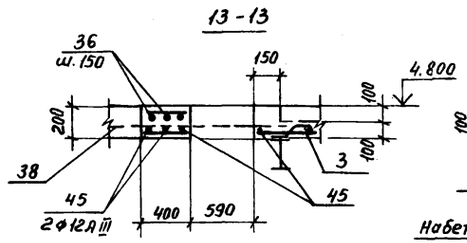

14-14

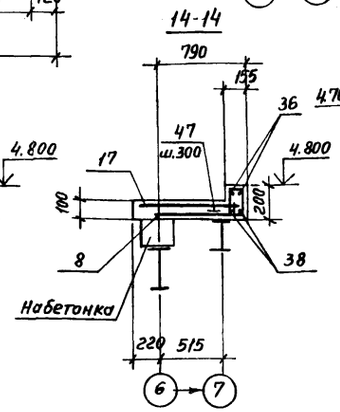

15-15

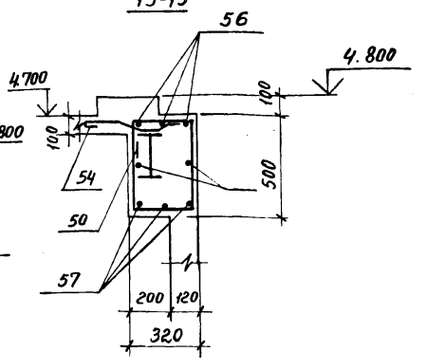

Ведомость деталей

Поз.	Эскиз
54	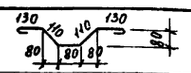
32	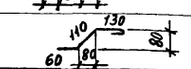
37	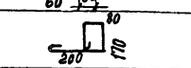
42	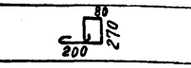
43	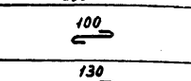
44	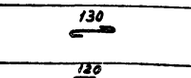
47	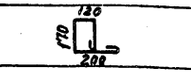

Поз.	Эскиз
48	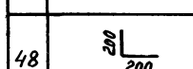
49	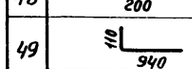
50	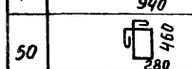
51	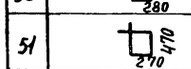
52	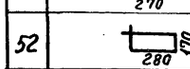
53	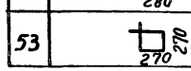

Ведомость расхода стали на элемент, кг

Марка элемента	Арматурные изделия										Изделия закладные							Общий расход, кг
	Арматура класса									Всего	Арматура класса	Прокат марки					Всего	
	Вр1		AI		AIII						AIII	Вст3 кп2						
	ГОСТ 6727-80		ГОСТ 5781-82								ГОСТ 5781-82	ГОСТ 19903-74*			ГОСТ 8509-86			
	ф4	Итого	ф6	ф8	Итого	ф6	ф10	ф12	ф20	Итого	ф8	Итого	δ=6	δ=8	Итого	50×5	25×6	160×16	Итого	
Участок монолитный УМ2	361,6	361,6	146,8	173,2	320,0	1348,2	74,4	486,9	302,4	2211,9	2893,5	70,1	70,1	121,8	42,4	164,2	534,3	79,2	196,4	809,9	1044,2	3937,7

Спецификацию см. лист 61

				903-1-270.89	КЖ
ГИП	Монин			Котельная с 4 котлами Е-10-1,4р. Золошлакоудаление механическое.	
Нач. отд	Бродский				
Н. контр	Зарин				
Гл. спец	Зарин			Главный корпус	Стадия: Р; Лист: 60; Листов:
Зав. гр.	Шахнавский				
Вед. инж	Боднянская				
Провер.	Радько			Перекрытие на отм. 4.800 участок монолитный УМ 2 элемент плана №2. Армирование Вариант: Бурые угли.	Харьковский Промстройниипроект
Разраб.	Литвиненко				
Рассчит.					
Привязан:					
Инв. №					

23935-09 15

Альбом 6

Спецификация участка монолитного УМ 2

Поз.	Обозначение	Наименование	Кол.	Примеч.
		Плита УМ 2 шт. 1		
		Сборочные единицы		
		Сетки арматурные		
1	ГОСТ 23279-85	4С 4Вр1-200 / 6AIII-150 120×365 25/100	4	8,82 кг
2	ГОСТ 23279-85	4С 4Вр1-200 / 6AIII-150 165×830	6	28,04 кг
3	ГОСТ 23279-85	4С 4Вр1-200 / 6AIII-150 245×595 50/25	4	29,14 кг
4	ГОСТ 23279-85	4С 4Вр1-200 / 6AIII-150 130×830 25/50	3	21,91 кг
5	ГОСТ 23279-85	4С 4Вр1-200 / 6AIII-150 130×470 25/50	4	12,57 кг
6	КЖИ-С23	С23	4	
7	ГОСТ 23279-85	4С 4Вр1-200 / 6AIII-150 145×505 50/25	4	14,80 кг
8	ГОСТ 23279-85	4С 4Вр1-200 / 6AIII-150 80×515 25/100	4	9,50 кг
9	КЖИ-С24	С24	4	
10	-С25	С25	4	
11	ГОСТ 23279-85	4С 6AIII-150 / 4Вр1-200 115×295 75/50	8	6,94 кг
12	КЖИ-С26	С26	8	
13	ГОСТ 23279-85	4С 4Вр1-200 / 6AIII-150 65×830	3	11,08 кг
14	ГОСТ 23279-85	4С 4Вр1-200 / 6AIII-150 85×830	6	14,69 кг
15	ГОСТ 23279-85	4С 4Вр1-200 / 6AIII-150 105×830	3	17,74 кг
16	ГОСТ 23279-85	4С 4Вр1-200 / 6AIII-150 65×300 75/25	3	6,40 кг
17	ГОСТ 23279-85	4С 4Вр1-200 / 6AIII-150 85×530	5	5,74 кг
18	ГОСТ 23279-85	4С 4Вр1-200 / 6AIII-150 125×300 75/25	3	7,61 кг
19	ГОСТ 23279-85	4С 4Вр1-200 / 6AIII-150 125×150 75/25	2	3,25 кг
20	ГОСТ 23279-85	4С 4Вр1-200 / 6AIII-150 85×850 50/25	5	14,92 кг
21	ГОСТ 23279-85	4С 4Вр1-200 / 6AIII-150 65×515	8	7,07 кг
22	903-1-207.89 КЖ.И-С27	С27	4	
23	КЖИ-С28	С28	8	
24	КЖ.И-С29	С29	8	
25	КЖ.И-С30	С30	8	
26	ГОСТ 23279-85	4С 4Вр1-200 / 6AIII-150 65×150 75/25	2	6,1 кг
		Изделия закладные		
27	1.400-15 в.0	МН548 п.м.	106.0	
28	То же	МН713-1	16	
29	903-1-207.89 КЖИ-МН28	МН28	4	
30	1.400-15 в.0	МН111-6	88	
31	То же	МН134-6	8	
39		МН117-6	2	
		Детали		
32*		Ф8AI ГОСТ 5781-82 ℓ=350	130	0,26 кг
		Ф12AIII ГОСТ 5781-82		
33		ℓ=1450	138	1,15 кг
34		ℓ=2650	16	2,35 кг
35		ℓ=1700	40	1,51 кг
36		Ф6AI ГОСТ 5781-82 ℓ=п.м.	300.0	0,22 кг
37*		Ф4Вр1 ГОСТ 6727-80 - ℓ=700	80	0,07 кг
		Ф12AIII ГОСТ 5781-82		
38		ℓ=3800	16	3,37 кг
40		ℓ=3200	28	2,84 кг
		Ф6AIII ГОСТ 5781-82		
41		ℓ=1050	48	0,23 кг
42		4Вр1 ГОСТ 6727-80 ℓ=900	84	0,09 кг
		Ф6AI ГОСТ 5781-82		
43*		ℓ=180	250	0,04 кг
44*		ℓ=230	150	0,05 кг
		Ф12AIII ГОСТ 5781-82		
45		ℓ=1000	48	0,89 кг
46		ℓ=2900	24	2,58 кг
47		Ф4Вр1 ГОСТ 6727-80 ℓ=850	32	0,08 кг
		Ф6AIII ГОСТ 5781-82		
48*		ℓ=400	130	0,09 кг
49*		ℓ=1050	120	0,23 кг
		Ф4Вр1 ГОСТ 6727-80		
51*		ℓ=1570	32	0,15 кг
52*		ℓ=970	16	0,10 кг
53*		ℓ=1170	80	0,11 кг
54*		Ф8AI ГОСТ 5781-82 ℓ=650	590	0,26 кг
		Балка БМ1 (шт. 8)		
		Изделие закладное		
55	903-1-270.89 КЖИ-МН33	МН33	5.1	п.м.
		Детали		
50*		Ф6AI ГОСТ 5781-82 ℓ=1800	208	0,40 кг
56		Ф10AIII ГОСТ 5781-82 ℓ=5100	40	3,15 кг
57		Ф20AIII ГОСТ 5781-82 ℓ=5100	24	12,6 кг
		Материалы		
		Бетон класса В15	68.0	м³

* см ведомость деталей на листе 60

Ведомость расхода стали на элемент см. на листе 60

Взам. инв. №

Подп. и дата

Инв. № подл.

Привязан:

Инв. №

ГИП	Монин	903-1-270.89 КЖ	
Нач. отд.	Бродский	Котельная с 4 котлами Е-10-1, 4р. Золошлакоудаление механическое	
Н. контр.	Зорин		
Гл. спец.	Зорин	Главный корпус	Стадия: Р; Лист: 61; Листов:
Зав. гр.	Шахновский		
Вед. инж.	Богнянская		
Пров.	Радько	Перекрытие на отм. ч. 800 Спецификация участка монолитного УМ2 Вариант: Бурые угли	Харьковский промстройниипроект
Разраб.	Литвиненко		
Рассчит.			

Альбом 6

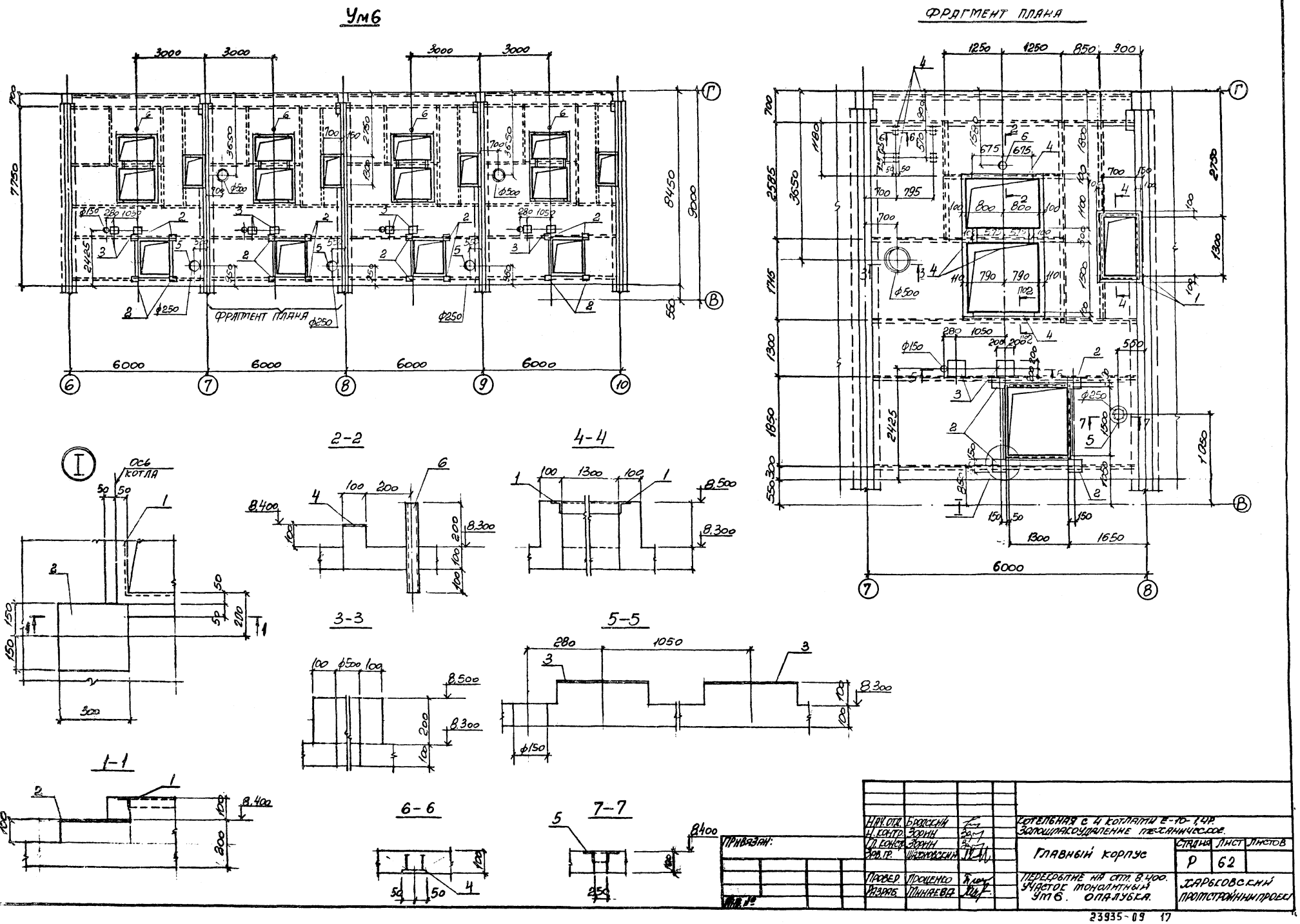

Нач. отд.	Бродский		Котельная с 4 котлами Е-10-1,4Р. Золошлакоудаление механическое.	
Н. контр.	Зорин			
Гл. констр.	Зорин		Главный корпус	Стадия: Р; Лист: 62; Листов:
Зав. гр.	Шахновский			
Провер.	Проценко		Перекрытие на отм. 8.400. Участок монолитный Ум6. Опалубка.	Харьковский Промстройниипроект
Разраб.	Минаева			

Привязан:

Инв. №

23935-09 17

Альбом 6

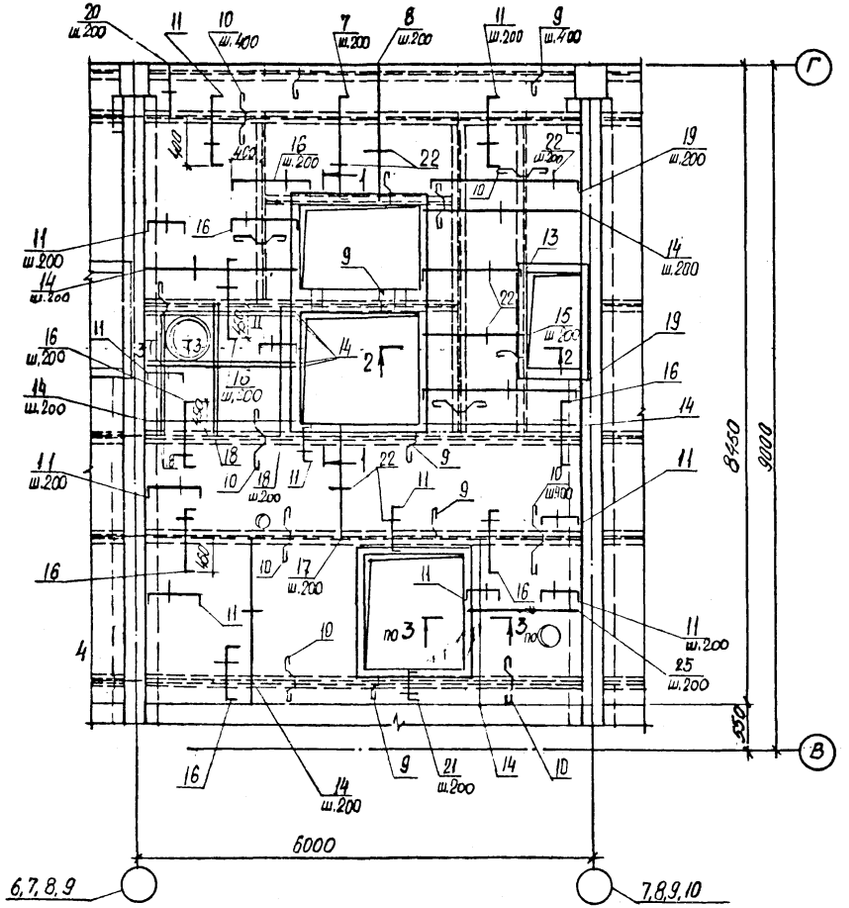

1-1

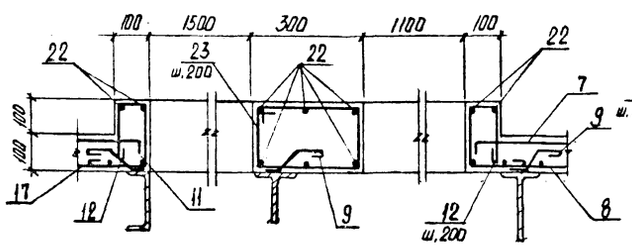

3-3

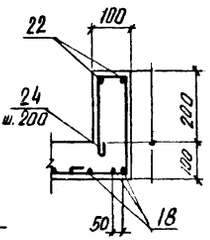

2-2

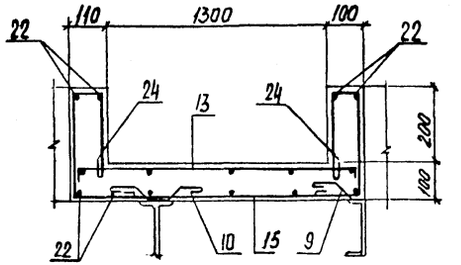

Ведомость деталей

Поз.	Эскиз
7	80 1340 80
9	80 130 80 60
10	80 130 80 80 80 130
11	80 570 80
13	80 1270 80
16	80 840 80
19	80 2020 80
23	230 190
12	90 190 150 150
24	90 290 250 150
21	80 470 80

Спецификация участка монолитного Ум6

Поз.	Обозначение	Наименование	Кол.	Примечан.
		Сборочные единицы		
1	3.400-6/76	Изделие закладное МН4-46	40,0 п.м	4,4 кг
2	1.400-15 в.1 130-59	то же МН126-6	16	7,1 кг
3	то же 170-29	" МН156-6	8	13,3 кг
4	" 140-05	" МН127-6	14,2 п.м	6,0 кг
5	" 730	" МН776	3	3,7 кг
6	903-1-270.89 КЖ.И-МНН..МН13	" МН13	4	2,2 кг
		Детали		
7*		ф8АIII, ГОСТ 5781-82, ℓ=1500	52	0,59 кг
8		ф8АIII, то же ℓ=1850	52	0,73 кг
9*		ф8АI " ℓ=350	168	0,14 кг
10*		ф8АI " ℓ=650	336	0,26 кг
11		ф8АIII " ℓ=730	372	0,29 кг
12*		ф6АI " ℓ=660	64	0,15 кг
13*		ф8АIII " ℓ=1430	28	0,56 кг
14		ф8АIII " ℓ=2020	264	0,80 кг
15		ф8АIII " ℓ=1270	28	0,50 кг
16*		ф8АIII " ℓ=1000	376	0,4 кг
17		ф8АIII " ℓ=1620	116	0,64 кг
18		ф8АIII " ℓ=1710	44	0,67 кг
19*		ф8АIII " ℓ=2180	64	0,86 кг
20		ф8АIII " ℓ=670	64	0,27 кг
21*		ф8АIII " ℓ=630	28	0,25 кг
22		ф6АI " ℓ=п.м	1860	0,22 кг
23*		ф6АI " ℓ=960	32	0,21 кг
24*		ф6АI ℓ=860	240	0,19 кг
25		ф8АIII ℓ=1470	40	0,58 кг
		Материалы		
		Бетон класса В15		18,2 м3

*) см. ведомость деталей

Ведомость расхода стали на элемент, кг

Марка элемента	Изделия арматурные: Арматура класса А-III, ГОСТ 5781-82, ф8		Изделия арматурные: Арматура класса А-I, ГОСТ 5781-82, ф6		Всего	Изделия закладные: Арматура класса А-III, ГОСТ 5781-82, ф8	ф12		Итого	Прокат марки ВСт3кп: ГОСТ 19903-74*, δ=6	δ=8	δ=10	Итого	ГОСТ 8509-86, L50x5		ГОСТ 3262-75*, Труба ф50		Всего	Общий расход
Ум 6	861,7		510,8		1372,5	37,2	20,4		57,6	62,0	185,2	27,2	274,4	161,9		7,9		501,6	1374,3

Нач. отд.	Бродский		
Н. контр.	Зорин		
Гл. спец.	Зорин		
Зав. гр.	Шакновский		
Провер.	Проценко		
Разраб.	Лучкатая		

Привязан:

Инв. №

903-1-270.89 КЖ

Котельная с 4 котлами Е-10-1,4Р
Золошлакоудаление механическое

Главный корпус

Стадия	Лист	Листов
Р	63	

Перекрытие на отм. 8.400.
Участок монолитный
Ум 6. Армирование

ХАРЬКОВСКИЙ ПРОМСТРОЙНИИПРОЕКТ

23935-09 18

Альбом 6

УМ8

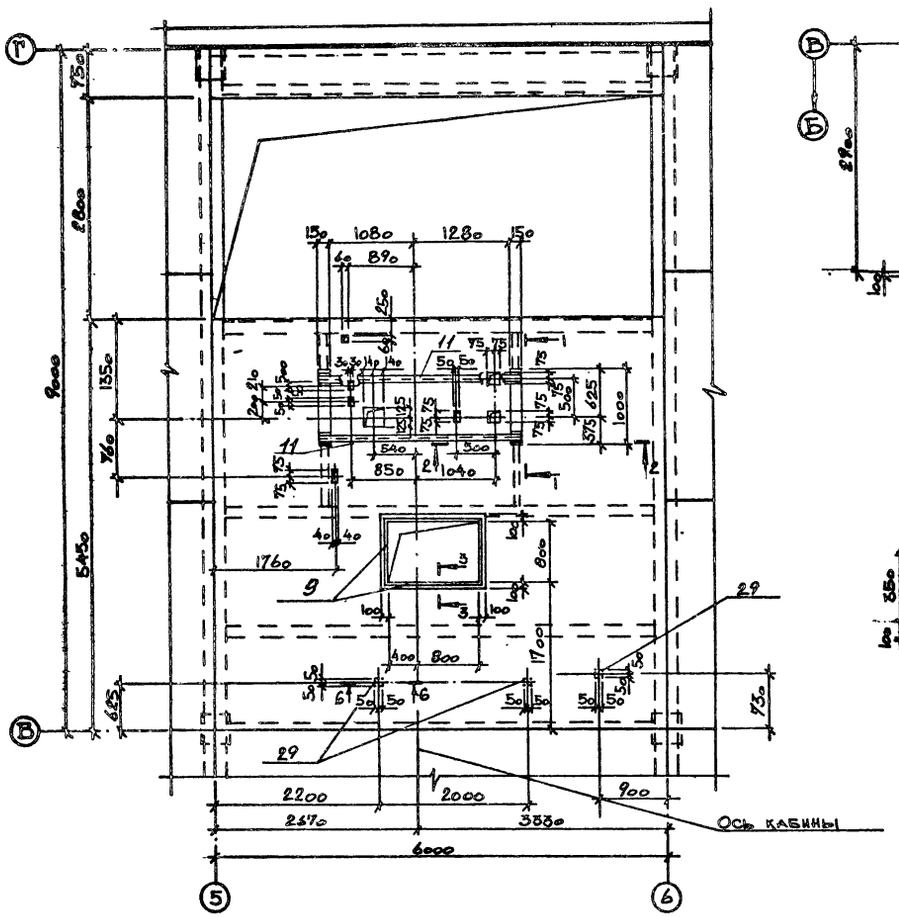

УМ9

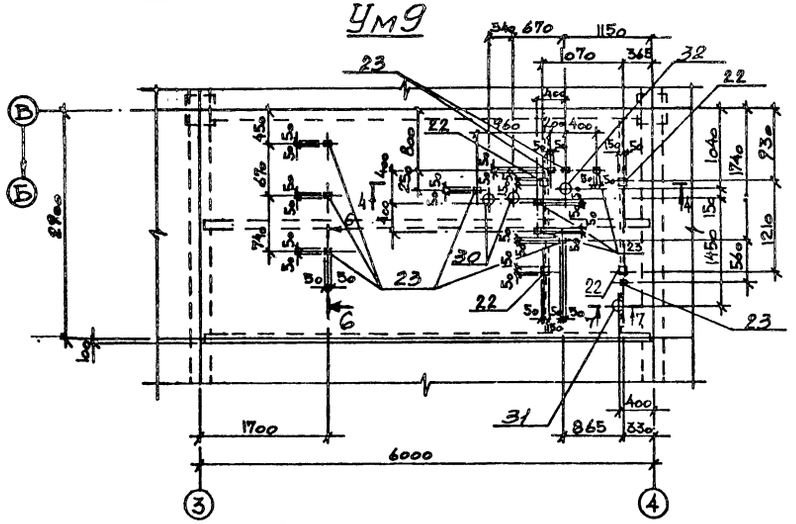

УМ11

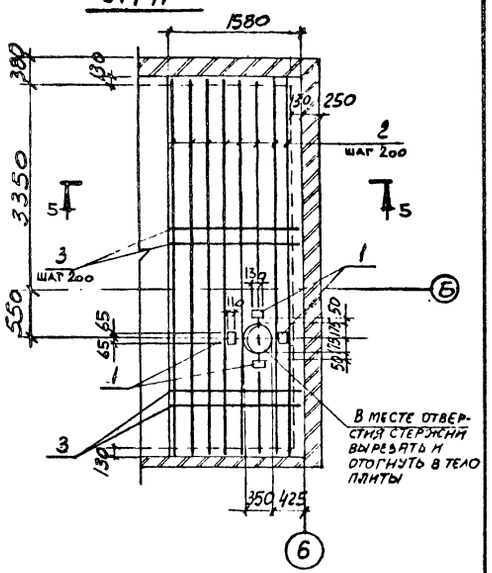

4-4

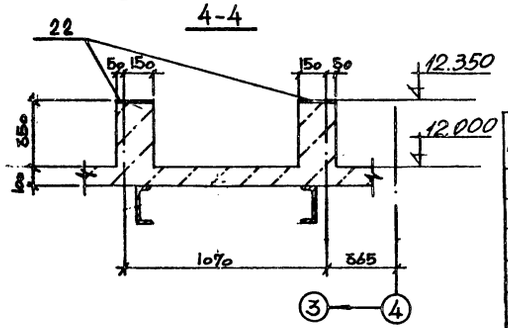

3-3

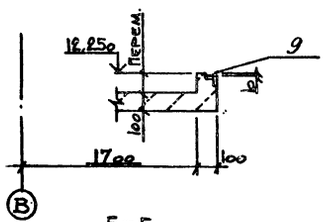

1-1

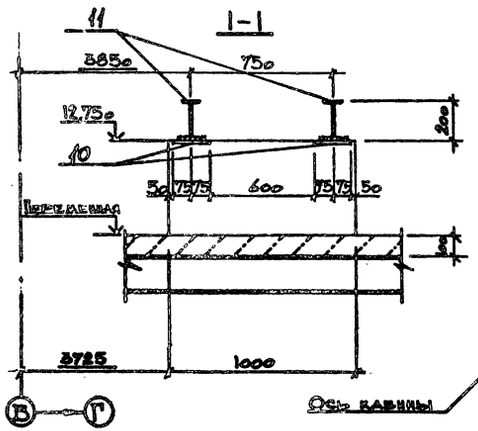

2-2

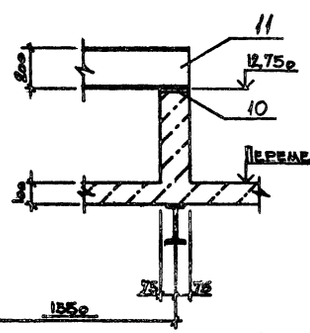

5-5

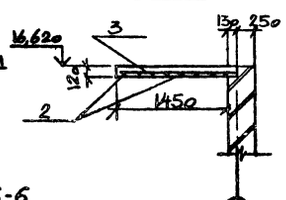

7-7

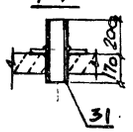

6-6

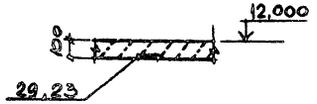

Спецификация участка монолитного УМ11

Поз.	Обозначение	Наименование	Кол.	Примеч.
		Участок монолитный УМ11		
		Изделия закладные		
1	ГОСТ 22701.5-77	М6	4	1,3 кг
		Детали		
2		ф16 AIII, ГОСТ 5781-82, ℓ=5070	8	8,0 кг
3		ф8 AIII, То же, ℓ=1550	26	0,61 кг
		Материалы		
		Бетон класса В15	0,98 м³	

1. Ведомость расхода стали на УМ11 смотрите на листе 66.
2. Закладные изделия поз. 23, 29 устанавливать по сечению 6-6.

Привязан:

Инв. №

Начальник	Бродский		
Н. контр.	Зорин		
Гл. спец.	Зорин		
Зав. гр.	Шаховской		
Вед. инж.	Болтянская		
Провер.	Шаховской		
Разраб.	Мартонова		

903-1-270.89 КЖ

Котельная с 4 котлами Е-10-1,4Р
Золошлакоудаление механическое

Главный корпус

Стадия	Лист	Листов
Р	64	

Участок монолитный УМ8,УМ9 Опалубка. Участок монолитный УМ11. Опалубка и армирование

ХАРЬКОВСКИЙ ПРОМСТРОЙНИИПРОЕКТ

Инв. № подл. | Подпись и дата | Взам. инв. №

Альбом 6

Ум 8
Схема расположения нижних сеток

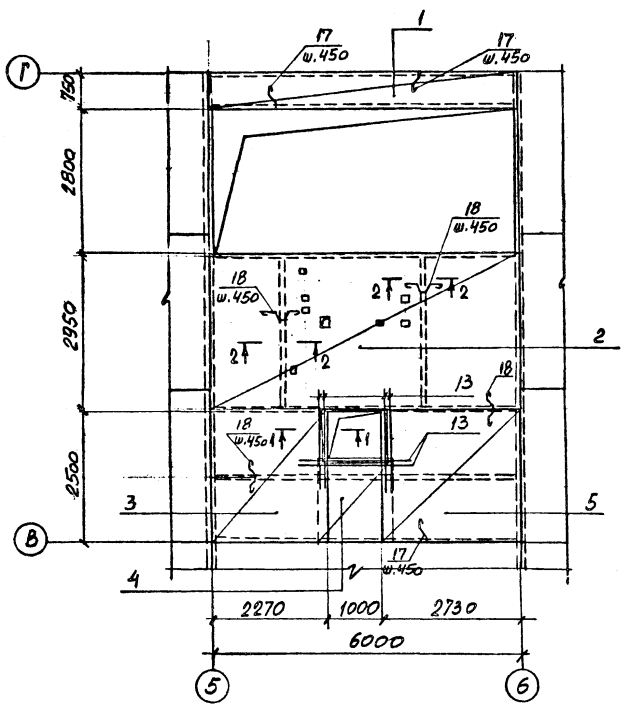

Ум 8
Схема расположения верхних сеток

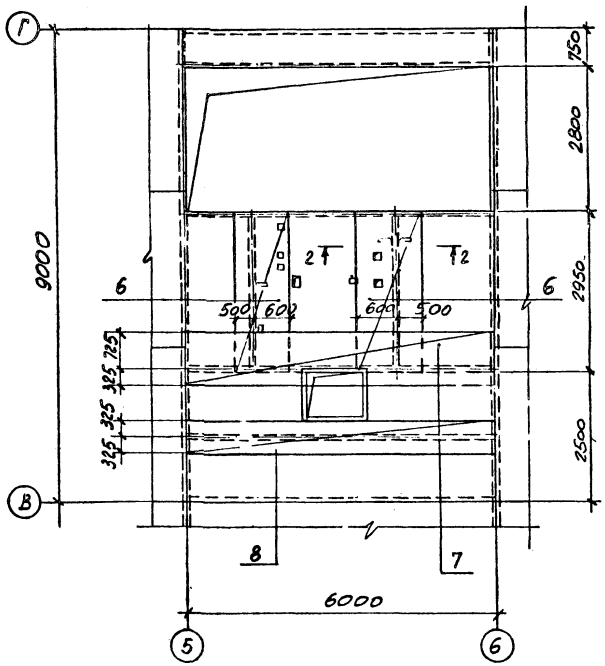

Ум 7
Опалубка и армирование

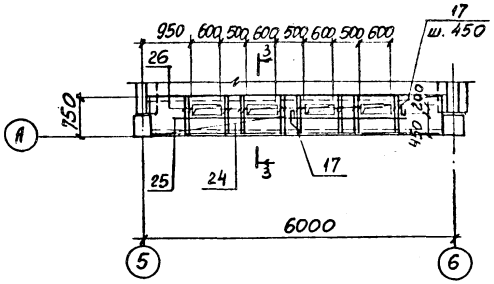

Ум 9
Схема расположения нижних сеток

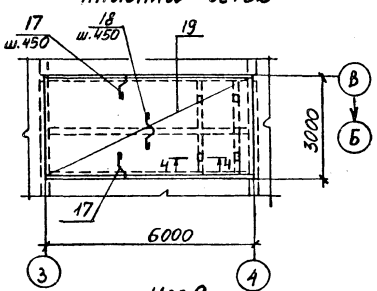

Ум 9
Схема расположения верхних сеток

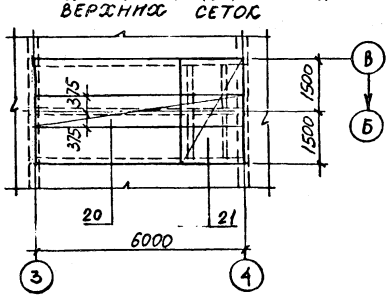

1-1

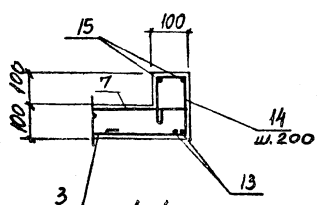

2-2

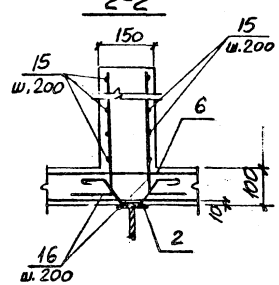

3-3

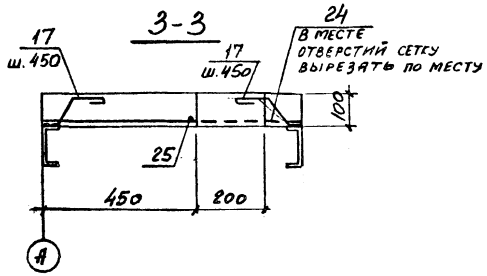

4-4

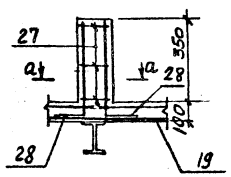

А-А

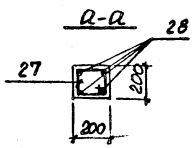

Нач. отд.	Бродский			Котельная с 4 котлами Е-10-1,4Р Золошлакоудаление механическое	
Н. контр.	Зорин				
Гл. спец.	Зорин			Главный корпус	Стадия: Р; Лист: 65; Листов:
Зав. гр.	Шаховский				
Вед. инж.	Борщанская				
Провер.	Борщанская			Участок монолитный Ум 7. Опалубка и армирование. Участок монолитный Ум 8; Ум 9. Армирование.	Харьковский промстройниипроект
Разраб.	Литвинова				

Привязан:

Инв. N

Инв. N подл. | Подпись и дата | Взам. инв. N

Альбом 6

Поз.	Обозначение	Наименование	Кол.	Примеч.
		Участок монолитный Ум-8		
		Сборочные единицы		
		Сетки арматурные		
1	ГОСТ 23279-85	4С $\frac{6АIII-200}{8АIII-200}$ 70×595 $\frac{75}{50}$	1	13,6 кг
2	То же	4С $\frac{8АIII-200}{8АIII-200}$ 290×595 $\frac{75}{50}$	1	69,6 кг
3	"	4С $\frac{8АIII-200}{6АIII-200}$ 225×245	1	18,1 кг
4	"	4С $\frac{8АIII-200}{6АIII-200}$ 105×165	1	6,0 кг
5	"	4С $\frac{6АIII-200}{8АIII-200}$ 245×270 $\frac{50}{25}$	1	21,3 кг
6	"	4С $\frac{6АIII-200}{8АIII-200}$ 110×290 $\frac{50}{50}$	2	10,4 кг
7	"	4С $\frac{6АIII-200}{8АIII-200}$ 105×595 $\frac{75}{25}$	1	20,3 кг
8	"	4С $\frac{6АIII-200}{8АIII-200}$ 65×595 $\frac{75}{25}$	1	13,0 кг
		Изделия закладные		
9	1.400-15 в.0	МН548	4,0 пм	
10	То же	МН112-3	4	
11	903-1-270.89 КЖИ-МС17...МС20	МС20	5,32 пм	
29	1.400-15. в.0	МН 105-6	3	

Поз.	Обозначение	Наименование	Кол.	Примеч.
		Детали		
13		ф10АIII, ГОСТ 5781-82, ℓ = 1500	4	0,9 кг
14*		ф6АI, то же, ℓ = 680	18	0,15 кг
15		ф6АI " , ℓ = п.м.	20,0 п.м	0,22 кг
16*		ф8АIII " , ℓ = 900	24	0,36 кг
17*		ф8АI " , ℓ = 350	56	0,14 кг
18*		ф8АI " , ℓ = 650	38	0,26 кг
		Материалы		
		Бетон класса В15	3,64 м³	
		Участок монолитный Ум9		
		Сборочные единицы		
		Сетки арматурные		
19	ГОСТ 23279-85	4С $\frac{8АIII-200}{6АIII-200}$ 295×595 $\frac{75}{75}$	1	54,8 кг
20	То же	4С $\frac{6АIII-200}{8АIII-200}$ 75×595 $\frac{75}{75}$	1	14,2 кг
21	"	4С $\frac{6АIII-200}{8АIII-200}$ 170×295 $\frac{75}{50}$	1	16,0 кг
		Изделия закладные		
22	1.400-15 в 0	МН 118-2	4	
23	То же	МН 105-6	9	

Поз.	Обозначение	Наименование	Кол.	Примеч.
30	903-1-270.89 КЖИМСП...МС20	МС17	2	
31	то же	МС18	1	
32	"	МС19	1	
		Детали		
17*		ф8АI ГОСТ 5781-82 ℓ=350	28	0,14 кг
18*		ф8АI То же ℓ=650	14	0,26 кг
27*		ф6АI " ℓ=750	12	0,17 кг
28*		ф10АIII " ℓ=550	16	0,34 кг
		Материалы		
		Бетон класса В15	1.8 м³	
		Участок монолитный Ум7		
		Сборочные единицы		
		Сетки арматурные		
24	ГОСТ 23279-85	4С $\frac{6АIII-200}{8АIII-200}$ 70×550 $\frac{50}{50}$	1	12,5 кг
		Детали		
17*		ф8АI, ГОСТ 5781-82, ℓ=350	20	0,14 кг
25		ф6АIII, то же ℓ=4300	1	0,95 кг
26		ф6АIII " ℓ=720	16	0,16 кг
		Материалы		
		Бетон класса В15	0.4 м³	

Ведомость деталей

Поз.	Эскиз
14	80, 170, 150, 200
16	700, 200
17	110, 130, 60, 80, 80

Поз.	Эскиз
18	130, 110, 110, 130, 80, 80, 80, 80
27	225, 225, 150, 150
28	400, 150

Ведомость расхода стали на элемент, кг

Марка элемента	Изделия арматурные									Изделия закладные																	Общий расход
	Арматура класса								Всего	Арматура класса			Прокат марки													Всего	
	А-I			А-III						А-III			ВСт3кп2														
	ГОСТ 5781-82									ГОСТ 5781-82			ГОСТ 8509-86		ГОСТ 19903-74*			ГОСТ 8240-72*		ГОСТ 8732-78*							
	ф6	ф8	Итого	ф6	ф8	ф10	ф16	Итого		ф8	ф12	Итого	L50×5	Итого	δ=6	δ=8	Итого	I20	Итого	ф89×4,5	ф121×5	ф146×5	Итого				
Ум7	—	2,8	2,8	8,3	7,7	—	—	16,0	18,8	—	—	—	—	—	—	—	—	—	—	—	—	—	—	—	—	18,8
Ум8	7,9	17,7	25,6	42,7	148,6	5,4	—	196,7	222,3	1,9	4,0	5,9	15,2	15,2	1,5	6,8	8,3	111,8	111,8	—	—	—	—	141,2	363,5
Ум9 "	2,0	7,5	9,5	30,8	54,2	5,4	—	90,4	99,9	0,9	5,2	6,1	—	—	21,3	13,6	34,9	—	—	7,0	5,3	6,4	18,7	59,7	159,6
Ум11	—	—	—	—	15,9	—	64,1	80,0	80,0	1,2	—	1,2	—	—	—	3,6	3,6	—	—	—	—	—	—	4,8	84,8

Инв. № подл. | Подпись и дата | Взам. инв. №

Привязан:

Инв. N

Нач. отд.	Бродский	
Н. контр.	Зорин	
Гл. спец.	Зорин	
Зав. гр.	Шахновский	
Ведущ.	Болнянская	
Провер.	Шахновский	
Разраб.	Литвинова	

903-1-270.89 КЖ

Котельная с 4 котлами Е-10-1,4Р
Золошлакоудаление механическое

Главный корпус

Стадия	Лист	Листов
Р	66	

Спецификация участка монолитного Ум7...Ум9

Харьковский Промстройниипроект

Альбом 6

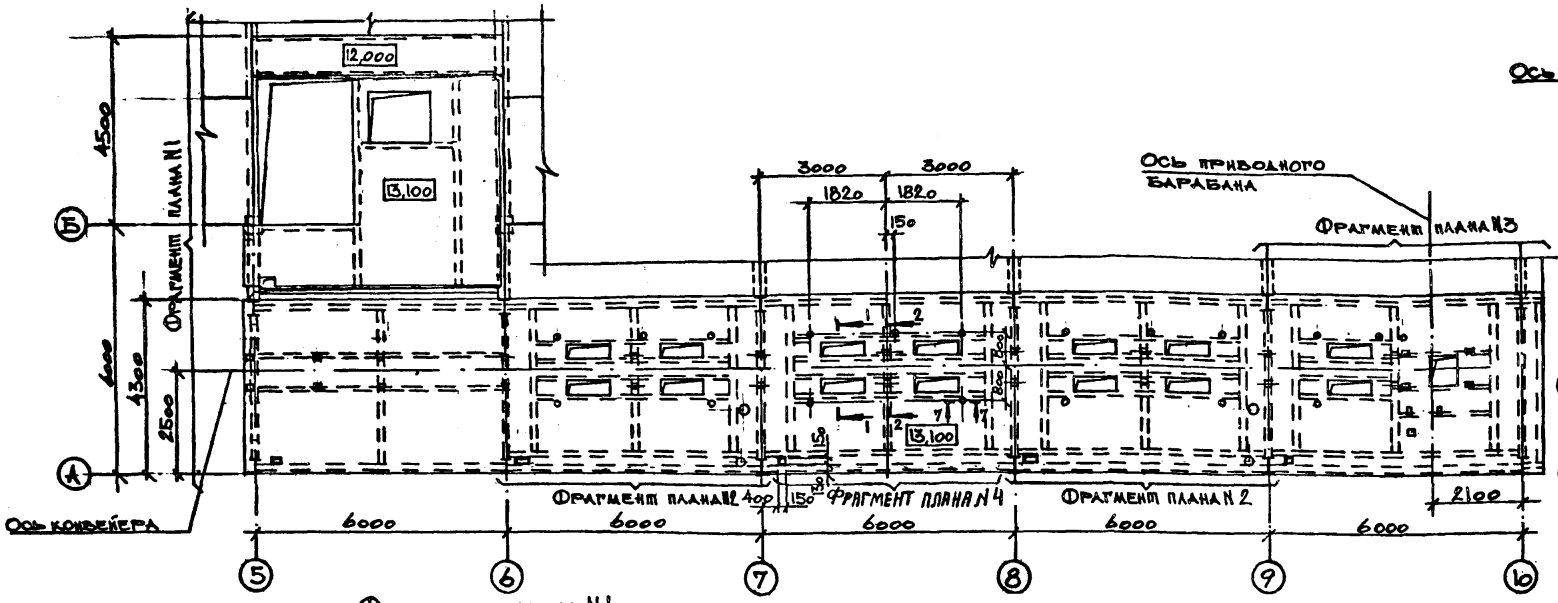

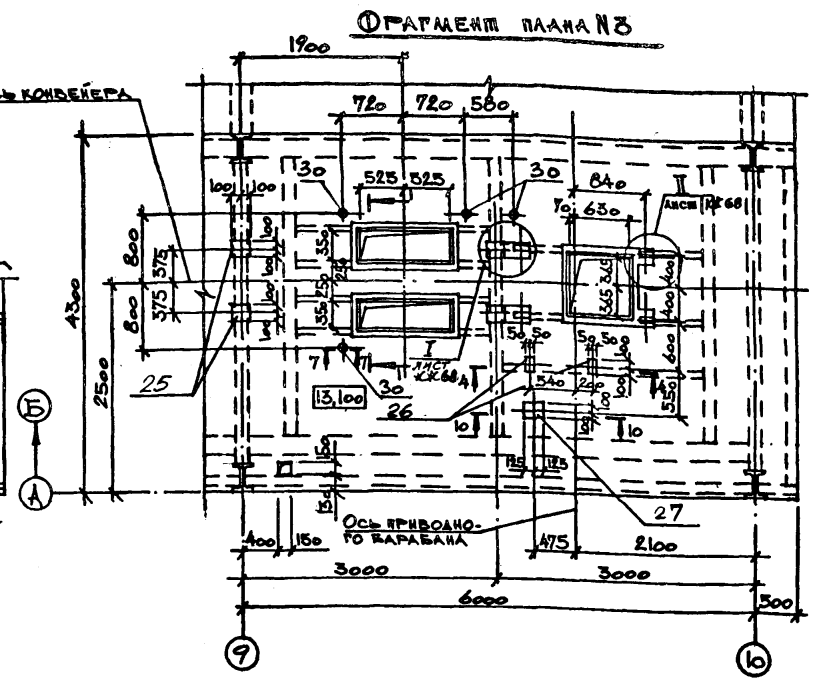

Фрагмент плана N1

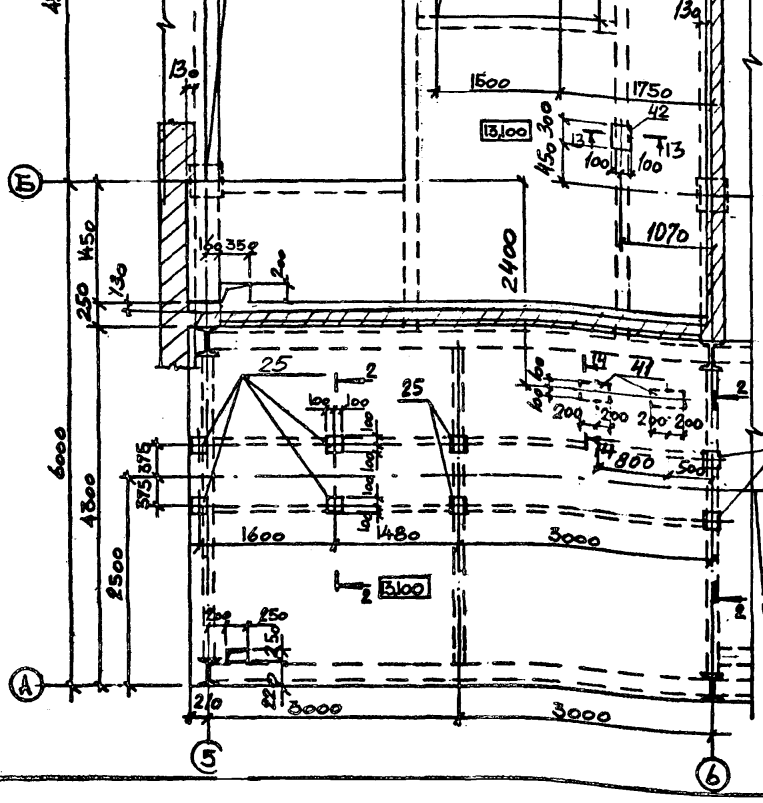

Фрагмент плана N2, N4

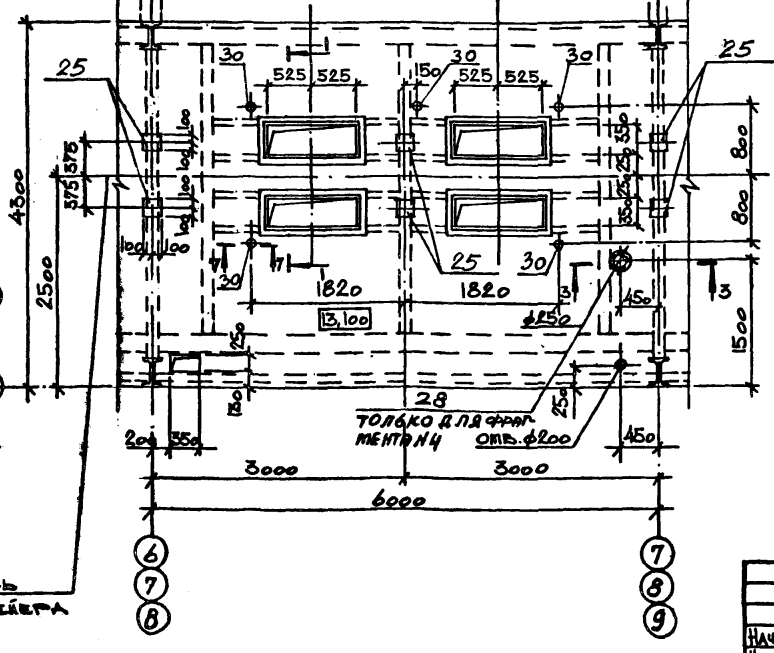

Лист рассматривать совместно с листом 68

Нач.отд.	Бродский		903-1-270.89 КЖ
Н.контр.	Зорин		Котельная с 4 котлами Е-10-1,4Р. Золошлакоудаление механическое
Гл.спец.	Зорин		Главный корпус.
Зав.гр.	Шаховский		Стадия Р; Лист 67; Листов
Вед.инж.	Боднянская		Участок монолитный УП10. Опалубка.
Провер.	Шаховский		ХАРЬКОВСКИЙ ПРОМСТРОЙНИИПРОЕКТ
Разраб.	Мартолина		
Рассчит.	Петраш		

Привязан:

Инв. N

Инв. N подл. | Подпись и дата | Взам. инв. N

Альбом 6

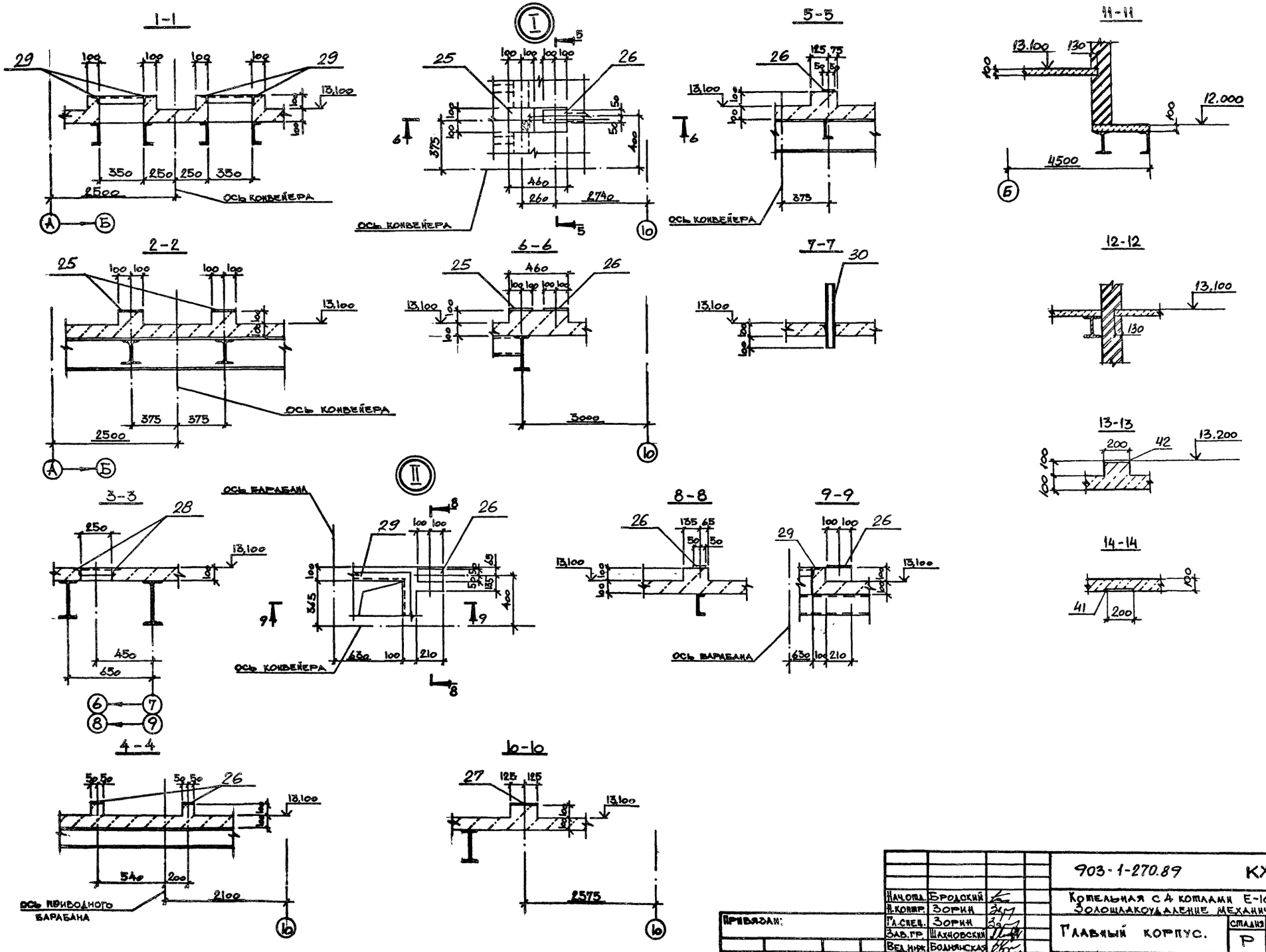

			903-1-270.89 КЖ
Нач.отд.	Бродский		Котельная с 4 котлами Е-10-1,4Р. Золошлакоудаление механическое
Гл.констр.	Зорин		
Гл.спец.	Зорин		Главный корпус. Стадия Р, Лист 68, Листов
Зав.гр.	Шахновский		
Вед.инж.	Боднярская		
Провер.	Шахновский		Участок монолитный Ум10. Сечение 1-1...14-14
Разраб.	Марголина		ХАРЬКОВСКИЙ ПРОМСТРОЙНИИПРОЕКТ
Рассчит.	Петраш		

Привязан:

Инв.№

Инв.№ подл. | Подпись и дата | Взам.инв.№

Альбом 6

Схема расположения нижних сеток

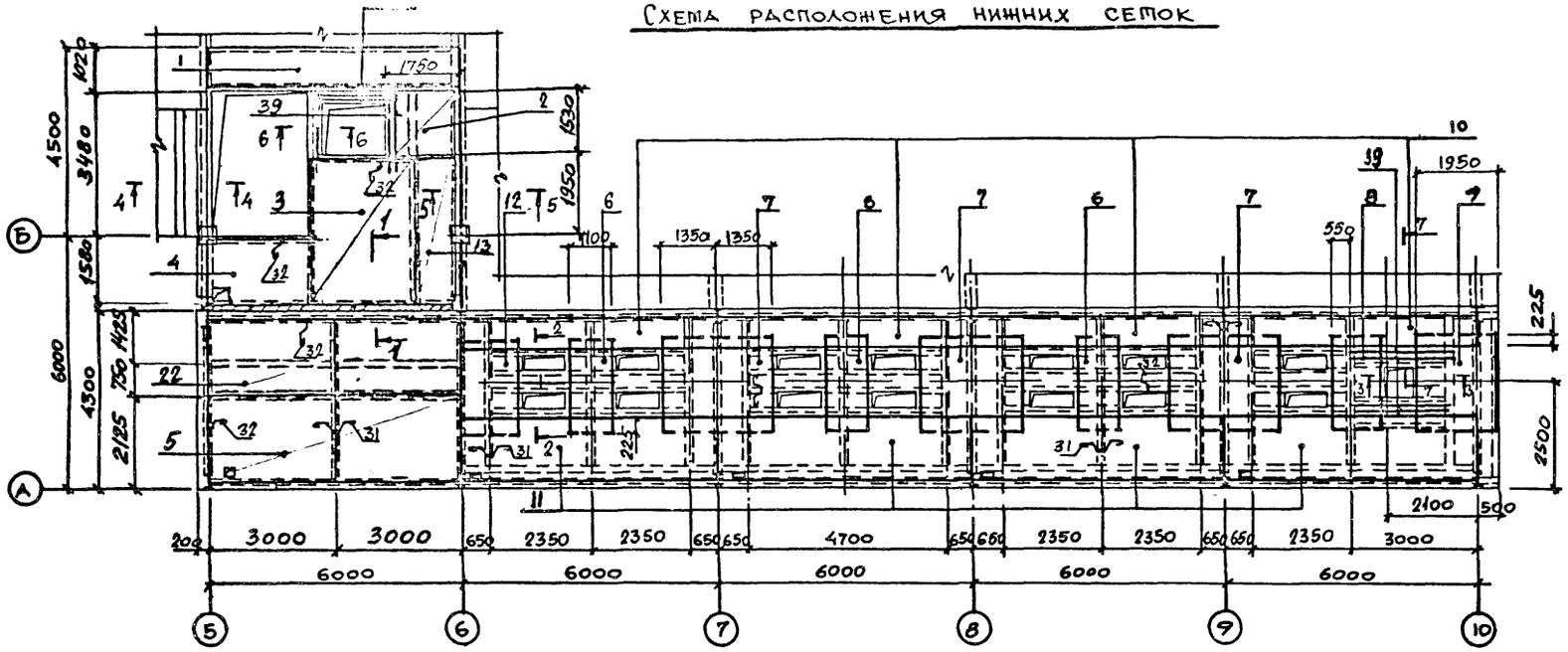

Схема расположения верхних сеток

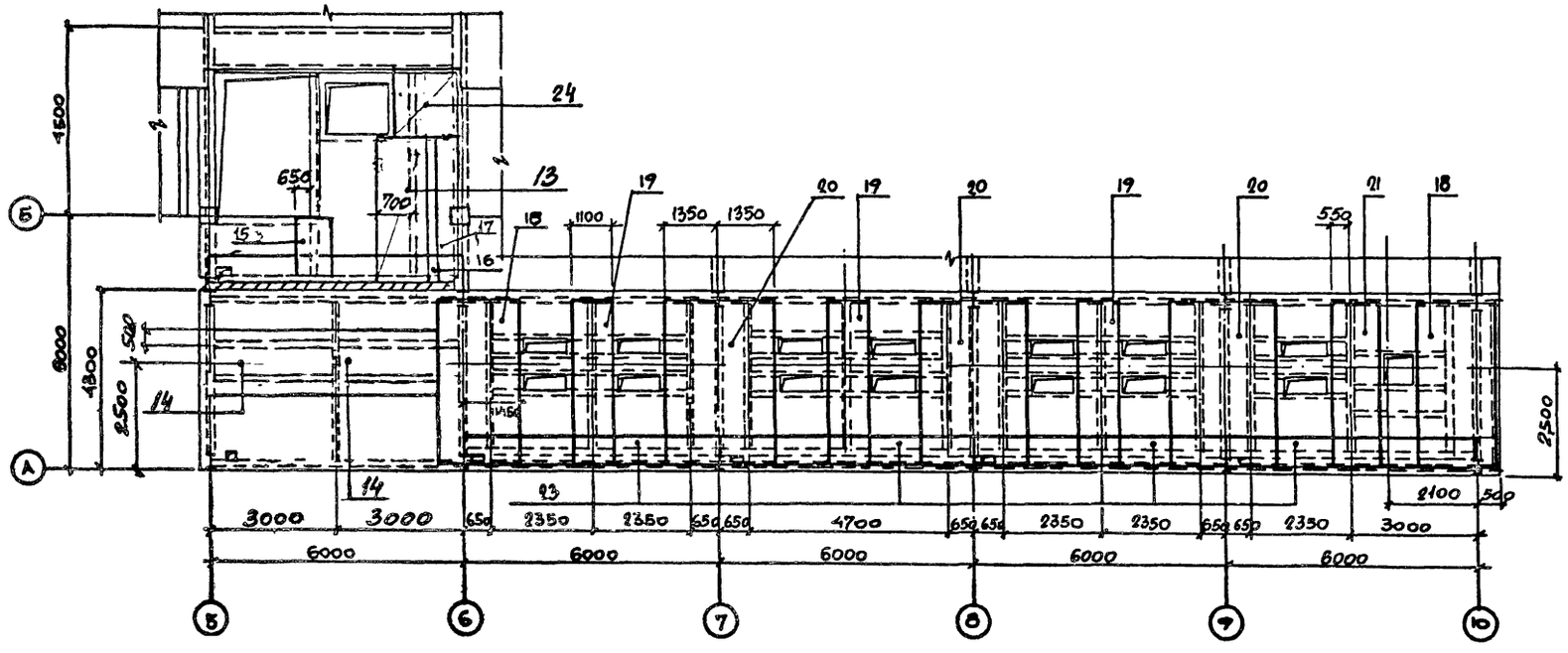

Спецификацию арматуры смотрите на листе 70.

1-1

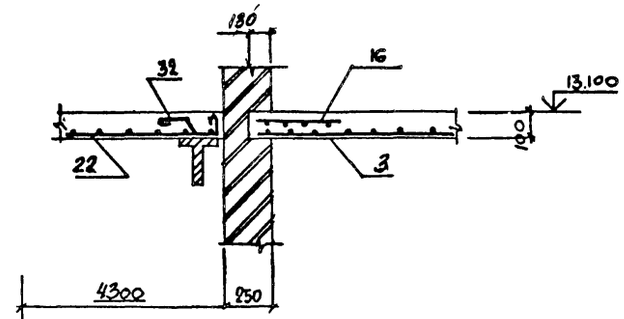

2-2

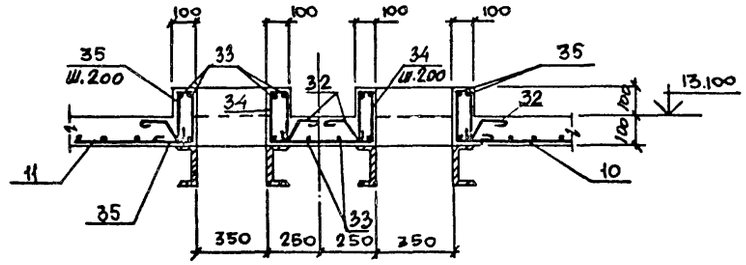

3-3

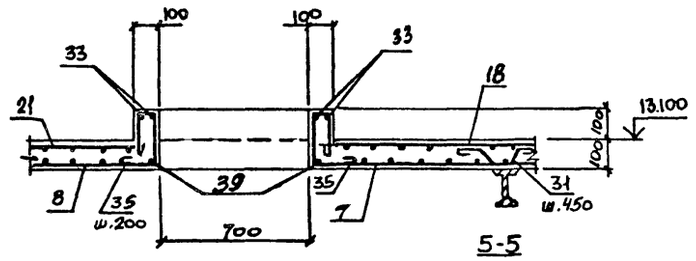

4-4

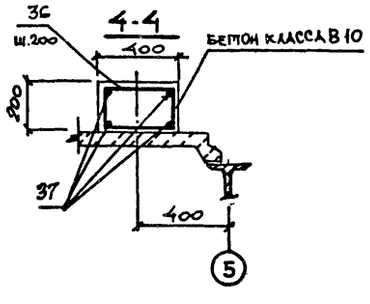

5-5

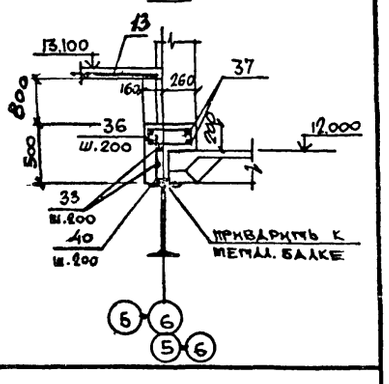

6-6

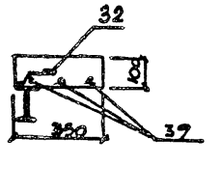

7-7

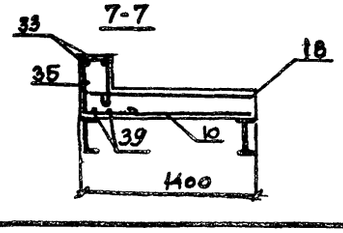

Привязан:

Инв. №

Нач. отд.	Бродский		
Н. контр.	Зорин		
Гл. спец.	Зорин		
Рук. гр.	Шахновская		
Ведущ.	Боднянская		
Провер.	Боднянская		
Разраб.	Белан		
Рассчитал			

903-1-270.89 КЖ

Котельная с 4 котлами Е10-1,4Р. Золошлакоудаление механическое

Главный корпус

Стадия	Лист	Листов
Р	69	

Участок монолитный Ум10. Армирование

Харьковский Промстройниипроект

Инв. № подл. | Подпись и дата | Взам. инв. №

Альбом 6

Поз.	Обозначение	Наименование	Кол.	Примеч.
		Участок монолитный УМ10		
		Сборочные единицы		
		Сетки арматурные		
1.	ГОСТ 23279-85	4С $\frac{6AI-300}{8AIII-200}$ 95×595 $\frac{75}{25}$	1	16,6 кг
2	ГОСТ 23279-85	4С $\frac{6AIII-200}{8AIII-200}$ 150×170 $\frac{50}{50}$	1	8,3 кг
3	ГОСТ 23279-85	4С $\frac{6AIII-200}{8AIII-200}$ 265×350 $\frac{75}{25}$	1	29,7 кг
4.	ГОСТ 23279-85	4С $\frac{6AI-300}{8AIII-200}$ 155×245	1	11,2 кг
5	ГОСТ 23279-85	4С $\frac{6AI-300}{8AIII-200}$ 205×595 $\frac{75}{125}$	1	33,5кг
6.	ГОСТ 23279-85	4С $\frac{8AIII-200}{6AIII-200}$ 110×165 $\frac{25}{50}$	3	6,1 кг
7.	ГОСТ 23279-85	4С $\frac{8AIII-200}{6AIII-200}$ 165×270 $\frac{50}{25}$	3	14,7 кг
8.	ГОСТ 23279-85	4С $\frac{8AIII-200}{6AIII-200}$ 145×165	1	8,1 кг
9.	ГОСТ 23279-85	4С $\frac{8AIII-200}{6AIII-200}$ 165×195	1	10,6 кг
10.	ГОСТ 23279-85	4С $\frac{6AIII-200}{8AIII-200}$ 115×595 $\frac{75}{75}$	4	21,6 кг
11.	ГОСТ 23279-85	4С $\frac{6AIII-200}{8AIII-200}$ 205×595 $\frac{75}{25}$	4	38,8 кг
12.	ГОСТ 23279-85	4С $\frac{6AIII-200}{8AIII-200}$ 135×145 $\frac{25}{75}$	1	6,6 кг
13.	ГОСТ 23279-85	4С $\frac{6AI-300}{8AIII-200}$ 105×350 $\frac{50}{75}$	2	10,6 кг
14.	ГОСТ 23279-85	4С $\frac{6AI\ 300}{8AIII-200}$ 170×595 $\frac{125}{100}$	1	28,0 кг
15.	ГОСТ 23279-85	4С $\frac{6AI-200}{8AIII-200}$ 135×145 $\frac{25}{75}$	1	6,6 кг
16	ГОСТ 23279-85	4С $\frac{6AI-200}{8AIII-200}$ 45×595 $\frac{75}{25}$	1	9,3 кг
17.	ГОСТ 23279-85	4С $\frac{6AI-200}{8AIII-200}$ 45×350 $\frac{50}{25}$	1	5,5 кг
18.	ГОСТ 23279-85	4С $\frac{6AI-200}{8AIII-200}$ 195×425 $\frac{25}{75}$	2	26,3 кг
19.	ГОСТ 23279-85	4С $\frac{6AI-200}{8AIII-200}$ 110×425 $\frac{25}{50}$	3	15,2 кг
20.	ГОСТ 23279-85	4С $\frac{6AI-200}{8AIII-200}$ 270×425 $\frac{25}{50}$	3	36,7 кг
21.	ГОСТ 23279-85	4С $\frac{6AI-200}{8AIII-200}$ 145×425	1	20,1 кг
22	ГОСТ 23279-85	4С $\frac{6AI-300}{8AIII-200}$ 215×595 $\frac{75}{25}$	1	36,1 кг
23.	ГОСТ 23279-85	4С $\frac{6AI-200}{8AIII-200}$ 85×595 $\frac{75}{25}$	4	16,8 кг
24	ГОСТ 23279-85	4С $\frac{8AIII-200}{8AIII-200}$ 150×175 $\frac{75}{50}$	1	10,9 кг
		Изделия закладные		
25	1.400-15	МН117-3	22	2,2 кг
26	То же	МН 107-3	6	1.2 кг
27	"	МН 119-3	1	2,3 кг
28	"	МН 776	2	3,7 кг
29	"	МН 553	42,6кг	4,1 кг
30	903-1-270.89 КЖ.Н-МН11..МН13	МН 13	19	2,2 кг
41	1.400-15	МН 139-6	2	4,6 кг
42	То же	МН 137-6	1	5,9 кг
		Детали		
31*		ф8AI, ГОСТ 5781-82, ℓ=650	350	0,26 кг
32*		ф8AI, ГОСТ 5781-82, ℓ=350	196	0,14 кг
		ф6AI, ГОСТ 5781-82		
33		ℓ=п.м	110,0	0,22 кг
34*		ℓ=1370	42	0,3 кг
35*		ℓ=690	100	0,15 кг
36*		ℓ=1160	38	0,26 кг
		ф8AIII, ГОСТ 5781-82		
37		ℓ=3750	8	1,5 кг
39		ф12AIII, ГОСТ 5781-82, ℓ=1700	13	1,5 кг
40*		ф8AIII, ГОСТ 5781-82, ℓ=570	19	0,23 кг
		Материалы		
		Бетон класса В15	18,0	м³

*) См. ведомость деталей

Ведомость деталей

Поз.	Эскиз
31	130, 110, 110, 130; 80, 80, 80
32	110, 130; 60, 80
34	70; 8; 470

Поз	Эскиз
35	70; 8; 200
36	170; 370
40	470; 100

Ведомость расхода стали на элемент, кг

Марка элемента	Арматурные изделия							Всего	Изделия закладные									Всего	Общий расход
	Арматура класса								Арматура класса	Прокат марки									
	AI			AIII					AIII	Вст3кп2									
	ГОСТ 5781-82								ГОСТ 5781-82	ГОСТ 19903-74*				ГОСТ 8509-86		ГОСТ 3262-75*			
	ф6	ф8	Итого	ф6	ф8	ф12	Итого		ф8	ф12	Итого	δ=6	δ=8	δ=10	Итого	L50×5	Итого	Газ.тр. ∅2"	Итого		
УМ10	222,1	124,2	346,3	134,5	562,8	16,5	713,8	1060,1	26,5	0,9	27,4	57,2	5,0	1,2	63,4	168,5	168,5	38,0	38,0	297,3	1357,4

Привязан:

Инв. №

Нач.отд	Бродский		
Н.контр.	Зорин		
Гл.спец.	Зорин		
Рук.гр.	Шахновская		
Вед.инж.	Бодиянская		
Провер.	Шахновская		
Разраб.	Белан		
Рассчит.	Петраш		

903-1-270.89 КЖ

Котельная с 4 котлами Е10-1, 4Р. Золошлакоудаление механическое.

Главный корпус

Стадия	Лист	Листов
Р	70	

Спецификация участка монолитного УМ 10

Харьковский Промстройниипроект

23935-09 25

Инв.№ подл. | Подпись и дата | Взам.инв.№

Альбом 6

Схема расположения фундаментов

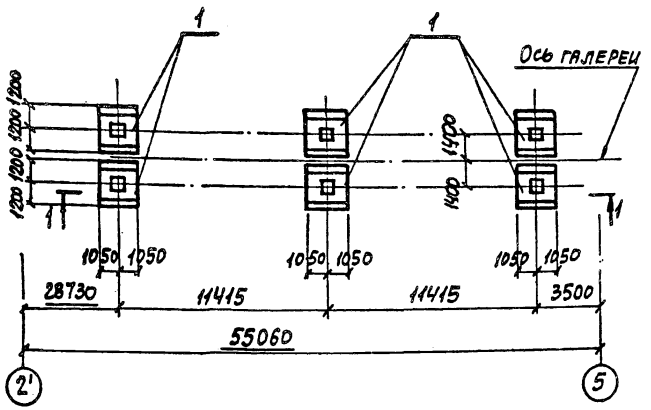

Схема расположения колонн и стоек

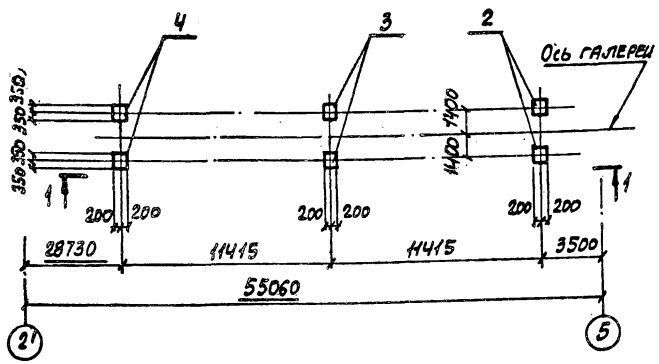

1-1

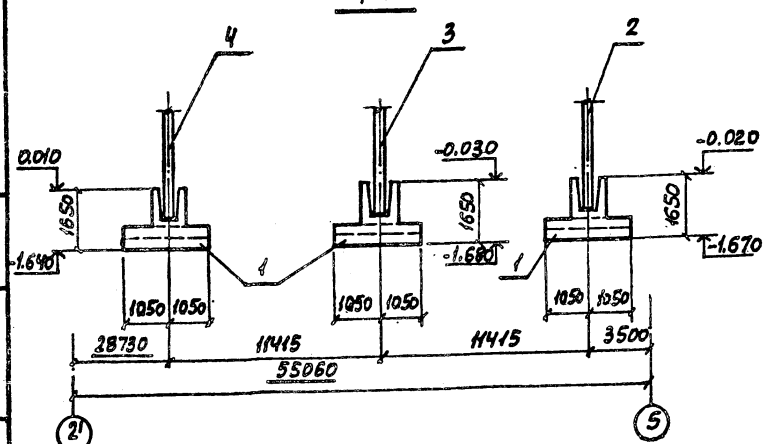

Спецификация к схеме расположения конструктивных элементов

Марка, поз.	Обозначение	Наименование	Кол.	Масса ед., кг	Примечание
		Схема расположения фундаментов			
1	903-1-270.89 КЖ, л. 78	Фундамент монолитный Фм1	6		
		Схема расположения колонн и стоек			
2	1.423-5 вып. 1	Колонна К108-39	2	8300	
3	903-1-270.89 КЖИ-С-2; С-3	Стойка Ст 2	2	5750	
4	То же	То же Ст 3	2	3000	
		Схема расположения плит перекрытия			
5	3.016-3, вып. 3	Плита П2-2	20	660	
6	903-1-270.89 КЖ, л. 74	Участок монолитный Ум1	1		
7	903-1-270.89 КЖ, л. 78	То же Ум2	1		
ОП2	3.016-3, вып. 4	Опора ОП2	22	30,8	
МС-3	То же	Изделие закладное МС-3	44	0,63	
МС21	903-1-270.89 КЖИ-МС21	МС21	6	9,8	
		Схема расположения стеновых панелей. Вариант I. Стеновые панели для $t°_3 = -20°C$			
8	1.030.1-1.1-1 04-05	ПС 60.9.2,0-2л-52	6	1640	
9	1.030.1-1.1-1 01-09	ПС 30.12.2,0-6л-57	5	1100	
10	1.030.1-1.1-1 62	2ПС 15.12.2,0-л-58	2	550	
11	1.030.1-1.1-1 05	ПС 60.12.2,0-2л-47	6	2200	
12	То же	ПС 60.12.2,0-2л-31	12	2200	
13	1.030.1-1.1-1 04-05	ПС 60.9.2,0-2л-35	6	1640	
14	903-1-270.89 КЖИ-ПС 56; ПС 60; ПС 87	ПС 87	12	1200	
15	КЖИ-ПС 53; ПС 61; ПС 67	ПС 53	1	960	
16	КЖИ-ПС 54; ПС 62; ПС 68	ПС 54	1	860	
17	КЖИ-ПС 55; ПС 63; ПС 69	ПС 55	1	810	
18	КЖИ-ПС 56; ПС 60; ПС 87	ПС 56	1	750	
19	КЖИ-ПС 57; ПС 64; ПС 70	ПС 57	1	960	
20	КЖИ-ПС 58; ПС 65; ПС 71	ПС 58	1	860	
21	КЖИ-ПС 59; ПС 66; ПС 72	ПС 59	1	810	
22	КЖИ-ПС 56; ПС 60; ПС 87	ПС 60	1	750	

Вариант I - стеновое ограждение принято по серии 1.030.1-1. Вариант II - по шифру 110-85.

Инв. № подл. | Подпись и дата | Взам. инв. №

Привязан:

Инв. №

			903-1-270.89 КЖС
Нач. отд.	Бродский		Котельная с 4 котлами Е-10-14Р. Золошлакоудаление механическое
Н. контр.	Зорин		
Гл. спец.	Зорин		Главный корпус. Галерея топливоподачи
Зав. гр.	Шахновский		
Проверил	Проценко		Схема расположения фундаментов и стоек
Разраб.	Артеменко		

Стадия	Лист	Листов
Р	71	

ХАРЬКОВСКИЙ ПРОМСТРОЙНИИПРОЕКТ

Альбом 6

Марка, поз.	Обозначение	Наименование	Кол.	Масса ед., кг	Приме-чание
		Стеновые панели			
		для t°=-30°С			
8	1.030.1-1.1-1 04-08	ПС 60.9.2,5-2л-52	6	2020	
9	1.030.1-1.1-1 01-10	ПС 30.12.2,5-6л-57	5	1340	
10	1.030.1-1.1-1 62-01	2ПС 15.12.2,5-л-58	2	660	
11	1.030.1-1.1-1 05-03	ПС 60.12.2,5-3л-47	6	2710	
12	То же	ПС 60.12.2,5-3л-31	12	2710	
13	1.030.1-1.1-1 04-08	ПС 60.9.2,5-2л-35	6	2020	
14	903-1-270.89 КЖИ-ПС56; ПС60; ПС87	ПС 87	12	1200	
15	КЖИ-ПС53; ПС61; ПС67	ПС 61	1	1170	
16	КЖИ-ПС54; ПС62; ПС68	ПС 62	1	1050	
17	КЖИ-ПС55; ПС63; ПС69	ПС 63	1	985	
18	КЖИ-ПС56; ПС60; ПС87	ПС 56	1	750	
19	КЖИ-ПС57; ПС64; ПС70	ПС 64	1	1170	
20	КЖИ-ПС58; ПС65; ПС71	ПС 65	1	1050	
21	КЖИ-ПС59; ПС66; ПС72	ПС 66	1	985	
22	КЖИ-ПС56; ПС60; ПС87	ПС 60	1	750	
		Стеновые панели			
		для t°=-40°С			
8	1.030.1-1.1-1 04-11	ПС60.9.3,0-6л-52	6	2410	
9	1.030.1-1.1-1 01-11	ПС 30.12.3,0-6л-57	5	1600	
10	1.030.1-1.1-1 62-02	2ПС 15.12.3,0-л-58	2	790	
11	1.030.1-1.1-1 05-06	ПС 60.12.3,0-3л-47	6	3210	
12	То же	ПС 60.12.3,0-3л-31	12	3210	
13	1.030.1-1.1-1 04-11	ПС 60.9.3,0-6л-35	6	2410	
14	903-1-270.89 КЖИ-ПС56; ПС60; ПС87	ПС 87	12	1200	
15	КЖИ-ПС53; ПС61; ПС67	ПС 67	1	1370	
16	КЖИ-ПС54; ПС62; ПС68	ПС 68	1	1240	
17	КЖИ-ПС55; ПС63; ПС69	ПС 69	1	1170	

Марка, поз.	Обозначение	Наименование	Кол.	Масса ед., кг	Приме-чание
18	903-1-270.89 КЖИ-ПС56; ПС60; ПС87	ПС 56	1	750	
19	КЖИ-ПС57; ПС64; ПС70	ПС 70	1	1370	
20	КЖИ-ПС58; ПС65; ПС71	ПС 71	1	1240	
21	КЖИ-ПС59; ПС66; ПС72	ПС 72	1	1170	
22	КЖИ-ПС56; ПС60; ПС87	ПС 60	1	750	
		Изделия соединительные			
Т8	1.030.1-1.4-1-140	Т8	64	0,5	
Лист 8×80×140	1.030.1-1.3-1-455	Лист 8×80×140 ГОСТ 19903-74*	24	0,7	
Т3	1.030.1-1.4-1-120	Т3	28	0,4	
МС6	903-1-270.89 КЖИ-МС5; МС6	МС6	28	0,44	
		Вариант II			
		Стеновые панели			
		для t°=-20°С; -30°С			
8	903-1-270.89 КЖ.И-ПС73; ПСВО	ПС 73	6	1140	
9	Шифр 110-85.1-170	ПС 30.12.2,0-А-17	5	771	
10	Шифр 110-85.1-180	ПС 15.12.2,0-А-18	2	384	
11	Шифр 110-85.1-080-03	ПС 60.12.2,0-А-В	6	1529	
12	Шифр 110-85.1-010-03	ПС 60.12.2,0-А-1	12	1524	
13	903-1-270.89 КЖИ-ПС73; ПСВО	ПС 73	6	1140	
14	КЖИ-ПС56; ПС60; ПС87	ПС 87	12	1200	
15	КЖИ-ПС74; ПСВ1	ПС 74	1	732	
16	КЖИ-ПС75; ПСВ2	ПС 75	1	651	
17	КЖИ-ПС76; ПСВ3	ПС 76	1	609	
18	КЖИ-ПС56; ПС60; ПСВ7	ПС 56	1	750	
19	КЖИ-ПС77; ПСВ4	ПС 77	1	732	
20	КЖИ-ПС78; ПСВ5	ПС 78	1	651	
21	КЖИ-ПС79; ПСВ6	ПС 79	1	609	
22	КЖИ-ПС56; ПС60; ПС87	ПС 60	1	750	

Марка, поз.	Обозначение	Наименование	Кол.	Масса ед., кг	Приме-чание
		Стеновые панели			
		для t°=-40°С			
8	903-1-270.89 КЖИ-ПС73; ПСВО	ПСВО	6	1373	
9	Шифр 110-85.1-170-01	ПС 30.12.2,5-А-17	5	920	
10	Шифр 110-85.1-180-01	ПС 15.12.2,5-А-18	2	463	
11	Шифр 110-85.1-080-04	ПС 60.12.2,5-А-В	6	1839	
12	Шифр 110.85.1-010-04	ПС 60.12.2,5-А-1	12	1834	
13	903-1-270.89 КЖИ-ПС73; ПСВО	ПСВО	6	1373	
14	КЖИ-ПС56; ПС60; ПС87	ПС 87	12	1200	
15	КЖИ-ПС74; ПСВ1	ПС 81	1	863	
16	КЖИ-ПС75; ПСВ2	ПС 82	1	761	
17	КЖИ-ПС76; ПСВ3	ПС 83	1	710	
18	КЖИ-ПС56; ПС60; ПС87	ПС 56	1	750	
19	КЖИ-ПС77; ПСВ4	ПС 84	1	863	
20	КЖИ-ПС78; ПСВ5	ПС 85	1	761	
21	КЖИ-ПС79; ПСВ6	ПС 86	1	710	
22	КЖИ-ПС56; ПС60; ПС87	ПС 60	1	750	
		Изделия соединительные			
Т8	1.030.1-1.4-1-140	Т8	64	0,5	
Лист 8×80×140	1.030.1-1.3-1-455	Лист 8×80×140 ГОСТ 19903-74*	24	0,7	
Т3	1.030.1-1.4-1-120	Т3	28	0,4	
МС6	903-1-270.89 КЖИ-МС5; МС6	МС6	28	0,44	

Привязан:

Инв. №

Нач. отд.	Бродский		
Н. контр.	Зорин		
Гл. спец.	Зорин		
Зав. гр.	Шахновский		
Провери.	Проценко		
Разраб.	Артеменко		

903-1-270.89 КЖС

Котельная с 4 котлами Е-10-1,4Р. Золошлакоудаление механическое

Главный корпус. Галерея топливоподачи

Стадия	Лист	Листов
Р	72	

Спецификация к схеме расположения конструктивных элементов

Харьковский Промстройниипроект

Инв. № подл. | Подпись и дата | Взам. инв. №

Альбом 6

Схема расположения плит перекрытия

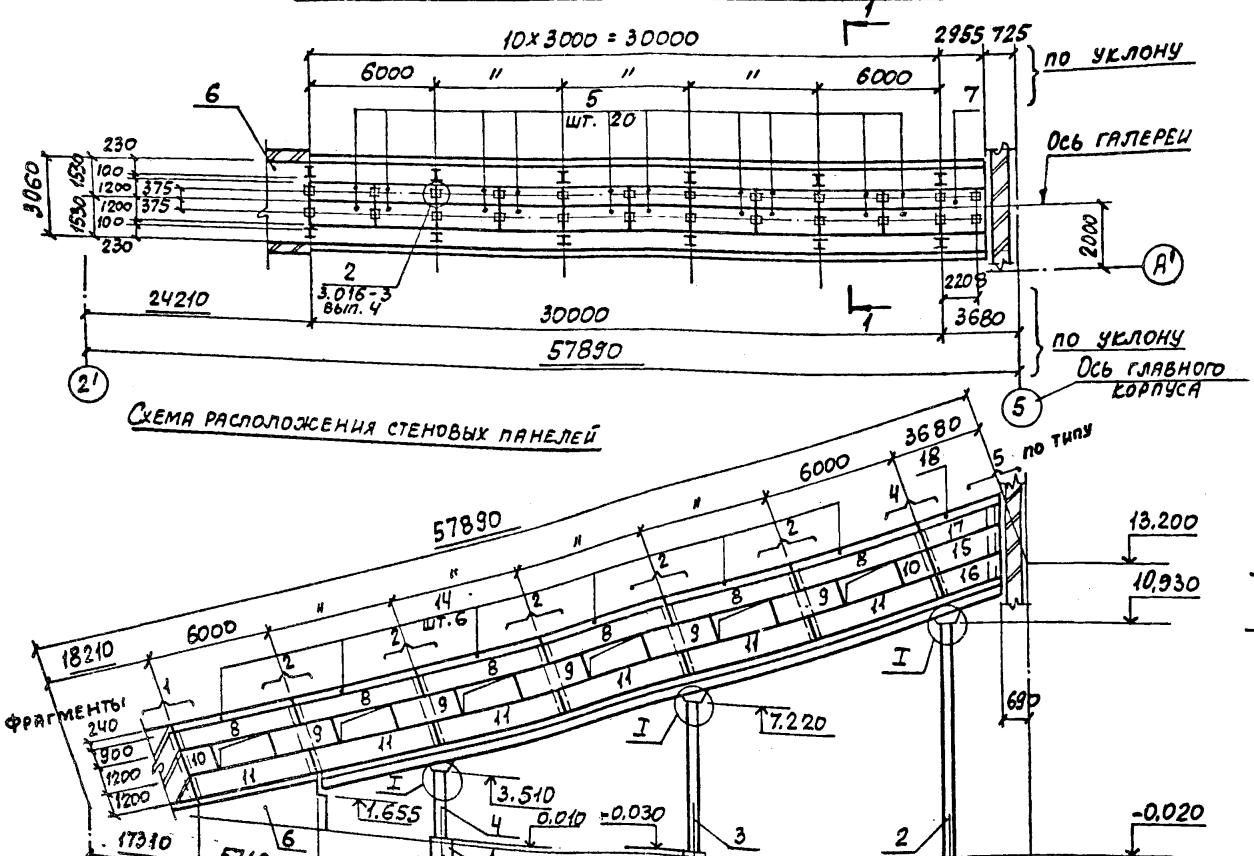

Схема расположения стеновых панелей

Фрагмент 1

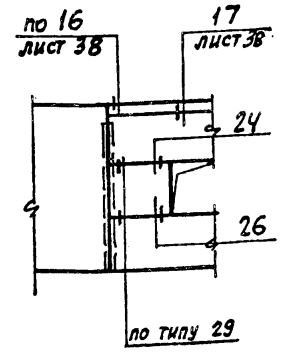

Фрагмент 2

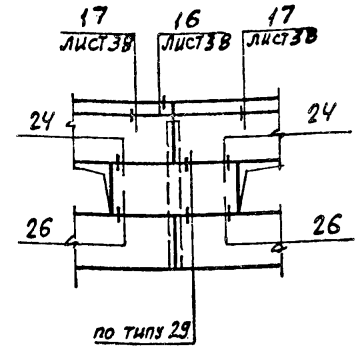

Фрагмент 3

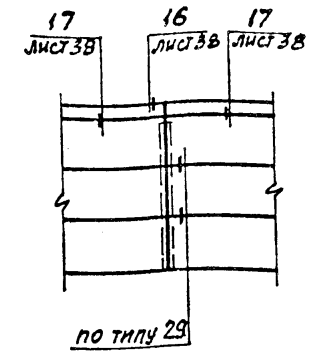

Фрагмент 4

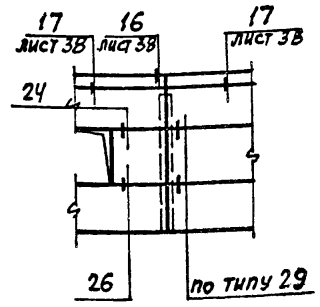

Фрагмент 5

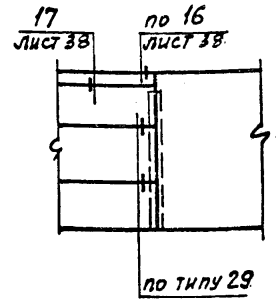

1-1

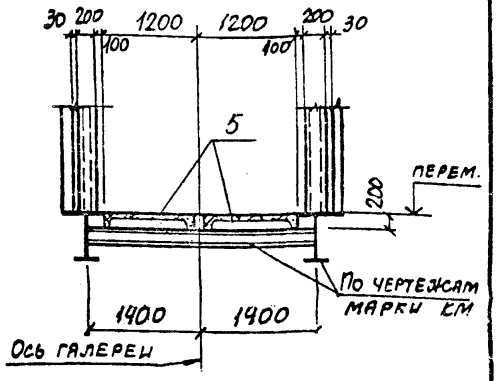

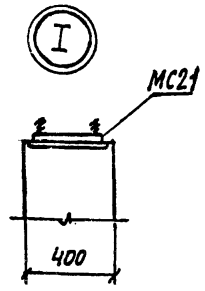

1. Узлы крепления стеновых панелей, неоговоренные на чертеже, принять по серии 1.030.1-1, вып. 3-2.
2. Спецификацию к схемам расположения смотрите на листах 71; 72

Инв. № подл. | Подпись и дата | Взам. инв. №

			903-1-270.89 КЖС		
Нач. отд.	Бродский		Котельная с 4 котлами Е-10-1,4Р. Золошлакоудаление механическое		
Н. контр.	Зорин		Главный корпус. Галерея топливоподачи	Стадия	Лист	Листов
Гл. спец.	Зорин			Р	73	
Зав. гр.	Шахновский		Схема расположения плит перекрытия и стеновых панелей	ХАРЬКОВСКИЙ ПРОМСТРОЙНИИПРОЕКТ		
Проверил	Проценко					
Разраб.	Артеменко					

Привязан:

Инв. №

23935-09 28

Альбом 6

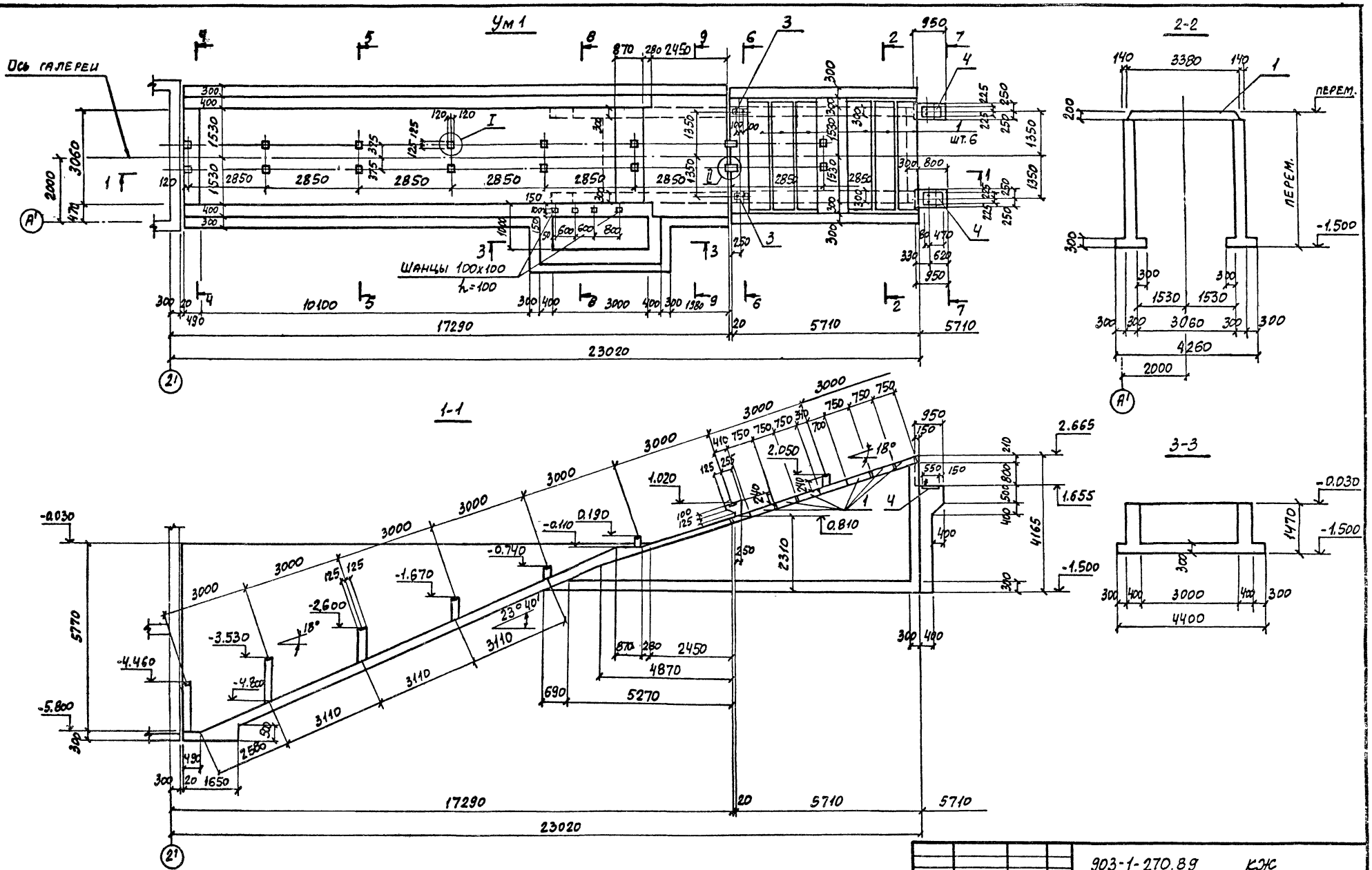

				903-1-270.89	КЖ
Нач.отд.	Бродский			Котельная с 4 котлами Е-10-1,4Р. Золошлакоудаление механическое	
Н.контр.	Зорин			Главный корпус. Галерея топливоподачи	Стадия: Р; Лист: 74; Листов:
Гл.спец.	Зорин			Участок монолитный Ум1. Сечение 1-1... 3-3. Опалубка	ХАРЬКОВСКИЙ ПРОМСТРОЙНИИПРОЕКТ
Зав.гр.	Шахновский				
Проверил	Проценко				
Разраб.	Артеменко				

Привязан:

Инв. №

Инв.№ подл. | Подпись и дата | Взам.инв.№

Альбом 6

4-4

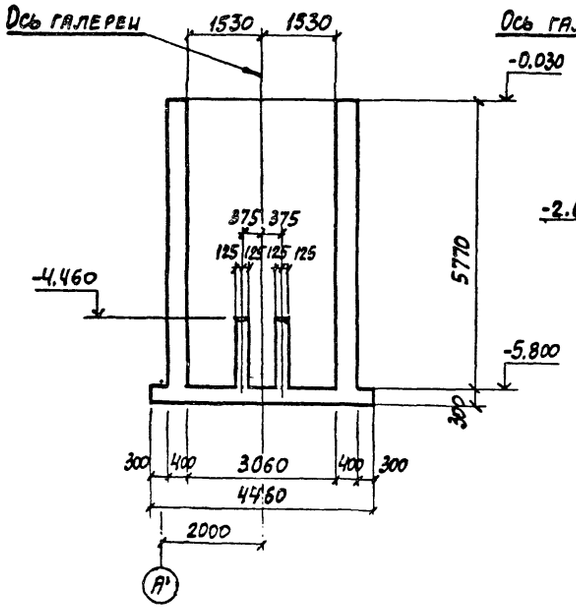

5-5

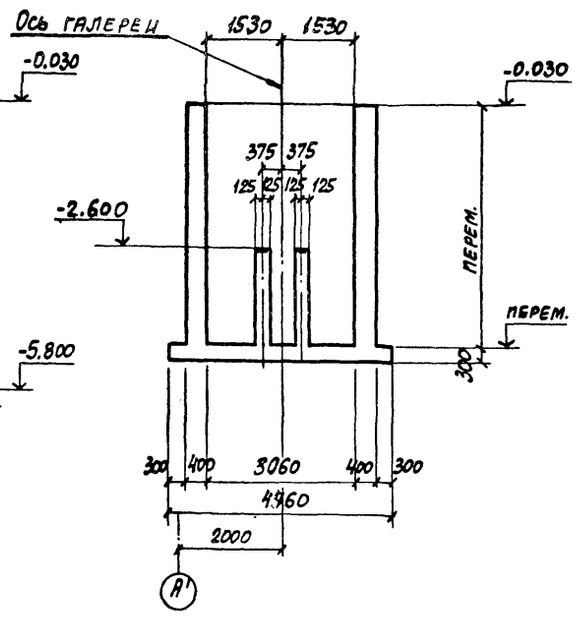

6-6

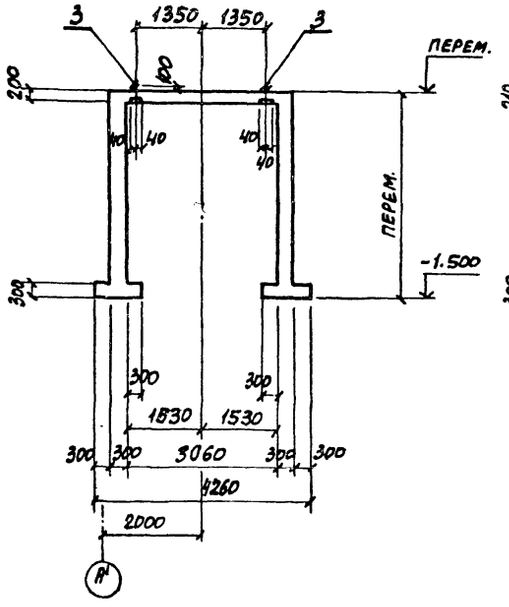

7-7

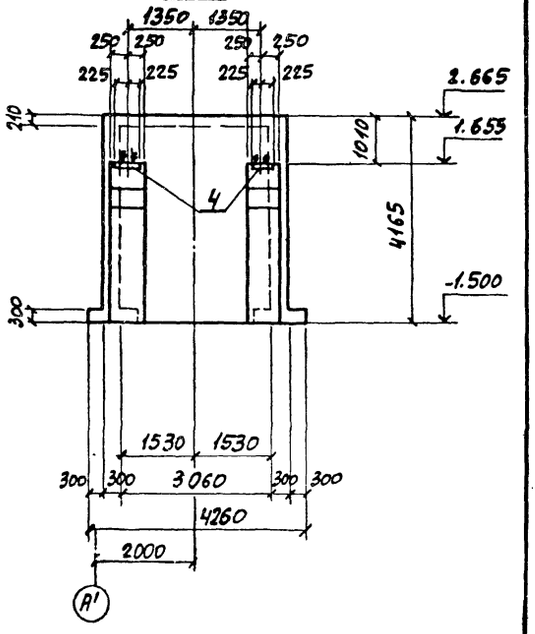

8-8

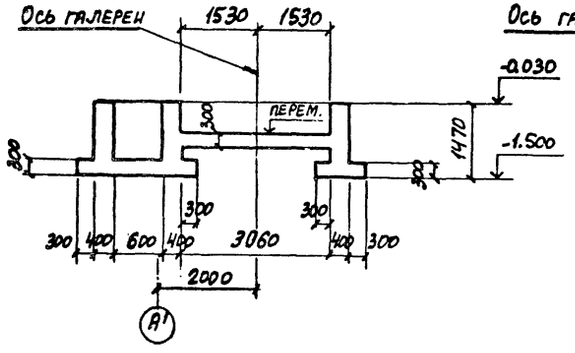

9-9

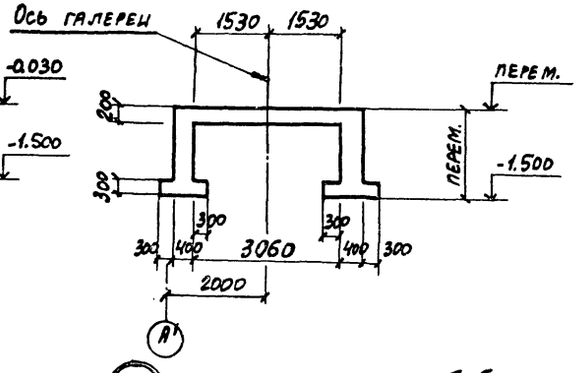

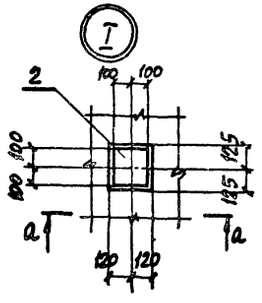

а-а

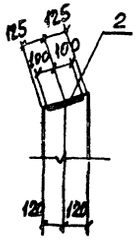

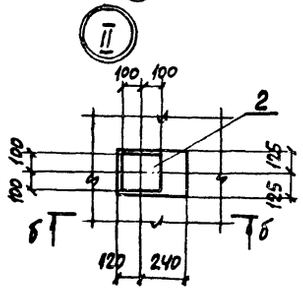

б-б

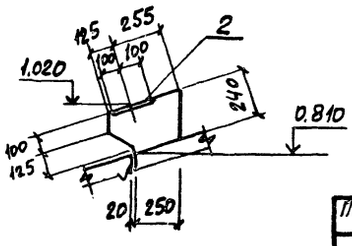

Поз.	Обозначение	Наименование	Кол.	Масса ед., кг	Примечание
		Сборные железобетонные элементы			
1	3.006.1-2.87.2-26	Плита П26д-3	6	1250	

Привязан:

Инв. №

Нач. отд.	Бродский		
Н. контр.	Зорин		
Гл. спец.	Зорин		
Зав. гр.	Шахновский		
Проверил	Проценко		
Разраб.	Артеменко		

903-1-270.89 КЖ

Котельная с 4 котлами Е-10-1,4Р. Золошлакоудаление механическое

Главный корпус. Галерея топливоподачи

Стадия	Лист	Листов
Р	75	

Участок монолитный Ум1. Сечение 4-4...9-9. Отлубка

ХАРЬКОВСКИЙ ПРОМСТРОЙНИИПРОЕКТ

Инв. № подл. | Подпись и дата | Взам. инв. №

Альбом 6

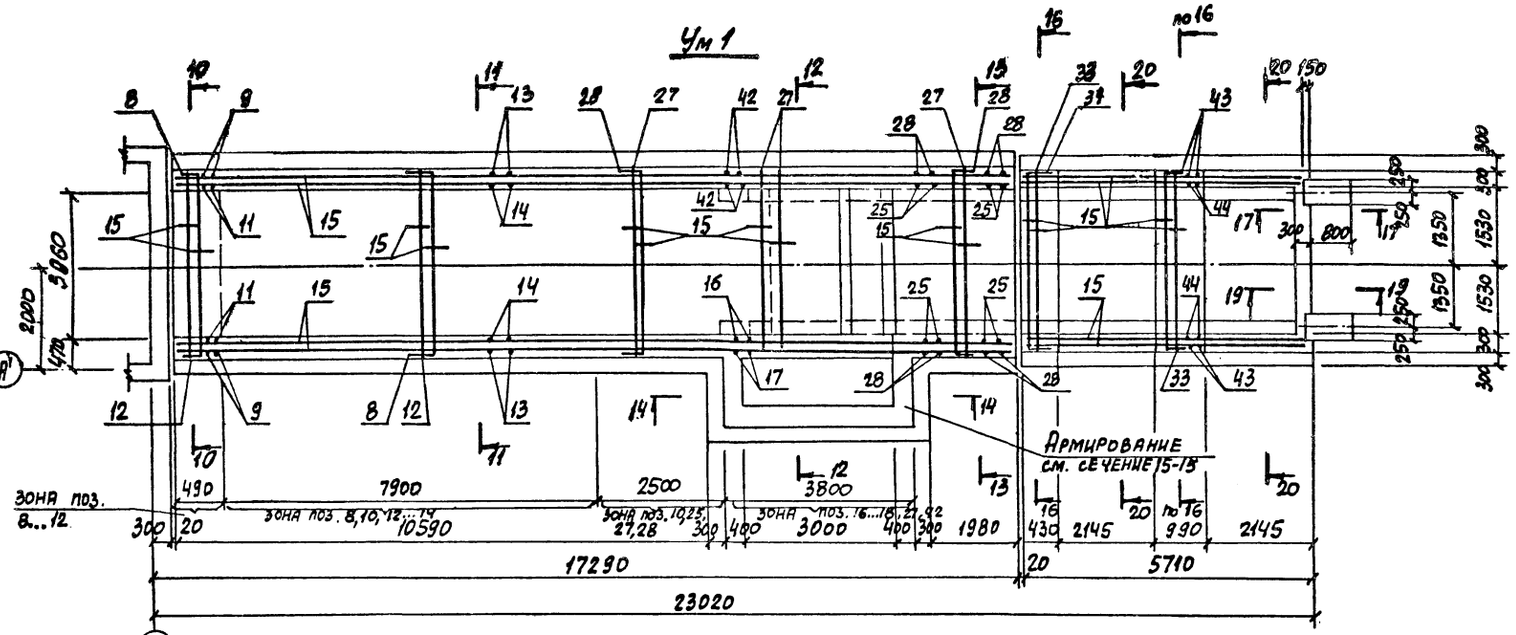

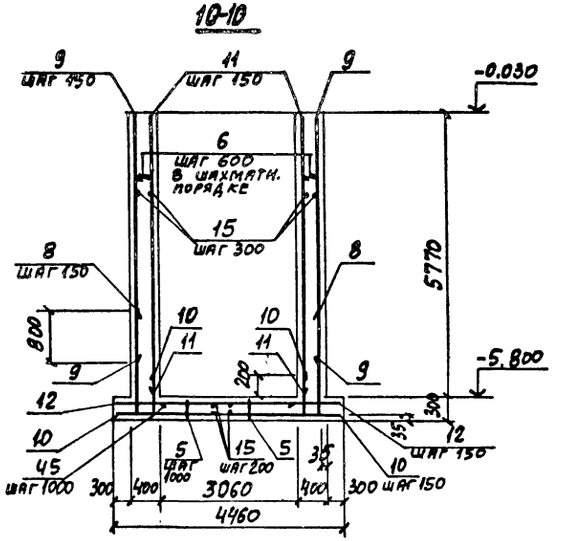

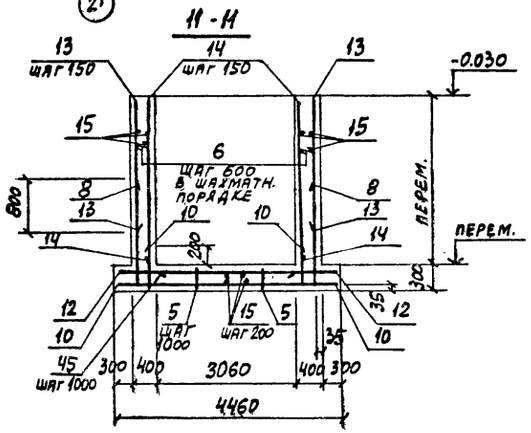

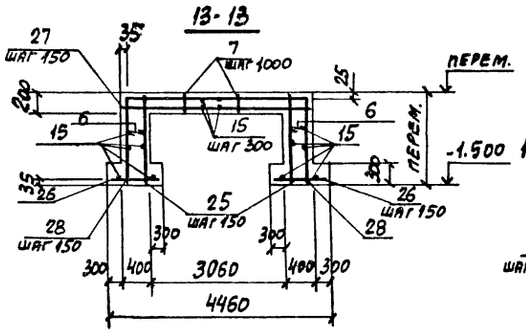

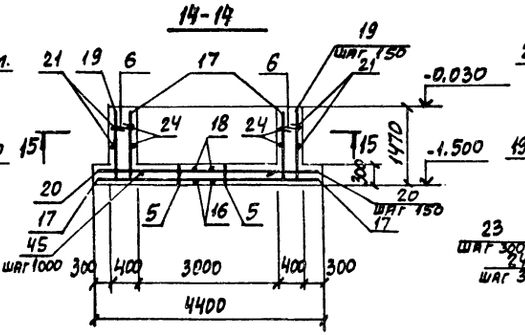

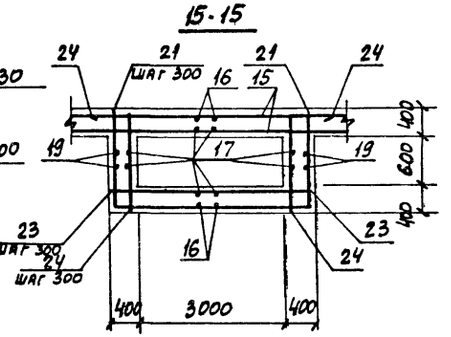

Сечения 17-17...20-20 смотрите на листе 77.

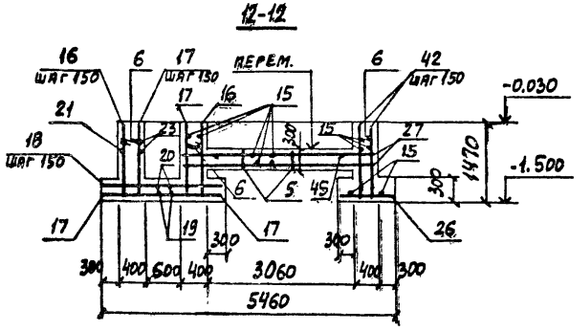

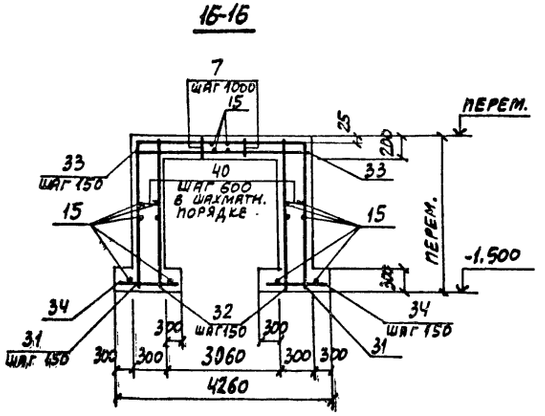

				903-1-270.89 КЖ	
Нач.отд	Бродский			Котельная с 4 котлами Е-10-1,4Р. Золошлакоудаление механическое	
Н.контр.	Зорин			Главный корпус. Галерея топливоподачи	Стадия: Р; Лист: 76; Листов:
Гл.спец.	Зорин				
Зав.гр.	Шахновский				
Проверил	Проценко			Участок монолитный Ум1. Армирование	ХАРЬКОВСКИЙ ПРОМСТРОЙНИИПРОЕКТ
Разраб.	Артеменко				

Привязан:

Инв. №

Инв. № подл. | Подпись и дата | Взам. инв. №

23935-09 31

Альбом 6

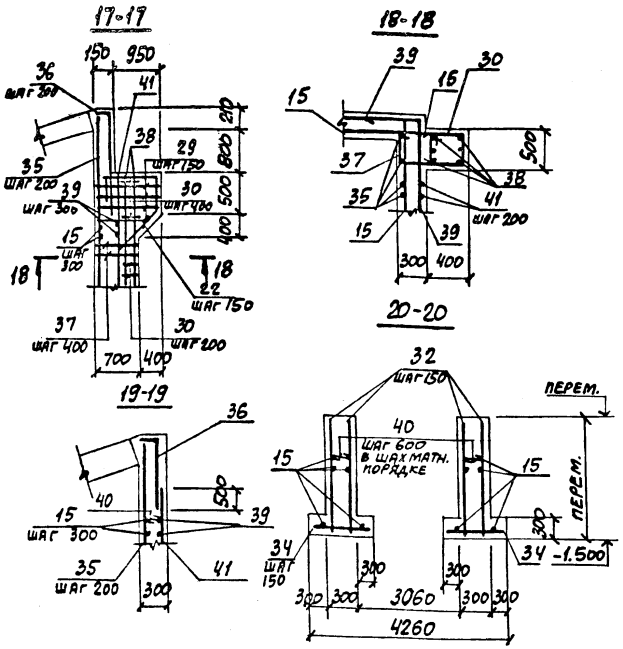

Спецификация участка монолитного Ум 1

Поз.	Обозначение	Наименование	Кол.	Примечание
		Сборочные единицы		
		Изделия закладные		
2	3.400-6/76	МИ1-23	16	3,8 кг
3	903-1-270.89 КЖИ-МН30	МН30	2	3,4 кг
4	903-1-270.89 КЖИ-МН31	МН31	2	26,8 кг
		Детали		
5*		ф10АI, ГОСТ 5781-82, ℓ=1110	56	0,68 кг
6*		ф8АI, То же, ℓ=450	744	0,18 кг
7*		ф10АI, " , ℓ=950	8	0,59 кг
8*		ф20АIII, " , ℓ=8190	57	20,2 кг
9		ф16АIII, " , ℓ=4600	8	7,3 кг
10*		ф12АIII, " , ℓ=1100	144	0,98 кг
11		ф12АIII, " , ℓ=5730	8	5,1 кг
12		ф10АIII, " , ℓ=4390	72	2,7 кг
13*		ф12АIII, " , ℓср.=3000	106	2,7 кг
14*		ф12АIII, " , ℓср.=3565	106	3,2 кг
15		ф8АIII, " , ℓ=п.м.	180,4 п.м.	0,395 кг
16*		ф12АIII, " , ℓ=4130	21	3,7 кг
17*		ф12АIII, " , ℓ=2030	56	1,8 кг
18		ф10АIII, " , ℓ=1930	2,1	1,2 кг
19*		ф12АIII, " , ℓ=6530	5	5,8 кг
20		ф10АIII, " , ℓ=4330	5	2,7 кг
21*		ф8АIII, " , ℓ=6390	5	2,5 кг
22*		ф12АIII, " , ℓ=2620	8	2,3 кг
23		ф8АIII, " , ℓ=3730	5	1,5 кг
24*		ф8АIII, ГОСТ 5781-82, ℓ=1950	10	0,77 кг
25*		ф12АIII, То же, ℓср.=1820	34	1,6 кг
26		ф10АIII, " , ℓ=930	53	0,57 кг
27		ф12АIII, " , ℓ=3790	58	3,4 кг
28*		ф12АIII, " , ℓср.=7430	17	6,6 кг
29*		ф8АIII, " , ℓср.=2750	14	1,1 кг
30*		ф6АI, " , ℓ=1830	30	0,39 кг
31*		ф12АIII, " , ℓср.=8190	3	7,3 кг
32*		ф12АIII, " , ℓср.=3080	126	2,7 кг
33		ф12АIII, " , ℓ=3620	11	3,2 кг
34		ф10АIII, " , ℓ=830	138	0,51 кг
35		ф12АIII, " , ℓ=4130	16	3,7 кг
36*		ф12АIII, " , ℓ=1650	12	1,5 кг
37*		ф6АI, " , ℓ=2350	14	0,52 кг
38		ф16АIII, " , ℓ=3210	12	5,1 кг
39*		ф6АI, " , ℓ=5590	12	1,2 кг
40*		ф8АI, " , ℓ=350	307	0,14 кг
41		ф12АIII, " , ℓ=3210	12	2,9 кг
42		ф12АIII, " , ℓ=1400	52	1,2 кг
43*		ф12АIII, " , ℓср.=10150	8	9,0 кг
44*		ф12АIII, " , ℓср.=3280	16	2,9 кг
45		ф20АI, " , ℓ=2950	20	7,3 кг
		Материалы		
		Бетон класса В15	83,1	м³

*) Позиции см. ведомость деталей.

Ведомость деталей

Поз.	Эскиз
5	230 / 200 / 230 / 150 / 150
6	330
7	150 / 200 / 150 / 150 / 150
8	2200 / R=200 / 3790 / 2200
10	470 / 630
13	от 2200 до 4600
14	от 1400 до 5730
16	1400 / 1330 / 1400
17	1400 / 630
19	1400 / 3730 / 1400
21	1330 / 3730 / 1330
22	370 / 1050 / 450 / 750
24	620 / 1330
25	от 1400 до 2240
28	от 1400 до 2240 / 3790 / от 1400 до 2240
29	450 / от 650 до 1050
30	450 / 350
31	от 2250 до 2350 / 3590 / от 2250 до 2350
32	от 2250 до 3900
36	150 / 1500
37	450 / 650
39	1050 / 3490 / 1050
40	230
43	от 3120 до 3440 / 3590 / от 3120 до 3440
44	от 3120 до 3440

Ведомость расхода стали на элемент, кг

Марка элемента	Изделия арматурные: Арматура класса А-III, ГОСТ 5781-82							Изделия закладные: Арматура класса А-I, ГОСТ 5781-82						Всего	Изделия закладные: Прокат марки А-III, ГОСТ 5781-82			А-I, ГОСТ 5781-82				ВСт3кп2, ГОСТ 19903-74	ВСт3пс6-1, ГОСТ 19903-74	ВСт3кп2, ГОСТ 5915-70*	ВСт3кп2, ГОСТ 11371-78*	ВСт3кп2, ГОСТ 8262-75*				Всего	Общий расход
	ф8	ф10	ф12	ф16	ф20		Итого	ф6	ф8	ф10	ф20	Итого		ф12		Итого	ф20	ф25		Итого	-δ=8	-δ=10	-δ=12	ГАЙКА М20	ГАЙКА М24	ШАЙБА М20	ШАЙБА М24	АЗ.ТР. ф1"		Итого		
Ум 1	757	334	2086	120	1151		4448	33	177	43	146	399	4847	23,0		23,0	2,9	2,0		4,9	40,0	3,6	46,6	0,3	0,4	0,1	0,1	4,8		95,9	123,8	4970,6

Инв. № подл. | Подпись и дата | Взам. инв. №

Привязан:

Инв. №

Нач. отд.	Бродский	
Н. контр.	Зорин	
Гл. спец.	Зорин	
Зав. гр.	Шахновский	
Проверил	Проценко	
Разраб.	Артеменко	

903-1-270.89 КЖ

Котельная с 4 котлами Е-10-1,4Р
Золошлакоудаление механическое

Главный корпус.
Галерея топливоподачи

Стадия	Лист	Листов
Р	77	

Участок монолитный Ум 1.
Армирование. Спецификация

ХАРЬКОВСКИЙ ПРОМСТРОЙНИИПРОЕКТ

23935-09 32

Альбом 6

Ум 2

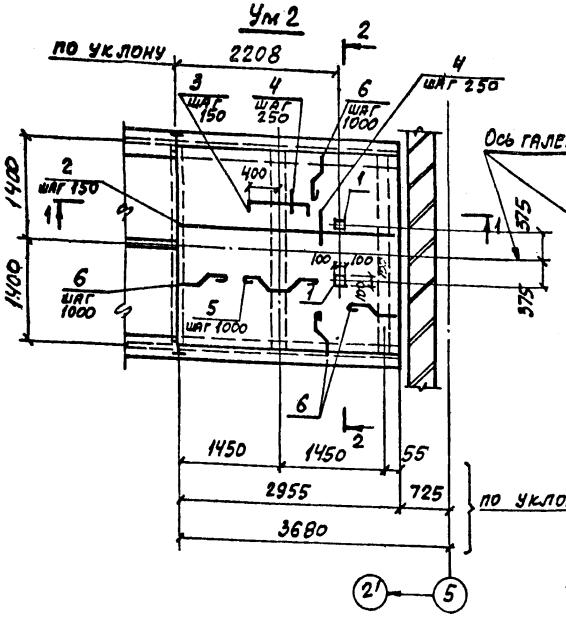

Ум 3

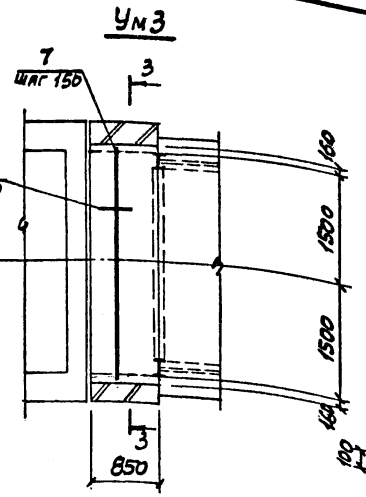

Ведомость деталей

Поз.	Эскиз
3	800, 80, 80
5	130, 110, 130, 80, 80, 80, 80
6	130, 110, 80, 80, 60

3-3

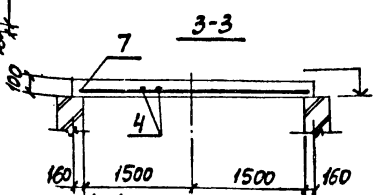

4-4

Спецификация Ум 2; Ум 3; Фм 1

Поз.	Обозначение	Наименование	Кол.	Примечание
		Ум 2 - шт. 1		
		Сборочные единицы		
1	3.400-6/76	Изделие закладное МИ1-25	2	4,5 кг
		Детали		
2		ф12AIII, ГОСТ 5781-82, ℓ=2920	18	2,6 кг
3*		ф8AIII, То же, ℓ=960	18	0,38 кг
4		ф6AI, " , ℓ=п.м.	43,2 п.м.	0,22 кг
5*		ф6AI, " , ℓ=650	4	0,14 кг
6*		ф6AI, " , ℓ=350	12	0,08 кг
		Материалы		
		Бетон класса В15	0,8	м³
		Ум 3 - шт. 1		
		Детали		
4		ф6AI, ГОСТ 5781-82, ℓ=п.м.	10,4 п.м.	0,22 кг
7		ф12AIII, То же, ℓ=3300	7	2,9 кг
		Материалы		
		Бетон класса В15	0,3	м³
		Фм 1 - шт. 6		
		Сборочные единицы		
		Сетка арматурная		
8	1.410-3, вып. 1	2С 12AIII/12AIII 205×235	1	44,8 кг
9	903-1-270.89 КЖИ-С33	С33	2	
10	903-1-270.89 КЖИ-С34	С34	6	
11	1.400-6/76, вып. 1	Изделие закладное МВ-12	2	0,5 кг
		Материалы		
		Бетон класса В15	3,1	м³

*) Позиции 3, 5, 6 см. ведомость деталей.

Фм 1

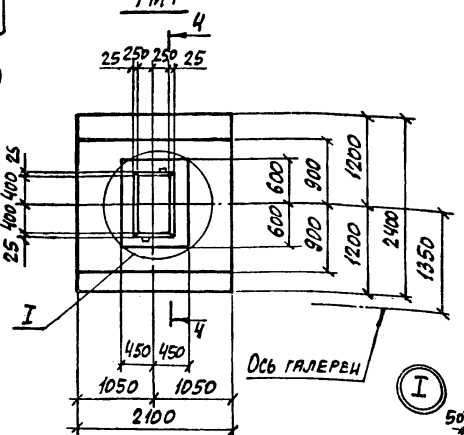

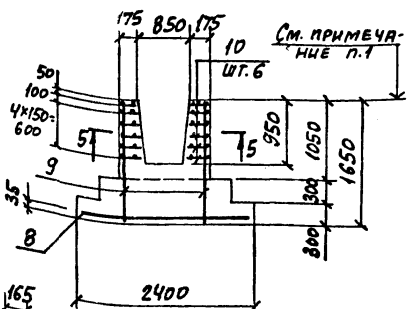

1-1

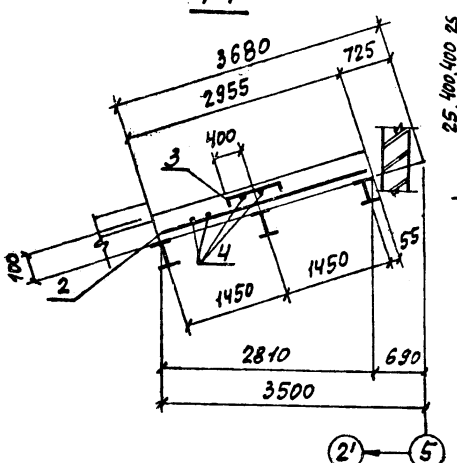

5-5

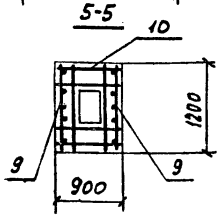

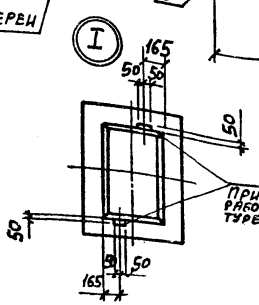

Расчетная схема Фм 1

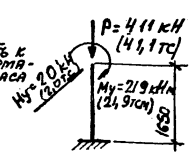

2-2

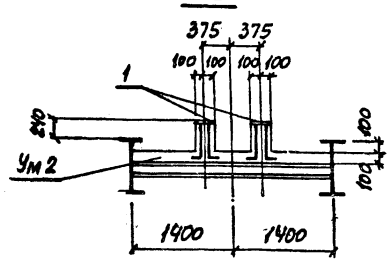

1. Отметку низа фундаментов смотрите схему расположения фундаментов на листе 71.
2. В расчетной схеме указаны расчетные нагрузки на уровне верха фундамента, приложенные в условной точке, совмещенной с центром подошвы фундамента. Индекс „У" соответствует направлению нагрузок поперек галереи.

Ведомость расхода стали на элемент, кг

Марка элемента	Изделия арматурные							Изделия закладные							Общий расход
	Арматура класса A-III, ГОСТ 5781-82				A-I, ГОСТ 5781-82			Всего	Арматура класса A-III, ГОСТ 5781-82		Прокат марки Вст 3 кп 2, ГОСТ 19903-74			Всего	
	ф6	ф8	ф12	Итого	ф6	ф10	Итого		ф8	ф12	δ=6	δ=8			
Ум 2	—	6,8	46,8	53,6	11,0	—	11,0	64,6	—	3,0	—	6,0		9,0	73,6
Ум 3	—	—	20,3	20,3	2,3	—	2,3	22,6	—	—	—	—		—	22,6
Фм 1	0,8	—	59,0	59,8	—	29,6	29,6	89,2	0,6	—	0,4	—		1,0	90,2

Привязан:

Инв. №

		903-1-270.89	КЖС
Нач. отд.	Бродский	Котельная с 4 котлами Е-10-1,4 Р. Золошлакоудаление механическое	
Гл. констр.	Зорин		
Гл. спец.	Зорин		
Зав. гр.	Шаковский	Главный корпус. Галерея топливоподачи	Стадия: Р; Лист: 78; Листов:
Проверил	Проценко	Участок монолитный Ум 2; Ум 3	ХАРЬКОВСКИЙ ПРОМСТРОЙНИИПРОЕКТ
Разраб.	Артеменко	Фундамент монолитный Фм 1	

Инв. № подл. | Подпись и дата | Взам. инв. №

Альбом 6

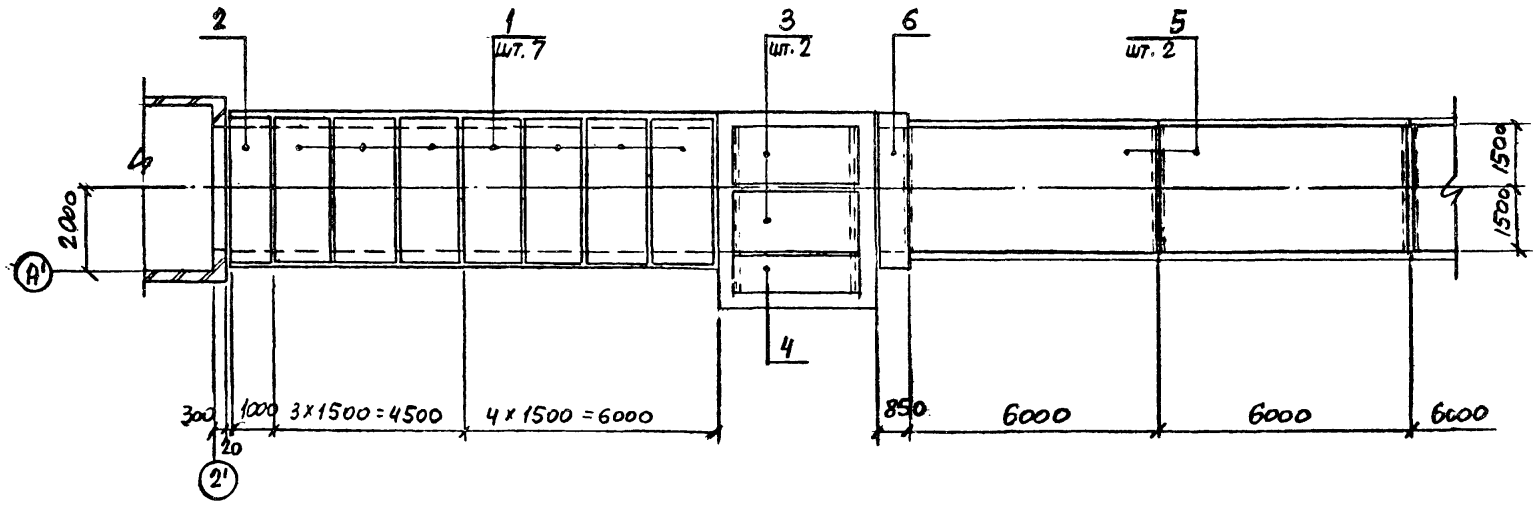

Спецификация к схеме расположения плит покрытия

Поз.	Обозначение	Наименование	Кол.	Масса ед., кг	Примечание
		Сборные железобетонные элементы			
1	1.141-1 вып. 60	Плита ПК36.15-4т	7	1700	
2	То же	То же ПК36.10-4т	1	1055	
3	"	" ПК30.15-4т	4	1425	
4	"	" ПК30.10-4т	2	882	
5	1.465.1-10/82 вып. 1	1ПГ-3АтⅤСТ□ЯН-400п	6	2650	
		Монолитные железобетонные элементы			
6	903-1-270.89 КЖ л. 78	Участок монолитный УмЗ	1		

В наименованиях плит поз. 5 при привязке проекта проставить толщину утеплителя согласно таблице листа „Общих данных" альбома 5 „Решения архитектурные."

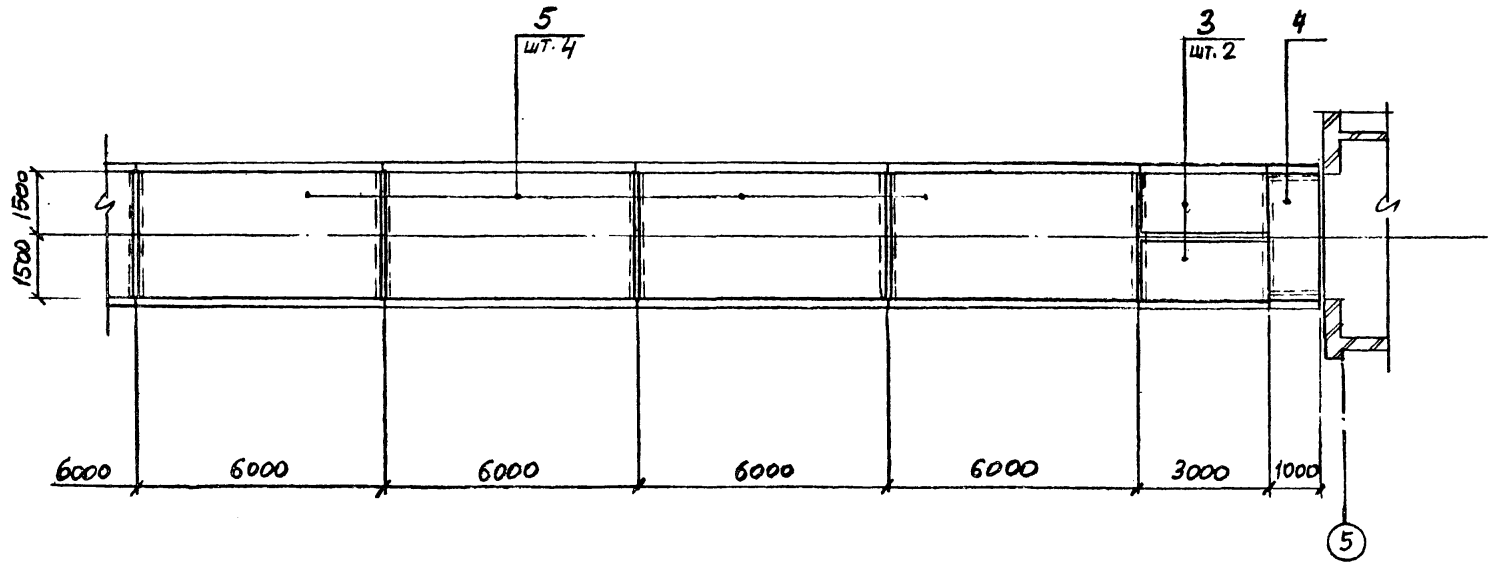

Нач. отд.	Бродский		903-1-270.89 КЖ	
Н. контр.	Зорин		Котельная с 4 котлами Е-10-1, 4Р. Золошлакоудаление механическое	
Гл. спец.	Зорин		Главный корпус. Галерея топливоподачи	Стадия: Р; Лист: 79; Листов:
Зав. гр.	Шахновский			
Проверил	Шахновский		Схема расположения плит покрытия	Харьковский Промстройниипроект
Разраб.	Артеменко			

Привязан:

Инв. №

Инв. № подл. | Подпись и дата | Взам. инв. №

23935-09 34

Альбом 6

Схема расположения плит покрытия на отм. 0.470

Дробилка ВДГ-10

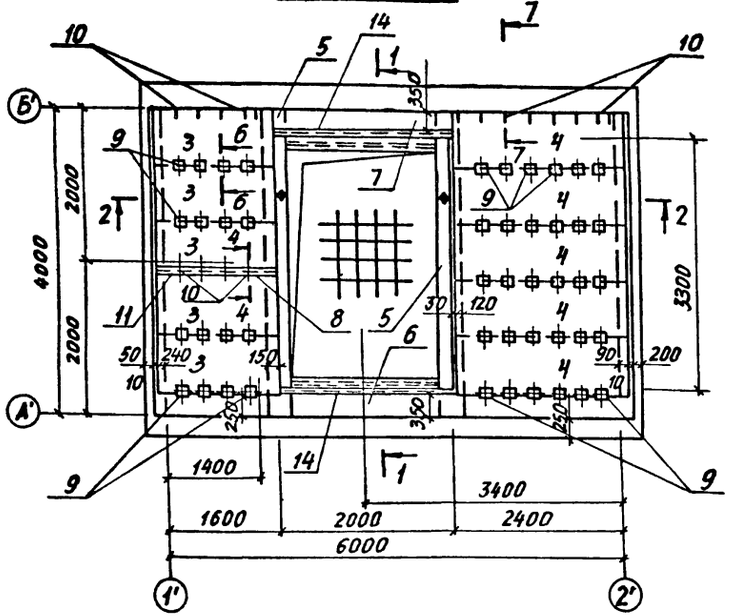

1-1

Балки по чертежам КМ

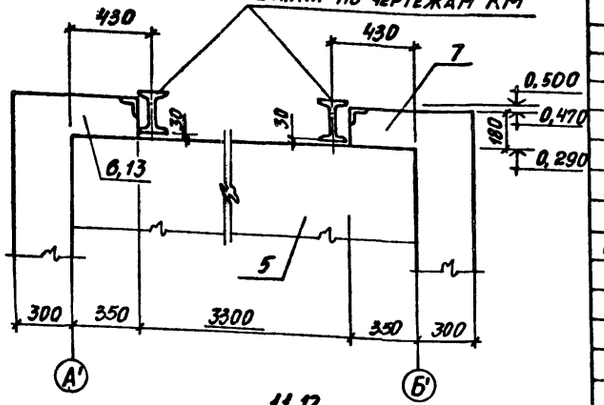

4-4

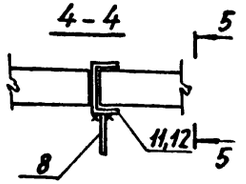

5-5

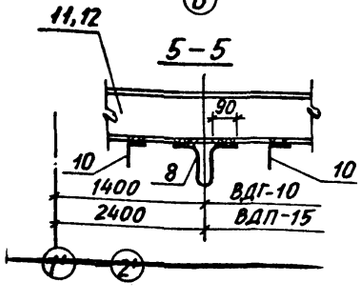

Спецификация к схеме расположения плит покрытия на отм. 0.500 (дробилка ВДГ-10 и ВДП-15)

Поз.	Обозначение	Наименование	Кол. ВДГ-10	Кол. ВДП-15	Масса ед., кг
		Плита перекрытия			
1	903-1-270.87-КЖИ п22..п25	П22	5	-	440
2	То же	П23	5	-	930
3	"	П24	-	5	410
4	"	П25	-	5	730
		Балка монолитная			
5	903-1-270.89 КЖ л. 87	Бм1	2	2	
		Участок монолитный			
6	903-1-270.89 КЖ л. 87	Ум-1	1	-	
7	То же	Ум-2	1	1	
13	"	Ум-3	-	1	
		Изделие закладное			
8	1.400-9 в. 1	УП2-5	1	1	1,39
9	1.400-6/76, в.1, л.107	М18-12	46	44	0,5
10	903-1-270.89 КЖИ-МС11...МС13	МС 11	60	60	0,09
11	То же	МС 12	1	-	22,6
12	"	МС 13	-	1	58,3

1. При монтаже плит обратить особое внимание на то, чтобы грань плиты с нанесенным на ней знаком ◆, обозначающим сторону монтажа, была обращена в сторону, отмеченную на плане таким же знаком.
2. Поз. 10 приварить к закладным изделиям плит П22..П25.

Схема расположения плит покрытия на отм. 0,470

Дробилка ВДП-15

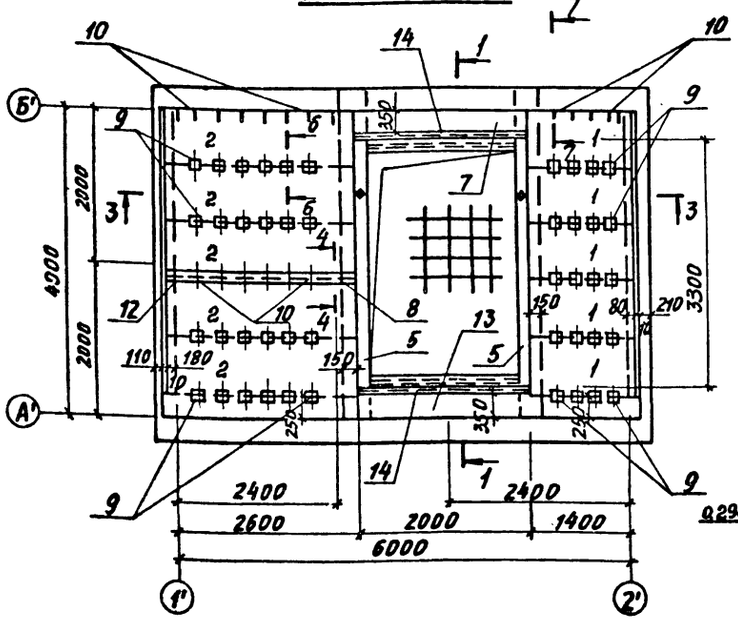

2-2

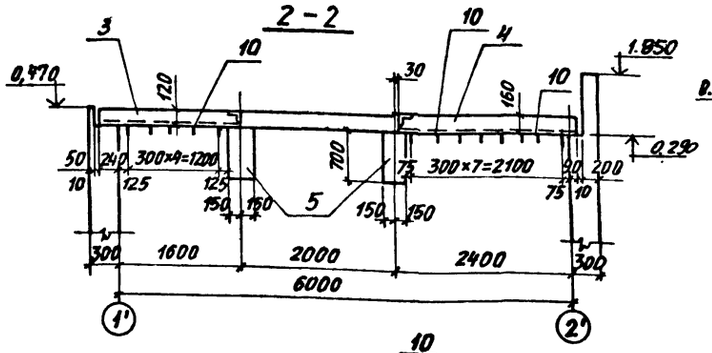

3-3

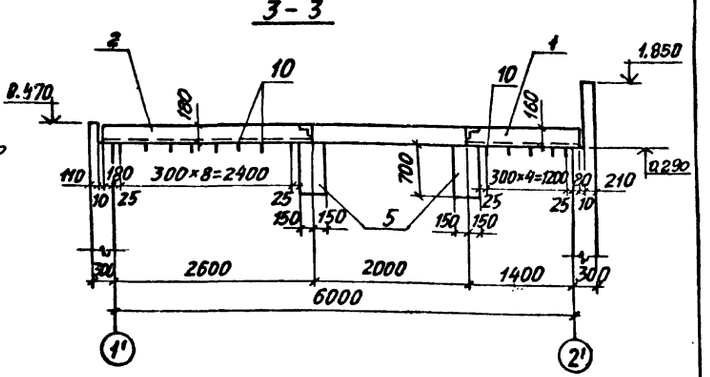

6-6

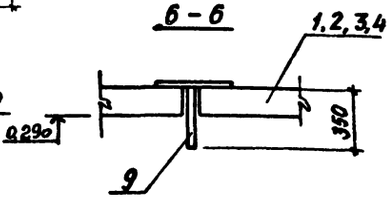

7-7

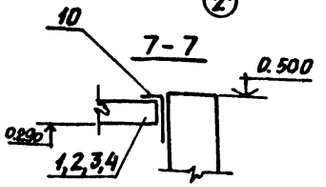

Привязан:

Инв. №

Нач. отд.	Бродский		
Н. контр.	Шахновский		
Гл. конст.	Зорин		
Зав. гр.	Шахновский		
Провер.	Ядженская		
Разраб.	Минаева		

903-1-270.89 КЖ

Котельная с 4 котлами Е-10-14Р
Золошлакоудаление механическое

Главный корпус
Приемно-дробильное отделение

Стадия	Лист	Листов
Р	80	

Дробилка ВДГ-10 и ВДП-15.
Схема расположения плит на отм. 0.470. Опалубка

Харьковский Промстройниипроект

Альбом 6

Плита днища Пм1 на отм. -5.830

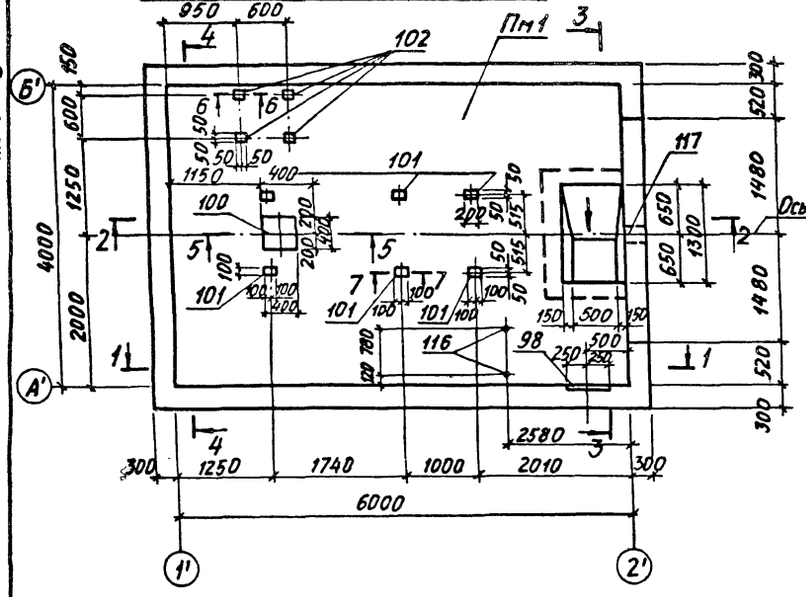

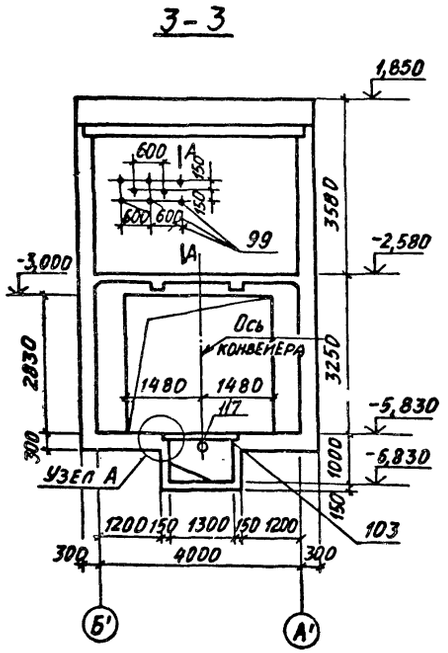

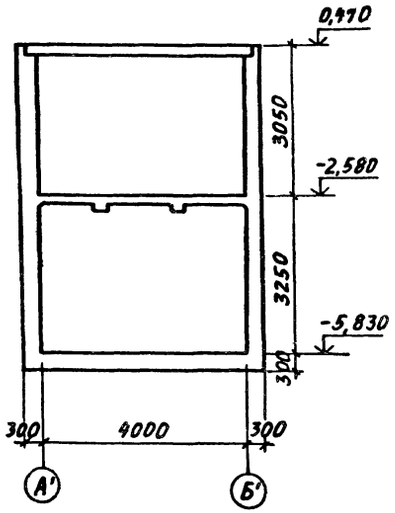

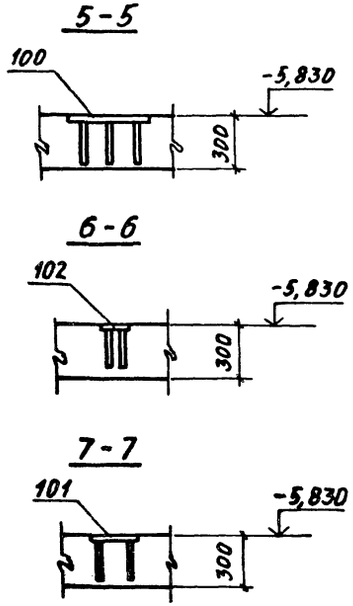

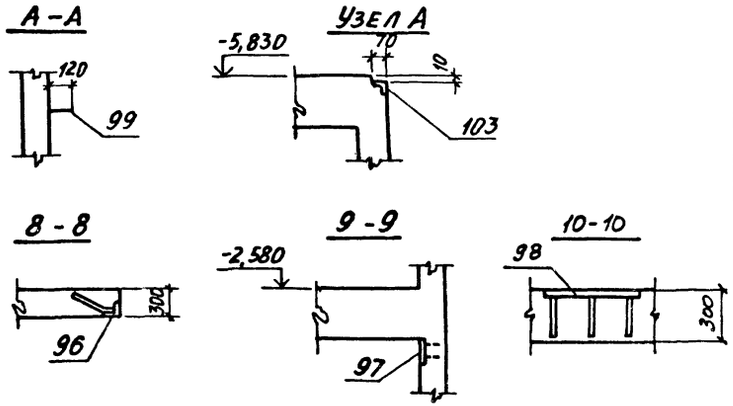

1. В стенах по сечениям 1-1 и 3-3 заложить закладные изделия поз. 99 шагом 300мм в шахматном порядке до отм. -2,580 для крепления утеплителя.
2. Спецификацию закладных изделий см. лист 90.

				903-1-270.89	КЖ
Нач. отд.	Бродский			Котельная с 4 котлами Е-10-1,4Р Золошлакоудаление механическое	
Н. контр.	Шаховский				
Гл. констр.	Зорин			Главный корпус Приемно-дробильное отделение	Стадия: Р; Лист: 81; Листов:
Зав. гр.	Шаховский				
Провер.	Бондаренко			Дробилка ВДГ-10 и ВДП-15. Плита днища Пм1 на отм. -5.830 Сечение 1-1...10-10 Опалубка	ХАРЬКОВСКИЙ ПРОМСТРОЙНИИПРОЕКТ
Разраб.	Минаева				

Привязан.

Инв. №

Инв. № подл. | Подпись и дата | Взам. инв. №

Альбом 6

Пм2 на отм.-2,580

Дробилка ВДГ-10

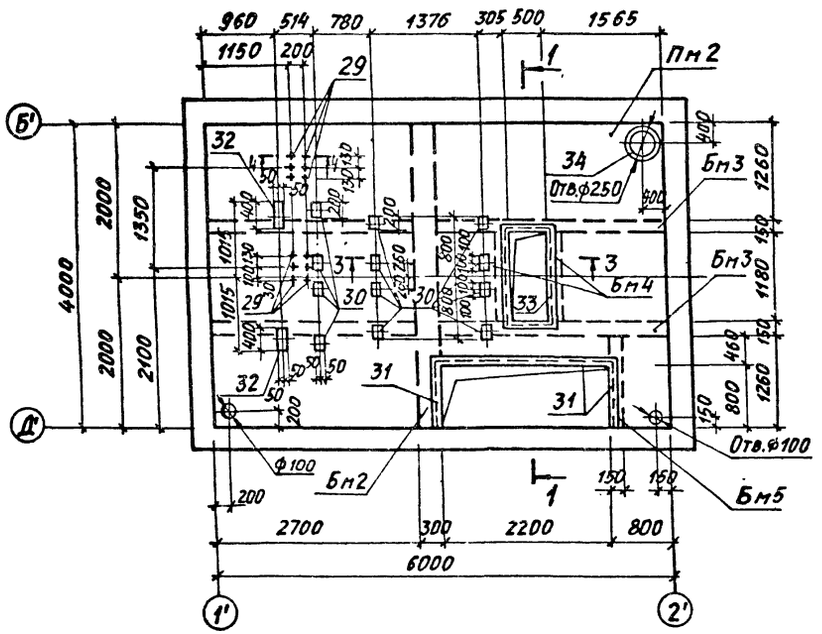

Пм3 на отм.-2.580

Дробилка ВДП-15

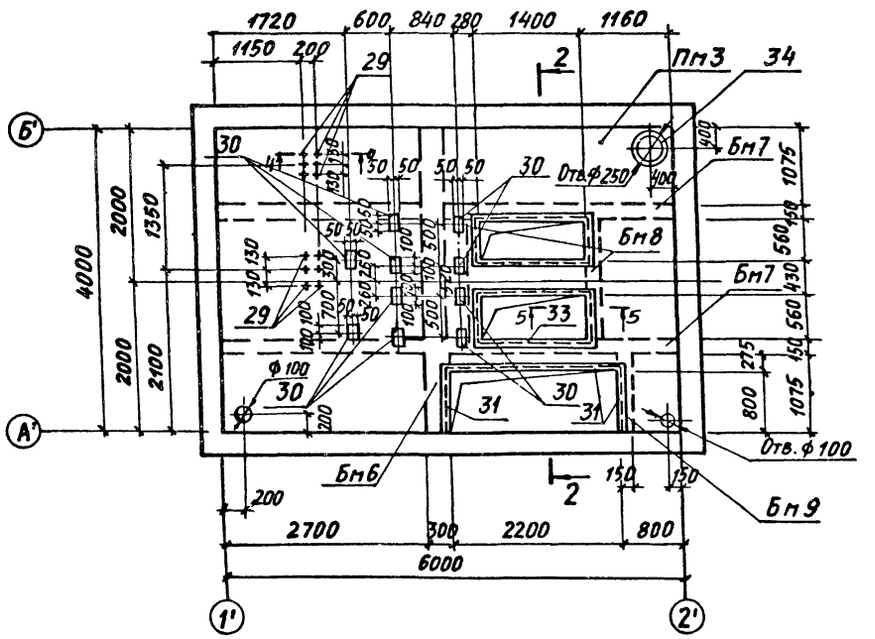

1-1

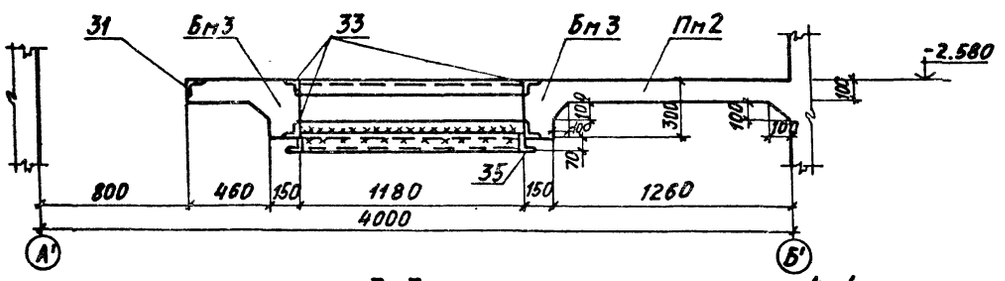

2-2

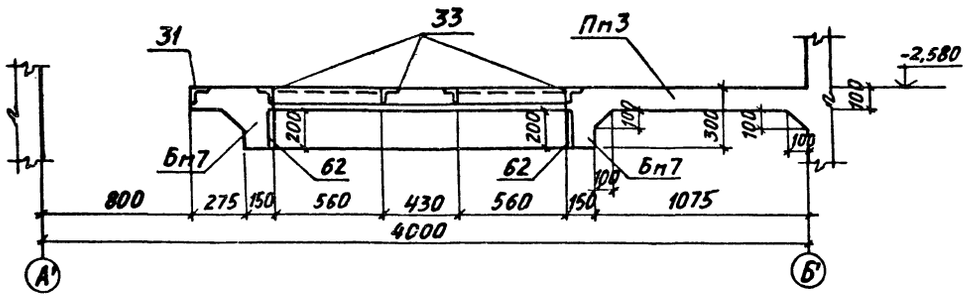

3-3

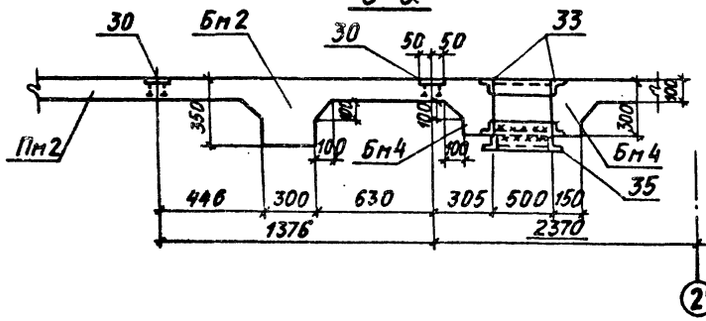

4-4

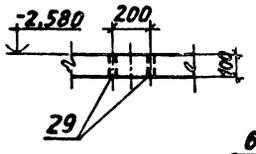

5-5

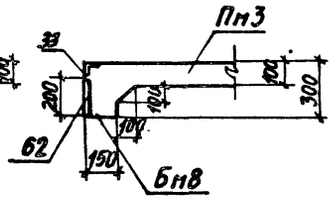

Сварку производить по ГОСТ 5264-80, катет шва -6мм.

Тип шва Н1

Нач. отд.	Бродский		903-1-270.89 КЖ
Н. контр.	Шахновский		Котельная с 4 котлами Е-10-14Р Золошлакоудаление механическое
Гл. констр.	Зорин		Главный корпус Приемно-дробильное отделение
Зав. гр.	Шахновский		Стадия: Р; Лист: 82; Листов:
Провер.	Беднянская		Дробилка ВДГ-10 и ВДП-15 Плита перекрытия Пм2 и Пм3 на отм. 2.550. Опалубка
Разраб.	Минаева		ХАРЬКОВСКИЙ ПРОМСТРОЙНИИПРОЕКТ

Привязан:

Инв. №

Инв. № подл. | Подпись и дата | Взам. инв. №

23935-09 37

Альбом 6

Плита днища (дробилки ВДГ-10 и ВДП-15)

Раскладка верхних сеток

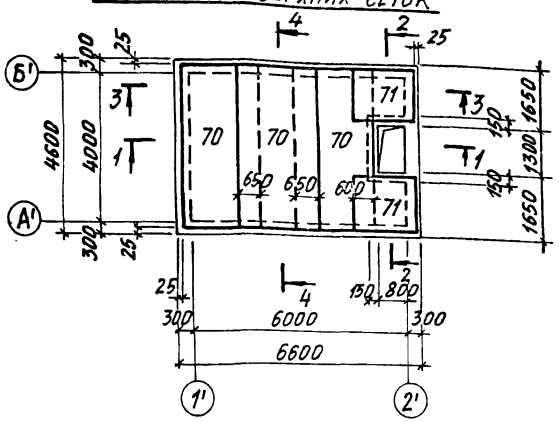

Плита днища (дробилки ВДГ-10 и ВДП-15)

Раскладка нижних сеток

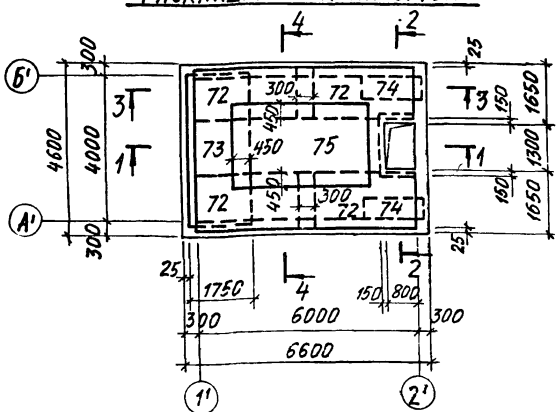

9-9

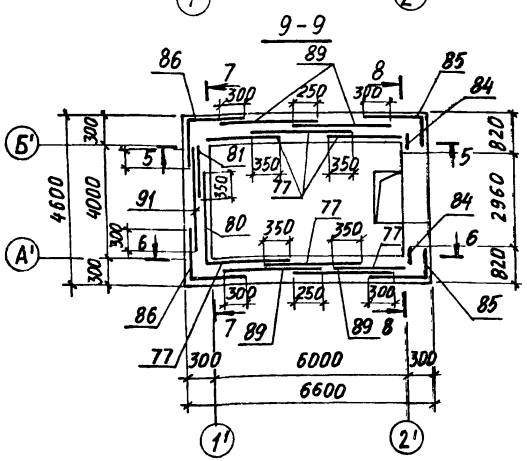

1-1

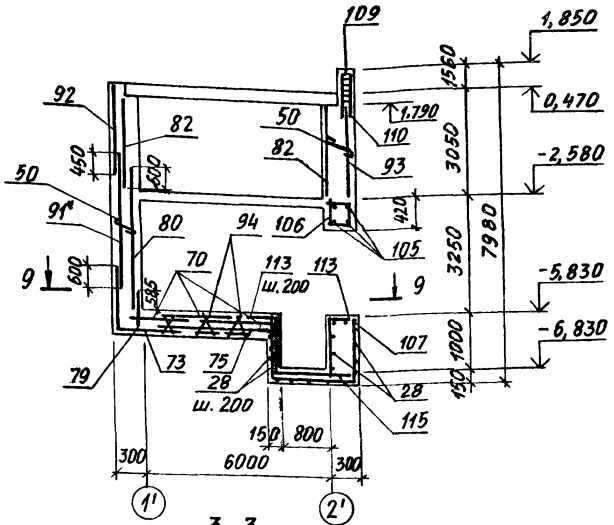

2-2

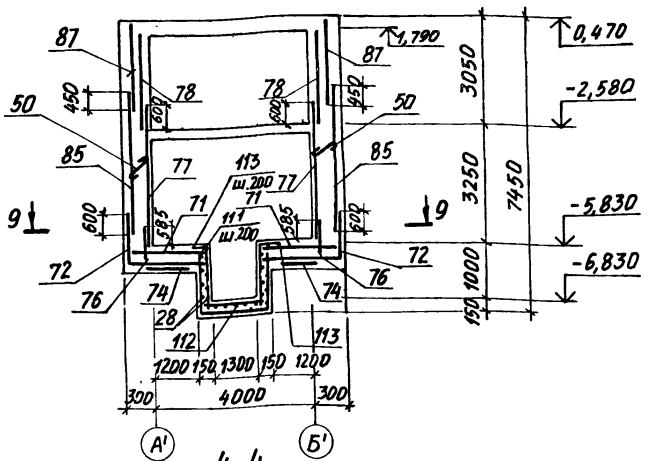

3-3

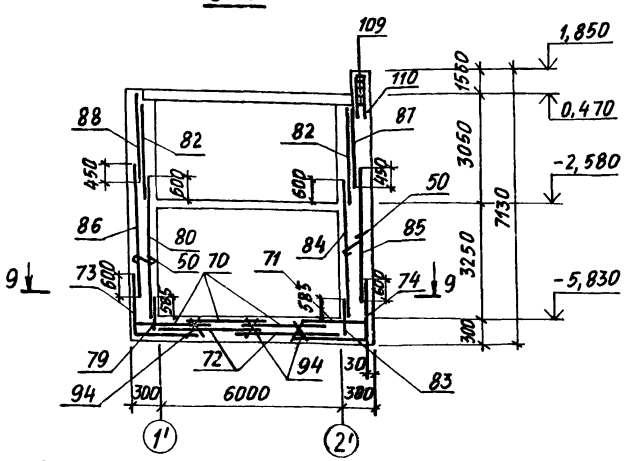

4-4

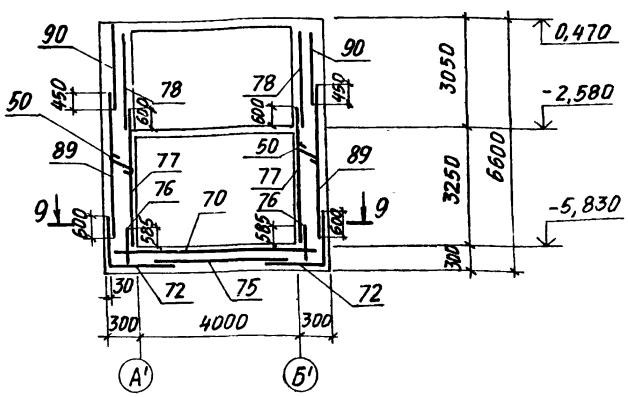

Раскладка поддерживающих каркасов

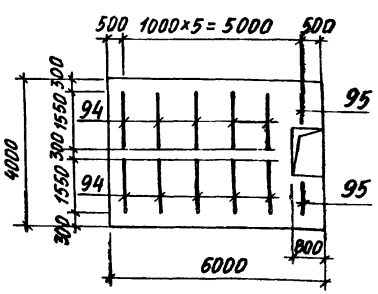

Спецификацию смотреть на листах 88... 90.

		903-1-270.89 КЖ	
Нач. отд.	Бродский	Котельная с 4 котлами Е10-1,4Р. Золошлакоудаление механическое	
Н. контр.	Шахновский		
Гл. конст.	Зорин	Главный корпус. Приемно-дробильное отделение	Стадия: Р; Лист: 83; Листов:
Зав. гр.	Шахновский		
Вед. инж.	Боднянская	Дробилка ВДГ-10и ВДП-15. Плита днища Пм1, стены. Армирование.	Харьковский промстройниипроект
Провер.	Боднянская		
Разраб.	Минаева		
Рассчит.	Боднянская		

Привязан:

Инв. №

Инв. № подл. | Подпись и дата | Взам. инв. №

23935-09 38

Альбом 6

5-5
Раскладка внутренних сеток

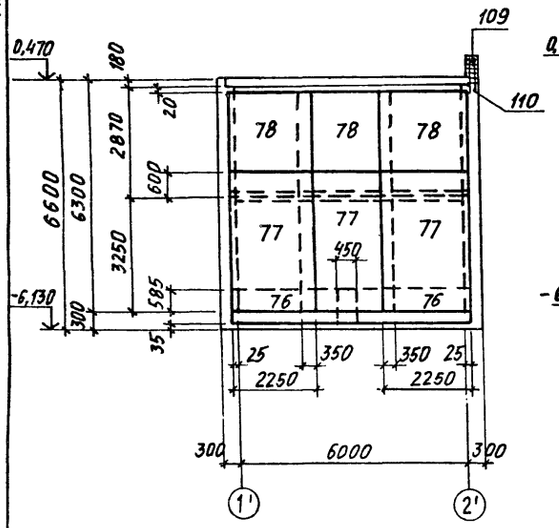

5-5
Раскладка наружных сеток

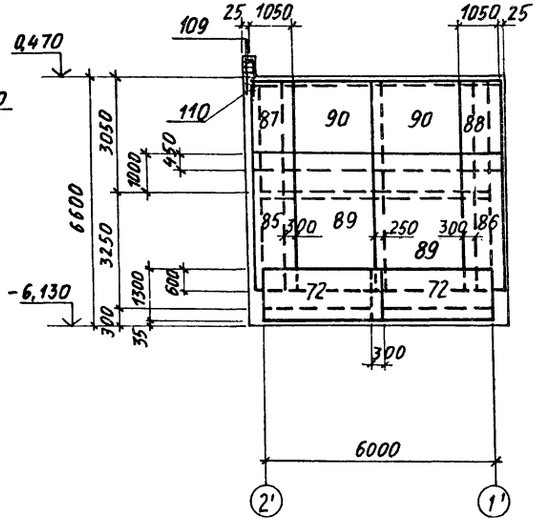

7-7
Раскладка внутренних сеток

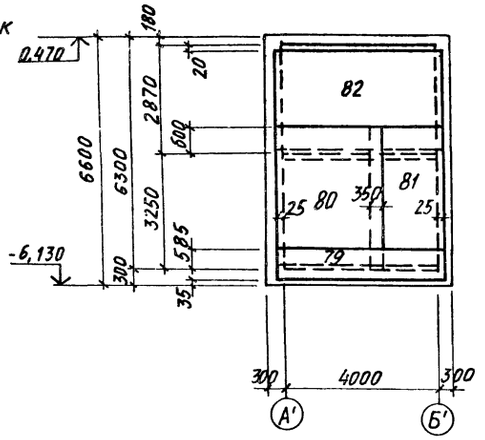

7-7
Раскладка наружных сеток

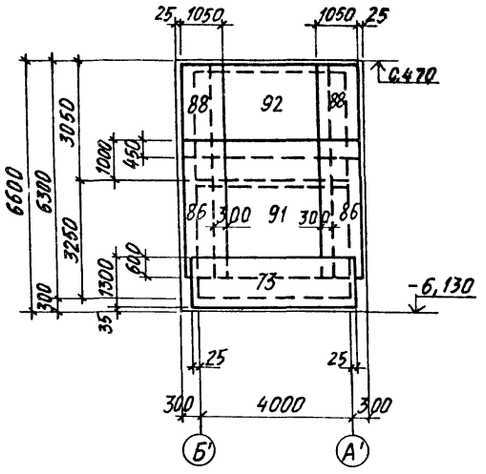

8-8
Раскладка внутренних сеток

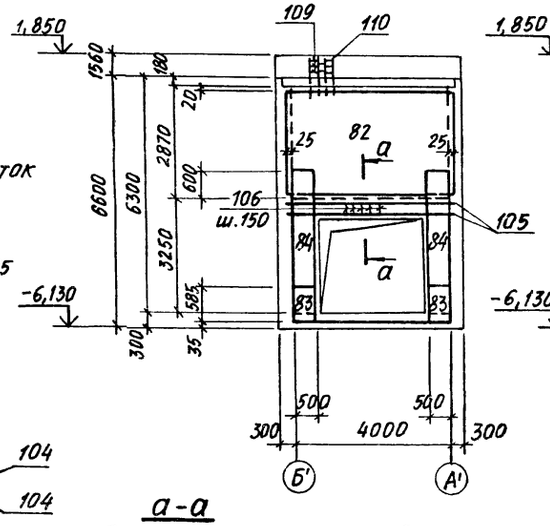

8-8
Раскладка наружных сеток

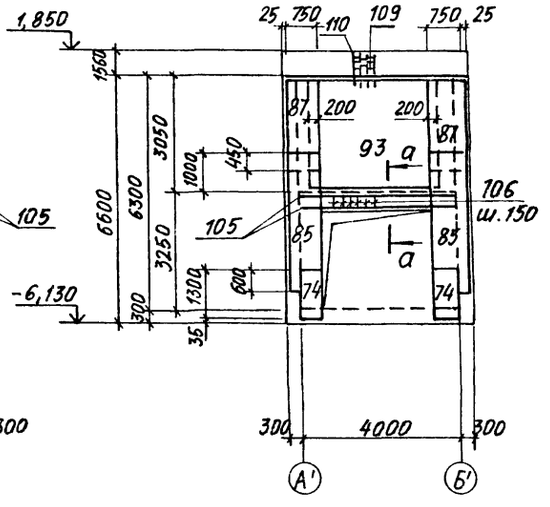

6-6
Раскладка внутренних сеток

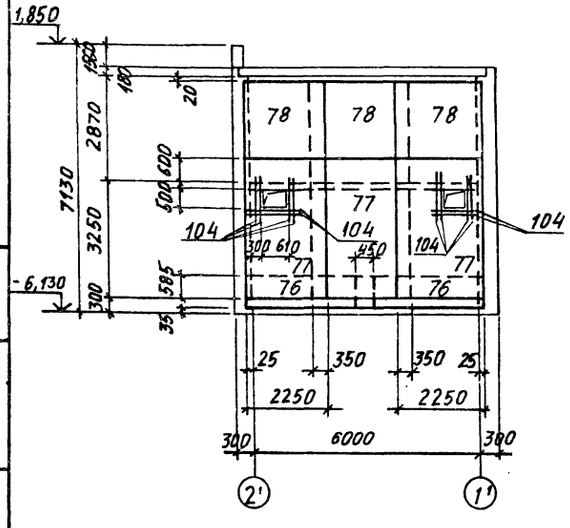

6-6
Раскладка наружных сеток

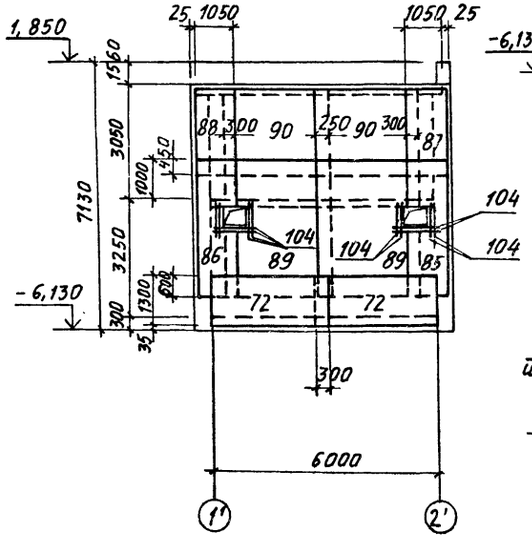

а-а

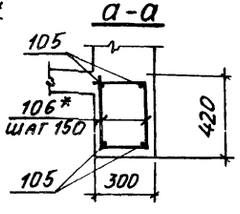

Спецификация арматуры приведена на листах 88...90.

		903-1-270.89	КЖ
Нач. отд.	Бродский	Котельная с 4 котлами Е-10-1,4Р. Золошлакоудаление механическое	
Н. контр.	Шаховской		
Гл. конст.	Зорин	Главный корпус. Приемно-дробильное отделение	Стадия: Р; Лист: 84; Листов:
Зав. гр.	Шаховской		
Вед. инж.	Боднарская		
Провер.	Боднарская	Дробилка ВДГ-10 и ВДП-15. Стены. Армирование.	ХАРЬКОВСКИЙ ПРОМСТРОЙНИИПРОЕКТ
Разраб.	Минаева		
Рассчит.	Боднарская		

Привязан:

Инв. №

Инв. № подл. | Подпись и дата | Взам. инв. №

Альбом 6

Схема расположения нижних сеток

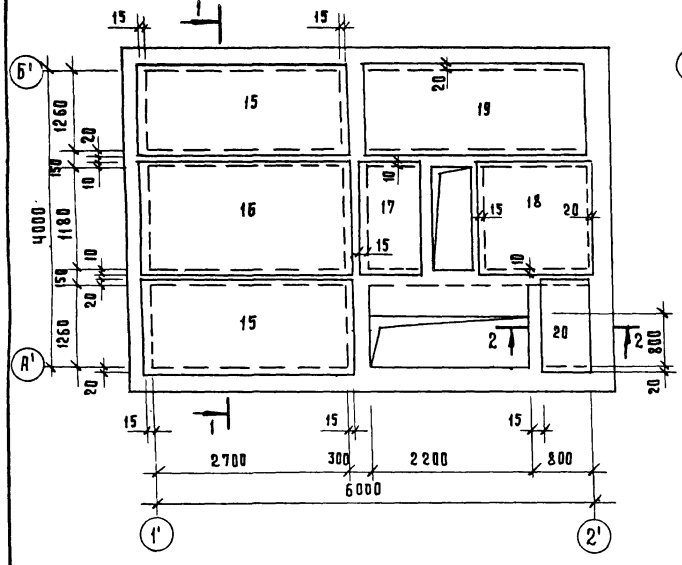

Схема расположения верхних сеток

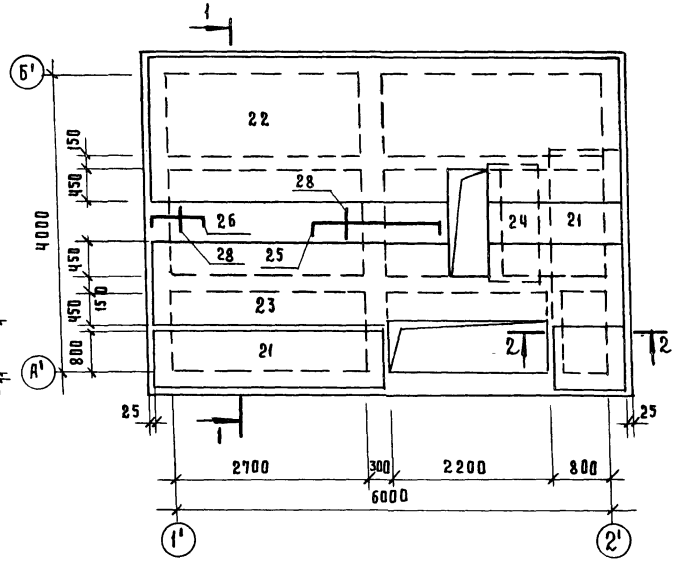

Бм 2

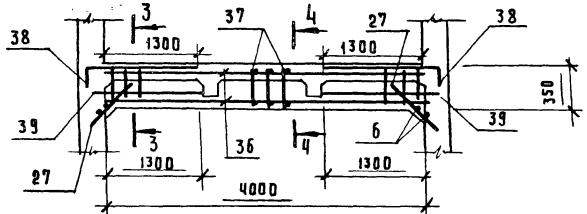

Бм 3

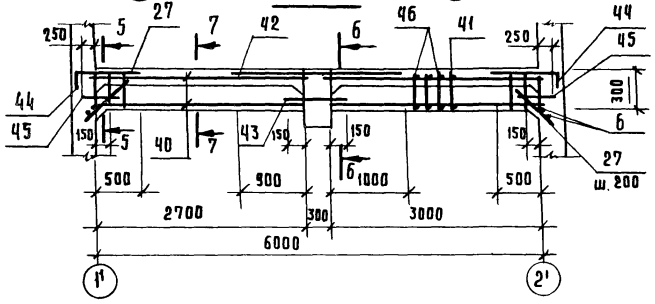

1 - 1

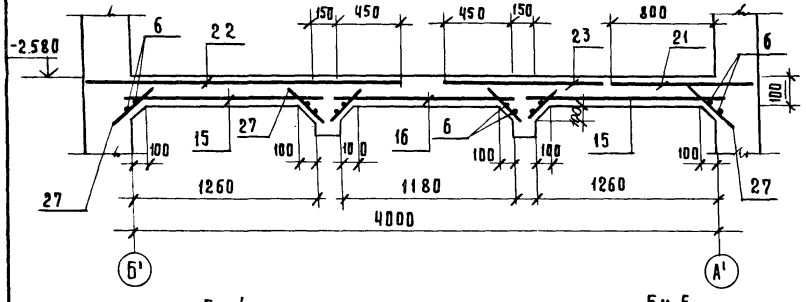

2 - 2

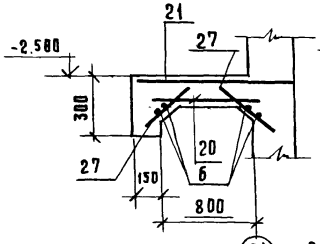

3 - 3

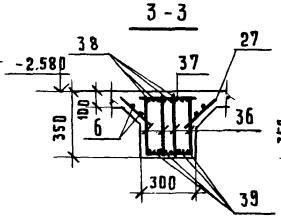

4 - 4

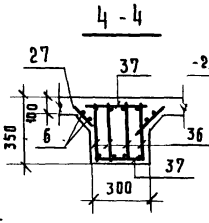

5 - 5

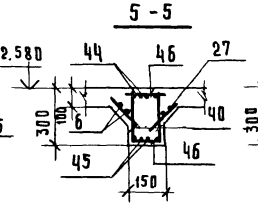

6 - 6

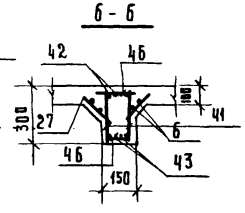

7 - 7

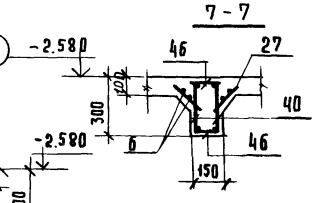

8 - 8

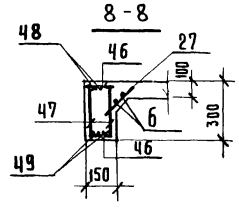

9 - 9

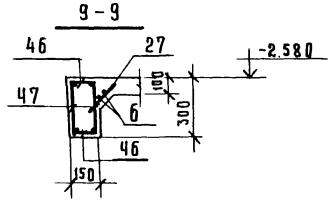

Бм 4

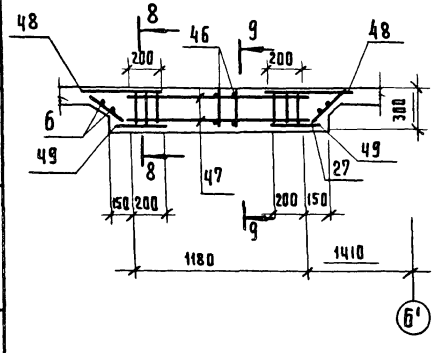

Бм 5

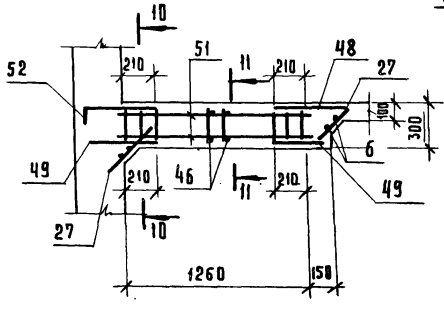

10 - 10

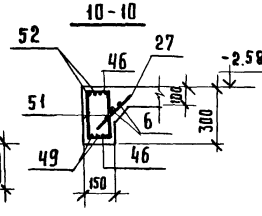

11 - 11

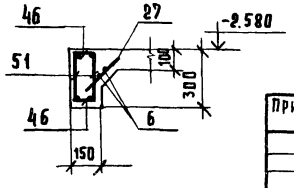

Спецификация арматуры приведена на листах 88... 90.

Нач.отд.	Бродский	903-1-270.89 КЖ	
Н.контр.	Шаховский	Котельная с 4 котлами Е10-4 4р. Золошлакоудаление механическое.	
Гл.конст.	Зорин	Главный корпус Приемно-дробильное отделение.	Стадия: Р; Лист: 85; Листов:
Зав. гр.	Шаховский		
Вед. инж.	Боднянская		
Разраб.	Минаева	Дробилка ВДГ-10, плита перекрытия ПМ8 на отм. -1.080 Армирование	ХАРЬКОВСКИЙ ПРОМСТРОЙНИИПРОЕКТ
Рассчит.	Боднянская		

Привязан:

Инв. №

Взам. инв. № | Подп. и дата | Инв. № подл.

Схема расположения нижних сеток

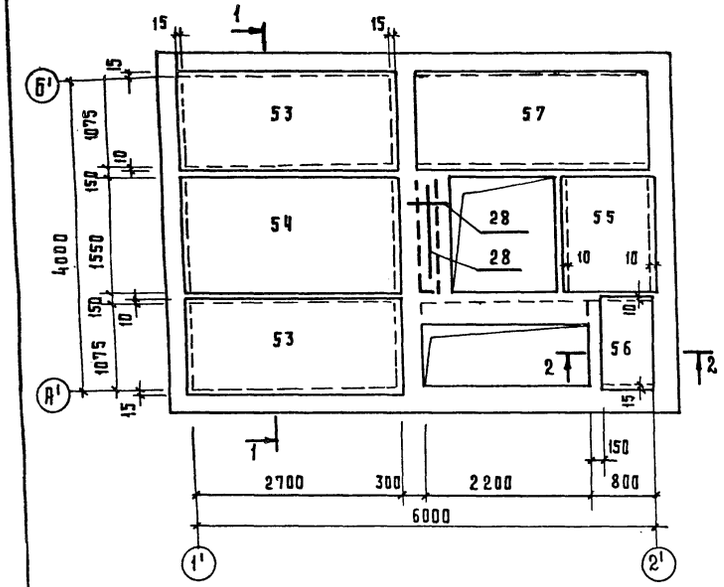

Схема расположения верхних сеток

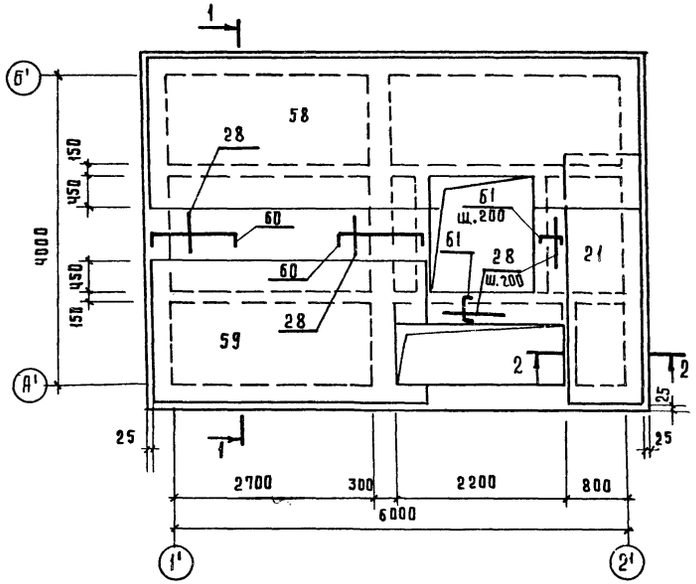

Бм 6

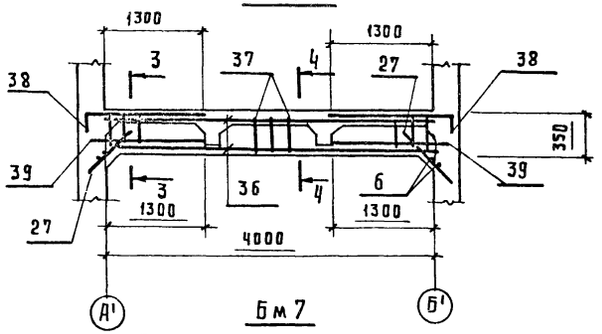

Бм 7

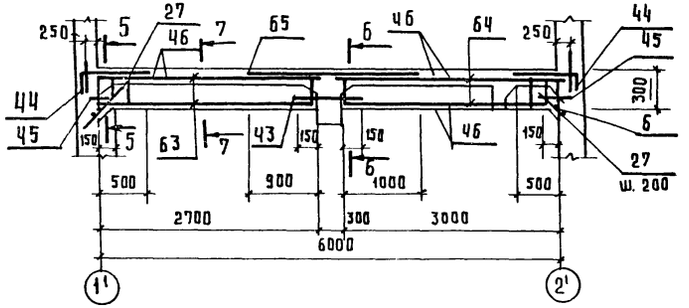

1 - 1

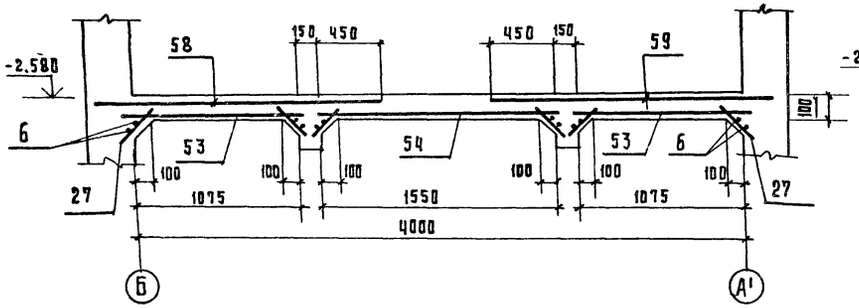

2 - 2

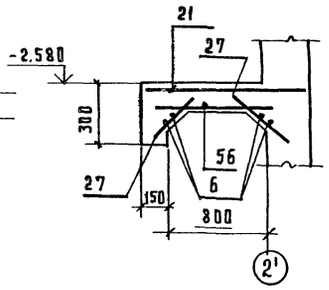

3 - 3

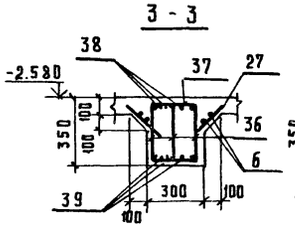

4 - 4

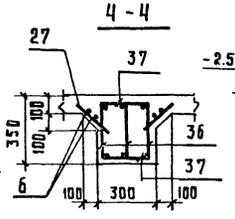

5 - 5

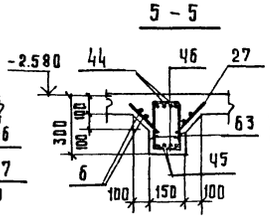

6 - 6

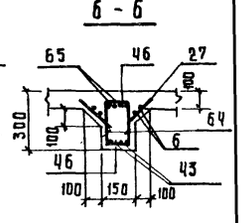

7 - 7

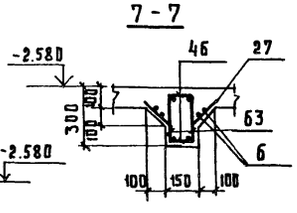

8 - 8

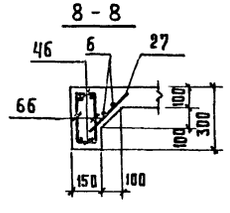

9 - 9

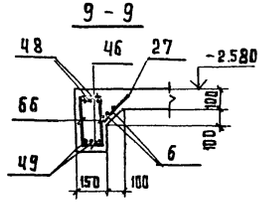

Бм 9

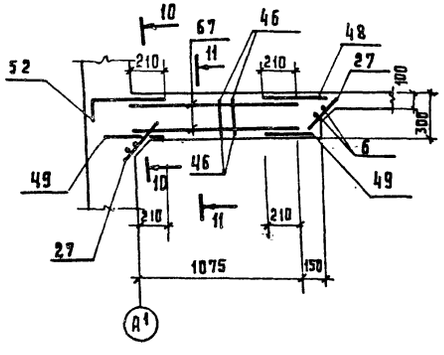

Бм 8

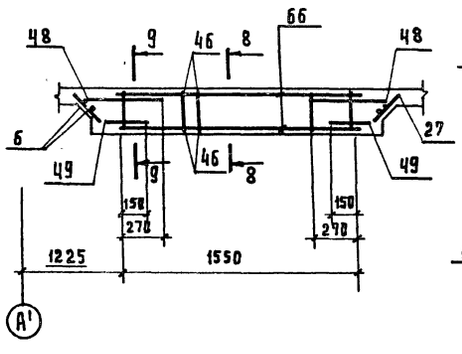

10 - 10

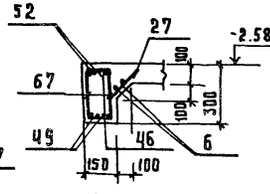

11 11

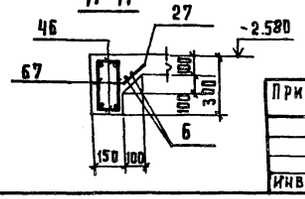

Спецификация арматуры приведена на листах 88... 90.

Привязан:

Инв. №

Нач. отд.	Бродский	Подпись	
Н. контр.	Шаховский	"	
Гл. конст.	Зорин	"	
Зав. гр.	Шаховский	"	
Вед. инж.	Бодиянская	"	
Разраб.	Минаева	"	
Рассчит.	Бодиянская	"	

903-1-270.89 КЖ

Котельная с 4 котлами Е 10-1.4р. Золошлакоудаление механическое

Главный корпус. Приемно-дробильное отделение.

Дробилка ВДП-15. Плита перекрытия ПМ3 на отм. -1.080 Армирование

Стадия	Лист	Листов
Р	86	

ХАРЬКОВСКИЙ ПРОМСТРОЙНИИПРОЕКТ

Инв. № подл. | Подпись и дата | Взам. инв. №

Альбом 6

Ум-1

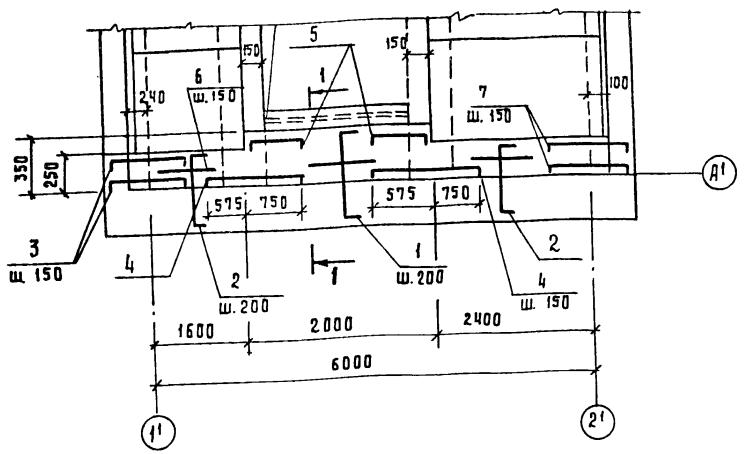

Ум-2

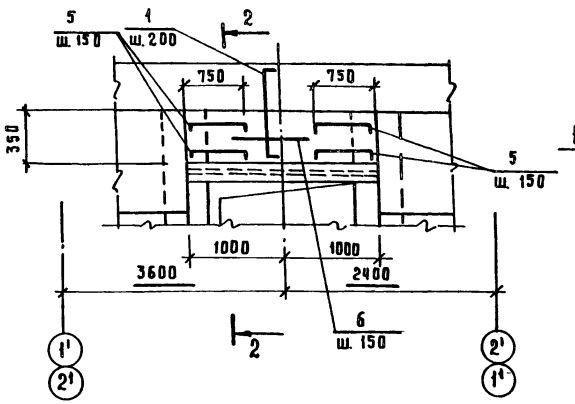

1-1

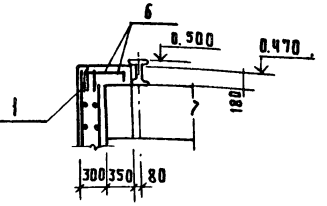

2-2

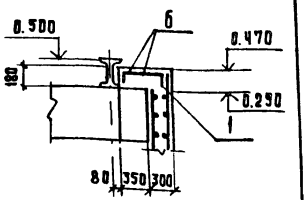

Ум-3

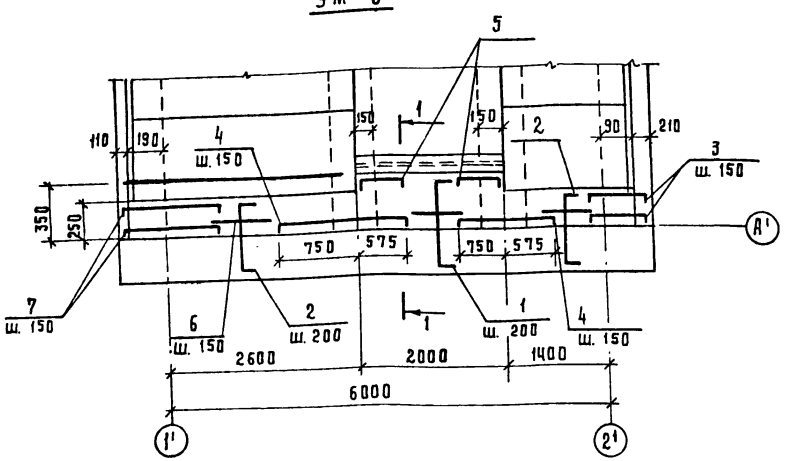

Бм1

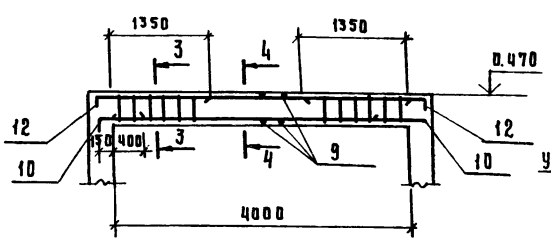

3-3

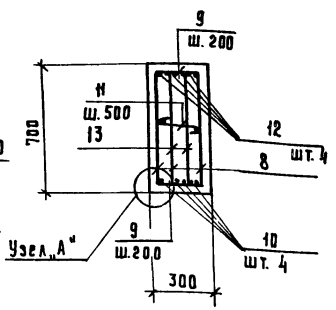

4-4

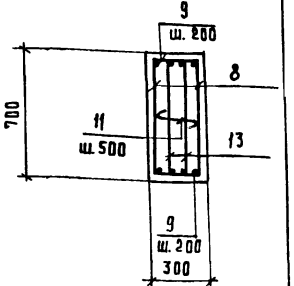

Узел „А"

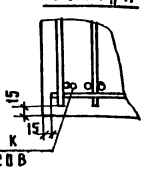

Поз. 10 привязать к стержням каркасов

Спецификацию арматуры смотрите на листах 88...90.

Ведомость расхода стали на элемент, кг.

Марка элемента	Изделия арматурные										Изделия закладные						Общий расход
	Арматура класса									Всего	Арматура класса			Прокат марки		Всего	
	А-I		А-III								А-III			Вст3 кп2			
	Гост 5781-82										Гост 5781-82			Гост 8509-86			
	ф8		Итого	ф6	ф8	ф10	ф12	ф16	ф25	Итого	ф8		Итого	L50×5	Итого		
Ум-1, Ум-3	—	—	—	4.6	19.0	—	—	—	—	23.6	23.6	1.2		1.2	7.6	7.6	8.8	32.4
Ум-2	—		—	1.3	6.2	—	—	—	—	7.5	7.5	1.2		1.2	7.6	7.6	8.8	16.3
Бм1	48.0		48.0	—	—	10.0	28.8	65.3	123.2	227.3	275.3	—		—	—	—	—	275.3

Привязан:

Инв. №

Нач.отд	Бродский		
Н.контр.	Шахновский		
Гл.конст.	Зорин		
Зав. гр.	Шахновский		
Ведущ.	Бодянская		
Разраб.	Минаева		
Расчит.	Бодянская		

903-1-270.89 КЖ

Котельная с 4-мя котлами Е10-1,4р
Золошлакоудаление механическое

Главный корпус
Приемно-дробильное отделение

Стадия	Лист	Листов
Р	87	

Дробилка ВДГ-10 и ВДП-15
Участок монолитный Ум1-Ум3
на отм. 1.970. Блока Бм1

ХАРЬКОВСКИЙ ПРОМСТРОЙНИИПРОЕКТ

Альбом 6

Поз.	Обозначение	Наименование	кол	примечание.
		Дробилка ВДГ-10		
		Перекрытие на отм.0.470		
		Участок монолитный		
		УМ-1 - шт.1		
		Сборочные единицы		
		Изделие закладное		
14	3.400-6/76	МИ4-46	2,0 п.м	4,4 кг.
		Детали		
1*		ф8АIII, ГОСТ 5781-82, ℓ=880	11	0,35 кг.
2*		ф8АIII, то же, ℓ=780	24	0,31 кг.
3*		ф8АIII, " , ℓ=930	3	0,37 кг.
4*		ф8АIII, " , ℓ=1585	6	0,63 кг.
5*		ф8АIII, " , ℓ=990	4	0,39 кг
6		ф6АIII, " , ℓ= п.м.	20,9	0,22 кг.
7*		ф8АIII, " , ℓ=1060	3	0,41 кг.
		Материалы		
		Бетон класса В15	0,32	м³
		УМ-2 - шт.1		
		Сборочные единицы		
		Изделие закладное		
14	3.400-6/76	МИ4-46	2,0 п.м	4,4 кг.
		Детали		
1*		ф8АIII, ГОСТ 5781-82, ℓ=880	11	0,35 кг.
5*		ф8АIII, тоже, ℓ=990	6	0,39 кг.
6		ф6АIII, " , ℓ= п.м.	6,0	0,22 кг.
		Материалы		
		Бетон класса В15	0,13	м³
		Балка монолитная		
		БМ1 - шт.2		
		Сборные единицы		
8	903-1-270.89 КЖИ-КР83	Каркас плоский КР83	4	
13	903-1-270.89 КЖИ-КР82	то же КР82	4	
		Детали		
9		ф8АI, ГОСТ 5781-82, ℓ=270	72	0,11 кг.
10		ф16АIII, то же, ℓ=560	16	0,88 кг.
11*		ф8АI, " , ℓ=370	18	0,15 кг.
12*		ф16АIII, " , ℓ=2000	16	3,2 кг.
		Материалы		
		Бетон класса В15	1,68	м2
		Перекрытие на отм.2.580		
		Плита монолитная ПМ2-шт.1		
		Сборочные единицы		
		Сетка арматурная		

Поз.	Обозначение	Наименование	кол.	примечание
15	ГОСТ 23279-85	4С 8АIII-200 / 8АIII-200 130×273 65/50	2	14,7 кг
16	то же	4С 8АIII-200 / 8АIII-200 120×273 65/100	1	13,1 кг.
17	"	4С 8АIII-200 / 8АIII-200 80×120 100/100	1	3,8 кг.
18	"	4С 8АIII-200 / 8АIII-200 120×145 25/100	1	7,2 кг.
19	"	4С 8АIII-200 / 8АIII-200 130×300 100/50	1	16,0 кг.
20	"	4С 8АIII-200 / 8АIII-200 65×130 50/25	1	3,8 кг.
21	"	4С 8АIII-200 / 8АIII-200 95×325 325/275	2	9,2 кг.
22	"	4С 8АIII-200 / 8АIII-200 215×655 275/275	1	49,6 кг.
23	"	4С 8АIII-200 / 8АIII-200 105×655 275/25	1	28,4 кг.
24	"	4С 8АIII-200 / 8АIII-200 65×120 100/25	1	3,4 кг.
		Изделия закладные		
29	1.400-15 в.1	МН802	12	0,15 кг.
30	1.400-15 в.1	МН107-6	12	1,4 кг.
31	3.400-6/76	МН 4-46	3,8 п.м.	4,4 кг.
32	1.400-15 в1	МН127-6	0,8 п.м.	6,0 кг.
33	903-1-270.89 КЖИ МН27	МН27	3,4 п.м.	7,3 кг
34	1.400-15 в.1	МН776	1	3,7 кг.
35	903-1-270.89 КЖИ МС14,МС-15	МС14	3,4 п.м.	9,9 кг.
		Детали		
6		ф6АIII, ГОСТ 5781-82, ℓ= п.м.	36,0	0,22 кг.
25*		ф8АIII то же ℓ=1810	3	0,71 кг.
26*		ф8АIII, " ℓ=860	3	0,34 кг.
27		ф6АIII, " ℓ=270	88	0,06 кг.
28		ф8АIII, " ℓ= п.м.	3,6	0,4 кг.
		Балка монолитная.		
		БМ2- шт.1		
		Сборочные единицы		

Поз.	Обозначение	Наименование	кол.	примечание
36	903-1-270.89 КЖИ-КР75	Каркас плоский КР75	4	
		Детали		
37		ф6АI, ГОСТ 5781-82, ℓ=270	54	0,06 кг
38*		ф10АIII, то же, ℓ=1750	8	1,1 кг
39		ф10АIII, " , ℓ=1450	8	0,9 кг
27		ф6АIII, " , ℓ=270	37	0,06 кг
6		ф6АIII, " , ℓ= п.м.	14,4	0,22 кг.
		Балка монолитная		
		БМ3 - шт.2		
		Сборочные единицы		
40	903-1-270.89 КЖИ КР78,КР79	Каркас плоский КР78	4	
41	903-1-270.89 КЖИ-КР76,КР77	То же КР76	4	
		Детали		
42		ф16АIII, ГОСТ 5781-82, ℓ=2200	4	3,5 кг.
43		ф10АIII, то же, ℓ=600	4	0,37 кг
44*		ф10АIII, " , ℓ=950	8	0,6 кг.
45		ф10АIII, " , ℓ=300	8	0,19 кг.
46		ф6АI, " , ℓ=120	160	0,03 кг.
27		ф6АIII, " , ℓ=270	124	0,06 кг.
6		ф6АIII, " , ℓ= п.м.	48,0	0,22 кг
		Балка монолитная		
		БМ4 - шт.2		
		Сборочные единицы		
47	903-1-270.89 КЖИ-КР80	Каркас плоский КР80	4	
		Детали		
48		ф8АIII, ГОСТ 5781-82, ℓ=550	8	0,22 кг.
49		ф8АIII, то же, ℓ=320	8	0,13 кг
46		ф6АI, " , ℓ=120	32	0,03 кг
27		ф6АIII, " , ℓ=270	14	0,06 кг
6		ф6АIII, " , ℓ= п.м.	4,8	0,22 кг

Инв.№подл. | Подпись и дата | Взам.инв.№

Привязан

Инв.№

Нач.отд.	Бродский	Подпись	
Н.контр.	Шахновский	"	
Гл.констр.	Зевин	"	
Зав.гр.	Шахновский	"	
Вед.инж.	Бодянская	"	
Разраб.	Минаева	"	
Рассчит.	Бодянская	"	

903-1-270.89 КЖС

Котельная с 4 котлами Е10-1,4р
Золошлакоудаление механическое

Главный корпус
Приемно-дробильное отделение.

Стадия	Лист	Листов
Р	88	

Дробилка ВДГ-10 и ВДП-15.
Спецификация (начало)

ХАРЬКОВСКИЙ ПРОМСТРОЙНИИПРОЕКТ

Альбом 6

Поз.	Обозначение	Наименование	Кол.	Примечание
		Балка монолитная		
		Бм 5- шт. 1		
		Сборочные единицы		
51	903-1-270.89 КЖИ-Кр73,Кр74	Каркас плоский Кр 73	2	
		Детали		
52*		ФВАIII, ГОСТ 5781-82, ℓ=560	2	0.22 кг
48		ФВ III, то же, ℓ= 550	2	0.22 кг.
49		ФВАIII " , ℓ= 320	4	0.13 кг.
45		ФВАI, " , ℓ= 120	18	0.03 кг
6		ФВАIII, " , ℓ= п.м.	2.5	0.22 кг
27		ФВАIII, " , ℓ=270	7	0.06 кг
		Материалы		
		Бетон класса В 15	3.19	м³
		Дробилка ВДП-15		
		Перекрытие на отм. 0.470		
		Участок монолитный		
		Ум-3- шт. 1		
		Сборочные единицы		
		Изделие закладное		
14	3.400-6/76	МИ 4-46	2.0 п.м	4.4 кг
		Детали		
1*		ФВАIII ГОСТ 5781-82 ℓ=880	11	0.35 кг.
2*		ФВАIII, то же, ℓ=780	24	0.31 кг.
3*		ФВАIII -"- , ℓ= 930	3	0.37 кг
4*		ФВАIII, -"- , ℓ =1585	6	0.63 кг
5*		ФВАIII, -"- , ℓ = 990	4	0.39 кг
6		ФВАIII, -"- , ℓ =п.м	209	0.22 кг
7*		ФВАIII, -"-, ℓ =1060	3	0.42 кг.
		Материалы		
		Бетон класса В 15	0.32	м³
		Ум-2 - шт. 1		
		Сборочные единицы		
		Изделие закладное		
14	3.400-6/76	МИ 4-46	2.0 п.м.	4.4 кг
		Детали		
1*		ФВАIII ГОСТ 5781-82, ℓ=880	11	0.35 кг
5*		ФВАIII то же ℓ=990	6	0.39 кг
6		ФВАIII " ℓ= п.м.	6.0	0.22 кг
		Материалы		

Поз.	Обозначение	Наименование	Кол.	Примечание
		Бетон класса В 15	0.13	м³
		Балка монолитная		
		Бм 1- шт. 2		
		Сборочные единицы		
8	903-1-270.89 КЖИ- Кр83	Каркас плоский Кр 83	4	
13	То же КЖИ- Кр 82	То же Кр 82	4	
		Детали		
9		ФВАI, ГОСТ 5781-82, ℓ=270	84	0.11 кг.
10		ФIВАIII то же ℓ= 560	16	0.88 кг
11*		ФВАI -"-, ℓ= 370	18	0.15 кг
12*		ФIВАIII -"-, ℓ=2000	16	3.2 кг
		Материалы		
		Бетон класса В 15	1.68	м³
		Перекрытие на отм. -2.580		
		Плита монолитная ПМ3- шт.1		
		Сборочные единицы		
		Сетки арматурные		
53	ГОСТ 23279-85	4С 8AIII-200 / 8AIII-200 110×273 65/50	2	12.6 кг
54	То же	4С 8AIII-200 / 8AIII-200 155×273 65/75	1	17.2 кг
55	"	4С 8AIII-200 / 8AIII-200 103×155 75/15	1	6.9 кг
56	"	4С 8AIII-200 / 8AIII-200 65×110 50/25	1	3.3 кг
57	"	4С 8AIII-200 / 8AIII-200 110×300 100/50	1	13.6 кг
58	"	4С 8AIII-200 / 8AIII-200 195×655 275/275	1	44.6 кг
59	"	4С 8AIII-200 / 8AIII-200 195×365 325/275	1	23.8 кг
21	"	4С 8AIII-200 / 8AIII-200 105×325 325/225	1	9.2 кг

Поз	Обозначение	Наименование	Кол.	Примечание
		Изделия закладные		
29	1.400-15. В.1	МН 802	12	0.15 кг
30	1.400-15 В.1	МН 107-6	10	1.4 кг
31	3.400-6/76	МН 4-46	3.8 п.м	4.4 кг
33	903-1-270.89 КЖИ-МН 27	МН 27	3.9 п.м	7.3 кг
34	1.400-15 В.1	МН 776	1	3.7 кг
62	903-1-270.89 КЖИ-МН 29	МН 29	3.9 п.м.	10.2 кг
		Детали		
6		ФВАIII, ГОСТ 5781-82, ℓ= п.м.	36.0	0.22 кг
27		ФВАIII, то же ℓ= 270	88	0.06 кг
28		ФВАIII -"-, ℓ=п.м.	23.8	0.39 кг
60*		ФВАIII -"-, ℓ=1260	8	0.5 кг
61*		ФВАIII, -"- , ℓ= 690	17	0.27 кг.
		Балка монолитная		
		Бм 6 - шт. 1		
		Сборочные единицы		
36	903-1-270.89 КЖИ- Кр 75	Каркас плоский Кр 75	3	
		Детали		
37		ФВАI, ГОСТ 5781-82, ℓ= 270	54	0.06 кг
38*		ФIОАIII, то же, ℓ =1750	6	1.08 кг
39		ФIОАIII, -"-, ℓ =1750	6	0.9 кг
27		ФВАIII, -"-, ℓ= 270	37	0.06 кг
6		ФВАIII, -"-, ℓ= п.м.	144	0.22 кг
		Балка монолитная		
		Бм 7- шт. 2		
		Сборочные единицы		
63	903-1-270.89 КЖИ-Кр78, Кр79	Каркас плоский Кр 79	4	
64	903-1-270.89 КЖИ-Кр76, Кр77	То же Кр 77	4	

Инв.№подл. | Подпись и дата | Взам. инв.№

Привязан:

Инв. №

Нач.отд	Бродский	
Н.контр.	Шахновский	
Гл.констр	Зорин	
Зав.гр.	Шахновский	
Вед.инж.	Бодиянская	
Разработ.	Минаева	
Рассчит.	Бодиянская	

903-1-270.89 КЖ

Котельная 4-мя котлами Е10-1,4Р
Золошлакоудаление механическое

Главный корпус
Приемно-дробильное отделение

Стадия	Лист	Листов
Р	89	

Дробилка ВДГ-10и ВДП-15.
Спецификация.
(продолжение)

ХАРЬКОВСКИЙ ПРОМСТРОЙНИИПРОЕКТ

Альбом 6

Поз.	Обозначение	Наименование	Кол.	Примечание
		Детали		
6		фбАIII ГОСТ 5781-82 ℓ=п.м	42.4	0.22 кг
27		фбАIII тоже ℓ=270	106	0.06 кг
43		ф10АIII, " ℓ=600	4	0.37 кг
44*		ф10АIII " , ℓ=950	8	0.60 кг
45		ф10АIII " , ℓ=400	8	0.25 кг
46		фбАI " , ℓ=120	160	0.03 кг
65		ф14АIII —"— ℓ=2000	4	2.7 кг.
		Балка монолитная		
		бм 8- шт. 2		
		Сборочные единицы		
66	903-1-270.89 кжи-КР 81	Каркас плоский КР 81	4	
		Детали		
6		фбАIII ГОСТ 5781-82, ℓ=п.м	6.2	0.22 кг
27		фбАIII тоже ℓ=270	18	0.06 кг.
46		фбАI, " ; ℓ=120	44	0.03 кг
48		ф8АIII " , ℓ=550	8	0.22 кг
49		ф8АIII " , ℓ=320	8	0.13 кг
		Балка монолитная		
		бм 9- шт. 1		
		Сборочные единицы		
67	903-1-270.89 кжи-КР73,КР74	Каркас плоский КР74	2	
		Детали		
6		фбАIII, ГОСТ 5781-82, ℓ=п.м.	2.0	0.22 кг
27		фбАIII, тоже, ℓ=270	6	0.06 кг
46		фбАI, " , ℓ=120	14	0.03 кг
48		ф8АIII, " , ℓ=550	2	0.22 кг
49		ф8АIII, " , ℓ=320	4	0.13 кг
52*		ф8АIII, " , ℓ=560	2	0.22 кг
		Материалы		
		Бетон класса В15	3.04	м³
		Плита днища ПМ1 и стены		
		Сборочные единицы		
		Сетки арматурные		
70	ГОСТ 23279-85	2с 16АIII / 12АIII 225×455 75/25	3	131.1 кг.
71	То же	3с 12АIII-200 / 16АIII-200 160×170 50/100	2	34.8 кг.

Поз.	Обозначение	Наименование	Кол.	Примечание
72	903-1-270.89 кжи-С39...С44	С39	4	83.2 кг
73	То же	С40	1	114.4 кг.
74	903-1-270.89 кжи-С45	С45	2	15.2 кг
75	ГОСТ 23279-85	2с 10АIII / 10АIII 225×385	1	56.2 кг
76	То же	3с 8АIII-200 / 12АIII-200 85×325	4	19.2 кг
77	"	2с 12АIII / 8АIII 225×380 100/25	6	57.4 кг
78	"	2с 12АIII / 8АIII 225×285	6	43.7 кг
79	"	3с 8АIII-200 / 12АIII-200 85×405	1	23.9 кг
80	"	2с 12АIII / 8АIII 305×380 100/25	1	76.9 кг
81		2с 12АIII / 8АIII 135×380 100/75	1	33.7 кг
82	—"—	3с 8АIII-200 / 12АIII-200 285×405	2	77.1 кг
83	903-1-270.89 кжи-С46,С47	С46	2	3.3 кг
84	То же	С47	2	13.9 кг
85	903-1-270.89 кжи-С39... С44	С41	2	43.5 кг
86	То же	С42	2	52.4 кг
87	"	С43	2	29.2 кг
88	"	С44	2	35.2 кг.
89	ГОСТ 23279-85	2с 12АIII / 8АIII 265×375 75/25	4	66.5 кг
90	То же	3с 8АIII-200 / 12АIII-200 250×265 25/50	4	44.7 кг
91	"	2с 12АIII / 8АIII 305×375 75/25	1	76.2 кг
92	"	3с 8АIII / 12АIII 250×305 25/100	1	51.2 кг
93	"	3с 8АIII / 12АIII 300×345 25/100	1	68.4 кг

Поз.	Обозначение	Наименование	Кол.	Примечание
94	903-1-270.89 кжи-КР84, КР85	Каркас плоский КР84	20	
95	То же	То же КР85.	4	
		Изделия закладные		
96	1.400-15 В.1	МН541	8	0.6 кг
97	То же	МН126-3	2	6.7 кг
98	3.400-6/76	МН1-9	1.0пм	5.7 кг
99	903-1-270.89 кжи-мс11...мс13	МС11	252	0.09 кг
100	1.400-15 В.1	МН156-3	1	12.3 кг
101	То же	МН107-3	6	1.2 кг
102	"	МН105-3	4	0.8 кг
103	3.400-6/76	МИ4-46	4.2пм	4.4 кг
116	ГОСТ 24379.1-80	Болт 1.1м 12×300 Вст3пс2	2	0.35 кг
		Детали		
104		фI2АIII, ГОСТ 5781-82, ℓ=1200	24	1.1 кг
105		фI0АIII, то же, ℓ=4000	4	2.5 кг
106*		фбАI ... " ℓ=1400	27	0.3 кг
107*		ф8АIII, " ℓ=3340	8	1.3 кг
50		ф8АI, " ℓ=370	440	0.15 кг
109*		фI0АIII, " ℓ=4170	21	2.5 кг
110*		фбАI, " ℓ=930	120	0.21 кг
111*		ф8АIII, " ℓ=3700	5	1.5 кг
112		ф8АIII, " ℓ=1530	5	0.6 кг
113*		ф8АIII, " ℓ=1340	24	0.53 кг
115		ф8АIII ГОСТ 5781-82, ℓ=1180	8	0.47 кг
28		ф8АIII, " ℓ=п.м.	58.8	0.39 кг
		Материалы		
		Бетон класса В15	47.6	м³

* Позиции см. ведомость деталей

Инв.№ подл. | Подпись и дата | Взам. инв.№

Привязан

Инв. №

Нач.отд.	Бродский		903-1-270.89 КЖ
Н.контр.	Шахновский		Котельная с 4-мя котлами Е10-1.4Р Золошлакоудаление механическое
Гл.констр	Зверин		
Зав.гр.	Махновский		Главный корпус Приемно-дробильное отделение
Вед.инж.	Бодянская		Дробилка ВДГ-10 и ВДП-15. Спецификация (окончание)
Разраб.	Минаева		
Рассчит.	Бодянская		

Стадия	Лист	Листов
Р	90	

ХАРЬКОВСКИЙ ПРОМСТРОЙНИИПРОЕКТ

Альбом 6

Ведомость деталей

Поз.	Эскиз
1	130 — 620 — 130
2	130 — 520 — 130
3	130 — 670 — 130
4	130 — 1325 — 130
5	130 — 730 — 130
7	130 — 800 — 130

Поз.	Эскиз
11	370
12	400 — 1600
25	80 — 1650 — 80
26	80 — 700 — 80
38	250 — 1500
44	175 — 775

Поз.	Эскиз
50	270
52	100 — 460
60	80 — 1100 — 80
61	80 — 390 — 220
106	250 — 370

Поз.	Эскиз
107	1080 — 1180 — 1080
109	170 — 2000 — 2000
110	220 — 190
111	1080 — 1540 — 1080
113	250 — 1100

Ведомость расхода стали на элемент, кг

Марка элемента	Изделия арматурные													Изделия закладные																									Общий расход
	Арматура класса												Всего	Арматура класса						Прокат марки																			
	А-I				А-III									А-I			А-III			ВСт3 кп2				ВСт3 пс6			ВСт3 пс6			ВСт3 пс6-1									
	ГОСТ 5781-82													ГОСТ 5781-82						ГОСТ 19903-74*				ГОСТ 8509-86	ГОСТ 8510-86		ГОСТ 8240-72*				ГОСТ 3262-75*								
	ф6	ф8		Итого	ф6	ф8	ф10	ф12	ф14	ф16	ф25		Итого		ф14		Итого	ф8	ф12		Итого	δ=6	δ=8		Итого	L50×5	L75×6	L100×65×8	Итого	[14	[22		Итого	труба ф45		Итого				
Дробилка ВДГ-10	115,8	115,3		231,1	45,7	878,8	223,7	2085,7	–	408,7	123,2		3765,8	3996,9	1,4		1,4	286,3	6,2		292,5	37,9	38,5		76,4	67,3	23,5	33,6	124,4	22,6	58,3		80,9	1,8		1,8				577,4	4574,3
Дробилка ВДП-15	114,5	115,3		229,8	43,7	864,4	231,6	2065,3	10,8	388,5	123,2		3727,5	3957,3	1,4		1,4	291,4	6,2		297,6	87,9	36,9		124,8	67,3	40,7	–	108,0	22,6	58,3		80,9	1,8		1,8				614,5	4571,8

Привязан:

Инв. №

Нач. отд.	Бродский	
Н. контр.	Шахновский	
Гл. констр.	Зорин	
Зав. гр.	Шатковский	
Вед. инж.	Боднянская	
Разраб.	Минаева	
Рассчит.	Боднянская	

903-1-270.89 КЖС

Котельная с 4 котлами Е10-1,4Р. Золошлакоудаление механическое.

Главный корпус. Приемно-дробильное отделение

Дробилка ВДГ-10 и ВДП-15. Ведомость деталей и расхода стали.

Стадия	Лист	Листов
Р	91	

Харьковский Промстройниипроект

Инв. № подл. | Подпись и дата | Взам. инв. №

Альбом 6

Продувочный колодец

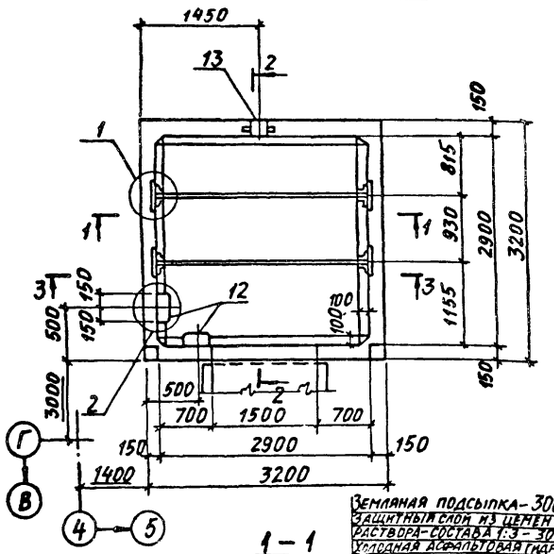

2-2

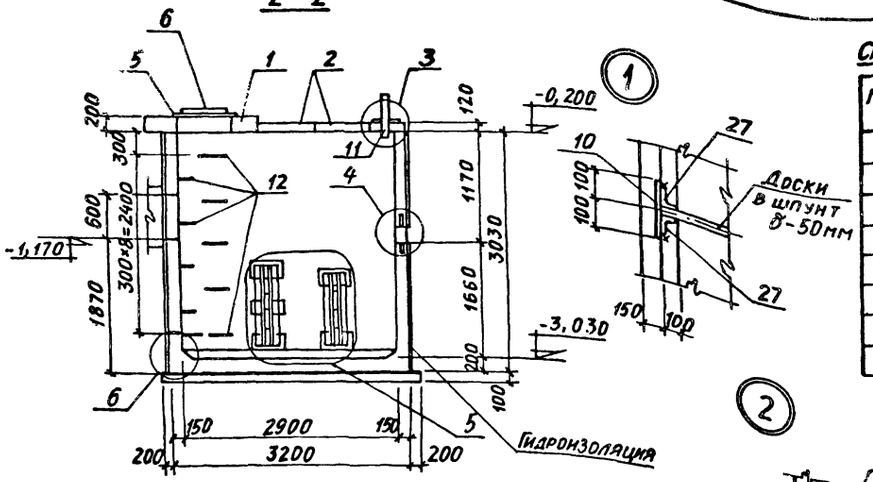

Спецификация конструктивных элементов продувочного колодца

Марка, поз.	Обозначение	Наименование	Кол.	Масса ед., кг	Примеч.
1	3.006.1-2/82 вып. 2-2	Плита перекрытия П04	1	1530	
2	3.006.1-2/82 вып. 1-2	о же П17д-3	2	480,0	
3	3.006.1-2/82 вып. 1-2	" П6д-15	4	170,0	
4	3.006.1-2/82 вып. 2-2	Балка Б7	1	1770	
5	3.900-3 вып. 7 ч. 1	Опорное кольцо КЦ01	1	50,0	
6	ГОСТ 3634-79	Чугунный люк „Л"	1	65,0	
7		Монолитный участок Ум1	1		

1-1

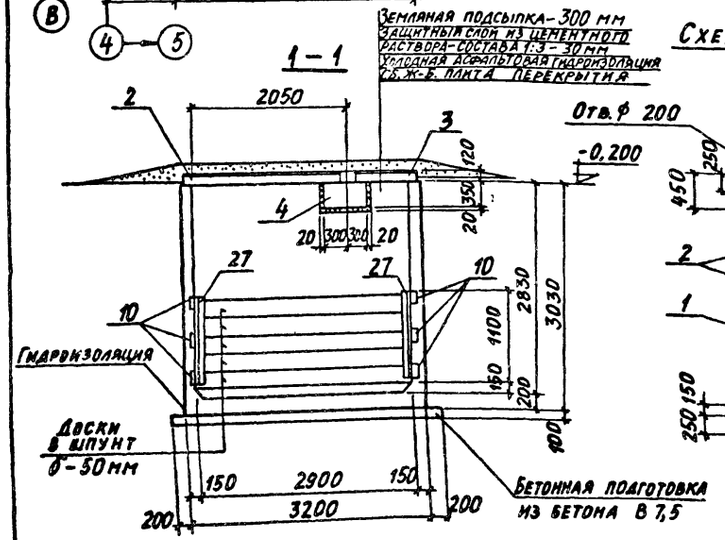

Схема расположения плит покрытия

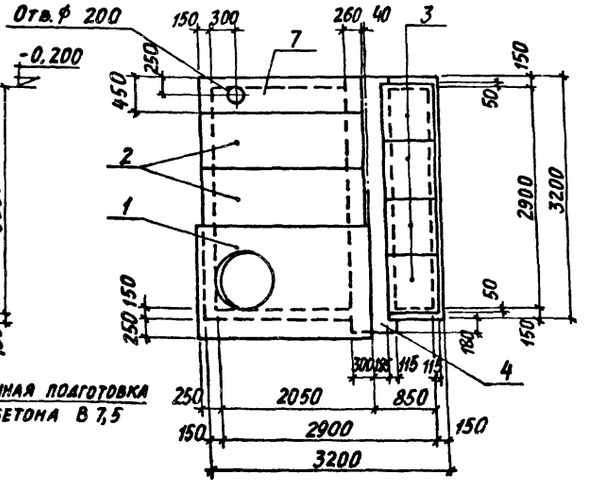

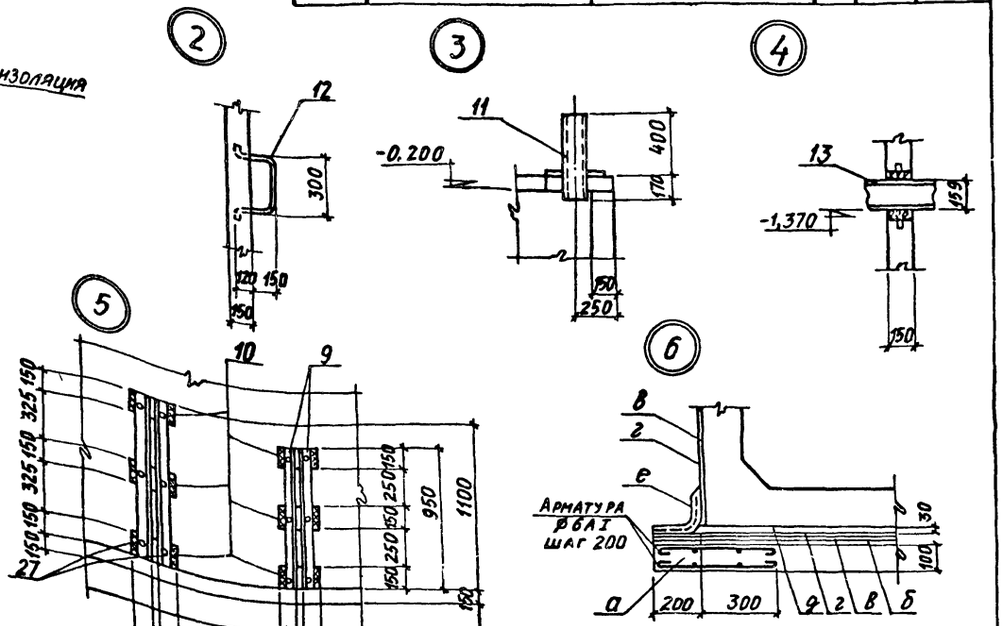

а- подготовка из бетона М50
б-выравнивающий слой из цементного раствора
в-холодная битумная грунтовка
г-окрасочная битумная гидроизоляция
д-защитная стяжка из цементного раствора М100
е-стеклоткань

Ум 1

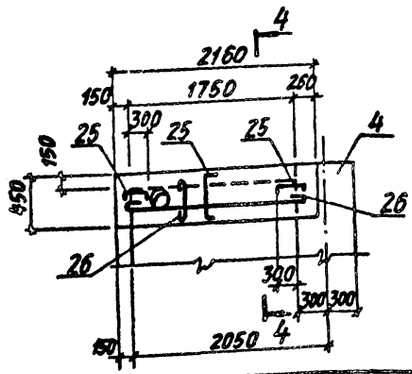

4-4

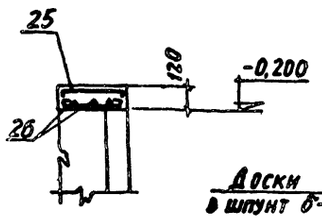

3-3

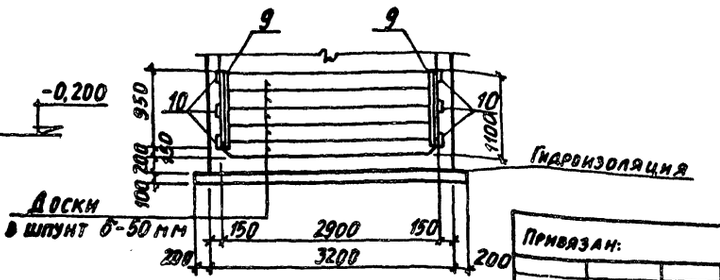

1. Внутреннюю поверхность колодца защитить цементно-песчаной штукатуркой состава 1:1, за два раза, толщиной 25мм, в свежем состоянии зажелезнить.
2. Деревянные доски антисептировать.
3. Спецификацию арматурных и закладных изделий см. на л. 93
4. Сварку производить по ГОСТ 5264-80. Катет шва-6мм. Тип шва Н1.

Нач. отд.	Бродский		903-1-270.89 КЖ
Н. контр.	Шахновский		Котельная с 4 котлами Е-10-1,4Р. Золошлакоудаление механическое
Гл. констр.	Зорин		Главный корпус. Продувочный колодец
Зав. гр.	Шахновский		Стадия: Р; Лист: 92; Листов:
Проверил	Бодянский		Схема расположения конструктивных элементов
Разраб.	Минаева		Харьковский промстройниипроект

Привязан:

Инв. №

Инв. № подл. | Подпись и дата | Взам. инв. №

23935-09 47

Альбом 6

План нижних сеток днища

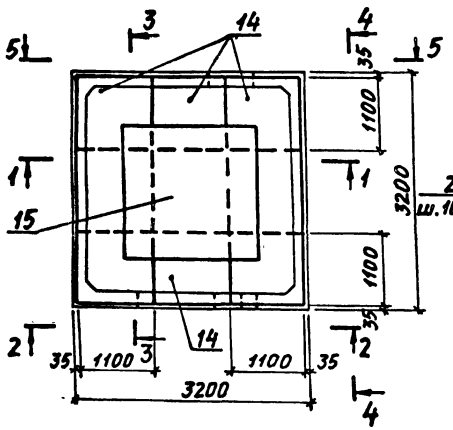

1 - 1

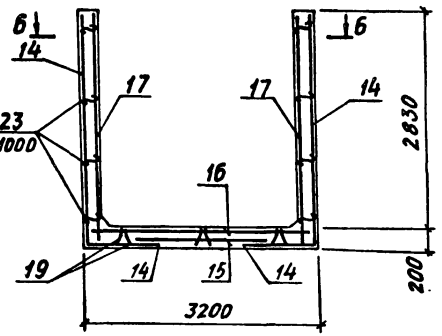

3 - 3

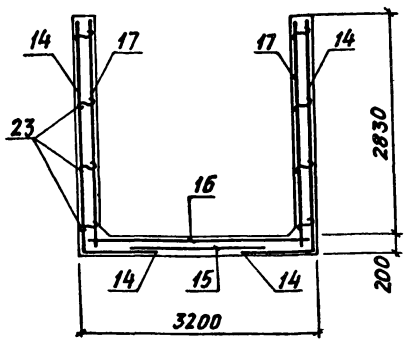

6 - 6

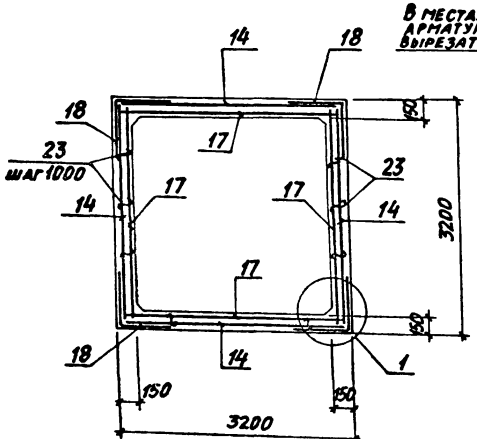

2 - 2

В местах отверстий арматуру сетки вырезать по месту

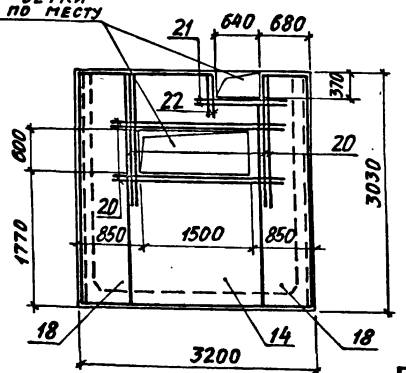

4 - 4

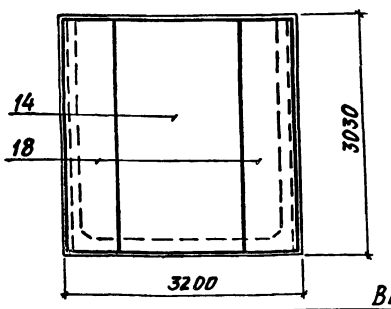

5 - 5

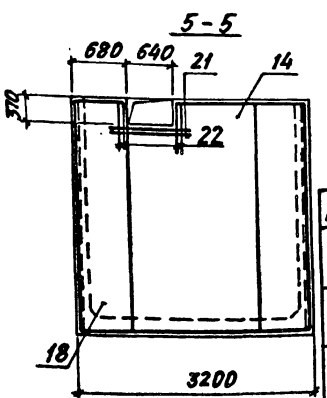

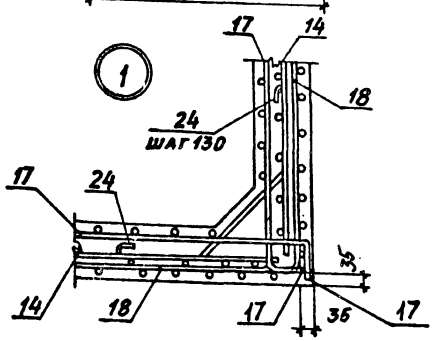

Спецификация продувочного колодца

Поз.	Обозначение	Наименование	Кол.	Примеч.
		Сборочные единицы		
		Изделия закладные		
9	903-1-270.89 КЖИ-МН18,МН19	МН18	4	
10	903-1-270.89 КЖИ-МН20	МН20	12	
11	903-1-270.89 КЖИ-МН25;МН33	МН25	1	
12	903-1-270.89 КЖИ-МН26	МН26	9	
13	5.900-2	Сальник набивной Dу150 L=200	1	20,3кг
27	903-1-270.89 КЖИ-МН18,МН19	МН19	4	
		Сетки арматурные		
14	903-1-270.89 КЖИ-С48	С48	4	
15	ГОСТ 23279-85	4С 10АIII-200 / 10АIII-200 185×185	1	22,8кг
16	ГОСТ 23279-85	4С 10АIII-200 / 10АIII-200 305×305	1	60,2кг
17	903-1-270.89 КЖИ-С49	С49	4	
18	903-1-270.89 КЖИ-С50	С50	4	
19	903-1-270.89 КЖИ-КР87	Каркас плоский КР87	6	
		Детали		
20		ф16АIII ГОСТ 5781-82, ℓ=2500	8	4,0кг
21		ф10АIII, То же, ℓ=1400	8	0,86кг
22		ф10АIII, " , ℓ=670	12	0,41кг
23*		ф8АI, " , ℓ=230	48	0,09кг
24*		ф8АI, " , ℓ=1100	76	0,43кг
		Плита Ум1 шт.1		
		Детали		
25*		ф8АI ГОСТ 5781-82, ℓ=640	15	0,25кг
26		ф8АI, то же, ℓ= п.м	10,2	4,0кг
		Материалы на продувочный колодец		
		Бетон класса В15	6,4	м³

*) Позиции 23... 25 см. ведомость деталей.

Ведомость расхода стали на элемент, кг

Марка элемента	Изделия арматурные							Изделия закладные														Всего	Общий расход
	Арматура класса							Арматура класса					Прокат марки										
	A-III				A-I			A-III			A-I		Вст3кп2										
	ГОСТ 5781-82							ГОСТ 5781-82					ГОСТ 19903-74*			ГОСТ 8509-86			ГОСТ 8732-78*				
	ф8	ф10	ф16	Итого	ф8	Итого		ф8	ф12	Итого	ф18	Итого	δ=6	δ=8	Итого	L63×5	Итого	▱159×4,5	Итого				
Продувочный колодец	19,8	762,1	31,6	813,5	45,2	45,2	858,7	6,0	1,9	7,9	22,5	22,5	15,0	22,8	37,8	39,6	39,6	12,4	12,4	120,2	978,9		

Ведомость деталей

Поз.	Эскиз
25	420, 110, 110
23	130
24	250, 500, 250

Привязан:

Инв. №

Нач. отд.	Бродский		903-1-270.89 КЖ
Н.контр.	Шахновский		Котельная с 4 котлами Е-10-1,4Р Золошлакоудаление механическое
Гл. конст.	Зорин		Главный корпус. Продувочный колодец
Зав. гр.	Шахновский		Стадия: Р; Лист: 93; Листов:
Провер.	Баранчеева		Схема армирования. Спецификация
Разраб.	Пинаева		Харьковский промстройниипроект

Инв. № подл. | Подпись и дата | Взам. инв. №

Альбом 6

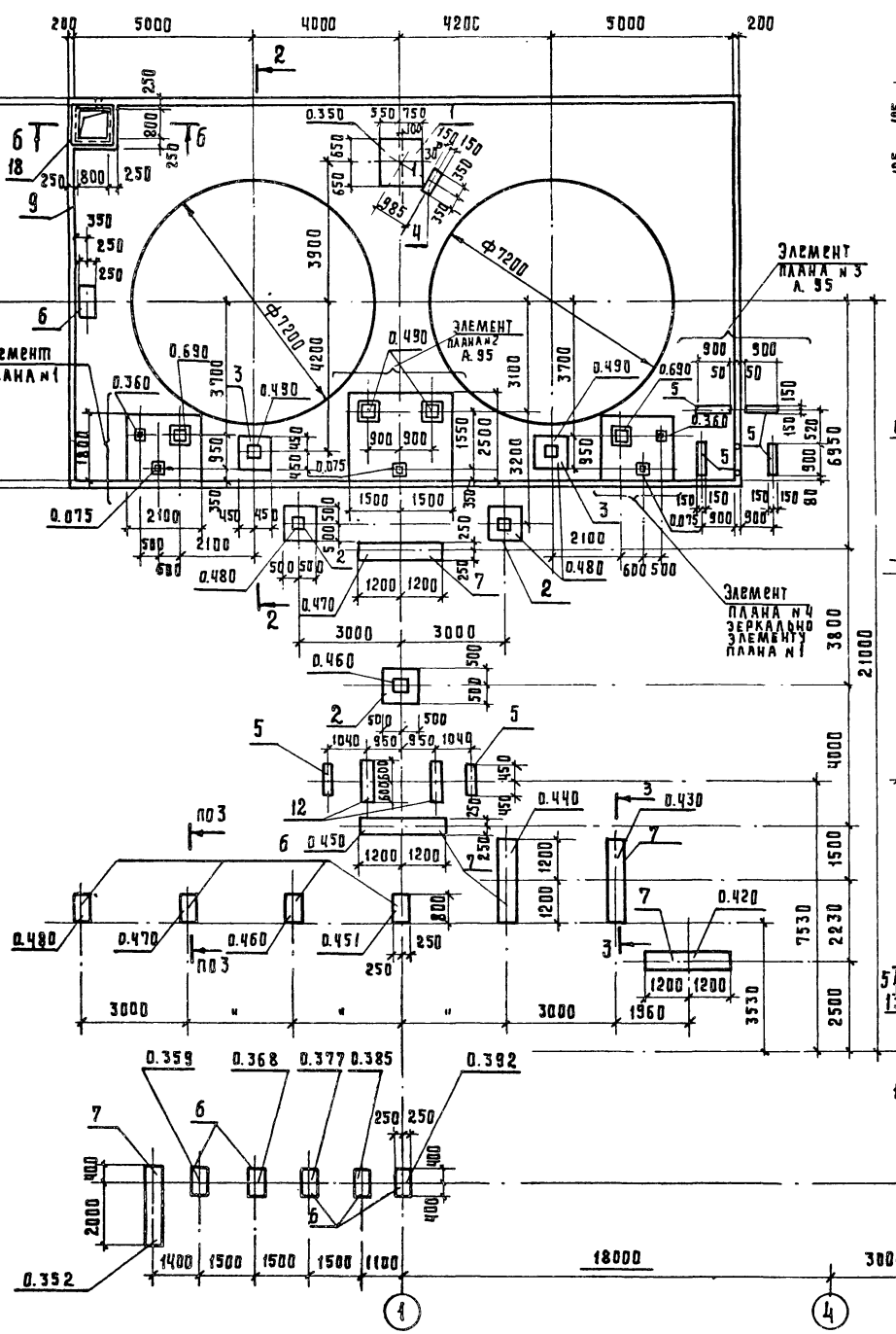

Спецификация к схеме расположения фундаментов

Поз.	Обозначение	Наименование	Кол.	Масса ед. кг.	Примечание
		Фундаменты			
1	903-1-270.89 КЖ л. 96	ФО1	1		
2	То же	ФО2	3		
3	"	ФО3	2		
4	"	ФО4	1		
5	"	ФО5	6		
6	903-1-270.89 КЖ и-Т1	Траверса Т1	10	250	
7	3.015-1/82 вып.1	Т1-1	6	800	
8	903-1-270.89 КЖ л.92	Продувочный колодец	1		
9	903-1-270.89 КЖ л. 96	Ограждение баков-			
		-аккумуляторов	1		
10	3.006.1-2-87 вып. 2	Плита П14-3	1	1240	
11	3.006.1-2-87 вып. 1	Лоток Л5-3	1	4950	
12	903-1-270.89 КЖ л. 96	Фундамент ФО6	2		
13	3.006.1-2.87 В.2	Опорная подушка ОП4	3	90	

Спецификацию элементов плана N 1; N 2; N 4 и ограждения баков-аккумуляторов смотрите на листе 96.

Инв. № подл. | Подпись и дата | Взам. инв. №

Привязан:

Инв. №

Нач.отд.	Бродский	Подпись	
Н.контр.	Зорин	"	
Гл.спец.	Зорин	"	
Зав. гр.	Шахновский	"	
Ведущ.	Бодянская	"	
Провер.	Бодянская	"	
Разраб.	Лицкатая	"	

903-1-270.89 КЖ

Котельная с 4 котлами Е-10-1,4 Р. Золошлакоудаление механическое

Главный корпус баки-аккумуляторы

Схема расположения фундаментов

Стадия	Лист	Листов
Р	94	

ХАРЬКОВСКИЙ ПРОМСТРОЙНИИПРОЕКТ

Альбом 6

2-2

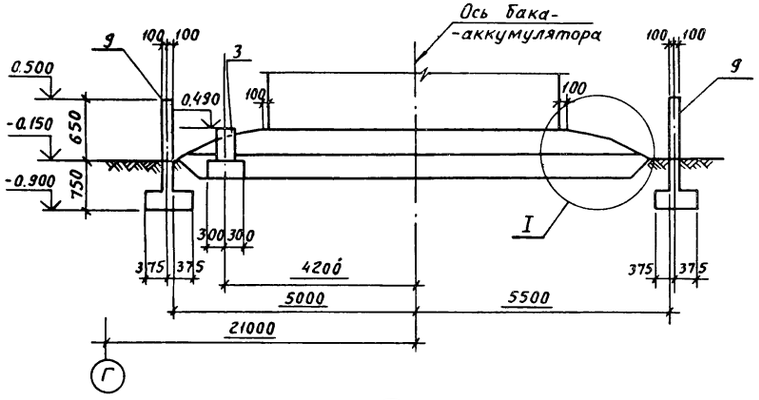

Элемент плана N2

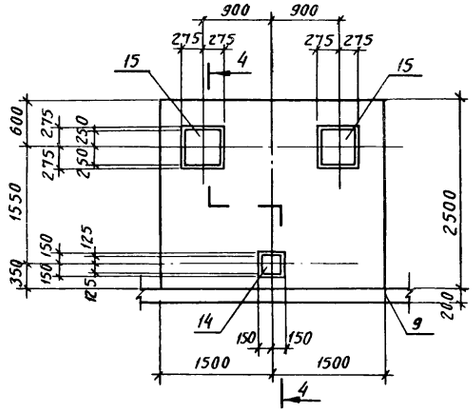

Элемент плана N3

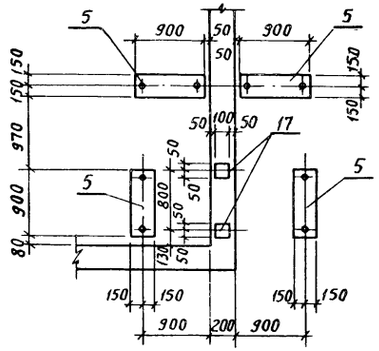

I

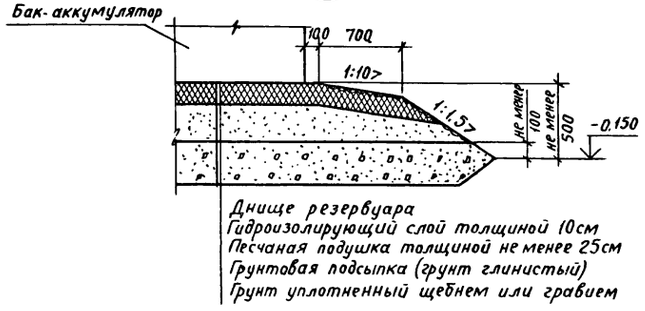

Днище резервуара
Гидроизолирующий слой толщиной 10см
Песчаная подушка толщиной не менее 25см
Грунтовая подсыпка (грунт глинистый)
Грунт уплотненный щебнем или гравием

4-4

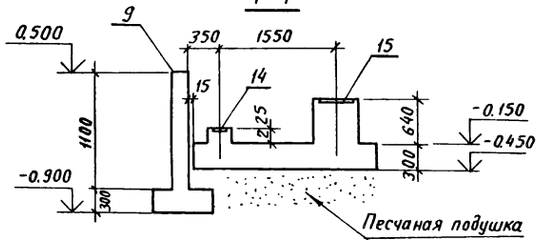

1. Глубина заложения грунтовой подсыпки под резервуар назначается в зависимости от мощности растительного слоя, который должен полностью удаляться Материковый грунт под грунтовой подсыпкой должен быть уплотнен щебнем или гравием.
2. Гидроизолирующий слой приготавливается из супесчаного грунта, тщательно перемешанного с вяжущими веществами. Грунт для приготовления гидроизолирующего слоя должен быть в сухом состоянии (влажность около 3%) и иметь следующий состав (в % по объему)
   а) песок крупностью 0.1 - 2мм - от 60 до 85%.
   б) песчаные, пылеватые и глинистые частицы крупностью менее 0,1мм от 40 до 15%.

В качестве вяжущего вещества применяются битумы БН 90/10 по ГОСТ 6617-76.
Количество вяжущего вещества должно приниматься от 8 до 10% по объему смеси.

3-3

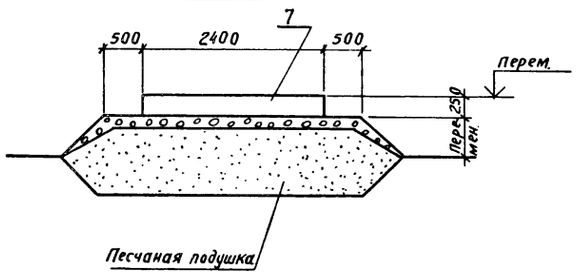

5-5

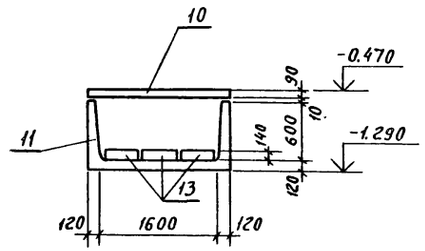

Привязан:

Инв. N°

Нач.отд.	Бродский		
Н.контр.	Зорин	Подпись	
Гл.секц.	Зорин	"	
Зав гр.	Шахновский	"	
Вед.инж.	Боднянская	"	
Провер.	Боднянская	"	
Разраб.	Личкатая	"	

903-1-270.89 КЖ

Котельная с 4 котлами Е-10-1,4Р
золошлакоудаление механическое

Главный корпус
баки - аккумуляторы

Стадия	Лист	Листов
Р	95	

Элемент плана N2; N3.
Сечение 2-2... 5-5. Узел 1

Харьковский ПРОМСТРОЙНИИПРОЕКТ

Инв. N° подл. | Подпись и дата | Взам. инв. N°

Альбом 6

Ф01

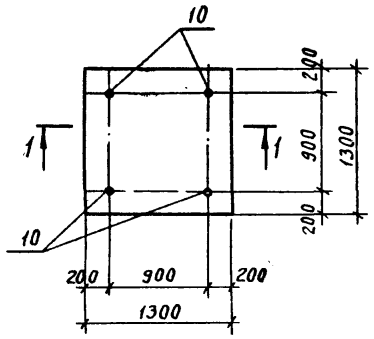

Ф02

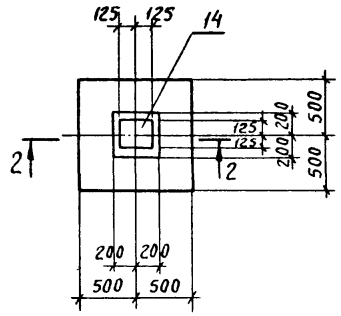

Ф03

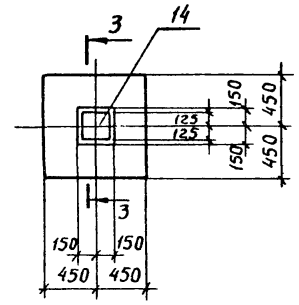

Ф04

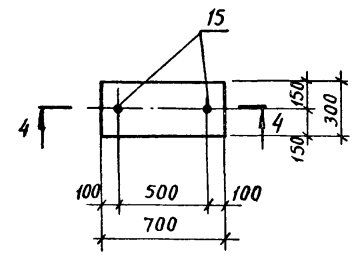

1-1

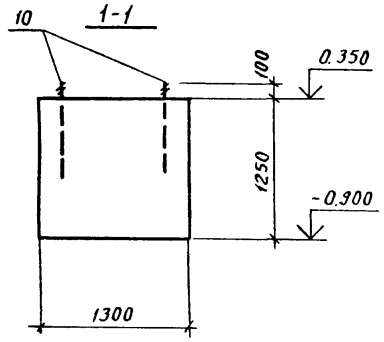

2-2

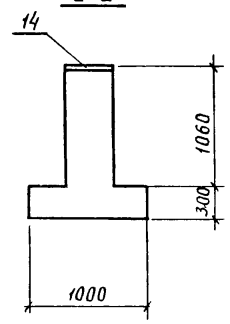

3-3

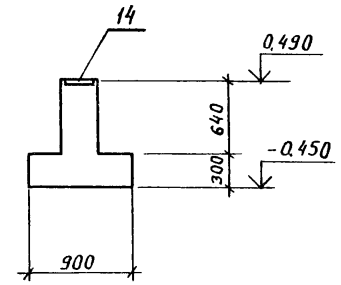

4-4

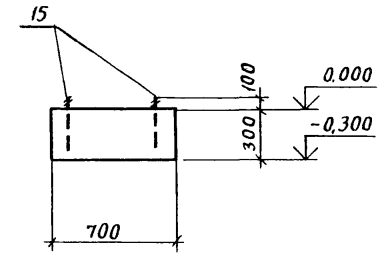

Ф05

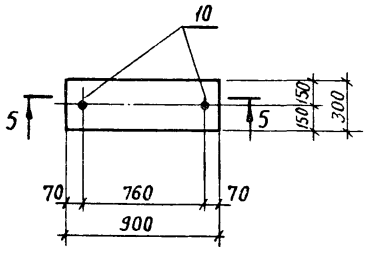

Ф06

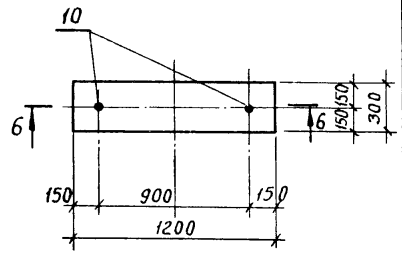

5-5

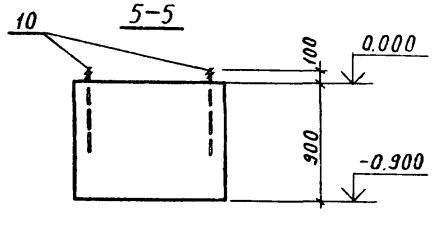

6-6

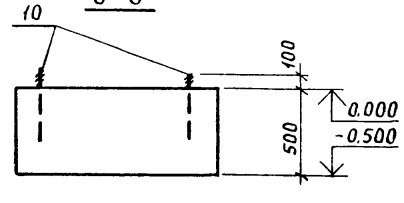

Спецификация фундаментов Ф01 ... Ф06; элементов плана N1; 2; 4 и ограждения баков-аккумуляторов

Поз.	Обозначение	Наименование	Кол.	Примечание
		Ф01		
		Сборочные единицы		
10	ГОСТ 24379.1-80	Болт 5 М12×500 ВСт3пс2	4	0.52кг
		Материалы		
		Бетон класса В15	2.1 м³	
		Ф02		
		Сборочные единицы		
14	1.400-15 вып.1	Изделие закладное МН148-3	1	11.0кг
		Материалы		
		Бетон класса В15	0,47 м³	

Поз	Обозначение	Наименование	Кол	Примечание
		Ф03		
		Сборочные единицы		
14	1.400-15 вып.1	Изделие закладное МН122-1	1	4.8кг
		Материалы		
		Бетон класса В15	0.3 м³	
		Ф04		
		Сборочные единицы		
15	ГОСТ 24379.1-80	Болт 5 М12×350 ВСт3 пс2	2	0.36кг
		Материалы		
		Бетон класса В15	0.06 м³	
		Ф05		
		Сборочные единицы		
10	ГОСТ 24379.1-80	Болт 5 М12×500 ВСт3 пс2	2	0.52кг
		Материалы		
		Бетон класса В15	0.24 м³	
		Ф06		
		Сборочные единицы		
10	ГОСТ 24379.1-80	Болт 5 М12×500 ВСт3пс2	2	0.52кг
		Материалы		
		Бетон класса В15	0.18 м³	
		Элемент плана N1, N2, N4		
		Сборочные единицы		
14	1.400-15 вып.1	Изделие закладное МН122-1	3	4.8кг
15	То же	МН162-1	4	32.4кг
16	"	МН108-1	2	3.0кг
		Материалы		
		Бетон класса В15	5.5 м³	
		Ограждение баков-аккумуляторов		
		Сборочные единицы		
17	1.400-15 вып.1	Изделие закладное МН105-2	2	0.9кг
18	То же	МН555	3.7 п.м	5,3кг
19	ГОСТ 8706-78*	Просечно-вытяжная сталь ПВ 506×800×900 ГОСТ 8706-78* ВСт3кп2 ГОСТ 380-71	1	17.8кг
		Материалы		
		Бетон класса В15	27.7 м³	

Отметку верха фундамента Ф02 смотрите лист 94

Привязан:

Инв №

Инв. № подл. | Подпись и дата | Взам. инв. №

Нач. отд.	Бродский		
Н. контр.	Зорин		Подпись
Гл. спец.	Зорин		"
Зав. гр.	Шахновский		"
Вед. инж.	Боднянская		"
Провер.	Боднянская		"
Разработ.	Личкатая		"

903-1-270.89 КЖ

Котельная с 4 котлами Е-10-1,4Р
Золошлакоудаление механическое

Главный корпус
баки-аккумуляторы

Стадия	Лист	Листов
Р	96	

Фундамент Ф01...Ф06
Спецификация

Харьковский ПРОМСТРОЙНИИПРОЕКТ

Альбом 6

Схема расположения плит перекрытия газохода

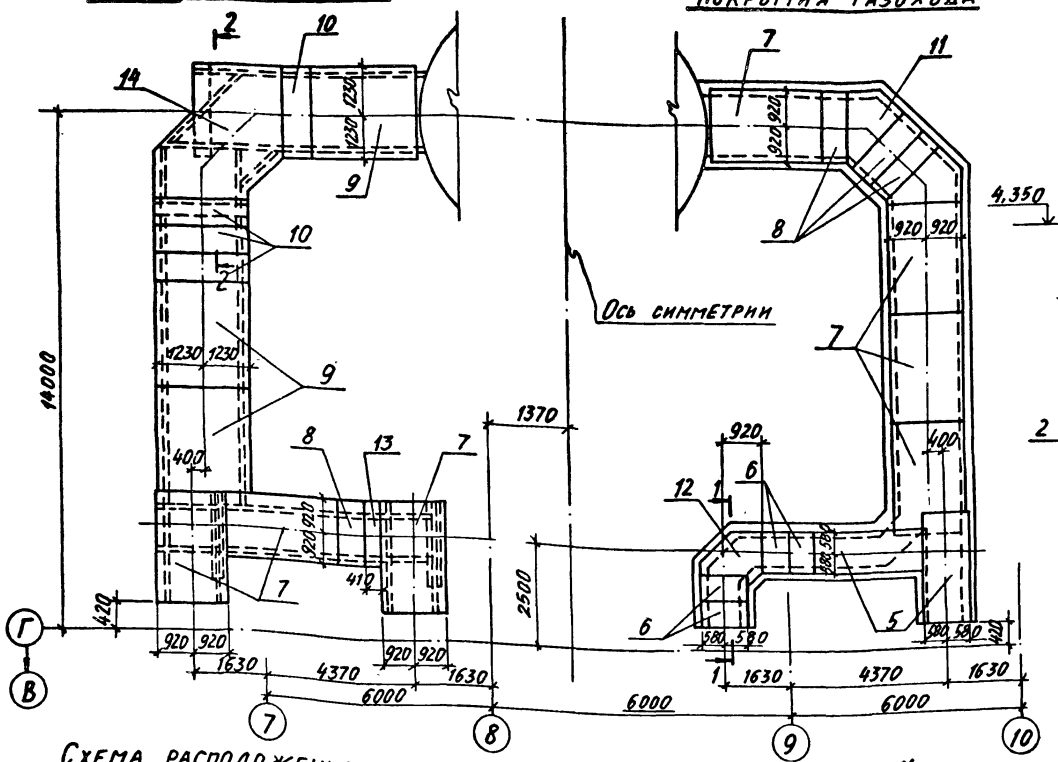

Схема расположения плит покрытия газохода

1-1

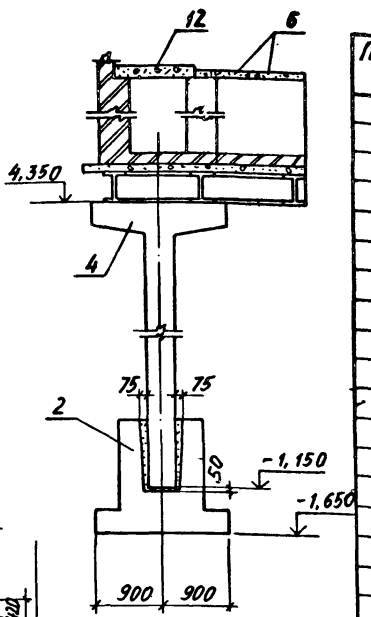

Спецификация конструктивных элементов

Поз.	Обозначение	Наименование	Кол.	Масса ед. кг	Примеч.
		Фундаменты			
1	3.015-8/84 в.1	Ф40-7	4		
2	903-1-270.89 КЖ л.98	Фм 1	4		
		Колонны			
3	3.015-2/82 в.II-3	К15-9	4	3300	
4	903-1-270.89 КЖ.И-Ст4	Ст4	4	2950	
		Плиты			
5	3.006.1-2.87 в.2	П7-3	4	610	
6	то же	П7д-3	8	150	
7	"	П14-3	14	1240	
8	"	П14д-3	8	310	
9	"	П20-3	6	2570	
10	"	П20д-3	8	640	
		Участок монолитный			
11	903-1-270.89 КЖ л.98	Ум3	2		
12	то же	Ум4	2		
13	"	Ум2	2		
14	"	Ум1	2		

Схема расположения фундаментов и колонн

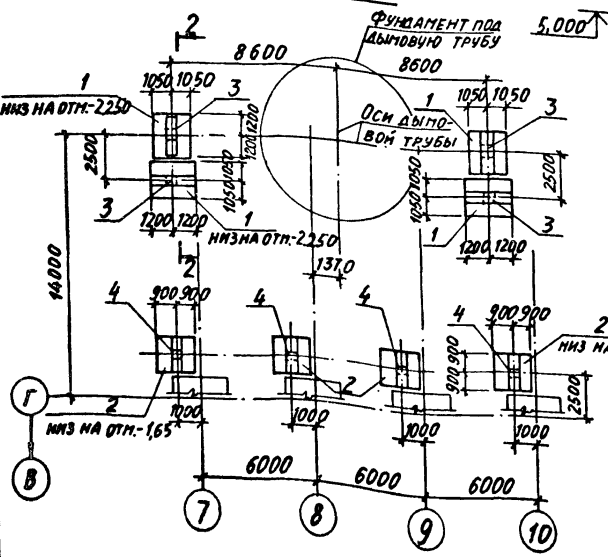

2-2

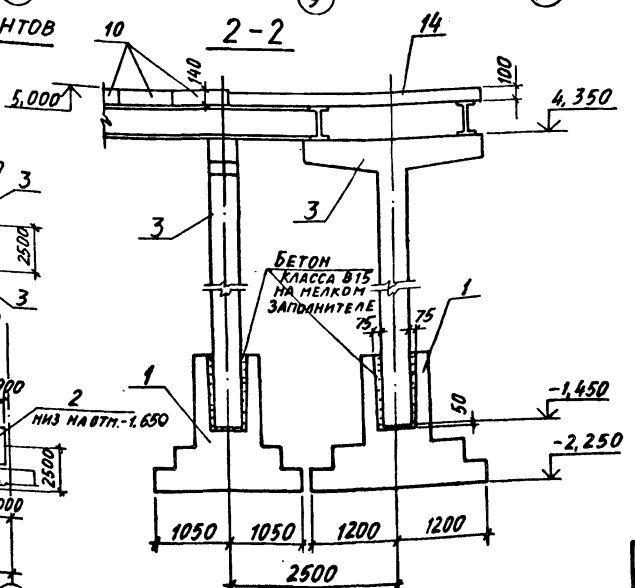

Привязан:

Инв. №

Нач.отд.	Брадский		
Н.контр.	Зорин		
Гл.спец.	Зорин		
Зав.гр.	Шаховский		
Вед.инж.			
Провер.	Радько		
Разраб.	Литвинова		

903-1-270.89 КЖ

Котельная с 4 котлами Е-10-1,4Р
Золошлакоудаление механическое

Главный корпус. Газоходы

Стадия	Лист	Листов
Р	97	

Схема расположения конструктивных элементов

ХАРЬКОВСКИЙ ПРОМСТРОЙНИИПРОЕКТ

Альбом 6

Фм 1

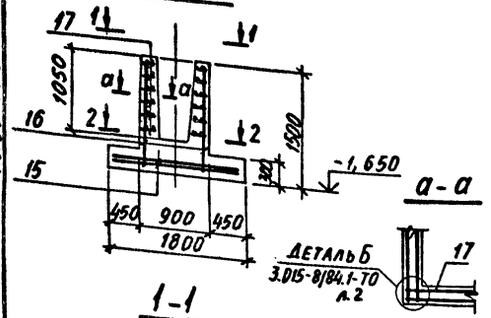

а-а

Деталь Б
3.015-8/84.1-10 л.2

1-1

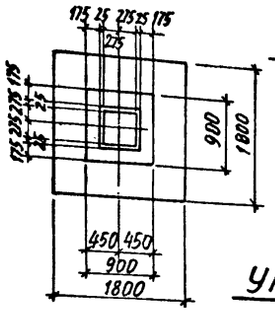

2-2

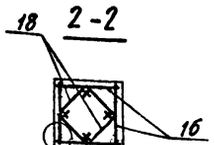

Деталь А
3.015-8/84.1-10 л.2

Ум 1

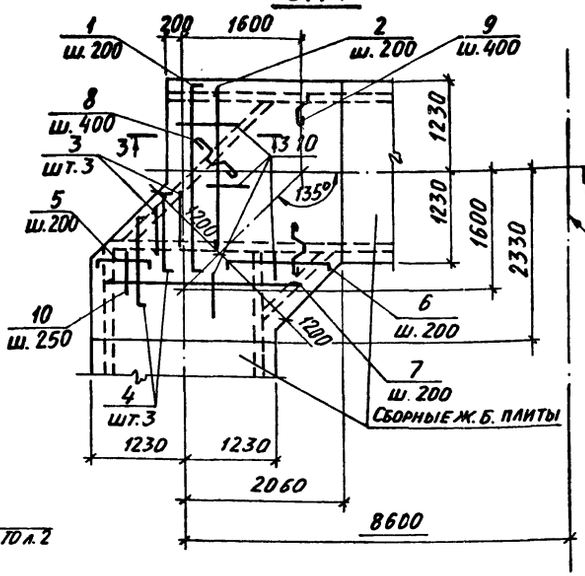

3-3

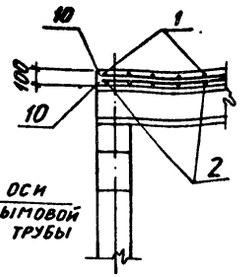

Оси дымовой трубы

Ум 2

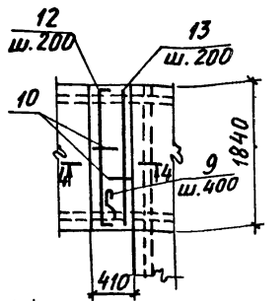

Ум 3

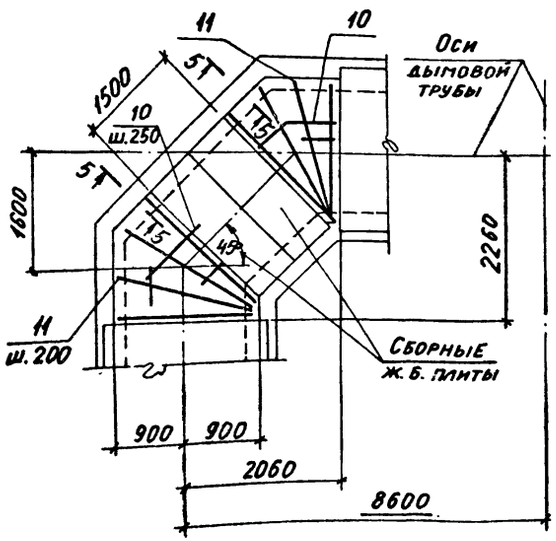

Ум 4

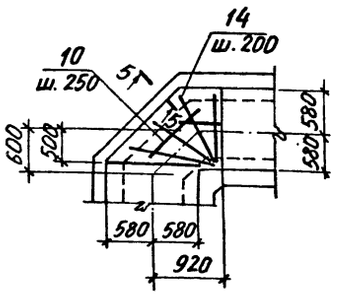

4-4

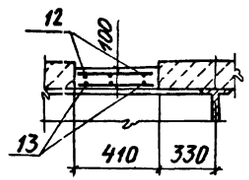

5-5

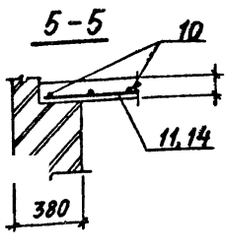

Ведомость деталей

Поз.	Эскиз
1	2700 (85 … 85)
4	1430 (85 … 85)
5	730 (85 … 85)
6	1530 (85 … 85)
8	130, 10, 80, 80, 80
9	110, 130, 60, 80
12	1810 (85 … 85)

Спецификация Ум 1... Ум 4, Фм 1

Формат	Зона	Поз.	Обозначение	Наименование	Кол-во на испол. Ум1	Ум2	Ум3	Ум4	Фм1	Примечание
				Сборочные единицы						
				Сетка арматурная						
		15	1.410-3.1-05	1С $\frac{10\,A\,III}{6\,A\,III}$ – 165×175					2	10,8
		16	3.015-8/84.2-200	С5-1					4	7,7кг
		17	-100	С1-1					6	2,4кг
				Детали						
		18	3.015-8/84.2-001	Стержень Ст1					4	0,14кг
		1*		ФбАIII ГОСТ 5781-82 ℓ=2870	12					0,63кг
		2		ФбАIII, То же ℓ=2200	12					0,48кг
		3		ФбАIII, " ℓ=1000	3					0,22кг
		4*		ФбАIII, " ℓ=1600	3					0,36кг
		5*		ФбАIII, " ℓ=900	6					0,2кг
		6*		ФбАIII, " ℓ=1700	6					0,37кг
		7		ФбАIII, " ℓ=от 2200 до 3200	6					0,59кг
		8*		ФбАI, " ℓ=650	17					0,25кг
		9*		ФбАI, " ℓ=350	12	4				0,13кг
		10		ФбАI, " ℓ=пм	72,0	5,8	18,0	4,9		п.м
		11		ФбАIII, " ℓ=1800			8			0,4кг
		12*		ФбАIII, " ℓ=1980		3				0,43кг
		13		ФбАIII, " ℓ=1400		3				0,3кг
		14		ФбАIII, " ℓ=1160				10		0,26кг
				Материалы						
				Бетон класса В15	0,85	0,08	0,35	0,16	1,7	м3

*) Позиции смотрите ведомость деталей на данном листе

Ведомость расхода стали на один элемент, кг

Марка элемента	Изделия арматурные								Всего
	Арматура класса								
	A-I				A-III				
	ГОСТ 5781-82								
	⌀6	⌀8	⌀12	Итого	⌀6	⌀8	⌀10	Итого	
Ум1	16,0	5,5		21,5	23,5			23,5	45,0
Ум2	1,3	1,1		2,4	1,3			1,3	3,7
Ум3	4,0			4,0	3,6			3,6	7,6
Ум4	1,1			1,1	2,7			2,7	3,8
Фм1	0,6	19,2	26,0	45,8	2,2		19,4	21,6	67,4

Привязан:

Инв. №

Нач.отд.	Бродский		
Н.контр.	Зорин		
Гл.спец.	Зорин		
Зав.гр.	Шахновский		
Вед.инж.			
Провер.	Радько		
Разраб.	Литвинова		

903-1-270.89 КЖ

Котельная с 4 котлами Е-10-1,4Р
Золошлакоудаление механическое

Главный корпус
Газоходы

Стадия	Лист	Листов
Р	98	

Участок монолитный Ум1... Ум4. Фундамент Фм1

Харьковский Промстройниипроект

23935-09 (53)

Инв. № подл. | Подпись и дата | Взам. инв. №

gost.e-ecolog.ru