ТИПОВОЙ ПРОЕКТ
903-1-270.89

Котельная

с 4 котлами

E-10-1,4Р

ЗОЛОШЛАКОУДАЛЕНИЕ МЕХАНИЧЕСКОЕ

ТОПЛИВО-КАМЕННЫЕ И БУРЫЕ УГЛИ

СИСТЕМА ТЕПЛОСНАБЖЕНИЯ ЗАКРЫТАЯ

Альбом 6
часть 1

23935-08
цена 7-45

gost.e-ecolog.ru

ЦЕНТРАЛЬНЫЙ ИНСТИТУТ ТИПОВОГО ПРОЕКТИРОВАНИЯ
ГОССТРОЯ СССР

Москва, А-445, Смольная ул., 22

Сдано в печать V 1990 года

Заказ № 4956 Тираж 600 экз.

ТИПОВОЙ ПРОЕКТ
903-1-270.89

КОТЕЛЬНАЯ С 4 КОТЛАМИ Е-10-1,4Р. ЗОЛОШЛАКОУДАЛЕНИЕ МЕХАНИЧЕСКОЕ. ТОПЛИВО-КАМЕННЫЕ И БУРЫЕ УГЛИ. СИСТЕМА ТЕПЛОСНАБЖЕНИЯ ЗАКРЫТАЯ.

АЛЬБОМ 6

ПЕРЕЧЕНЬ АЛЬБОМОВ

АЛЬБОМ 1		ПОЯСНИТЕЛЬНАЯ ЗАПИСКА.
АЛЬБОМ 2	ТМ	РЕШЕНИЯ ТЕПЛОМЕХАНИЧЕСКИЕ.
Ч.1		РАСПОЛОЖЕНИЕ ОБОРУДОВАНИЯ.
	ТМ1	РЕШЕНИЯ ТЕПЛОМЕХАНИЧЕСКИЕ. КОТЛОАГРЕГАТЫ.
	ТП	ТОПЛИВОПОДАЧА.
	ЗШ	ЗОЛОШЛАКОУДАЛЕНИЕ.
	ГСВ	ГАЗОСНАБЖЕНИЕ. ВНУТРЕННИЕ УСТРОЙСТВА.
АЛЬБОМ 2		РЕШЕНИЯ ТЕПЛОМЕХАНИЧЕСКИЕ.
Ч.2	ТМ2	ДЕАЭРАЦИОННО-ПИТАТЕЛЬНАЯ УСТАНОВКА. ОБЩЕКОТЕЛЬНЫЕ ТРУБОПРОВОДЫ.
	ТМ3	ВОДОПОДОГРЕВАТЕЛЬНАЯ УСТАНОВКА.
	ТМ4	УСТАНОВКА ГОРЯЧЕГО ВОДОСНАБЖЕНИЯ.
	ТМ5	ВОДОПОДГОТОВИТЕЛЬНАЯ УСТАНОВКА.
АЛЬБОМ 3	А	АВТОМАТИЗАЦИЯ
АЛЬБОМ 4	ЭМ	ЭЛЕКТРООБОРУДОВАНИЕ
Ч.1		СИЛОВОЕ
	ЭО	ЭЛЕКТРООСВЕЩЕНИЕ ВНУТРЕННЕЕ
	СС	СВЯЗЬ И СИГНАЛИЗАЦИЯ
АЛЬБОМ 4 Ч.2	ЭМ	ЭЛЕКТРООБОРУДОВАНИЕ СИЛОВОЕ УПРАВЛЕНИЕ ЭЛЕКТРОПРИВОДАМИ
АЛЬБОМ 5	АР	РЕШЕНИЯ АРХИТЕКТУРНЫЕ
	АЗ	ЗАЩИТА АНТИКОРРОЗИОННАЯ КОНСТРУКЦИЙ
	ГП	ГЕНЕРАЛЬНЫЙ ПЛАН
	ОС	ОРГАНИЗАЦИЯ СТРОИТЕЛЬСТВА
АЛЬБОМ 6 Ч.1,2	КЖ	КОНСТРУКЦИИ ЖЕЛЕЗОБЕТОННЫЕ
АЛЬБОМ 7	КМ	КОНСТРУКЦИИ МЕТАЛЛИЧЕСКИЕ
АЛЬБОМ 8 Ч.1,2	КЖИ	СТРОИТЕЛЬНЫЕ ИЗДЕЛИЯ
АЛЬБОМ 9	ОВ	ОТОПЛЕНИЕ И ВЕНТИЛЯЦИЯ
АЛЬБОМ 9	ВК	ВОДОПРОВОДЫ И КАНАЛИЗАЦИЯ ВНУТРЕННИЕ
АЛЬБОМ 10 Ч.1-7		БЛОКИ ТЕПЛОМЕХАНИЧЕСКОГО ОБОРУДОВАНИЯ КОНСТРУКТОРСКАЯ ДОКУМЕНТАЦИЯ
АЛЬБОМ 11		КОНВЕЙЕР ЛЕНТОЧНЫЙ КОНСТРУКТОРСКАЯ ДОКУМЕНТАЦИЯ
АЛЬБОМ 12		ГАЗОПРОВОДЫ КОТЛОАГРЕГАТА КОНСТРУКТОРСКАЯ ДОКУМЕНТАЦИЯ
АЛЬБОМ 13		ВОЗДУХОВОДЫ КОТЛОАГРЕГАТА КОНСТРУКТОРСКАЯ ДОКУМЕНТАЦИЯ
АЛЬБОМ 14 Ч.1,2		МОНТАЖНЫЕ ИЗДЕЛИЯ КОНСТРУКТОРСКАЯ ДОКУМЕНТАЦИЯ
АЛЬБОМ 15		ЩИТЫ УПРАВЛЕНИЯ ЗАДАНИЕ ЗАВОДУ-ИЗГОТОВИТЕЛЮ
АЛЬБОМ 16		НИЗКОВОЛЬТНЫЕ КОМПЛЕКТНЫЕ УСТРОЙСТВА ЗАДАНИЕ ЗАВОДУ ИЗГОТОВИТЕЛЮ
АЛЬБОМ 17 Ч.1,2		СПЕЦИФИКАЦИЯ ОБОРУДОВАНИЯ ПОСТАВКА ЗАКАЗЧИКА
АЛЬБОМ 18		СПЕЦИФИКАЦИЯ ОБОРУДОВАНИЯ ПОСТАВКА ПОДРЯДЧИКА
АЛЬБОМ 19		ОПРОСНЫЕ ЛИСТЫ
АЛЬБОМ 20		ВЕДОМОСТИ ПОТРЕБНОСТИ В МАТЕРИАЛАХ
АЛЬБОМ 21 Ч.1,2		СМЕТЫ НА ТЕПЛОМЕХАНИЧЕСКОЕ ОБОРУДОВАНИЕ
АЛЬБОМ 22		СМЕТЫ НА РАБОТЫ ПО АВТОМАТИЗАЦИИ, СВЯЗИ И СИГНАЛИЗАЦИИ
АЛЬБОМ 23		СМЕТЫ НА ЭЛЕКТРООБОРУДОВАНИЕ И ЭЛЕКТРОМОНТАЖНЫЕ РАБОТЫ
АЛЬБОМ 24 Ч.1,2		СМЕТЫ НА СТРОИТЕЛЬНЫЕ РАБОТЫ
АЛЬБОМ 25		СМЕТЫ НА САНИТАРНО-ТЕХНИЧЕСКИЕ РАБОТЫ
АЛЬБОМ 26		ТЕХНИКО-ЭКОНОМИЧЕСКИЕ ПОКАЗАТЕЛИ ОБЪЕКТНЫЕ СМЕТЫ

ПРИМЕНЯЕМЫЕ МАТЕРИАЛЫ

ТИПОВОЙ ПРОЕКТ 709-9-101.89	СКЛАД МОКРОГО ХРАНЕНИЯ ХЛОРИСТОГО НАТРИЯ ЕМКОСТЬЮ 40 $м^3$
ТИПОВОЙ ПРОЕКТ 903-9-29.89	БЛОК КОТЕЛЬНО-ВСПОМОГАТЕЛЬНЫХ ПОМЕЩЕНИЙ
ТИПОВОЙ ПРОЕКТ 709-9-100.89	СКЛАД УГЛЯ С ЖЕЛЕЗНОДОРОЖНОЙ ЭСТАКАДОЙ
ТИПОВОЙ ПРОЕКТ 907-2-208	ТРУБА ДЫМОВАЯ КИРПИЧНАЯ Н=45 М, $Д_о$=2,1 М С НАДЗЕМНЫМ ПРИМЫКАНИЕМ ГАЗОХОДОВ ДЛЯ КОТЕЛЬНЫХ УСТАНОВОК
ТИПОВОЙ ПРОЕКТ 907-02-222	СВЕТОВЫЕ ОГРАЖДЕНИЯ ВЫСОТНЫХ ДЫМОВЫХ ТРУБ
СЕРИЯ 3.407-108 В.1,2,3	МОЛНИЕПРИЕМНИК. „УНИФИЦИРОВАННЫЕ ПРОЖЕКТОРНЫЕ МАЧТЫ И ОТДЕЛЬНО СТОЯЩИЕ МОЛНИЕОТВОДЫ.“

РАЗРАБОТАН
ИНСТИТУТОМ ХАРЬКОВСКИЙ САНТЕХПРОЕКТ
ГЛАВНЫЙ ИНЖЕНЕР ИНСТИТУТА
В. А. СЛЮСАРЕВ
ГЛАВНЫЙ ИНЖЕНЕР ПРОЕКТА
Л. И. ЛЕВОНТИН
ИНСТИТУТОМ ХАРЬКОВСКИЙ ПРОМСТРОЙНИИПРОЕКТ
ГЛАВНЫЙ ИНЖЕНЕР ИНСТИТУТА
Н. Ф. ДОВГИЙ
ГЛАВНЫЙ ИНЖЕНЕР ПРОЕКТА
А. М. МОНИН

УТВЕРЖДЕН
И ВВЕДЕН В ДЕЙСТВИЕ
ГПКНИИ „САНТЕХНИИПРОЕКТ“
ПРОТОКОЛ ОТ 12.07.1989 г. N 10

© ЦИТП Госстроя СССР, 1990

Альбом 6

Ведомость чертежей основного комплекта

Лист	Наименование	Примечание
	Главный корпус	
1	Общие данные (начало)	
2	Общие данные (продолжение)	
3	Общие данные (окончание)	
4	Схема расположения фундаментов и фундаментных балок	
5	Схема расположения фундаментов и фундаментных балок. Узел I...V	
6	Схема расположения фундаментов и фундаментных балок. Узел VI...XIII	
7	Схема расположения фундаментов и фундаментных балок. Узел XIV...XIX	
8	Фундамент монолитный Фм1...Фм3	
9	Фундамент монолитный Фм4...Фм6; Фм8; Фм11	
10	Фундамент монолитный Фм7; Фм9; Фм10. Ведомость расхода стали	
11	Спецификация фундаментов Фм1...Фм11	
12	Схема расположения фундаментов под оборудование	
13	Канал золошлакоудаления	
14	Фундамент под оборудование Фо1...Фо6	
15	Канал КЛм1 и приямок ПРм1	
16	Канал КЛм2	
17	Электротехническое помещение на отм. 0.000	
18	Электротехническое помещение на отм. 0.000. Разрез 1-1... 8-8	
19	Электротехническое помещение на отм. 0.000. Разрез 9-9... 11-11. Спецификация	
20	Схема расположения колонн на отм. 0.000; 4.800; 8.400	
21	Схема расположения колонн и ригелей на отм. 11.100	
22	Схема расположения ригелей на отм. 4.800; 8.400	
23	Схема расположения колонн и ригелей, Разрез 1-1... 8-8	
24	Схема расположения плит перекрытия на отм. 4.800	
25	Схема расположения плит перекрытия на отм. 8.400 и 16.650	
26	Схема расположения плит покрытия на отм. 12.000; 15.620 и 16.720	
27	Схема расположения соединительных изделий в перекрытии на отм. 4.800	
28	Схема расположения соединительных изделий в перекрытии на отм. 4.800 и 8.400	
29	Схема расположения соединительных изделий в покрытии на отм. 12.000	
30	Схема расположения соединительных изделий в покрытии на отм. 12.000. Сечение 1-1...5-5	
31	Схема расположения фахверковых стоек, насадок и опорных столиков	
32	Схема расположения стеновых панелей из легкого бетона	
33	Схема расположения стеновых панелей. Фрагмент 1...11	
34	Схема расположения стеновых панелей. Фрагмент 12...22	
35	Схема расположения стеновых панелей. Фрагмент 23...29	
36	Схема расположения стеновых панелей. Узел 6...11	
37	Схема расположения стеновых панелей. Узел 12; 13. Спецификация	
38	Схема расположения стеновых панелей. Узел 14...17	
39	Спецификация стеновых панелей из легкого бетона (начало)	
40	Спецификация стеновых панелей из легкого бетона (окончание)	
41	Схема расположения стеновых панелей из арболита	
42	Спецификация стеновых панелей из арболита (начало)	
43	Спецификация стеновых панелей из арболита (окончание)	
44	Схема расположения перегородок на отм. 0.000; 4.800 и 8.400	
45	Схема расположения перегородок на отм. 0.000; 4.800 и 8.400. Спецификация	
46	Схема расположения элементов лестницы	
47	Участок монолитный Ум1	
48	Участок монолитный Ум3... Ум5	
49	Спецификация участка монолитного Ум1; Ум3... Ум5	
50	Перекрытие на отм. 4.800. Участок монолитный Ум2. Опалубка. Вариант: каменные угли	
51	Перекрытие на отм. 4.800. Участок монолитный Ум2. Элемент плана №1. Опалубка. Вариант: каменные угли	
52	Перекрытие на отм. 4.800. Участок монолитный Ум2. Армирование. Вариант: каменные угли	
53	Перекрытие на отм. 4.800. Участок монолитный Ум2. Сечение 6-6...11-11. Армирование. Вариант: каменные угли	
54	Перекрытие на отм. 4.800. Участок монолитный Ум2. Элемент плана №2. Армирование. Вариант: каменные угли	
55	Перекрытие на отм. 4.800. Спецификация участка монолитного Ум2. Вариант: каменные угли	
56	Перекрытие на отм. 4.800. Участок монолитный Ум2. Опалубка. Вариант: бурые угли	
57	Перекрытие на отм. 4.800. Участок монолитный Ум2. Элемент плана №1. Опалубка. Вариант: бурые угли	
58	Перекрытие на отм. 4.800. Участок монолитный Ум2. Армирование. Вариант: бурые угли	
59	Перекрытие на отм. 4.800. Участок монолитный Ум2. Сечение 6-6...11-11. Армирование. Вариант: бурые угли	
60	Перекрытие на отм. 4.800. Участок монолитный Ум2. Элемент плана №2. Армирование. Вариант: бурые угли	
61	Перекрытие на отм. 4.800. Спецификация участка монолитного Ум2. Вариант: бурые угли	
62	Перекрытие на отм. 8.400. Участок монолитный Ум6. Опалубка.	
63	Перекрытие на отм. 8.400. Участок монолитный Ум6. Армирование	
64	Участок монолитный Ум8; Ум9. Опалубка. Участок монолитный Ум11. Опалубка и армирование	
65	Участок монолитный Ум7. Опалубка и армирование. Участок монолитный Ум8; Ум9. Армирование	

Проектная документация разработана в соответствии с действующими нормами, правилами, инструкциями и государственными стандартами, а также предусматривает мероприятия по безопасности эксплуатации зданий (сооружений) с пожароопасным и взрывоопасным характером производства.

Главный инженер проекта А.М. Монин

Согласовано: ХСТП от КУ, ХСТП отд. ОВТ, ХСТП отд. ПВ, ХСТП отд. ОВТ, Группа „АР", Группа „КМ", Борщев, Техн. отдел, Рябой, Инв. № подл., Подпись и дата, Взам. инв. №

Инв. №		
ГИП	Монин	
Нач. отд.	Бродский	
Н. контр.	Зорин	
Гл. спец.	Зорин	
Зав. гр.	Шахновский	
Провер.	Шахновский	
Разраб.	Артеменко	

Привязан:

903-1-270.89 КЖ

Котельная с 4 котлами Е-10-1,4Р. Золошлакоудаление механическое

Главный корпус	Стадия	Лист	Листов
	Р	1	

Общие данные (начало)

ХАРЬКОВСКИЙ ПРОМСТРОЙНИИПРОЕКТ

23935-08 3

Альбом 8

Лист	Наименование	Примечание
66	Спецификация участка монолитного Ум7... Ум9	
67	Участок монолитный Ум10. Опалубка	
68	Участок монолитный Ум10. Сечение 1-1... 14-14	
69	Участок монолитный Ум10. Армирование	
70	Спецификация участка монолитного Ум10	
	Галерея топливоподачи	
71	Схема расположения фундаментов и стоек	
72	Спецификация к схеме расположения конструктивных элементов	
73	Схема расположения плит перекрытия и стеновых панелей	
74	Участок монолитный Ум1. Сечение 1-1... 3-3. Опалубка	
75	Участок монолитный Ум1. Сечение 4-4... 9-9. Опалубка	
76	Участок монолитный Ум1. Армирование	
77	Участок монолитный Ум1. Армирование. Спецификация	
78	Участок монолитный Ум2; Ум3. Фундамент монолитный Фм1	
79	Схема расположения плит покрытия	
	Приемно-дробильное отделение	
80	Дробилка ВДГ-10 и ВДП-15. Схема расположения плит на отм. 0.470. Опалубка	
81	Дробилка ВДГ-10 и ВДП-15. Плита днища Пм1 на отм. -5.830. Сечение 1-1-10-10. Опалубка	
82	Дробилка ВДГ-10 и ВДП-15. Плита перекрытия Пм2 и Пм3 на отм. 2.550. Опалубка	
83	Дробилка ВДГ-10 и ВДП-15. Плита днища Пм1, стены. Армирование	
84	Дробилка ВДГ-10 и ВДП-15. Стены. Армирование	
85	Дробилка ВДГ-10. Плита перекрытия Пм2 на отм. -1.080. Армирование	
86	Дробилка ВДП-15. Плита перекрытия Пм3 на отм. -1.080. Армирование	
87	Дробилка ВДГ-10 и ВДП-15. Участок монолитный Ум1... Ум3 на отм. 1.970. Балка Бм1	
88	Дробилка ВДГ-10 и ВДП-15. Спецификация (начало)	
89	Дробилка ВДГ-10 и ВДП-15. Спецификация (продолжение)	
90	Дробилка ВДГ-10 и ВДП-15. Спецификация (окончание)	
91	Дробилка ВДГ-10 и ВДП-15. Ведомость деталей и расхода стали	
	Продувочный колодец	
92	Схема расположения конструктивных элементов	
93	Схема армирования. Спецификация	

Лист	Наименование	Примечание
	Баки-аккумуляторы	
94	Схема расположения фундаментов	
95	Элемент плана №2; №3. Сечение 2-2... 5-5. Узел 1	
96	Фундамент Фм1... Фм6. Спецификация	
	Газоходы	
97	Схема расположения конструктивных элементов	
98	Участок монолитный Ум1... Ум4. Фундамент Фм1	

Ведомость спецификаций

Лист	Наименование	Примечание
11	Спецификация фундаментов Фм1... Фм11	
12	Спецификация к схеме расположения фундаментов под оборудование	
20	Спецификация к схеме расположения колонн на отм. 0.000; 4.800; 8.400	
21	Спецификация к схеме расположения колонн и ригелей на отм. 11.100	
22	Спецификация к схеме расположения ригелей на отм. 4.800; 8.400	
23	Спецификация соединительных изделий к схеме расположения колонн и ригелей	
24	Спецификация к схеме расположения плит перекрытия на отм. 4.800	
25	Спецификация к схеме расположения плит перекрытия на отм. 8.400 и покрытия на отм. 16.650	
26	Спецификация к схеме расположения плит покрытия на отм. 12.000; 15.620 и 16.720	
28	Спецификация к схеме расположения соединительных изделий	
30	Спецификация к схеме расположения соединительных изделий	
31	Спецификация к схеме расположения насадок и опорных столиков	
39	Спецификация стеновых панелей из легкого бетона (начало)	
40	Спецификация стеновых панелей из легкого бетона (окончание)	
42	Спецификация стеновых панелей из арболита (начало)	
43	Спецификация стеновых панелей из арболита (окончание)	

Лист	Наименование	Примечание
45	Спецификация к схеме расположения перегородок	
46	Спецификация к схеме расположения элементов лестницы	
49	Спецификация участка монолитного Ум1; Ум3... Ум5	
55	Спецификация участка монолитного Ум2	
61	Спецификация участка монолитного Ум2	
63	Спецификация участка монолитного Ум6	
66	Спецификация участка монолитного Ум7... Ум9	
70	Спецификация участка монолитного Ум10	
71	Спецификация к схеме расположения конструктивных элементов	
72	Спецификация к схеме расположения конструктивных элементов	
77	Спецификация участка монолитного Ум1	
79	Спецификация к схеме расположения плит покрытия	
80	Спецификация к схеме расположения плит покрытия на отм. 0.500 (дробилка ВДГ-10 и ВДП-15)	
88	Дробилка ВДГ-10 и ВДП-15. Спецификация (начало)	
89	Дробилка ВДГ-10 и ВДП-15. Спецификация (продолжение)	
90	Дробилка ВДГ-10 и ВДП-15. Спецификация (окончание)	
92	Спецификация конструктивных элементов продувочного колодца	
94	Спецификация к схеме расположения фундаментов	
97	Спецификация конструктивных элементов	

Инв. № подл. | Подпись и дата | Взам. инв. №

Привязан:

Инв. №

ГИП	Манин		903-1-270.89 КЖС
Нач. отд.	Бродский		Котельная с 4 котлами Е-10-1,4Р. Золошлакоудаление механическое
Н. контр.	Зорин		
Гл. спец.	Зорин		Главный корпус — Стадия: Р; Лист: 2; Листов:
Зав. гр.	Шахновский		
Провер.	Шахновский		Общие данные (продолжение) — Харьковский Промстройниипроект
Разраб.	Артеменко		

Ведомость ссылочных и прилагаемых документов

Обозначение	Наименование	Примечание
	Ссылочные документы	
ГОСТ 22701.1-77 ГОСТ 22701.5-77	Плиты железобетонные ребристые предварительно напряженные размерами 6×3м для покрытий производственных зданий.	
ГОСТ 23279-85	Сетки арматурные сварные для железобетонных конструкций и изделий.	
3.015-8/84 вып.1	Фундаменты монолитные железобетонные под типовые конструкции эстакад и отдельно стоящих опор технологических трубопроводов.	
3.006.1-2/87 вып. 1,2	Сборные железобетонные каналы и тоннели из лотковых элементов	
1.415.1-2 вып.1	Железобетонные фундаментные балки для стен производственных зданий.	
1.420-12. вып. 4,5,6,7,9,12,14,16 часть 1	Конструкции многоэтажных производственных зданий с сетками колонн 6×6 и 9×6 м под нагрузки соответственно до 2500 и 1500 кгс/м²	
ИИ 23-2/70	Железобетонные ригели пролетом 9м с полками для опирания плит.	
1.442.1-1 вып. 1,3	Плиты перекрытий железобетонные ребристые высотой 400мм укладываемые на полки ригелей.	
1.465.1-10/82 вып.1	Комплексные железобетонные плиты покрытий одноэтажных промышленных зданий.	
1.141-1 вып. 60, 63	Панели перекрытий железобетонные многопустотные	
1.494.-24 вып.1	Стаканы для крепления крышных вентиляторов, дефлекторов и зонтов.	
1.030.9-2 вып. 0,1,6,7	Перегородки панельные зданий промышленных и сельскохозяйственных предприятий.	
1.030.1-1 вып. 0-1(... 0-3; 1-1... 1-3; 3-1... 3-3; 4-1; 4-2	Стены наружные из однослойных панелей для каркасных общественных зданий, производственных и вспомогательных зданий промышл. предприятий	
Шифр 110-85 вып. 1,2	Панели длиной до 6 м из арболита для самонесущих стен зданий промышленных предприятий.	
1.050.1-2 вып. 1	Сборные железобетонные марши, площадки и проступи для многоэтажных общественных зданий, производственных и вспомогательных зданий промышленных предприятий.	
3.016-3 вып. 3	Отапливаемые транспортерные галереи пролетами 12, 24 и 30 м с облегченными ограждающими конструкциями.	

Обозначение	Наименование	Примечание
ИИ 29-2/70	Разные стальные конструктивные элементы.	
ТДМ 22-1/70	Детали сопряжений конструктивных элементов несущего каркаса.	
1.400-15 вып.1	Унифицированные закладные изделия железобетонных конструкций для крепления технологических коммуникаций и устройств.	
1.400-6/76 вып. 1	Унифицированные закладные детали сборных железобетонных конструкций зданий промышленных предприятий.	
3.400-6/76	Унифицированные закладные детали сборных железобетонных конструкций инженерных сооружений промышленных предприятий.	

Ведомость объемов сборных бетонных и железобетонных конструкций по чертежам основного комплекта марки КЖС

	Наименование группы элементов конструкций	Код	Кол. м³	Примечание
1	Колонны	5821000000	90,5	
2	Балки стропильные	5822000000	—	
3	Балки фундаментные и сооружений	5824000000	7,83	
4	Ригели	5825000000	101,3	
5	Перемычки	5828000000	3,0	
6	Панели стеновые наружные	5831000000	334,3	
7	Перегородки	5833000000	29,9	
8	Плиты покрытий	5841000000	61,9	
9	Плиты перекрытий	5842000000	98,8	
10	Детали смотровых колодцев	5855000000	—	
11	Конструкции и детали каналов и открытых водосбросов	5858000000	19,8	
12	Элементы лестниц	5871000000	10,5	

Общие указания.

1. Проект котельной разработан для следующих условий строительства и эксплуатации:
   а) Сейсмичность района не более 6 баллов;
   б) Территория - без подработки горными выработками;
   в) Ветровое давление - для I, II, III и IV ветровых районов;
   г) Вес снегового покрова - для I, II, III и IV снеговых районов;
   д) Расчетная температура наружного воздуха: -20°; -30°; -40°С;
   е) Рельеф местности спокойный, грунтовые воды отсутствуют;
   ж) Грунты - непучинистые, непросадочные со следующими нормативными характеристиками.
   $\varphi^н = 28°$; $C^н = 2$ кПа (0,02 кг/см²); $E = 15$ мПа (150 кг/см²); $\gamma_c = 1,3$ т/м³.
2. Под всеми железобетонными фундаментами, днищем приемно-дробильного отделения, подземного участка галереи топливоподачи и приямками предусмотрена бетонная подготовка из бетона класса В3,5 толщиной 100 мм, превышающая габариты фундаментов или сооружений на 100 мм в каждую сторону.
3. Наружные поверхности стен приемно-дробильного отделения и подземного участка галереи топливоподачи, находящиеся в грунте, обмазать горячим битумом за 2 раза по холодной битумной подготовке.
4. Обратную засыпку пазух котлованов и подсыпку под полы производить местным грунтом с послойным уплотнением до $k = 0,98$.
5. Строительные работы должны выполняться согласно действующих СНиП по производству и приемке работ, а также техники безопасности в строительстве.
6. Открытые поверхности закладных и соединительных изделий, а также монтажные соединения, находящиеся внутри здания защищаются лакокрасочным покрытием эмаль ПФ-115 или ПФ133 в два слоя по слою грунтовки ГФ-021 или ПФ-020.
   Стальные закладные изделия, входящие в состав панелей наружных стен, оцинковать.
7. При изготовлении и монтаже сборных железобетонных конструкций по типовым сериям следует руководствоваться указаниями этих серий.
8. Классы бетона и характеристики стали для монолитных железобетонных и бетонных конструкций приведены на листах проекта.
9. Класс ответственности сооружения в соответствии с правилами учета степени ответственности зданий и сооружений при проектировании конструкций установлен II, в связи с чем при расчете конструкций применен коэффициент надежности по назначению $\gamma_n = 0,95$.
10. Если действительные условия строительства отличаются от принятых в проекте, при привязке проекта должны быть выполнены необходимые расчеты, подтверждающие возможность применения конструкций типового проекта без изменений, либо внесены необходимые изменения.
11. При привязке проекта для конкретного района в чертежах железобетонных изделий (Альбом 8. „Строительные изделия") необходимо указать толщину панелей стен и утеплителя комплексных плит в соответствии с таблицей „Толщины стен и утеплителя, в мм" Альбом 5. „Решения архитектурные", а также несущую способность панелей стен в соответствии с табл. 2 серии 1.030.1-1. вып. 0-1.

Привязан:

Инв. №

ГИП	Мрин		903-1-270.89
Нач. отд.	Бронский		Котельная с 4 котлами Е10-1,4Р Золошлакоудаление механическое
Н. контр.	Шахновский		
Гл. спец.	Зорин		Главный корпус — Стадия: Р; Лист: 3; Листов:
Зав. гр.	Шахновский		
Разраб.	Литвинова		Общие данные (окончание) — Харьковский Промстройниипроект
Проверил	Шахновский		

Взам. инв.№ | Подпись и дата | Инв.№ подл.

Альбом 6

Расшифровка буквенных обозначений на листах			
Буквен. обознач. размера	Размеры при расчетной наружной t °C		
	-20	-30	-40
а	130	180	180
б	630	680	680
в	460	510	560
г	360	410	460
д	680	730	730
е	20	70	55
к	527	577	627
л	180	230	230
м	427	477	527
н	465	465	465
п	520	570	555

Подбетонка низ на отм. -2.050

1-1

1. Отметки низа фундаментов, кроме оговоренных, приняты – 1,650.
2. Бетон подбетонки принят класса В 3,5.
3. Фундаменты (поз.6) по оси „10" запроектированы с учетом возможного расширения котельной.

				903-1-270.89		КМ
Нач. отд	Бродский			Котельная с 4 котлами Е-10-1,4Р. Золошлакоудаление механическое.		
Н. контр.	Зорин			Главный корпус	Стадия	Лист	Листов
Гл. конст.	Зорин				Р	4	
Зав. гр.	Шахновский						
Провер	Чепелева			Схема расположения фундаментов и фундаментных балок	Харьковский Промстройниипроект		
Разраб.	Минаева						
Рассчит	Петраш						

Привязан:

Инв. № подл. | Подпись и дата | Взам. инв. №

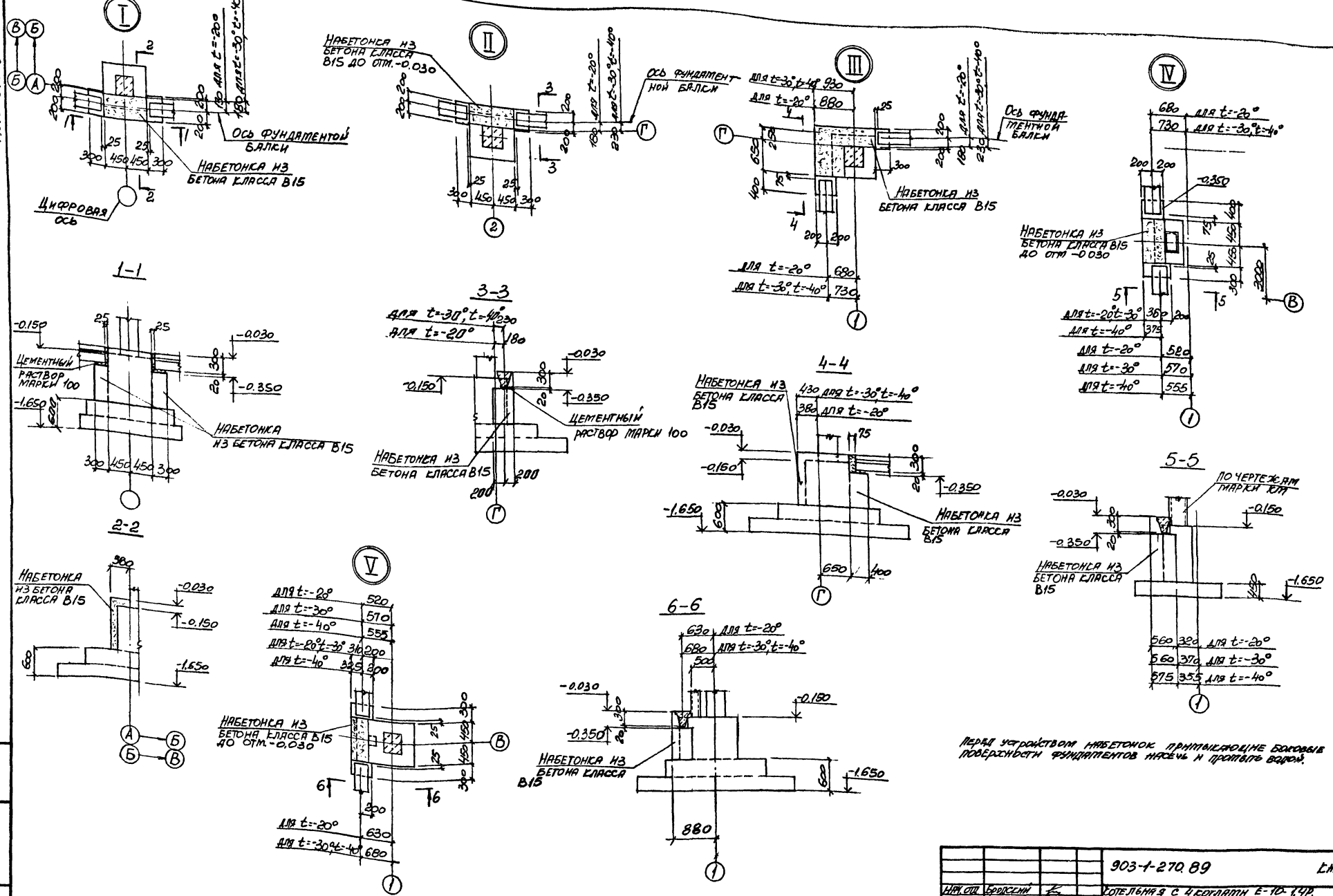

Нач. отд.	Бродский		903-1-270.89	КЖ
Н. контр.	Зорин		Котельная с 4 котлами Е-10-1,4Р. Золошлакоудаление механическое	
Гл. конст.	Зорин		Главный корпус	Стадия: Р; Лист: 5; Листов:
Зав. гр.	Шахновский			
Провер.	Челелева		Схема расположения фундаментов и фундаментных балок. Узел I...V	Харьковский Промстройниипроект
Разраб.	Минаева			

Привязан.

Инв. №

23935-08 7

Альбом 6

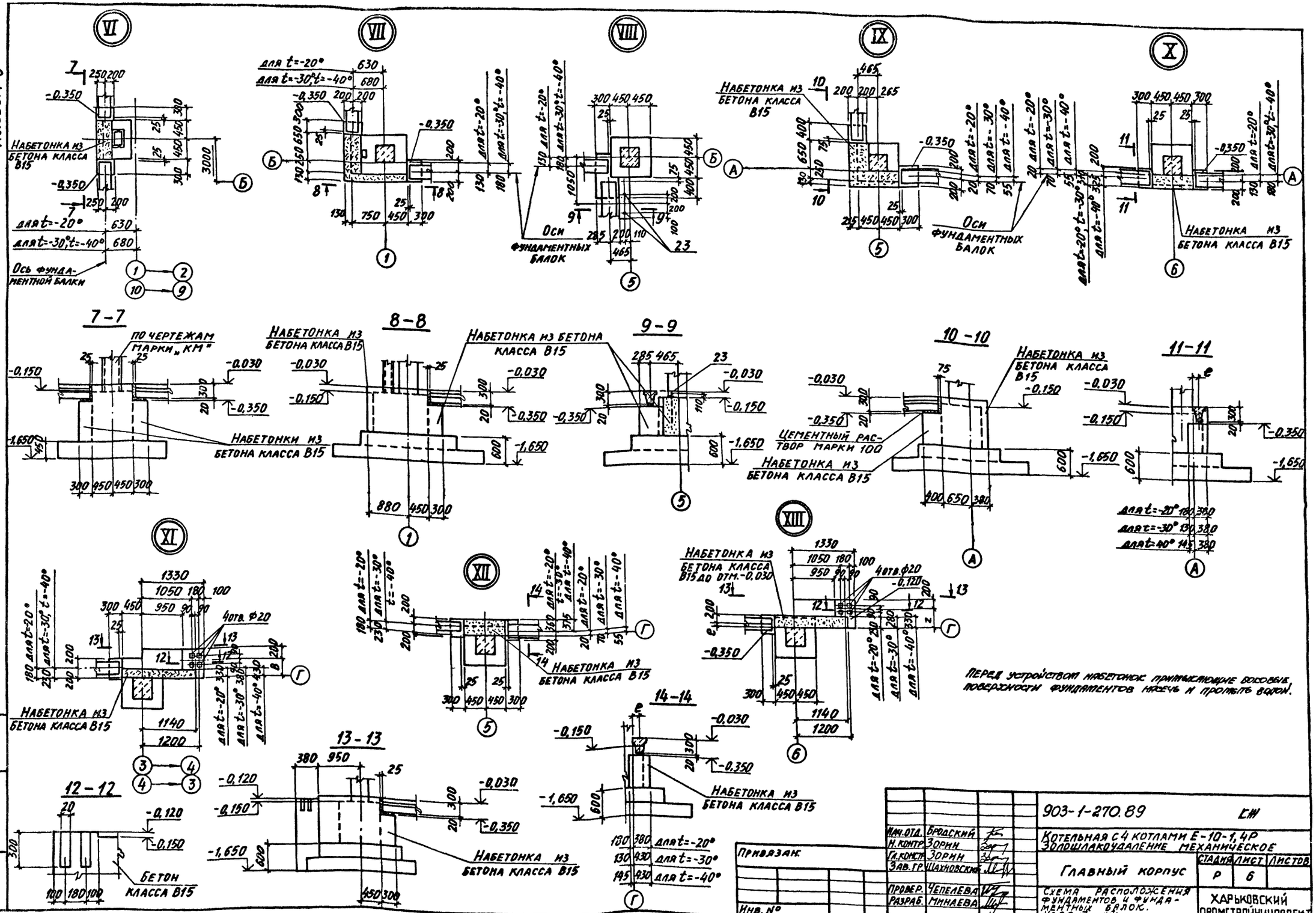

Нач.отд.	Бродский	903-1-270.89	КМ
Н.контр.	Зорин	Котельная с 4 котлами Е-10-1,4Р Золошлакоудаление механическое	
Гл.конст.	Зорин	Главный корпус	Стадия Р; Лист 6; Листов
Зав.гр.	Шаховской		
Провер.	Чепелева	Схема расположения фундаментов и фундаментных балок. Узел VI...XIII.	Харьковский Промстройниипроект
Разраб.	Минаева		

Привязан.

Инв. №

Инв. № подл. | Подпись и дата | Взам. инв. №

23935-08 8

Альбом 6

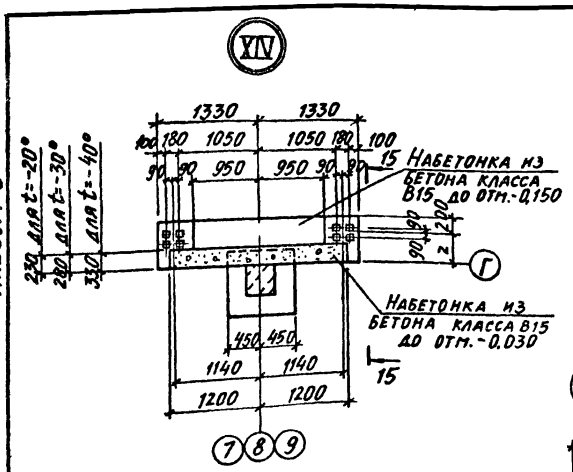

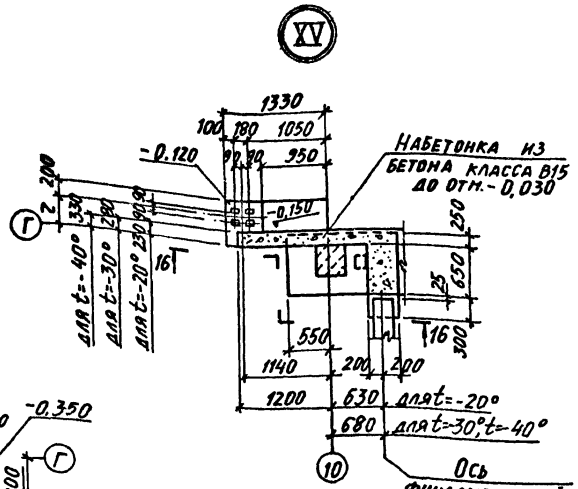

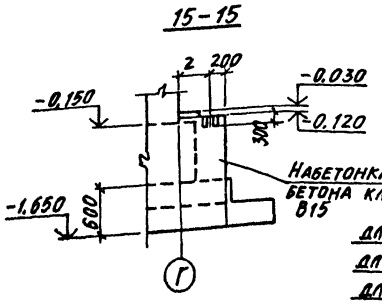

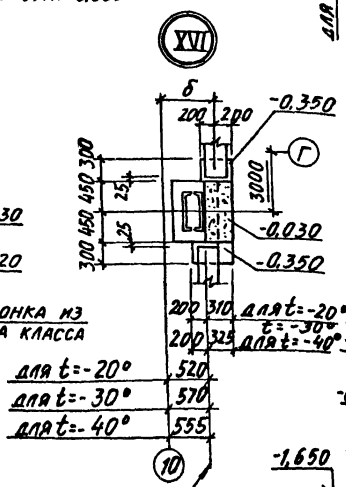

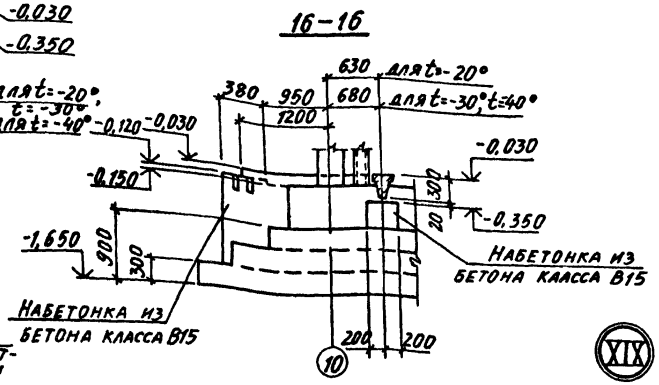

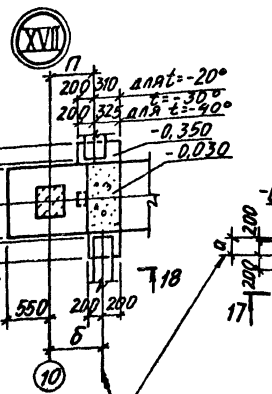

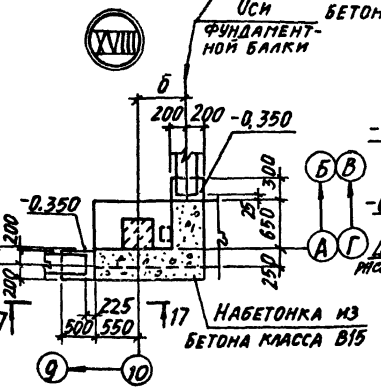

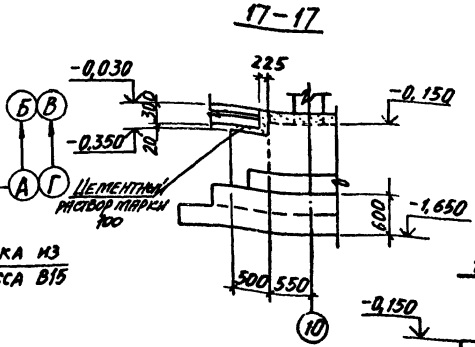

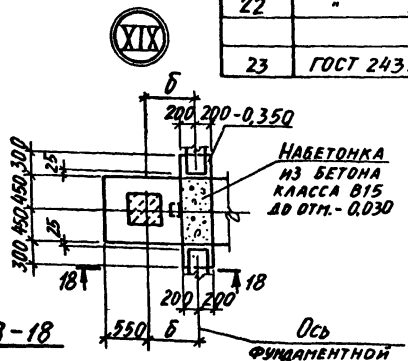

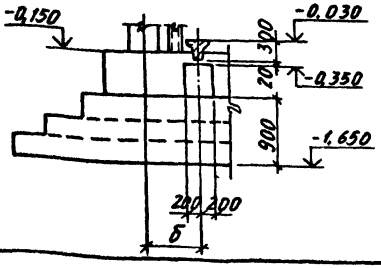

Спецификация элементов к схеме расположения фундаментов и фундаментных балок

Поз.	Обозначение	Наименование	К-во для t° -20°	-30°	-40°	Масса ед., кг	Примечание
		Фундаменты					
1	903-1-270.89 КЖ-8	Фм1	3	3	3		
2	" КЖ-8	Фм2	5	5	5		
3	" КЖ-8	Фм3	13	13	13		
4	" КЖ-9	Фм4	6	6	6		
5	" КЖ-9	Фм5	5	5	5		
6	" КЖ-9	Фм6	4	4	4		
7	" КЖ-10	Фм7	4	4	4		
8	" КЖ-9	Фм8	5	5	5		
9	" КЖ-10	Фм9	4	4	4		
10	" КЖ-10	Фм10	1	1	1		
24	" КЖ-9	Фм11	3	3	3		
		Фундаментные балки					
11	1.415.1-2.1-1-04	1БФ6-5	9	–	–	680	
12	1.415.1-2.1-2-48	2БФ6-13АIV	3	9	9	850	
13	1.415.1-2.1-4-42	4БФ6-14АIV	1	1	1	1200	
14	1.415.1-2.1-3-49	3БФ6-11АIV	3	6	3	1300	
15	1.415.1-2.1-4-37	4БФ6-9АIV	–	–	3	1100	
16	1.415.1-2.1-1-06	1БФ6-7	2	–	–	630	
17	1.415.1-2.1-2-54	2БФ6-19АIV	1	2	2	800	
18	1.415.1-2.1-3-54	3БФ6-16АIV	–	1	1	1000	
19	903-1-270.89 КЖИ-БФ1	БФ1	2	2	1	250	
20	" КЖИ-БФ2	БФ2	–	–	1	300	
21	" КЖИ-БФ3	БФ3	2	–	–	430	
22	" КЖИ-БФ4	БФ4	–	2	2	500	
		Фундаментные болты					
23	ГОСТ 24379.1-80	Болт 1.1 М24×710 ВСт3пс2	2	2	2	3,1	

Перед устройством набетонок приготавливаемые боковые поверхности фундаментов насечь и промыть водой.

Инв.№подл. | Подпись и дата | Взам.инв.№

Привязан:

Инв.№

		903-1-270.89	КЖ
Нач.отд.	Брадский	Котельная с 4 котлами Е-10-1,4Р. Золошлакоудаление механическое.	
Н.контр.	Зорин		
Гл.конст.	Зорин		
Зав.гр.	Шахновская	Главный корпус	Стадия Р; Лист 7; Листов
Провер.	Чепелева	Схема расположения фундаментов и фундаментных балок. Узел XIV...XIX.	Харьковский промстройниипроект
Разраб.	Уманева		

Альбом 6

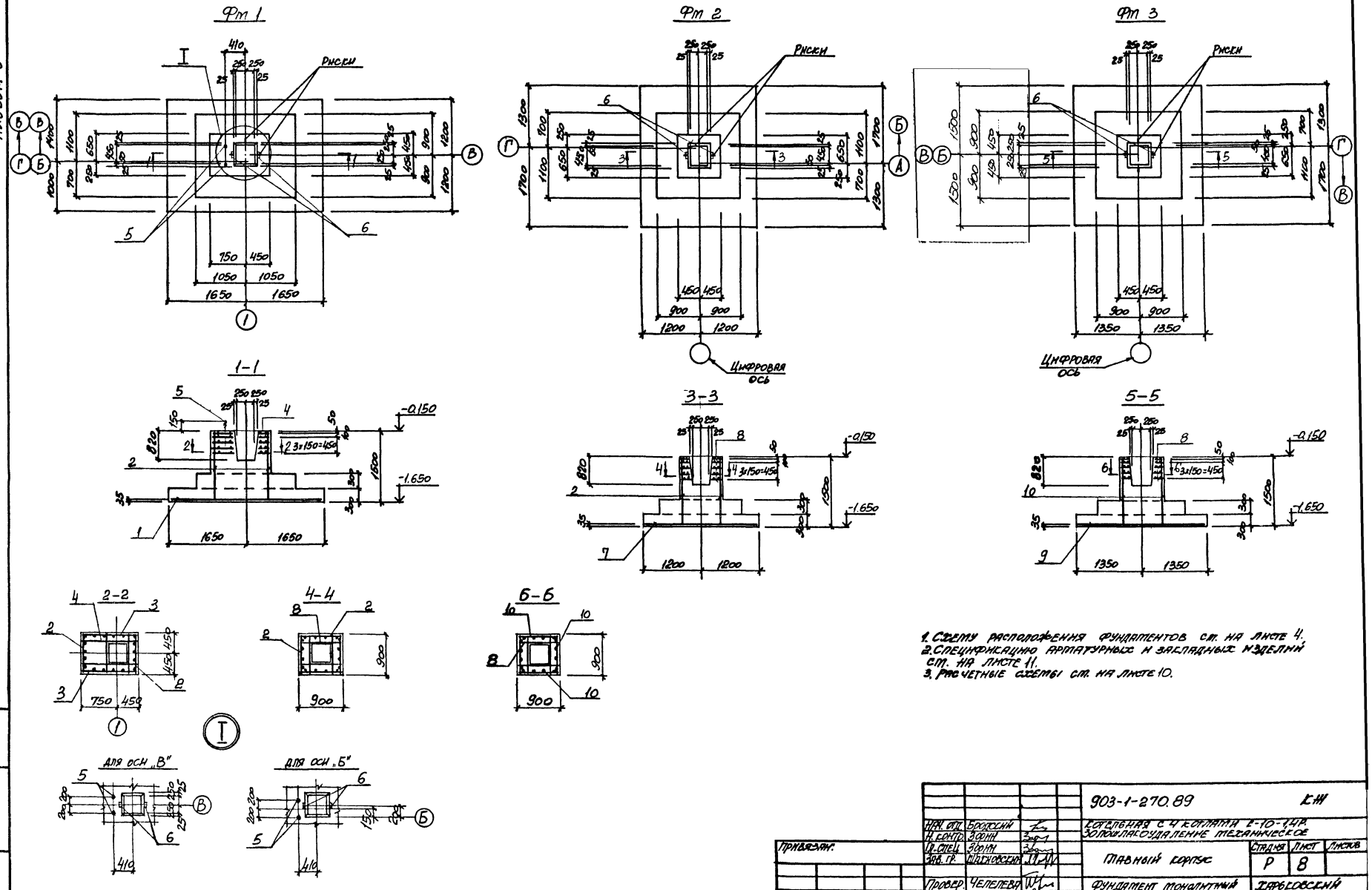

1. Схему расположения фундаментов см. на листе 4.
2. Спецификацию арматурных и закладных изделий см. на листе 11.
3. Расчетные схемы см. на листе 10.

				903-1-270.89	КЖ
				Котельная с 4 котлами Е-10-1,4Р. Золошлакоудаление механическое	
Нач. отд.	Бродский				
Н. контр.	Зорин				
Гл. спец.	Зорин				
Зав. гр.	Шаховский			Главный корпус	Стадия: Р; Лист: 8; Листов:
Провер.	Челелева			Фундамент монолитный Фт 1 ... Фт 3	Харьковский Промстройниипроект
Разраб.	Тинаева				
Рассчит.	Петрин				

Привязан:

Инв. №

Инв. № подл. | Подпись и дата | Взам. инв. №

23935-08 10

Альбом 6

Фм 4

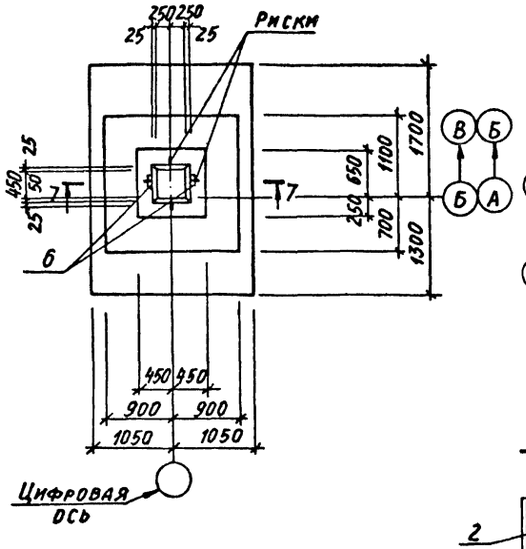

Фм 5

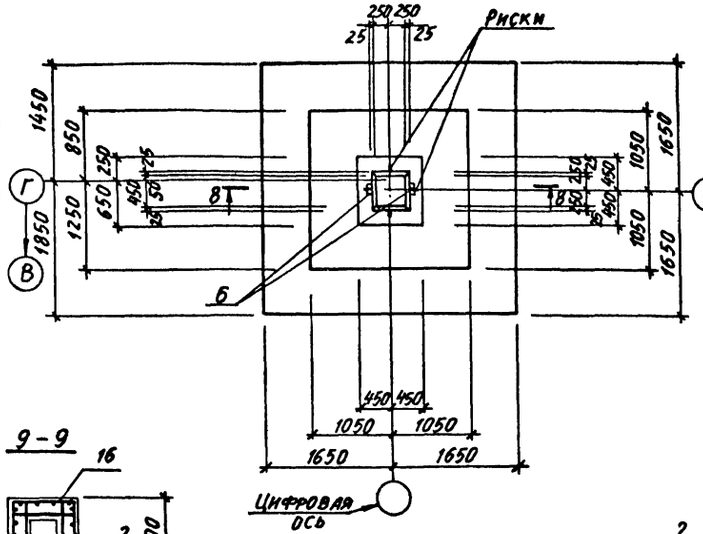

Фм 6

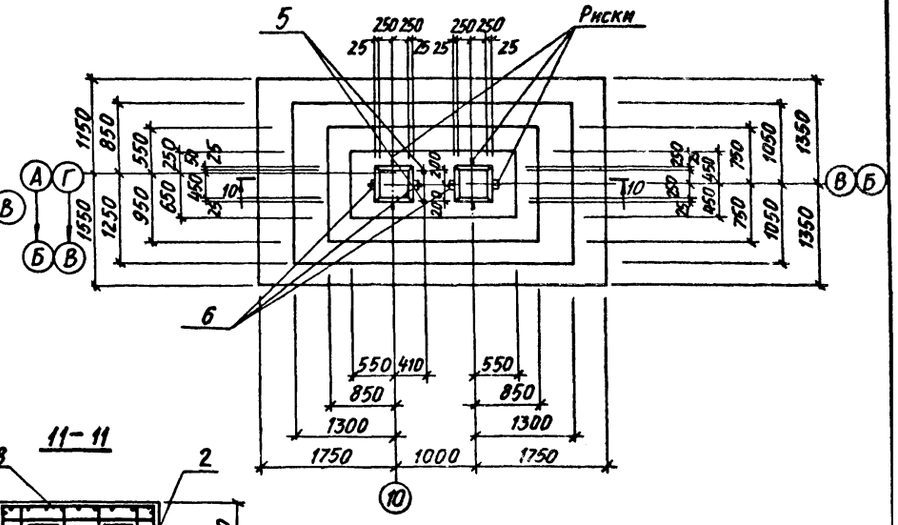

9 - 9

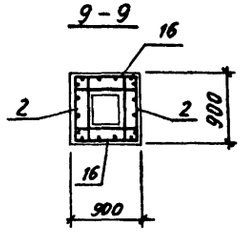

11 - 11

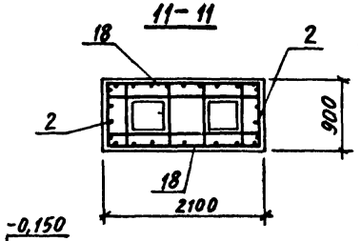

7 - 7

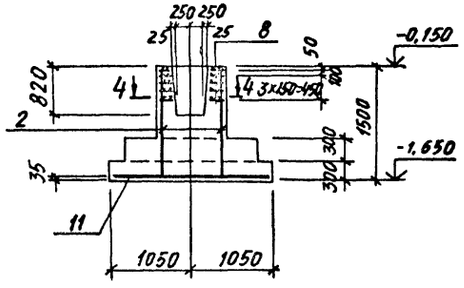

8 - 8

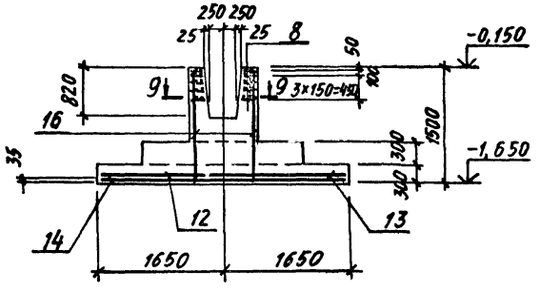

10 - 10

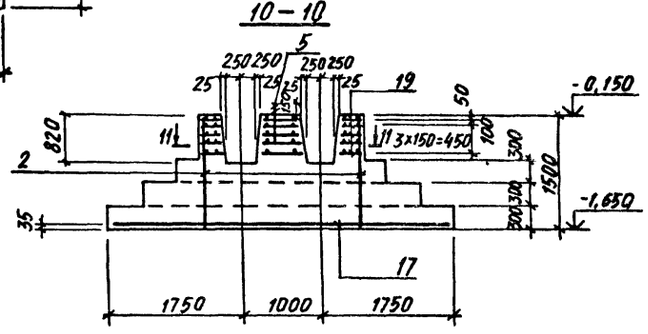

Фм 8

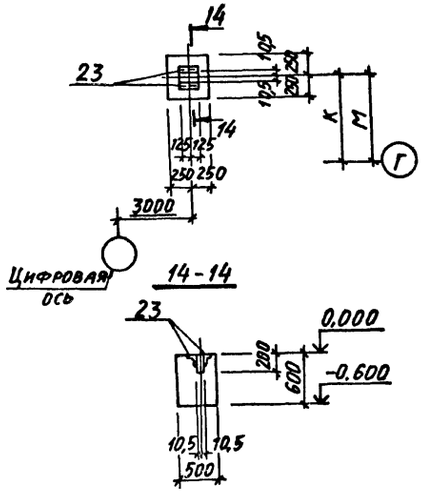

14 - 14

Фм 11

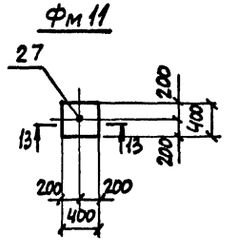

13 - 13

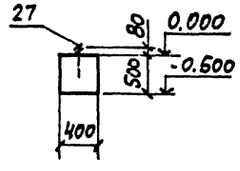

Схема расположения сеток подошвы Фм 5

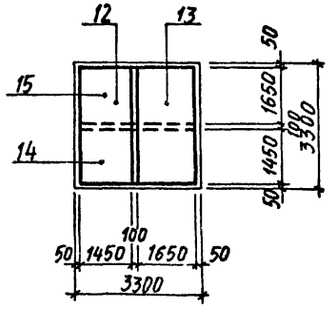

1. Схему расположения фундаментов см. на листе 4.
2. Спецификацию арматурных и закладных изделий см. на листе 11.
3. Сечение 4-4 см. на листе 8
4. Расчетные схемы см. на листе 10.

Нач. отд.	Бродский		903-1-270.89		КЖ
Н. контр.	Зорин		Котельная с 4 котлами Е-10-1,4Р. Золошлакоудаление механическое.		
Гл. спец.	Зорин		Главный корпус	Стадия: Р	Лист: 9	Листов:
Зав. гр.	Шахновский				
Провер.	Чепелева		Фундамент монолитный Фм4.. Фм6; Фм 8; Фм 11	ХАРЬКОВСКИЙ ПРОМСТРОЙНИИПРОЕКТ	
Разраб.	Минаева				
Рассчит.	Петраш				

Привязан:

Инв. №

Инв. № подл. | Подпись и дата | Взам. инв. №

23935-08 11

Альбом 6

Фм 7

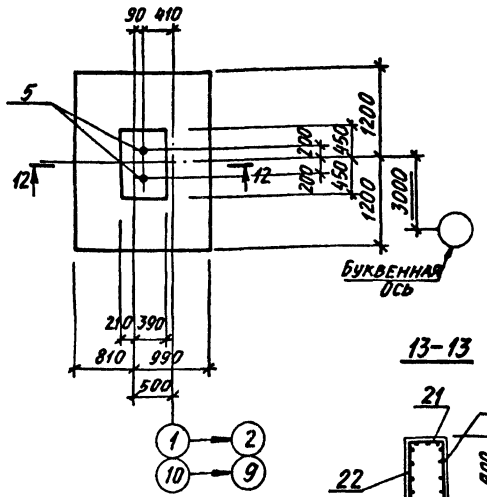

Фм 9

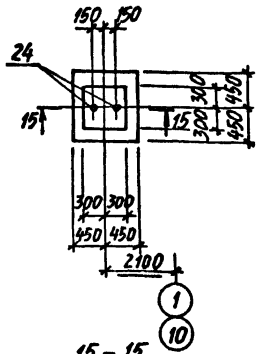

Фм 10

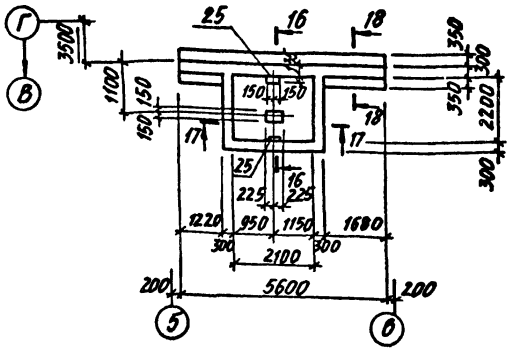

Схема нагрузок

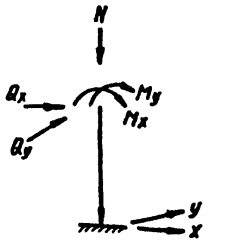

Нагрузки на фундаменты

Марка фундамента	Номер сочетания	N кН	Mx кНм	Qx кН	My кНм	Qy кН
Фм1	1	1467	71,5	39	165,7	0
	2	1321	149,6	4	165,7	0
Фм2	1	1331	197	55	63	0
	2	1146	155	32	63	0
	3	1167	207	57	63	0
Фм3	1	1370	248	82	0	0
	2	786	39	17	0	0
	3	1066	290	100	0	0
Фм4	1	988	197	74	39	0
	2	651	51	9	39	0
	3	896	198	73	39	0
Фм5	1	2467	357	30	356	8
	2	1888	323	8	255	8
	3	2177	354	28	356	8
Фм6	1	1873	350	34	340	0
	2	1241	241	-13	340	0
	3	1494	369	44	340	0
Фм7	1	531	258	0	66	7

13-13

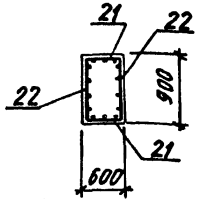

15-15

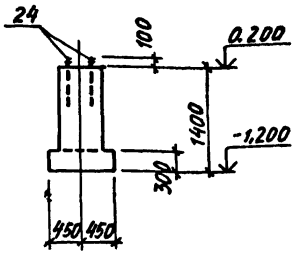

16-16

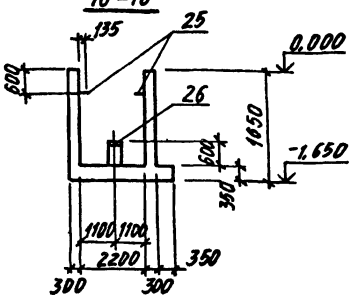

17-17

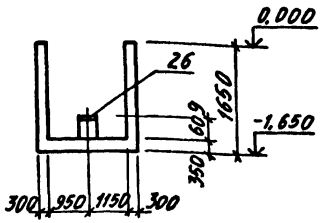

12-12

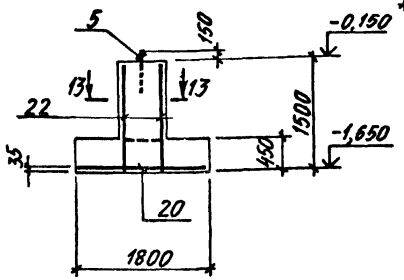

18-18

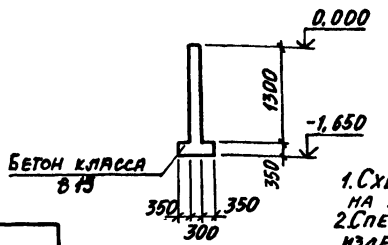

1. Схему расположения фундаментов см. на листе 4.
2. Спецификацию арматурных и закладных изделий см. на листе 11.
3. В схеме нагрузок ось X совпадает с направлением цифровой оси.
4. В таблице нагрузок на фундаменты даны нагрузки от колонны и стен, приведенные к ц.т. колонны в уровне верха подколонника.

Ведомость расхода стали на элемент, кг

Марка элемента	Изделия арматурные: Арматура класса A-III ГОСТ 5781-82 ф6	ф8	ф10	ф12	ф14	ф16	ф18	Итого	A-I ГОСТ 5781-82 ф12	Итого	Всего	Изделия закладные: A-III ГОСТ 5781-82 ф8	ф14	Итого	A-I ГОСТ 5781-82 ф22	Итого	Прокат марки ВСт3кп2 ГОСТ 19903-74* δ=6	δ=10	Итого	ВСт3кп2 ГОСТ 8509-86 ∠50×5	Итого	Болты ГОСТ 24379.1-80 М12	М20	М24	Итого	Всего	Общий расход, кг
Фм1	3,6	–	–	63,7	41,2	–	–	114,5	35,5	–	35,5	150,0	0,6	–	0,6	–	–	0,4	–	0,4	–	–	–	–	6,8	6,8	7,8	157,8
Фм2	3,2	–	–	56,9	42,8	–	–	102,9	32,0	–	32,0	134,9	0,6	–	0,6	–	–	0,4	–	0,4	–	–	–	–	–	–	1,0	135,9
Фм3	1,4	–	–	35,3	49,9	–	58,0	144,6	32,0	–	32,0	147,6	0,6	–	0,6	–	–	0,4	–	0,4	–	–	–	–	–	–	1,0	177,6
Фм4	3,2	–	19,0	25,6	39,2	–	–	87,0	32,0	–	32,0	119,0	0,6	–	0,6	–	–	0,4	–	0,4	–	–	–	–	–	–	1,0	120,0
Фм5	1,6	41,6	–	12,8	–	87,3	110,5	253,5	32,0	–	32,0	285,5	0,6	–	0,6	–	–	0,4	–	0,4	–	–	–	–	–	–	1,0	286,5
Фм6	8,6	–	–	12,8	95,4	96,6	–	213,4	76,5	–	76,5	289,9	1,2	–	1,2	–	–	0,8	–	0,8	–	–	–	–	6,8	6,8	8,8	298,7
Фм7	5,0	–	–	58,0	–	–	–	63,0	–	–	–	63,0	–	–	–	–	–	–	–	–	–	–	–	–	6,8	6,8	6,8	69,8
Фм8	–	–	–	–	–	–	–	–	–	–	–	–	0,4	–	0,4	–	–	–	–	–	1,8	1,8	–	–	–	–	–	2,2
Фм9	–	–	–	–	–	–	–	–	–	–	–	–	–	–	–	–	–	–	–	–	–	–	0,6	3,6	–	–	3,6	3,6
Фм10	–	–	–	–	–	–	–	–	–	–	–	–	2,2	2,2	7,4	7,4	–	12,2	12,2	–	–	–	–	–	–	–	21,8	21,8
Фм11	–	–	–	–	–	–	–	–	–	–	–	–	–	–	–	–	–	–	–	–	–	–	0,3	–	–	0,3	0,3	0,3

Привязан:

Инв. №

Инв. № подл. | Подпись и дата | Взам. инв. №

		903-1-270.89	КЖ
Нач. отд.	Бродский	Котельная с 4 котлами Е-10-1,4 Р. Золошлакоудаление механическое	
Н. контр.	Зорин		
Гл. спец.	Зорин		
Зав. гр.	Шахновский	Главный корпус	Стадия: Р; Лист: 10; Листов:
Провер.	Чепелева	Фундамент монолитный Фм7. Фм9. Фм10. Ведомость расхода стали.	Харьковский Промстройниипроект
Разраб.	Минаева		
Рассчит.	Петраш		

Альбом 6

Поз.	Обозначение	Наименование	Кол.	Примечание
		Фундамент Фм1		
		Сборочные единицы		
		Сетки арматурные		
1	ГОСТ 23279-85	$2C\frac{14A\text{III}}{12A\text{III}}-235\times325\frac{25}{75}$	1	82,7кг
2	ГОСТ 23279-85	$1C\frac{12A\text{III}}{6A\text{III}}-85\times145\frac{125+725}{25}$	2	7,1кг
3	ГОСТ 23279-85	$1C\frac{12A\text{III}}{6A\text{III}}-115\times145\frac{125+725}{75}$	2	8,7кг
4	903-1-270.89 КЖИ-С1	С1	5	7,1 кг
		Изделие закладное		
5	ГОСТ 24379.1-80	Болт 1,1 М24×800 Вст3кп2	2	3,4кг
6	1.400-6/76 В.1	М8-12	2	0,5кг
		Материалы		
		Бетон класса В15	4,3	м3
		Фундамент Фм2		
		Сборочные единицы		
		Сетки арматурные		
2	ГОСТ 23279-85	$1C\frac{12A\text{III}}{6A\text{III}}-85\times145\frac{125+725}{25}$	4	7,2кг
7	ГОСТ 23279-85	$2C\frac{14A\text{III}}{12A\text{III}}-235\times295\frac{75}{75}$	1	74,1кг
8	903-1-270.89 КЖИ-С2	С2	5	6,4кг
6	1.400-6/76 В.1	Изделие закладное М8-12	2	0,5кг
		Материалы		
		Бетон класса В15	3,7	м3
		Фундамент Фм3		
		Сборочные единицы		
		Сетки арматурные		
8	903-1-270.89 КЖИ-С2	С2	5	6,4кг
9	ГОСТ 23279-85	$2C\frac{14A\text{III}}{12A\text{III}}-265\times295\frac{25}{75}$	1	85,2кг
10	ГОСТ 23279-85	$1C\frac{18A\text{III}}{6A\text{III}}-85\times145\frac{125+725}{25}$	4	15,2кг
6	1.400-6/76	Изделие закладное М8-12	2	0,5кг
		Материалы		
		Бетон класса В15	3,9	м3
		Фундамент Фм4		
		Сборочные единицы		
		Сетки арматурные		
2	ГОСТ 23279-85	$1C\frac{14A\text{III}}{6A\text{III}}-85\times145\frac{125+725}{25}$	4	7,2кг
8	903-1-270.89 КЖИ-С2	С2	5	6,4кг

Поз.	Обозначение	Наименование	Кол.	Примечан.
11	ГОСТ 23279-85	$2C\frac{14A\text{III}}{10A\text{III}}-205\times295\frac{25}{75}$	1	58,2кг
6	1.400-6/76 В.1	Изделие закладное М8-12	2	0,5кг
		Материалы		
		Бетон класса В15	3,55	м3
		Фундамент Фм5		
		Сборочные единицы		
		Сетки арматурные		
2	ГОСТ 23279-85	$1C\frac{12A\text{III}}{6A\text{III}}-85\times145\frac{125+725}{25}$	2	7,2кг
8	903-1-270.89 КЖИ-С2	С2	5	6,4кг
12	ГОСТ 23279-85	$1C\frac{18A\text{III}}{8A\text{III}}-145\times325$	1	61,7кг
13	ГОСТ 23279-85	$1C\frac{18A\text{III}}{8A\text{III}}-165\times325$	1	69,6кг
14	ГОСТ 23279-85	$1C\frac{16A\text{III}}{8A\text{III}}-145\times325$	1	50,8кг
15	ГОСТ 23279-85	$1C\frac{16A\text{III}}{8A\text{III}}-165\times325$	1	57,3кг
16	ГОСТ 23279-85	$1C\frac{14A\text{III}}{6A\text{III}}-85\times145\frac{125+725}{25}$	2	9,5кг
6	1.400-6/76 В.1	Изделие закладное М8-12	2	0,5кг
		Материалы		
		Бетон класса В15	5,1	м3
		Фундамент Фм6		
		Сборочные единицы		
		Сетки арматурные		
2	ГОСТ 23279-85	$1C\frac{12A\text{III}}{6A\text{III}}-85\times145\frac{125+725}{25}$	2	7,2кг
17	ГОСТ 23279-85	$2C\frac{14A\text{III}}{16A\text{III}}-265\times445$	1	172,2кг
18	ГОСТ 23279-85	$1C\frac{14A\text{III}}{6A\text{III}}-145\times205\frac{125+725}{25}$	2	21,1 кг
19	903-1-270.89 КЖИ-С3	С3	5	14,0кг
5	ГОСТ 24379.1-80	Болт 1.1М24×800 Вст3кп2	2	3,4кг
6	1.400-6/76 В.1	Изделие закладное М8-12	4	0,5кг
		Материалы		
		Бетон класса В15	7,9	м3
		Фундамент Фм7		
		Сборочные единицы		
		Сетки арматурные		
20	ГОСТ 23279-85	$2C\frac{12A\text{III}}{12A\text{III}}-175\times235\frac{75}{75}$	1	37,4кг
21	903-1-270.89 КЖИ-С4	С4	2	4,9кг

Поз.	Обозначение	Наименование	Кол.	Примечан.
22	ГОСТ 23279-85	$1C\frac{12A\text{III}}{6A\text{III}}-85\times145$	2	7,9кг
		Изделие закладное		
5	ГОСТ 24379.1-80	Болт 1.1М24×800 Вст3кп2	2	3,4кг
		Материалы		
		Бетон класса В15	2,5	м3
		Фундамент Фм8		
		Изделие закладное		
23	1.400-15. В.1. 540-05	МН544	2	1,1кг
		Материалы		
		Бетон класса В15	0,15	м3
		Фундамент Фм9		
		Изделие закладное		
24	ГОСТ 24379.1-80	Болт 1.1 М20×600 Вст3кп2	2	1,8кг
27	то же	Болт 1.1 М12×300 Вст3кп2	2	0,3кг
		Материалы		
		Бетон класса В15	0,64	м3
		Фундамент Фм10		
		Изделие закладное		
25	903-1-270.89 КЖИ-МН1	МН1	2	3,7кг
26	1.400-6/76 В.1	МО-9-3	1	14,4кг
		Материалы		
		Бетон класса В15	8,2	м3
		Фундамент Фм11		
		Изделие закладное		
27	ГОСТ 24379.1-80	Болт 1.1 М12×300 Вст3кп2	1	0,3кг
		Материалы		
		Бетон класса В15	0,02	м3

Привязан:

Инв. №

Нач. отд.	Бродский	
Н. контр.	Зорин	
Гл. спец.	Зорин	
Зав. гр.	Шахновский	
Провер.	Челелева	
Разраб.	Минаева	
Рассчит.	Петраш	

903-1-270.89 КЖ

Котельная с 4 котлами Е-10-1,4Р. Золошлакоудаление механическое.

Главный корпус

Стадия	Лист	Листов
Р	11	

Спецификация фундаментов Фм1...Фм11

Харьковский промстройниипроект

Инв. № подл. | Подпись и дата | Взам. инв. №

Альбом 6

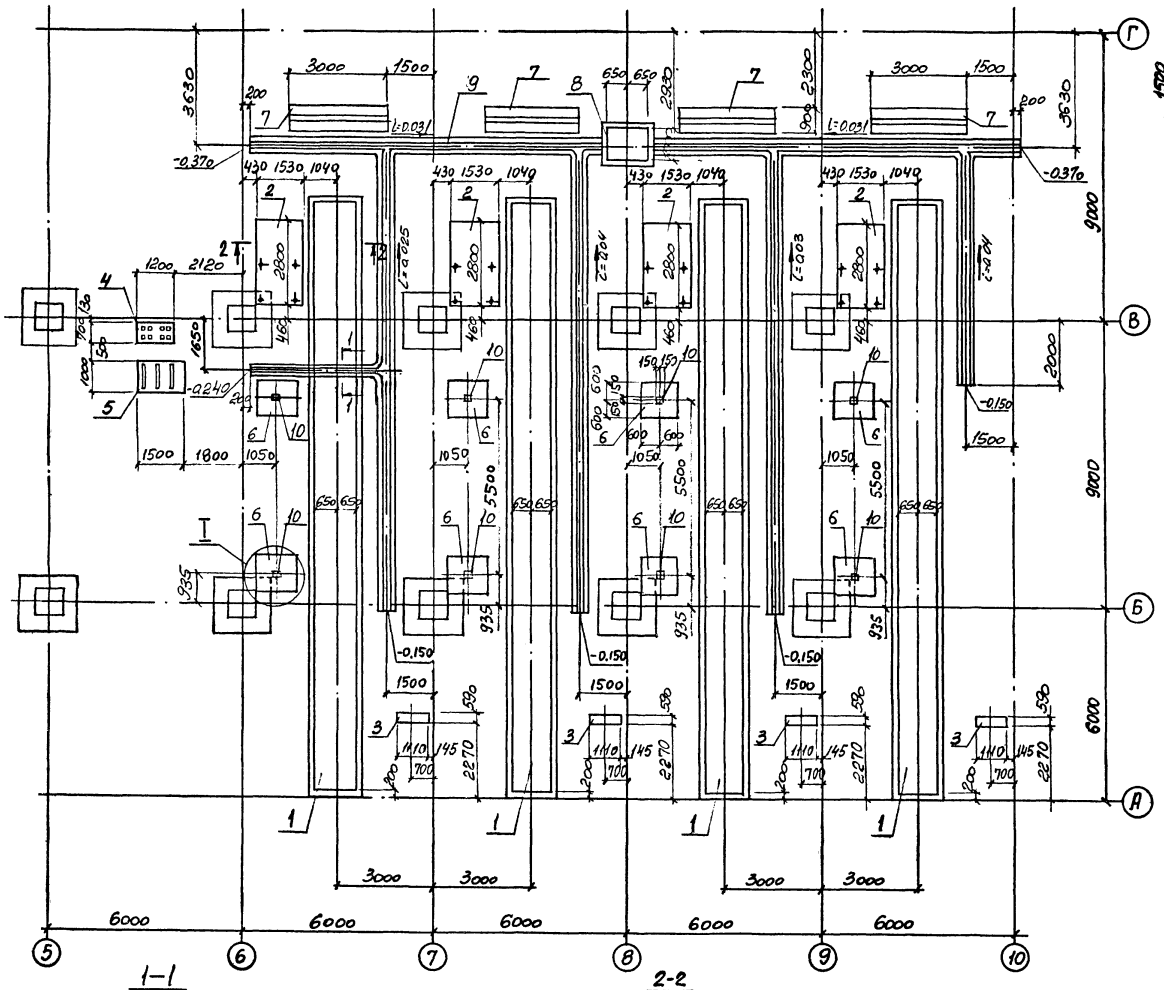

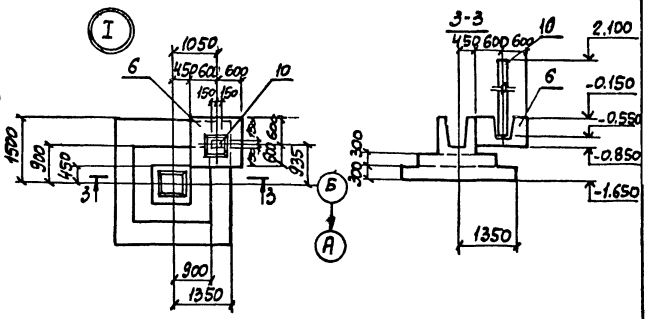

Спецификация к схеме расположения фундаментов под оборудование

Поз.	Обозначение	Наименование	Кол.	Масса ед., кг	Примечание
		Канал золошлако-			
1	903-1-270.89 КЖ л.13	удаления	4		
		Фундамент			
		под оборудование			
2	903-1-270.89 КЖ л.14	Фо 1	4		
3	То же	Фо 2	4		
4	"	Фо 3	1		
5	"	Фо 4	1		
6	"	Фо 5	8		
7	"	Фо 6	4		
8	903-1-270.89 КЖ л. 15	Приямок Прм1	1		
9	903-1-270.89 КЖ л. 15	Канал Клм1	1		
10	903-1-270.89 КЖ.И-Ст1	Стойка Ст1	8	500	

Поз. 6 и 10 - для варианта бурые угли.

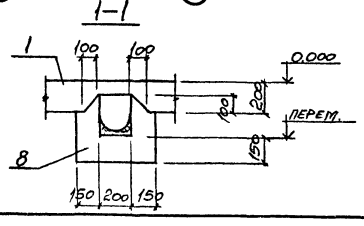

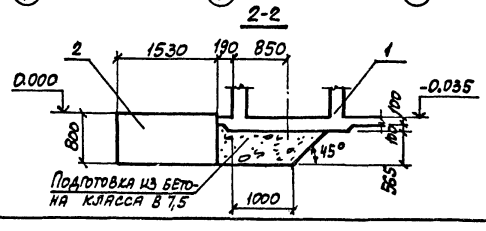

Подготовка из бетона класса В 7,5

Нач. отд.	Бродский		
Н. контр.	Зорин		
Гл. конст.	Зорин		
Зав. гр.	Шахновский		
Проверил	Шахновский		
Разраб.	Минаева		

Привязан:

Инв. №

903-1-270.89 КЖС

Котельная с 4 котлами Е-10-1,4 Р. Золошлакоудаление механическое

Главный корпус.

Схема расположения фундаментов под оборудование

Стадия	Лист	Листов
Р	12	

Харьковский Промстройниипроект

23935-08 14

Альбом 6

Спецификация канала золошлакоудаления

Поз.	Обозначение	Наименование	Кол.	Масса ед., кг	Примеч.
		Сборочные единицы			
1	1.400-15 в.0	Изделие закладное МН557	29,0пм	8,1	
2	903-1-270.89 КЖИ-МН23 (МН22)	то же МН23	2	49,0	
3	" КЖИ-МН24 (МН17)	" МН24	2	59,6	
4	1.400-15 в.0	" МН548	0,7пм	4,2	
5		" МН540	5,0пм	8,5	
6	903-1-270.89 КЖИ-МН13 (МН12)	" МН14	24	64,0	
7	1.400-15 в.0	" МН139-6	6	4,6	
8	"	" МН156-6	2	13,3	
9	"	" МН117-6	2	2,4	
10	"	" МН414-2	3,9пм	3,7	
11	903-1-270.89 КЖИ-МН15 (МН14)	" МН15	30	0,7	
12	903-1-270.89 КЖИ-МН22 (МН6)	" МН16	32,0пм	20,1	
13	903-1-270.89 КЖИ-МН24 (МН17)	" МН17	9,3пм	4,2	
		Материалы			
		Бетон класса В15	12,2м³		

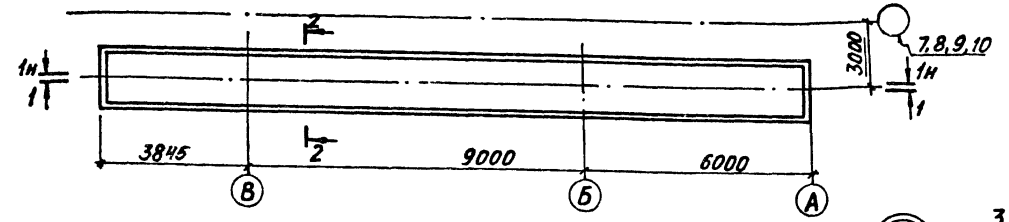

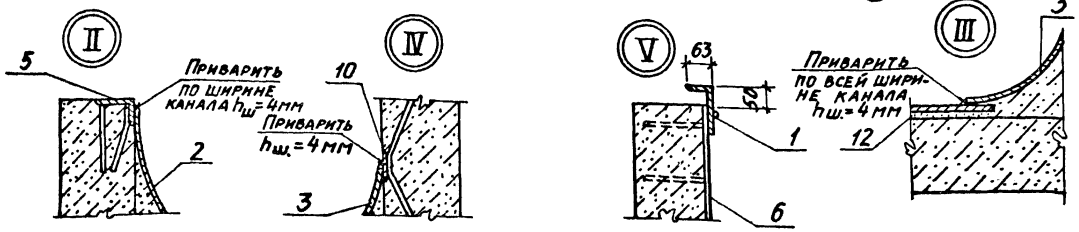

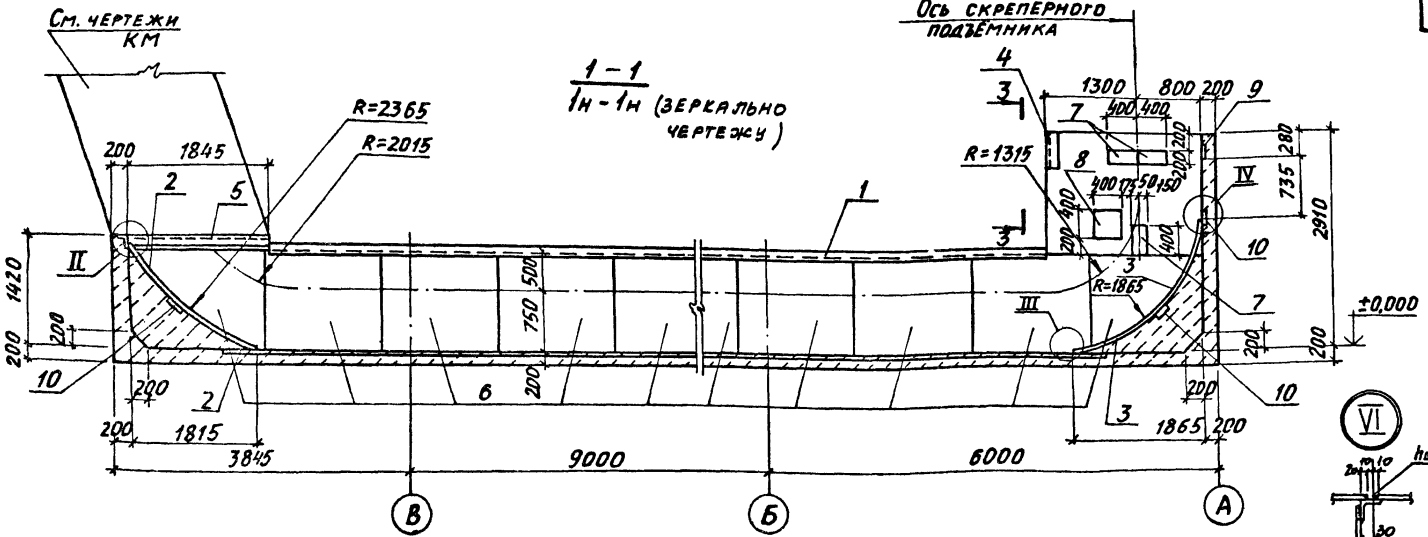

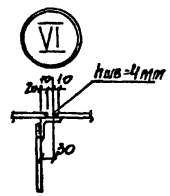

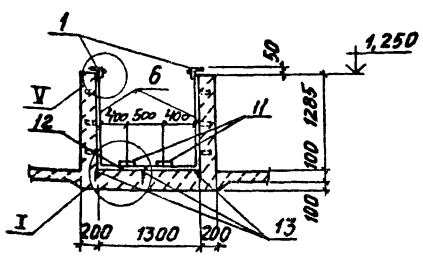

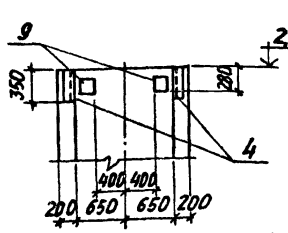

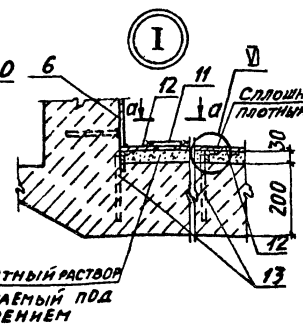

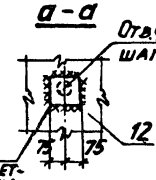

1. Все работы по выполнению гидроизоляции должны производиться в соответствии со СНИП 3.04.01-87 "Изоляционные и отделочные покрытия."
2. Контроль качества сварочных работ и сварных соединений должен производиться в 2 этапа: в процессе монтажа и сварки и законченных сварных соединений.
3. Сварные соединения стальных листов должны быть водонепроницаемыми.
4. Стены бетонировать совместно с устройством подготовки под полы.

Инв. № подл. | Подпись и дата | Взам. инв. №

Привязан:

Инв. №

Нач. отд.	Бродский		
Н. контр.	Зорин		
Гл. констр.	Зорин		
Зав. гр.	Шахновский		
Провер.	Борисова		
Разраб.	Минаева		

903-1-270.89 КЖ

Котельная с 4 котлами Е-10-1,4Р
Золошлакоудаление механическое

Главный корпус

Стадия	Лист	Листов
Р	13	

Канал золошлакоудаления

Харьковский Промстройниипроект

Альбом 6

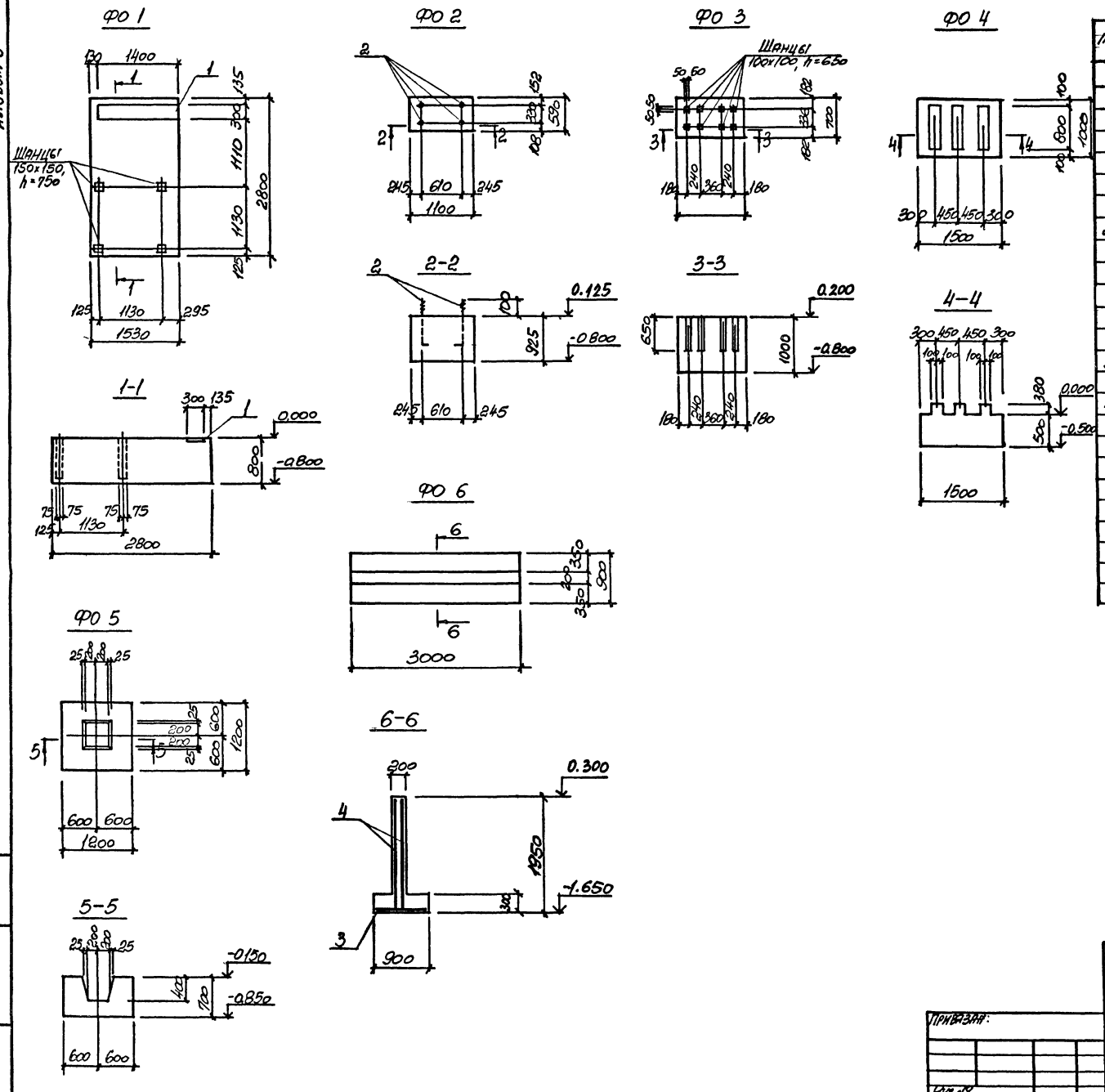

СПЕЦИФИКАЦИЯ ФУНДАМЕНТОВ ФО 1... ФО 6

Поз.	Обозначение	Наименование	Кол.	Примеч.
		ФО 1 (шт.-4)		
		Сборочные единицы		
1	903-1-270.89 КЖ.И-МН3	Изделие закладное МН3	1	29,1 кг
		Материалы		
		Бетон класса В 12,5	3,5	м3
		ФО 2 (шт.-4)		
		Сборочные единицы		
2	ГОСТ 24379.1-80	Болт 1.1.М24×500 Вст3 пс2	4	2,35 кг
		Материалы		
		Бетон класса В 12,5	0,6	м3
		ФО 6 (шт.-4)		
		Сборочные единицы		
		Сетка арматурная		
3	ГОСТ 23279-85	4С $\frac{8АIII-200}{10АIII-200}$ 85×295 $\frac{75}{25}$	1	13,7 кг
4	903-1-270.89 КЖ.И-С38	С38	2	51,0 кг
		Материалы		
		Бетон класса В15	1,8	м3

ВЕДОМОСТЬ РАСХОДА СТАЛИ НА ЭЛЕМЕНТ, КГ

Марка элемента	Изделия арматурные				Итого	Всего
	Арматура класса А-III					
	ГОСТ 5781-82					
	ф8	ф10	ф14			
ФО 6	29,8	7,9	78,0		115,7	115,7

Фундаменты ФО 3, ФО 4 выполнять из бетона класса В12,5

Нач. отд.	Бродский		903-1-270.89 КЖ
Н. контр.	Зорин		Котельная с 4 котлами Е-10-1,4Р. Золошлакоудаление механическое
Гл. конс.	Зорин		
Зав. гр.	Шахновский		Главный корпус — Стадия Р, Лист 14, Листов
Провер.	Шахновский		Фундамент под оборудование ФО 1... ФО 6 — Харьковский Промстройниипроект
Разраб.	Минаева		

Привязан:

Инв. №

Инв. № подл. | Подпись и дата | Взам. инв. №

23935-08 16

Альбом 6

Канал КЛм1 и приямок ПРм1

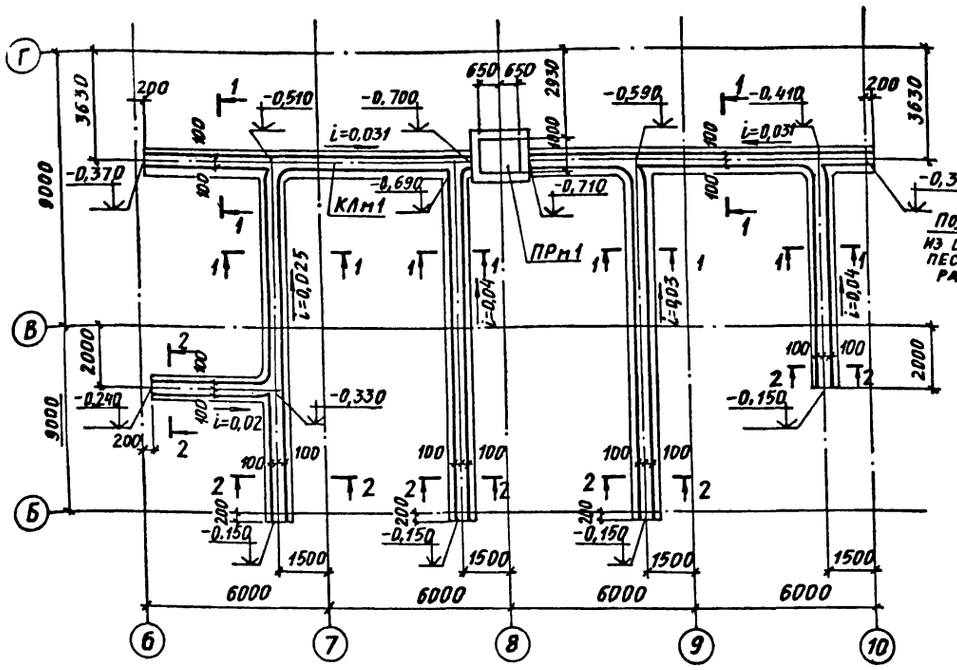

1-1

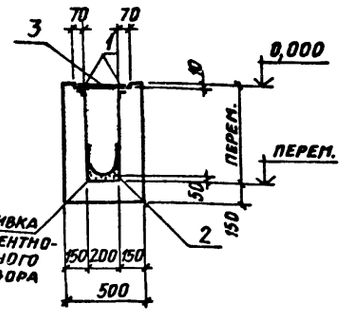

2-2

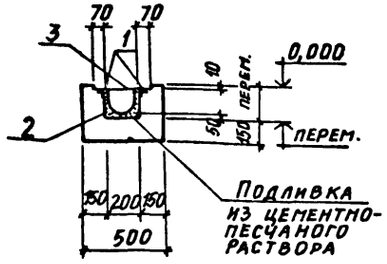

Спецификация канала КЛм1 и приямка ПРм1

Поз.	Обозначение	Наименование	Кол.	Примечание
		Канал КЛм1-шт.1		
		Сборочные единицы		
		Изделия закладные		
1	3.400-6/76	МИ4-46	138,9 п.м.	4,4 кг
2	903-1-270.89-КЖИ-МН23	МН21	82,4 п.м.	18,6 кг
3	903-1-270.89-КЖИ-МН22	МН22	76,8 п.м.	4,9 кг
		Материалы		
		Бетон класса В15	14,3 м3	
		Приямок ПРм1-шт.1		
		Сборочные единицы		
1	3.400-6/76	Изделие закладное МИ4-46	5,0 п.м.	
		Детали		
4		ø 8А III, ГОСТ 5781-82, ℓ=4690	6	1,9 кг
5		ø 8А III, То же, ℓ=1570	26	0,62 кг
6		ø 8А III, " , ℓ=1530	38	0,60 кг
7		ø 8А III, " , ℓ=1230	39	0,49 кг
8		ø 8А III, " , ℓ=4390	7	1,7 кг
		Материалы		
		Бетон класса В15	1,5 м3	

Ведомость деталей

Поз.	Эскиз
9	1580 | 1530 | 1580
13	1580 | 1230 | 1580

Приямок ПРм1 перекрыть съемными щитами из рифленого железа по чертежам марки КМ.

ПРм1

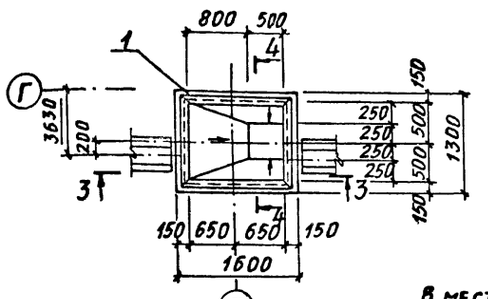

4-4

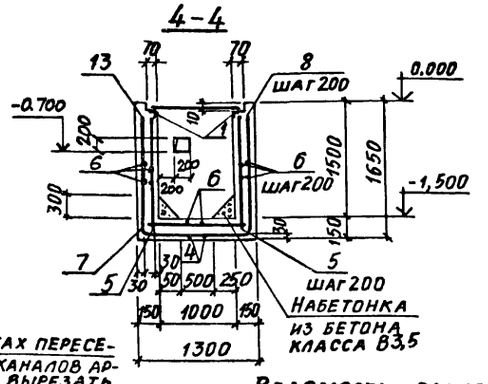

3-3

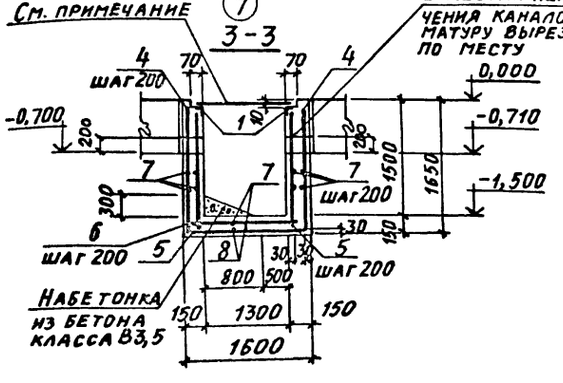

Ведомость расхода стали на элемент, кг

Марка элемента	Изделия арматурные			Изделия закладные						Всего
	Арматура класса			Арматура класса			Прокат марки			
	А-III			А-III			ВСт3кп2			
	ГОСТ 5781-82			ГОСТ 5781-82			ГОСТ 8509-86			
	8А III		Итого	8А III		Итого	50х5		Итого	
ПРм1	81,3		81,3	3,0		3,0	19,0		19,0	103,3

Привязан:

Инв. N

Инв. N подл. | Подпись и дата | Взам. инв. N

Нач. отд.	Бродский	
Н. контр.	Шахновский	
Гл. констр.	Зорин	
Зав. гр.	Шахновский	
Провер.	Болянская	
Разраб.	Минаева	

903-1-270.89 КЖ

Котельная с 4 котлами Е-10-1,4Р
Золошлакоудаление механическое

Главный корпус

Стадия	Лист	Листов
Р	15	

Канал КЛм1 и приямок ПРм1

Харьковский промстройниипроект

Альбом 6

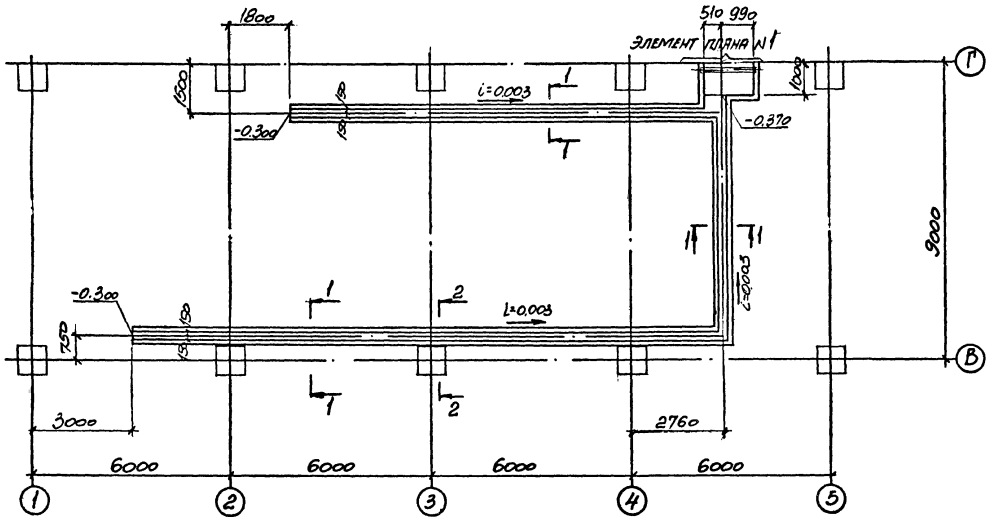

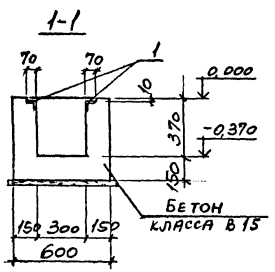

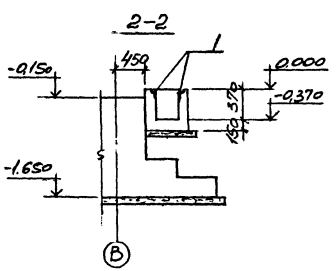

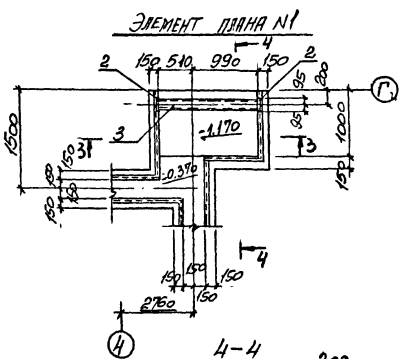

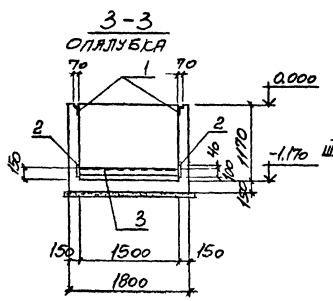

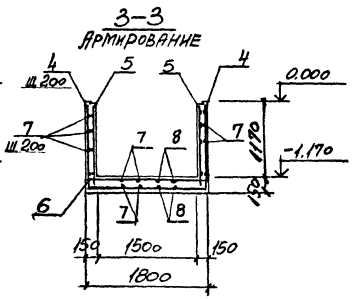

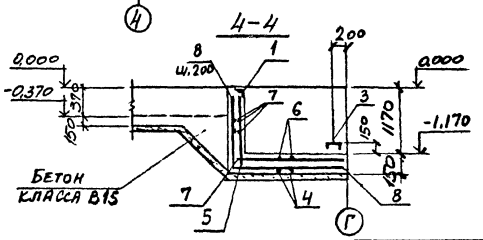

Спецификация канала КЛм2

Марка, поз.	Обозначение	Наименование	Кол.	Масса, ед., кг	Примечание
		Сборочные единицы			
1	3.400-6/76	Изделие закладное МН4-4б	77,4 п.м.	4,4	
2	1.400-6/76 в. 1	то же М4-1-1	8	1,4	
3	903-1-270.89 КЖ.И-МН1, МН2	" МН2	1	21,2	
		Детали			
4		ф8АIII, ГОСТ 5781-82, l=4300	5	1,7	
5		ф8АIII, то же, l=1280	10	0,51	
6		ф8АIII, " , l=1740	5	0,69	
7		ф6АI, " , l=п.м.	160,0	0,22	
8		ф8АIII, " , l=2380	4	0,94	
		Материалы			
		Бетон класса В15	8,5	м³	

Ведомость расхода стали на элемент, кг

Марка элемента	Изделия арматурные					Изделия закладные							Общий расход
	Арматура класса					Арматура класса		Прокат марки				Всего	
	А-III		А-I		Всего	А-III		Вст3кп2		Вст3пс6-1			
	ГОСТ 5781-82					ГОСТ 5781-82		ГОСТ 19903-74	ГОСТ 8509-86	ГОСТ 8240-72			
	ф8	Итого	ф6	Итого		ф8	Итого	δ=6	L50x5	L16	Итого		
КЛм 2	20,9	20,9	35,5	35,5	56,4	16,6	16,6	2,6	2,941	21,2	31,79	334,5	390,9

Ведомость деталей

Поз.	Эскиз
4	1280 | 1740 | 1280
8	1280 | 1100

Нач. отд.	Бродский		
Н. контр.	Зорин		
Гл. конст.	Зорин		
Зав. гр.	Шахновский		
Провер.	Шахновский		
Разраб.	Минаева		

903-1-270.89 КЖ

Котельная с 4 котлами Е-10-14Р. Золошлакоудаление механическое

Главный корпус

Канал КЛм2

Стадия	Лист	Листов
Р	16	

Харьковский промстройниипроект

Привязан:

Инв. №

Подпись и дата

Взам. инв. №

Альбом 6

План на отм. 0.000

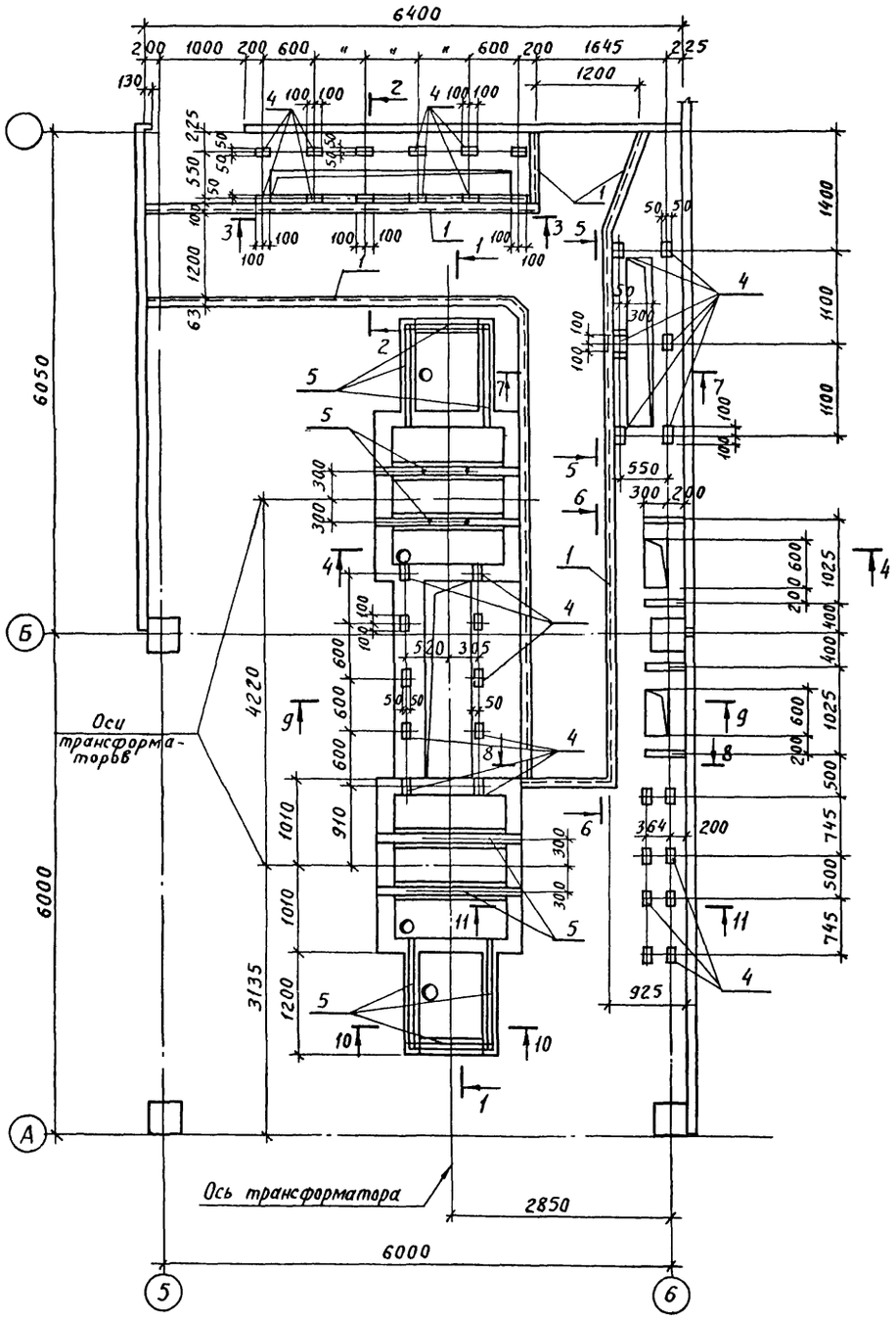

План на отм. - 0.900

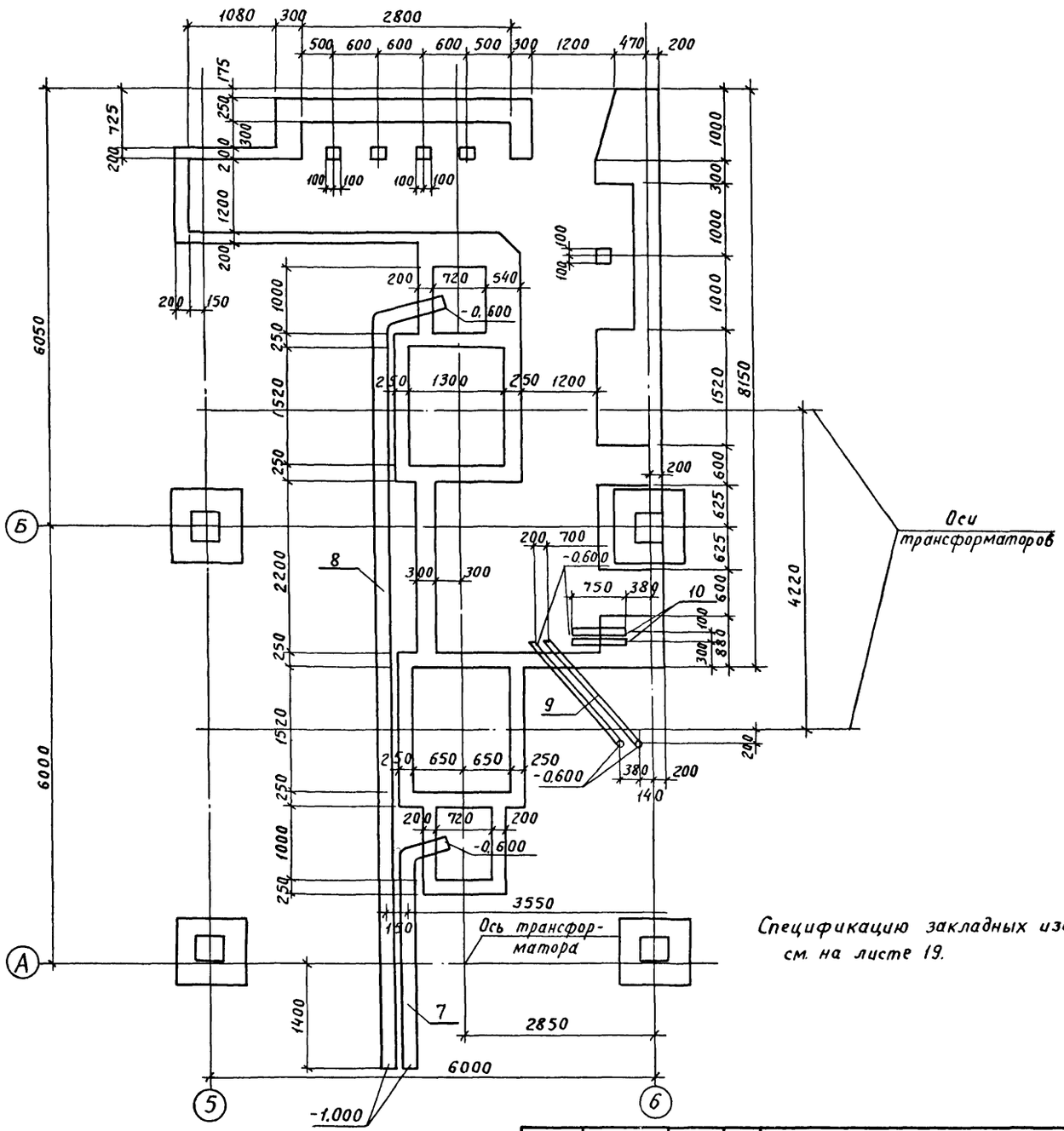

Спецификацию закладных изделий см. на листе 19.

				903-1-270.89	КЖ	
				Котельная с 4 котлами Е-10-1,4Р Золошлакоудаление техническое		
Нач.отд.	Бродский	Подпись		Главный корпус	Стадия	Лист	Листов
Н.контр.	Зорин	"			Р	17	
Гл.конст.	Зорин	"					
Зав.гр.	Шахновский	"					
Провер.	Шахновский	"		Электротехническое помещение на отм 0.000	Харьковский ПРОМСТРОЙНИИПРОЕКТ	
Разраб.	Минаева	"				

Привязан:

Инв. №

Инв. № подл. | Подпись и дата | Взам. инв. №

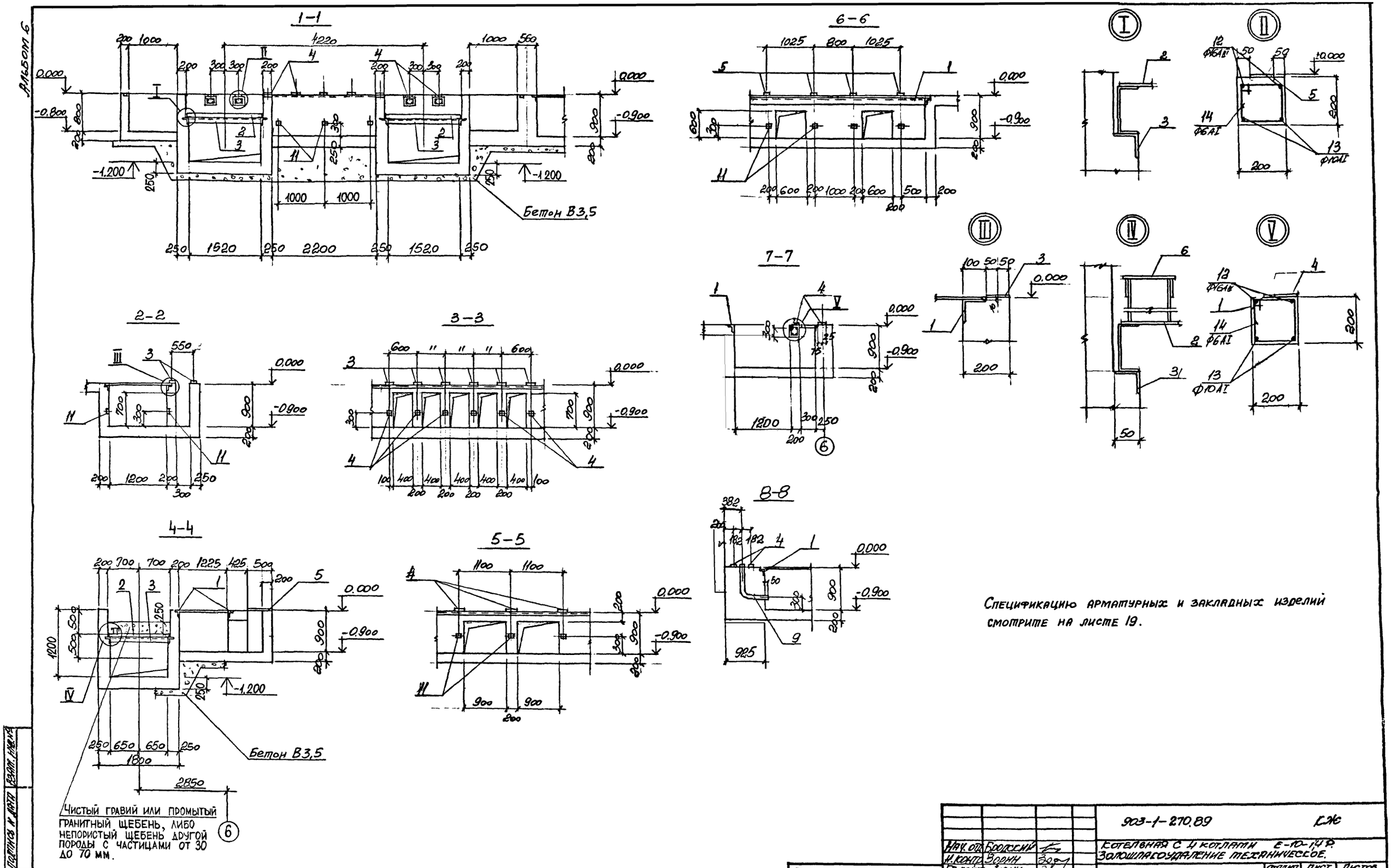

Спецификацию арматурных и закладных изделий смотрите на листе 19.

			903-1-270.89	КЖ
Нач. отд.	Бродский		Котельная с 4 котлами Е-10-14Р. Золошлакоудаление техническое.	
Н. контр.	Зорин			
Гл. констр.	Зорин		Главный корпус	Стадия: Р; Лист: 18; Листов:
Зав. гр.	Шахновский			
Провер.	Шахновский		Элетротехническое помещение на отм. 0.000 разрез 1-1... 8-8	Харьковский промстройниипроект
Разраб.	Минаева			

Привязан:

Инв. №

Инв. № подл. | Подпись и дата | Взам. инв. №

23935-08 20

Альбом 6

9–9

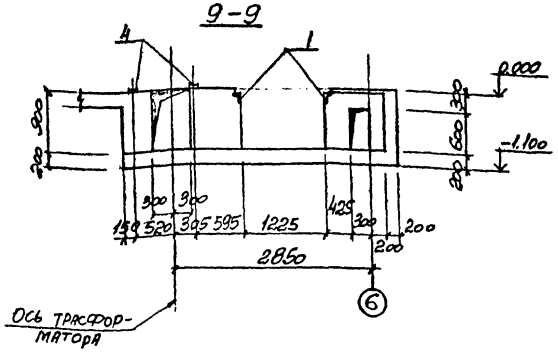

10–10

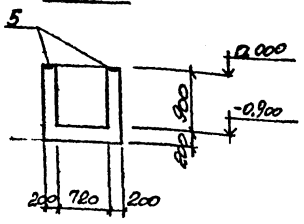

11–11

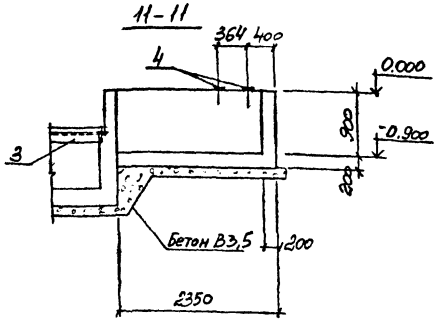

Спецификация электропомещения на отм. 0.000

Марка, поз.	Обозначение	Наименование	Кол.	Масса ед., кг	Примечание
		Сборочные единицы			
1	1.400-15. В. 1-550-06	Изделие закладное МН553	ед. п.м	53	
2	903-1-270.89 КЖ.Н-МН4	То же МН4	2	75,6	
3	1.400-15. В. 1-540-09	" МН548	12 п.м	4,2	
4	" 1-120-14	" МН107-3	36	1,2	
5	" 1-140-02	" МН127-3	16,2 п.м	5,5	
6	903-1-270.89 КЖ.Н-МН5, МН6	" МН8	2	1,2	
7	То же КЖ.Н-МН9, МН10	" МН9	1	94,8	
8	" КЖ.Н-МН9, МН10	" МН10	1	98,6	
9	" КЖ.Н-МН11... МН13	" МН11	2	10,9	
10	" КЖ.Н-МН11... МН13	" МН12	2	5,1	
11	1.400-15. В.1-120-5	" МН105-6	18	4,0	
		Детали			
12		ФБАIII ГОСТ 5781-82, ℓ=1180	16	2,8	
13		ФЮАIII " , ℓ=1180	16	1,1	
14*		ФБАIII " , ℓ=750	96	9,17	
		Материалы			
		Бетон класса В15	170	м³	

Ведомость деталей

Поз.	Эскиз
14	150 150

Ведомость расхода стали на элемент, кг

Марка элемента	Изделия арматурные: Арматура класса А-III ГОСТ 5781-82 Ø16	Арматура класса А-I ГОСТ 5781-82 Ø6	Ø10	Итого	Всего	Изделия закладные: Арматура класса А-III ГОСТ 5781-82 Ø8	Итого	Прокат: Вст3кп2 ГОСТ 19903-74* Б-6	Б-8	Итого	Вст3кп2 ГОСТ 8509-86 (обозначение)	Итого	Вст3кп2 ГОСТ 8240-76* С-10	Итого	ГОСТ 82 62-75* Ø3 II	Ø4 II	Итого	Всего	Общий расход
Электропомещение	114,8	16,3	17,6	33,9	78,7	87,4	87,4	118,6	7,2	126,0	45,6	108,2	153,8	96,2	96,2	37,0	63,9	170,9	634,3	713,0

Привязан.

Инв. № подл.

				903-1-270.89 КЖ	
Нач. отд.	Брояковский			Котельная с 4 кот. по 1,4 МВт. Водоснабжение и канализация. Технические	
Н. контр.	Зорин				
Гл. конст.	Зорин			Главный корпус	Стадия: Р; Лист: 19; Листов:
ГАП	Брояковский				
Провер.	Шаповский			Электротехническое помещение на отм. 0.000. Разрез 9-9, 11-11. Спецификация	Харьковский Промстройниипроект
Разраб.	Мнияева				

Альбом 6

Схема расположения колонн на отм. 0.000

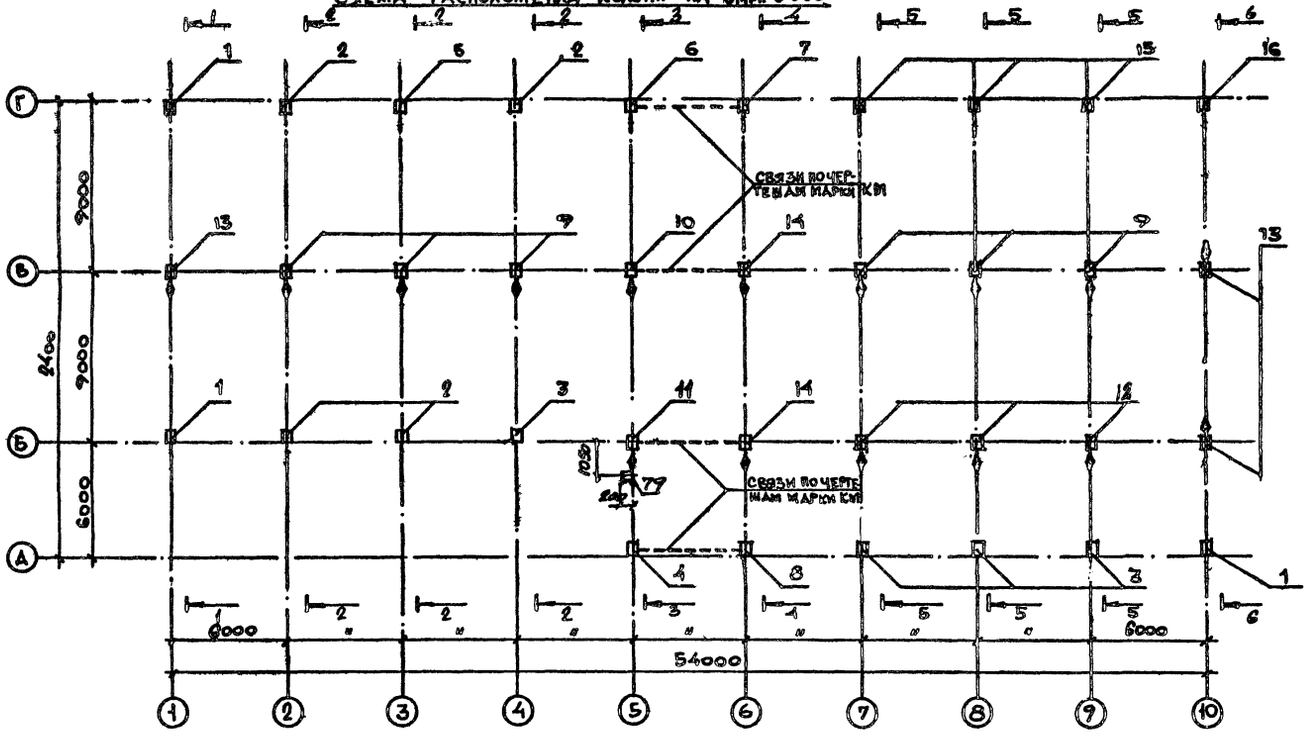

Схема расположения колонн на отм. 4.800, 8.400

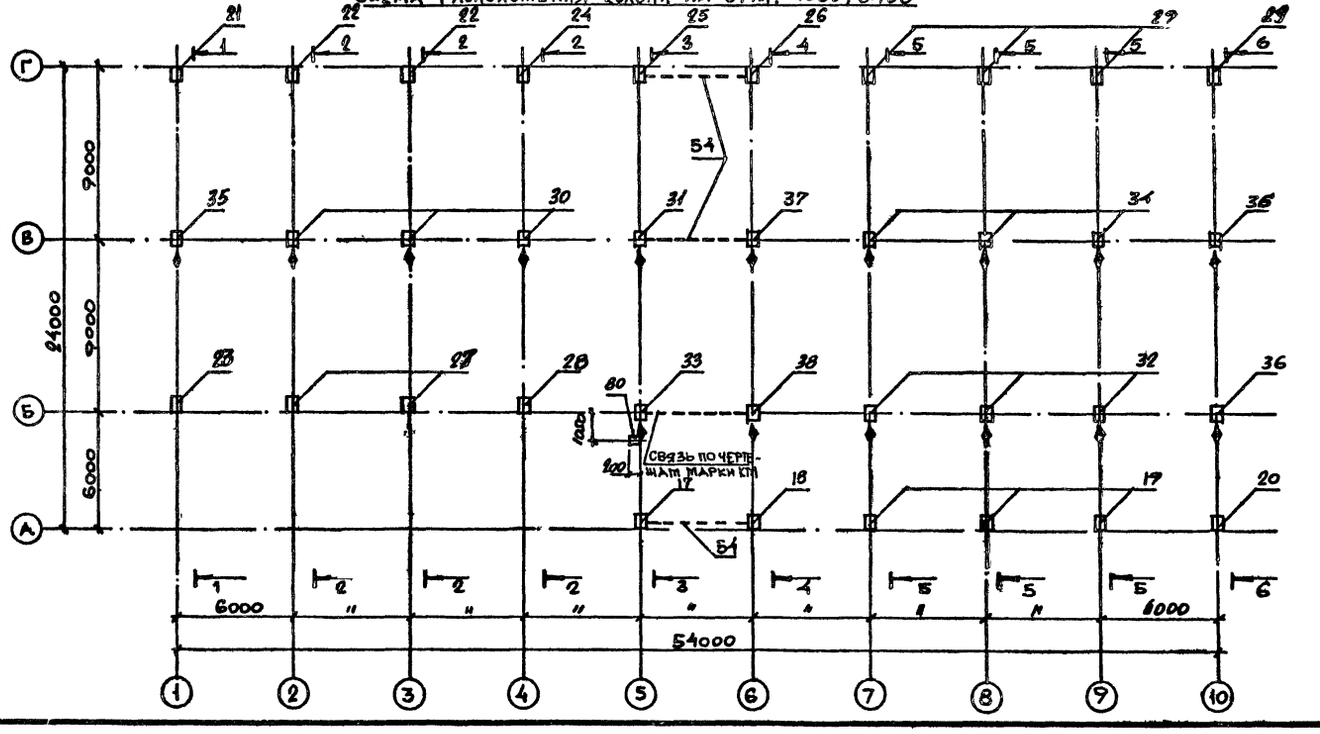

Спецификация к схеме расположения колонн на отм. 0.000; 4.800; 8.400

Марка, поз.	Обозначение	Наименование	Кол.	Масса ед., кг	Примеч.
1	903-1-270.89 КЖИ-К1, К1-1	К1	3	1200	
2	903-1-270.89 —"—	К1-1	4	1200	
3	903-1-270.89 КЖИ-К1-2; К2.1	К1-2	4	1200	
4	903-1-270.89 КЖИ-К1-3; К1-4	К1-3	1	1200	
5	903-1-270.89 —"—	К1-4	1	1200	
6	903-1-270.89 КЖИ-К1-5; К1-6	К1-5	1	1200	
7	903-1-270.89 —"—	К1-6	1	1200	
8	903-1-270.89 КЖИ-К1-7	К1-7	1	1200	
9	903-1-270.89 КЖИ-К2, К2-2	К2	6	1200	
10	903-1-270.89 КЖИ-К1-2; К2-1	К2-1	1	1200	
11	903-1-270.89 КЖИ-К2, К2-2	К2-2	1	1200	
12	903-1-270.89 КЖИ-К2-3	К2-3	3	1200	
13	903-1-270.89 КЖИ-К2-4	К2-4	3	1200	
14	903-1-270.89 КЖИ-К3	К3	2	1200	
15	903-1-270.89 КЖИ-К3-1; К3-2	К3-1	3	1200	
16	903-1-270.89 —"—	К3-2	1	1200	
17	903-1-270.89 КЖИ-К4	К4	1	2900	
18	903-1-270.89 КЖИ-К4-1	К4-1	1	2900	
19	903-1-270.89 КЖИ-К4-2	К4-2	3	2900	
20	903-1-270.89 КЖИ-К4-3	К4-3	1	2900	
21	903-1-270.89 КЖИ-К5	К5	1	2900	
22	903-1-270.89 КЖИ-К5-1	К5-1	2	2900	
23	903-1-270.89 КЖИ-К5-2	К5-2	1	2900	
24	903-1-270.89 КЖИ-К5-3	К5-3	1	2900	
25	903-1-270.89 КЖИ-К5-4	К5-4	1	2900	
26	903-1-270.89 КЖИ-К5-5	К5-5	1	2900	
27	903-1-270.89 КЖИ-К5-6	К5-6	2	2900	
28	903-1-270.89 КЖИ-К5-7	К5-7	1	2900	
29	903-1-270.89 КЖИ-К6	К6	4	2900	
30	903-1-270.89 КЖИ-К7	К7	3	3100	
31	903-1-270.89 КЖИ-К7-1	К7-1	1	3100	
32	903-1-270.89 КЖИ-К7-2	К7-2	3	3100	
33	903-1-270.89 КЖИ-К7-3	К7-3	1	3100	
79	1.030 1-1.0-2	СФ18	1	208	
80	903-1-270.89 КЖИ-ТС16	ТС16	2	149	

1. При монтаже колонн обратить особое внимание на знак ♦, обозначающий сторону монтажа.
2. Указания по монтажу колонн и ригелей, замоноличиванию стыков и требования к монтажным соединениям приведены в серии 1.420-12 выпуск 0-2.

Привязан:

Инв. №

			903-1-270.89	КЖ	
Нач. отд.	Бродский		Котельная с 4 котлами Е-10-1,4Р. Золошлакоудаление механическое.		
Н. контр.	Зорин				
Гл. спец.	Зорин		Главный корпус	Стадия: Р; Лист: 20; Листов:	
Зав. гр.	Шахновская				
Вед. инж.	Боднянская				
Провер.	Чепелева		Схема расположения колонн на отм. 0.000; 4.800; 8.400.	Харьковский Промстройниипроект	
Разраб.	Белан				
Рассчит.	Петрак				

Инв. № подл. | Подпись и дата | Взам. инв. №

Альбом 6

Схема расположения колонн на отм. 11.100

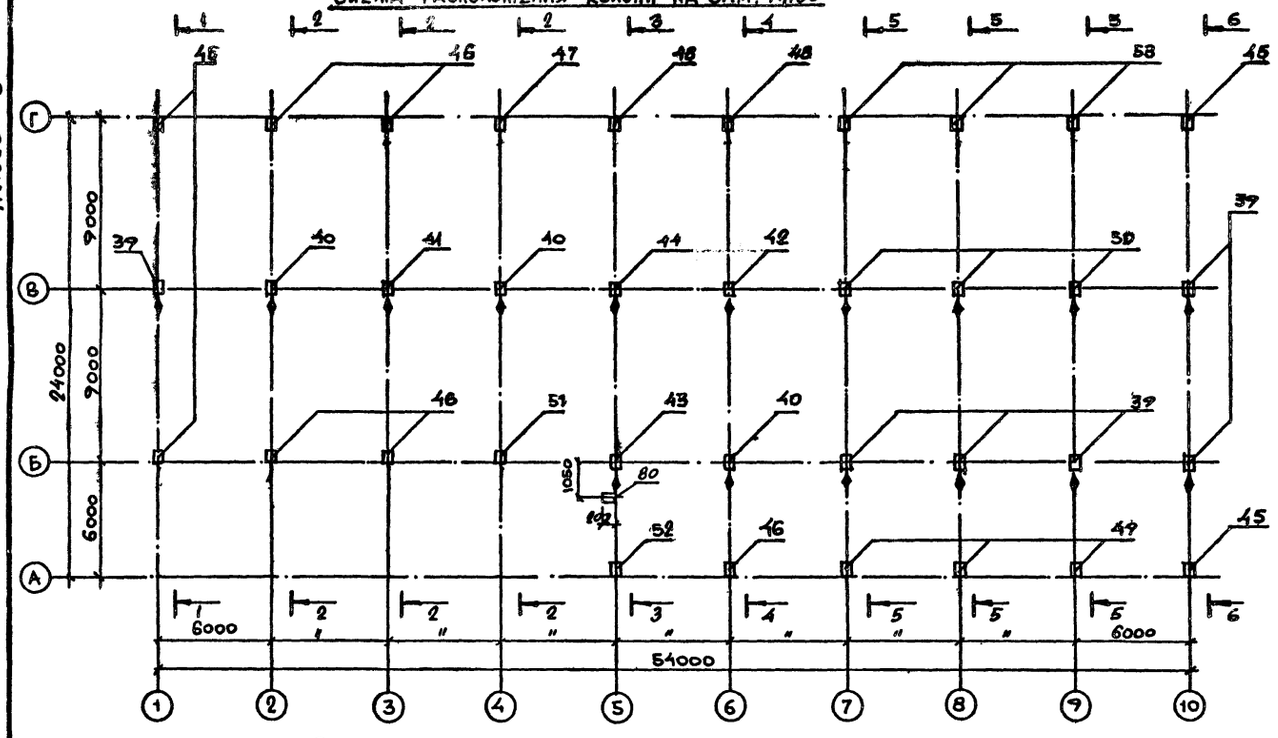

Схема расположения ригелей на отм. 11.100

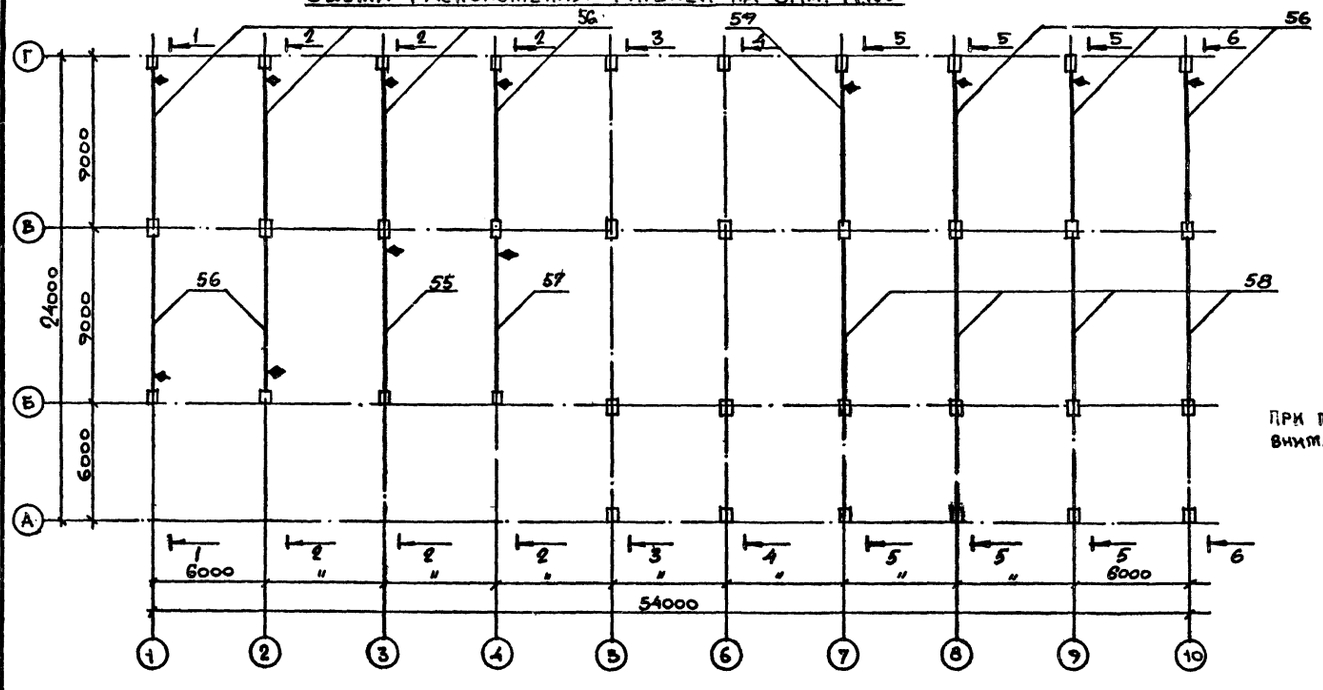

Спецификация к схеме расположения колонн и ригелей на отм. 11.100

Марка поз.	Обозначение	Наименование	Кол.	Масса ед., кг	Примеч.
34	903-1-270.89 КЖИ-К7-4	К7-4	3	3100	
35	903-1-270.89 КЖИ-К7-5	К7-5	1	3100	
36	903-1-270.89 КЖИ-К7-6	К7-6	2	3100	
37	903-1-270.89 КЖИ-К8	К8	1	3100	
38	903-1-270.89 КЖИ-К8-1	К8-1	1	3100	
39	1.420-12. Вып.4	К 75-1	6	700	
40	903-1-270.89 КЖИ К9...К9-2	К9-1	3	700	
41	—"—	К9-2	1	700	
42	903-1-270.89 КЖИ К9-3, К9-4	К9-3	1	700	
43	—"—	К9-4	1	700	
44	903-1-270.89 КЖИ К9...К9-2	К9	1	700	
45	1.420-12 Вып.4	К 75-2-7	4	700	
46	903-1-270.89 КЖИ К10-1... К10-3	К10-1	5	700	
47	—"—	К10-2	1	700	
48	—"—	К10-3	2	700	
49	1.420-12 Вып.4	К7 5-2-2	3	700	
50	—"—	К75-2	3	700	
51	903-1-270.89 КЖИ К10-4, К10-5	К10-4	1	700	
52	—"—	К 10 5	1	700	
53	1.420-12 Вып. 4	К75-3-2	3	700	
54	ИИ 27-2/70	СП7	3	843	
55	903-1-270.89 КЖИ Р8; Р8-1; Р8-2; Р9	Р8	1	4000	
56	—"—	Р8-1	9	4000	
57	—"—	Р8-2	1	4000	
58	1.420-12 Вып. 9	Б49-3а	4	4000	
59	903-1-270.89 КЖИ Р8; Р8-1; Р8-2; Р9	Р9	1	4000	
60	903-1-270.89 КЖИ Р1(Р3, Р3-1... Р3-3; Р6(1))	Р1	3	6730	
61	—"—	Р3	3	6230	
62	—"—	Р3-3	1	6230	
63	—"—	Р7	1	6730	
64	—"—	Р3-2	1	6230	
65	ИИ 23-2/70	ИБ 5-28	3	6730	
66	—"—	ИБ 5-6	3	6730	
80	903-1-270.89 КЖИ МС16	МС 16	2	149	

При монтаже колонн к ригелей обратить особое внимание на знак ⊕, обозначающий сторону монтажа.

Привязан:

Инв. №

Нач. отд.	Бродский	903-1-270.89	КЖ
Н. контр.	Зорин	Котельная с 4 котлами Е-10-1, 4 Р. Золошлакоудаление механическое.	
Гл. спец.	Зорин	Главный корпус	Стадия: Р; Лист: 21; Листов:
Зав. гр.	Шахновский		
Вед. инж.	Боднянская		
Провер.	Чепелева	Схема расположения колонн и ригелей на отм. 11.100	Харьковский Промстройниипроект
Разраб.	Белан		
Рассчит.	Петраш		

Инв. № подл. | Подпись и дата | Взам. инв. №

Альбом 6

Схема расположения ригелей на отм. 4.800

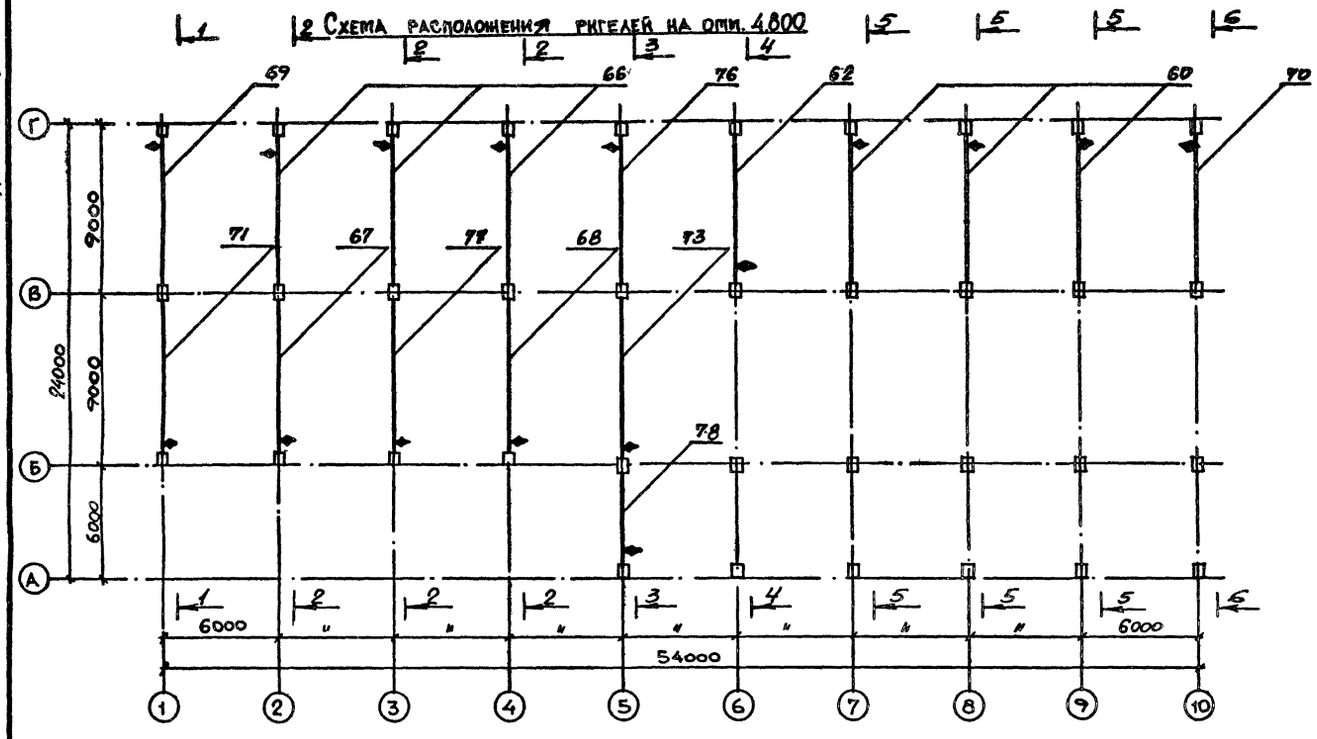

Схема расположения ригелей на отм 8.400

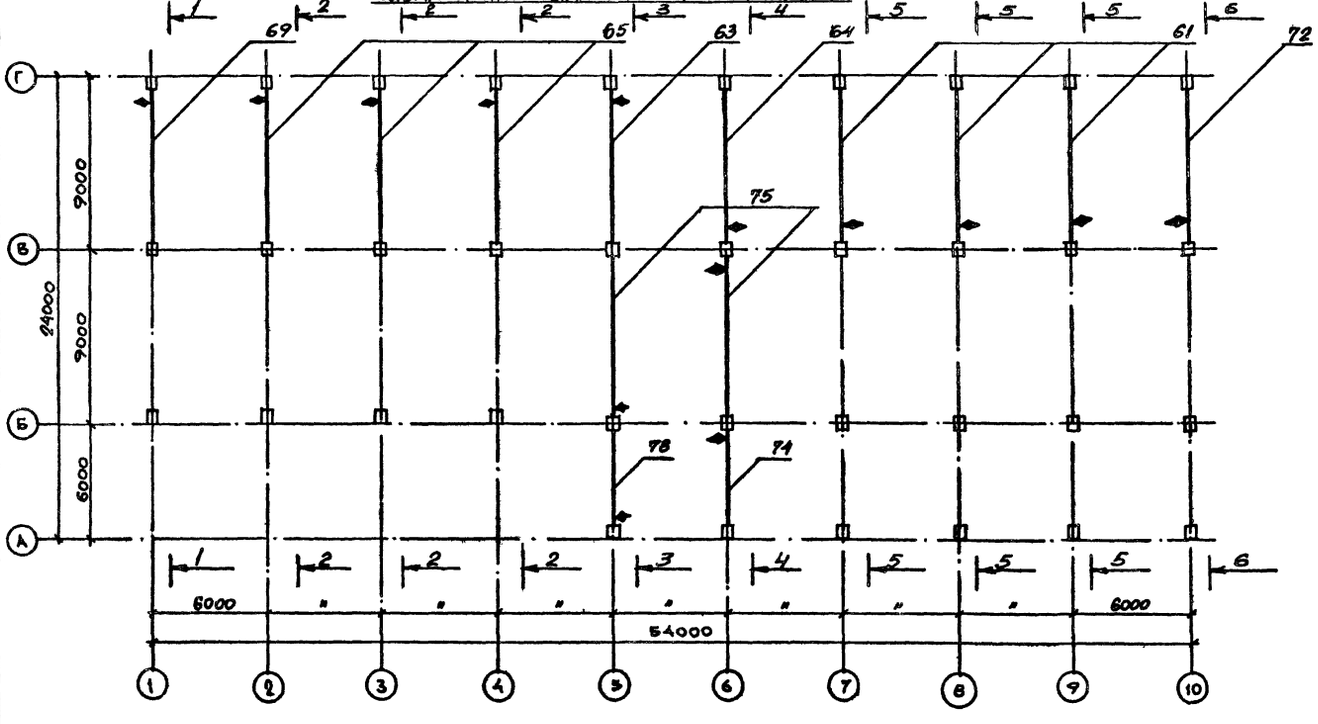

Спецификация к схеме расположения ригелей на отм. 4.800; 8.400

Марка, поз.	Обозначение	Наименование	Кол.	Масса ед., кг	Примеч.
67	903-1-270.89 КЖИ Р2, Р2-1, Р2-2, Р4, Р4-1, Р5	Р2	1	6730	
68	—"—	Р2-1	1	6730	
69	НК 23-2/70	НБ6-7	2	6730	
70	903-1-270.89 КЖИ Р2, Р2-1, Р2-2, Р4, Р4-1, Р5	Р4	1	6730	
71	—"—	Р4-1	1	6730	
72	903-1-270.89 КЖИ Р1, Р3, Р3-1, Р3-3, Р6, Р7	Р3-1	1	6230	
73	903-1-270.89 КЖИ Р2, Р2-1, Р2-2, Р4, Р4-1, Р5	Р5	1	6900	
74	1.420-12 вып. 6	Б10-1	1	3700	
75	1.420-12 вып 7	Б44-1	2	6100	
76	903-1-270.89 КЖИ Р1, Р3, Р3-1, Р3-3, Р6, Р7	Р6	1	6730	
77	903-1-270.89 КЖИ Р2, Р2-1, Р2-2, Р4, Р4-1, Р5	Р2-2	1	6730	
78	903-1-270.89 КЖИ-Р-10	Р10	1	3700	

При монтаже ригелей обратить внимание на знак ♦, обозначающий сторону монтажа.

Привязан:

Инв. №

Взам. инв. № | Подпись и дата

Нач. отд.	Бродский	
Н. контр.	Зорин	
Гл. спец.	Зорин	
Зав. гр.	Шатновский	
Ведущ.	Боднянская	
Провер.	Чепелева	
Разраб.	Белан	
Рассчит.	Петраш	

903-1-270.89 КЖ

Котельная с 4 котлами Е-10-1, 4Р. Золошлакоудаление механическое.

Главный корпус

Стадия	Лист	Листов
Р	22	

Схема расположения ригелей на отм. 4.800; 8.400.

Харьковский Промстройниипроект

Альбом 6

1-1

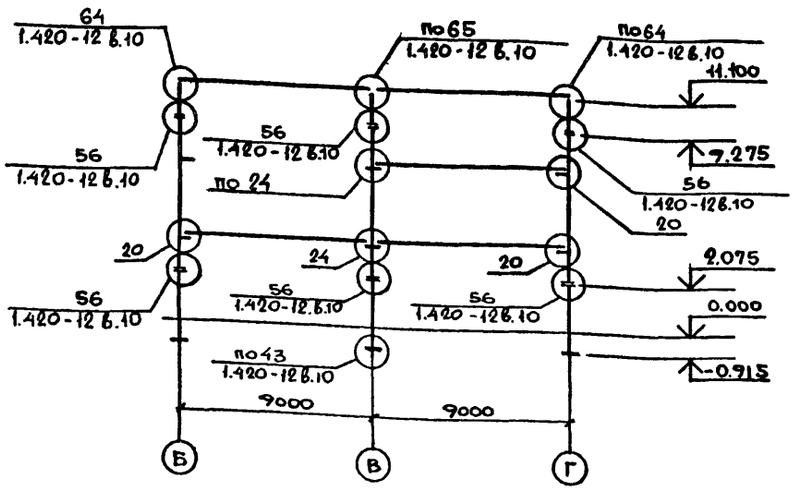

3-3

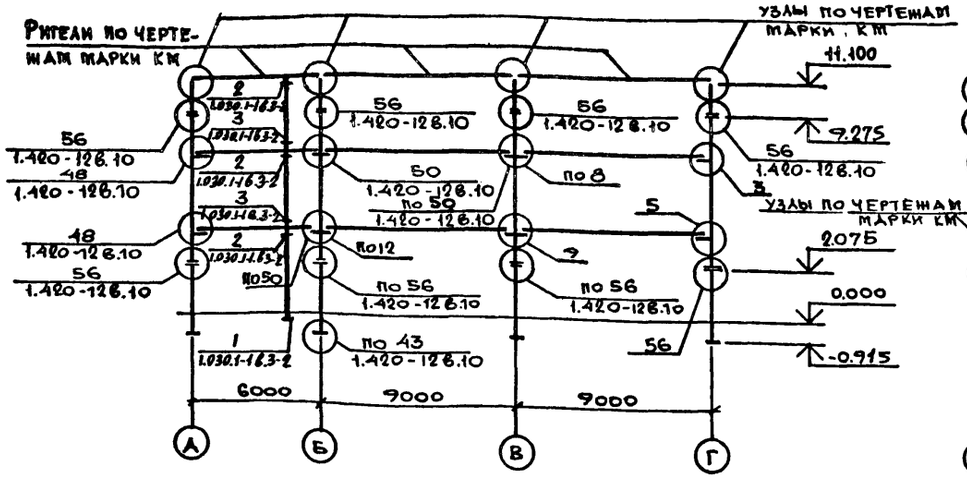

4-4

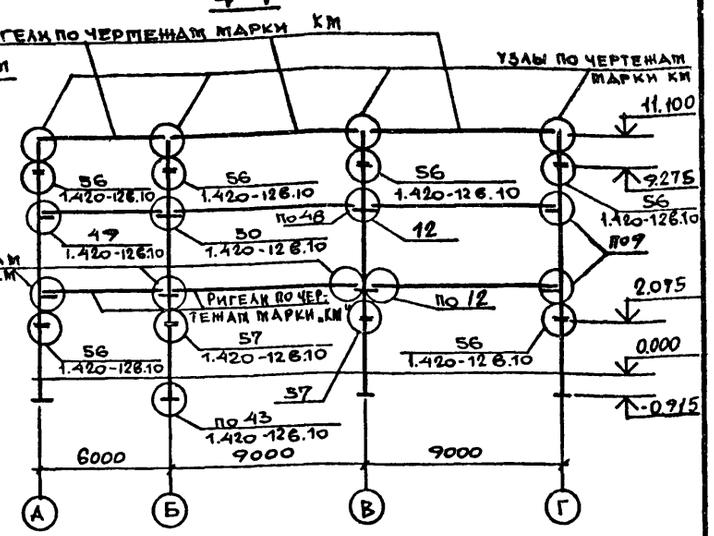

2-2

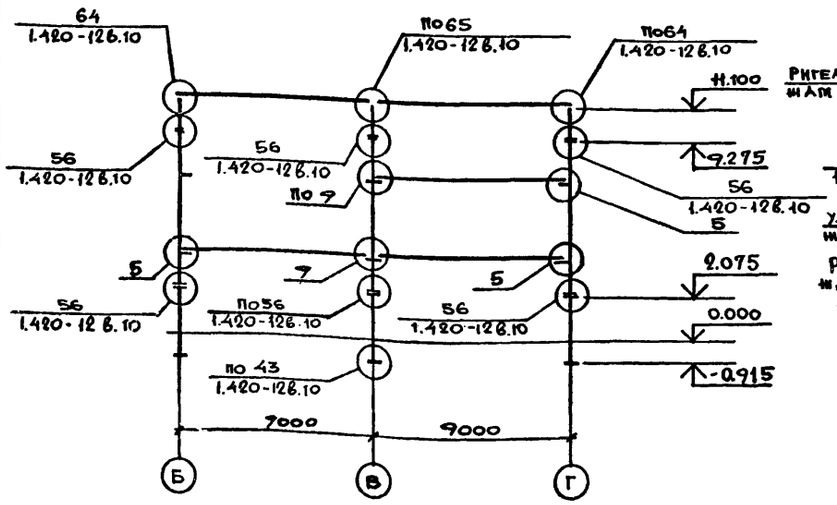

5-5

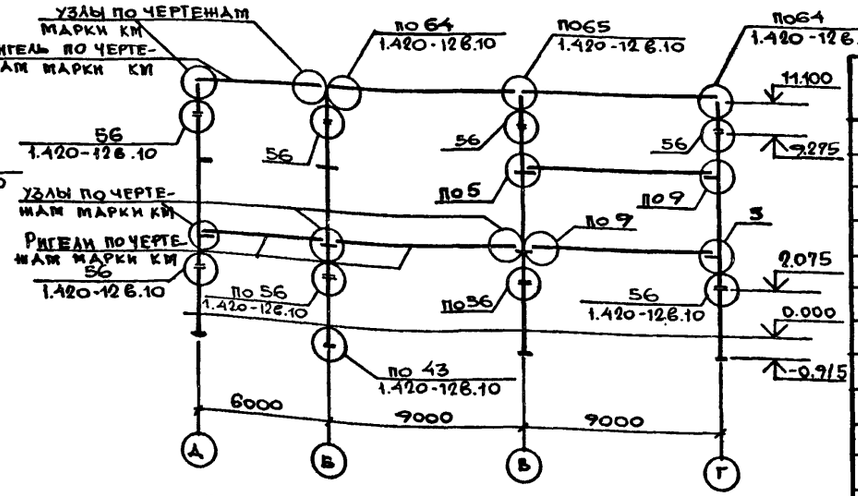

6-6

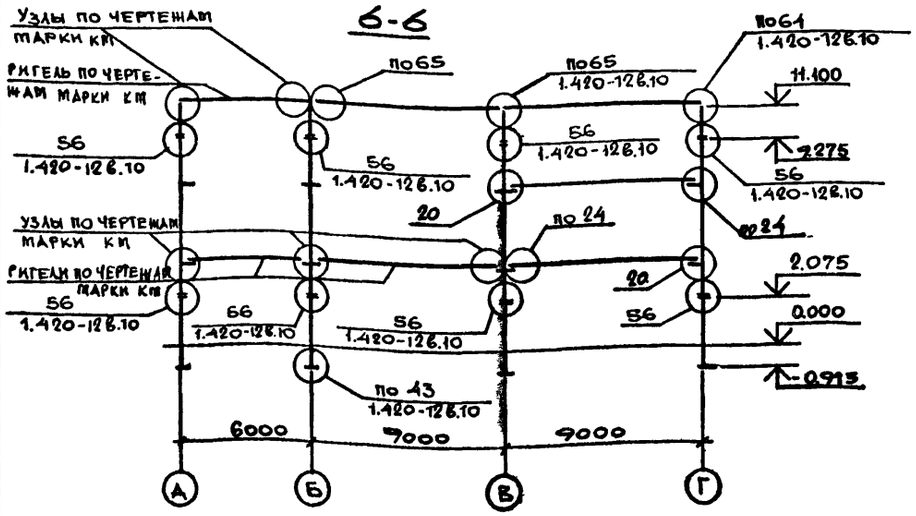

7-7

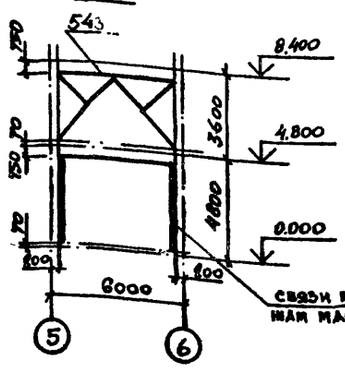

8-8

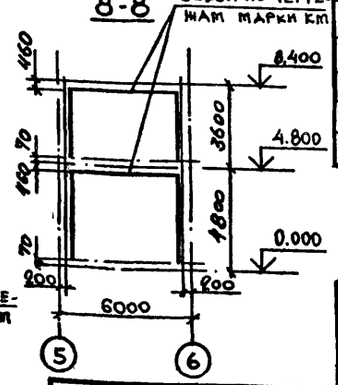

Спецификация соединительных изделий к схеме расположения колонн и ригелей

Марка, поз.	Обозначение	Наименование	Кол.	Масса ед., кг	Примеч.
мм1	ИИ 29-2/70	мм1	89	1,0	
мм3	— " —	мм3	80	0,9	
мм64	1.420-12 Вып.16	мм64	64	1,6	
мм65	— " —	мм65	64	2,1	
мм67	— " —	мм67	64	0,9	
мм69	— " —	мм69	256	0,1	
мм70	— " —	мм70	512	0,5	
мм77	— " —	мм77	32	1,5	
Т11	1.030.1-1.4-1-160	Т11	4	8,2	
Т15	-200	Т15	3	7,0	
Т16	-210	Т16	3	2,2	
-20×70 ℓ=70	1.030.1-1.3-1-451	20×70 ℓ=70	4		
Гайка М16	ГОСТ 5915-70*	Гайка М16	6	0,03	
Гайка М24	— " —	Гайка М24	4	0,1	
Болт М16 ℓ=50	ГОСТ 7798-70*	Болт М16	6	0,1	
Шайба М16	ГОСТ 11371-78*	Шайба М16	6	0,01	

Узлы 3,5,7,12.20.24 выполнять по ТДМ 22-1/70

Привязан:

Инв. №

Взам. инв. №

Подпись и дата

Инв. № подл.

Нач. отд.	Бродский		903-1-270.89 КЖ
Н. контр.	Зорин		Котельная с 4 котлами Е-10-1,4Р. Золошлакоудаление механическое.
Гл. спец.	Зорин		
Зав. гр.	Шахновский		Главный корпус — Стадия Р; Лист 23; Листов
Вед. инж.	Боднярская		
Провер.	Чепелева		Схема расположения колонн и ригелей. Разрез 1-1... 8-8 — Харьковский Промстройниипроект
Разраб.	Белан		
Рассчит.	Петраш		

Альбом 6

Схема расположения плит перекрытия на отм. 4,800

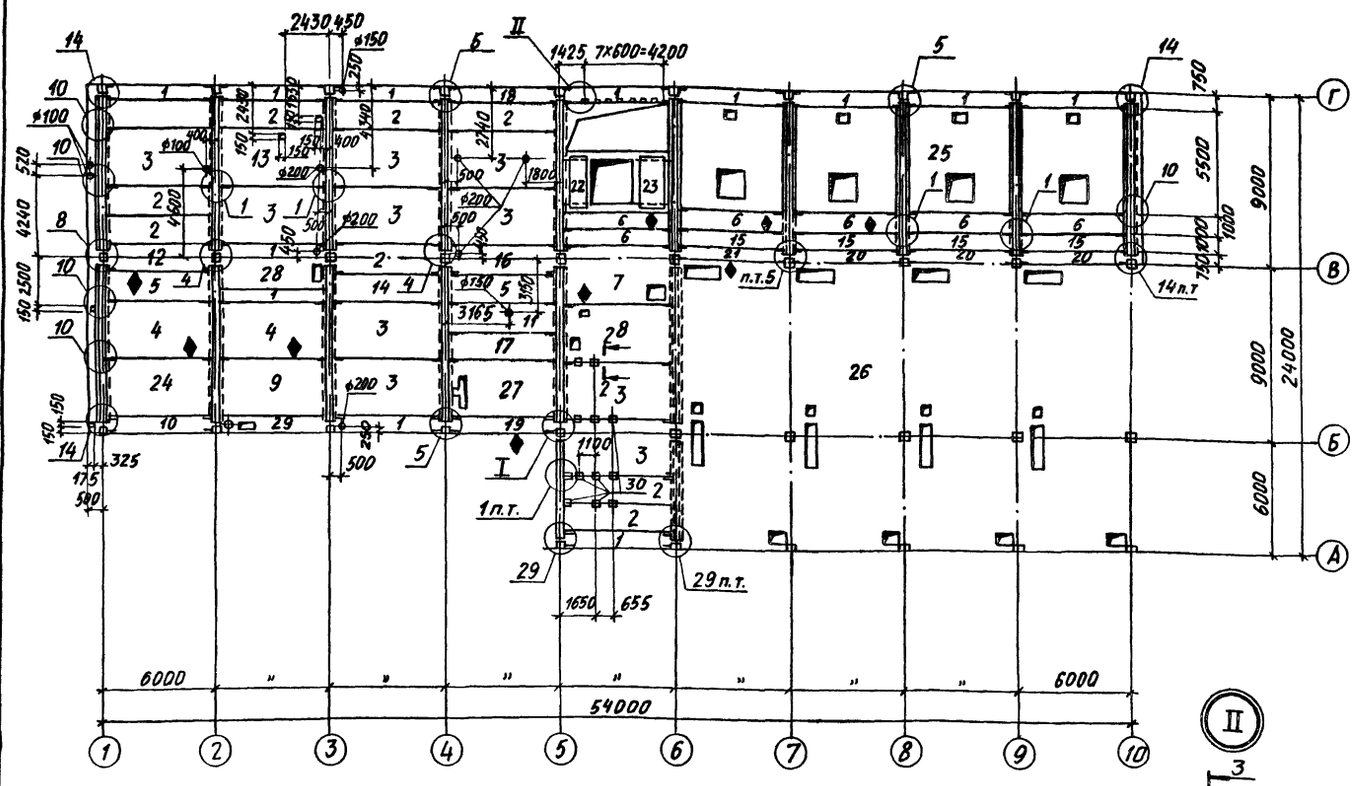

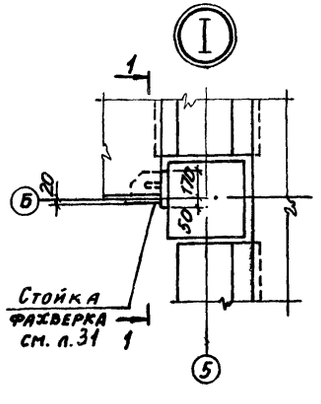

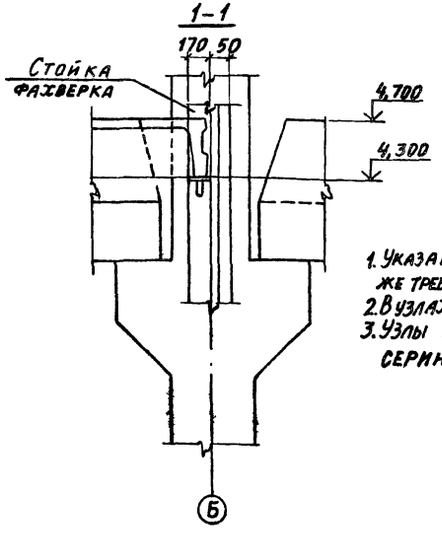

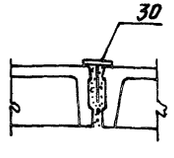

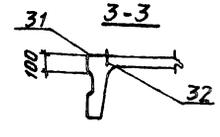

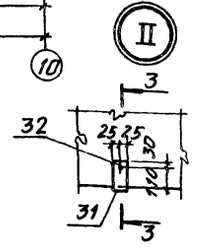

1. Указания о порядке монтажа плит, замоноличивания швов, а также требования к монтажным соединениям приведены в серии 1.420-12 в.0-2.
2. В узлах 4,8 соединительная деталь ММ17 не устанавливается.
3. Узлы крепления плит перекрытия смотреть серию 1.420-12 вып. 12.

Спецификация к схеме расположения плит перекрытия на отм. 4,800

Марка, поз.	Обозначение	Наименование	Кол. каменные угли	Кол. бурые угли	Масса ед., кг	Примечание
		Плиты				
1	1.442.1-1.31.00-01	1П7-2АIIIт	12	12	1500	
2	1.442.1-1.12.00.0-07	1П3-2АтVIт	9	9	2200	
3	1.442.1-1.11.00.0-07	1П1-2АтVIт	10	10	4730	
4	1.442.1-1.11.00.0-19	1П1-5Ат VIт	2	2	4730	
5	1.442.1-1.12.00.0-26	1П3-7АтVт	2	2	2200	
6	1.442.1-1.13.00.0-07	1П5-2АтVIт	6	6	1700	
7	903-1-270.89 КЖ.И-П1,П2	П1	1	1	4730	
8	" КЖ.И-П1,П2	П2	1	1	4730	
9	903-1-270.89 КЖ.И-П3,П4,П6	П3	1	1	4730	
10	" КЖ.И-П3,П4,П6	П4	1	1	1500	
11	903-1-270.89 КЖ.И-П5,П6	П5	1	1	2200	
12	" КЖ.И-П5,П6	П6	1	1	2200	
13	903-1-270.89 КЖ.И-П7,П8	П7	1	1	4730	
14	" КЖ.И-П7,П8	П8	1	1	2200	
15	903-1-270.89 КЖ.И-П9,П15,П17	П9	4	4	1700	
16	903-1-270.89 КЖИ-П10,П11	П10	1	1	2200	
17	" КЖ.И-П10,П11	П11	1	1	2200	
18	903-1-270.89 КЖ.И-П12,П13,П14	П12	1	1	1500	
19	" КЖ.И-П12,П13,П14	П13	1	1	1500	
20	" КЖ.И-П12,П13,П14	П14	3	3	1500	
21	903-1-270.89 КЖ.И-П9,П15,П17	П15	1	1	1500	
22	1.141-1.60 40 00-04	ПК24-10-8т	1	1	712	
23	1.141-1.60 2000-04	ПК24-15-8т	1	1	1145	
24	903-1-270.89 КЖ.И-П3,П4,П16	П16	1	1	4730	
		Участки монолитные				
25	903-1-270.89 КЖ л.47	Ум-1	1	1		
26	л. 50/56	Ум-2 8 ар. каменные угли / бурые угли	1	1		
27	л.48	Ум-3	1	1		
28	л.48	Ум-4	1	1		
29	л.48	Ум-5	1	1		
		Изделия соединительные				
ММ19	ИИ29-2/70	ММ19	38	38	14,0	
ММ24	То же	ММ24	11	11	7,3	
ММ25	"	ММ25	4	4	1,8	
ММ26	"	ММ26	6	6	1,0	
ММ71	"	ММ71	6	6	3,1	
30	1.400-15 в.1	МН102-3	12	12	0,6	
31	ГОСТ19903-74*	-50×2, ℓ=240	8	8	0,19	
32	ТУ14-4-1231-83	Дюбель-гвоздь ДГ 3,7×40	8	8	0,009	

Привязан:

Инв. №

Нач. отд.	Бродский	
Н. контр.	Зорин	
Гл. конст.	Зорин	
Зав. гр.	Шахновский	
Вед. инж.	Бодянская	
Провер.	Бодянская	
Разраб.	Миняева	

903-1-270.89 КЖ

Котельная с 4 котлами Е-10-1,4Р. Золошлакоудаление механическое

Главный корпус

Схема расположения плит перекрытия на отм. 4,800.

Стадия	Лист	Листов
Р	24	

Харьковский Промстройниипроект

Инв. № подл. | Подпись и дата | Взам. инв. №

Альбом 6

Схема расположения плит перекрытия на отм. 8,400

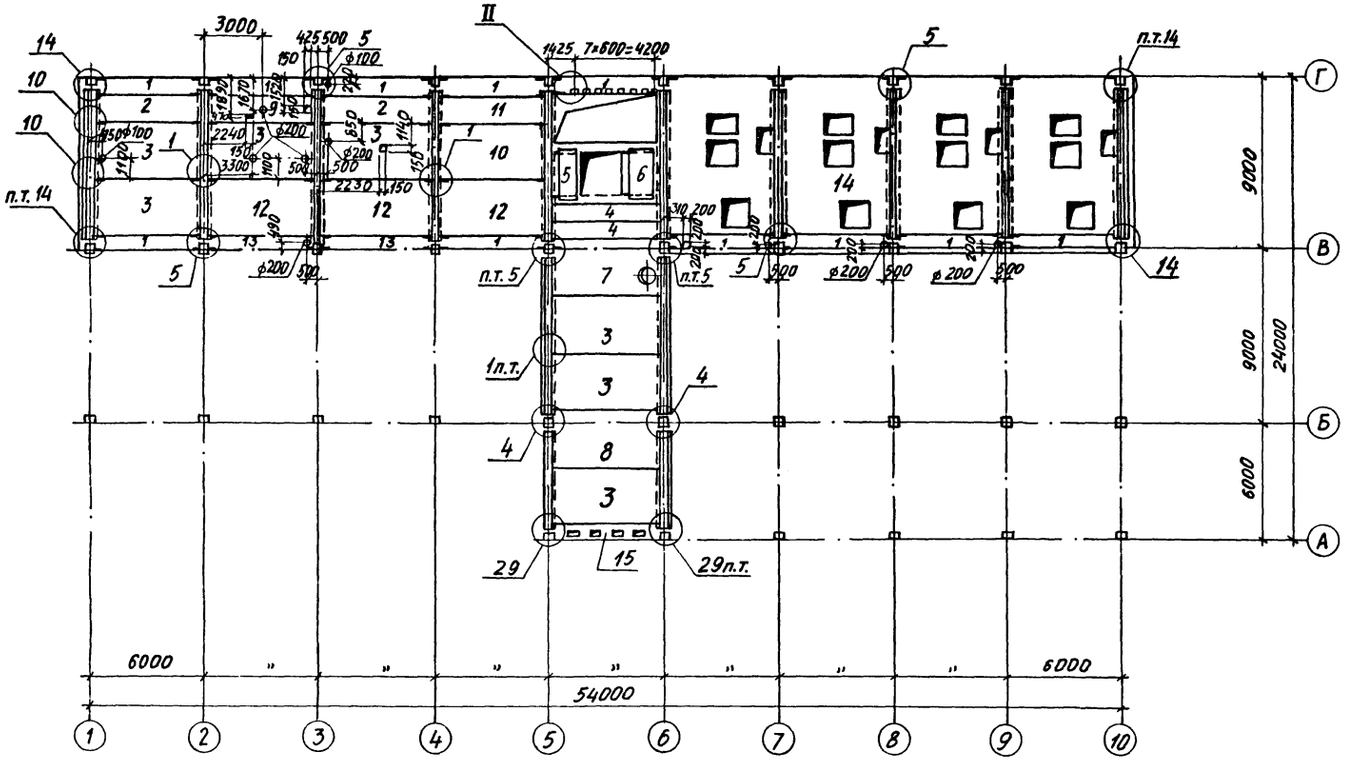

Спецификация к схеме расположения плит перекрытия на отм. 8,400 и покрытия на отм. 16,650

Марка, поз.	Обозначение	Наименование	Кол. каменные угли	Кол. бурые угли	Масса ед., кг	Примечание
		Плиты на отм. 8,400				
1	1.442.1-1.31.00-01	1П7-2АIIIт	11	11	1500	
2	1.442.1-1.12.00.0-07	1П3-2АтVIт	2	2	2200	
3	1.442.1-1.11.00.0-07	1П1-2АтVIт	7	7	4730	
4	1.442.1-1.13.00.0-07	1П5-2АтVIт	2	2	1700	
5	1.141-1.60.4000-04	ПК24-10-8т	1	1	712	
6	1.141-1.60.2000-04	ПК24-15-8т	1	1	1145	
7	903-1-270-89 КЖ.И-П9,П16,П17	П17	1	1	4730	
8	903-1-270-89 КЖ.И-П18,П19	П18	1	1	4730	
9	" КЖ.И-П18,П19	П19	1	1	2200	
10	903-1-270.89 КЖ.И-П20,П21	П20	1	1	4730	
11	" КЖ.И-П20,П21	П21	1	1	2200	
12	1.442.1-1.11.00.0-11	1П1-3АтVIт	3	3	4730	
13	1.442.1-1.31.00-02	1П7-3АIIIт	2	2	1500	
		Участки монолитные				
14	903-1-270.89 КЖ л.62	Ум-6	1	1		
15	л.65	Ум-7	1	1		
		Изделия соединительные				
ММ19	ИИ29-2/70	ММ19	32	32	14,0	
ММ24	"	ММ24	7	7	7,3	
ММ25	"	ММ25	3	3	1,8	
ММ26	"	ММ26	2	2	1,0	
ММ71	"	ММ71	3	3	3,1	
31	ГОСТ 19903-74*	-50×2, ℓ=240	8	8	0,19	
32	ТУ14-4-1231-83	Дюбель-гвоздь ДГ3,7×40	8	8	0,005	
		Плиты на отм. 16,650				
16	1.141-1 в.63	ПК60.10-6АтVIт	5	5	1725	
17	То же	ПК60.15-6АтVIт	5	5	2800	
18	"	ПК60.18-6АтVIт	5	5	3175	

Схема расположения плит покрытия на отм. 16,650

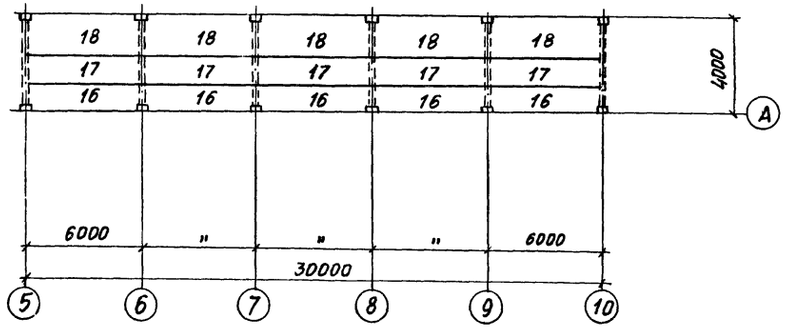

1. Указания о порядке монтажа плит, замоноличивания швов, а также требования к монтажным соединениям приведены в серии 1.420-12 выпуск 0-2.
2. В узле 4 соединительная деталь ММ17 не устанавливается.
3. Узел II приведен на листе 24.
4. Узлы 5...14 см. по серии 1.420-12 вып. 12.

Привязан:

Инв. № подл. | Подпись и дата | Взам. инв. №

Нач.отд.	Бродский		
Н.контр.	Зорин		
Гл.констр.	Зорин		
Зав.гр.	Шаховский		
Вед.инж.	Баднянская		
Провер.	Баднянская		
Разраб.	Минаева		

903-1-270.89 КЖ

Котельная с 4 котлами Е-10-1,4Р. Золошлакоудаление механическое

Главный корпус

Стадия	Лист	Листов
Р	25	

Схема расположения плит перекрытия на отм. 8,400 и покрытия на отм. 16,650

ХАРЬКОВСКИЙ ПРОМСТРОЙНИИПРОЕКТ

Альбом 6

Схема расположения плит покрытия на отм. 12,000

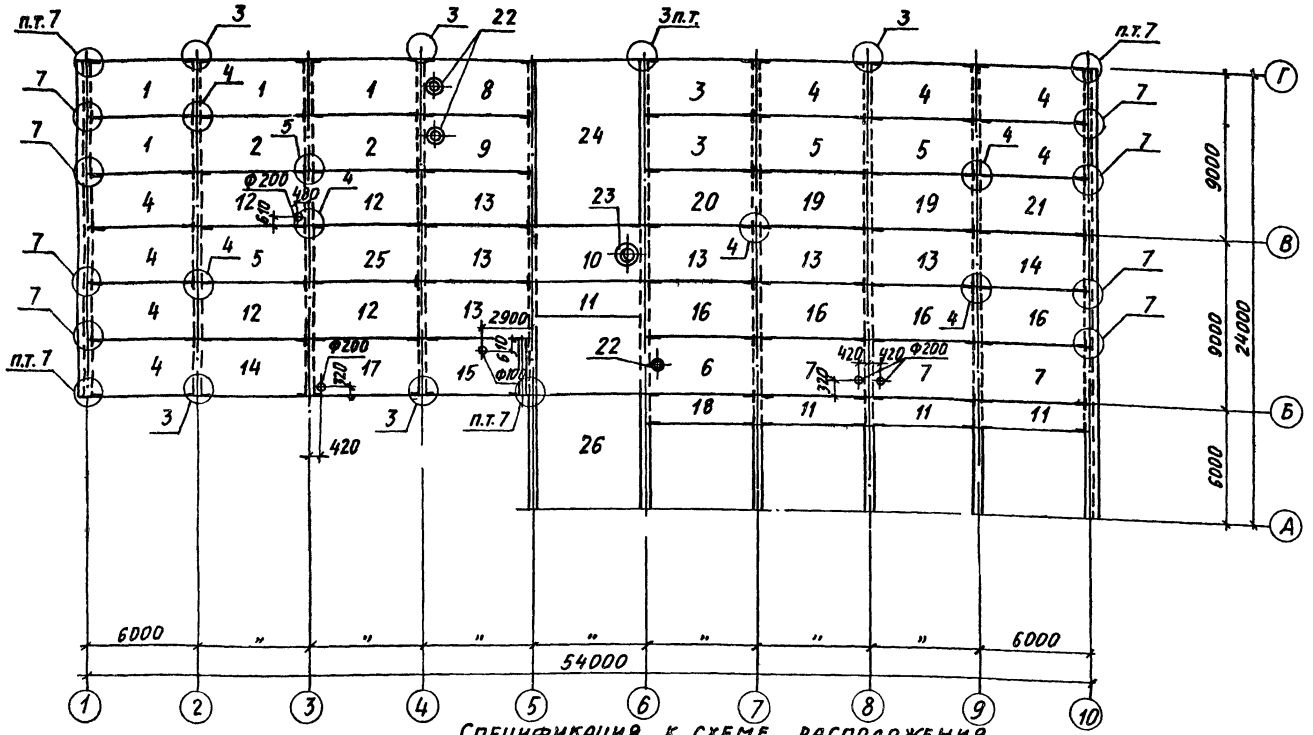

Схема расположения плит покрытия на отм. 15,620

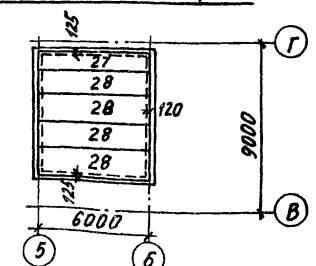

Схема расположения плит покрытия на отм. 16,720

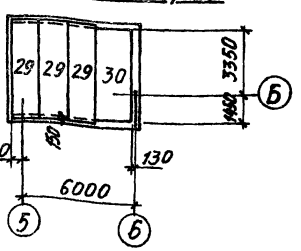

Спецификация к схеме расположения плит покрытия на отм. 12,000; 15,620 и 16,720

Марка, поз.	Обозначение	Наименование	Кол. для снегов. р-он I, II	Кол. для снегов. р-он III, IV	Масса ед., кг	Примечание
		Плиты покрытия на отм. 12,000				
1	1.465.1-10/82 в.1	1ПГ-4АтIVсТ-□ЯН-400П	4	4	2650	
2	"	1ПГ-2АтIVсТ-□ЯН-400П	2		2650	
	"	1ПГ-3АтIVсТ-□ЯН-400П		2	2650	
3	903-1-270.89КЖ.И-ПБ-2,ПВ-1,П9-1,П10-1	ПБ-2	2		2650	
	"	П8-1		2	2650	
4	1.465.1-10/82 в.1	1ПГ-3АтIVсТ-□ЯН-400П	8	8	2650	
5	"	1ПГ-1АтIVсТ-□ЯН-400П	3		2650	
	"	1ПГ-2АтIVсТ-□ЯН-400П		3	2650	
6	"	ПВ4-3АтIVсТ-□ЯН-400П	1		3300	
	"	ПВ4-6АтIVсТ-□ЯН-400П		1	3300	
7	1.465.1-10/82 в.1	1ПГ-3АтIVсТ-□ЯН-400П	3		2650	
	"	1ПГ-6АтIVсТ-□ЯН-400П		3	2650	
8	903-1-270.89КЖ.И-ПН-1	П11-1	1	1	2650	
9	903-1-270.89КЖ.И-П11-2,П12-1	П12-1	1		3300	
	"	П11-2		1	3300	
10	1.465.1-10/82 в.1	ПВ10-3АтIVсТ-□ЯН-400П	1		3600	
	"	ПВ10-6АтIVсТ-□ЯН-400П		1	3600	
11	1.465.1-10/82 в.1	2ПГ6-2АтIVсТ-□ЯН-400П	3		1500	
	"	2ПГ6-3АтIVсТ-□ЯН-400П		3	1500	
12	ГОСТ 22701.1-77	1ПГ-1АтIVсТ	4		2650	
	"	1ПГ-2АтIVсТ		4	2650	
13	"	1ПГ-2АтIVсТ	6		2650	
	"	1ПГ-4АтIVсТ		6	2650	
14	"	1ПГ-3АтIVсТ	2	2	2650	
15	903-1-270.89КЖ.И-ПБ-1,П7-1	ПБ-1	1		2650	
	"	П7-1		1	2650	
16	903-1-270.89КЖ.И-П1-2,П2-1	П1-2	4		2650	
	"	П2-1		4	2650	
17	903-1-270.89КЖ.И-П1-1	П1-1	1	1	2650	
18	903-1-270.89КЖ.И-ПБ-2,ПВ-1,П9-1,П10-1	П9-1	1		1500	
	"	П10-1		1	1500	
19	903-1-270.89КЖ.И-П1-3,П3-1,П4-1,П5-1	П3-1	2		2650	
	"	П4-1		2	2650	
20	"	П4-1	1		2650	
	"	П5-1		1	2650	
21	"	П1-3	1	1	2650	
22	1.494-24 в.1	Стаканы СБ 4А-1	3	3	150	
23	"	СБ 10А-1	1	1	250	
		Участок монолитный				
24	903-1-270.89КЖ л.64	Ум-8	1	1		
25	л.64	Ум-9	1	1		
26	л.67	Ум-10	1	1		
		Изделие соединительное				
ММ79	1.420-12 в.16	ММ79	11	11	7,7	
		Плиты покрытия на отм. 15,620 и 16,720				
27	1.141-1 в.63	ПК60.10-6АтVт	1	1	1725	
28	"	ПК60.15-6АтVт	4	4	2850	
29	"	ПК51.15-6АтVт	3	3	2400	
30	903-1-270.89КЖ л.64	Ум-11	1	1		

1. Указания о порядке монтажа плит, замоноличивания швов, а также требования к монтажным соединениям приведены в серии 1.420-12 выпуск 0-2.
2. Узлы сопряжения плит покрытия смотрите серию 1.420-12 вып. 14.

Привязан:

Инв. №

Нач.отд	Бродский	
Н.контр	Зорин	
Гл.конст	Зорин	
Зав.гр	Шахновский	
Вед.инж	Бананская	
Провер.	Бодянская	
Разраб.	Минаева	

903-1-270.89 КЖ

Котельная с 4 котлами Е-10-1,4Р. Золошлакоудаление механическое

Главный корпус

Стадия	Лист	Листов
Р	26	

Схема расположения плит покрытия на отм. 12,000; 15,620 и 16,720

ХАРЬКОВСКИЙ ПРОМСТРОЙНИИПРОЕКТ

Инв. № подл. | Подпись и дата | Взам. инв. №

Альбом 6

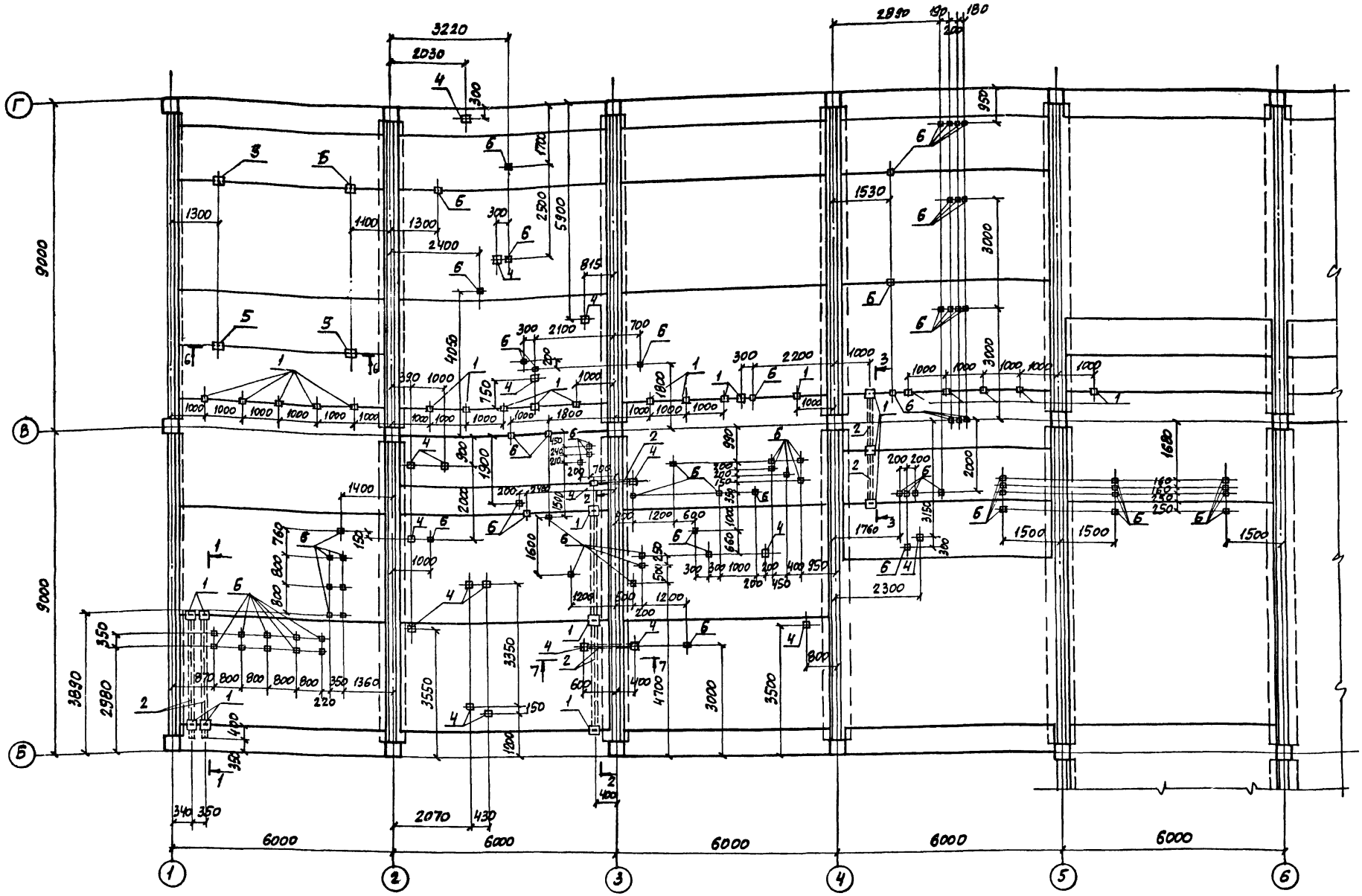

1. Разрезы 1-1,.. 8-8 и спецификацию соединительных изделий см. на л. 28.
2. Соединительные изделия поз. 6 устанавливать согласно Каталогу крепежных изделий.
3. Соединительные изделия поз. 4 устанавливаются в заранее просверленные отверстия ф 12 мм

Инв. № подл. | Подп. и дата | Взам. инв. №

Привязан:		903-1-270.89	КЖ
Инв. №	Нач. отд. Бродский Н. контр. Зорин Гл. спец. Зорин Зав. гр. Шахновский Проверил Бодманская Разраб. Артеменко	Котельная с 4 котлами Е-10-1,4Р. Золошлакоудаление механическое	
		Главный корпус	Стадия: Р; Лист: 27; Листов:
		Схема расположения соединительных изделий в перекрытии на отм. ч. 7.00	Харьковский промстройниипроект

Альбом 6

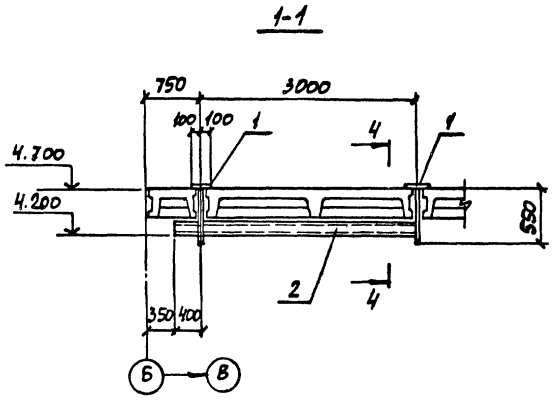

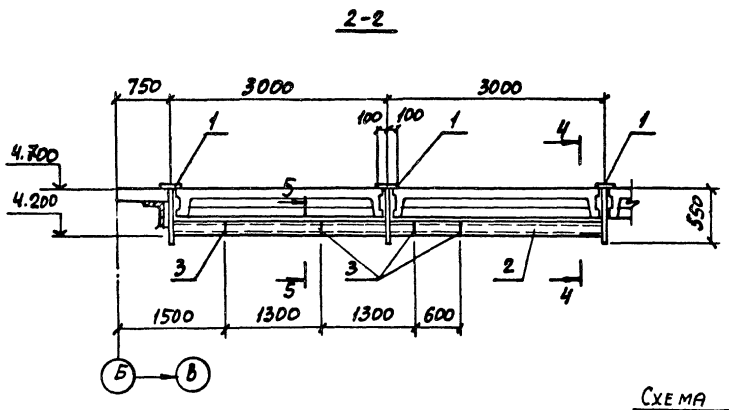

Спецификация к схеме расположения соединительных изделий

Поз.	Обозначение	Наименование	Кол.	Масса ед., кг	Примечание
		Сборочные единицы			
		Изделия соединительные			
1	903-1-270.89 КЖ.И-МС22; МС26; МС27	МС22	35	9,6	
2	903-1-270.89 КЖ.И-МС23; МС24	МС23	27,6 п.м.	8,6	
3	То же	МС24	7	0,09	
4	903-1-270.89 КЖ.И-МС25	МС25	19	2,3	
5	903-1-270.89 КЖ.И-МС22; МС26; МС27	МС27	4	9,9	
6	001-03.00.00.00 ТУ	Подвеска регулируемая И28	84	0,42	См. примеч. п.2

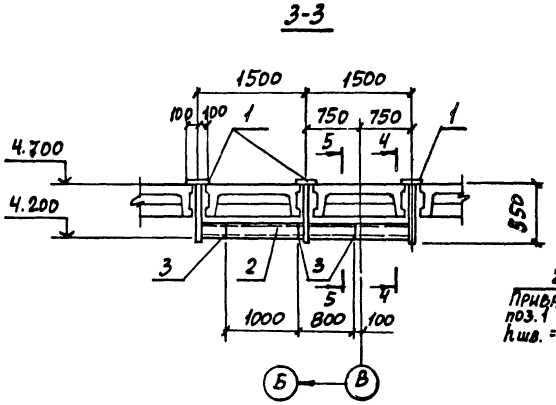

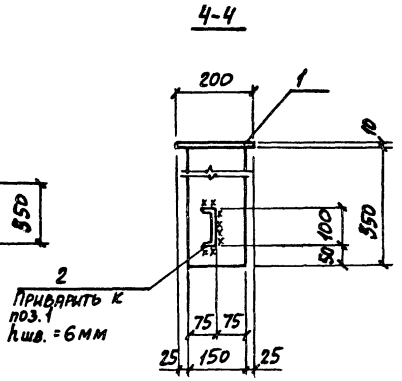

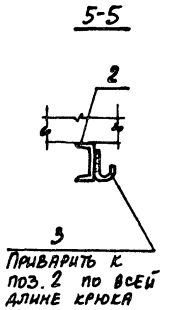

Схема расположения соединительных изделий в перекрытии на отм. 8.400

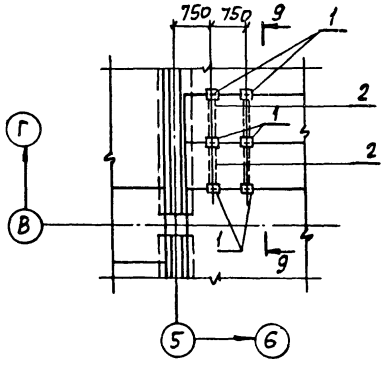

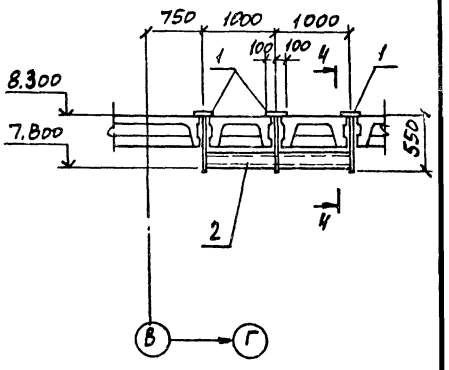

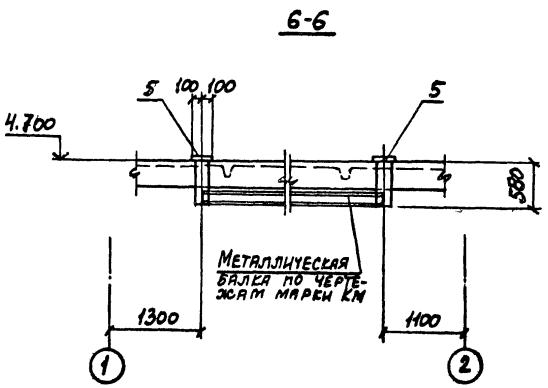

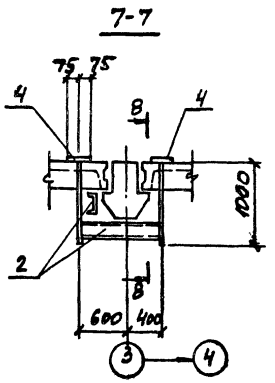

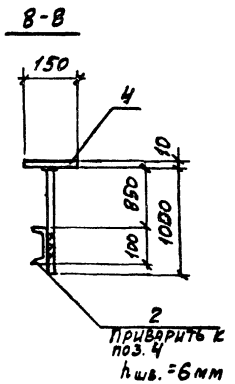

1. Производство и приемку работ по сварке соединений соединительных изделий выполнить в соответствии с требованиями СНиП 3.03.01-87 „Несущие и ограждающие конструкции".
2. Смотрите ТУ-36.48.11-45-88 (Средства крепления. Подвески. Технические условия.)

Нач. отд.	Бродский		903-1-270.89 КЖ	
Н. контр.	Зорин		Котельная с 4 котлами Е-10-1,4Р Золошлакоудаление механическое	
Гл. спец.	Зорин		Главный корпус	Стадия: Р; Лист: 28; Листов:
Зав. гр.	Шахновский			
Проверил	Бодянская		Схема расположения соединительных изделий в перекрытии на отм. 4.800 и 8.400	Харьковский Промстройниипроект
Разраб	Артеменко			

Привязан:

Инв. №

Инв. № подл. | Подпись и дата | Взам. инв. №

23935-08 30

Альбом 6

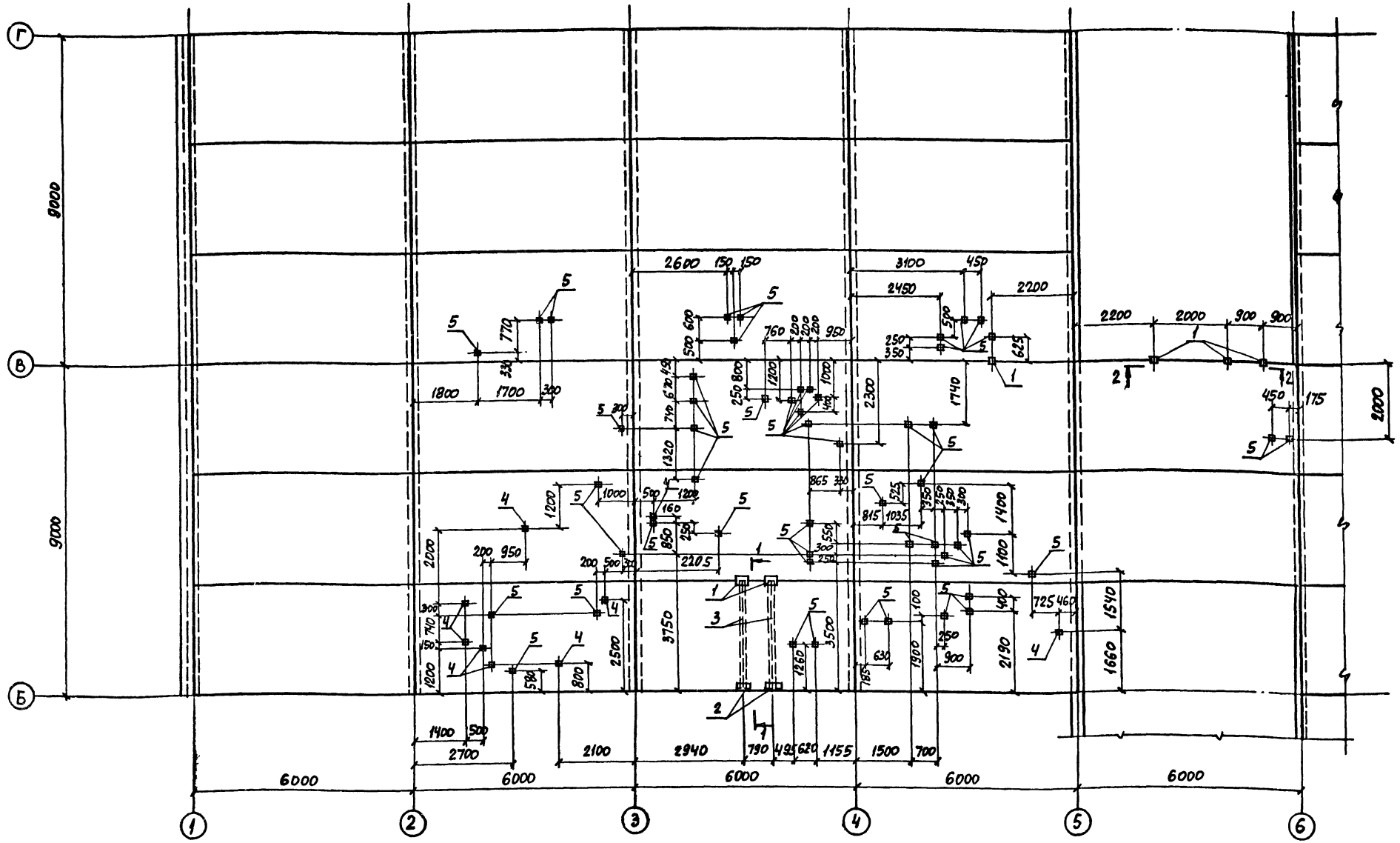

1. Разрезы 1-1, 2-2 и спецификацию соединительных изделий см. на л. 30.
2. Соединительные изделия поз. 5 устанавливать согласно Каталогу крепёжных изделий.
3. Соединительные изделия поз. 4 устанавливаются в заранее просверленные отверстия ф 12 мм.

Нач. отд.	Бродский		903-1-270.89 КЖС
Н. контр.	Зорин		Котельная с 4 котлами Е-10-14Р. Золошлакоудаление механическое
Гл. спец.	Зорин		Главный корпус — Стадия: Р; Лист: 29; Листов:
Зав. гр.	Шахновский		Схема расположения соединительных изделий в покрытии на отм. 12.000
Проверил	Бодянская		ХАРЬКОВСКИЙ ПРОМСТРОЙНИИПРОЕКТ
Разраб.	Артеменко		

Привязан:

Инв. №

Инв. № подл. | Подпись и дата | Взам. инв. №

Альбом 6

Спецификация к схеме расположения соединительных изделий

Поз.	Обозначение	Наименование	Кол.	Масса ед., кг	Примечание
		Сборочные единицы			
		Изделия соединительные			
1	903-1-270.89 КЖ.И-МС22; МС26; МС27	МС 22	6	9,5	
2	903-1-270.89 КЖ.И-МС28	МС 28	2	8,9	
3	903-1-270.89 КЖИ-МС23; МС24	МС 23	6,0 п.м.	8,6	
4	903-1-270.89 КЖ.И-МС25	МС 25	61	2,3	
5	001.03.00.00.00 ТУ	Подвеска регулируемая И28	102	0,42	см. прим. мех. п. 4
6	3.400-6/76	Изделие закладное МЦ3-4	1	0,9	

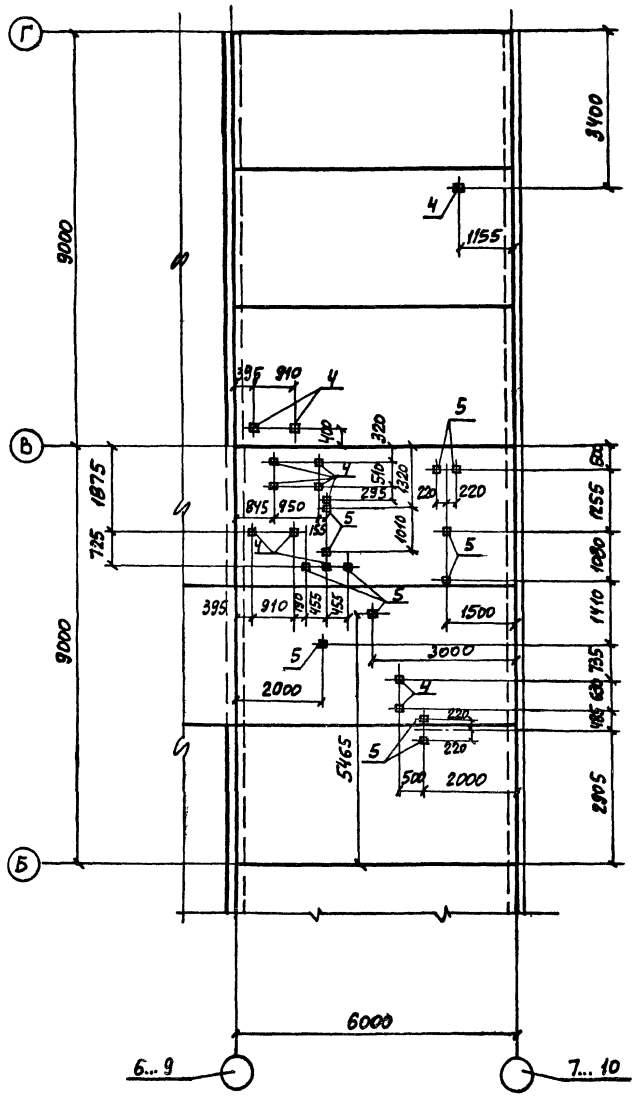

1-1

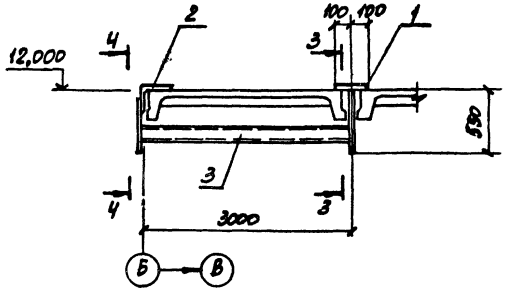

2-2

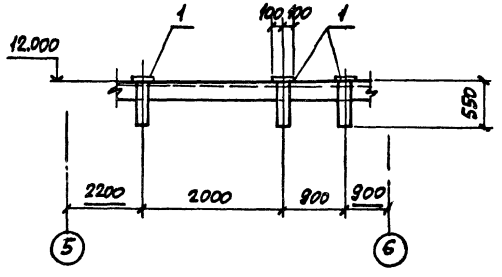

3-3

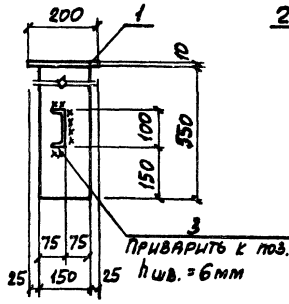

4-4

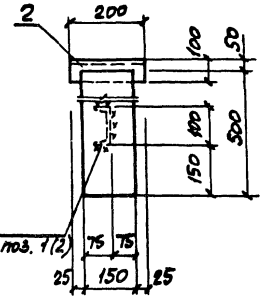

5-5

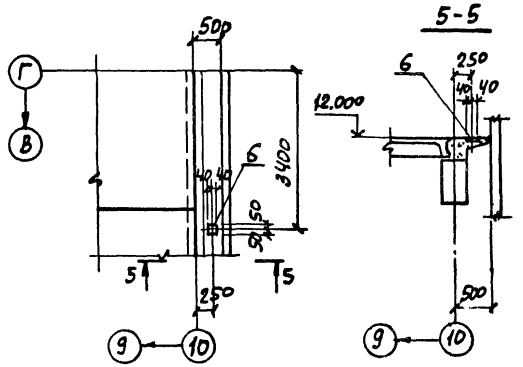

1. Соединительные изделия поз. 4 устанавливаются в заранее просверленные отверстия ф 12 мм.
2. Соединительные изделия поз. 5 устанавливать согласно Каталогу крепёжных изделий.
3. Производство и приемку работ по сварке соединений соединительных изделий выполнить в соответствии с требованиями СНиП 3.03.01-87 „Несущие и ограждающие конструкции."
4. Смотрите ТУ-36.48.11-45-88 (Средства крепления. Подвески. Технические условия.)

				903-1-270.89	КЖ
Нач.отд.	Бродский			Котельная с 4 котлами Е-10-1,4Р. Золошлакоудаление механическое	
Н.контр.	Зорин				
Гл.спец.	Зорин			Главный корпус	Стадия: Р; Лист: 30; Листов:
Зав.гр.	Шахновский				
Проверил	Бодянская			Схема расположения соединительных изделий в покрытии на отм. 12.000. Сечение 1-1...5-5	ХАРЬКОВСКИЙ ПРОМСТРОЙНИИПРОЕКТ
Разраб.	Артеменко				

Привязан:

Инв. №

Инв. № подл. | Подпись и дата | Взам. инв. №

Альбом 6

Схема расположения насадок и опорных столиков в осях 1÷6

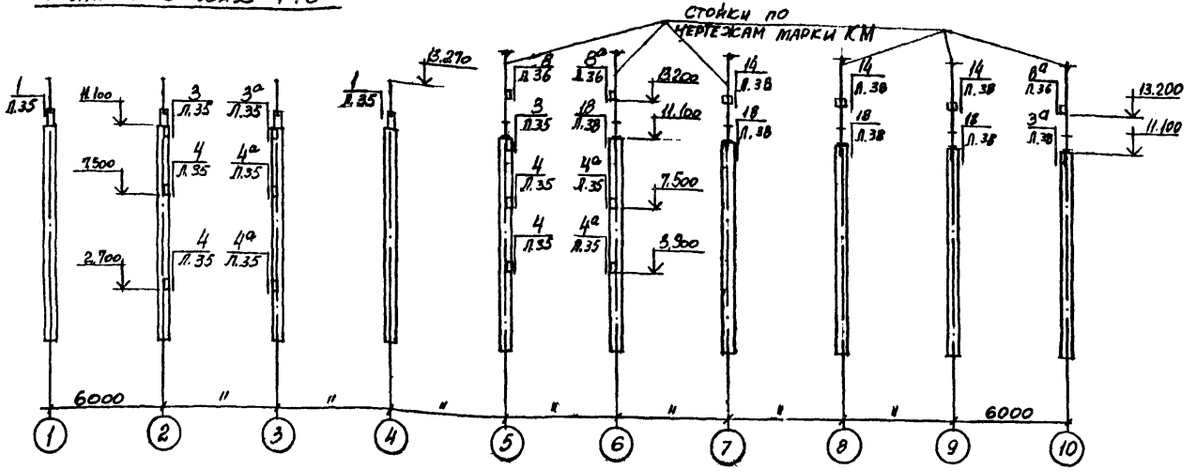

Спецификация к схеме расположения насадок и опорных столиков

Марка поз.	Обозначение	Наименование	Кол.	Масса ед., кг	Примечание
1	1.030.1-1. 4-2 - 14	Стойка СФ 15	11	579.4	
2	1.030.1-1. 4-1-020-03	Насадка НУ4	7	43.0	
3	1.030.1-1. 4-1-020-02	" НУ3	4	43.0	
4	903-1-270.89 КМ.Н-ПС1	Стойка ПС1	1	677.1	

Схема расположения насадок и опорных столиков в осях 10÷1

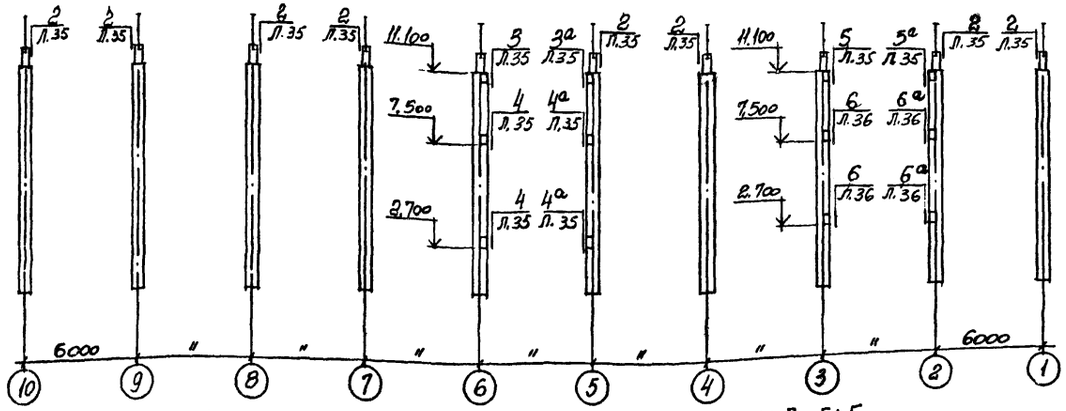

1-1

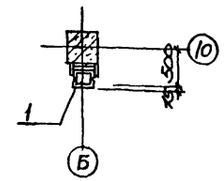

Схема расположения фахверковых стоек

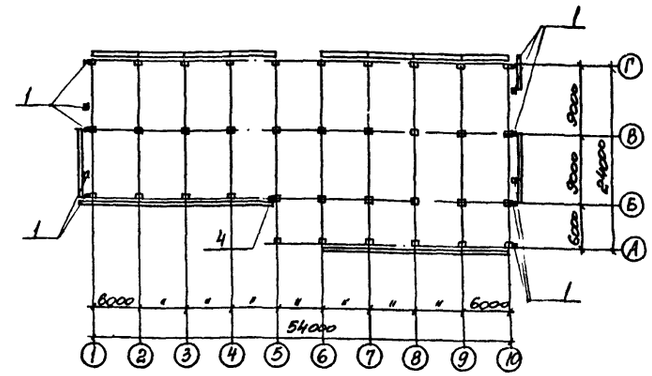

Схема расположения фахверковых стоек и насадок в осях А÷Г, Г÷Б

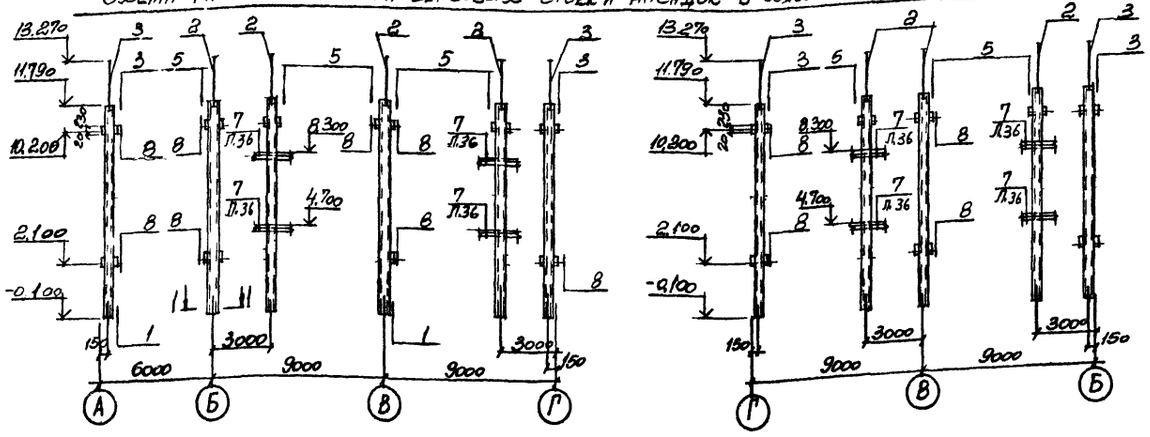

По оси 5

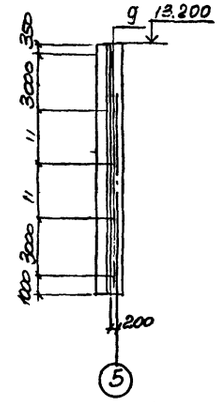

1. Узлы крепления стеновых панелей неоговоренные на чертеже принять по серии 1.030.1-1.3-3

Привязан:

Инв. №

Нач. отд.	Бродский		
Н. контр.	Зорин		
Гл. конст.	Зорин		
Зав. гр.	Шахновский		
Провер.	Шахновский		
Разраб.	Минаева		

903-1-270.89 КМ

Котельная с 4 котлами Е-10-14Р
Золошлакоудаление механическое

Главный корпус

Стадия	Лист	Листов
Р	31	

Схема расположения фахверковых стоек, насадок и опорных столиков

Харьковский Промстройниипроект

Инв. № подл. | Подпись и дата | Взам. инв. №

Альбом 6

Схема расположения стеновых панелей в осях „1"...„10"

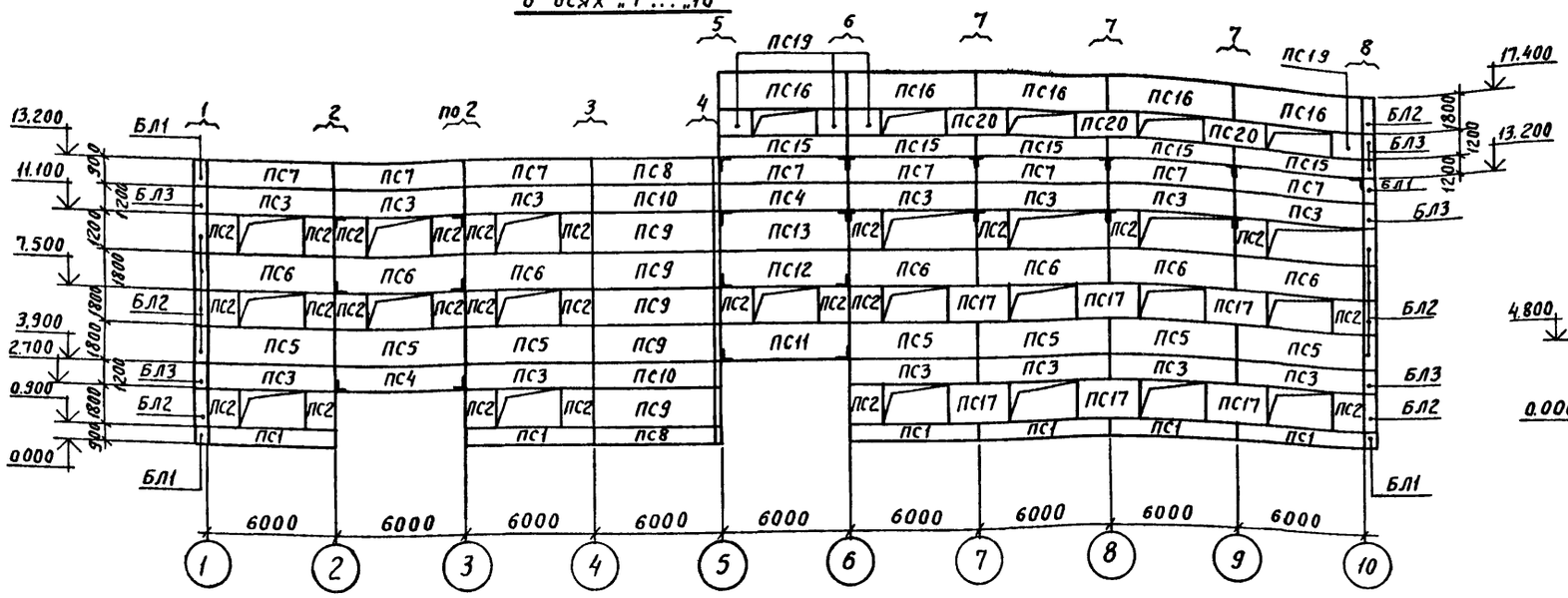

Схема расположения стеновых панелей в рядах „А"...„Г"

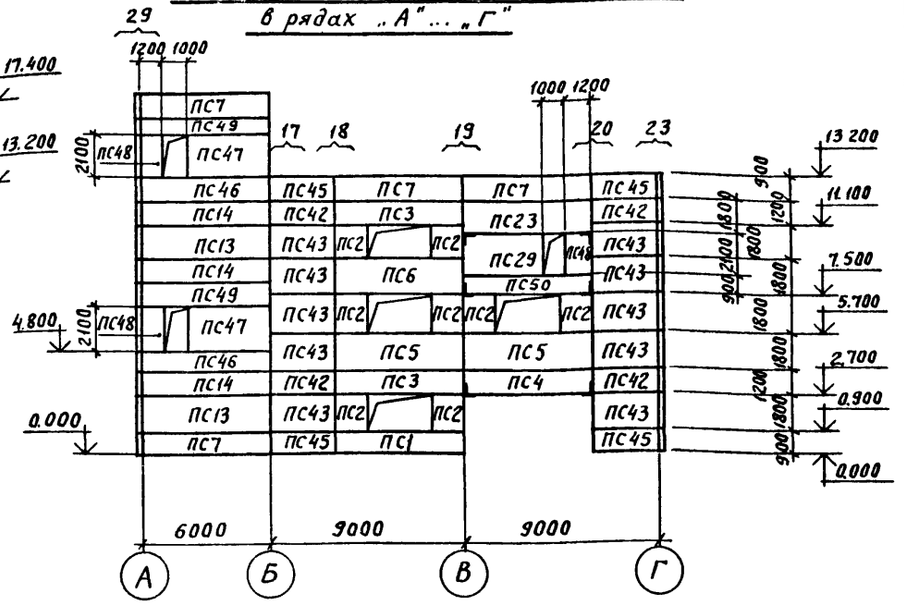

Схема расположения стеновых панелей в осях „10"...„1"

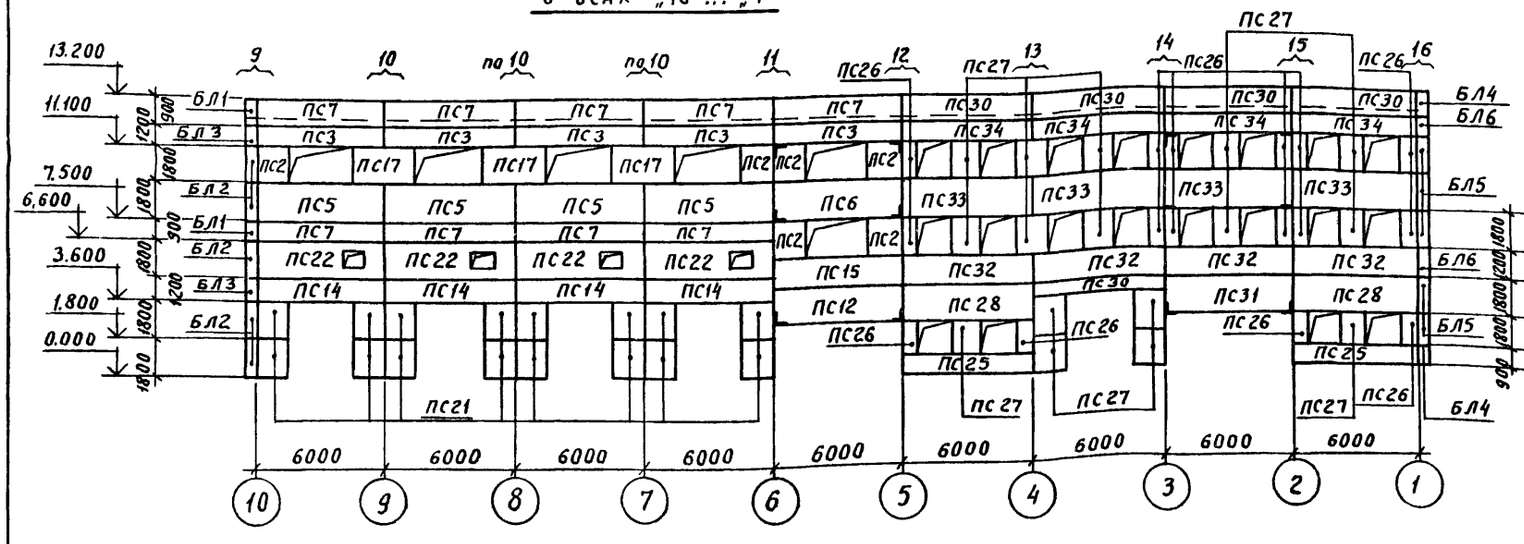

Схема расположения стеновых панелей в рядах „Г"...„А"

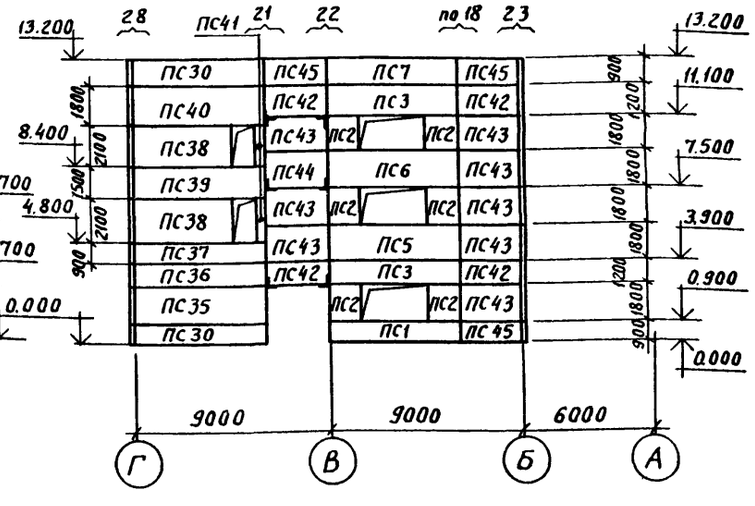

Схема расположения стеновых панелей в осях „10...„6" с отм. 12.000

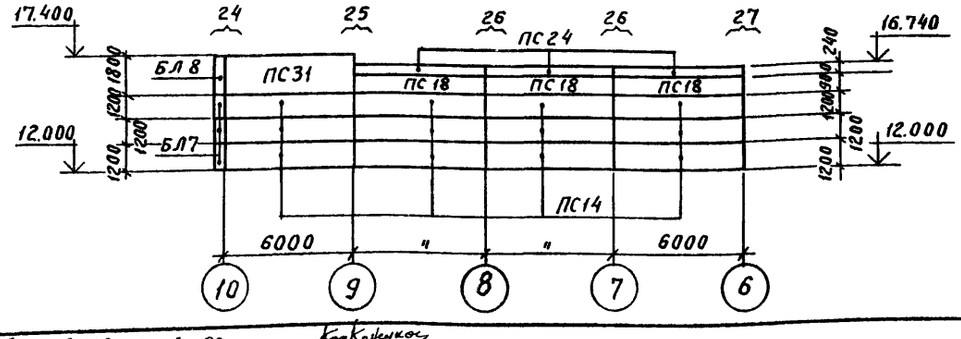

Привязан:

Инв №

Нач. отд.	Бродский	Подпись	
Н. контр.	Зорин	"	
Гл. конст.	Зорин	"	
Зав. гр.	Шахновский	"	
Провер.	Шахновский	"	
Разраб	Минаева	"	

903-1-270.89 КЖ

Котельная с 4 котлами Е-10-1.4Р
Золошлакоудаление механическое

Главный корпус

Стадия	Лист	Листов
Р	32	

Схема расположения стеновых панелей из легкого бетона

Харьковский ПРОМСТРОЙНИИПРОЕКТ

Инв. № подл. | Подпись и дата | Взам. инв. №

Пров. Глава 10. 11. 89г Кон. Кожуков

23935-08 34

Альбом 6

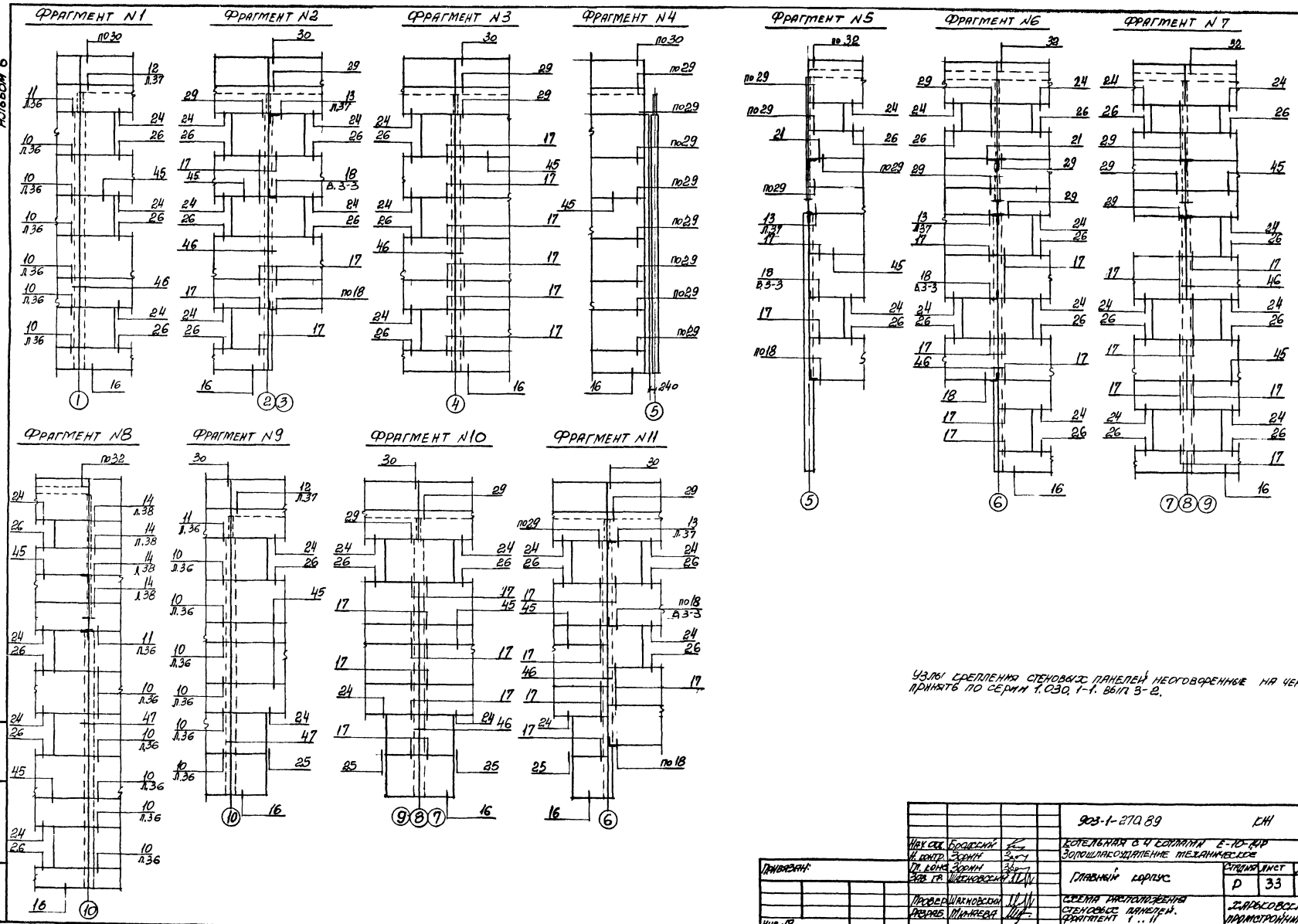

Узлы крепления стеновых панелей неоговоренные на чертеже, принять по серии 1.030.1-1. вып 3-2.

				903-1-270.89	КН
Нач. отд.	Бродский			Котельная с 4 котлами Е-10-14Р	
Н. контр.	Зорин			Золошлакоудаление механическое	
Гл. конс.	Зорин			Главный корпус	Стадия: Р; Лист: 33; Листов:
Зав. гр.	Шахновский				
Провер.	Шахновский			Схема расположения стеновых панелей. Фрагмент 1..11	Харьковский промстройниипроект
Разраб.	Минаева				

Привязан:

Инв. №

Инв. № подл. | Подпись и дата | Взам. инв. №

23935-08 35

Альбом 6

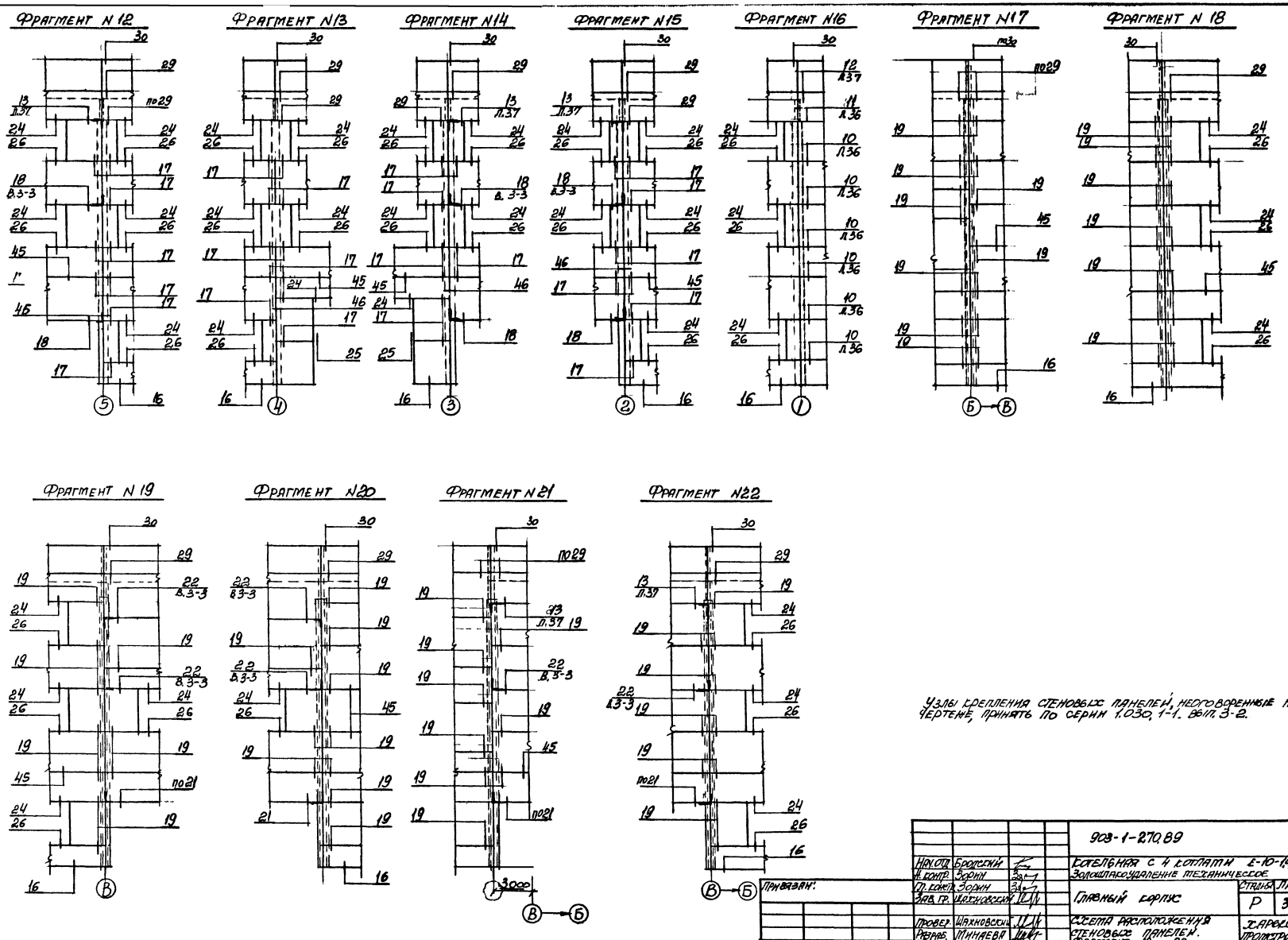

Узлы крепления стеновых панелей, неоговоренные на чертеже, принять по серии 1.030, 1-1. вып. 3-2.

				903-1-270.89		КЖ
Нач. отд.	Бродский			Котельная с 4 котлами Е-10-14Р		
Н. контр.	Зорин			Золошлакоудаление механическое		
Гл. контр.	Зорин			Главный корпус	Стадия	Лист	Листов
Зав. гр.	Шахновский				Р	34	
Провер.	Шахновский			Схема расположения стеновых панелей. Фрагмент 12...22	Харьковский Промстройниипроект		
Разраб.	Минаева						

Привязан:

Инв. №

Подпись и дата

Взам. инв. №

23935-08 36

Альбом 6

Фрагмент №23

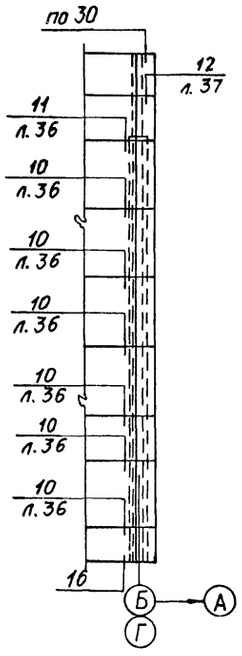

Фрагмент №28

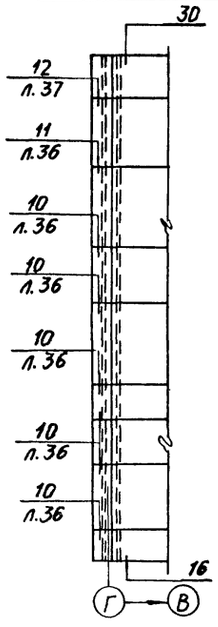

Фрагмент №29

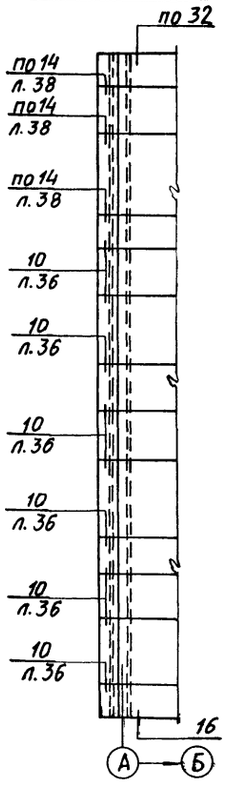

Фрагмент №24

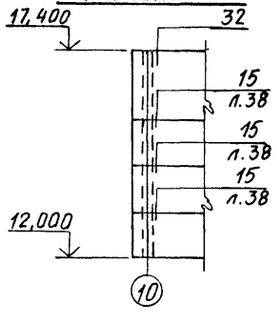

Фрагмент №26

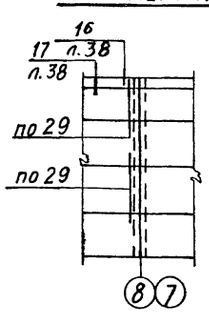

Фрагмент №25

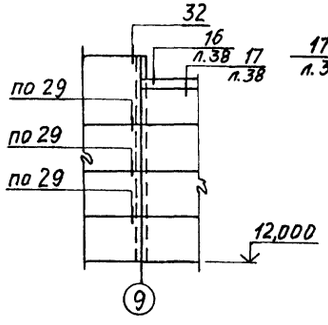

Фрагмент №27

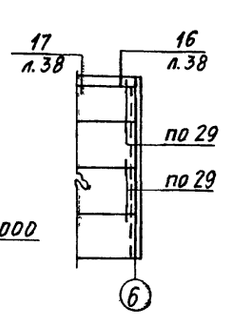

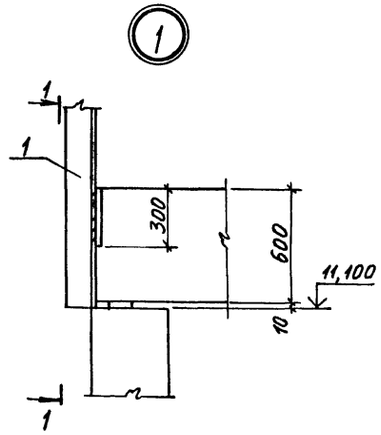

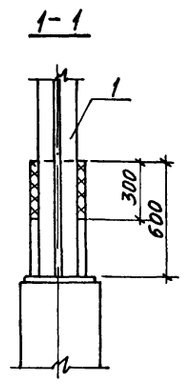

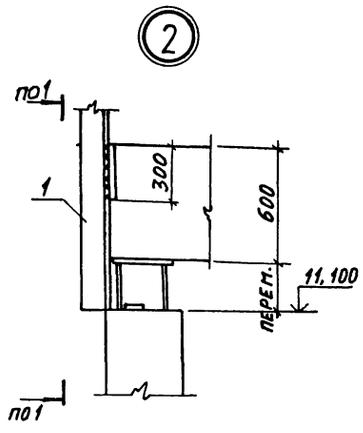

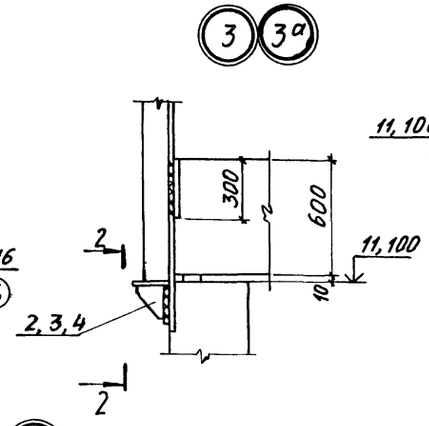

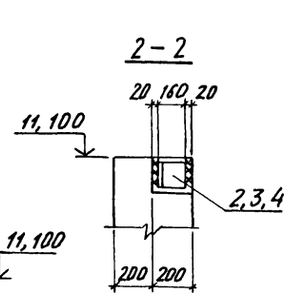

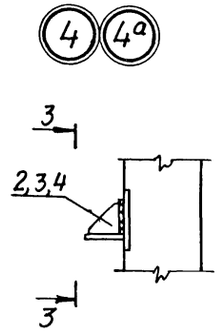

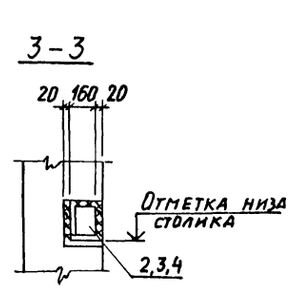

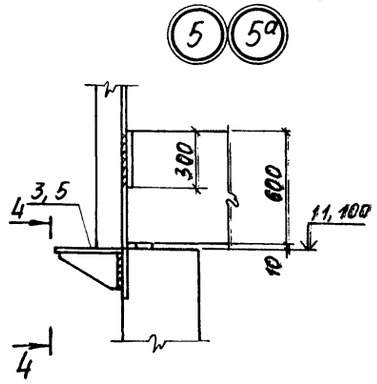

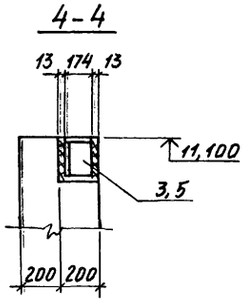

1. Узлы крепления стеновых панелей, неоговоренные на чертеже, принять по серии 1.030.1-1 Вып. 3-2.
2. Сварку производить по ГОСТ 5264-80, катет шва-6 мм, тип шва Н1.
3. Производство и приемку работ по сварке соединений соединительных изделий выполнить в соответствии с требованиями СНиП 3.03.01-87 „Несущие и ограждающие конструкции."

Привязан:

Инв. №

Нач.отд	Бродский		
Н.контр	Зорин		
Гл.конст	Зорин		
Зав.гр.	Шахновский		
Провер	Шахновский		
Разраб.	Минаева		

903-1-270.89 КЖ

Котельная с 4 котлами Е-10-1,4Р. Золошлакоудаление механическое

Главный корпус

Стадия	Лист	Листов
Р	35	

Схема расположения стеновых панелей. Фрагмент 23... 29.

Харьковский Промстройниипроект

Инв. № подл. | Подпись и дата | Взам. инв. №

Альбом 6

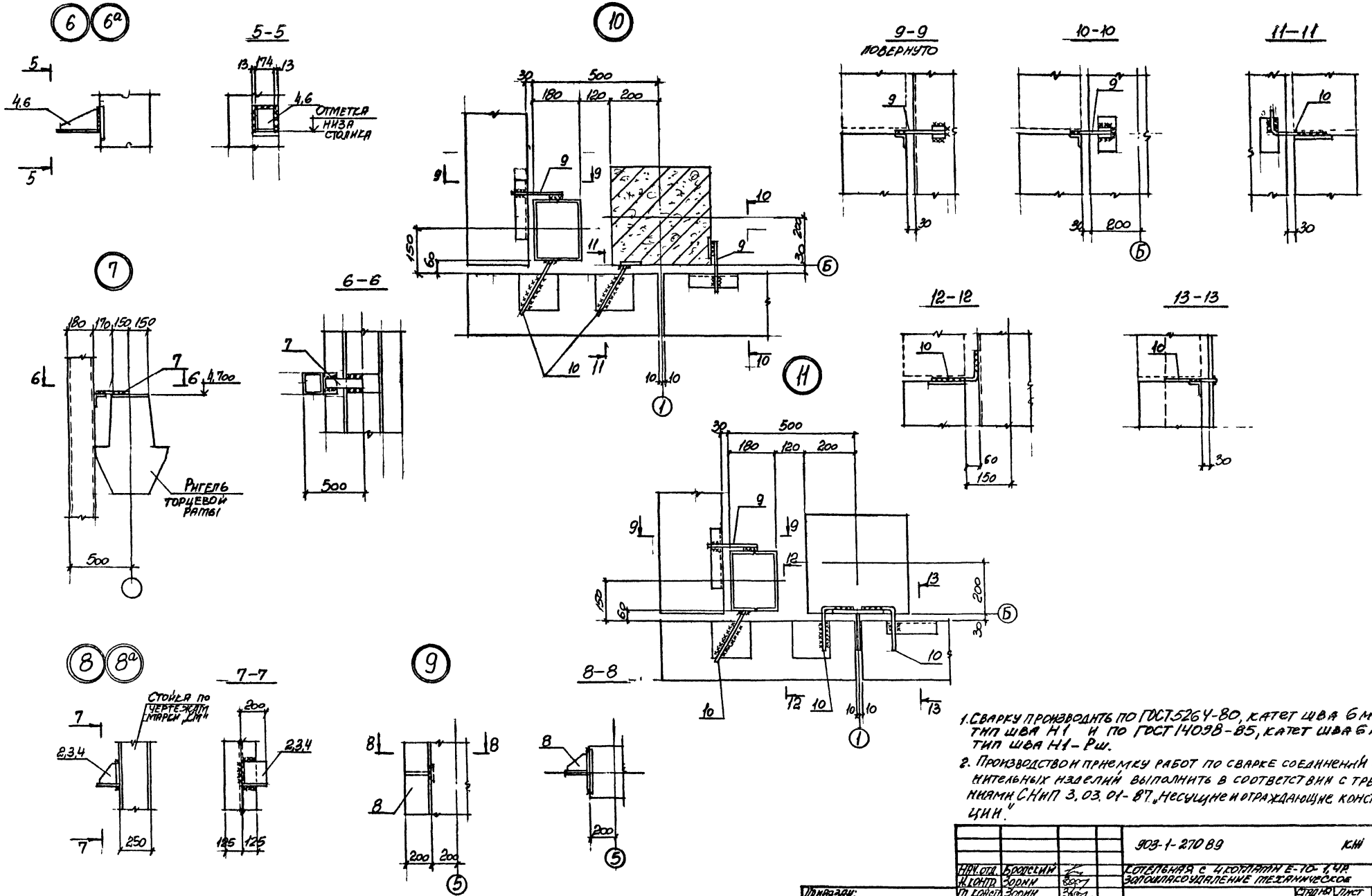

1. Сварку производить по ГОСТ 5264-80, катет шва 6 мм, тип шва Н1 и по ГОСТ 14098-85, катет шва 6 мм, тип шва Н1-Рш.
2. Производство и приемку работ по сварке соединений соединительных изделий выполнить в соответствии с требованиями СНиП 3.03.01-87 „Несущие и ограждающие конструкции".

			903-1-270 89	КМ
Нач. отд.	Бродский		Котельная с 4 котлами Е-10-1, 4Р. Золошлакоудаление механическое	
Н. контр.	Зорин			
Гл. констр.	Зорин		Главный корпус	Стадия: Р; Лист: 36; Листов:
Зав. гр.	Шахновский			
Провер.	Шахновский		Схема расположения стеновых панелей. Узел 6...11	Харьковский Промстройниипроект
Разраб.	Минаева			

Привязан:

Инв. №

Инв. № подл. | Подпись и дата | Взам. инв. №

23935-08 38

Альбом 6

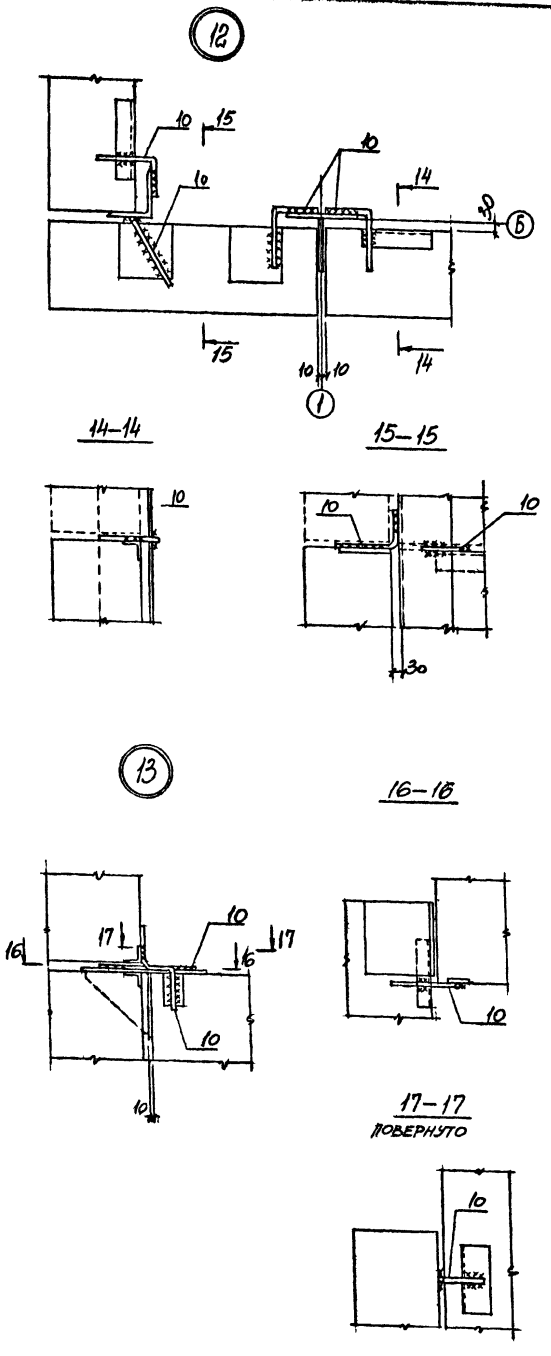

Спецификация узлов 1...13; 3а...6а; 8а

Марка, поз.	Обозначение	Наименование	Кол. t=20, t=30	Кол. t=40	Масса ед., кг	Примеч.
		Узел 1				
		Сборочные единицы				
1	1.030.1-1.4-1-040	Насадка НС1	1	1	82,0	
		Узел 2				
		Сборочные единицы				
1	1.030.1-1.4-040	Насадка НС1	1	1	82,0	
		Узел 3				
		Сборочные единицы				
2	903-1-270.89 КЖ.И-МС2/МС2а	Изделие соединительное МС2	1			
3	То же КЖ.И-МС3/МС3а	" МС3		1		
		Узел 3а				
		Сборочные единицы				
2	903-1-270.89 КЖ.И-МС2/МС2а	Изделие соединительное МС2	1			
4	То же КЖ.И-МС3/МС3а	" МС3а		1		
		Узел 4				
		Сборочные единицы				
2	903-1-270.89 КЖ.И-МС2/МС2а	Изделие соединительное МС2	1			
3	То же КЖ.И-МС3/МС3а	" МС3		1		
		Узел 4а				
		Сборочные единицы				
2	903-1-270.89 КЖ.И-МС2/МС2а	Изделие соединительное МС2	1			
4	То же КЖ.И-МС3/МС3а	" МС3а		1		
		Узел 5				
		Сборочные единицы				
3	903-1-270.89 КЖ.И-МС3/МС3а	Изделие соединительное МС3	1			
5	То же КЖ.И-МС4/МС4а	" МС4		1		
		Узел 5а				
		Сборочные единицы				
3	903-1-270.89 КЖ.И-МС3/МС3а	Изделие соединительное МС3а	1			
6	То же КЖ.И-МС4/МС4а	" МС4а		1		
		Узел 6				
		Сборочные единицы				
3	903-1-270.89 КЖ.И-МС3/МС3	Изделие соединительное МС3	1			
5	То же КЖ.И-МС4/МС4а	" МС4		1		

Марка, поз.	Обозначение	Наименование	Кол. t=20, t=30	Кол. t=40	Масса ед., кг	Примеч.
		Узел 6а				
		Сборочные единицы				
4	903-1-270.89 КЖ.И-МС3/МС3а	Изделие соединительное МС3а	1			
6	То же КЖ.И-МС4/МС4а	" МС4а		1		
		Узел 7				
		Сборочные единицы				
7	903-1-270.89 КЖ.И-МС5/МС6	Изделие соединительное МС5	1	1		
		Узел 8				
		Сборочные единицы				
2	903-1-270.89 КЖ.И-МС2/МС2а	Изделие соединительное МС2	1			
3	То же КЖ.И-МС3/МС3а	" МС3		1		
		Узел 8а				
		Сборочные единицы				
2	903-1-270.89 КЖ.И-МС2/МС2а	Изделие соединительное МС2	1			
4	То же КЖ.И-МС3/МС3а	" МС3а		1		
		Узел 9				
		Сборочные единицы				
8	903-1-270.89 КЖ.И-МС1	Изделие соединительное МС1	1	1		
		Узел 10				
		Сборочные единицы				
9	1.030.1-1.4-1-120	Деталь крепления Т3	2	2	0,4	
10	1.030.1-1.4-1-140	" Т8	2	2	0,5	
		Узел 11				
		Сборочные единицы				
9	1.030.1-1.4-1-120	Деталь крепления Т3	1	1	0,4	
10	1.030.1-1.4-1-140	" Т8	3	3	0,5	
		Узел 12				
		Сборочные единицы				
10	1.030.1-1.4-1-140	Деталь крепления Т8	4	4	0,5	
		Узел 13				
		Сборочные единицы				
10	1.030.1-1.4-1-140	Деталь крепления Т8	2	2	0,5	

1. Сварку производить по ГОСТ 14098-85, катет шва 6мм, тип шва Н1-Рш.
2. Производство и приёмку работ по сварке соединений соединительных изделий выполнить в соответствии с требованиями СНиП 3.03.01-87 „Несущие и ограждающие конструкции".

Нач. отд.	Бродский		
Н. контр.	Зорин		
Гл. конс.	Зорин		
Зав. гр.	Шахновский		
Провер.	Шахновский		
Разраб.	Минаева		

Привязан.

Инв. №

903-1-270.89 КЖ

Котельная с 4 котлами Е-10-14Р. Золошлакоудаление механическое

Главный корпус

Стадия	Лист	Листов
Р	37	

Схема расположения стеновых панелей узел 13; 13. Спецификация.

Харьковский Промстройниипроект

23935-08 39

Альбом 6

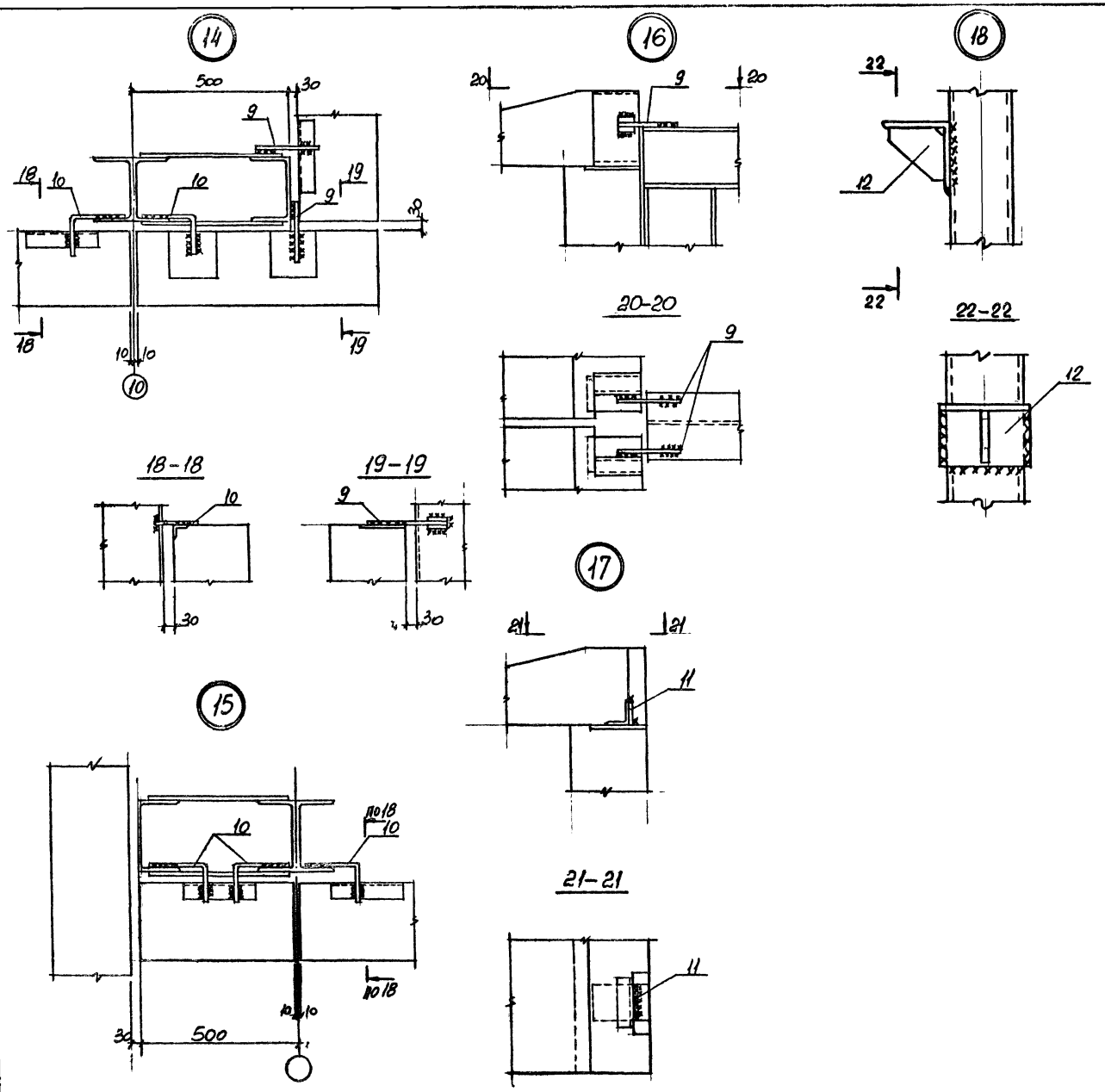

Спецификация узлов 14 ... 17

Марка, поз	Обозначение	Наименование	Кол.		Масса, ед. кг	Примеч.
			t=20 t=30	t=40		
		Узел 14				
		Сборочные единицы				
9	1.030.1-1.4-1-120	Деталь крепления ТЗ	2	2	0,4	
10	1.030.1-1.4-1-140	" ТВ	2	2	0,5	
		Узел 15				
		Сборочные единицы				
10	1.030.1-1.4-1-140	Деталь крепления ТВ	3	3	0,5	
		Узел 16				
		Сборочные единицы				
10	1.030.1-1.4-1-120	Деталь крепления ТЗ	2	2	0,4	
		Узел 17				
		Сборочные единицы				
11	903-1-270.89 КМ,Н-мс 5 мс 6	Изделие соединительное				
		мс 6	1	1	0,44	
		Узел 18				
		Сборочные единицы				
12	1.030.1-1.4-1-060-03	Консоль опорная ФК2		1	17,9	
	-05	" ФК 3	1		15,5	

1. Сварку производить по ГОСТ 5264-80, катет шва 6мм, тип шва Н1 и по ГОСТ 14098-85, катет шва 6мм, тип шва Н1-Рш.
2. Производство и приемку работ по сварке соединений соединительных изделий выполнять в соответствии с требованиями СНиП 3 03.01-87 „Несущие и ограждающие конструкции."

			903-1-270.89	КМ
Нач. отд.	Бродский		Котельная с 4 котлами Е-10-1 ЧР. Золошлакоудаление механическое	
Н. контр.	Зорин			
Гл. конс.	Зорин		Главный корпус	Стадия: Р; Лист: 38; Листов:
Зав. гр.	Шахновский			
Провер.	Шахновский		Схема расположения стеновых панелей. Узел 14...18	Харьковский Промстройниипроект
Разраб.	Минаева			

Привязан:

Инв. №

Инв. № подл. | Подпись и дата | Взам. инв. №

Альбом 6

Марка	Обозначение	Наименование	Кол.	Масса, ед, кг	Примечание
		t=-20°			
ПС1	1.030.1-1.1-1 04-05	ПС60.9.2.0-2Л-47	8	1420	
ПС2	903-1-270.89 КЖИ-ПС2,ПС19	ПС2	46	700	
ПС3	1.030.1-1.1-1 05	ПС60.12.2.0-2Л-48	22	1880	
ПС4	1.030.1-1.1-1 05	ПС60.12.2.0-2Л-32	3	1880	
ПС5	1.030.1-1.1-1 07-01	ПС60.18.2.0-3Л-47	14	2830	
ПС6	1.030.1-1.1-1 07-01	ПС60.18.2.0-3Л-50	10	2830	
ПС7	1.030.1-1.1-1 04-05	ПС60.9.2.0-2Л-31	22	1420	
ПС8	903-1-270.89 КЖИ-ПС8...ПС10	ПС8	2	1660	
ПС9	" КЖИ-ПС8...ПС10	ПС9	5	3280	
ПС10	" КЖИ-ПС8...ПС10	ПС10	2	2200	
ПС11	" КЖИ-ПС11,ПС15	ПС11	1	2830	
ПС12	1.030.1-1.1-1 07-01	ПС60.18.2.0-3Л-48	2	2830	
ПС13	1.030.1-1.1-1 07-01	ПС60.18.2.0-2Л-31	3	2830	
ПС14	1.030.1-1.1-1 05	ПС60.12.2.0-2Л-31	19	1880	
ПС15	903-1-270.89 КЖИ-ПС11,ПС15	ПС15	6	1880	
ПС16	" КЖИ-ПС16	ПС16	5	2900	
ПС17	1.030.1-1.1-1 03-04	ПС30.18.2.0-6Л-57	9	1420	
ПС18	1.030.1-1.1-1 04-06	ПС60.9.2.0-6Л-35	3	1440	
ПС19	903-1-270.89 КЖИ-ПС2,ПС19	ПС19	4	470	
ПС20	1.030.1-1.1-1 01-09	ПС30.12.2.0-6Л-57	3	940	
ПС21	1.030.1-1.1-1 61	2ПС12.18.2.0-Л-59	16	560	
ПС22	903-1-270.89 КЖИ-ПС22	ПС22	4	2830	
ПС23	" КЖИ-ПС23	ПС23	1	2900	
ПС24	1.030.1-1.2-1.6.00-01	ПК60.7	3	1300	
ПС25	903-1-270.89 КЖИ ПС25, ПС28,ПС32	ПС25	2	2070	
ПС26	1.030.1-1.1-1 59-02	2ПС6.18.3.0-Л-60	16	410	
ПС27	1.030.1-1.1-1 61-02	2ПС12.18.3.0-Л-59	20	810	
ПС28	903-1-270.89 КЖИ ПС25, ПС28,ПС32	ПС28	2	2830	
ПС29	" КЖИ-ПС29	ПС29	1	1570	
ПС30	1.030.1-1.1-1 04-11	ПС60.9.3.0-6Л-31	7	2070	
ПС31	1.030.1-1.1-1 07-08	ПС60.18.3.0-2Л-32	2	4100	
ПС32	903-1-270.89 КЖИ ПС25, ПС28,ПС32	ПС32	4	1880	
ПС33	" КЖИ-ПС33,ПС34	ПС33	4	2830	
ПС34	" КЖИ-ПС39,ПС34	ПС34	4	2730	
ПС35	1.030.1-1.1-1 07-08	ПС60.18.3.0-2Л-31	1	4100	
ПС36	1.030.1-1.1-1 04-06	ПС60.12.3.0-3Л-31	1	2730	
ПС37	903-1-270.89 КЖИ ПС37, ПС39,ПС40	ПС37	1	1420	
ПС38	" КЖИ-ПС38,ПС47	ПС38	2	2900	
ПС39	" КЖИ-ПС37, ПС39,ПС40	ПС39	1	2370	
ПС40	" КЖИ-ПС37, ПС39,ПС40	ПС40	1	2830	
ПС41	1.030.1-1.1-1 57-13	2ПС3.21.3.0-Л-3	2	240	
ПС42	1.030.1-1.1-1 01-09	ПС30.12.2.0-6Л-32	8	940	
ПС43	1.030.1-1.1-1 03-04	ПС30.18.2.0-6Л-53	18	1420	

Марка	Обозначение	Наименование	Кол.	Масса, ед, кг	Примечание
ПС44	1.030.1-1.1-1 03-04	ПС30.18.2.0-6Л-32	1	1420	
ПС45	1.030.1-1.1-1 01-04	ПС30.9.2.0-6Л-53	1	710	
ПС46	903-1-270.89 КЖИ-ПС46,ПС49	ПС46	2	1450	
ПС47	" КЖИ-ПС38,ПС47	ПС47	2	2300	
ПС48	1.030.1-1.1-1 61-05	2ПС12.21.2.5-Л-59	3	800	
ПС49	903-1-270.89 КЖИ-ПС46,ПС49	ПС49	2	1920	
ПС50	" КЖИ-ПС50	ПС50	1	1760	
БЛ1	903-1-270.89 КЖИ-БЛ1...БЛ6	БЛ1	6	0.13	
БЛ2	"	БЛ2	16	0.25	
БЛ3	"	БЛ3	8	0.17	
БЛ4	"	БЛ4	2	0.22	
БЛ5	"	БЛ5	4	0.44	
БЛ6	"	БЛ6	2	0.3	
БЛ7	903-1-270.89 КЖИ-БЛ7,БЛ8	БЛ7	3	0.16	
БЛ8	"	БЛ8	1	0.25	
		t=-30°			
ПС1	1.030.1-1.1-1 04-08	ПС60.9.2.5-2Л-47	8	1740	
ПС2	903-1-270.89 КЖИ-ПС2,ПС19	ПС2	46	860	
ПС3	1.030.1-1.1-1 05-03	ПС60.12.2.5-3Л-48	22	2310	
ПС4	1.030.1-1.1-1 05-03	ПС60.12.2.5-3Л-32	3	2310	
ПС5	1.030.1-1.1-1 07-05	ПС60.18.2.5-2Л-47	14	3460	
ПС6	1.030.1-1.1-1 07-05	ПС60.18.2.5-3Л-50	10	3460	
ПС7	1.030.1-1.1-1 04-08	ПС60.9.2.5-2Л-31	22	1740	
ПС8	903-1-270.89 КЖИ-ПС8...ПС10	ПС8	2	1660	
ПС9	" КЖИ-ПС8...ПС10	ПС9	5	3280	
ПС10	" КЖИ-ПС8...ПС10	ПС10	2	2200	
ПС11	" КЖИ-ПС11,ПС15	ПС11	1	3460	
ПС12	1.030.1-1.1-1 07-05	ПС60.18.2.5-3Л-48	2	3460	
ПС13	1.030.1-1.1-1 07-05	ПС60.18.2.5-2Л-31	3	3460	
ПС14	1.030.1-1.1-1 05-03	ПС60.12.2.5-2Л-31	19	2310	
ПС16	903-1-270.89 КЖИ-ПС11,ПС15	ПС15	6	2310	
ПС16	" КЖИ-ПС16	ПС16	5	3500	
ПС17	1.030.1-1.1-1 03-05	ПС30.18.2.5-6Л-57	9	1740	
ПС18	1.030.1-1.1-1 04-10	ПС60.9.2.5-6Л-35	3	1760	
ПС19	903-1-270.89 КЖИ-ПС2,П19	ПС19	4	570	
ПС20	1.030.1-1.1-1 01-10	ПС30.12.2.5-6Л-57	3	1150	
ПС21	1.030.1-1.1-1 61-01	2ПС12.18.2.5-Л-59	16	690	
ПС22	903-1-270.89 КЖИ-ПС22	ПС22	4	3460	
ПС23	" КЖИ-ПС23	ПС23	1	3500	
ПС24	1.030.1-1.2-1 6.00-01	ПК60.7-Л	3	1300	
ПС25	903-1-270.89 КЖИ ПС25 ПС28,ПС32	ПС25	2	1740	

Марка	Обозначение	Наименование	Кол.	Масса, ед, кг	Примечание
ПС26	1.030.1-1.1-1 59-03	2ПС6.18.3.5-Л-60	16	470	
ПС27	1.030.1-1.1-1 61-03	2ПС12.18.3.5-Л-59	20	940	
ПС28	903-1-270.89 КЖИ-ПС25, ПС26,ПС32	ПС28	2	4760	
ПС29	" КЖИ-ПС29	ПС29	1	1970	
ПС30	1.030.1-1.1-1 04-12	ПС60.9.3.5-6Л-31	7	2390	
ПС31	1.030.1-1.1-1 07-10	ПС60.18.3.5-6Л-32	2	4760	
ПС32	903-1-270.89 КЖИ-ПС26, ПС28,ПС32	ПС32	4	3180	
ПС33	" КЖИ-ПС33,ПС34	ПС33	4	4760	
ПС34	" КЖИ-ПС33,ПС34	ПС34	4	3180	
ПС35	1.030.1-1.1-1 07-10	ПС60.18.3.5-6Л-31	1	4760	
ПС36	1.030.1-1.1-1 05-08	ПС60.12.3.5-6Л-31	1	3180	
ПС37	903-1-270.89 КЖИ-ПС37 ПС32,ПС40	ПС37	1	2390	
ПС38	" КЖИ-ПС38,ПС47	ПС38	2	3400	
ПС39	" КЖИ-ПС37, ПС39 ПС40	ПС39	1	3960	
ПС40	" КЖИ-ПС37, ПС39,ПС40	ПС40	1	4760	
ПС41	1.030.1-1.1-1 57-14	2ПС3.21.3.5-Л-3	2	270	
ПС42	1.030.1-1.1-1 01-10	ПС30.12.2.5-6Л-32	8	1150	
ПС43	1.030.1-1.1-1 03-05	ПС30.18.2.5-6Л-53	18	1740	
ПС44	1.030.1-1.1-1 03-05	ПС30.18.2.5-6Л-32	1	1740	
ПС45	1.030.1-1.1-1 01-05	ПС30.9.2.5-6Л-53	7	870	
ПС46	903-1-270.89 КЖИ-ПС46,ПС49	ПС46	2	1760	
ПС47	" КЖИ-ПС38,ПС47	ПС47	2	2700	
ПС48	1.030.1-1.1-1 61-06	2ПС12.21.3.0-Л-59	3	950	
ПС49	903-1-270.89 КЖИ-ПС46,ПС49	ПС49	2	2340	
ПС50	" КЖИ-ПС50	ПС50	1	2070	
БЛ1	903-1-270.89 КЖИ-БЛ1...БЛ6	БЛ1	6	0.17	
БЛ2	"	БЛ2	16	0.34	
БЛ3	"	БЛ3	8	0.23	
БЛ4	"	БЛ4	2	0.27	
БЛ5	"	БЛ5	4	0.54	
БЛ6	"	БЛ6	2	0.36	
БЛ7	903-1-270.89 КЖИ-БЛ7,БЛ8	БЛ7	3	0.22	
БЛ8	"	БЛ8	1	0.33	

Взам. инв. №

Подпись и дата

Инв. № подл.

Привязан:

Инв. №

Нач.отд.	Бродский	Подпись	
Н.контр.	Зорин	"	
Гл.конст.	Зорин	"	
Зав.гр.	Шахновский	"	
Провер.	Шахновский	"	
Разраб.	Минаева	"	

903-1-270.89 КЖ

Котельная с 4 котлами Е-10-1,4Р
Золошлакоудаление механическое

Главный корпус

Стадия	Лист	Листов
Р	39	

Спецификация стеновых панелей из легкого бетона (начало).

Харьковский ПРОМСТРОЙНИИПРОЕКТ

Пров. [illegible] 24.11.89г Кон. [illegible]

Альбом 6

Марка	Обозначение	Наименование	Кол.	Масса ед., кг	Примечание
		t=-40°			
ПС1	1.030.1-1.1-1 04-11	ПС60.9.3,0-6А-47	8	2070	
ПС2	903-1-270.89 КЖИ-ПС2,ПС19	ПС2	46	1080	
ПС3	1.030.1-1.1-1 05-06	ПС60.12.3,0-3А-48	22	2730	
ПС4	1.030.1-1.1-1 05-06	ПС60.12.3,0-3А-32	3	2730	
ПС5	1.030.1-1.1-1 07-08	ПС60.18.3,0-2А-47	14	4100	
ПС6	1.030.1-1.1-1 07-08	ПС60.18.3,0-2А-50	10	4100	
ПС7	1.030.1-1.1-1 04-11	ПС60.9.3,0-6А-31	22	2070	
ПС8	903-1-270.89 КЖИ-ПС8...ПС10	ПС8	2	1960	
ПС9	" КЖИ-ПС8...ПС10	ПС9	5	2580	
ПС10	" КЖИ-ПС8...ПС10	ПС10	2	3820	
ПС11	" КЖИ-ПС11,ПС15	ПС11	1	4100	
ПС12	1.030.1-1.1-1 07-08	ПС60.18.3,0-2А-48	2	4100	
ПС13	1.030.1-1.1-1 07-08	ПС60.18.3,0-2А-31	3	4100	
ПС14	1.030.1-1.1-1 05-06	ПС60.12.3,0-3А-31	19	2730	
ПС15	903-1-270.89 КЖИ-ПС11,ПС15	ПС15	6	2730	
ПС16	" КЖИ-ПС16	ПС16	5	4120	
ПС17	1.030.1-1.1-1 03-06	ПС30.18.3,0-6А-57	9	2050	
ПС18	1.030.1-1.1-1 04-11	ПС60.9.3,0-6А-35	3	2070	
ПС19	903-1-270.89 КЖИ-ПС2,ПС19	ПС19	4	680	
ПС20	1.030.1-1.1-1 01-11	ПС30.12.3,0-6А-57	3	1370	
ПС21	1.030.1-1.1-1 61-02	2ПС12.18.3,0-А-59	16	810	
ПС22	903-1-270.89 КЖИ-ПС22	ПС22	4	4100	
ПС23	"	ПС23	1	4120	
ПС24	1.030.1-1.2-16.00-01	ПК60.7-А	3	1300	
ПС25	903-1-270.89 КЖИ-ПС25,ПС28,ПС32	ПС25	2	2070	
ПС26	1.030.1-1.1-1 59-04	2ПС6.18.4,0-А-60	16	530	
ПС27	1.030.1-1.1-1 61-04	2ПС12.18.4,0-А-59	20	1070	
ПС28	903-1-270.89 КЖИ-ПС23,ПС28,ПС32	ПС28	2	5390	
ПС29	" КЖИ-ПС29	ПС29	1	2360	
ПС30	1.030.1-1.1-1 04-13	ПС60.9.4,0-6А-31	7	2710	
ПС31	1.030.1-1.1-1 07-11	ПС60.18.4,0-6А-32	2	5390	
ПС32	903-1-270.89 КЖИ-ПС25,ПС28,ПС32	ПС32	4	3600	
ПС33	" КЖИ-ПС33,ПС34	ПС33	4	5390	
ПС34	" КЖИ-ПС33,ПС34	ПС34	4	3600	
ПС35	1.030.1-1.1-1 07-11	ПС60.18.4,0-6А-31	1	5390	
ПС36	1.030.1-1.1-1 05-09	ПС60.12.4,0-6А-31	1	3600	
ПС37	903-1-270.89 КЖИ-ПС37,ПС39,ПС40	ПС37	1	2710	
ПС38	" КЖИ-ПС38,ПС47	ПС38	2	3900	
ПС39	" КЖИ-ПС37,ПС39,ПС40	ПС39	1	4490	
ПС40	" КЖИ-ПС37,ПС39,ПС40	ПС40	1	5390	
ПС41	1.030.1-1.1-1 57-15	2ПС3.21.4,0-А-3	2	310	
ПС42	1.030.1-1.1-1 01-11	ПС30.12.3,0-6А-32	8	1370	
ПС43	1.030.1-1.1-1 03-06	ПС30.18.3,0-6А-53	18	2050	
ПС44	1.030.1-1.1-1 03-06	ПС30.18.3,0-6А-32	1	2050	
ПС45	1.030.1-1.1-1 01-06	ПС30.9.3,0-6А-53	7	1030	
ПС46	903-1-270.89 КЖИ-ПС46,ПС49	ПС46	2	2070	
ПС47	" КЖИ-ПС38,ПС47	ПС47	2	3100	
ПС48	1.030.1-1.1-1 61-07	2ПС12.21.3,5-А-59	3	1100	
ПС49	903-1-270.89 КЖИ-ПС46,ПС49	ПС49	1	2740	
ПС50	" КЖИ-ПС50	ПС50	1	2390	
БЛ1	903-1-270.89 КЖИ БЛ1...БЛ7	БЛ1	6	0,22	
БЛ2	"	БЛ2	16	0,44	
БЛ3	"	БЛ3	8	0,3	
БЛ4	"	БЛ4	2	0,32	
БЛ5	"	БЛ5	4	0,66	
БЛ6	"	БЛ6	2	0,44	
БЛ7	" КЖИ-БЛ7, БЛ8	БЛ7	3	0,3	
БЛ8	" КЖИ-БЛ7, БЛ8	БЛ8	1	0,43	

Марка	Обозначение	Наименование	Кол.	Масса ед., кг	Примечание
МС5	903-1-270.89 КЖИ-МС5,МС6	МС5	8	7,3	
МС6	" КЖИ-МС5,МС6	МС6	4	0,44	
ФС2	1.030.1-1.4-1-060-03	ФС2	4	17,9	
ФС3	" -05	ФС3	4	15,5	

Спецификация деталей крепления и соединительных изделий

Марка	Обозначение	Наименование	Кол.	Масса ед., кг	Примечание
НС1	1.030.1-1.4-2	Насадка НС1	14	82,0	
Т3	1.030.1-1.4-1-120	Т3	352	0,4	
Т8	1.030.1-1.4-1-140	Т8	376	0,5	
Т17	1.030.1-1.4-1-220	Т17	12	0,3	
Т18	1.030.1-1.4-1-220-01	Т18	16	0,4	
Т24	1.030.1-1.4-1-240	Т24	36	1,1	
ПО3.22	1.030.1-1.3-1-455	ПО3.22	207	0,7	
Лист	1.030.1-1.3-1-453	-8х20х60	12	0,7	
Лист	1.030.1-1.3-1-456	-8х140х140	10	1,2	
Болт	ГОСТ 7798-70*	Болт М12 ℓ=60	40	0,07	
Гайка	ГОСТ 5915-70*	Гайка М12	40	0,02	
Шайба	ГОСТ 11371-78*	Шайба М12	40	0,006	
МС1	903-1-270.89 КЖИ-МС1	МС1	1	677,9	
МС2	" КЖИ-МС2	МС2	22	5,8	
МС3	" КЖИ-МС3,МС3а	МС3	13	16,6	
МС3а	" КЖИ-МС3,МС3а	МС3а	15	16,6	
МС4	" КЖИ-МС4,МС4а	МС4	3	27,5	
МС4а	" КЖИ-МС4,МС4а	МС4а	3	27,5	

Инв. № подл. | Подпись и дата | Взам. инв. №

Привязан:

Инв. №

				903-1-270.89	КЖ
Нач.отд.	Брожский			Котельная с 4 котлами Е-10-1,4Р. Золошлакоудаление механическое	
Н.контр.	Зорин				
Гл.конс.	Зорин				
Зав.гр.	Шаховской			Главный корпус	Стадия: Р; Лист: 40; Листов:
Провер.	Шаховской			Спецификация стеновых панелей из легкого бетона (оконные)	Харьковский Промстройниипроект
Разраб.	Маняева				

Альбом 6

Схема расположения стеновых панелей в осях "1"... "10"

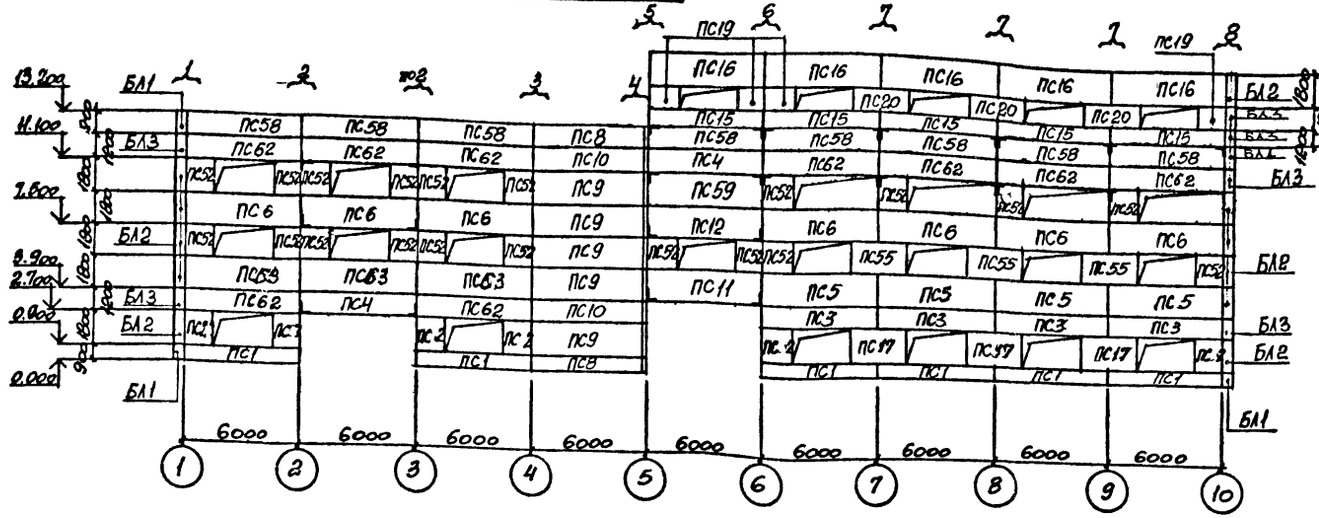

Схема расположения стеновых панелей в рядах "А"... "Г"

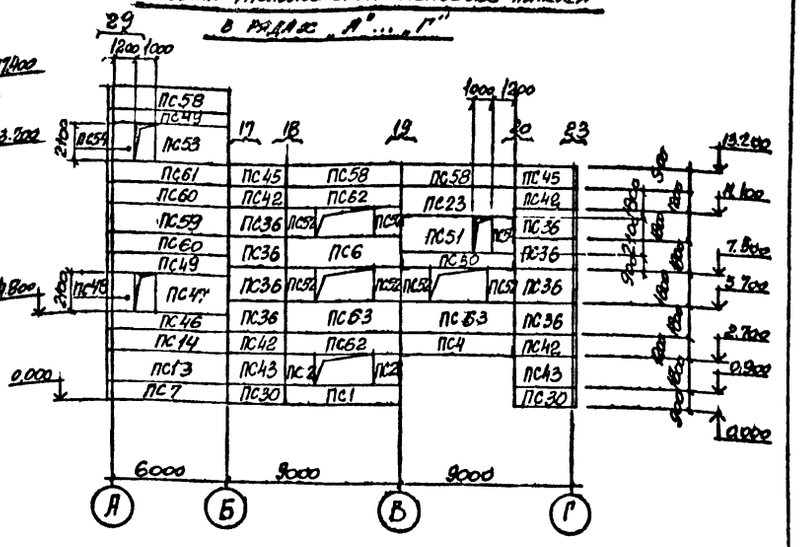

Схема расположения стеновых панелей в осях "10"... "1"

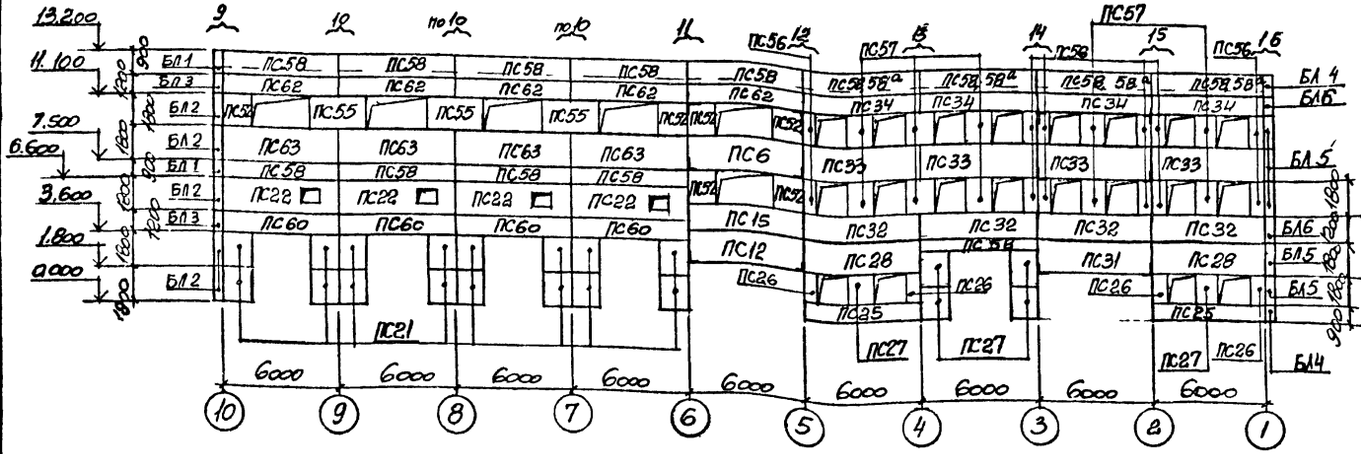

Схема расположения стеновых панелей в рядах "Г"... "А"

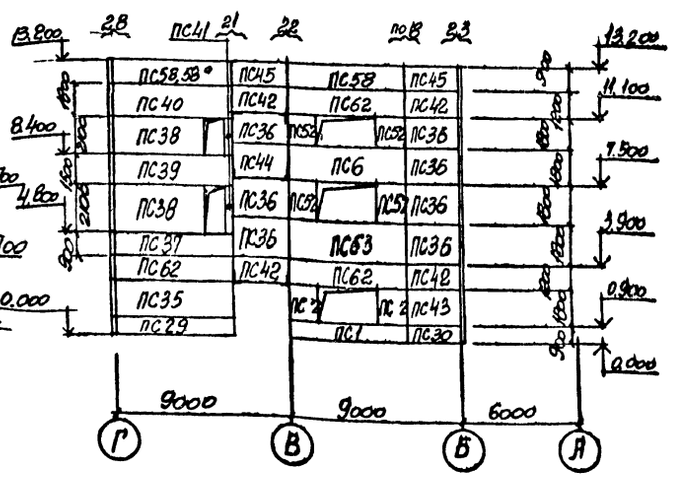

Фрагменты фасадов см. на листах 33...35.

Схема расположения стеновых панелей в осях "10"... "6" с отм. 12.000

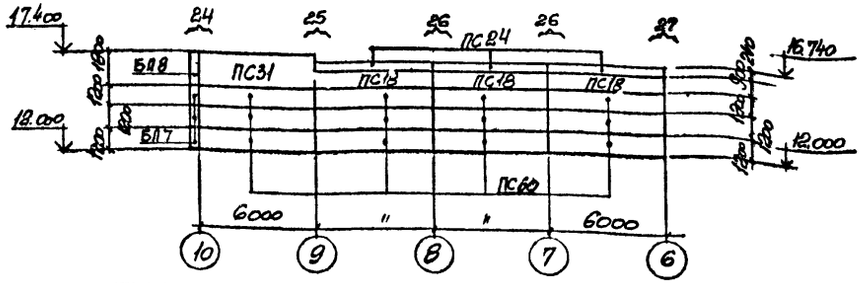

Привязан:

Инв. №

		909-1-270.89	КЖС
Нач. отд.	Бродский	Котельная 6 МВт котлами Е-10-1,4ГМ Электрооборудование технологическое	
Н. контр.	Зорин		
Гл. конст.	Зорин		
ГИП	Высоцкий	Типовой корпус	Стадия: Р; Лист: 41; Листов:
Провер.	Шереховский	Схема расположения стеновых панелей на арматура	Гарьковский промэлектропроект
Разраб.	Тимашева		

Инв. № подл. | Подпись и дата | Взам. инв. №

Альбом 6

Марка	Обозначение	Наименование	Кол.	Масса ед., кг	Примечание
		t=-20°			
ПС1	1.030.1-1.1-1 04-05	ПС60.9.20-2А-47	8	1420	
ПС2	903-1-270.89 КЖИ-ПС2, ПС2а	ПС2	10	700	
ПС3	1.030.1-1.1-1 05	ПС60.12.20-2А-48	4	1880	
ПС4	903-1-270.89 КЖИ-ПС4А, ПС15А, ПС16А	ПС4-А	3	1383	
ПС5	1.030.1-1.1-1 07-01	ПС60.18.20-3А-47	4	2830	
ПС6	110-85.1-070-03	ПС60.18.20-А-7	10	2089	
ПС7	1.030.1-1.1-1 04-05	ПС60.9.20-2А-31	1	1420	
ПС8	903-1-270.89 КЖИ-ПС8...ПС10	ПС8	2	1660	
ПС9	" КЖИ-ПС8...ПС10	ПС9	5	3280	
ПС10	" КЖИ-ПС8...ПС10	ПС10	2	2200	
ПС11	" КЖИ-ПС11, ПС15	ПС11	1	2830	
ПС12	" КЖИ-ПС14А, ПС12А, ПС15А, ПС16А	ПС12-А	2	2084	
ПС13	1.030.1-1.1-1 07-01	ПС60.18.20-2А-31	1	2830	
ПС14	" 05	ПС60.12.20-2А-31	1	1880	
ПС15	903-1-270.89 КЖИ-ПС14А, ПС12А, ПС15, ПС16А	ПС15-А	5	1383	
ПС16	"	ПС16-А	6	2084	
ПС17	1.030.1-1.1-1 03-04	ПС30.18.20-6А-57	3	1420	
ПС18	903-1-270.89 КЖИ-ПС18А, ПС19А	ПС18-А	3	1039	
ПС19	" КЖИ-ПС18А, ПС19А	ПС19-А	4	349	
ПС20	110-85.1-170	ПС30.12.20-А-17	3	700	
ПС21	1.030.1-1.1-1 61	2ПС12.18.20-Л-59	16	560	
ПС22	903-1-270.89 КЖИ-ПС22-А, ПС23-А	ПС22-А	4	2079	
ПС23	" КЖИ-ПС22-А, ПС23-А	ПС23-А	1	2079	
ПС24	1.030.1-1.2-16.00-01	ПС60.7-1	3	1300	
ПС25	903-1-270.89 КЖИ-ПС25, ПС28, ПС30	ПС25	2	2070	
ПС26	1.030.1-1.1-1 59-02	2ПС6.18.30-Л-60	4	410	
ПС27	" 61-08	2ПС18.30-Л-59	6	810	
ПС28	110-85.1-120-06	ПС60.18.20-А-12	2	2086	
ПС29	1.030.1-1.1-1 04-11	ПС60.9.30-6А-31	1	2070	
ПС30	" 01-04	ПС30.9.20-6А-53	3	710	
ПС31	903-1-270.89 КЖИ-ПС31-А, ПС42-А	ПС31-А	2	2079	
ПС32	110-85.1-110-06	ПС60.18.20-А-11	4	2086	
ПС33	903-1-270.89 КЖИ-ПС33-А, ПС49-А	ПС33-А	4	2092	
ПС34	110-85.1-120	ПС60.9.20-А-12	4	1041	
ПС35	1.030.1-1.1-1 07-08	ПС60.18.30-2А-31	1	4100	
ПС36	110-85.1-030-06	ПС30.18.20-А-3	15	1038	
ПС37	903-1-270.89 КЖИ-ПС37-А, ПС61-А	ПС37-А	1	1034	
ПС38	" КЖИ-ПС38-А, ПС39-А	ПС38-А	2	1951	
ПС39	" КЖИ-ПС39-Я, ПС40-Я	ПС39-А	1	1749	
ПС40	" КЖИ-ПС39-Я, ПС40-Я	ПС40-А	1	2079	
ПС41	" КЖИ-ПС41-Я, ПС44-Я	ПС41-А	2	1260	
ПС42	" КЖИ-ПС31-А, ПС42-А	ПС42-А	8	822	
ПС43	1.030.1-1.1-1 03-04	ПС30.18.20-6А-53	3	1420	
ПС44	903-1-270.89 КЖИ-ПС41-Я, ПС44-Я	ПС44-А	1	1044	
ПС45	110-85.1-030	ПС30.9.20-А-3	4	517	
ПС46	903-1-270.89 КЖИ-ПС46, ПС48	ПС46	1	1450	
ПС47	" КЖИ-ПС38, ПС47	ПС47	1	2300	
ПС48	1.030.1-1.1-1 61-05	2ПС12.21.25-Л-58	1	800	
ПС49	903-1-270.89 КЖИ-ПС33-А, ПС49-А	ПС49-А	2	1383	
ПС50	" КЖИ-ПС50-Я, ПС52-Я	ПС50-А	1	1034	
ПС51	КЖИ-ПС51-А	ПС51-А	1	1596	
ПС52	КЖИ-ПС50-Я, ПС52-Я	ПС52-А	36	520	
ПС53	" КЖИ-ПС31-А, ПС53-А	ПС53-А	1	1576	
ПС54	110-85.1-190-03	2ПС12.21.20-А-19	2	800	
ПС55	110-85.1-170-03	ПС30.18.20-Л-17	6	1044	
ПС56	" 200-03	ПС6.18.20-1-20	12	243	
ПС57	" 190-03	ПС12.18.20-А-19	10	422	
ПС58	" 010	ПС60.9.20-А-1	27	1034	
ПС59	" 010-06	ПС60.18.20-А-1	2	2079	
ПС60	" 010-03	ПС60.12.20-А-1	18	1432	
ПС61	903-1-270.89 КЖИ-ПС37-А, ПС61-А	ПС61-А	1	1034	
ПС62	110-85.1-090-03	ПС60.12.20-А-9	19	1388	
ПС63	" 080-06	ПС60.18.20-А-8	10	2084	
БЛ1	903-1-270.89 КЖИ-БЛ1...БЛ6	БЛ1	6	130	
БЛ2	"	БЛ2	16	250	
БЛ3	"	БЛ3	8	170	
БЛ4	"	БЛ4	2	220	
БЛ5	"	БЛ5	5	440	
БЛ7	903-1-270.89 КЖИ БЛ7, БЛ8	БЛ7	3	160	
БЛ8	"	БЛ8	1	250	
БЛ6	903-1-270.89 КЖИ-БЛ1...БЛ6	БЛ6	2	290	
		t=-30°			
ПС1	1.030.1-1.1-1 04-08	ПС60.9.25-2А-47	8	1740	
ПС2	903-1-270.89 КЖИ-ПС2, ПС2а	ПС2	10	860	
ПС3	1.030.1-1.1-1 05-03	ПС60.12.25-3А-48	4	2310	
ПС4	903-1-270.89 КЖИ-ПС4А, ПС12А, ПС15А, ПС16А	ПС4-А	3	1383	
ПС5	1.030.1-1.1-1 07-05	ПС60.18.25-2А-47	4	3460	
ПС6	110-85.1-070-08	ПС60.18.20-А-7	10	2089	
ПС7	1.030.1-1.1-1 04-08	ПС60.9.25-2А-31	1	1740	
ПС8	903-1-270.89 КЖИ-ПС8...ПС10	ПС8	2	1660	
ПС9	" КЖИ-ПС8...ПС10	ПС9	5	3280	
ПС10	" КЖИ-ПС8...ПС10	ПС10	2	2200	
ПС11	" КЖИ-ПС11, ПС15	ПС11	1	3460	
ПС12	" КЖИ-ПС14А, ПС12А, ПС15А, ПС16А	ПС12-А	2	2084	

Марка	Обозначение	Наименование	Кол.	Масса ед., кг	Примечание
ПС13	1.030.1-1.1-1 07-05	ПС60.18.25-2А-31	1	3460	
ПС14	" 05-03	ПС60.12.25-2А-31	1	2310	
ПС15	903-1-270.89 КЖИ-ПС4А, ПС12А, ПС15А, ПС16А	ПС15-А	5	1383	
ПС16	"	ПС16-А	6	2084	
ПС17	1.030.1-1.1-1 03-05	ПС30.18.25-6А-57	3	1740	
ПС18	903-1-270.89 КЖИ-ПС18А, ПС19А	ПС18-А	3	1039	
ПС19	" КЖИ-ПС18А, ПС19А	ПС19-А	4	349	
ПС20	110-85.1-170	ПС30.12.20-А-17	3	700	
ПС21	1.030.1-1.1-1 61-01	2ПС12.18.25-Л-59	16	690	
ПС22	903-1-270.89 КЖИ-ПС22-А, ПС23-А	ПС22-А	4	2079	
ПС23	" КЖИ-ПС22-А, ПС23-А	ПС23-А	1	2079	
ПС24	1.030.1-1.2-1.6.00-01	ПС60.7-1	3	1300	
ПС25	903-1-270.89 КЖИ-ПС25-А, ПС28-А, ПС30-А	ПС25-А	2	2070	
ПС26	1.030.1-1.1-1 59-03	2ПС6.18.35-Л-60	4	470	
ПС27	" 61-03	2ПС12.18.35-Л-59	6	940	
ПС28	110-85.1-120-06	ПС60.18.20-А-12	2	1086	
ПС29	1.030.1-1.1-1 04-12	ПС60.9.35-6А-31	1	2390	
ПС30	" 01-05	ПС30.9.25-6А-53	3	870	
ПС31	903-1-270.89 КЖИ-ПС31-А, ПС42-А	ПС31-А	2	2079	
ПС32	110-85.1-110-06	ПС60.18.20-А-11	4	2086	
ПС33	903-1-270.89 КЖИ-ПС33-А, ПС49-А	ПС33-А	4	2092	
ПС34	110-85.1-120	ПС60.12.20-А-12	4	1041	
ПС35	1.030.1-1.1-1 07-10	ПС60.18.35-6А-31	1	4760	
ПС36	110-85.1-030-06	ПС30.18.20-А-3	15	1038	
ПС37	903-1-270.89 КЖИ-ПС37-А, ПС61-А	ПС37-А	1	1034	
ПС38	" КЖИ-ПС38-А, ПС39-А	ПС38-А	2	1951	
ПС39	" КЖИ-ПС39-Я, ПС40-Я	ПС39-А	1	1749	
ПС40	" КЖИ-ПС38-Я, ПС40-Я	ПС40-А	1	2079	
ПС41	" КЖИ-ПС41-Я, ПС44-Я	ПС41-А	2	1260	
ПС42	" КЖИ-ПС31-А, ПС42-А	ПС42-А	8	694	
ПС43	1.030.1-1.1-1 03-05	ПС30.18.25-6А-53	3	1740	
ПС44	903-1-270.89 КЖИ-ПС41-Я, ПС44-Я	ПС44-А	1	1044	
ПС45	110-85.1-030	ПС30.9.20-А-3	4	517	
ПС46	903-1-270.89 КЖИ-ПС46, ПС48	ПС46	1	1320	
ПС47	" КЖИ-ПС38, ПС47	ПС47	1	2440	
ПС48	1.030.1-1.1-1 61-06	2ПС12.21.30-Л-59	1	950	

Привязан:

Инв. № подл. | Подпись и дата | Взам. инв. №

				903-1-270.89	КЖ
Нач. отд.	Бодянский			Сопряжение с 4 колоннами Е-10-1,4Р. Закладная сварное механическое	
Гл. конст.	Зорин				
Рук. гр.	Зорин				
Гл. спец.	Зорин			Главный корпус	Стадия: Р; Лист: 42; Листов:
Проверил	Шрайбман			Спецификация стеновых панелей из арболита (начало).	ХАРЬКОВСКИЙ ПРОЕКТРОБМОНТАЖ
Разраб.	Шмелева				

Альбом 6

Марка	Обозначение	Наименование	Кол.	Масса ед., кг	Примеч.
ПС49	903-1-270.89 КЖ.Н- ПС33-А, ПС49-А	ПС49-А	2	1383	
ПС50	" КЖ.Н- ПС50-А, ПС51-А	ПС50-А	1	1034	
ПС51	" КЖ.Н- ПС51-А	ПС51-А	1	1596	
ПС52	" КЖ.Н- ПС50-Б, ПС52-А	ПС52-А	36	520	
ПС53	" КЖ.Н- ПС38-А, ПС53-А	ПС53-А	1	1576	
ПС54	110-85.1-190-03	2ПС12.21.2.0-А-19	2	800	
ПС55	" 170-03	ПС30.18.2.0-А-17	6	1044	
ПС56	" 200-03	ПС6.18.2.0-А-20	12	213	
ПС57	" 190-03	ПС12.18.2.0-А-19	10	422	
ПС58	" 010	ПС60.9.2.0-А-1	27	1034	
ПС59	" 010-06	ПС60.18.2.0-А-1	2	2079	
ПС60	" 010-03	ПС60.12.2.0-А-1	18	1432	
ПС61	903-1-270.89 КЖ.Н- ПС37-А, ПС61-А	ПС61-А	1	1034	
ПС62	110-85.1-090-03	ПС60.12.2.0-А-9	19	1388	
ПС63	" 080-06	ПС60.18.2.0-А-8	10	2084	
БЛ1	903-1-270.89 КЖ.Н-БЛ1 БЛ6	БЛ1	6	170	
БЛ2	"	БЛ2	16	340	
БЛ3	"	БЛ3	8	230	
БЛ4	"	БЛ4	2	270	
БЛ5	"	БЛ5	5	540	
БЛ7	903-1-270.89 КЖ.Н-БЛ7...БЛ8	БЛ7	3	220	
БЛ8	"	БЛ8	1	330	
БЛ6	903-1-270.89 КЖ.Н- БЛ1...БЛ6	БЛ6	2	360	
		t=-40°			
ПС1	1.030.1-1.1-1 04-11	ПС60.9.3.0-6А-47	8	2070	
ПС2	903-1-270.89 КЖ.Н- ПС2, ПС10	ПС2	10	1020	
ПС3	1.030.1-1.1-1 05-06	ПС60.12.3.0-3А-48	4	2730	
ПС4	903-1-270.89 КЖ.Н- ПС4-А, ПС12-А, ПС13-А, ПС16-А	ПС4-А	3	1383	
ПС5	1.030.1-1.1-1 07-08	ПС60.18.3.0-2А-47	4	4100	
ПС6	110-85.1-070-03	ПС60.18.2.0-А-7	10	2089	
ПС7	1.030.1-1.1-1 04-11	ПС60.9.3.0-6А-31	1	2070	
ПС8	903-1-270.89 КЖ.Н-ПС8...ПС10	ПС8	2	1960	
ПС9	" КЖ.Н-ПС8...ПС10	ПС9	5	2580	
ПС10	" КЖ.Н-ПС8...ПС10	ПС10	2	3820	
ПС11	" КЖ.Н-ПС11, ПС15	ПС11	1	4100	
ПС12	" КЖ.Н- ПС4-А, ПС12-А, ПС15-А, ПС16-А	ПС12-А	2	2084	
ПС13	1.030.1-1.1-1 07-08	ПС60.18.3.0-2А-31	1	4100	
ПС14	" 05-06	ПС60.12.3.0-3А-31	1	2730	
ПС15	903-1-270.89 КЖ.Н- ПС4-А, ПС12-А, ПС15-А, ПС16-А	ПС15-А	5	1383	
ПС16	"	ПС16-А	6	2084	
ПС17	1.030.1-1.1-1 03-06	ПС30.18.3.0-6А-57	3	2050	

Марка	Обозначение	Наименование	Кол.	Масса ед., кг	Примеч.
ПС18	903-1-270.89 КЖ.Н- ПС18-А, ПС19-А	ПС18-А	3	1039	
ПС19	" КЖ.Н- ПС18-А, ПС19-А	ПС19-А	4	349	
ПС20	110-85.1-170	ПС30.12.2.0-А-17	3	700	
ПС21	1.030.1-1.1-1 61-02	2ПС12.18.3.0-А-59	16	810	
ПС22	903-1-270.89 КЖ.Н- ПС22-А, ПС23-А	ПС22-А	4	2079	
ПС23	" КЖ.Н- ПС22-А, ПС23-А	ПС23-А	1	2079	
ПС24	1.030.1-1.-16.00-01	ПС60.7-А	3	1300	
ПС25	903-1-270.89 КЖ.Н- ПС25, ПС28, ПС29	ПС25	2	2070	
ПС26	1.030.1-1.1-1 59-04	2ПС6.18.4.0-А-60	4	530	
ПС27	1.030.1-1.1-1 61-04	2ПС12.18.4.0-А-58	6	1070	
ПС28	110-85.1-120-07	ПС60.18.2.5-А-12	2	2490	
ПС29	1.030.1-1.1-1 04-13	ПС60.9.4.0-6А-31	1	2710	
ПС30	" 01-06	ПС30.9.3.0-6А-53	3	1030	
ПС31	903-1-270.89 КЖ.Н- ПС31-А, ПС48-А	ПС31-А	2	2483	
ПС32	110-85.1-110-07	ПС60.18.2.5-А-11	4	2490	
ПС33	903-1-270.89 КЖ.Н- ПС33-А, ПС49-А	ПС33-А	4	2498	
ПС34	110-85.1-120-01	ПС60.9.2.5-А-12	4	1240	
ПС35	1.030.1-1.1-1 07-11	ПС60.18.4.0-6А-31	1	5390	
ПС36	110-85.1-030	ПС30.18.2.5-А-3	15	1038	
ПС37	903-1-270.89 КЖ.Н- ПС37-А, ПС61-А	ПС37-А	1	1234	
ПС38	" КЖ.Н- ПС38-А, ПС53-А	ПС38-А	2	2439	
ПС39	" КЖ.Н- ПС39-А, ПС40-А	ПС39-А	1	2084	
ПС40	" КЖ.Н- ПС39-А, ПС40-А	ПС40-А	1	2483	
ПС41	" КЖ.Н- ПС41-А, ПС44-А	ПС41-А	2	1575	
ПС42	" КЖ.Н-ПС31-А, ПС42-А	ПС42-А	8	694	
ПС43	1.030.1-1.1-1 03-06	ПС30.18.3.0-6А-53	3	2050	
ПС44	903-1-270.89 КЖ.Н- ПС41-А, ПС44-А	ПС44-А	1	1044	
ПС46	110-85 1-030	ПС30.9.2.0-А-3	4	517	
ПС46	903-1-270.89 КЖ.Н- ПС46, ПС49	ПС46	1	2070	
ПС47	" КЖ.Н- ПС38, ПС47	ПС47	1	3100	
ПС48	1.030.1-1.1-1 61-07	2ПС12.21.3.5-А-59	1	1100	
ПС49	903-1-270.89 КЖ.Н- ПС33-А, ПС49-А	ПС49-А	2	1383	
ПС50	" КЖ.Н- ПС50-А, ПС52-А	ПС50-А	1	1034	
ПС51	" КЖ.Н- ПС51-А	ПС51-А	1	1596	
ПС52	" КЖ.Н- ПС50-А, ПС52-А	ПС52-А	36	520	
ПС53	" КЖ.Н- ПС38-А, ПС53-А	ПС53-А	1	1576	
ПС54	110-85.1-190-03	2ПС12.21.2.0-А-19	2	800	
ПС55	110-85.1-170-03	ПС30.18.2.0-А-17	6	1044	
ПС56	" 200-03	ПС6.18.2.0-А-20	12	213	
ПС57	" 190-03	ПС12.18.2.0-А-19	10	422	
ПС58	" 010	ПС60.9.2.0-А-1	27	1034	
ПС58а	" 010-01	ПС60.9.2.5-А-1	2	1234	
ПС59	" 010-06	ПС60.18.2.0-А-1	18	2079	
ПС60	" 010-03	ПС60.12.2.0-А-1	1	1432	

Марка	Обозначение	Наименование	Кол.	Масса ед., кг	Примеч.
ПС61	903-1-270.89 КЖ.Н- ПС37-А, ПС61-А	ПС61	1	1034	
ПС62	110-85.1-090-03	ПС60.12.2.0-А-9	19	1388	
ПС63	" 080-06	ПС60.18.2.0-А-8	10	2084	
БЛ1	903-1-270.89 КЖ.Н- БЛ1... БЛ6	БЛ1	6	220	
БЛ2	"	БЛ2	16	440	
БЛ3	"	БЛ3	8	300	
БЛ4	"	БЛ4	2	320	
БЛ5	"	БЛ5	5	660	
БЛ7	903-1-270.89 КЖ.Н-БЛ7,БЛ8	БЛ7	3	300	
БЛ8	"	БЛ8	1	430	
БЛ6	903-1-270.89 КЖ.Н - БЛ1... БЛ6	БЛ6	2	436	

Спецификация деталей крепления и соединительных изделий

Марка	Обозначение	Наименование	Кол.	Масса ед., кг	Примеч.
НС1	1.030.1-1.4-2	Насадка НС1	14	820	
Т3	1.030.1-1.4-1-120	Т3	352	0,4	
Т8	1.030.1-1.4-1-140	Т8	376	0,5	
Т17	1.030.1-1.4-1-220	Т17	12	0,3	
Т18	1.030.1-1.4-1-220-01	Т18	16	04	
Т24	1.030.1-1.4-1-240	Т24	36	1,1	
ПОЗ.22	1.030.1-1.3-1-455	ПОЗ.22	207	0,7	
Лист	1.030.1-1.3-1-453	-8×20×60	12	0,1	
Лист	1.030.1-1.3-1-456	-8×140×140	10	1,2	
Болт	ГОСТ 7798-70*	Болт М12	40	0,07	
Гайка	ГОСТ 5915-70*	Гайка М12	40	0,02	
Шайба	ГОСТ 11371-78*	Шайба М12	40	0,006	
МС1	903-1-270.89 КЖ.Н-МС1	МС1	1	677,9	
МС2	" КЖ.Н-МС2	МС2	22	5,8	
МС3	" КЖ.Н- МС3, МС3а	МС3	13	16,6	
МС3а	" КЖ.Н- МС3, МС3а	МС3а	15	16,6	
МС4	" КЖ.Н- МС4, МС4а	МС4	3	27,5	
МС4а	" КЖ.Н- МС4, МС4а	МС4а	3	27,5	
МС5	" КЖ.Н- МС5, МС6	МС5	8	7,3	
МС6	" КЖ.Н- МС5, МС6	МС6	4	0,44	
ФС2	1.030.1-1.4-1-060-03	ФС2	4	17,9	
ФС3	" -05	ФС3	4	15,5	

Инв. № подл. | Подпись и дата | Взам. инв. №

Привязан:

Инв. №

				903-1-270.89	КЖ
Нач. отд.	Бродский			Котельная с 4 котлами Е-10-24ГМ. Золошлакоудаление механическое	
Н. контр.	Зорин				
Гл. конст.	Зорин			Главный корпус	Стадия: Р; Лист: 43; Листов:
Рук. гр.	Шаховской				
Провер.	Шаховской			Спецификация стеновых панелей из арболита (окончание)	Харьковский Промстройниипроект
Разраб.	Тимяева				

Альбом 6

Схема расположения перегородок на отм. 0.000

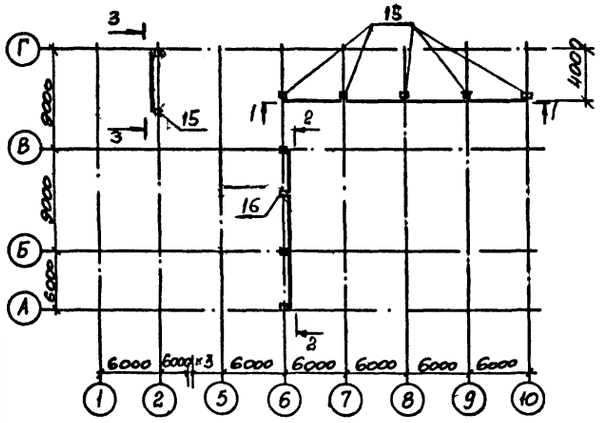

1-1

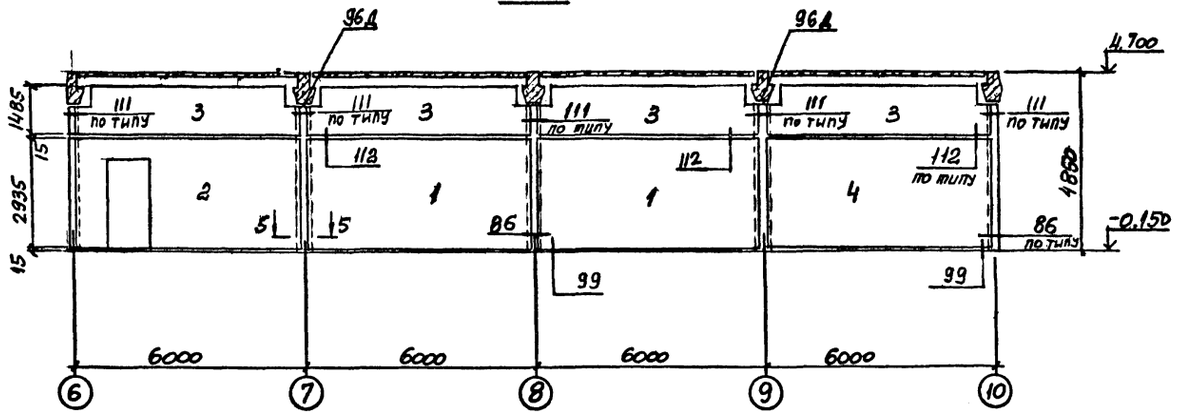

5-5

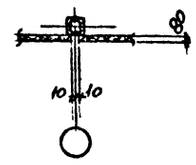

6-6

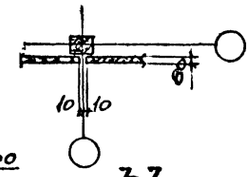

2-2

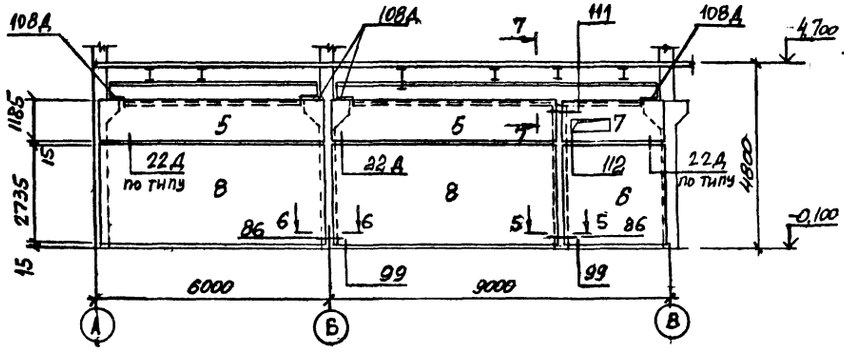

3-3

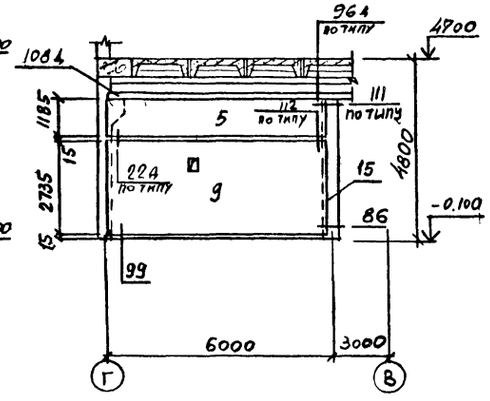

7-7

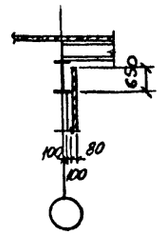

Схема расположения перегородок на отм. 4.800.

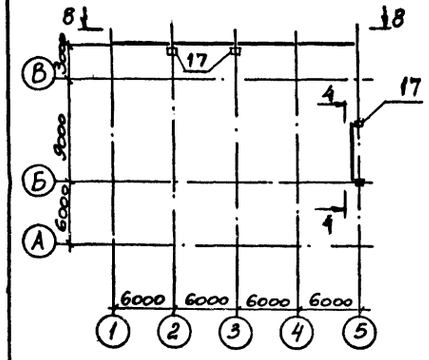

4-4

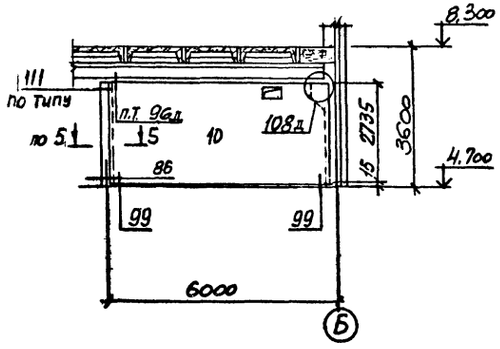

Схема расположения перегородок на отм. 8.400

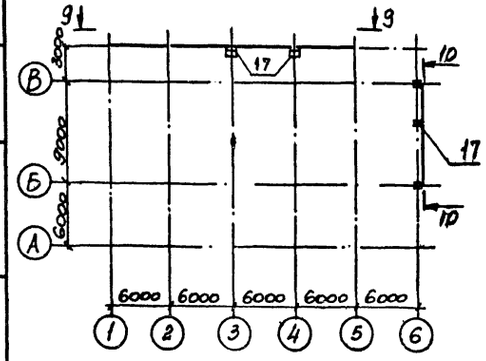

Перегородки на отм. 0.000 устанавливаются на уплощении в полу размером 200×400 мм. Опорные подушки под фахверковые стойки устанавливаются на бетонную подготовку из бетона класса В 3,5 размером на 100мм больше габаритов опорной подушки в каждую сторону. Отметка низа опорной подушки -0.100.

					903-1-270.89	КЖ	
					Котельная с 4 котлами Е-10-1,4Р Золошлакоудаление механическое		
		Нач.отд.	Бродский		Главный корпус	Стадия: Р	Лист: 44	Листов:
		Н.контр.	Зорин					
		Гл.конст.	Зорин					
		Зав.гр.	Шаховской					
		Провер.	Шаховской		Схема расположения перегородок на отм. 0.000, 4.800 и 8.400	ХарьковскийПромстройНИИпроект	
		Разраб.	Минаева				

Привязан:

Инв. №:

Инв.№ подл. | Подпись и дата | Взам.инв.№

Альбом 6

8—8

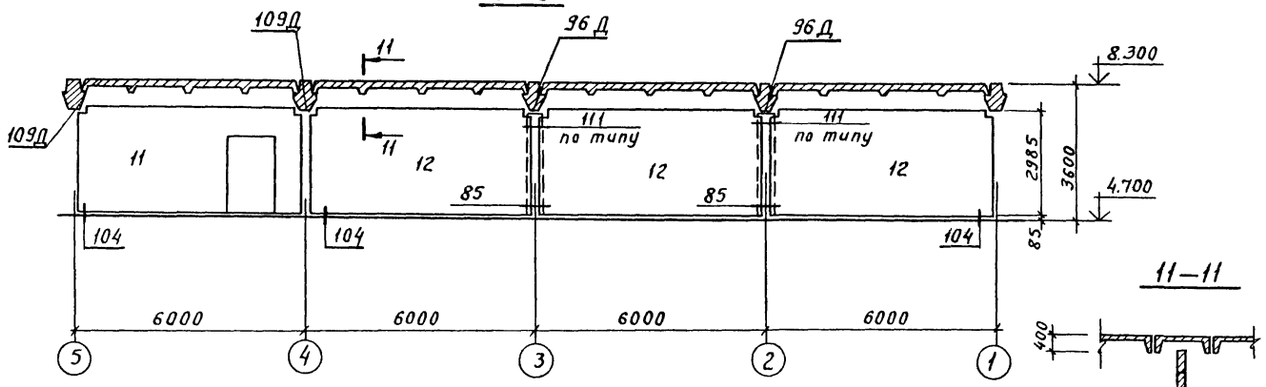

11—11

9—9

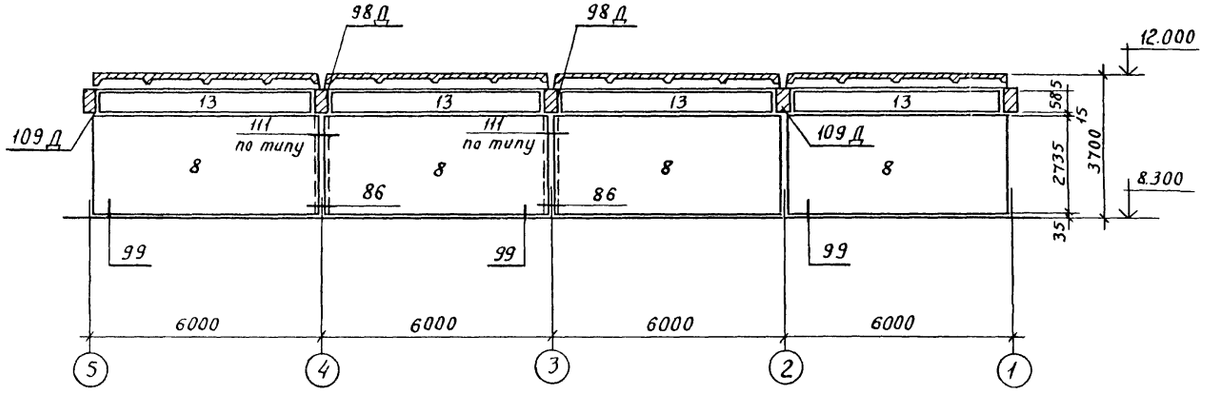

10—10

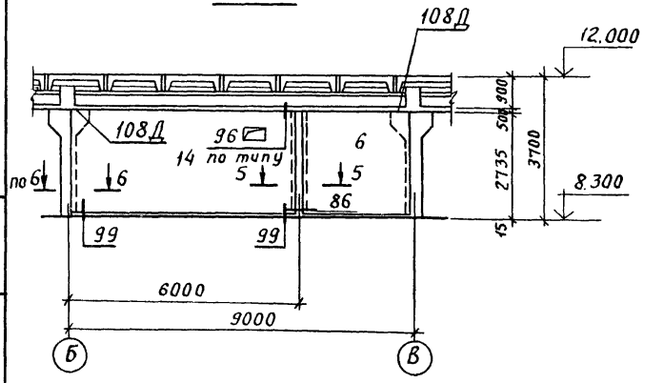

Спецификация к схеме расположения перегородок

Поз.	Обозначение	Наименование	Кол-во I и II этажи	Кол-во III и IV этажи	Масса, кг	Примечание
		Панели перегородок				
1	1.030.9-2.1-01.0	ПГ 60.30-1-Л	2		1430	
	То же	ПГ 60.30-2-Л		2	1430	
2	1.030.9-2.1-03.0	ПГ 60.30-1-Л-Д1	1		1970	
	То же	ПГ 60.30-2-Л-Д1		1	1970	
3	1.030.9-2.1-05.0	ПГ 60.15-1-Л-В6	4		1070	
	То же	ПГ 60.15-2-Л-В6		4	1070	
4	903-1-270.89 КЖ.ИПГ4;ПГ5	ПГ 5	1	1		
5	1.030.9-2.1-05.0	ПГ 60.12-1-Л	3		910	
	То же	ПГ 60.12-2-Л		3	910	
6	1.030.9-2.1-07.0	ПГ 30.27-2-Л	2	2	1040	
7	903-1-270.89 КЖ.ИПГ4;ПГ5	ПГ 4	1	1		

Поз.	Обозначение	Наименование	Кол-во I и II этажи	Кол-во III и IV этажи	Масса, кг	Примечание
8	1.030.9-2.1-01.0	ПГ 60.27-1-Л	6		2100	
	То же	ПГ 60.27-2-Л		6	2100	
9	903-1-270.89 КЖ.ИПГ1...ПГ3	ПГ 3	1	1		
10	903-1-270.89 КЖ.ИПГ1...ПГ3	ПГ 1	1	1		
11	1.030.9-2.1-07.0	ПГ 60.30-1-Л-В1-Д1	1		1630	
	То же	ПГ 60.30-2-Л-В1-Д1		1	1630	
12	1.030.9-2.1-01.0	ПГ 60.30-1-Л-В1	3		2260	
	То же	ПГ 60.30-2-Л-В1		3	2260	
13	1.030.9-2.1-06.0	ПГ 56.6-1-Л	4		430	
	То же	ПГ 56.6-2-Л		4	430	
14	903-1-270.89 КЖ.ИПГ1...ПГ3	ПГ 2	1	1		
		Стойки фахверка				
15	1.030.9-2.4-09 КМ	СФ 10	6	6	59	
16	То же	СФ 5	1	1	54	
17	"	СФ 1	6	6	43	
		Подушки опорные				
	1.030.9-2.1-11.0	ОП 1	2	2		
	-01	ОП 2	10	10		
	-02	ОП 3	3	3		
		Изделия соединительные				
	1.030.9-2.7-2-0.16.0	МС 1	6	6		
	- 0.17.0	МС 3	10	10		
	- 0.18.0	МС 4	5	5		
	- 0.16.0-02	МС 5	23	23		
	- 0.16.0-03	МС 6	35	35		
	- 0.16.0-04	МС 7	12	12		
	- 0.19.0	МС 9	5	5		
	- 0.19.0-01	МС 9а	7	7		
	- 0.16.0-07	МС 14	14	14		
	- 0.19.0-02	МС 15	4	4		
	- 0.19.0-03	МС 15а	5	5		
	- 0.35.0-04	МС 67	6	6		
	- 0.22.0-08	МС 68	18	18		
	- 0.56.0-01	МС 112	2	2		
	- 0.58.0-01	МС 113	8	8		
	1.030.9-2 В.7 ч.2	Дюбель ДРК-М10	136	136	0.04	
		Болт М10х30.58 ГОСТ 7798-70* с шайбой 10.01 ГОСТ 11371-78	136	136	0.03	

Привязан:

Инв. №

Взам. инв. №

Подпись и дата

Инв. № подл.

Нач. отд.	Бродский	Подпись	903-1-270.89 КЖ	
Н. контр.	Зарин	"	Котельная с 4 котлами Е-10-1.4Р Золошлакоудаление механическое	
Гл. конст.	Зарин	"		
Зав. гр.	Шахновский	"	Главный корпус	Стадия Р; Лист 45; Листов
Провер.	Шахновский	"	Схема расположения перегородок на отм. 0.000; 4.800 и 8.400. Спецификация	Харьковский ПРОМСТРОЙНИИПРОЕКТ
Разраб.	Минаева	"		

Пров. Ильяш 10.11.89 Кап.кладка

Альбом 6

Схема расположения элементов лестницы

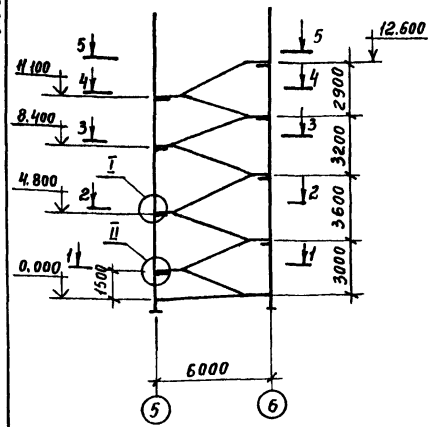

1-1

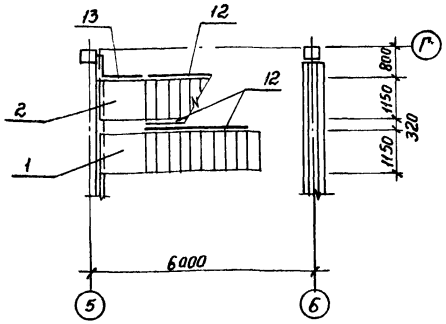

1-1 Раскладка проступей

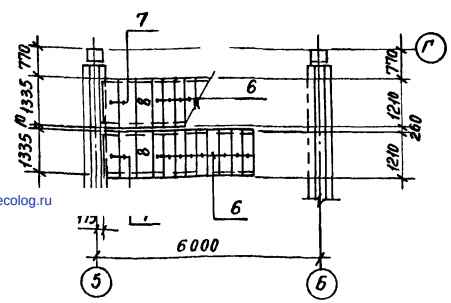

2-2

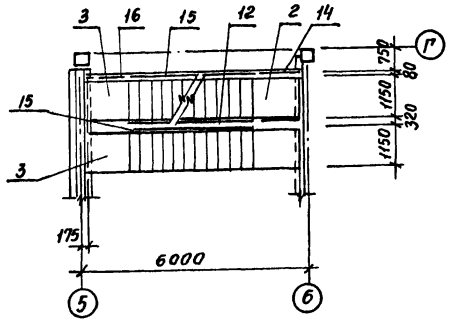

3-3

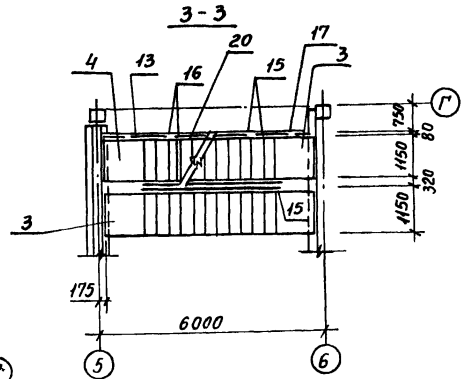

4-4

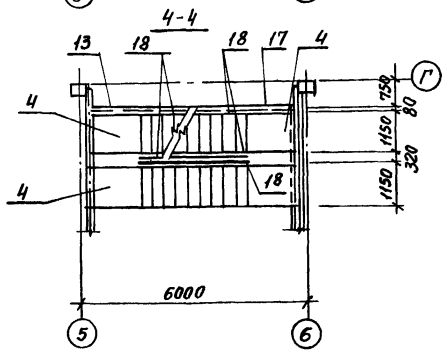

5-5

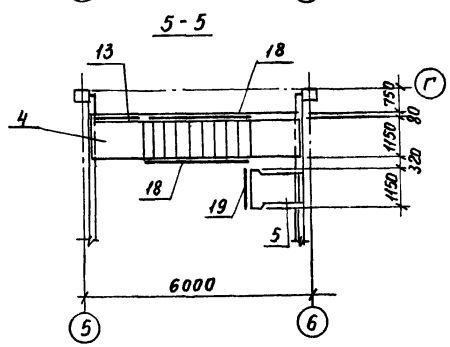

2-2 Раскладка проступей

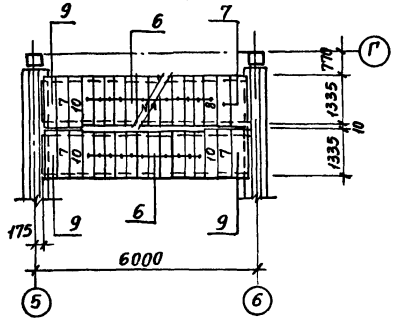

3-3 Раскладка проступей

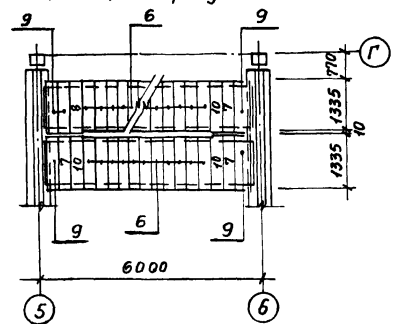

4-4 Раскладка проступей

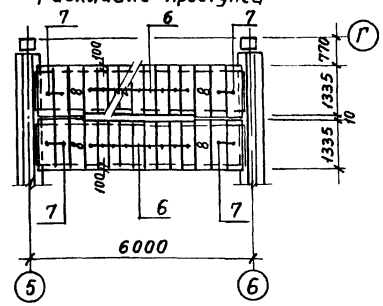

5-5 Раскладка проступей

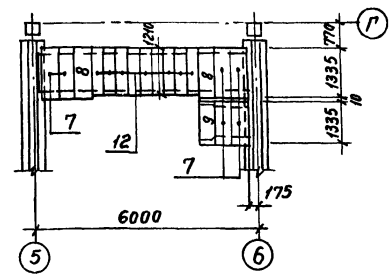

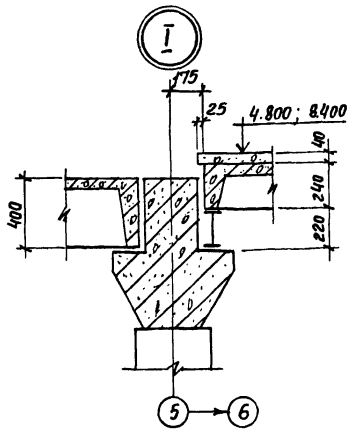

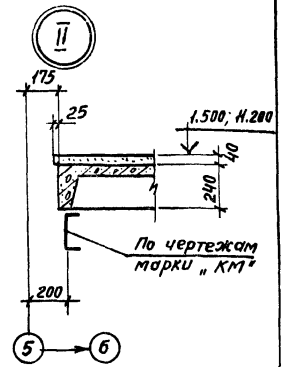

Спецификация к схеме расположения элементов лестницы

Поз.	Обозначение	Наименование	Кол.	Масса ед. кг	Примеч.
1	1.050.1-2 Вып.1	ЛМ57.11.15-5-3-С	1	0,8	
2	"	ЛМ57.11.15-5	1	0,92	
3	"	ЛМ57.11.18-5	3	0,95	
4	"	ЛМ57.11.14-5	3	0,9	
5	"	ЛПП 14.15 В	1	0,24	
6	"	1ЛН 12.3	18	0,02	
7	"	2ЛН 13,5	26	0,03	
8	"	2ЛН 13,5 В	9	0,03	
9	"	2ЛН 13.3	7	0,03	
10	"	2ЛН 13.3 В	6	0,03	
11	1.020-1-3.6-1	МС32	2	0,03	
12	1.050.1-2 Вып.2	ОМ 15-1	3	36,7	
13	"	ОМН 14-1	3	15,5	
14	"	ОМВ 14-1	1	21,1	
15	"	ОМ 18-1	4	43,9	
16	"	ОМН 17-1	1	15,2	
17	"	ОМВ 18-1	2	15,4	
18	"	ОМ 14-1	5	36,6	
19	"	ОП 12-1	1	18,3	
20	903-1-270.89 КЖИ-04	Ограждение 04	2	53,2	

Привязан:

ЦНВ №

		903-1-270.89	КЖ
Нач. отд.	Бровский	Котельная с 4 котлами Е-10-14Р Золошлакоудаление механическое	
Н. контр.	Зорин		
Гл. конс.	Зорин		
Зав. гр.	Шахновский	Главный корпус	Стадия: Р; Лист: 46; Листов:
Провер.	Шахновский	Схема расположения элементов лестницы	Харьковский промстройниипроект
Разраб.	Минаева		

Инв. № подл. | Подп. и дата | Взам. инв. №

Пров. [signature] 31.10.88 Кон. ФВ

gost.e-ecolog.ru