ТИПОВОЙ ПРОЕКТ
903-1-270.89

Котельная

с 4 котлами

Е-10-1,4Р

ЗОЛОШЛАКОУДАЛЕНИЕ МЕХАНИЧЕСКОЕ

ТОПЛИВО-КАМЕННЫЕ И БУРЫЕ УГЛИ

СИСТЕМА ТЕПЛОСНАБЖЕНИЯ ЗАКРЫТАЯ

Альбом 5

23935-07
ЦЕНА 5-78

gost.e-ecolog.ru

ЦЕНТРАЛЬНЫЙ ИНСТИТУТ ТИПОВОГО ПРОЕКТИРОВАНИЯ
ГОССТРОЯ СССР

Москва. А-445. Смольная ул., 22

Сдано в печать V 1990 года

Заказ № 4955 Тираж 600 экз.

ТИПОВОЙ ПРОЕКТ
903-1-270.89

КОТЕЛЬНАЯ С 4 КОТЛАМИ Е-10-1,4Р. ЗОЛОШЛАКОУДАЛЕНИЕ МЕХАНИЧЕСКОЕ. ТОПЛИВО - КАМЕННЫЕ И БУРЫЕ УГЛИ. СИСТЕМА ТЕПЛОСНАБЖЕНИЯ ЗАКРЫТАЯ.

АЛЬБОМ 5

ПЕРЕЧЕНЬ АЛЬБОМОВ

АЛЬБОМ 1		ПОЯСНИТЕЛЬНАЯ ЗАПИСКА.
АЛЬБОМ 2	ТМ	РЕШЕНИЯ ТЕПЛОМЕХАНИЧЕСКИЕ.
ч.1		РАСПОЛОЖЕНИЕ ОБОРУДОВАНИЯ.
	ТМ1	РЕШЕНИЯ ТЕПЛОМЕХАНИЧЕСКИЕ. КОТЛОАГРЕГАТЫ.
	ТП	ТОПЛИВОПОДАЧА.
	ЗШ	ЗОЛОШЛАКОУДАЛЕНИЕ.
	ГСВ	ГАЗОСНАБЖЕНИЕ. ВНУТРЕННИЕ УСТРОЙСТВА.
АЛЬБОМ 2		РЕШЕНИЯ ТЕПЛОМЕХАНИЧЕСКИЕ.
ч.2	ТМ2	ДЕАЭРАЦИОННО-ПИТАТЕЛЬНАЯ УСТАНОВКА. ОБЩЕКОТЕЛЬНЫЕ ТРУБОПРОВОДЫ.
	ТМ3	ВОДОПОДОГРЕВАТЕЛЬНАЯ УСТАНОВКА.
	ТМ4	УСТАНОВКА ГОРЯЧЕГО ВОДОСНАБЖЕНИЯ.
	ТМ5	ВОДОПОДГОТОВИТЕЛЬНАЯ УСТАНОВКА.
АЛЬБОМ 3	А	АВТОМАТИЗАЦИЯ
АЛЬБОМ 4	ЭМ	ЭЛЕКТРООБОРУДОВАНИЕ
ч.1		СИЛОВОЕ
	ЭО	ЭЛЕКТРООСВЕЩЕНИЕ ВНУТРЕННЕЕ
	СС	СВЯЗЬ И СИГНАЛИЗАЦИЯ
АЛЬБОМ 4	ЭМ	ЭЛЕКТРООБОРУДОВАНИЕ СИЛОВОЕ
ч.2		УПРАВЛЕНИЕ ЭЛЕКТРОПРИВОДАМИ
АЛЬБОМ 5	АР	РЕШЕНИЯ АРХИТЕКТУРНЫЕ
	АЗ	ЗАЩИТА АНТИКОРРОЗИОННАЯ КОНСТРУКЦИЙ
	ГП	ГЕНЕРАЛЬНЫЙ ПЛАН
	ОС	ОРГАНИЗАЦИЯ СТРОИТЕЛЬСТВА
АЛЬБОМ 6 ч.1,2	КЖ	КОНСТРУКЦИИ ЖЕЛЕЗОБЕТОННЫЕ
АЛЬБОМ 7	КМ	КОНСТРУКЦИИ МЕТАЛЛИЧЕСКИЕ
АЛЬБОМ 8 ч.1,2	КЖИ	СТРОИТЕЛЬНЫЕ ИЗДЕЛИЯ
АЛЬБОМ 9	ОВ	ОТОПЛЕНИЕ И ВЕНТИЛЯЦИЯ
АЛЬБОМ 9	ВК	ВОДОПРОВОД И КАНАЛИЗАЦИЯ ВНУТРЕННИЕ
АЛЬБОМ 10		БЛОКИ ТЕПЛОМЕХАНИЧЕСКОГО ОБОРУДОВАНИЯ
ч.1-7		КОНСТРУКТОРСКАЯ ДОКУМЕНТАЦИЯ
АЛЬБОМ 11		КОНВЕЙЕР ЛЕНТОЧНЫЙ КОНСТРУКТОРСКАЯ ДОКУМЕНТАЦИЯ
АЛЬБОМ 12		ГАЗОПРОВОДЫ КОТЛОАГРЕГАТА КОНСТРУКТОРСКАЯ ДОКУМЕНТАЦИЯ
АЛЬБОМ 13		ВОЗДУХОВОДЫ КОТЛОАГРЕГАТА КОНСТРУКТОРСКАЯ ДОКУМЕНТАЦИЯ
АЛЬБОМ 14 ч.1,2		МОНТАЖНЫЕ ИЗДЕЛИЯ КОНСТРУКТОРСКАЯ ДОКУМЕНТАЦИЯ
АЛЬБОМ 15		ЩИТЫ УПРАВЛЕНИЯ ЗАДАНИЕ ЗАВОДУ-ИЗГОТОВИТЕЛЮ
АЛЬБОМ 16		НИЗКОВОЛЬТНЫЕ КОМПЛЕКТНЫЕ УСТРОЙСТВА ЗАДАНИЕ ЗАВОДУ ИЗГОТОВИТЕЛЮ
АЛЬБОМ 17 ч.1,2		СПЕЦИФИКАЦИЯ ОБОРУДОВАНИЯ ПОСТАВКА ЗАКАЗЧИКА
АЛЬБОМ 18		СПЕЦИФИКАЦИЯ ОБОРУДОВАНИЯ ПОСТАВКА ПОДРЯДЧИКА
АЛЬБОМ 19		ОПРОСНЫЕ ЛИСТЫ
АЛЬБОМ 20		ВЕДОМОСТИ ПОТРЕБНОСТИ В МАТЕРИАЛАХ
АЛЬБОМ 21		СМЕТЫ НА ТЕПЛОМЕХАНИЧЕСКОЕ
ч.1,2		ОБОРУДОВАНИЕ
АЛЬБОМ 22		СМЕТЫ НА РАБОТЫ ПО АВТОМАТИЗАЦИИ, СВЯЗИ И СИГНАЛИЗАЦИИ
АЛЬБОМ 23		СМЕТЫ НА ЭЛЕКТРООБОРУДОВАНИЕ И ЭЛЕКТРОМОНТАЖНЫЕ РАБОТЫ
АЛЬБОМ 24		СМЕТЫ НА СТРОИТЕЛЬНЫЕ
ч.1,2		РАБОТЫ
АЛЬБОМ 25		СМЕТЫ НА САНИТАРНО-ТЕХНИЧЕСКИЕ РАБОТЫ
АЛЬБОМ 26		ТЕХНИКО-ЭКОНОМИЧЕСКИЕ ПОКАЗАТЕЛИ ОБЪЕКТНЫЕ СМЕТЫ

ПРИМЕНЯЕМЫЕ МАТЕРИАЛЫ

ТИПОВОЙ ПРОЕКТ 709-9-101.89	СКЛАД МОКРОГО ХРАНЕНИЯ ХЛОРИСТОГО НАТРИЯ ЕМКОСТЬЮ 40 $м^3$
ТИПОВОЙ ПРОЕКТ 903-9-29.89	БЛОК КОТЕЛЬНО-ВСПОМОГАТЕЛЬНЫХ ПОМЕЩЕНИЙ
ТИПОВОЙ ПРОЕКТ 709-9-100.89	СКЛАД УГЛЯ С ЖЕЛЕЗНОДОРОЖНОЙ ЭСТАКАДОЙ
ТИПОВОЙ ПРОЕКТ 907-2-208	ТРУБА ДЫМОВАЯ КИРПИЧНАЯ Н=45М, $Д_о$=2,1М С НАДЗЕМНЫМ ПРИМЫКАНИЕМ ГАЗОХОДОВ ДЛЯ КОТЕЛЬНЫХ УСТАНОВОК
ТИПОВОЙ ПРОЕКТ 907-02-292	СВЕТОВЫЕ ОГРАЖДЕНИЯ ВЫСОТНЫХ ДЫМОВЫХ ТРУБ
СЕРИЯ 3.407-108 в.1,2,3	МОЛНИЕПРИЕМНИК „УНИФИЦИРОВАННЫЕ ПРОЖЕКТОРНЫЕ МАЧТЫ И ОТДЕЛЬНО СТОЯЩИЕ МОЛНИЕОТВОДЫ.“

РАЗРАБОТАН
ИНСТИТУТОМ ХАРЬКОВСКИЙ САНТЕХПРОЕКТ
ГЛАВНЫЙ ИНЖЕНЕР ИНСТИТУТА
В. А. СЛЮСАРЕВ
ГЛАВНЫЙ ИНЖЕНЕР ПРОЕКТА
Л. И. ЛЕВОНТИН
ИНСТИТУТОМ ХАРЬКОВСКИЙ ПРОМСТРОЙНИИПРОЕКТ
ГЛАВНЫЙ ИНЖЕНЕР ИНСТИТУТА
Н. Ф. ДОВГИЙ
ГЛАВНЫЙ ИНЖЕНЕР ПРОЕКТА
А. М. МОНИН

УТВЕРЖДЕН
И ВВЕДЕН В ДЕЙСТВИЕ
ГПКНИИ „САНТЕХНИИПРОЕКТ“
ПРОТОКОЛ ОТ 12.07.1989г. N10

© ЦИТП Госстроя СССР, 1990

СОДЕРЖАНИЕ АЛЬБОМА

№№ листов	Наименование и обозначение документов. Наименование листа.	стр.
	РЕШЕНИЯ АРХИТЕКТУРНЫЕ	
1	ОБЩИЕ ДАННЫЕ /НАЧАЛО/	3
2	ОБЩИЕ ДАННЫЕ /ПРОДОЛЖЕНИЕ/	4
3	ОБЩИЕ ДАННЫЕ /ОКОНЧАНИЕ/	5
4	ГЛАВНЫЙ КОРПУС. ПЛАНЫ НА ОТМ. 0,000; 4,800. ЭКСПЛИКАЦИЯ ПОМЕЩЕНИЙ.	6
5	ГЛАВНЫЙ КОРПУС. ПЛАНЫ НА ОТМ. 8,400; 12,250; 12,600; 13,200. УЗЛЫ А,Б. ЭКСПЛИКАЦИЯ ПОМЕЩЕНИЙ.	7
6	ГЛАВНЫЙ КОРПУС. РАЗРЕЗЫ 1-1... 5-5.	8
7	ГЛАВНЫЙ КОРПУС. ФАСАДЫ 1-10; 10-1; А-Г; Г-А.	9
8	ГЛАВНЫЙ КОРПУС. ФРАГМЕНТЫ 1,2. ВИД А.	10
9	ГЛАВНЫЙ КОРПУС. ФРАГМЕНТЫ 3... 6. УЗЕЛ В.	11
10	ГЛАВНЫЙ КОРПУС. РАЗРЕЗЫ 6-6... 9-9. ВИДЫ Б,В,Г,Д,Е,Ж,И,К,Л,М. УЗЛЫ Г,Д.	12
11	ГЛАВНЫЙ КОРПУС. ПЛАН ШАХТЫ ЛИФТА. ПЛАН МАШИННОГО ПОМЕЩЕНИЯ. РАЗРЕЗЫ 10-10; 11-11.	13
12	ГЛАВНЫЙ КОРПУС. ПЛАНЫ И ЭКСПЛИКАЦИЯ ПОЛОВ. ПЛАН КРОВЛИ.	14
13	ГЛАВНЫЙ КОРПУС. УЗЛЫ 1... 11.	15
14	ГЛАВНЫЙ КОРПУС. УЗЛЫ 12... 21.	16
15	ГЛАВНЫЙ КОРПУС. СХЕМЫ РАСПОЛОЖЕНИЯ ЗАКЛАДНЫХ В ПОЛУ НА ОТМ. 0,000; 4,800; 8,400.	17
16	ГЛАВНЫЙ КОРПУС. ВОРОТА ВТ-1-1У. КЛАПАН УКЗ. УЗЛЫ 1... 8	18
17	ГЛАВНЫЙ КОРПУС. ВОРОТА ВТ-1-1У. УЗЛЫ 9, 10.	19
18	ГЛАВНЫЙ КОРПУС. ВОРОТА ВТ-1-1У. УЗЛЫ 11... 14.	20
19	ГЛАВНЫЙ КОРПУС. ГАЛЕРЕЯ ТОПЛИВОПОДАЧИ. ПРИЕМНО-ДРОБИЛЬНОЕ ОТДЕЛЕНИЕ. ПЛАНЫ. РАЗРЕЗ 12-12. УЗЛЫ Е, Ж.	21
20	ГЛАВНЫЙ КОРПУС. ГАЛЕРЕЯ ТОПЛИВОПОДАЧИ. ПРИЕМНО-ДРОБИЛЬНОЕ ОТДЕЛЕНИЕ. ФАСАДЫ 1'-5, 5-1'. РАЗРЕЗЫ 13-13... 15-15.	22
21	ГЛАВНЫЙ КОРПУС. ГАЛЕРЕЯ ТОПЛИВОПОДАЧИ. ПРИЕМНО-ДРОБИЛЬНОЕ ОТДЕЛЕНИЕ. ПЛАНЫ ПОЛОВ. ПЛАН КРОВЛИ.	23
22	ГЛАВНЫЙ КОРПУС. ГАЛЕРЕЯ ТОПЛИВОПОДАЧИ. ПРИЕМНО-ДРОБИЛЬНОЕ ОТДЕЛЕНИЕ. УЗЛЫ 22... 29.	24
23	ГЛАВНЫЙ КОРПУС. ГАЛЕРЕЯ ТОПЛИВОПОДАЧИ. ПРИЕМНО-ДРОБИЛЬНОЕ ОТДЕЛЕНИЕ. ДВЕРЬ ИНДИВИДУАЛЬНАЯ ДИ1.	25
24	ГЛАВНЫЙ КОРПУС. ГАЗОХОДЫ. ПЛАНЫ ГАЗОХОДОВ И БАКОВ-АККУМУЛЯТОРОВ. РАЗРЕЗЫ 1-1... 20-20. УЗЕЛ 1.	26
25	ГЛАВНЫЙ КОРПУС ЧЕРТЕЖ НА ЗАКАЗ СТАНДАРТНОГО ГРУЗОВОГО ЛИФТА ОБЩЕГО НАЗНАЧЕНИЯ.	27
	ЗАЩИТА АНТИКОРРОЗИОННАЯ КОНСТРУКЦИЙ	
1	ОБЩИЕ ДАННЫЕ	28
2	ПЛАН ГАЗОХОДОВ. РАЗРЕЗЫ 1-1, 2-2. УЗЛЫ 1,2.	29
	ГЕНЕРАЛЬНЫЙ ПЛАН	
1	СХЕМА ГЕНЕРАЛЬНОГО ПЛАНА	30
	ОРГАНИЗАЦИЯ СТРОИТЕЛЬСТВА	
1	ОБЩИЕ ДАННЫЕ	31
2	ОБЩИЕ ДАННЫЕ	32
3	СХЕМА ПРОИЗВОДСТВА РАБОТ ПО ВОЗВЕДЕНИЮ КОНСТРУКЦИЙ ГЛАВНОГО КОРПУСА.	33
4	КАЛЕНДАРНЫЙ ПЛАН ПРОИЗВОДСТВА РАБОТ /НАЧАЛО/	34
5	КАЛЕНДАРНЫЙ ПЛАН ПРОИЗВОДСТВА РАБОТ /ОКОНЧАНИЕ/	35
6	СХЕМА СТРОЙГЕНПЛАНА.	36

Альбом 5

Ведомость рабочих чертежей основного комплекта АР (начало)

Лист	Наименование	Примечание
1	Общие данные (начало)	
2	Общие данные (продолжение)	
3	Общие данные (окончание)	
4	Главный корпус. Планы на отм. 0,000, 4,800. Экспликация помещений.	
5	Главный корпус. Планы на отм. 8,400; 12,250; 12,600; 13,200. Узлы А,Б. Экспликация помещений.	
6	Главный корпус. Разрезы 1-1 ÷ 5-5.	
7	Главный корпус. Фасады 1-10; 10-1; А-Г; Г-А.	
8	Главный корпус. Фрагменты 1,2. Вид А.	
9	Главный корпус. Фрагменты 3...6. Узел В.	
10	Главный корпус. Разрезы 6-6... 9-9. Виды Б,В,Г,Д,Е,Ж,И,К,А,М;Н. Узлы Г,Д.	
11	Главный корпус. План шахты лифта. План машинного помещения. Разрезы 10-10, 11-11.	
12	Главный корпус. Планы и экспликация полов. План кровли.	
13	Главный корпус. Узлы 1... 11.	
14	Главный корпус. Узлы 12... 21.	
15	Главный корпус. Схемы расположения закладных в полу на отм. 0,000; 4,800 и 8,400.	
16	Главный корпус. Ворота ВТ-1-1У. Клапан УКЗ. Узлы 1...8.	
17	Главный корпус. Ворота ВТ-1-1У. Узлы 9, 10.	
18	Главный корпус. Ворота ВТ-1-1У. Узлы 11...14.	
19	Главный корпус. Галерея топливоподачи. Приемно-дробильное отделение. Планы. Разрез 12-12. Узлы Е, Ж, И.	
20	Главный корпус. Галерея топливоподачи. Приемно-дробильное отделение. Фасады 1'-5, 5-1'. Разрезы 13-13... 15-15.	

Типовой проект разработан в соответствии с действующими нормами и правилами и предусматривает мероприятия, обеспечивающие пожарную безопасность при эксплуатации здания.

Гл. инженер проекта /Монин./

Ведомость рабочих чертежей основного комплекта АР (окончание)

Лист	Наименование	Примечание
21	Главный корпус. Галерея топливоподачи. Приемно-дробильное отделение. Планы голов. План кровли.	
22	Главный корпус. Галерея топливоподачи. Приемно-дробильное отделение. Узлы 22... 29.	
23	Главный корпус. Галерея топливоподачи. Приемно-дробильное отделение. Дверь индивидуальная ДИ1.	
24	Главный корпус. Газоходы. Планы газоходов и баков-аккумуляторов. Разрезы 1-1...20-20. Узел 1.	
25	Главный корпус. Чертеж на заказ стандартного грузового лифта общего назначения.	

Ведомость ссылочных и прилагаемых документов (начало)

Обозначение	Наименование	Примечание
	Ссылочные документы	
ГОСТ 6629-88	Двери деревянные внутренние для жилых и общественных зданий	
ГОСТ 22414-77	Шкафы металлические для хранения одежды в санитарно-бытовых помещениях промышленных предприятий	
ГОСТ 111-78	Стекло оконное листовое	
ГОСТ 24698-81	Двери деревянные наружные для жилых и общественных зданий	
ГОСТ 9573-82	Плиты теплоизоляционные из минеральной ваты на синтетическом связующем	
1.038.1-1 вып. 1	Перемычки железобетонные для зданий с кирпичными стенами	
2.460-16 вып. 1	Узлы покрытий одноэтажных производственных зданий с рулонными кровлями и железобетонными плитами	
2.430-20 вып. 1,2	Узлы стен из кирпича одноэтажных зданий промышленных предприятий	
1.435.9-17 вып. 0,1	Ворота распашные	
5.904-4	Двери и люки для вентиляционных камер	
2.435-6 вып. 1	Противопожарные двери и ворота промышленных зданий	

Ведомость ссылочных и прилагаемых документов (окончание)

Обозначение	Наименование	Примечание
1.494-10	Решетки щелевые регулирующие. Тип Р.	
АП-6.00-003	Раздел II: Лифты грузовые	
2.460-14 вып. 1	Типовые узлы покрытий промышленных зданий в местах провуска вентиляционных шахт.	
1.400-15 вып. 0,1	Унифицированные закладные изделия железобетонных конструкций для крепления технологических коммуникаций и устройств	
3.016-3 вып. 5	Отапливаемые транспортные галереи пролетами 18,24 и 30 м с облегченными ограждающими конструкциями	
1.050.1-2 вып. 2	Сборные железобетонные марши, площадки и проступи для многоэтажных общественных зданий, производственных и вспомогательных зданий промышленных предприятий	
ИИ-03-03 Альбом 74-64	Металлические изделия	
1.488.9-2 вып. 1,2	Кабины душевых помещений вспомогательных зданий промышленных предприятий	
1.431.6-28 вып. 1.7	Перегородки кирпичные зданий промышленных предприятий	
	Прилагаемые документы	
903-1-270.89-АР.ВМ	Ведомости потребности в материалах	

Согласовано:
Котлонадзор Данилин
Котлотехнадзор Кучерявенко
Котлотехнадзор Евдокимов

ГИП	Монин		
Нач.отд	Бродский		
Н.контр	Кожевников		
Гл.арх.	Кожевников		
Гл.спец.	Зорин		
Зав.гр.	Берлин		
Вед.арх.	Берман		
Проверил	Берман		
Разработ.	Гамаковская		

Привязан:

Инв. №

903-1-270.89-АР

Котельная с 4 котлами Е-10-1,4Р. Золошлакоудаление механическое.

Главный корпус	Стадия	Лист	Листов
	Р	1	25
Общие данные /начало/	Харьковский Промстройниипроект		

Альбом 5

Ведомость отделки помещений
Площадь м²

Наименование или номер помещения	Потолок		Стены или перегородки		Низ стен или перегородок (панель)			Примечание
	Площадь	Вид отделки	Площадь	Вид отделки	Площадь	Вид отделки	Высота, мм	
101, 102, 103, 105, 201, 203, 301, 311, 404		Затирка швов, известковая окраска		Расшивка швов панельных стен, подрезка швов кирпичных стен, силикатная окраска	—	—	—	—
104, 403		Затирка швов, силикатная окраска		Расшивка швов панельных стен, штукатурка кирпичных стен, силикатная окраска	—	—	—	—
106, 204, 207, 208, 214, 309, 310		Затирка швов, клеевая окраска		Расшивка швов панельных стен, штукатурка кирпичных стен, водоэмульсионная окраска		—	—	—
202, 213, 312		Затирка швов, клеевая окраска		Расшивка швов панельных стен, штукатурка кирпичных стен, масляная окраска	—	—	—	—
209, 303, 304		Затирка швов, клеевая окраска		Расшивка швов панельных стен, штукатурка кирпичных стен, силикатная окраска	—	—	—	—
205, 206, 211, 212, 306, 307, 313		Затирка швов, окраска водоэмульсионной краской		Штукатурка кирпичных стен, силикатная окраска		Глазурованная керамическая плитка	1500	
210, 305		Затирка швов, известковая окраска		Штукатурка кирпичных стен, масляная окраска		Глазурованная керамическая плитка	1800	—
401	—	—	—	Затирка швов панельных стен, подрезка швов кирпичных стен, окраска силикатной краской светлых тонов	—	—	—	—
308, 402		Затирка швов, известковая окраска		Затирка швов, известковая окраска	—	—	—	—
108, 109		—	—	Затирка швов, окраска поливинилацетатной краской	—	—	—	—
110		Антикоррозионная защита см. листы АЗ		Антикоррозионная защита см. листы АЗ	—	—	—	—

Спецификация гардеробного оборудования

Марка поз.	Обозначение	Наименование	Кол.	Масса кг	Примечание
1	ГОСТ 22414-77	Шкаф металлический МД-33.3	6	82,5	
2	ГОСТ 22414-77	Шкаф металлический 2МД-33.2	4		
3	ГОСТ 22414-77	Шкаф металлический 2МД-33.3	4	165,5	
4	1.488-9-2	Кабина душевая тип 3	2		
5	1.488-9-2	Кабина душевая тип 4	1		

Толщины стен и утеплителя в мм

tн	а	б	в	д	е	Утеплитель
Главный корпус Производственная часть (в том числе помещения №№ 104, 106, 202, 312)						
-20°	200/200	380	330/330	210/210	170/170	80
-30°	250/200	380	380/330	260/210	120/170	80
-40°	300/200	510	300/200	310/210	200/300	100
Главный корпус Бытовые и вспомогательные помещения (№№ помещений 105, 213, 302, 307)						
-20°	300/200	—	—	—	—	100
-30°	350/200	—	—	—	—	140
-40°	400/250	—	—	—	—	160
Надбункерная галерея						
-20°	200/200	—	—	—	—	80
-30°	250/200	—	—	—	—	80
-40°	300/200	—	—	—	—	100
Галерея топливоподачи						
-20°	200/200	380	—	—	—	80
-30°	250/200	380	—	—	—	120
-40°	300/200	380	—	—	—	160
Газоходы						
-20°	—	380	—	—	—	50
-30°	—	380	—	—	—	50
-40°	—	380	—	—	—	50

Ведомость спецификаций

Лист	Наименование	Примечание
9	Спецификация элементов заполнения проемов	
2	Спецификация гардеробного оборудования	
9	Спецификация перемычек	
13	Спецификация элементов, замаркированных в узлах	
13	Спецификация закладных изделий	
7	Спецификация стальных стеновых панелей	

Взам. инв. № | Подпись и дата | Инв. № подл.

Привязан:

Инв. №

ГИП	Монин	
Нач. отд.	Бродский	
Н. контр.	Комевников	
Гл. арх.	Комевников	
Гл. спец.	Зорин	
Зав. гр.	Берлин	
Вед. арх.	Берман	
Провер.	Берман	
Разработ.	Тамановская	

903-1-270.89-АР

Котельная с 4 котлами Е-10-1,4Р. Золошлакоудаление механическое.

Главный корпус	Стадия	Лист	Листов
	Р	2	
Общие данные /продолжение/	Харьковский Промстройниипроект		

Альбом 5

1. Общие данные.

1.1. Исходные данные для проектирования и указания по применению проекта приведены в пояснительной записке альбома I.

1.2. По степени огнестойкости здание главного корпуса относится к II степени.

1.3. За условную отметку 0,000 принят уровень чистого пола первого этажа главного корпуса, что соответствует абсолютной отметке [ ].

1.4. Вокруг здания устроить отмостку из асфальта толщиной 25мм, шириной 750мм на плотно утрамбованном щебнем основании.

1.5. Горизонтальная гидроизоляция кирпичных стен главного корпуса и галереи топливоподачи на отм. -0,030 состоит из цементного раствора состава 1:2 толщиной 20мм.

1.6. Материалы стен и перегородок:

а) Стены главного корпуса, надбункерной галереи и галереи топливоподачи, разработаны в 2-х вариантах:

1-ый вариант — панели из легкого бетона γ= 1000 кг/м³ по серии 1.030.1-1.

2-ой вариант - арболитовые панели γ=600кг/м³ по шифру 110-85.

б) Кирпичные участки стен главного корпуса и галереи топливоподачи - из силикатного кирпича марки 100 (ГОСТ 3701-79) на растворе марки 50; цокольная часть всех кирпичных стен и карнизы - из обыкновенного глиняного кирпича марки 75 (ГОСТ 530-80) на растворе марки 50.

в) Перегородки в сухих помещениях главного корпуса - сборные железобетонные по серии 1.030.9.2 и из силикатного кирпича марки 100 или глиняного кирпича марки 75 на растворе марки 50; в санузлах и душевых кабинах перегородки только из глиняного кирпича. Указания по армированию кирпичных перегородок см. на листе 4.

1.7. При кладке кирпичных стен и перегородок в откосах оконных и дверных проемов для крепления коробок заложить деревянные антисептированные пробки размером 250×120×65 через 8 рядов кладки по высоте, но не менее 2-х на сторону; анкеры для крепления рамы противопожарных дверей (тип по проекту 13,14) по серии 2.435-6, выпуск 1, лист 18; анкеры ЗЭ-1 для крепления ворот (тип по проекту 2, см. листы 16,17

Монтаж стальных конструкций по листам КМ, закладываемых в кладку, выполнять одновременно с ведением кладки.

1.8. Состав кровли:

1. Главный корпус (основное здание)

а) Защитный слой из гравия по ГОСТ 8268-82 крупностью зерен 5-10 мм, втопленного в горячую антисептированную битумную мастику марки [ ] (ГОСТ 2889-80) - 10 мм.

б) Водоизоляционный ковер - из 4-х слоев рубероида марки РКП-350Б по ГОСТ 10923-82 на горячей антисептированной битумной мастике марки [ ] (ГОСТ 2889-80), в том числе 1 слой в составе комплексных плит.

в) Комплексные плиты покрытия в составе:

Водоизоляционный ковер-1слой рубероида марки РКП-350Б по ГОСТ 10923-82 на горячей антисептированной битумной мастике марки [ ] (ГОСТ 2889-80).

Утеплитель - ячеистый бетон марки 400(Б) по ГОСТ 5742-76.

Толщины утеплителя приведены в таблице на листе 2.

Пароизоляция - 1слой рубероида марки РКП-350Б на горячей антисептированной битумной мастике марки [ ] (ГОСТ 2889-80).

Сборные железобетонные плиты.

Отдельные участки кровли выполнить с раздельной укладкой выше указанных слоев кровли по сборным железобетонным плитам.

2. Машинное помещение (№ по проекту 403) и вентпомещения в осях 5-6 ряд Б (№ по проекту 402):

а) Защитный слой из гравия по ГОСТ 8268-82, крупностью зерен 5-10мм, втопленного в горячую антисептированную битумную мастику марки [ ] (ГОСТ 2889-80) - 10мм.

б) Водоизоляционный ковер-4 слоя рубероида марки РКП-350Б по ГОСТ 10923-82 на горячей антисептированной битумной мастике марки [ ] (ГОСТ 2889-80).

в) Легкий бетон класса В3,5 D1000 по уклону от 20 до 125мм.

г) Утеплитель - ячеистый бетон марки 400(Б) по ГОСТ 5742-76.

д) Сборные железобетонные плиты.

3. Надбункерная галерея (поз.1.1)

а) Защитный слой из гравия по ГОСТ 8268-82 крупностью зерен 5-10 мм, втопленного в горячую антисептированную битумную мастику марки [ ] (ГОСТ 2889-80).

б) Водоизоляционный ковер из 4-х слоев рубероида марки РКП-350Б по ГОСТ 10923-82 на горячей антисептированной битумной мастике марки [ ] (ГОСТ 2889-80).

в) Легкий бетон класса В3,5 D1000 по уклону от 20 до 70мм.

г) Молниезащита - единая непрерывная токопроводящая сетка с токоотводами из полосы -40×4 с сеткой 3×12м в двух направлениях.

д) Утеплитель - ячеистый бетон марки 400(Б) по ГОСТ 5742-76.

е) Пароизоляция - 1 слой рубероида марки РКП-350Б по ГОСТ 10923-82 на горячей антисептированной битумной мастике марки [ ] (ГОСТ 2889-80).

ж) Сборные железобетонные плиты.

4. Галерея топливоподачи (поз.1.2)

1. Наклонная часть галереи.

а) Водоизоляционный ковер - из 3-х слоев рубероида марки РКП-350Б по ГОСТ 10923-82 на горячей антисептированной битумной мастике марки [ ] (ГОСТ 2889-80), в том числе 1 слой в составе комплексных плит.

б) Молниезащита - единая непрерывная токопроводящая сетка с токоотводами из полосы -40×4 с сеткой 3×12м в двух направлениях.

в) Комплексные плиты покрытия в составе:

Водоизоляционный ковер - 1слой рубероида марки РКП-350 Б по ГОСТ 10923-82 на горячей битумной антисептированной мастике марки [ ] (ГОСТ 2889-80).

Утеплитель - ячеистый бетон марки 400(Б) по ГОСТ 5742-76. Толщины утеплителя приведены в таблице на листе 2.

Пароизоляция - 1слой рубероида марки РКП-350Б на горячей антисептированной битумной мастике марки [ ] (ГОСТ 2889-80).

Сборные железобетонные плиты.

Отдельные участки кровли выполнить с раздельной укладкой вышеуказанных слоев кровли по сборным железобетонным плитам.

2. Участок кровли над входным узлом и горизонтальной частью галереи.

а) Защитный слой из гравия по ГОСТ 8268-82 крупностью зерен 5-10мм, втопленного в горячую антисептированную битумную мастику марки [ ] (ГОСТ 2889-80) - 20мм.

б) Водоизоляционный ковер-4 слоя рубероида марки РКП-350Б по ГОСТ 10923-82 на горячей антисептированной битумной мастике марки [ ] (ГОСТ 2889-80).

в) Молниезащита - единая непрерывная токопроводящая сетка с токоотводами из полосы -40×4, соединенная с сеткой наклонной части галереи.

г) Утеплитель - ячеистый бетон марки 400(Б) по ГОСТ 5742-76.

д) Пароизоляция - 1слой рубероида марки РКП-350Б, наклеенный на горячей антисептированной битумной мастике марки [ ] (ГОСТ 2889-80).

е) Сборные железобетонные плиты.

5. Приемно-дробильное отделение (поз.1.3)

а) Бетон класса В30 с железнением - 30мм.

б) Монолитная железобетонная плита.

в) Утеплитель - минераловатные плиты по ГОСТ 9573-82 γ=125кг/м³ - 80мм, прикрепленные к железобетонной плите анкерами.

г) Штукатурка по сетке Р10-1,4 (ГОСТ 5336-80) - 20мм.

6. Газоходы (поз. 1.7)

а) Водоизоляционный ковер - 1слой рубероида марки РКЧ-350Б по ГОСТ 10923-82 (верхний слой), 2 слоя рубероида марки РКП-350Б по ГОСТ 10923-82 на горячей антисептированной битумной мастике марки [ ] (ГОСТ 2889-80).

б) Стяжка из цементно-песчаного раствора марки 50 - 15 мм.

в) Утеплитель - керамзитобетон γ= 1000 кг/м³ - 50 мм.

г) Сборные железобетонные плиты.

1.10. Все работы по устройству кровли должны выполняться в соответствии со СНиП 3.04.01-87 „Изоляционные и отделочные покрытия"

1.11. Водоотвод внутренний.

1.12. Наружная отделка:

а) Швы между панелями стен главного корпуса, надбункерной галереи и галереи топливоподачи с наружной стороны заполнить тиоколовой мастикой марки АМ-05 по ГОСТ 13489-79, защищающей резиновую пористую уплотняющую прокладку, с внутренней стороны швы заполнить цементным раствором марки 50.

б) Кирпичную кладку наружных стен главного корпуса и галереи топливоподачи вести впустошовку с последующим оштукатуриванием и расшивкой вогнутым швом под стеновые панели.

Кладку кирпичных стен надземной части галереи топливоподачи выполнять под расшивку швов снаружи и с подрезкой - изнутри.

в) Наружные дверные и оконные откосы оштукатурить цементно-песчаным раствором состава 1:3, а с внутренней стороны - цементно-известковым раствором состава 1:1:5.

г) Стальные элементы ворот полной заводской готовности окрашены эмалью ПФ-1189 в 2 слоя.

д) Столярные изделия окрасить алкидной эмалью за 2 раза.

1.13. Над проемами по ширине менее 700мм выполнить рядовые перемычки, деталь смотрите на листе 14.

1.14. Отделочные работы и чистые полы выполнять после монтажа оборудования, укладки труб электропроводок и прочих коммуникаций. В полах выполнять уклоны к трапам.

Все работы по устройству полов выполнять в соответствии со СНиП 3.04.01-87„ Изоляционные и отделочные покрытия" пункт 4 устройство полов.

1.15. Указания по защите строительных конструкций от коррозии смотрите на листах КЖ, КМ, АЗ.

1.16. На стальные конструкции перекрытий на отметках 4,800; 8,400; 12,250; 13,200, стальные конструкции галерей надбункерной и топливоподачи, вертикальные стальные связи по колоннам, расположенным в пределах лестничной клетки, нанести вспучивающееся огнезащитное покрытие. марки ВПМ-2 (ГОСТ 25131-82) для получения степени огнестойкости 0,75 часа.

1.17. Проектом предусматривается выполнение строительных работ при положительных температурах наружного воздуха.

При выполнении строительных работ в зимних условиях пользоваться указаниями соответствующих разделов СНиП часть 3.

1.18. При производстве работ, а также при изготовлении, монтаже и транспортировке конструкций и деталей необходимо соблюдение строительных норм и правил производства и приемки работ, а также требований СНиП III-4-80„ Техника безопасности в строительстве".

1.19. Перечень основных видов работ, по которым необходимо составлять акты освидетельствования скрытых работ:

1. Устройство оснований под полы.
2. Устройство отмостки.
3. Устройство кровли.
4. Устройство теплоизоляции.

2. Указания по применению проекта.

2.1. При привязке проекта в условиях, отличных от указанных в общих данных основных комплектов КЖ и КМ, соответствующие конструкции главного корпуса должны быть проверены на возможность эксплуатации их в новых условиях, а при необходимости в проект должны быть внесены коррективы.

Привязан:

Инв. №

ГИП	Монин		903-1-270.89-АР
Нач.отд.	Бродский		
Н.контр.	Коневников		Котельная с 4 котлами Е-10-1,4Р. Золошлакоудаление механическое.
Гл.арх.	Коневничков		
Гл.спец.	Зорин		Главный корпус — Стадия: Р; Лист: 3; Листов:
Зав.гр.АР	Берлин		
Вед.арх.	Берман		
Провер.	Берман		Общие данные (окончание). — Харьковский Промстройниипроект
Разработ.	Гамановская		

Взам.инв.№ | Подпись и дата | Инв.№ подл.

Альбом 5

План на отм. 4,800

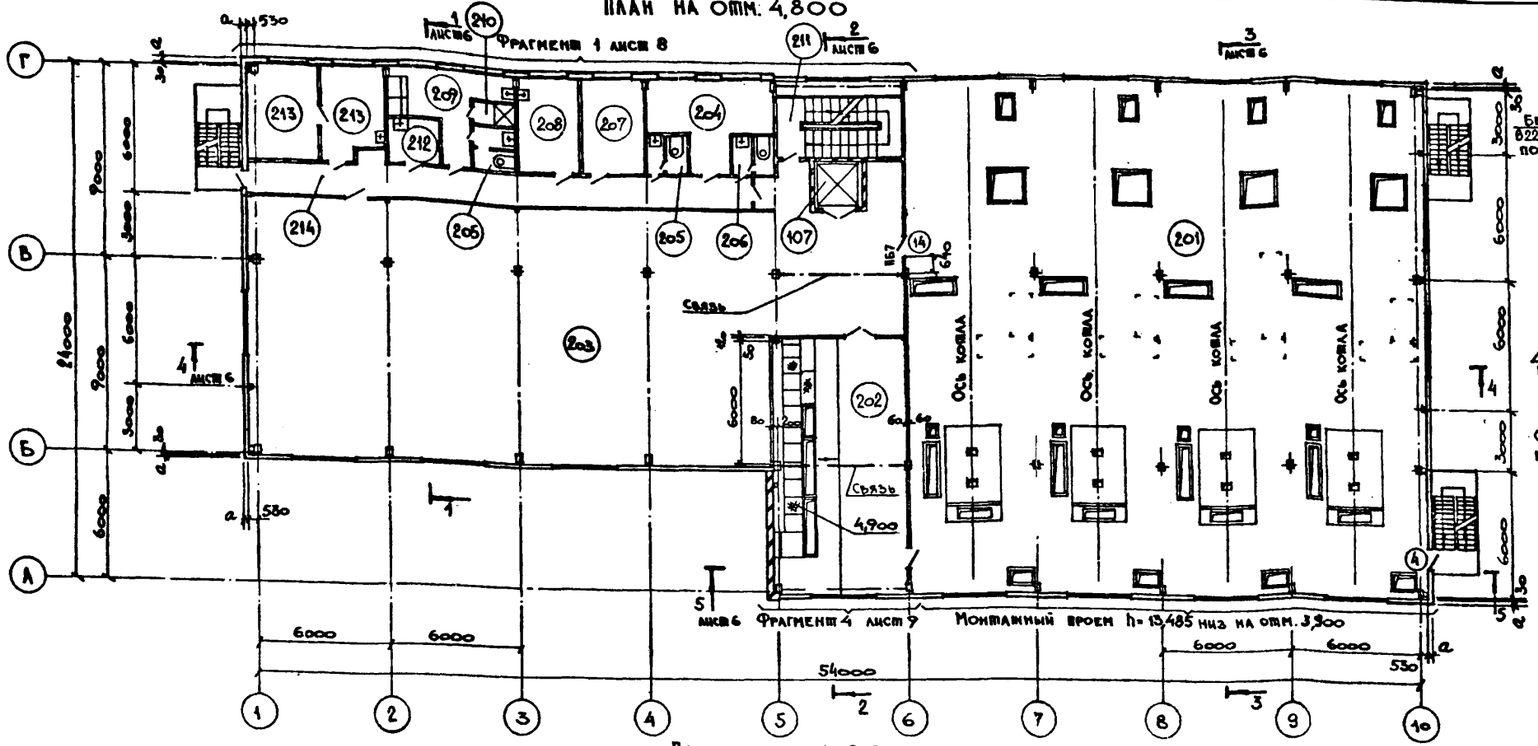

План на отм. 0,000

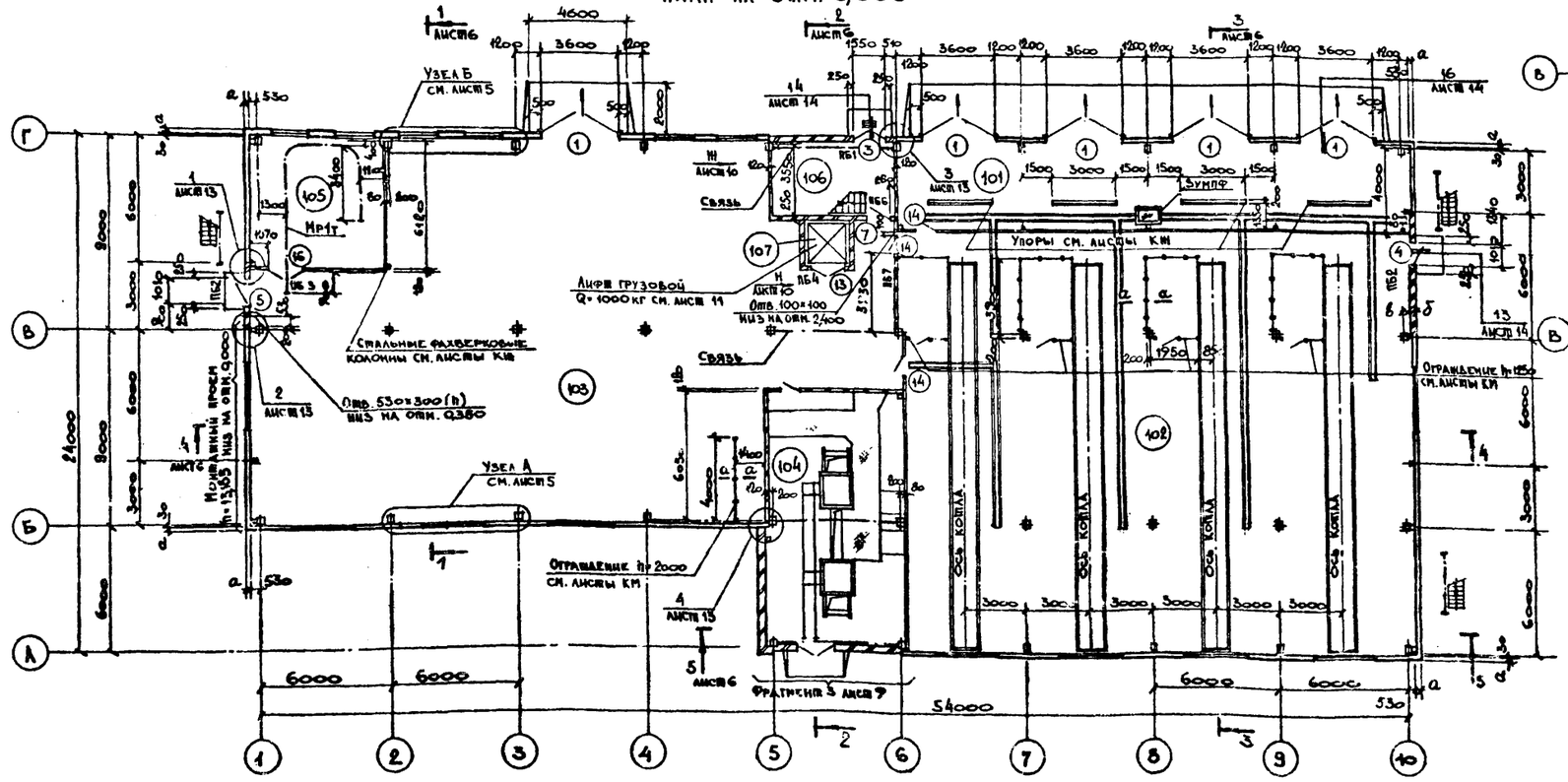

а-а

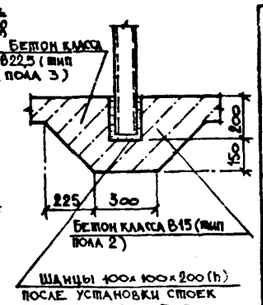

Схемы расположения шайбов в полу вод ограждения

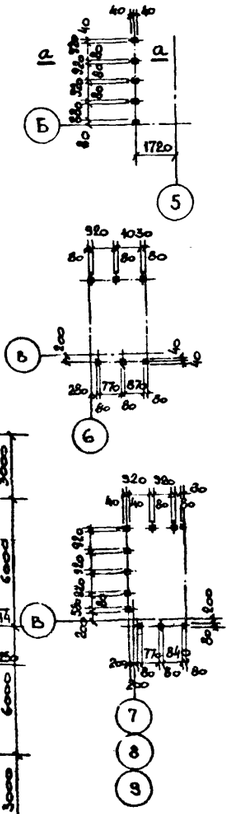

Экспликация помещений

Номер по плану	Наименование	Площадь м²	Категория производства по взрыво-пожарной и пожарной опасности
101	Помещение выгрузки шлака	97,0	Г
102	Помещение золошлакоудаления	582,27	Г
103	Помещение котельно-вспомагательного оборудования	437,69	Г
104	КТП	76,48	Г
105	Механическая мастерская	39,33	А
106	Лестничная клетка	20,45	—
107	Шахта лифта	4,62	—
201	Котельный зал	583,0	Г
202	Помещение КиПиА	75,14	А
203	Помещение котельно-вспомогательного оборудования	334,13	Г
204	Комната для обогрева	18,14	—
205	Женская уборная	6,48	—
206	Мужская уборная	3,24	—
207	Помещение начальника котельной	12,73	—
208	Комната приема пищи	12,73	—
209	Женский гардероб домашней, уличной и спецодежды на 6 шкафов	15,73	—
210	Душевая	1,62	—
211	Лестничная клетка	20,45	—
212	Хозяйственная кладовая	4,0	—
213	Химическая лаборатория	25,89	А
214	Коридор	32,62	—

Кирпичные перегородки толщиной 120мм, у которых расстояние в свету между поперечными конструкциями более 3м, в соответствии с требованиями серии 1.431.6-28 армировать горизонтальной арматурой через 1800мм по узлу 3 серии 1.431.6-28 выпуск 1. Верхний ряд армирования кладки должен быть расположен на расстоянии 300мм от низа плит перекрытия.

Инв. № подл. | Подпись и дата | Взам. инв. №

Привязан:

Инв. №

ГИП	Монин	
Нач. отд.	Бродский	
Н. контр.	Кожевников	
Гл. арх.	Кожевников	
Гл. спец.	Зорин	
Зав. гр.	Берлин	
Вед. арх.	Берман	
Провер.	Берман	
Разраб.	Тамановская	

903-1-270.89-АР

Котельная с 4 котлами Е-10-1,4 Р. Золошлакоудаление механическое.

Главный корпус

Стадия	Лист	Листов
Р	4	

Планы на отм. 0,000; 4,800. Экспликация помещений.

Харьковский Промстройниипроект

Альбом 5

План на отм. 12,250; 12,600; 13,200

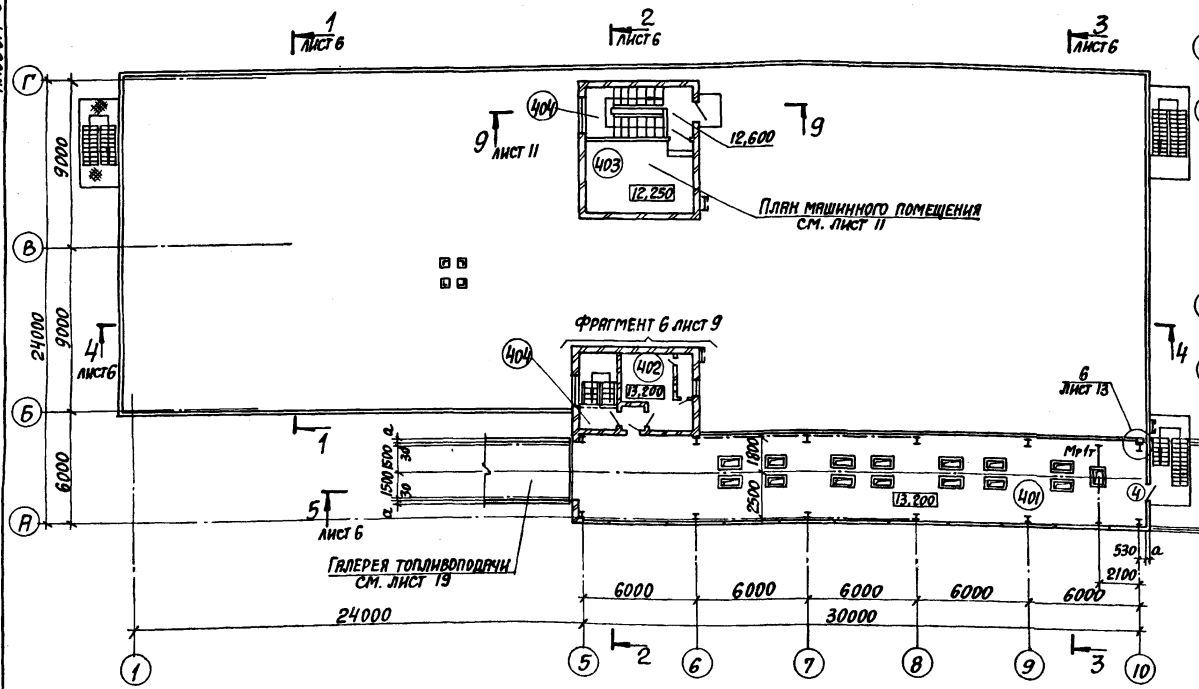

Узел А

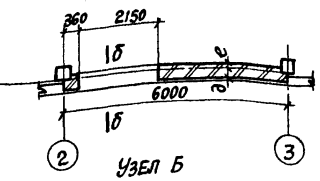

Узел Б

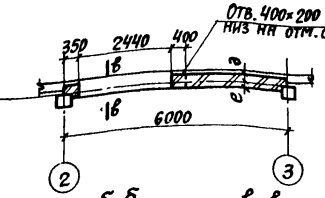

Б-Б

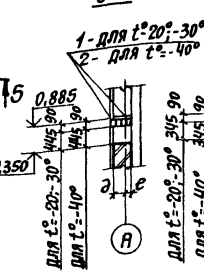

В-В

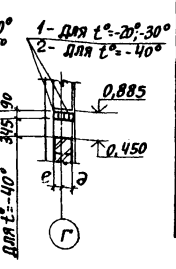

Экспликация помещений

Номер по плану	Наименование	Площадь, м²	Категория производства по взрыво-пожарной и пожарной опасности
301	Площадка золошлакоудаления	948,04	Г
302	Комната персонала	9,89	—
303	Мужской гардероб домашней и уличной одежды на 30 шкафов	22,60	—
304	Мужской гардероб спецодежды на 20 шкафов	26,75	—
305	Душевая	7,61	—
306	Мужская уборная	2,88	—
307	Хозяйственная кладовая	3,99	—
308	Вентпомещение	12,79	Д
309	Коридор	38,38	—
310	Лестничная клетка	32,45	—
311	Технологическая площадка	131,19	Г
312	ЩСУ	27,0	Г
313	Кладовая	11,32	—
401	Надбункерная галерея	131,15	В
402	Вентпомещение	14,90	Д
403	Машинное помещение лифта	21,31	—
404	Лестничная клетка	27,17	—

План на отм. 8,400

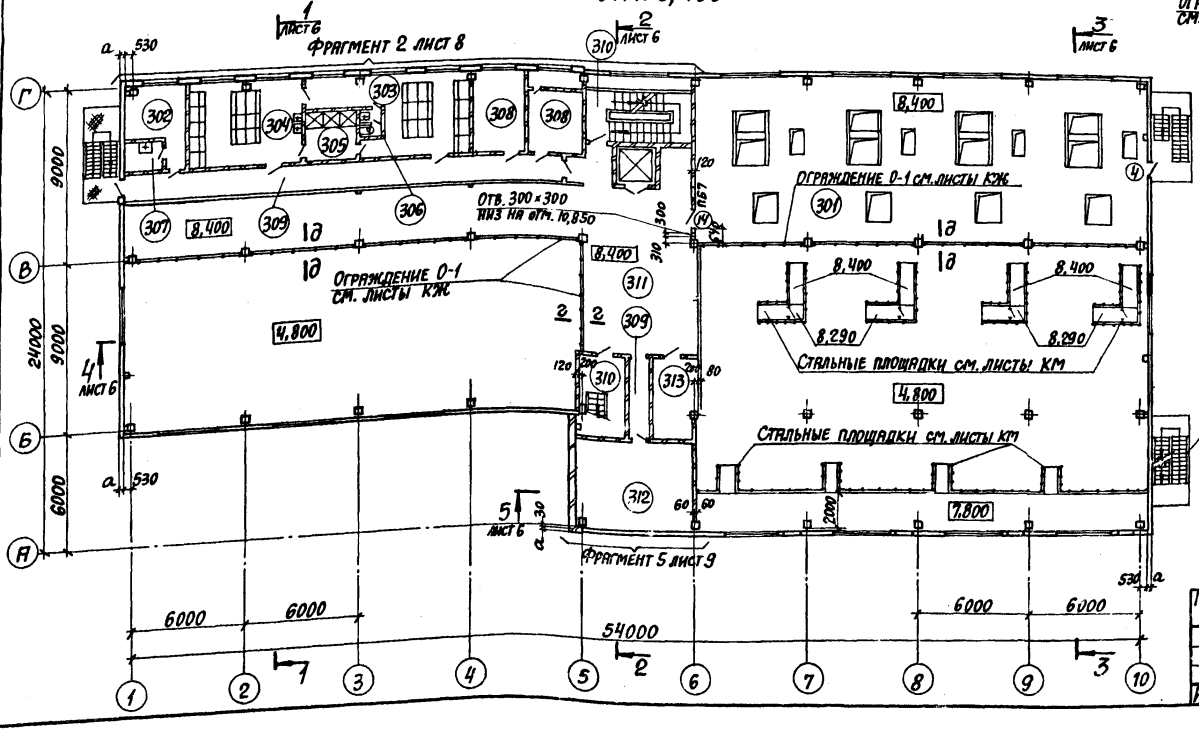

2-2

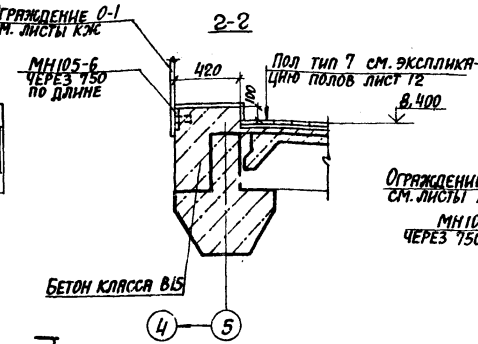

д-д

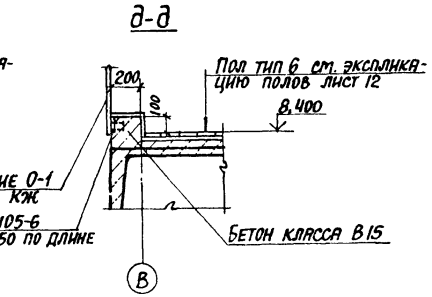

Спецификацию элементов, замаркированных в узлах см. лист 13.

ГИП	Монин		
Нач.отд.	Бродский		
Н.контр.	Кожевников		
Гл.арх.	Кожевников		
Гл.спец.	Орин		
Зав.гр.	Берлин		
Вед.арх.	Берман		
Провер.	Берман		
Разраб.	Гимановская		

Привязан:

Инв.№

903-1-270.89-АР

Котельная с 4 котлами Е-10-1,4Р. Золошлакоудаление механическое

Главный корпус

Стадия	Лист	Листов
Р	5	

Планы на отм. 8,400; 12,250; 12,600; 13,200. Узлы А,Б. Экспликация помещений.

Харьковский Промстройниипроект

23935-07 8

Инв.№ подл. | Подпись и дата | Взам.инв.№

Альбом 5

Разрез 1-1

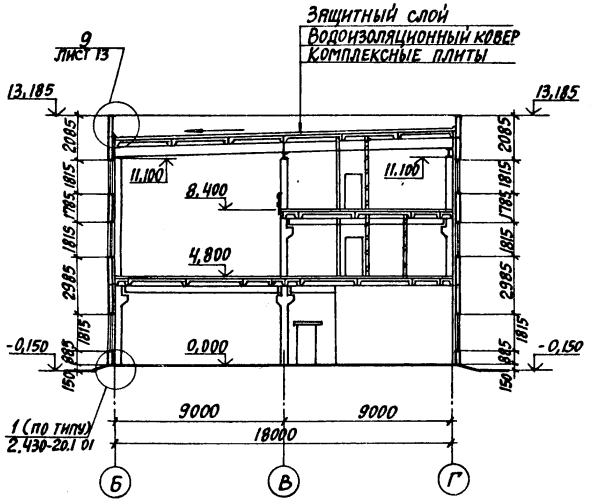

Разрез 2-2

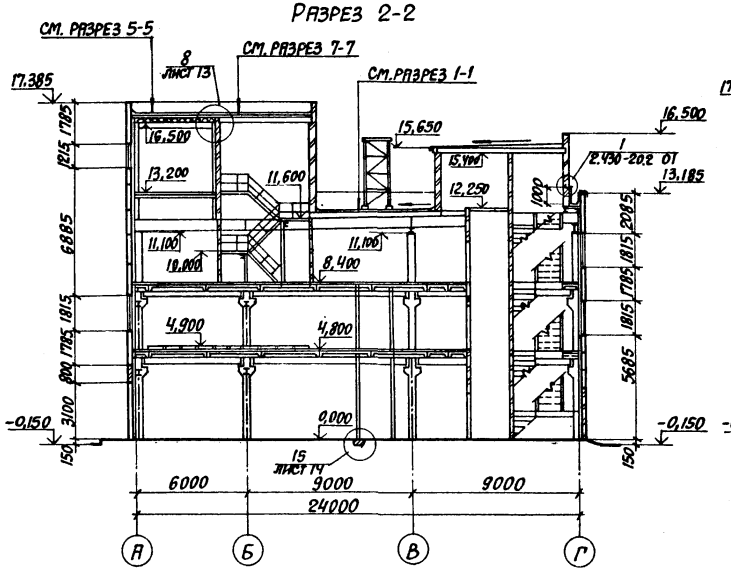

Разрез 3-3

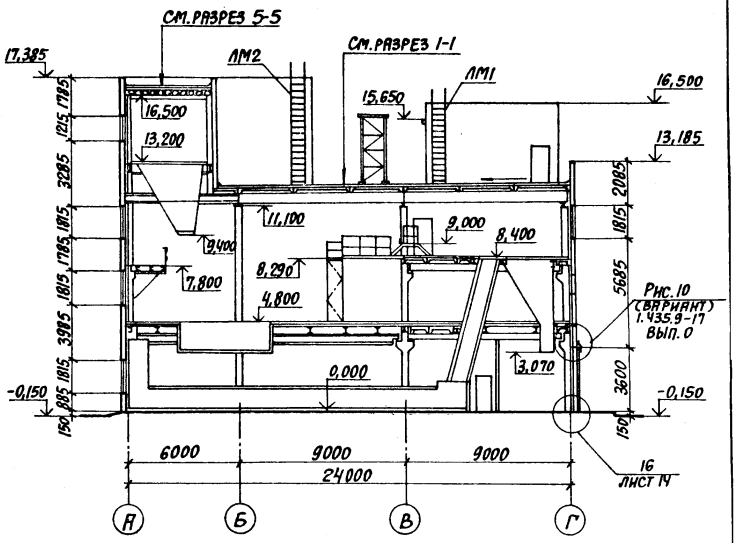

Разрез 4-4

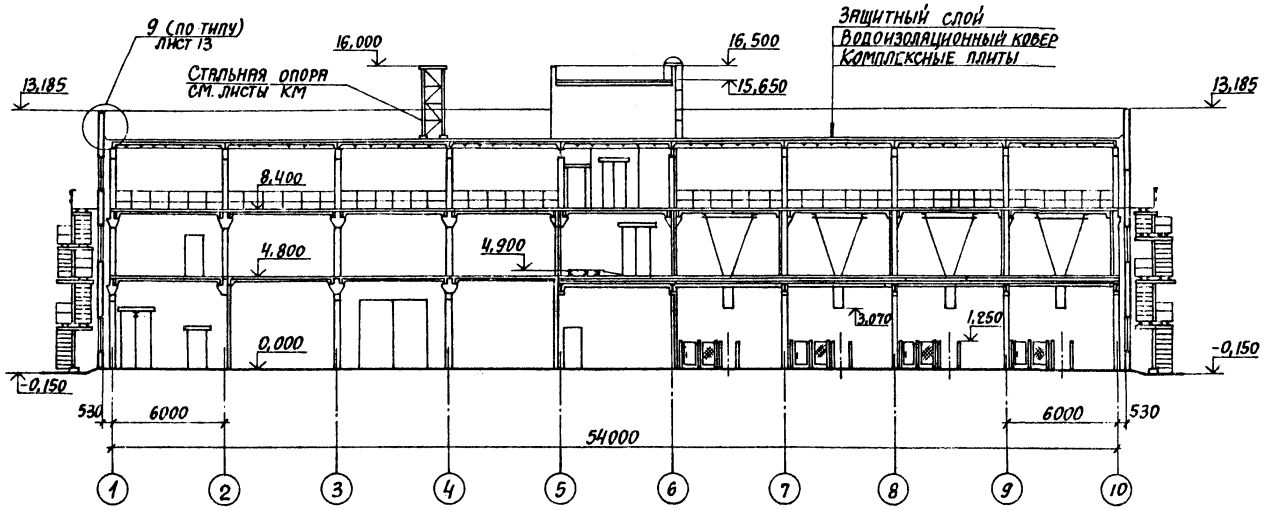

Разрез 5-5

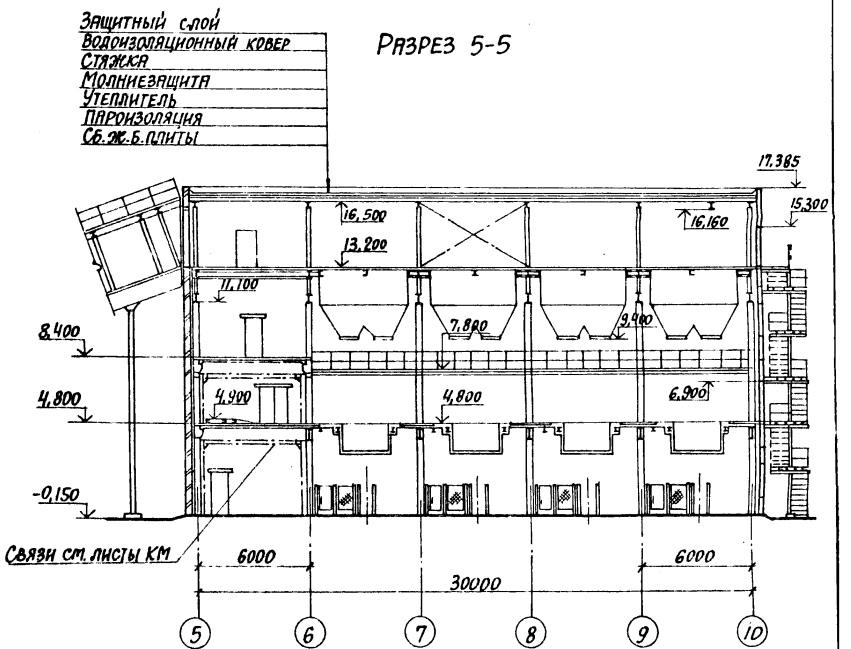

ГИП	Монин		903-1-270.89-АР
Нач. отд.	Бродский		Котельная с 4 котлами Е-10-1.4Р Золошлакоудаление механическое
Н. контр.	Кожевников		
Гл. арх.	Кожевников		
Гл. спец.	Зорин		Главный корпус — Стадия: Р; Лист: 6; Листов:
Зав. гр.	Берлин		
Вед. арх.	Берман		
Провер.	Берман		Разрезы 1-1...5-5 — Харьковский Промстройниипроект
Разраб.	Гитлиновская		

Привязан:

Инв. №

Инв. № подл. | Подпись и дата | Взам. инв. №

Альбом 5

Фасад 1-10

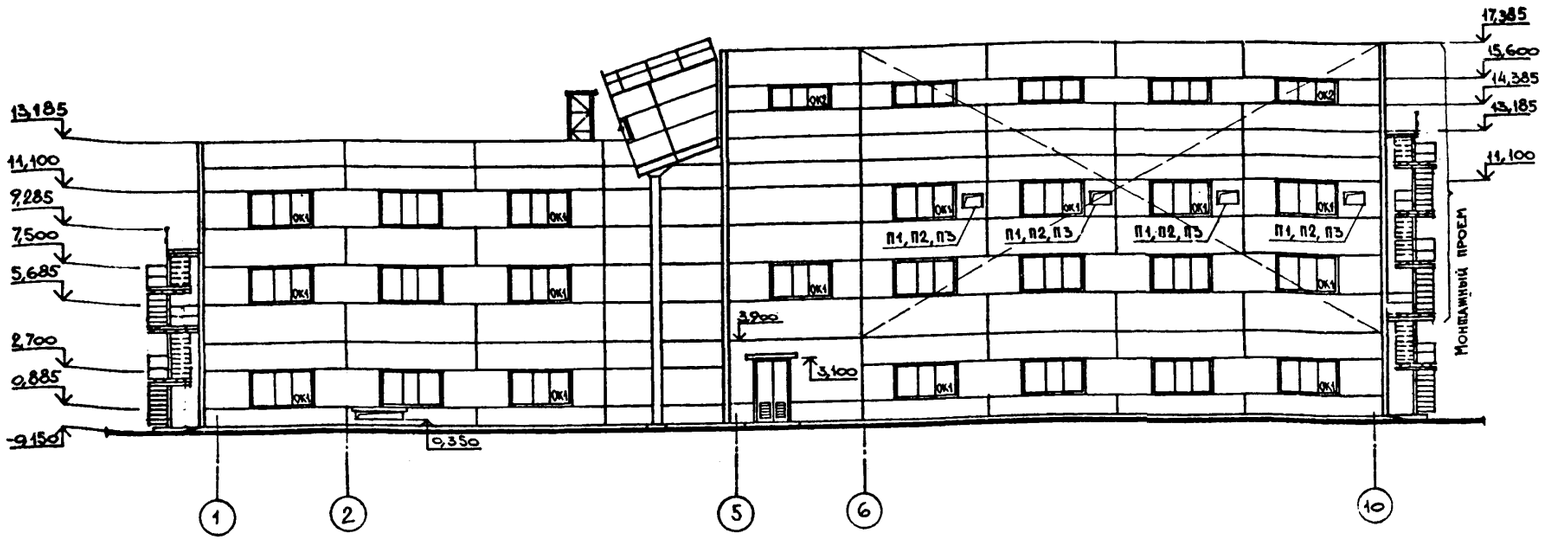

Фасад А-Г

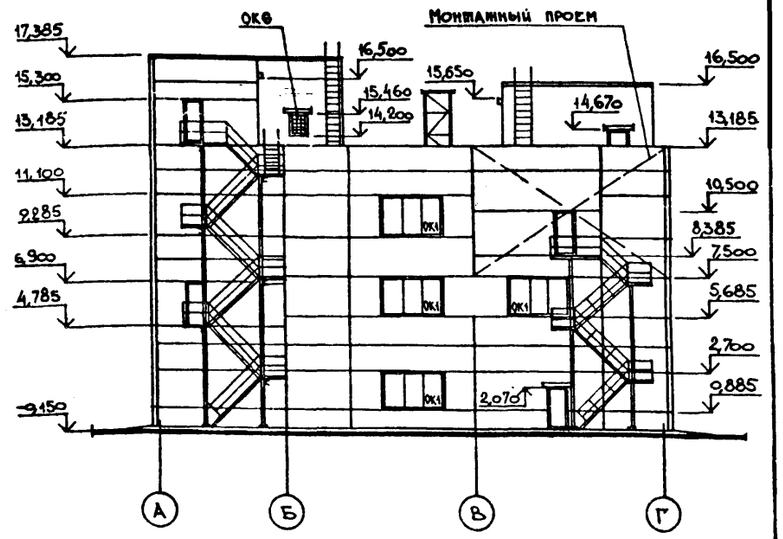

Фасад 10-1

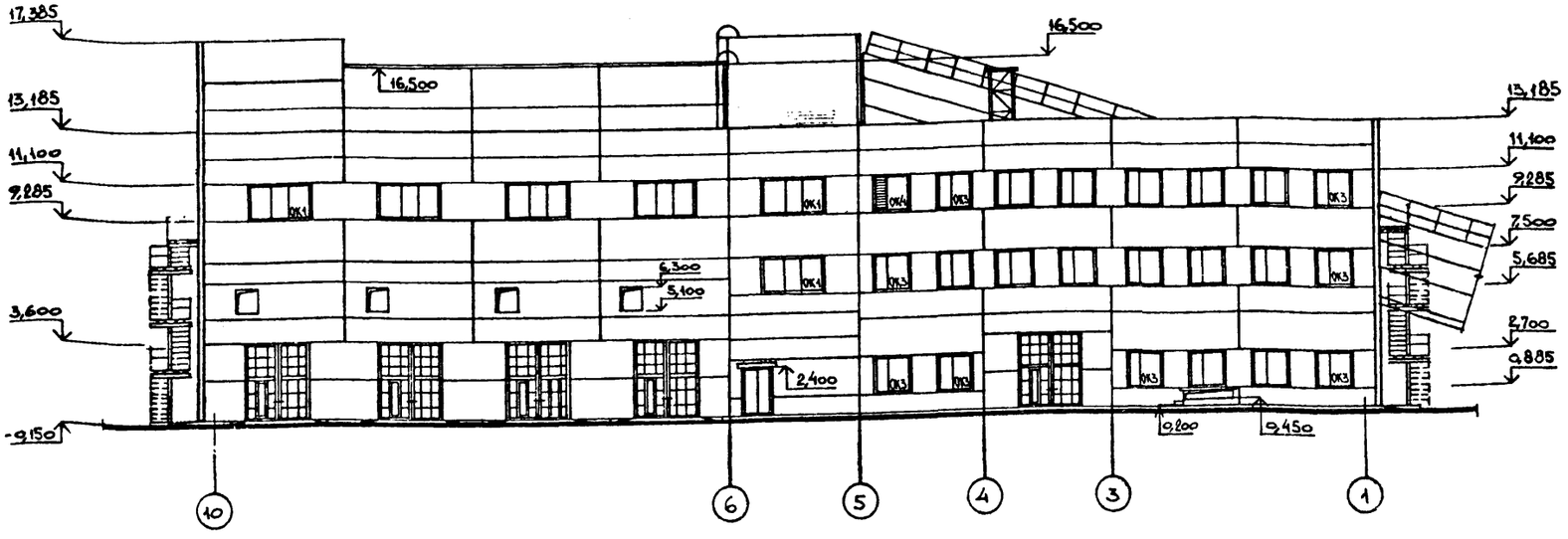

Фасад Г-А

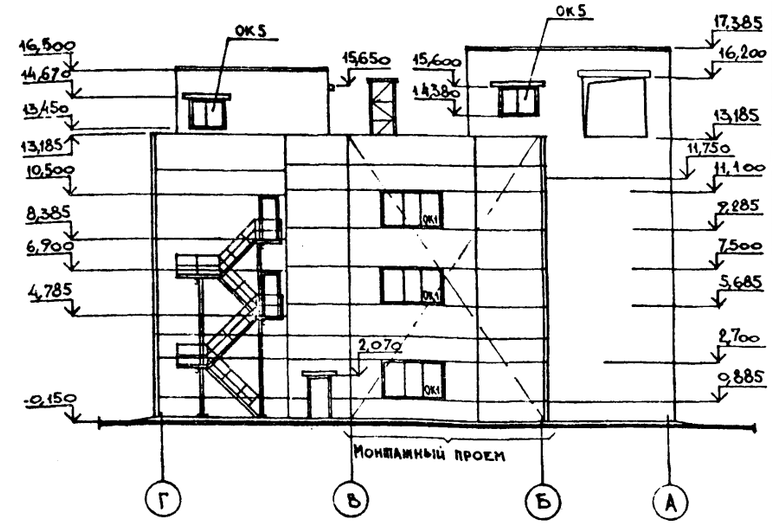

Спецификация стальных стеновых панелей

Марка поз.	Обозначение	Наименование	Кол.	Масса ед., кг	Примечание
П1	903.1-270.89 альбом 7	Панель стеновая	4		для t°-20°
П2	903.1-270.89 альбом 7	Панель стеновая	4		для t°-30°
П3	903.1-270.89 альбом 7	Панель стеновая	4		для t°-40°

1. Стеновые панели в местах монтажных проемов монтируются после монтажа оборудования
2. Схемы элементов заполнения оконных проемов ОК1 ÷ ОК6 см. листы КМ.
3. Стальные конструкции стеновых панелей см. листы КМ. Утеплитель-панелей - минераловатные плиты γ=125 кг/м³ по ГОСТ 9573-82*

Привязан:

Инв. №

ГИП	Монин		
Нач. отд.	Бродский		
Н. контр.	Кожевников		
Гл. арх.	Кожевников		
Гл. спец.	Зорин		
Зав. гр.	Берлин		
Вед. арх.	Берман		
Провер.	Берман		
Разраб.	Гамановская		

903-1-270.89-АР

Котельная с 4 котлами Е-10-1,4Р. Золошлакоудаление механическое.

Главный корпус

Стадия	Лист	Листов
Р	7	

Фасады 1-10; 10-1; А-Г; Г-А.

Харьковский Промстройниипроект

Взам. инв. № | Подпись и дата | Инв. № подл.

Альбом 5

Фрагмент 1

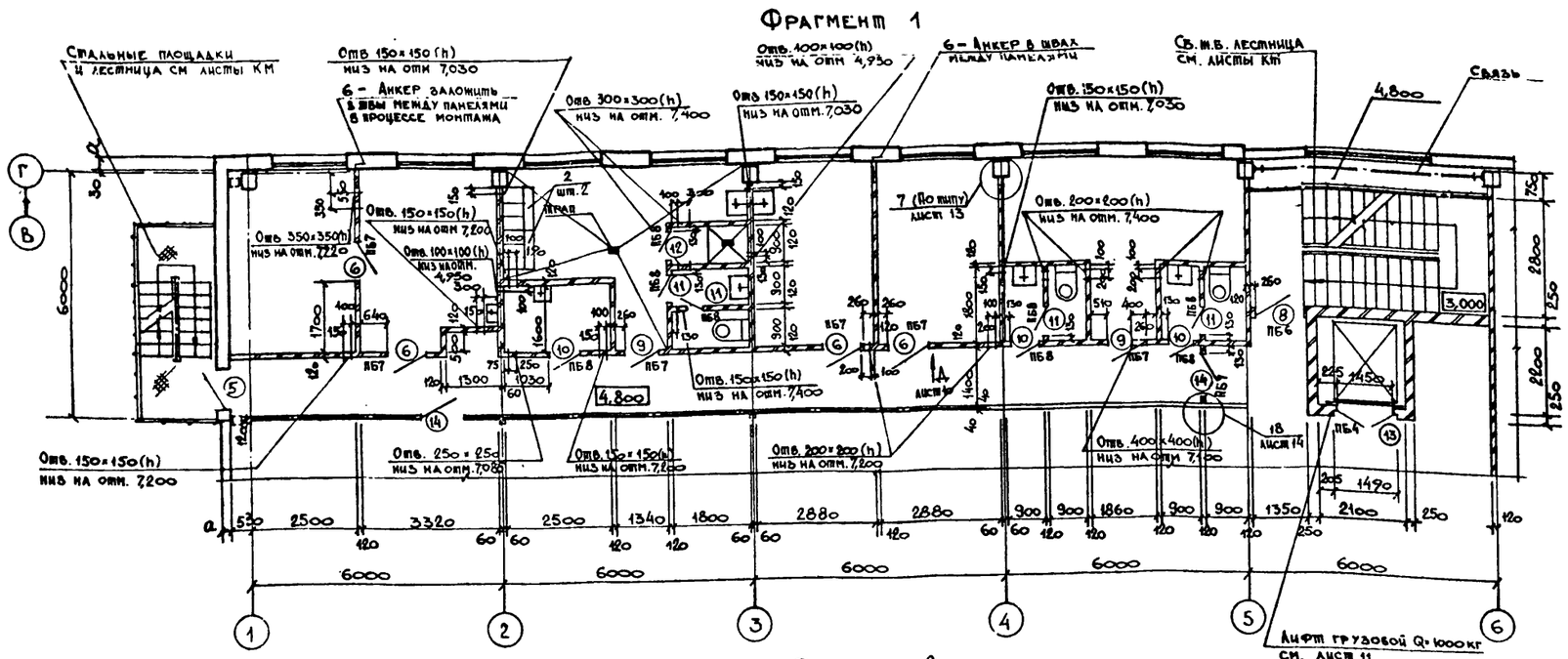

Фрагмент 2

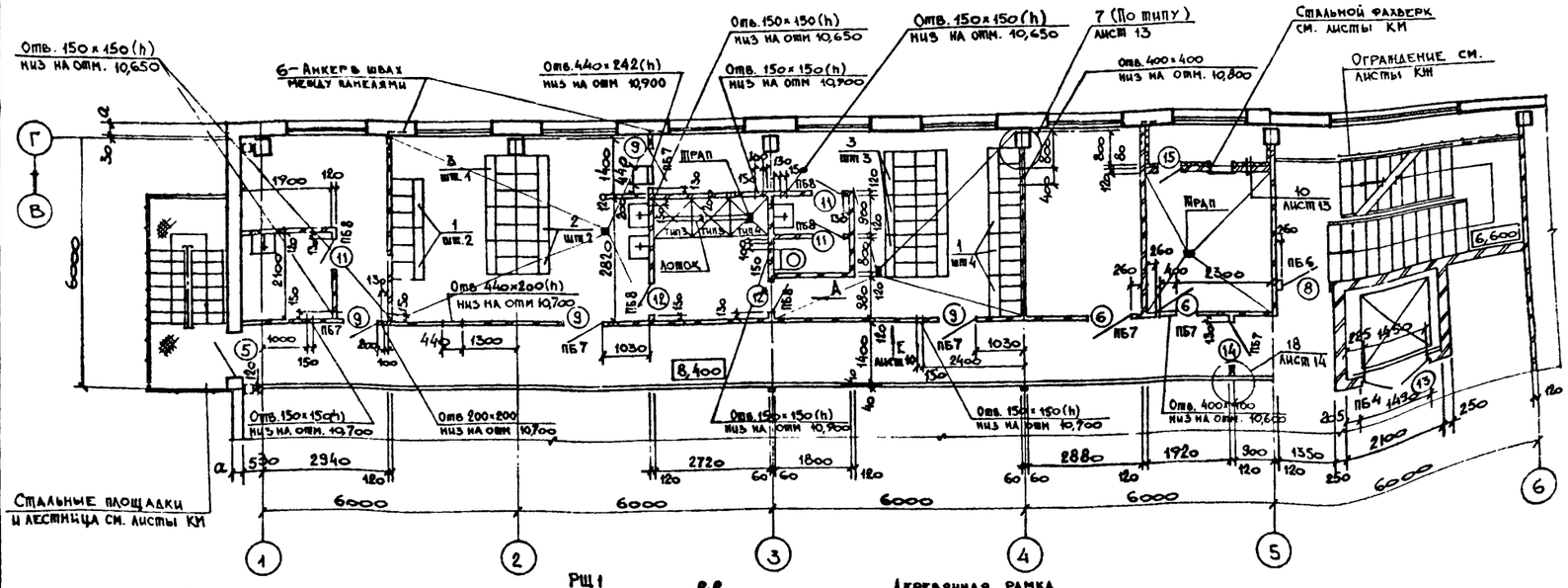

Вид А

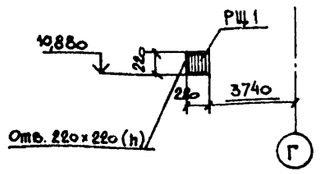

РЩ1 шт. 1

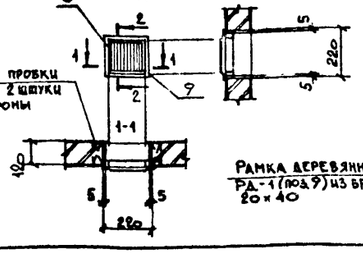

Деревянная рамка РД-1 (поз. 9) шт. 1

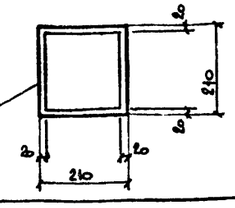

Ведомость проемов ворот и дверей

Марка поз.	Размер проема, мм
1	3600 × 3600
2	1740 × 3100
3	1510 × 2370
4	1010 × 2070
5	1010 × 2070
6	1910 × 2070
7	1010 × 2070
8	1010 × 2070
9	910 × 2070
10	710 × 2070
11	710 × 2070
12	710 × 2070
13	1490 × 2415
14	960 × 2050
15	505 × 1250
16	1520 × 3100

Ведомость перемычек /начало/

Тип	Схема сечения
Для $t_н$ = -20°, -30°	
ПБ1	1
ПБ2	2

Ведомость перемычек /окончание/

Тип	Схема сечения
Для $t_н$ = -40°	
ПБ1	1
ПБ2	2
Для $t_н$ = -20°, -30°, -40°	
ПБ3	1
ПБ4	1 — внутренняя сторона помещения
ПБ5	4
ПБ6	2
ПБ7	2
ПБ8	5
ПБ9	7
ПБ10	6
ПБ11	3
ПБ12	5

1. В нижней части полотна двери проема тип 12, обозначенной *, просверлить отв. ⌀20мм шт 50 в шахматном порядке через 50мм.
2. Спецификацию элементов, замаркированных в узлах, см. лист 13.
3. Двери в лестничной клетке самозакрывающиеся.
4. Спецификацию гардеробного оборудования см лист 2

ГИП	Монцин		
Нач. отд	Бродский		
Н. контр	Комевников		
Гл. арх.	Комевников		
Гл. спец.	Зорин		
Зав гр.	Берлин		
Вед арх	Берман		
Провер	Берман		
Разработ.	Гамановская		

903-1-270 89-АР

Котельная с 4 котлами Е-10-1,4Р
Золошлакоудаление механическое

Главный корпус	Стадия	Лист	Листов
	Р	8	
Фрагменты 1,2. Вид А.	Харьковский Промстройниипроект		

Привязан:

Инв. №

Инв. № подл. | Подпись и дата | Взам. инв. №

23935-07 11

Альбом 5

Фрагмент 3

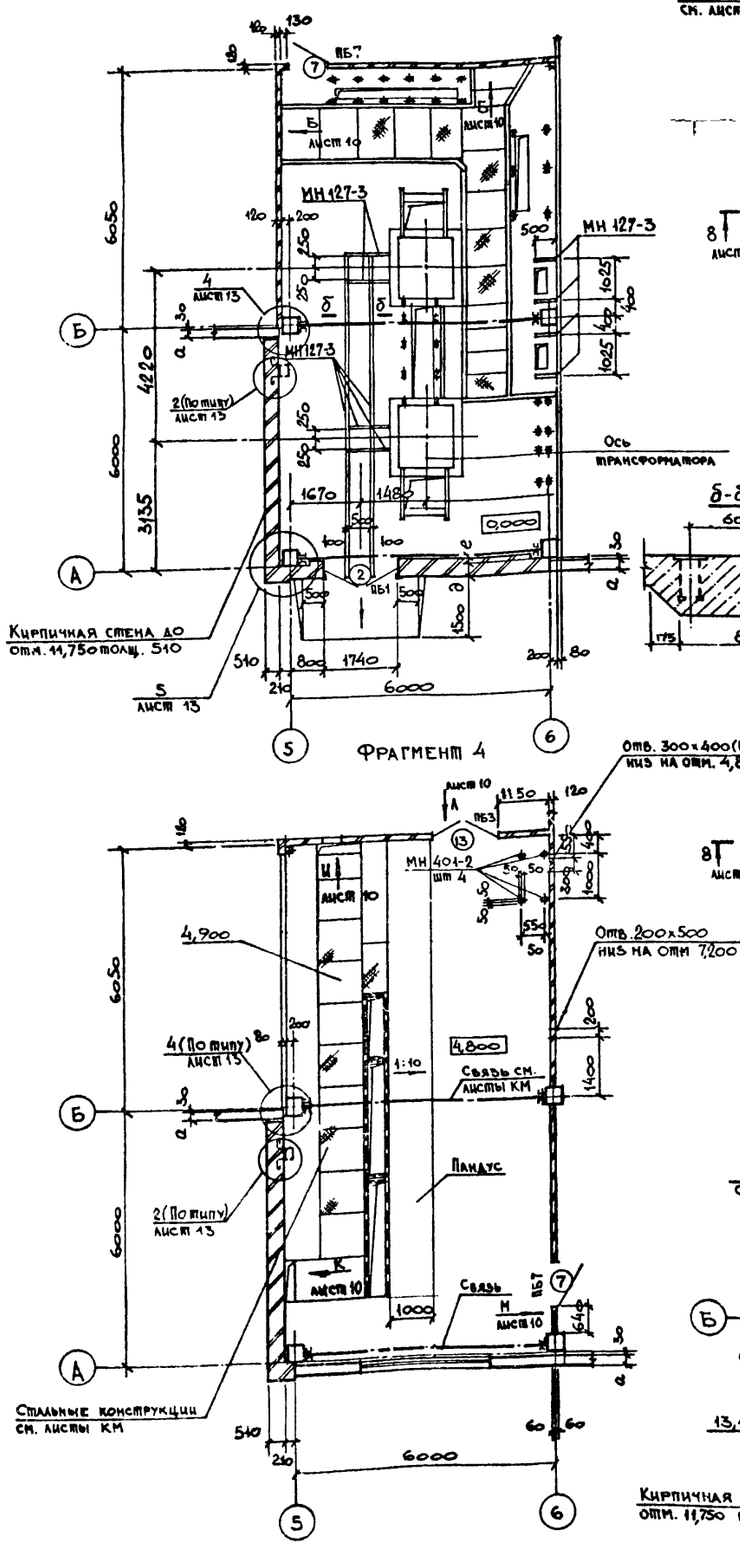

Фрагмент 5

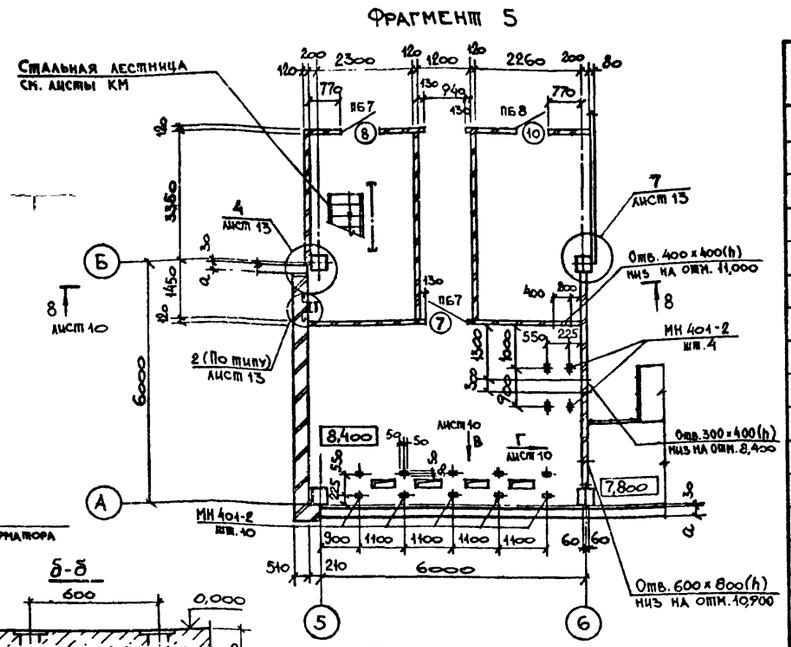

δ-δ

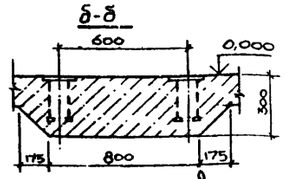

Фрагмент 6

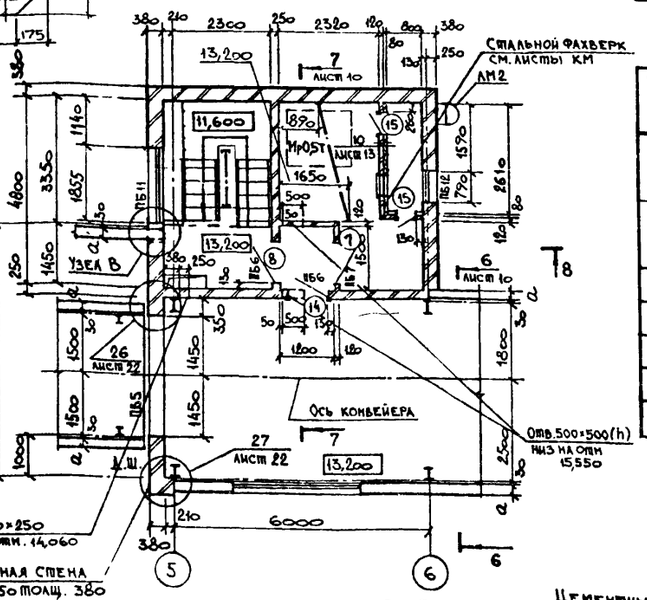

Фрагмент 4

Узел В

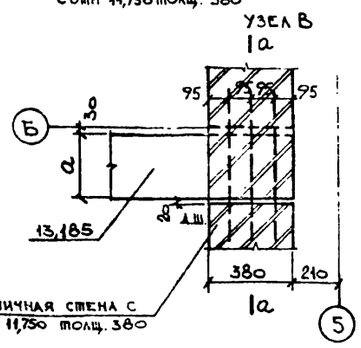

а-а

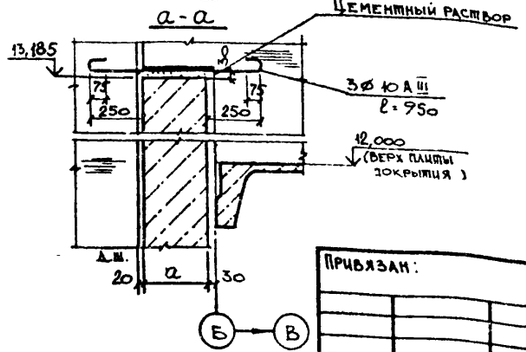

Спецификация элементов заполнения проемов

Марка поз.	Обозначение	Наименование	Количество на этаж 0,000	4,800	8,400	12,000	Всего	Масса кг	Примечание
1	1,435,9-17 вып. 1	Ворота ВР 36×36-Т	5	—	—	—	5		
2	Листы 16,17,18	Ворота ВТ-1-1ц	1	—	—	—	1		
3	ГОСТ 24698-81	Дверь ДН 24-15 ВГПЦР 2	1	—	—	—	1		
4	ГОСТ 24698-81	Дверь ДН 21-10А ГАПЦР 2	1	1	—	1	3		
5	ГОСТ 24698-81	Дверь ДН 21-10А ГПЦР 2	1	1	1	—	3		
6	ГОСТ 6629-88	Дверной блок ДГ 21-10	—	4	2	—	6		
7	ГОСТ 6629-88	Дверной блок ДУ 21-10 А	2	1	1	1	5		
8	ГОСТ 6629-88	Дверной блок ДУ 21-10	—	1	2	1	4		
9	ГОСТ 6629-88	Дверной блок ДГ 21-9	—	2	4	—	6		
10	ГОСТ 6629-88	Дверной блок ДГ 21-7	—	3	1	—	4		
11	ГОСТ 6629-88	Дверной блок ДГ 21-7А	—	4	3	—	7		
12	ГОСТ 6629-88	Дверной блок ДГ 21-7 П	—	1	2	—	3		
13	2,435-6 вып. 1	Дверь противопожарная ПД-3	1	2	1	—	4	276,42	
14	2,435-6 вып. 1	Дверь противопожарная ПД-1	3	2	1	3	9	198,2	2 шт.-правая 6 шт.-левая
15	5,904-1	Дверь утепленная ДУС 125×0,5	—	—	1	2	3		
16	Лист 23	Дверь индивидуальная ДИ 1	1	—	—	—	1		

Спецификация перемычек

Марка поз.	Обозначение	Наименование	Количество на этаж 0,000	4,800	8,400	12,000 13,200	Всего	Масса ед. кг	Примечание
1	1.038.1-1.1030000-02	2ПБ 19-3	9/11	3	2	—	14/16	81,0	для $t_н$=-20°, -30° / для $t_н$=-40°
2	1.038.1-1.1010000-01	1ПБ 13-1	12/14	11	11	7	41/43	25,0	для $t_н$=-20°, -30° / для $t_н$=-40°
3	1.038.1-1.1040000	2ПБ 22-3	—	—	—	3	3	92,0	
4	1.038.1-1.1080000	3ПБ 34-4	—	—	—	3	3	222,0	
5	1.038.1-1.1010000	1ПБ 10-1	—	8	6	3	17	20,0	
6	1.038.1-1.1090000-02	3ПБ 16-37	—	—	—	3	3	102,0	
7	1.038.1-1.1060000-04	3ПБ 25-8	—	—	—	3	3		

1. Двери в помещениях NN 104, 202, 312 самозапирающиеся, открывающиеся без ключа с внутренней стороны.
2. Спецификацию закладных изделий см. лист 13.

Привязан:

Инв. №

Взам. инв. №

Подпись и дата

Инв. № подл.

ГИП	Монин	
Нач. отд.	Бродский	
Н. контр.	Коневников	
Гл. арх.	Коневников	
Гл. спец.	Зорин	
Зав. гр.	Берлин	
Вед. арх.	Берман	
Проверил	Берман	
Разработ.	Гамановская	

903-1-270.89-АР

Котельная с 4 котлами Е-10-1,4Р. Золошлакоудаление механическое.

Главный корпус

Фрагменты 3..6 Узел В

Стадия	Лист	Листов
Р	9	

ХАРЬКОВСКИЙ ПРОМСТРОЙНИИПРОЕКТ

23935-07 12

Альбом 5

Разрез 6-6

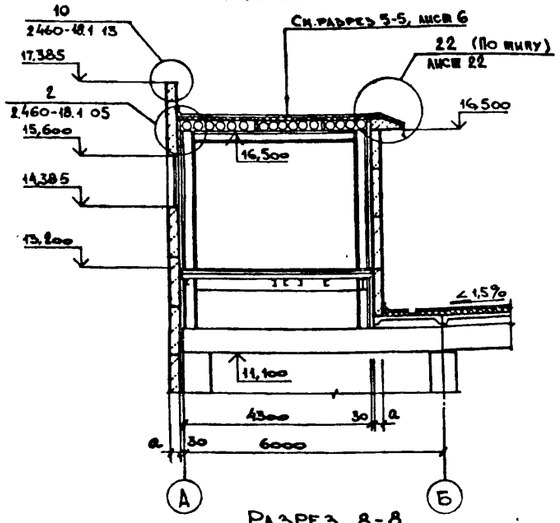

Разрез 7-7

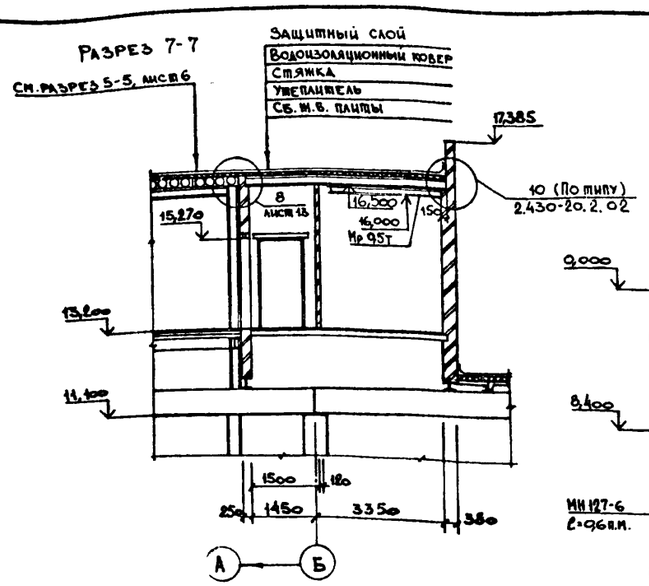

Разрез 8-8

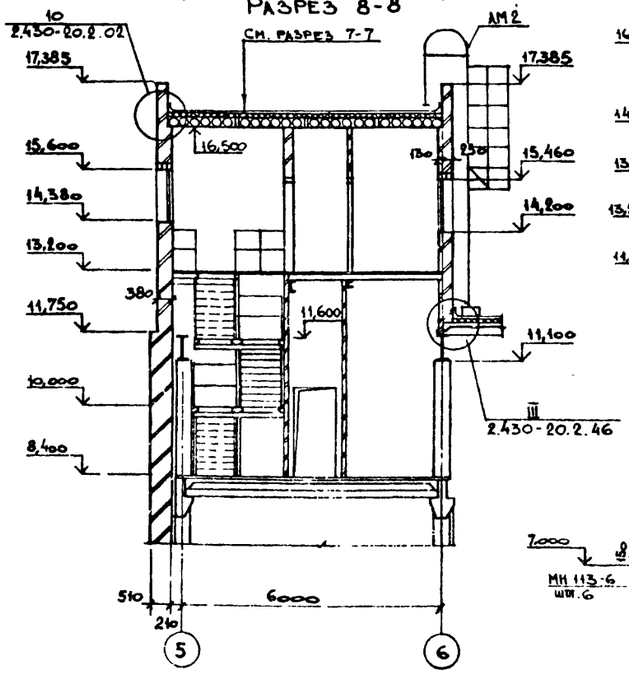

Разрез 9-9

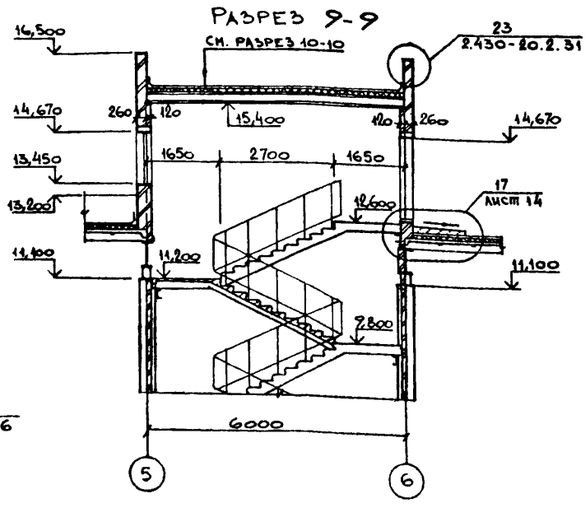

Вид И
(лист 4)

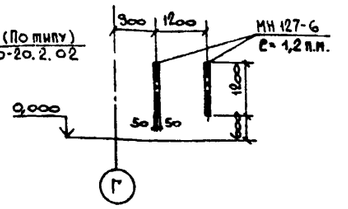

Вид В
(фрагмент 5 лист 9)

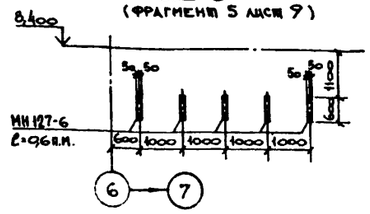

Вид И
(фрагмент 4 лист 9)

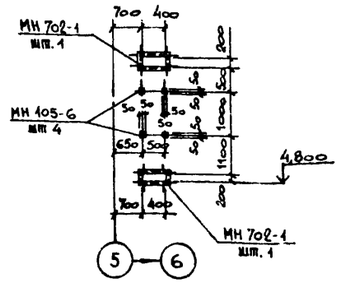

Вид Л
(фрагмент 4 лист 9)

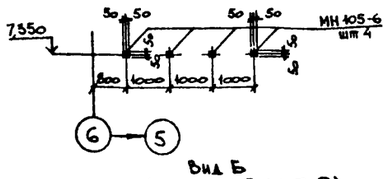

Вид Б
(фрагмент 3 лист 9)

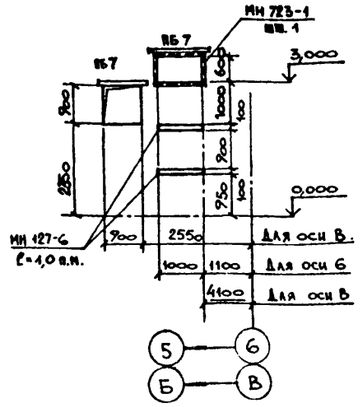

Вид М
(фрагмент 4 лист 9)

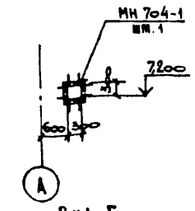

Вид Г
(фрагмент 5 лист 9)

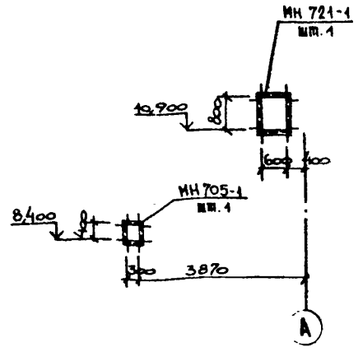

Узел Г

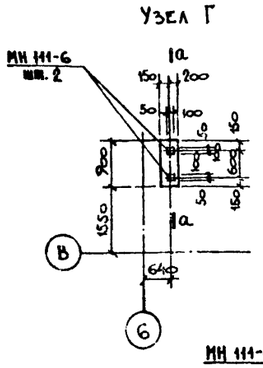

Узел Д

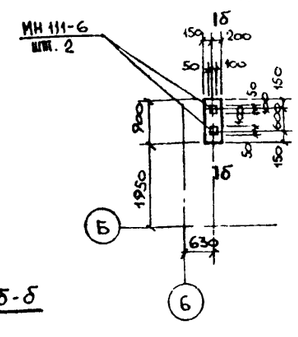

Вид Д
(лист 8)

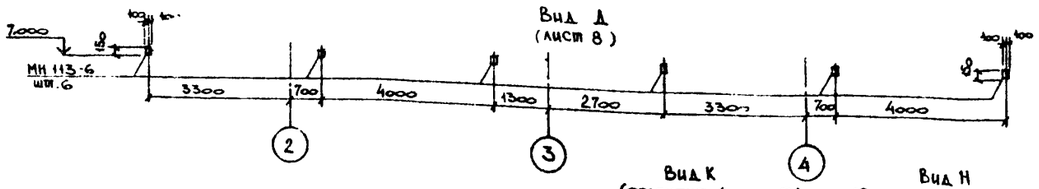

Вид Е
(лист 8)

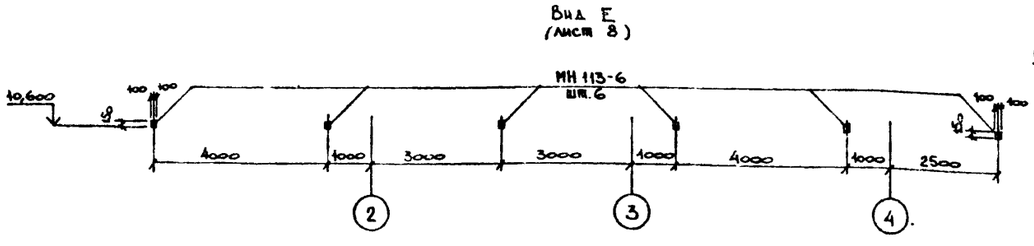

Вид К
(фрагмент 4 лист 9)

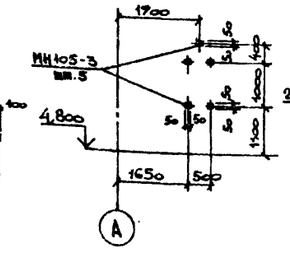

Вид Н
(План на отм. 0,000 лист 4)

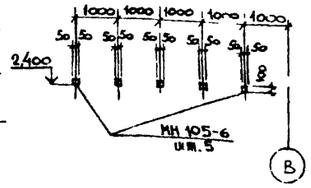

а-а, б-б

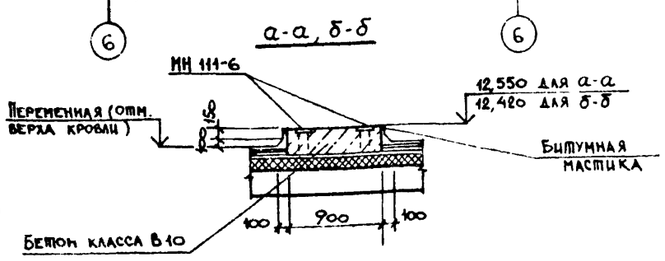

Спецификацию закладных изделий см лист 13

Привязан:

Инв. №

ГИП	Монин	
Нач. отд.	Бродский	
М. констр.	Кошевников	
Гл. арх.	Кошевников	
Гл. спец.	Зорин	
Зав. гр.	Бердин	
Вед. арх.	Берман	
Провер	Берман	
Разраб.	Гамановская	

903-1-270 89-АР

Котельная с 4 котлами Е-10-1,4 Р.
Золошлакоудаление механическое.

Главный корпус	Стадия	Лист	Листов
	Р	10	

Разрезы 6-6 ... 9-9.
Виды Б, В, Г, Д, Е, Ж, И, К, Л, М, Н
Узлы Г, Д

Харьковский Промстройниипроект

Взам. инв. № | Подпись и дата | Инв. № подл.

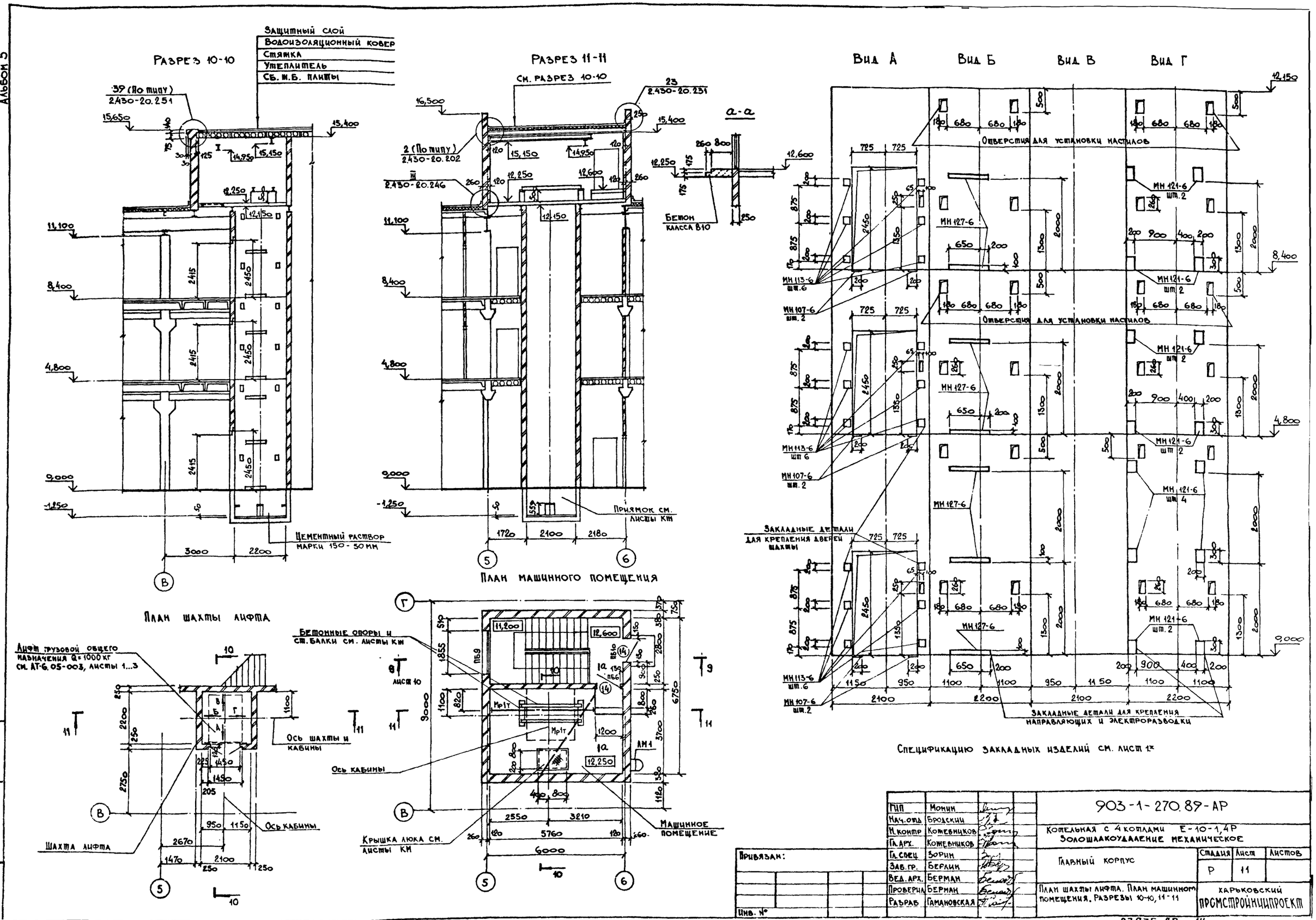
Альбом 5
Разрез 10-10
Защитный слой
Водоизоляционный ковер
Стяжка
Утеплитель
Сб. ж.б. плиты
39 (По типу) 2.430-20.251
Цементный раствор марки 150-50 мм
План шахты лифта
Лифт грузовой общего назначения Q=1000 кг см. АТ-6.05-003, листы 1...3
Ось шахты и кабины
Ось кабины
Шахта лифта
Разрез 11-11
См. разрез 10-10
23 2.430-20.231
2 (По типу) 2.430-20.202
2.430-20.246
Приямок см. листы КМ
План машинного помещения
Бетонные опоры и ст. балки см. листы КМ
Ось кабины
Крышка люка см. листы КМ
Машинное помещение
а-а
Бетон класса В10
Вид А
Вид Б
Вид В
Вид Г
Отверстия для установки настилов
Закладные детали для крепления дверей шахты
Закладные детали для крепления направляющих и электроразводки
Спецификацию закладных изделий см. лист 1х
Привязан:
Инв. №
Подпись и дата
Взам. инв. №
Инв. № подл.
ГИП Монин
Нач. отд. Бродский
Н. контр. Кожевников
Гл. арх. Кожевников
Гл. спец. Зорин
Зав. гр. Берлин
Вед. арх. Берман
Проверил Берман
Разраб. Гамановская
903-1-270.89-АР
Котельная с 4 котлами Е-10-1,4Р
Золошлакоудаление механическое
Главный корпус
Стадия Р
Лист 11
Листов
План шахты лифта. План машинного помещения. Разрезы 10-10, 11-11
Харьковский Промстройниипроект
23935-07 14

Альбом 5

План полов на отм. 8,400

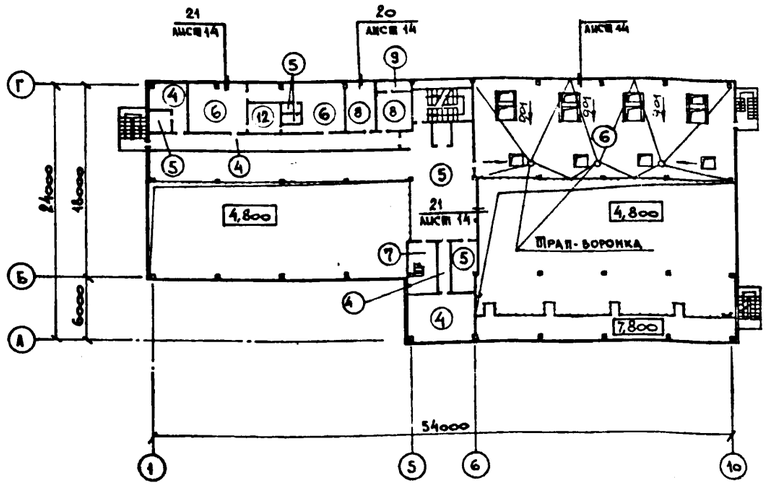

План полов на отм. 12,250; 12,600; 13,200

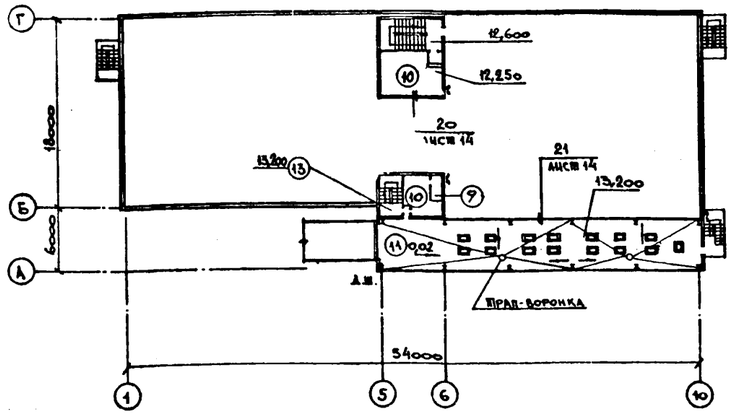

План кровли

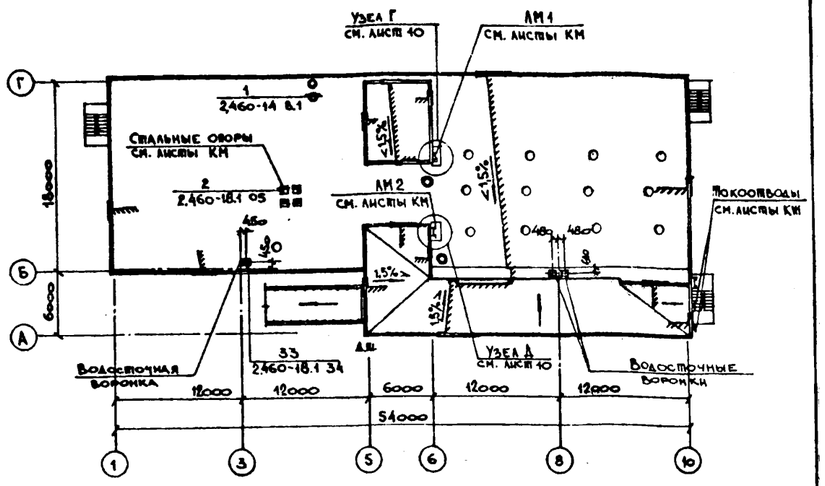

План полов на отм. 4,800

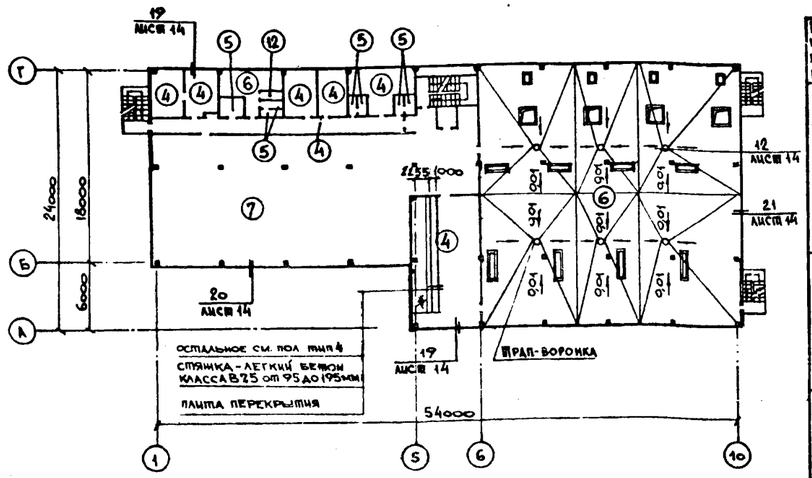

План полов на отм. 0,000

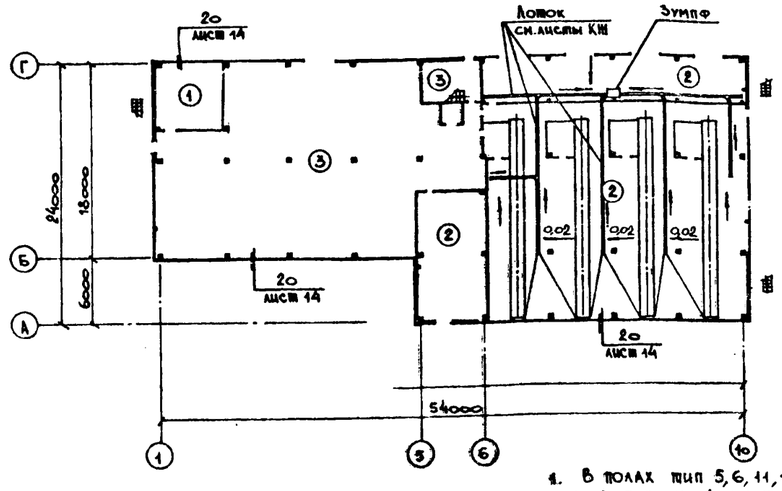

Экспликация полов

Наименование или номер помещения по проекту	Тип пола по проекту	Схема пола или номер узла по серии	Элементы пола и их толщина	Площадь пола, м²
105 101,102,104	1 2		*Покрытие и подстилающий слой - бетон класса В15 - 125 мм Основание - уплотненный грунт с плотностью скелета до 1,6 т/м³ с втрамбованным в него слоем щебня или гравия крупностью 40-60 мм - 100 мм (для типа 1) Основание - уплотненный грунт с плотностью скелета до 1,6 т/м³ с втрамбованным в него слоем щебня или гравия крупностью 40-60 мм, спланированные с уклоном 0,02 к лоткам или к масло-приемной яме (для типа 2)	564,5
103, 106	3		Покрытие - плитка мозаично-бетонная Заполнение швов - цементно-песчаный раствор марки 150 Прослойка - цементно-песчаный раствор марки 150 - 15 мм Подстилающий слой - бетон класса В22,5 - 100 мм Основание - см. тип пола 1	457,0
201, 204, 207, 208, 213, 214, 302, 309, 312	4		Покрытие из линолеума (ГОСТ 7251-77) - 4 мм Прослойка из холодной мастики на водостойких вяжущих - 1 мм Стяжка - легкий бетон класса В(5) = 1000 кг/м³ - 35 мм Плита перекрытия	272,0
205, 206, 212, 306, 307, 311, 313	5		Покрытие - плитка керамическая по ГОСТ 6787-80* - 13 мм Заполнение швов - цементно-песчаный раствор марки 150 Прослойка - цементно-песчаный раствор марки 150 - 15 мм Гидроизоляционный слой - 2 слоя гидроизола на битумной мастике - 6 мм Стяжка - бетон класса В 7,5 - 66 мм Плита перекрытия	168,0
201, 209, 301, 308, 304	6		Покрытие - плитка керамическая по ГОСТ 6787-80* - 13 мм Заполнение швов - цементно-песчаный раствор марки 150 Прослойка - цементно-песчаный раствор марки 150 - 15 мм Гидроизоляционный слой - 2 слоя гидроизола на битумной мастике - 6 мм Стяжка - бетон класса В7,5 по уклону от 20 до 66 Плита перекрытия	861,0
203	7		Покрытие - плитка керамическая по ГОСТ 6787-80* - 13 мм Заполнение швов - цементно-песчаный раствор марки 150 Прослойка - цементно-песчаный раствор марки 150 - 15 мм Стяжка - бетон класса В12,5 - 72 мм Плита перекрытия	341,2

Экспликация полов

Наименование или номер помещения по проекту	Тип пола по проекту	Схема пола или номер узла по серии	Элементы пола и их толщина	Площадь пола, м²
308	8		Покрытие - бетон класса В 15 - 20 мм Стяжка - бетон класса В7,5 - 80 мм Плита перекрытия	24,0
308, 402 (форкамеры)	9		Покрытие - бетон класса В 15 - 20 мм Стяжка - цементно-песчаный раствор марки 150 - 40 мм Теплоизоляционный слой - пенобетон γ = 400 кг/м³ - 40 мм Плита перекрытия	4,5
402, 403	10		Покрытие - бетон класса В15 - 20 мм **Стяжка - легкий бетон класса В7,5 γ = 1000 кг/м³ по наклонной поверхности плиты от 20 мм Плита перекрытия	30,5
401	11		Покрытие - бетон класса В15 - 20 мм Гидроизоляционный слой - 2 слоя гидроизола на битумной мастике - 6 мм Стяжка - бетон класса В7,5 по уклону от 20 до 74 мм Плита перекрытия	129,0
210, 305	12		Покрытие - плитка керамическая по ГОСТ 6787-80* - 13 мм Заполнение швов - цементно-песчаный раствор марки 150 Прослойка - цементно-песчаный раствор марки 150 - 15 мм Гидроизоляционный слой - 4 слоя гидроизола на битумной мастике - 10 мм Стяжка - бетон класса В12,5 по уклону от 20 до 62 Плита перекрытия	9,2
404 (отм. 13,200)	13		Покрытие - плитка керамическая по ГОСТ 6787-80* - 13 мм Заполнение швов - цементно-песчаный раствор марки 150 Прослойка - цементно-песчаный раствор марки 150 - 47 мм Плита перекрытия	4,0

1. В полах тип 5, 6, 11, 12 по поверхности гидроизоляционного слоя нанести слой битумной мастики с посыпкой песком крупностью 1,5 - 5 мм.
2. * Для пола тип 2 в помещении КТП (поз. 104) в осях 5-6 и А-В покрытие пола армировать и пропитать флюатом или уплотняющими составами.
3. ** Стяжка для создания горизонтальной поверхности по наклонным плитам покрытия от 20 до 75 мм для помещения поз. 403, от 20 до 95 мм для помещения поз. 402.

Привязан:

Инв. №

Взам. инв. №

Подпись и дата

Инв. № подл.

ГИП	Монин	
Нач. отд.	Бродский	
Н. контр.	Коневников	
Гл. арх.	Коневников	
Гл. спец.	Зорин	
Зав. гр.	Берлин	
Вед. арх.	Берман	
Провер.	Берман	
Разработ.	Гамановская	

903-1-270.89-АР

Котельная с 4 котлами Е-10-1,4Р
Золошлакоудаление механическое.

Главный корпус

Стадия	Лист	Листов
Р	12	

Планы и экспликация полов. План кровли.

Харьковский Промстройниипроект

23935-07 15

Альбом 5

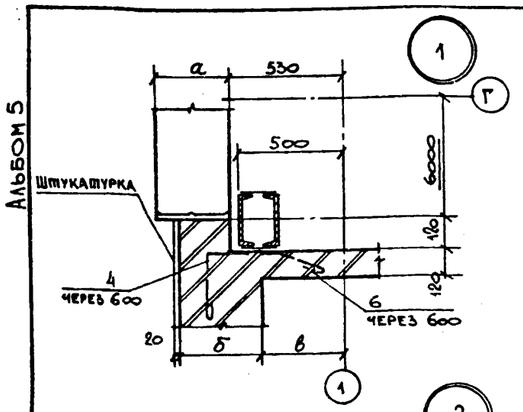

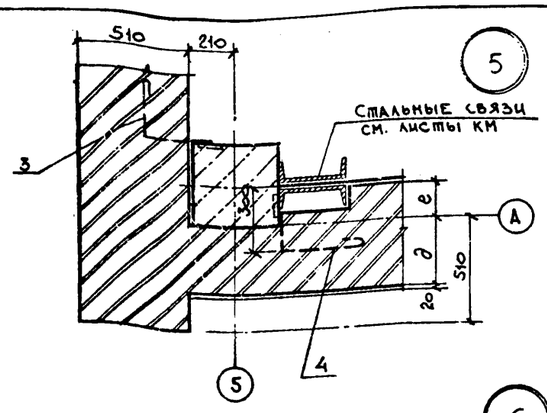

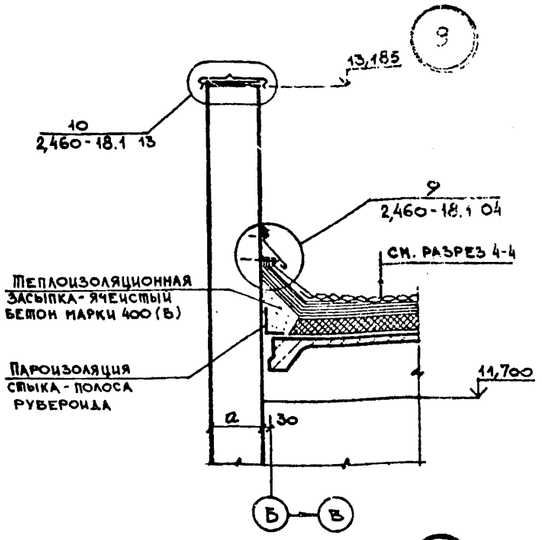

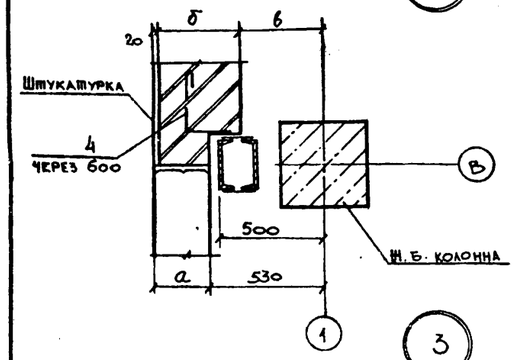

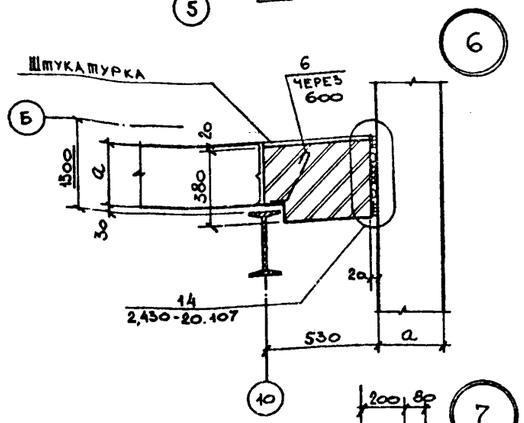

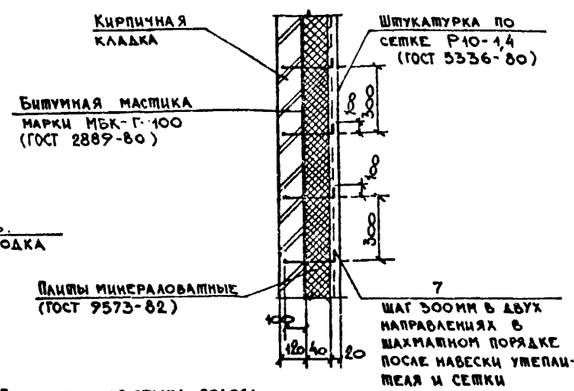

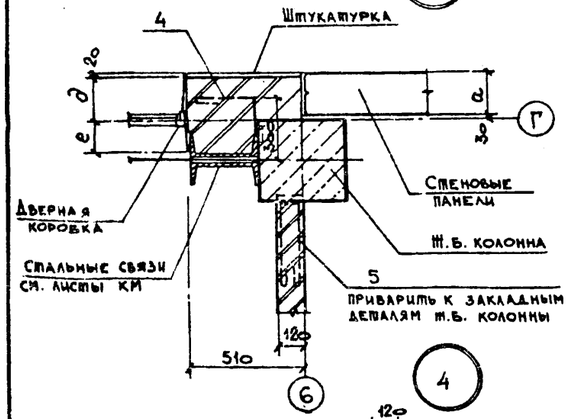

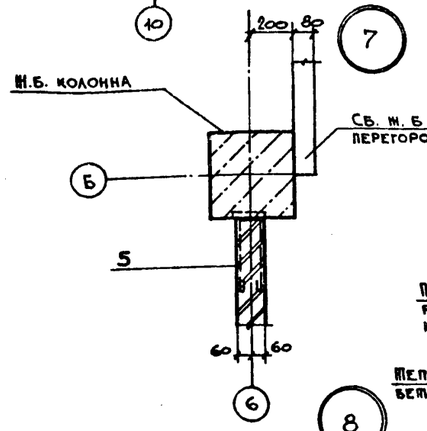

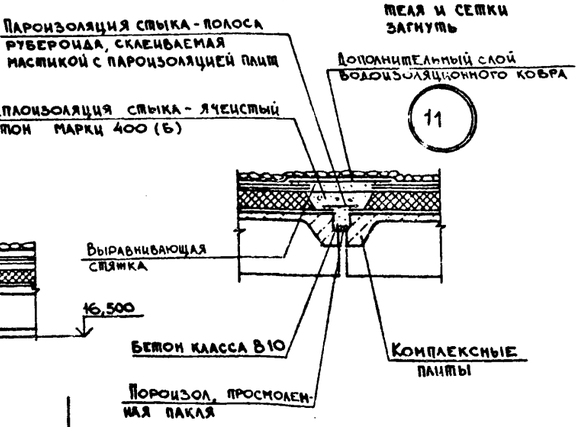

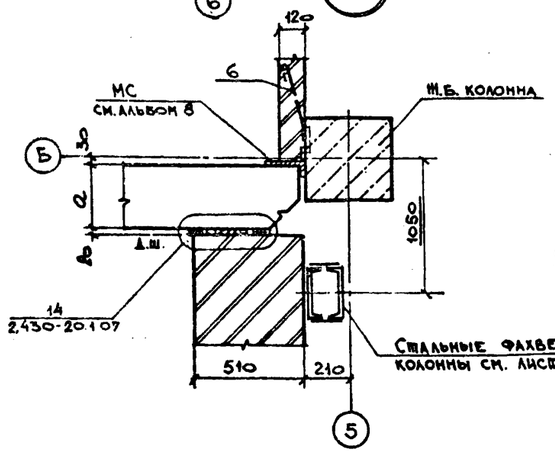

Спецификация элементов, замаркированных в узлах

Марка поз.	Обозначение	Наименование	Кол.	Масса ед., кг	Примечание
СР	903-1-270.87 Альбом 6	Стальная рама	1	9,5	л.14
МР	ИИ 03-03 альбом 71-64	Металлическая решетка	1	12,71	л.14
А	2.435-6 вып. 1	Анкер для крепления рамы противопожарной двери	84	1,45	
1	Гост 11474-76	▯ 90×6 ℓ=2750	8	40,1	для t° = -20°-30°
2	Гост 11474-76	▯ 125×90×6 ℓ=2750	8	49,2	для t° = -40°
3	903.1-270.89 альбом 8	Анкер для крепления кирпичной кладки	14		
4	903.1-270.89 альбом 8	Анкер для крепления кирпичной кладки	20		
5	903.1-270.89 альбом 8	Анкер для крепления кирпичной кладки	60		
6	903.1-270.89 альбом 8	Анкер для крепления кирпичной кладки	28		
7	903.1-270.89 альбом 8	Анкер для крепления утеплителя	250		
8	1.494-10	Решетки щелевые регулирующие сх. РТ200	1		
9	лист 8	Рамка деревянная РД1	1		

Спецификация закладных изделий

Марка поз.	Обозначение	Наименование	Кол.	Масса ед., кг	Примечание
МН 105-3	1.400-15.81.120-02	Изделие закладное	5	0,8	
МН 105-6	1.400-15.81.120-05	Изделие закладное	8	1,0	
МН 107-6	1.400-15.81.120-17	Изделие закладное	12	1,4	
МН 111-6	1.400-15.81.120-41	Изделие закладное	9	1,6	
МН 113-6	1.400-15.81.120-53	Изделие закладное	32	1,9	
МН 117-6	1.400-15.81.130-05	Изделие закладное	3	2,4	
МН 119-6	1.400-15.81.130-17	Изделие закладное	7	2,9	
МН 121-6	1.400-15.81.130-29	Изделие закладное	18	4,5	
МН 122-6	1.400-15.81.130-35	Изделие закладное	52	4,6	
МН 127-3	1.400-15.81.140-02	Изделие закладное	17,3 п.м.	5,5	
МН 137-6	1.400-15.81.150-41	Изделие закладное	2/3	4,6	каменные угли / бурые угли
МН 127-6	1.400-15.81.140-05	Изделие закладное	13,4 п.м.	6,0	
МН 131-6	1.400-15.81.140-29	Изделие закладное	2,4 п.м.	13,1	
МН 134-6	1.400-15.81.150-11	Изделие закладное	6	2,9	
МН 150-6	1.400-15.81.160-29	Изделие закладное	2	8,5	
МН 401-2	1.400-15.81.410-01	Изделие закладное	14	1,3	
МН 702-1	1.400-15.81.710-02	Изделие закладное	2	4,9	
МН 704-1	1.400-15.81.710-06	Изделие закладное	1	6,1	
МН 705-1	1.400-15.81.710-08	Изделие закладное	1	6,8	
МН 721-1	1.400-15.81.710-40	Изделие закладное	1	12,3	
МН 723-1	1.400-15.81.710-44	Изделие закладное	2	14,0	
МН 410-2	1.400-15.81.420-11	Изделие закладное	8	3,4	
МН 149-6	1.400-15.81.160-23	Изделие закладное	2	13,1	

Привязан:

Инв. №

ГИП	Монин	
Нач.отд.	Бродский	
Н.контр.	Коневников	
Гл. арх.	Коневников	
Гл. спец.	Зорин	
Зав.гр.	Берлин	
Вед. арх.	Берман	
Провер.	Берман	
Разраб.	Гамановская	

903-1-270.89-АР

Котельная с 4 котлами Е-10-1,4Р. Золошлакоудаление механическое.

Главный корпус	Стадия	Лист	Листов
	Р	13	
Узлы 1...11.	Харьковский Промстройниипроект		

Инв.№ подл. | Подпись и дата | Взам.инв.№

Альбом 5

Рядовая кирпичная перемычка

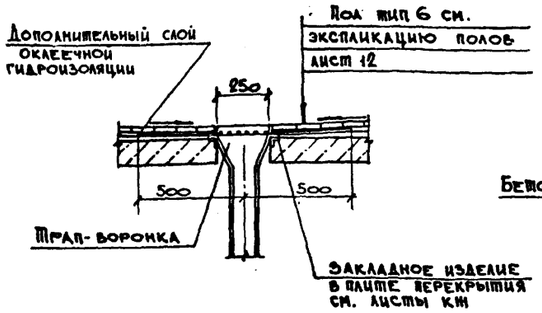

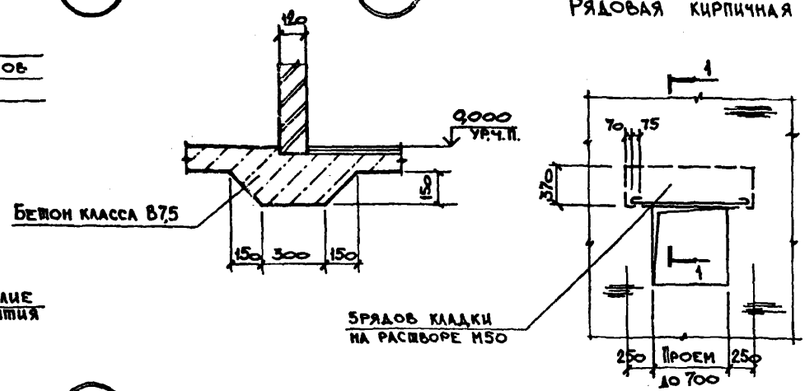

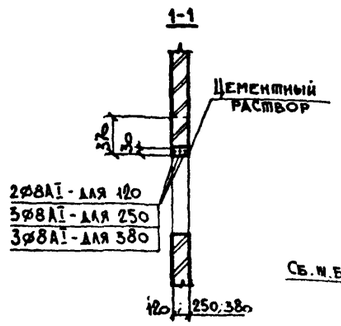

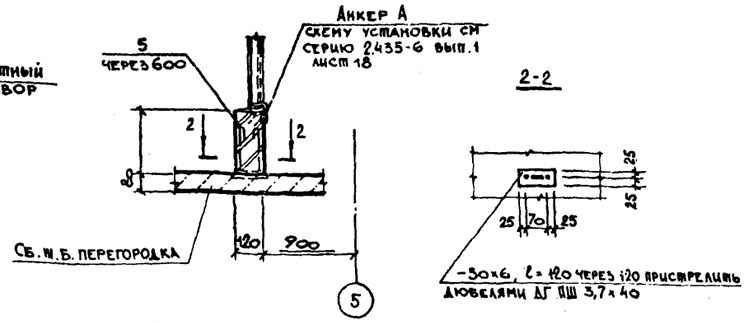

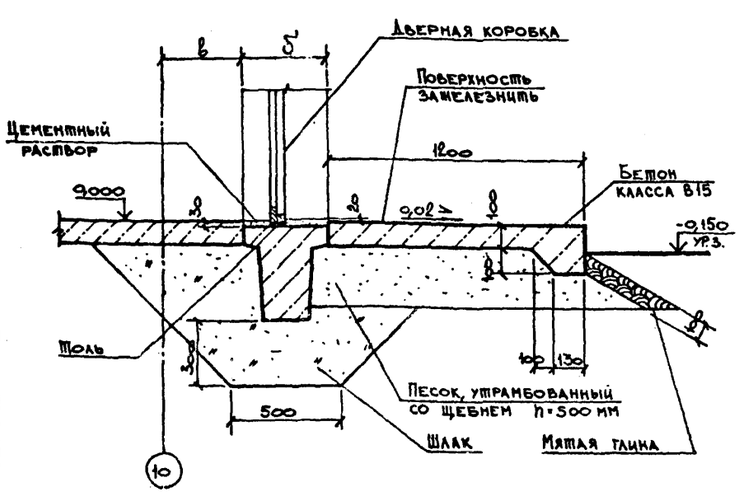

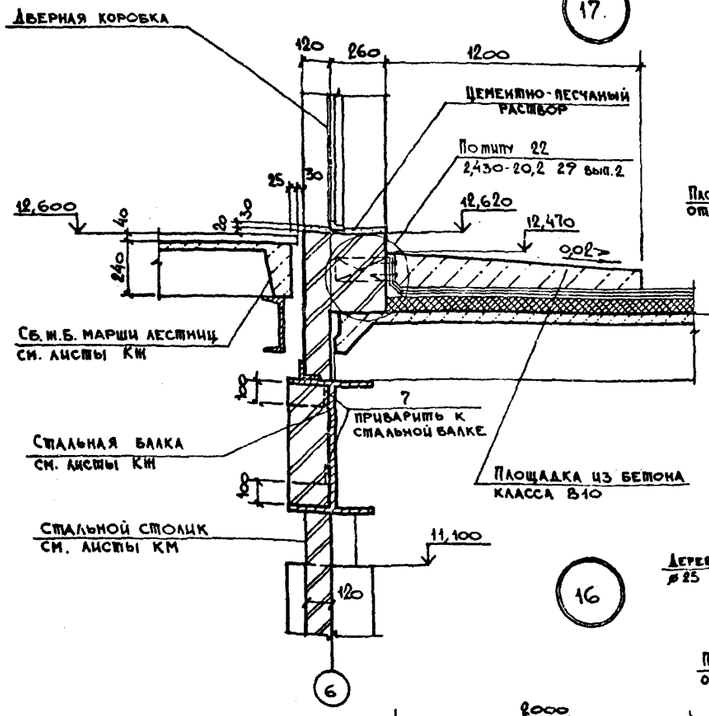

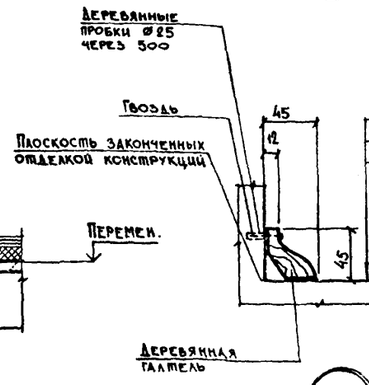

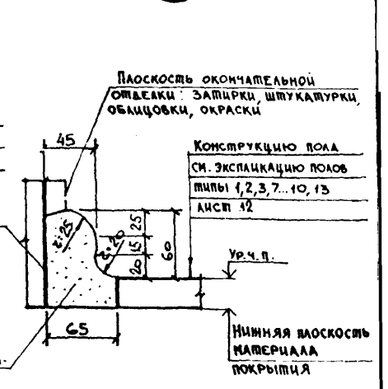

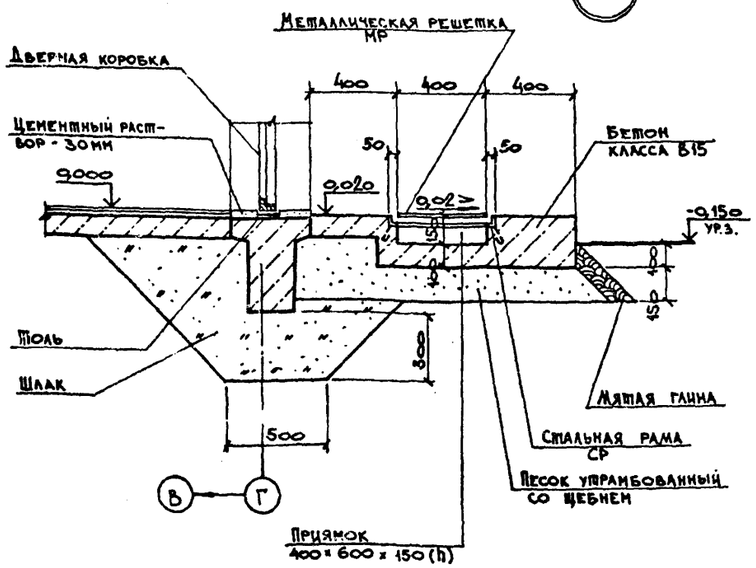

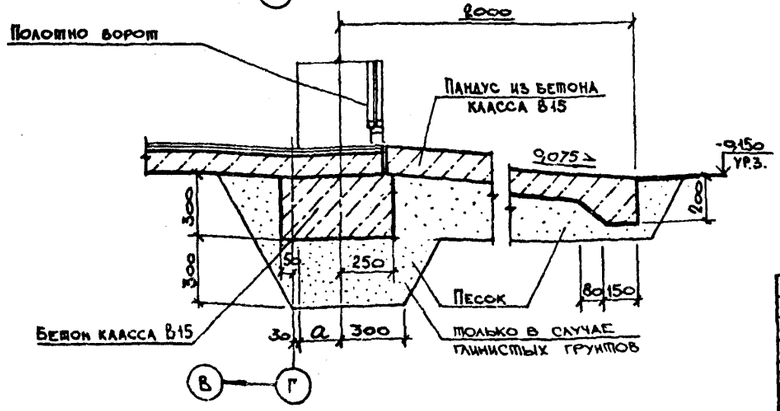

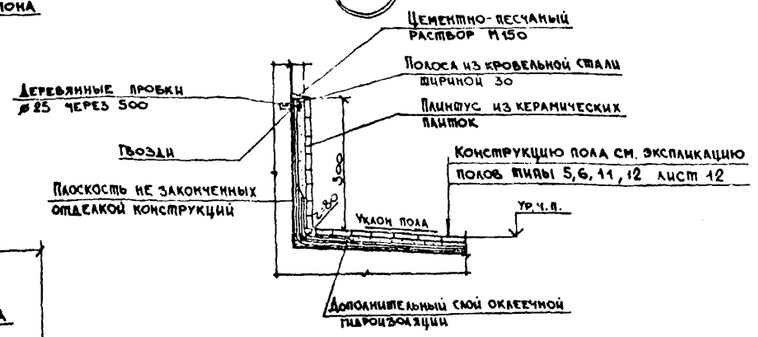

ГИП	Монин		903-1-270.89-АР
Нач.отд.	Бродский		Котельная с 4 котлами Е-10-1,4Р. Золошлакоудаление механическое.
Н. контр.	Коневников		
Гл. арх.	Коневников		Главный корпус — Стадия: Р; Лист: 14; Листов:
Гл. спец.	Зорин		
Зав. гр.	Бердин		
Вед. арх.	Берман		Узлы 12...21. — Харьковский Промстройниипроект
Провер.	Берман		
Разраб.	Гамановская		

Взам. инв. № | Подпись и дата | Инв. № подл.

Альбом 5

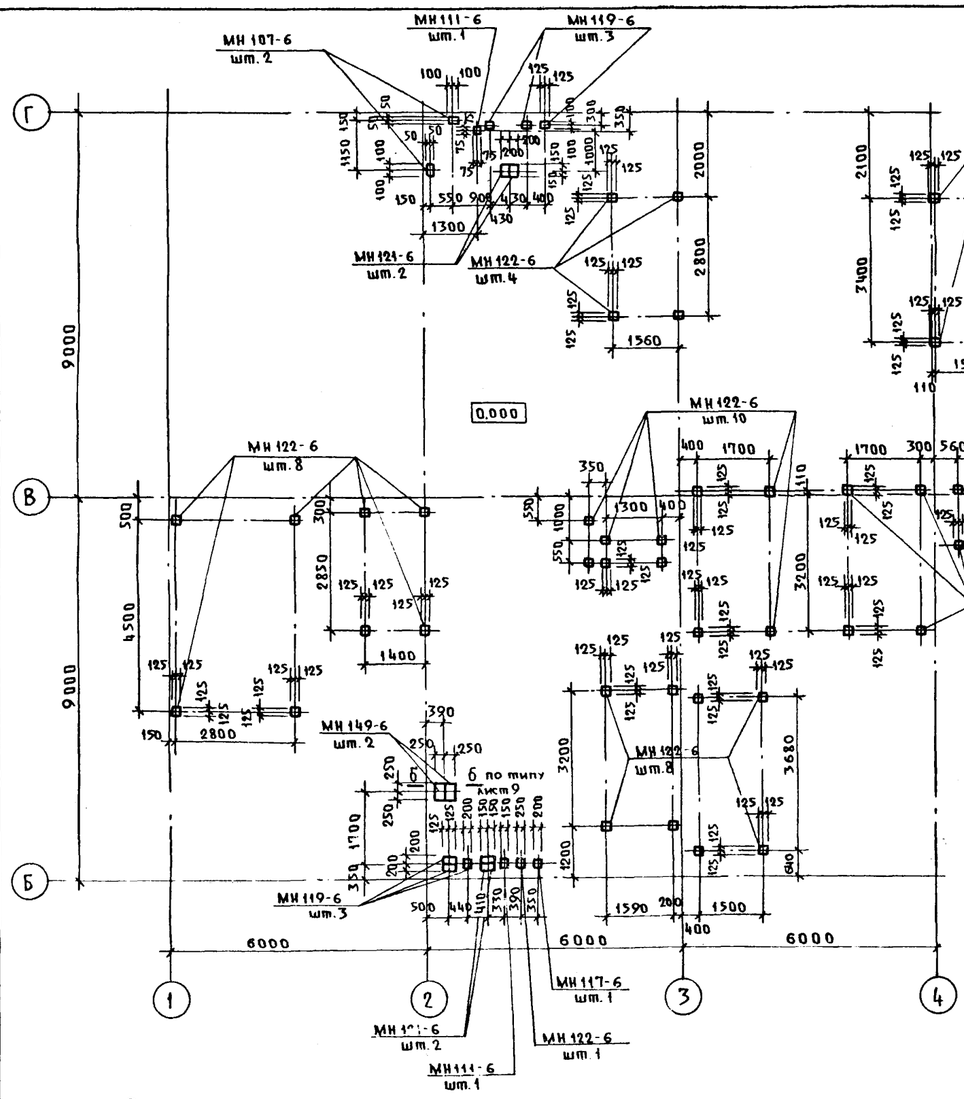

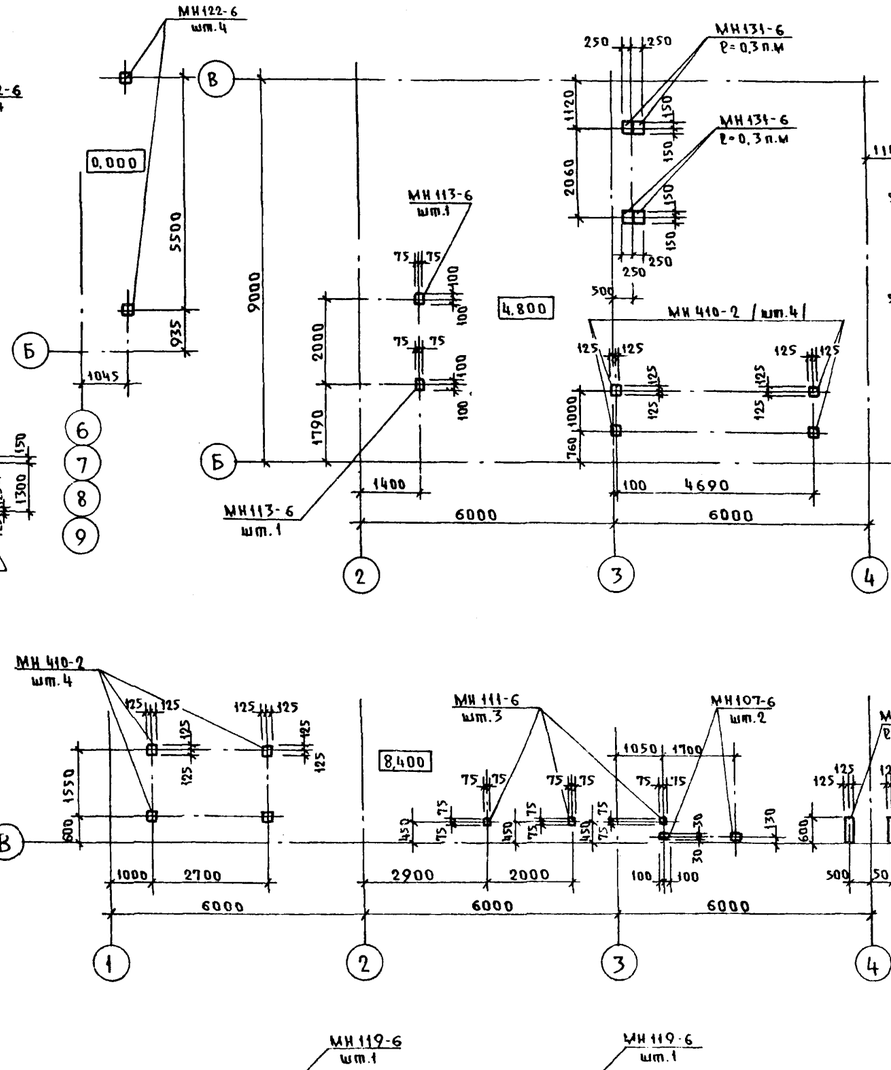

Вариант с паровым насосом

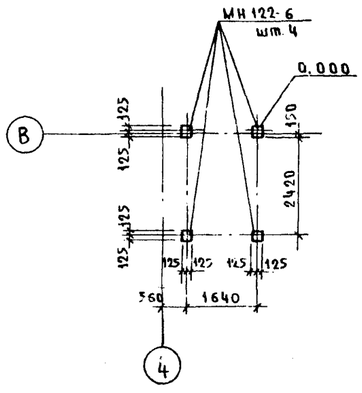

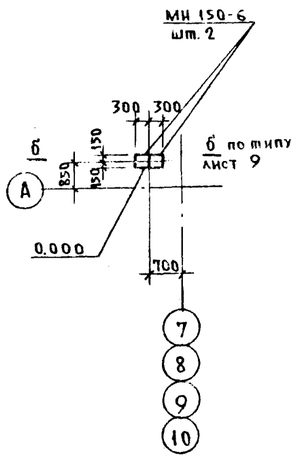

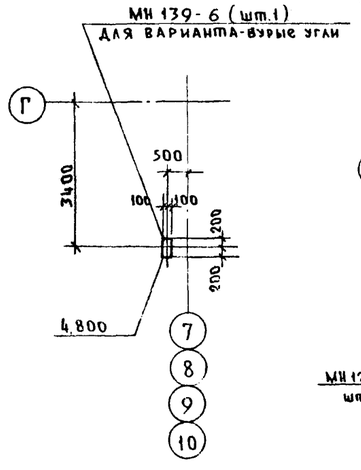

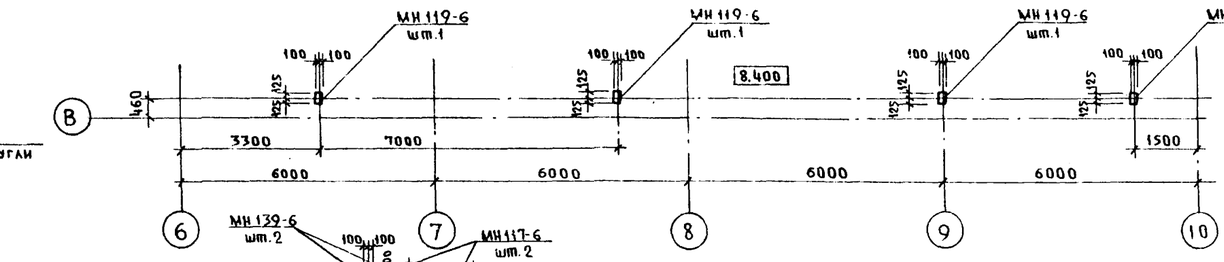

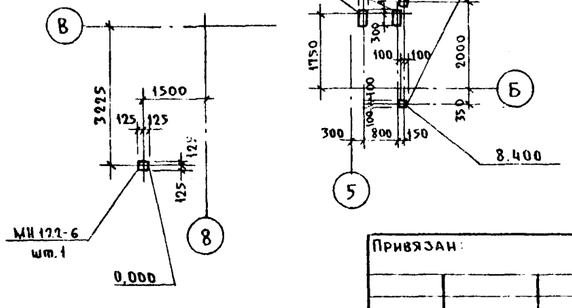

Спецификацию закладных изделий см. лист 13.

Привязан

Инв. №

ГИП	Моисеев	Подп.	
Нач. отд.	Бродский	"	
Н. контр.	Конюшников	"	
Гл. арх.	Конюшников	"	
Гл. спец.	Зорин	"	
Зав. гр.	Берлин	"	
Вед. арх.	Берман	"	
Провер.	Берман	"	
Разраб.	Смановская	"	

903-1-270.89-АР

Котельная с 4 котлами Е-10-1,4Р. Золошлакоудаление механическое

Главный корпус

Стадия	Лист	Листов
Р	15	

Схемы расположения закладных в полу на отм. 0.000; 4.800 и 8.400.

Харьковский Промстройниипроект

Инв. № подл. | Подп. и дата | Взам. инв. №

Альбом 5

Ворота ВТ-1-1у

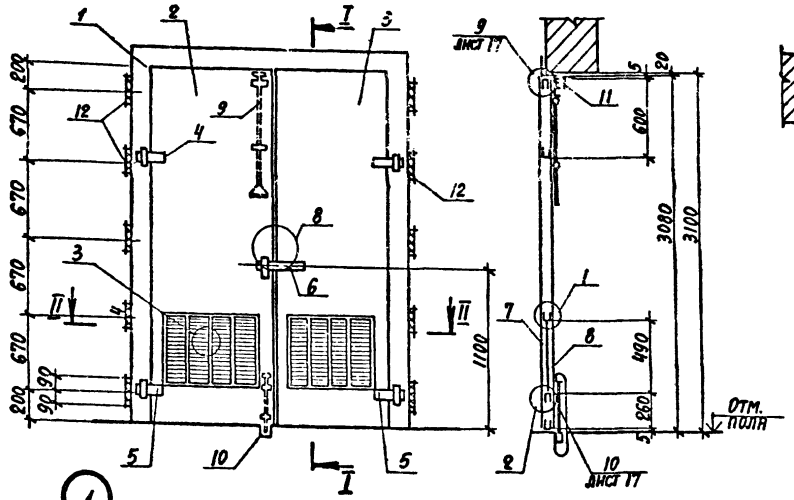

I-I

II-II

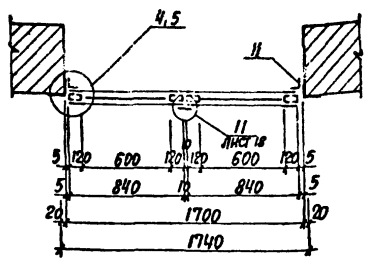

Рама РВ-2, полотна ПВ-1лу, ПВ-1пу

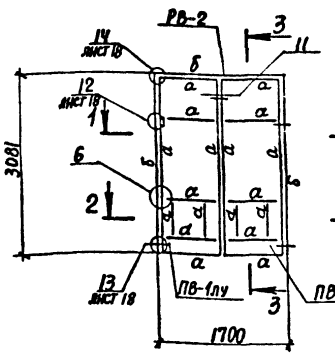

2-2

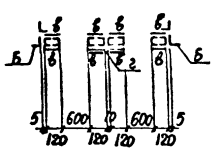

3-3

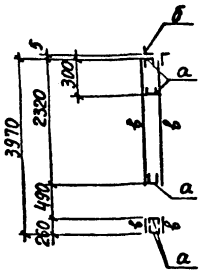

1-1

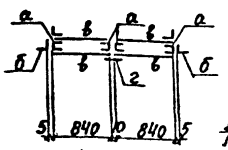

1

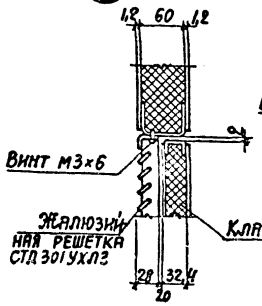

2

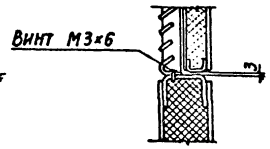

3

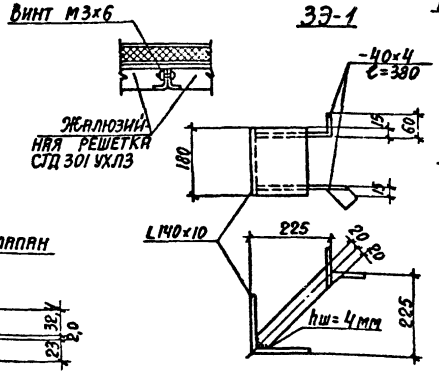

4

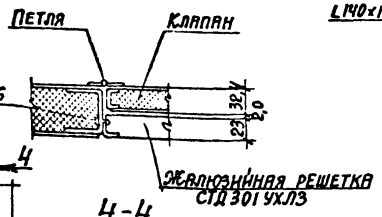

5

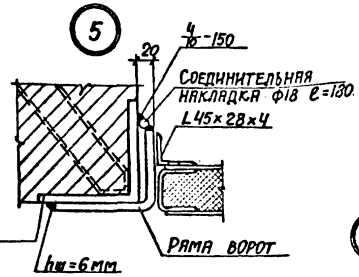

6

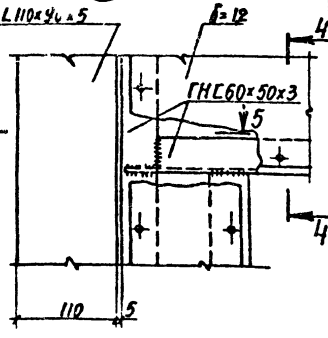

4-4

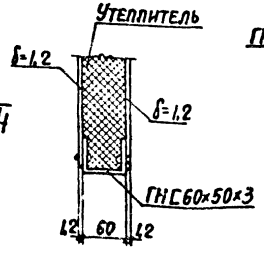

5-5

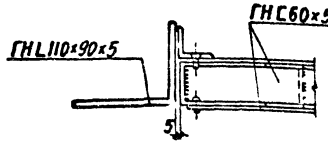

Клапан УК3

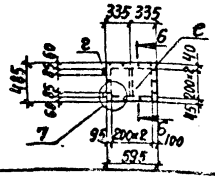

6-6



7

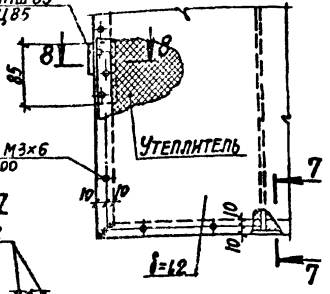

7-7

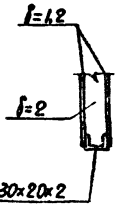

8

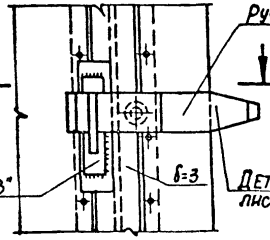

8-8

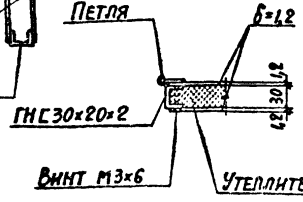

9-9

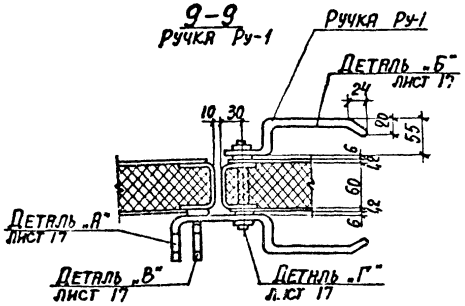

Ведомость элементов дана на листе 18.
Общие указания - на листе 18.
Спецификация элементов ворот - на листе 17.

ГИП	Монин		903-1-270.89-АР
Нач. отд.	Бродский		Котельная с 4 котлами Е-10-1,4Р Золошлакоудаление механическое
Н. контр.	Кожевников		
Гл. арх.	Кожевников		
Гл. конст.	Зорин		Главный корпус — Стадия: Р; Лист: 16; Листов:
Зав. гр. ОВ	Берлин		
Зав. гр. КМ	Межборская		
Ред. арх.	Берман		Ворота ВТ-1-1у. Клапан УК3. Узлы 1...8 — ХАРЬКОВСКИЙ ПРОМСТРОЙНИИПРОЕКТ
Проверил	Берман		

Привязан:

Инв. №

Инв. № подл. | Подпись и дата | Взам. инв. №

23535-07 19

Альбом 5

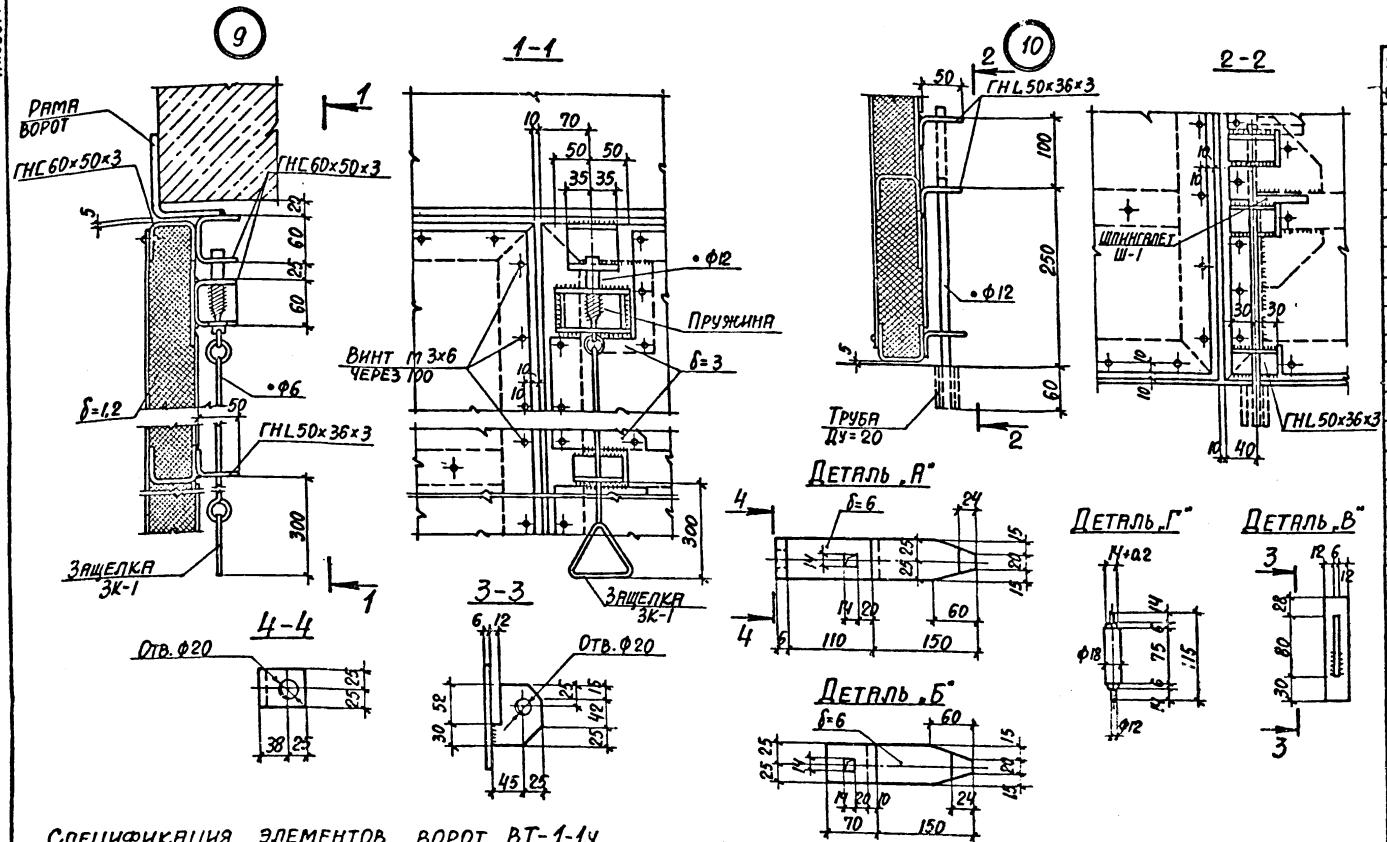

Спецификация элементов ворот ВТ-1-1у

Форм.	Зона	Поз.	Обозначение	Наименование	Кол.	Примеч.
				ВТ-1-1У		345,5
		1	листы 16,17,18	Рама РВ-2	1	62,9кг
		2	листы 16,17,18	Полотно ПВ-1ЛУ	1	82,1кг
		3	листы 16,17,18	Полотно ПВ-1ПУ	1	86,6кг
		4	листы 16,17,18	Петля верхняя П-1	2	6,8кг
		5	листы 16,17,18	Петля нижняя П-2п/п-2л	1+1	6,4кг
		6	листы 16,17	Ручка Ру-1	1	2,3кг
		7	ТУ36-1517-84	Жалюзийная решетка СТД 301 УХЛ3	8	7,8кг
		8	листы 16,17	Клапан УК-3	2	17,8кг
		9	лист 16,17	Защелка ЗК-1	1	1,6кг
		10	лист 16,17	Шпингалет Ш-1	1	1,0кг
		11	лист 16,17,18	Уголок L45×28×4 ГОСТ 8510-86		18кг
		12	листы 16,17	Закл. эл. Э3-1	10	52кг

Форм.	Зона	Поз.	Обозначение	Наименование	Кол.	Прим.
				РВ 2		
			ГОСТ 19772-74*	Уголок ГНL 110×90×5	8м	62,9кг
				ПВ-1ЛУ		82,1кг
			ГОСТ 8278-83*	Швеллер ГНС 60×50×3	11,5м	40,7кг
			ГОСТ 19903-74*	Лист δ=1,2	4,40м²	41,4кг
			ГОСТ 19903-74*	Полоса 60×3	—	—
				ПВ-1ПУ		86,6кг
			ГОСТ 8278-83*	Швеллер ГНС 60×50×3	11,5м	40,7кг
			ГОСТ 19903-74*	Лист δ=1,2	4,40м²	41,4кг
			ГОСТ 19903-74*	Полоса 60×3	0,18м²	4,5кг

Выборка стали по профилям на одно изделие

Форм.	Зона	Поз.	Обозначение	Наименование	Кол.	Примеч.
				Ручка Ру-1		2,3кг
			ГОСТ 103-76*	δ=6	0,04м	2,0кг
			ГОСТ 5781-82*	Ф18 AI	0,2м	0,3кг
				Верхняя петля П-1		3,4кг
			ГОСТ 8509-86	L 63×6	0,2м	0,9кг
			ГОСТ 19903-74*	δ=3	0,04м²	0,9кг
			ГОСТ 2590-71*	В 50	0,1м	1,3кг
			ГОСТ 7798-70*	Болт М16		0,3кг
				Нижняя петля П-2л/п-2п		3,2кг
			ГОСТ 8509-86	L 63×6	0,1м	0,4кг
			ГОСТ 19903-74*	δ=3	0,04м²	0,9кг
			ГОСТ 2590-71*	В 50	0,1м	1,4кг
			ГОСТ 2590-71*	В 25	0,1м	0,5кг
			ГОСТ 3722-81	Шарик 50 №16,669Р	1 шт.	
				Защелка ЗК-1		1,6кг
			ГОСТ 8278-83*	ГНС 60×50×3	0,2м	0,8кг
			ГОСТ 19772-74*	ГНL 50×36×3	0,1м	0,2кг
			ГОСТ 19903-74*	δ=3	0,01м²	0,2кг
			ГОСТ 5781-82*	Ф6 AI	1,9м	0,3кг
			ГОСТ 5781-82*	Ф12 AI	0,1м	0,1кг
				Шпингалет Ш-1		0,9кг
			ГОСТ 19772-74*	ГНL 50×36×3	0,2м	0,4кг
			ГОСТ 5781-82*	Ф12 AI	0,6м	0,5кг
				Э3-1		5,2кг
			ГОСТ 8509-86	L 140×10	0,2м	4,0кг
			ГОСТ 103-76*	δ=4	0,04м²	1,2кг
				УК-3		
			ГОСТ 8278-83*	ГНС 30×20×2	2,4м	2,3кг
			ГОСТ 19903-74*	δ=2	0,01м²	0,2кг
			ГОСТ 19903-74*	δ=1,2	0,7м²	6,2кг
			ГОСТ 5088-78*	Петли ПНЦ85	2шт.	0,2кг

Привязан:

Инв.№

ГИП	Монин	
Нач. отд.	Бродский	
Н. контр.	Кожевников	
Гл. арх.	Кожевников	
Гл. конст.	Зорин	
Зав. гр. нр.	Берлин	
Зав. гр. КМ	Межборская	
Вед. арх.	Берман	
Проверил	Берман	

903-1-270.89-АР

Котельная с 4 котлами Е-10-1,4Р
Золошлакоудаление механическое

Главный корпус

Ворота ВТ-1-1у. Узлы 9,10

Стадия	Лист	Листов
Р	17	

ХАРЬКОВСКИЙ ПРОМСТРОЙНИИПРОЕКТ

Инв.№ подл. | Подпись и дата | Взам. инв.№

Альбом 5

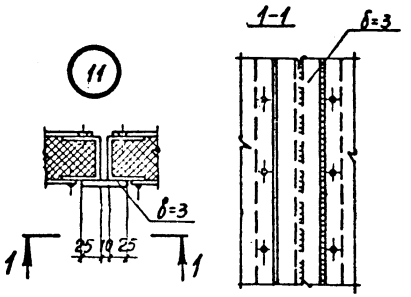

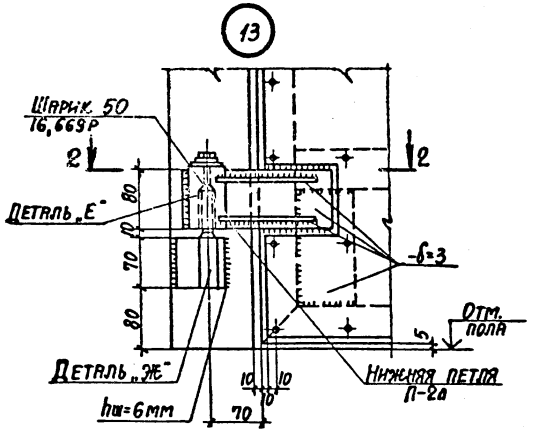

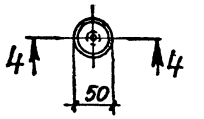

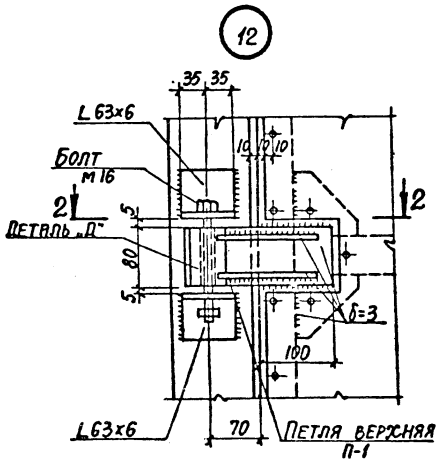

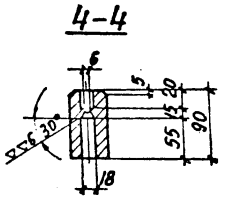

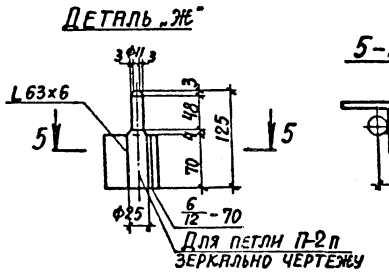

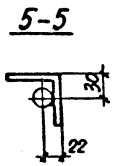

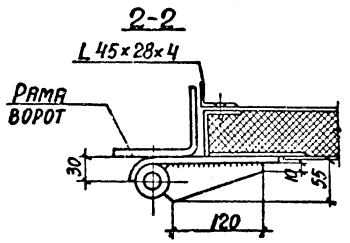

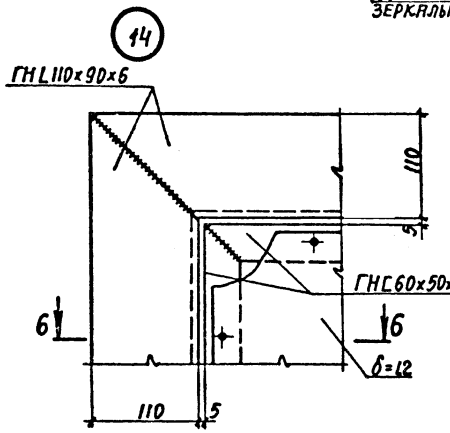

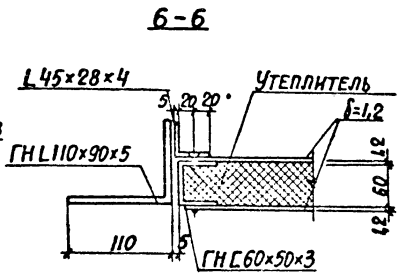

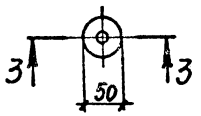

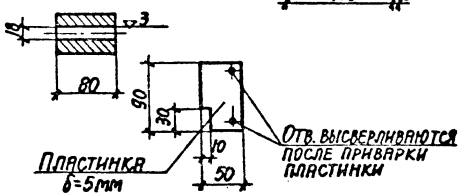

Ведомость элементов

Марка	Сечение: Эскиз	Поз.	Сечение: Состав	Опорное усилие: M1 тс м	Опорное усилие: N1 тс	Опорное усилие: Q1 тс	Группа конструкций	Марка металла	Примечание
а	⊏		ГН ⊏ 60×50×3	Конструктивно			VI	ВСт3кп2 ГОСТ 380-71* и 535-79*	
б	└		ГН L 110×90×5	—	—	—	"		
в	—		-δ=1,2	—	—	—	"	"	
г	—		-60×3	—	—	—	"	"	
д	⊏		ГН ⊏ 30×20×2	—	—	—	"	"	
е	—		-δ=2	—	—	—	"	"	

1. Материал ворот сталь ВСт3кп2 по ГОСТ 380-71* и 535-79*.
2. Полотна выполняются в виде каркаса из гнутых профилей по ГОСТ 19772-74* и 8278-83* обшивкой из стального листа толщиной 1,2 мм.
3. Соединение обшивки с каркасом полотен принято заклепочным с фасадной стороны и винтовым с внутренней стороны.
4. Допускается выполнять крепление обшивки к корпусу электросваркой.
5. Навеска полотен выполняется на индивидуальных петлях, которые привариваются к раме.
6. Изготовление и монтаж производить в соответствии с СНиП III-18-75. Сварку выполнить электродами типа Э42 по ГОСТ 9467-75*.
7. Стальные элементы должны быть огрунтованы на месте их изготовления.
8. При производстве сварочных работ в местах монтажной сварки утеплитель защитить асбестовым листом толщиной 6 мм.
9. Полотна ворот и утепленных клапанов состоят из каркаса с двухсторонней обшивкой из стального листа толщиной 1,2 мм. К обшивке с внутренней стороны приклеивается утеплитель из полужестких минераловатных плит ГОСТ 10140-80 толщиной 60 мм, для клапанов – минеральной ватой ГОСТ 4640-84, толщиной 30 мм.
10. Все отверстия под заклепки d=3 самонарезающие винты М3×6 ГОСТ 10299-80* сверлить в раме каркаса и листах обшивки совместно. При отсутствии соответствующего оборудования для клепки допускается крепление обшивки на винтах с двух сторон.
11. Склеивание стальных листов обшивки с утеплителем и каркасом производить клеем 88Н (МРТУ 38-5-880-66) или эпоксидным.

ГИП	Монин	
Нач. отд.	Бродский	
Гл. констр.	Кожевников	
Гл. арх.	Кожевников	
Гл. конст.	Зорин	
Зав. гр. ар.	Берлин	
Зав. гр. км	Межиборская	
Вед. арх.	Берман	
Проверил	Берман	

Привязан:

Инв. №

903-1-270.89-АР

Котельная с 4 котлами Е-10-1,4Р
Золошлакоудаление механическое

Главный корпус

Стадия	Лист	Листов
Р	18	

Ворота ВТ-1-1у. Узлы 11...14

ХАРЬКОВСКИЙ ПРОМСТРОЙНИИПРОЕКТ

Инв. № подл. | Подпись и дата | Взам. инв. №

Альбом 5

Разрез 12-12

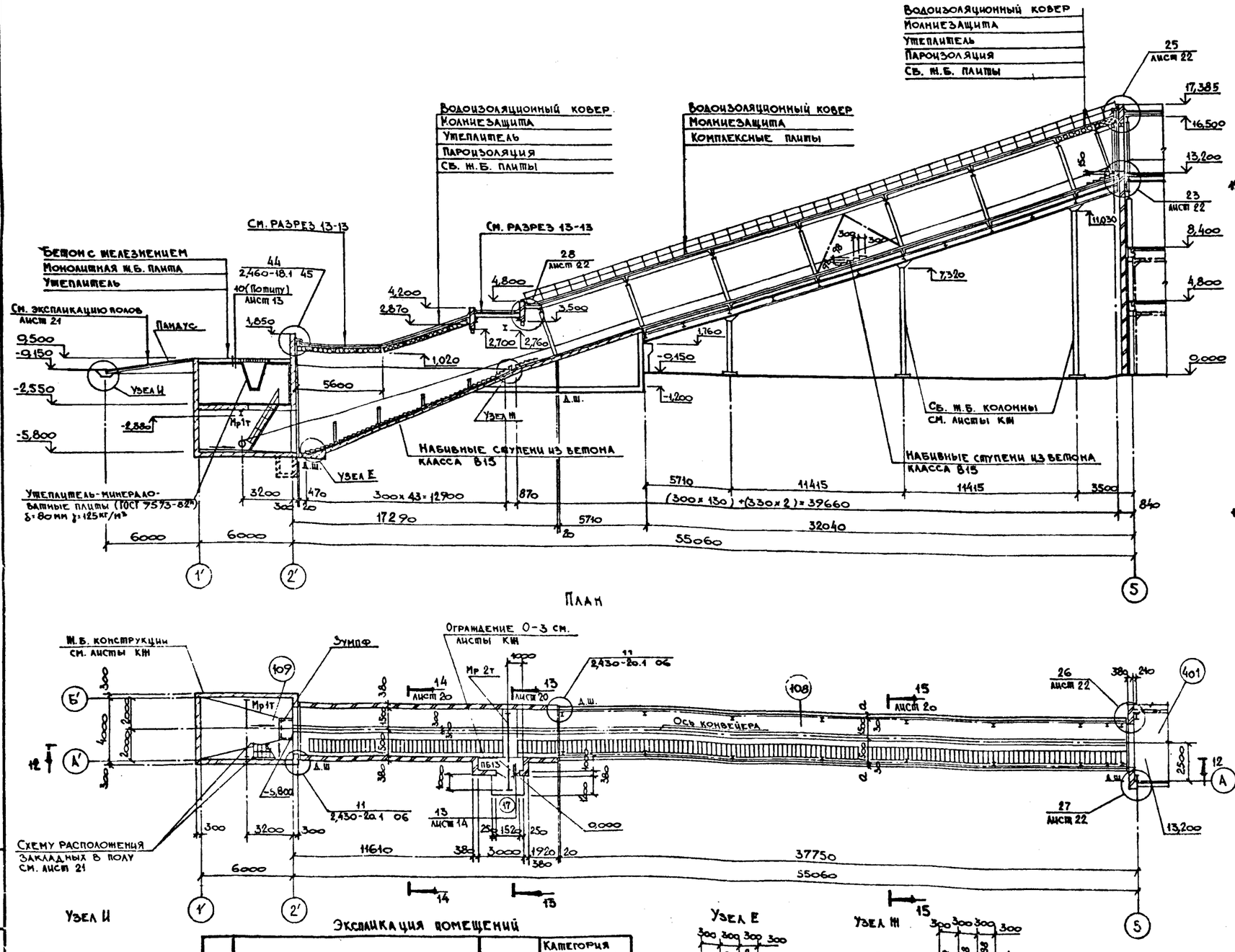

План

План на отм. 9,500

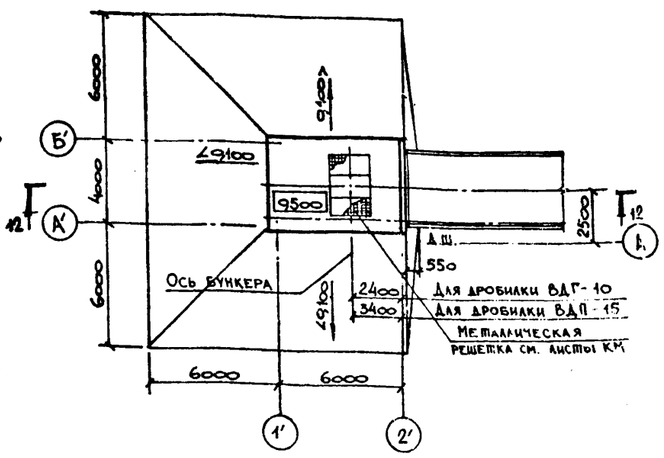

План на отм. -2,550
(при установке дробилки ВДГ-10)

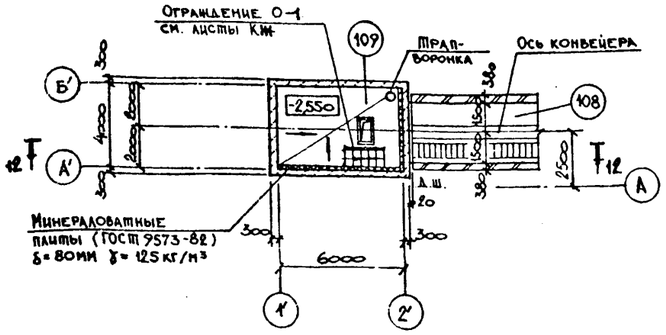

План на отм. -2,550
(при установке дробилки ВДП-15)

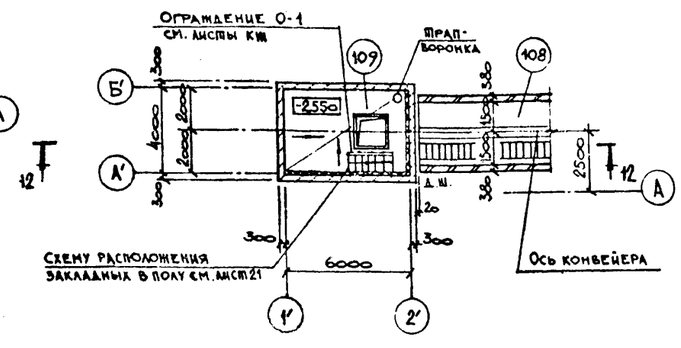

Узел И

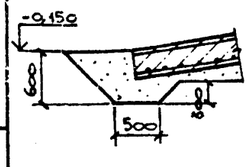

Узел Е

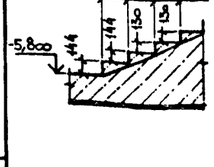

Узел М

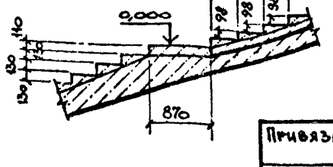

Экспликация помещений

Номер по плану	Наименование	Площадь м²	Категория производства по взрывопожарной и пожарной опасности
108	Галерея топливоподачи	167,7	В
109	Приемно-дробильное отделение	48,0	В

Привязан:

Инв. №

Взам. инв. №

Подпись и дата

Инв. № подл.

ГИП	Монин		
Нач. отд.	Бродский		
Н. контр.	Кожевников		
Гл. арх.	Кожевников		
Гл. спец.	Зорин		
Зав. гр.	Берлин		
Вед. арх.	Берман		
Провер.	Берман		
Разраб.	Гамановская		

903-1-270.89-АР

Котельная с 4 котлами Е-10-1,4 Р.
Золошлакоудаление механическое.

Главный корпус
Галерея топливоподачи
Приемно-дробильное отделение

Стадия	Лист	Листов
Р	19	

Планы. Разрез 12-12. Узлы Е, М.

ХАРЬКОВСКИЙ ПРОМСТРОЙНИИПРОЕКТ

Альбом 5

Фасад 1'-5

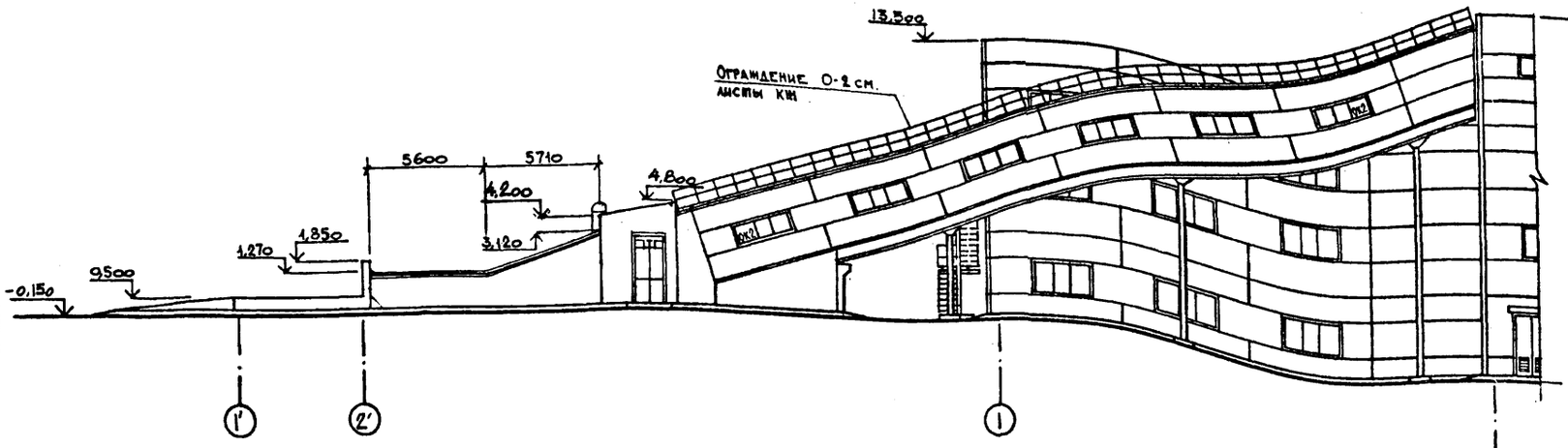

Фасад 5-1'

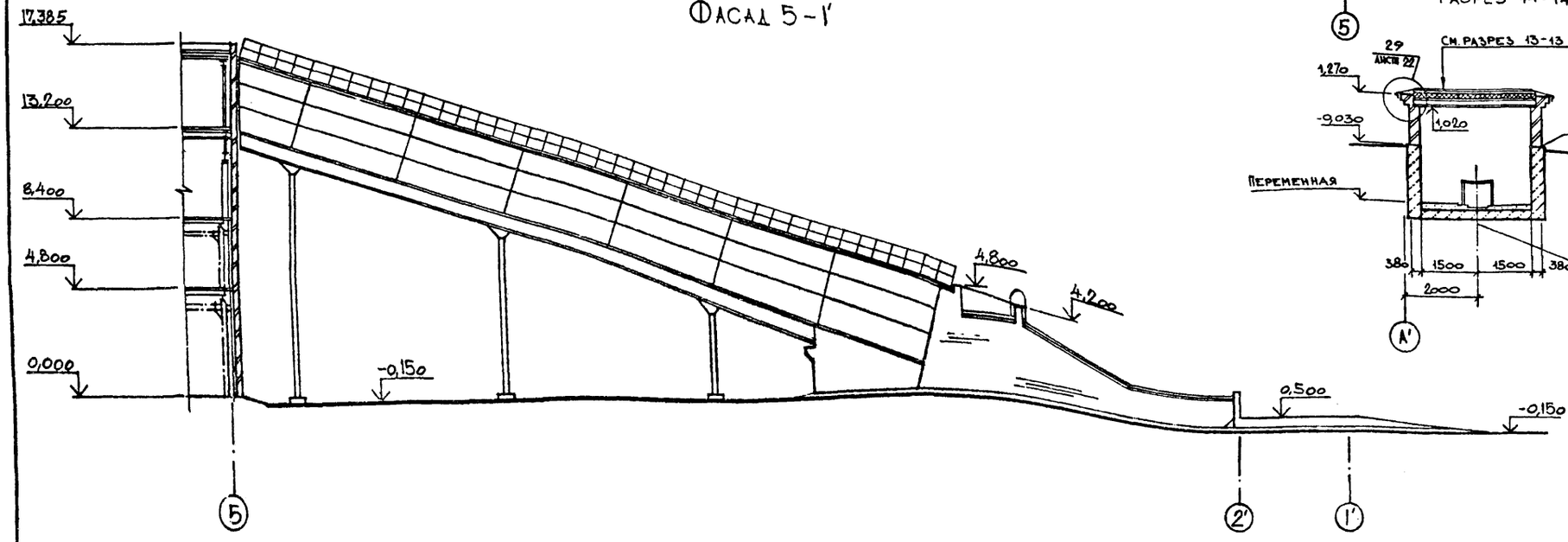

Разрез 13-13

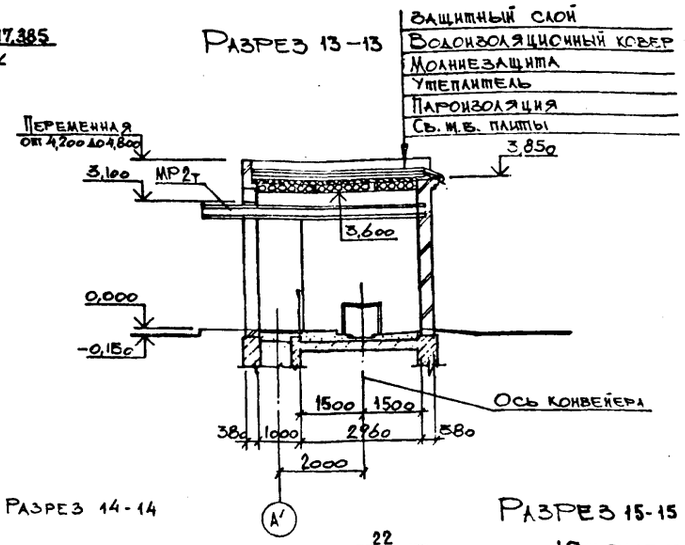

Разрез 14-14

Разрез 15-15

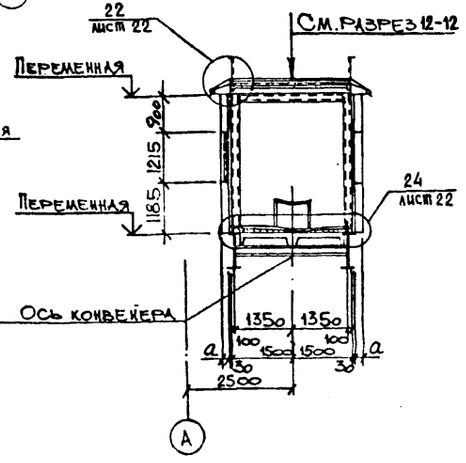

Ведомость проемов дверей

Марка поз.	Размер проема, мм
17	1520×3100

Ведомость перемычек

Марка поз.	Схема сечения
	Для $t_н$ = -20°, -30°, -40°
ПБ13	8

Спецификация перемычек

Марка поз.	Обозначение	Наименование	Кол.	Масса ед. кг	Примечание
8	903-1-270.89 КЖ.Ц-51	Балка Б1	1		

Спецификация элементов заполнения проемов

Марка поз.	Обозначение	Наименование	Кол.	Масса ед. кг	Примечание
17	лист 23	Дверь индивидуальная ДИ1	1	345,5	

Привязан:

Инв. №

ГИП	Монин	
Нач.отд.	Бродский	
Н.контр.	Коневников	
Гл.арх.	Коневников	
Гл.спец.	Зорин	
Зав.гр.	Берлин	
Вед.арх.	Берман	
Провер.	Берлин	
Разраб.	Таманская	

903-1-270.89-АР

Котельная с 4 котлами Е-10-1,4Р.
Золошлакоудаление механическое.

Стадия	Лист	Листов
Р	20	

Главный корпус
Галерея топливоподачи
Приемно-дробильное отделение

Фасады 1'-5, 5-1'
Разрезы 13-13... 15-15.

ХАРЬКОВСКИЙ ПРОМСТРОЙНИИПРОЕКТ

Взам. инв. № | Подпись и дата | Инв. № подл.

Альбом 5

Планы полов

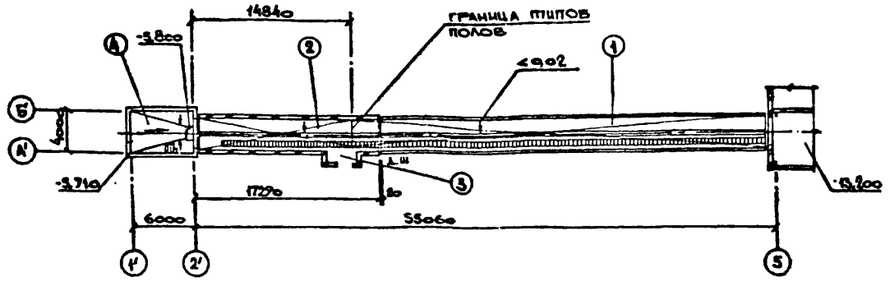

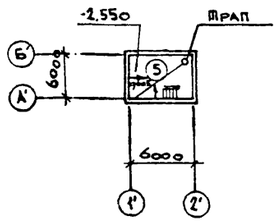

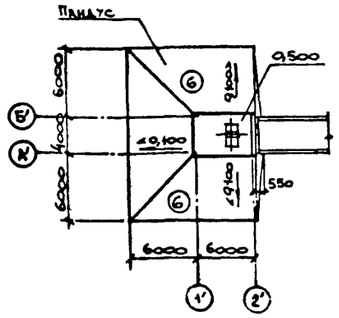

План кровли

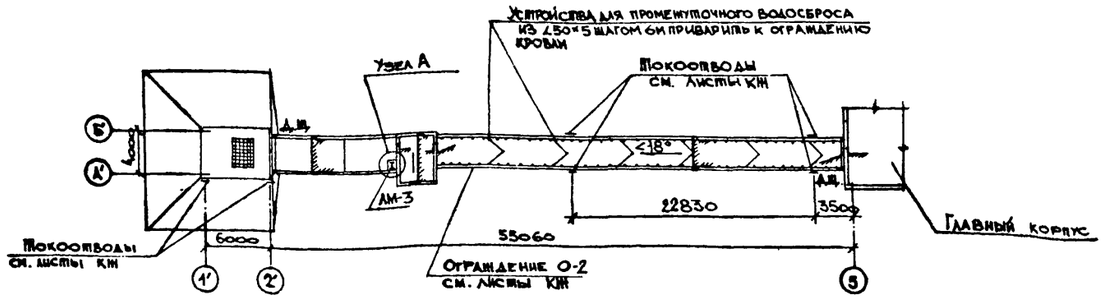

Узел А

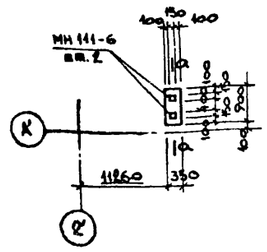

а - а

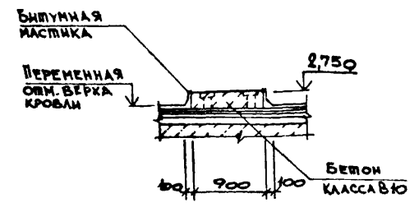

Экспликация полов /начало/

Наименование или номер помещения по проекту	Тип пола по проекту	Схема пола или номер узла по серии	Элементы пола и их толщина	Площадь пола м²
106	1		Покрытие - бетон класса В15 по уклону 0,02 к лотку от 45 до 100 мм 2 слоя гидроизола на битумной мастике (в лотках - 4 слоя гидроизола) - 10 мм Стяжка - цементно-песчаный раствор марки 150 - 40 мм Утеплитель - пенобетон γ=400 кг/м³ 60 мм - для $t_н$=-20°, 100 мм - для $t_н$=-30° 120 мм - для $t_н$=-40° Плита перекрытия	123,1
108	2	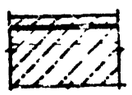	Покрытие - бетон класса В15 по уклону 0,02 к лотку от 45 до 100 мм 2 слоя гидроизола на битумной мастике (в лотках - 4 слоя гидроизола) - 10 мм Плита перекрытия	45,4
108 (отм. 4,000)	3	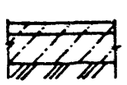	Покрытие - бетон класса В15 - 20 мм Подстилающий слой - бетон класса В 15 - 100 мм Основание - уплотненный грунт с плотностью скелета до 1,67 т/м³ с втрамбованным в него слоем щебня или гравия крупностью 40-60 мм толщиной 100 мм	3,0
109 (отм. -5,800)	4	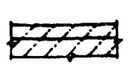	Покрытие - бетон класса В15 по уклону 0,05 к зумпфу от 30 до 120 мм Плита перекрытия	24,0

Экспликация полов /окончание/

Наименование или номер помещения по проекту	Тип пола по проекту	Схема пола или номер узла по серии	Элементы пола и их толщина	Площадь пола м²
109 (отм. -2,550)	5		Покрытие - цементно-песчаный раствор марки 300 - по уклону от 30 трапа до 60 мм Плита перекрытия	24,0
Пандус	6		Покрытие - бетон класса В30 - 30 мм Подстилающий слой - бетон класса В15 армированный сеткой из Ø10 AII шаг 200 в 2 направлениях - 200 мм Песок Основание - уплотненный грунт с втрамбованным в него слоем щебня, спланированный с уклоном 0,1	171,4

Спецификация закладных изделий

Марка поз.	Обозначение	Наименование	Кол.	Масса ед. кг	Примечание
МН111-6	1.400-1581.120-41	Изделие закладное	2	1,6	

В полах типов 1,2 по поверхности гидроизоляционного слоя нанести слой битумной мастики с посыпкой песком крупностью 1,5 - 5 мм.

Привязан:

Инв. № подл. | Подпись и дата | Взам. инв. №

ГИП	Мочин		
Нач. отд.	Бровский		
Н. контр.	Коженчиков		
Гл. архит.	Коженчиков		
Гл. спец.	Зорин		
Зав. гр.	Берлин		
Вед. арх.	Берман		
Провер.	Берман		
Разраб.	Гаманюкская		

903-1-270.89-АР

Котельная с 4 котлами Е-10-1,4 Р.
Золошлакоудаление механическое

Главный корпус Галерея топливоподачи Приемно-дробильное отделение	Стадия	Лист	Листов
	Р	21	

Планы полов. План кровли.

ХАРЬКОВСКИЙ ПРОМСТРОЙНИИПРОЕКТ

Альбом 5

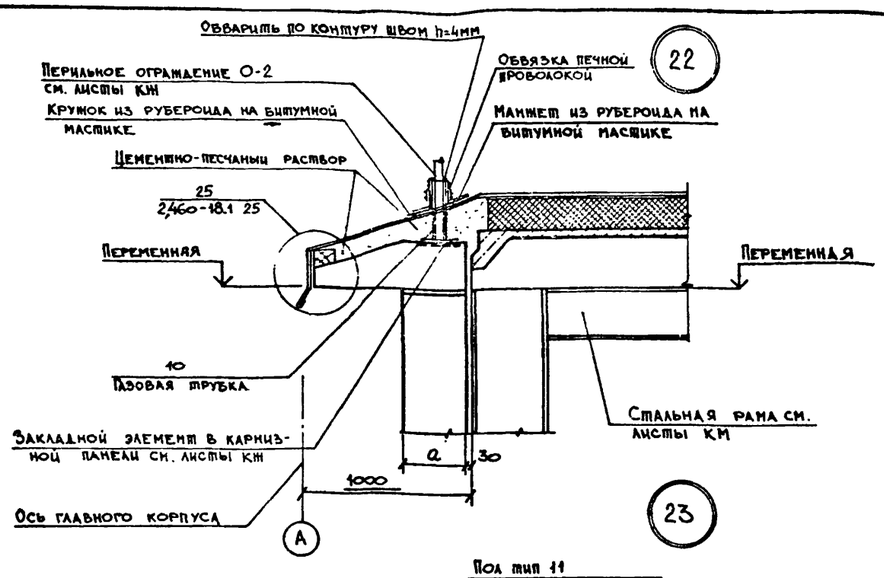

22

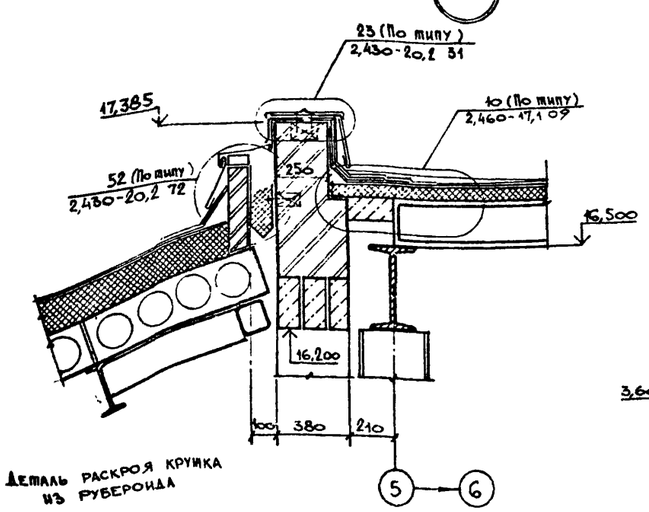

25

Деталь раскроя крюка из рубероида

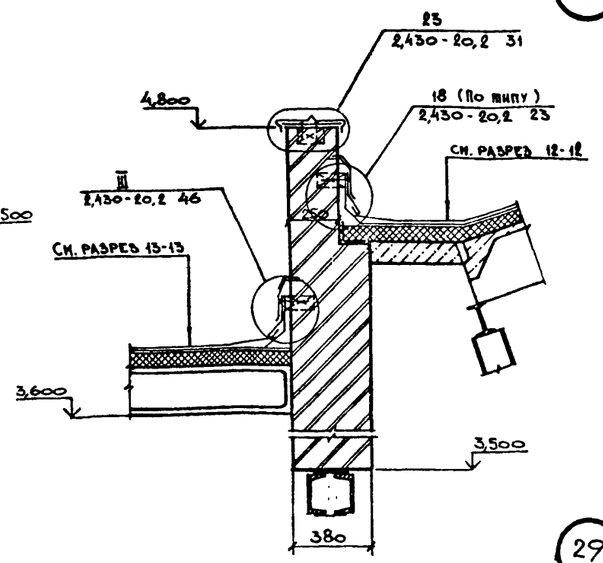

28

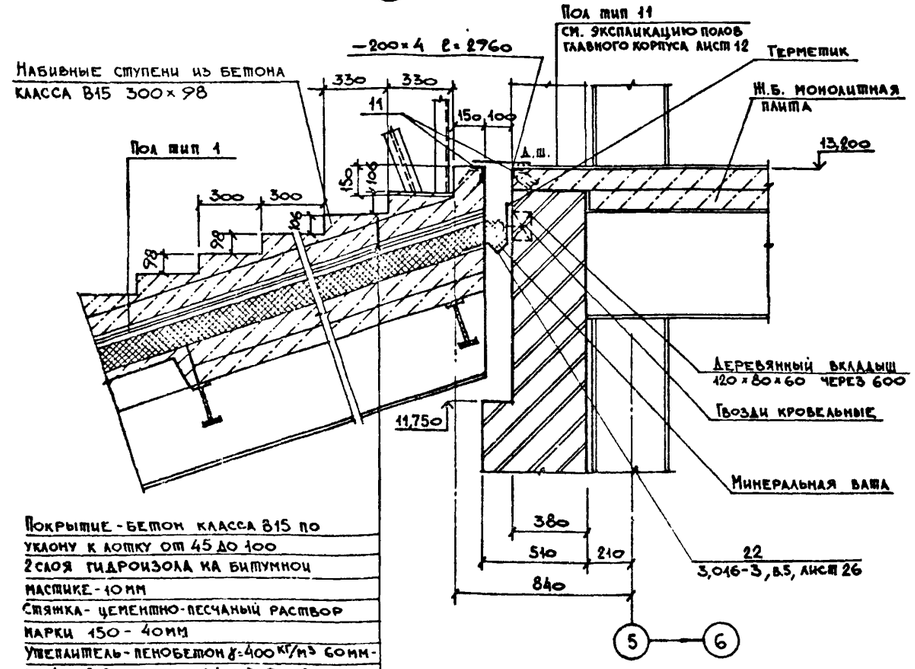

23

Покрытие - бетон класса В15 по
уклону к лотку от 45 до 100
2 слоя гидроизола на битумноц
мастике - 10мм
Стяжка - цементно-песчаный раствор
марки 150 - 40мм
Утеплитель - пенобетон γ=400 кг/м³ 60мм -
для $t_н$=-20°; 100мм - для $t_н$=-30°; 120мм -
для $t_н$=-40°
Стяжка - легкий бетон В3,5 D1000 - 100мм
Монолитная ж.б. плита

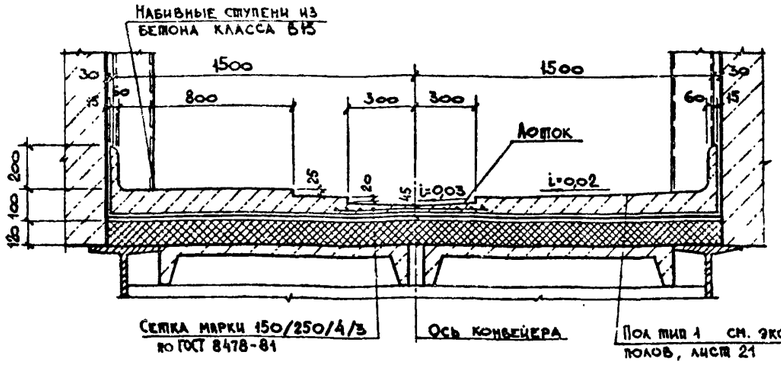

24

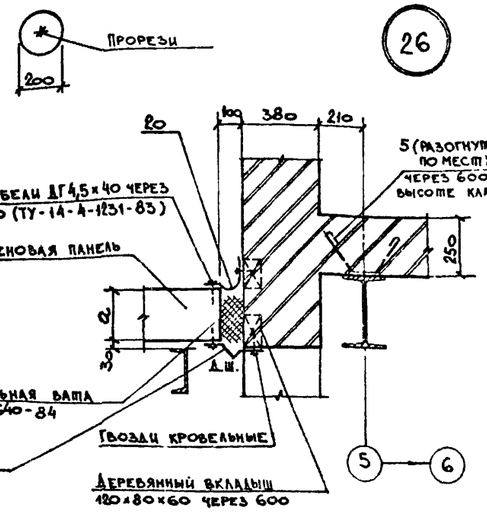

26

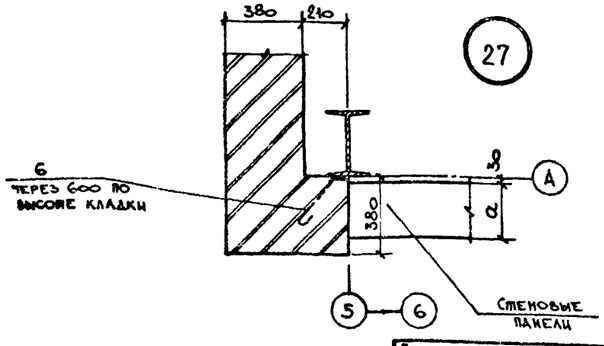

27

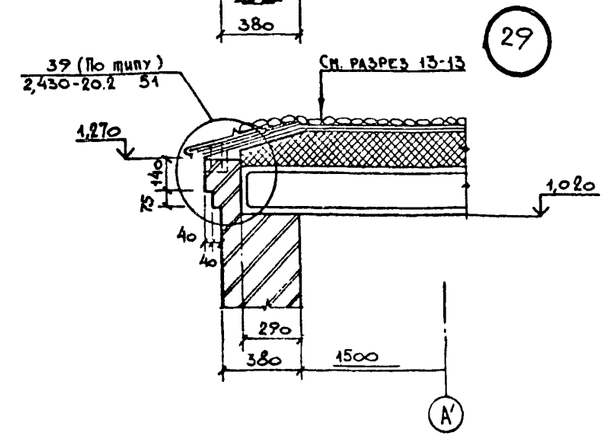

29

Спецификация элементов, замаркированных в узлах

Марка поз.	Обозначение	Наименование	Кол.	Масса ед., кг	Примечание
5	903-1-270.89 альбом 8	Анкер для крепления кирпичной кладки	10		
6	903-1-270.89 альбом 8	Анкер для крепления кирпичной кладки	12		
10	903-1-270.89 альбом 8	Газовая трубка ⌀1 l=240	64		
11	1,400-15 в.1 550-03	Изделие закладное МН-552	6,2		
20	3,016-3, в.5, лист 26	Фасонный элемент	6,6 п.м.		
21	3,016-3, в.5, лист 26	Фасонный элемент	6,6 п.м		
22	3,016-3, в.5, лист 26	Фасонный элемент	3,1 п.м.		

Взам. инв. №

Подпись и дата

Инв. № подл.

Привязан:

Инв. №

ГИП	Монин	
Нач. отд.	Бродский	
Н. контр.	Кожевников	
Гл. арх.	Кожевников	
Гл. спец.	Зорин	
Зав. гр.	Берлин	
Вед. арх.	Берман	
Провер.	Берман	
Разраб.	Гамановский	

903-1-270.89-АР

Котельная с 4 котлами Е-10-1,4Р
Золошлакоудаление механическое.

Главный корпус
Галерея топливоподачи
Приемно-дробильное отделение

Стадия	Лист	Листов
Р	22	

Узлы 22 . 29.

Харьковский Промстройниипроект

Альбом 5

Дверь индивидуальная ДИ-1

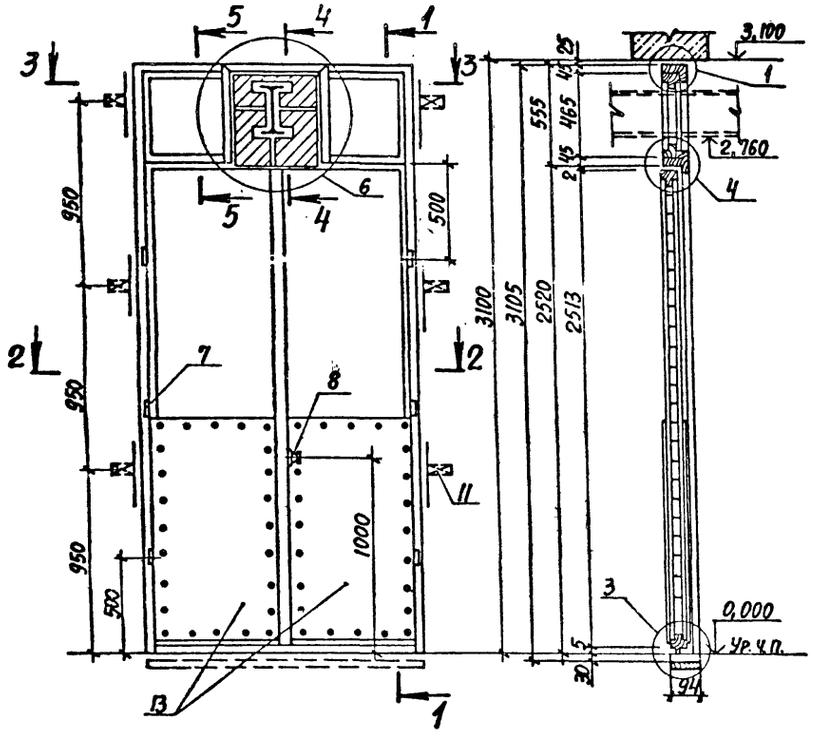

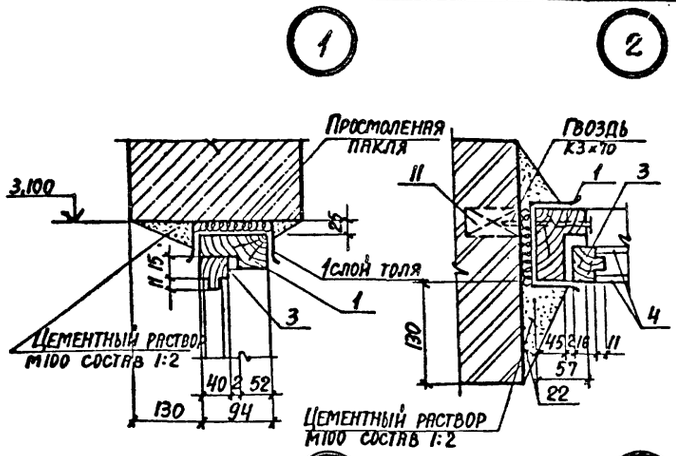

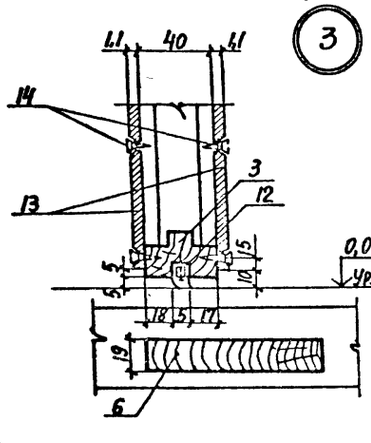

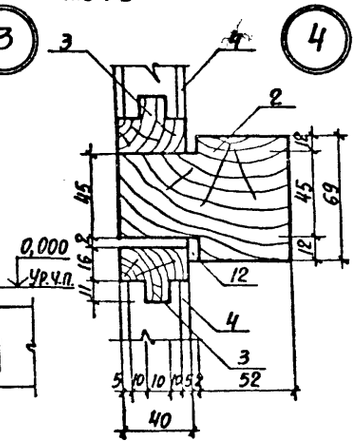

Спецификация материалов на дверь индивидуальную ДИ-1

Марка, поз.	Обозначение	Наименование	Кол.	Масса ед., кг	Примечание
1		Коробка: ℓ=3,105 м ℓ=1,476 м	2 шт. 1 шт.	—	
2		Импост: ℓ=0,465 м ℓ=0,354 м	2 шт. 2 шт.	—	
3		Обкладка дверей: ℓ=2,513 м ℓ=0,500 м Обкладка фрамуги: ℓ=0,354 м ℓ=0,465 м	4 шт. 4 шт. 4 шт. 4 шт.	—	
4	ГОСТ 3916-69*	Облицовка (фанера ФСФ толщиной 5 мм) 2191×658(h) 354×433(h)	2 шт. 2 шт.	—	
5		Нащельник 34×13(h); ℓ=2,513	2 шт.	—	
6		Монтажная доска 1475×94×19	1 шт.	—	
7	ГОСТ 5088-78*	Петли дверные полушарнирные	6 шт.	—	
	ГОСТ 5089-80*	Замок фалевый цилиндровый 45 мм	1 шт.	—	
8	ГОСТ 5088-78*	Ручки фалевые „Г"-образные	2 шт.	—	
	ГОСТ 5090-86	Шпингалет врезной	1 шт.	—	
9	ГОСТ 8509-86	L 40×3	1,71 м.	1,85	
10	ГОСТ 1145-80*	Шурупы Ф5×60	17 шт.	—	
11		Антисептированные деревянные пробки	6 шт.	—	
12	ГОСТ 6051-76*	Уплотняющая прокладка резиновая толщиной: 5 мм 1 мм 2 мм	1,7 м 4,2 м 1,2 м	—	
13	ГОСТ 14918-80*	Сталь тонколистовая кровельная 1200×670×1,1	4 шт.		
14	ГОСТ 1145-80*	Шурупы 1-3×16	—	—	
15	———	Пористая резина 300×510	2 шт.	—	Разрезать на 2 части

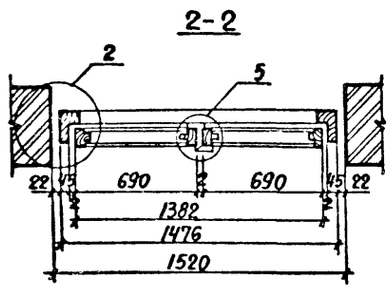

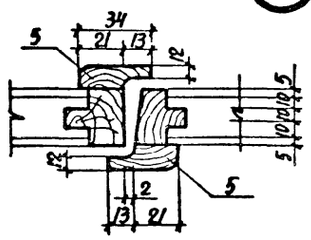

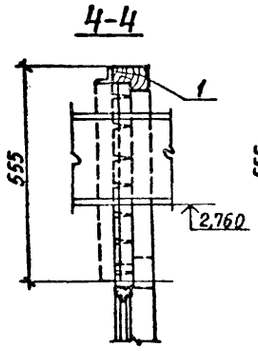

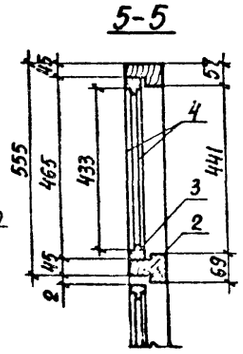

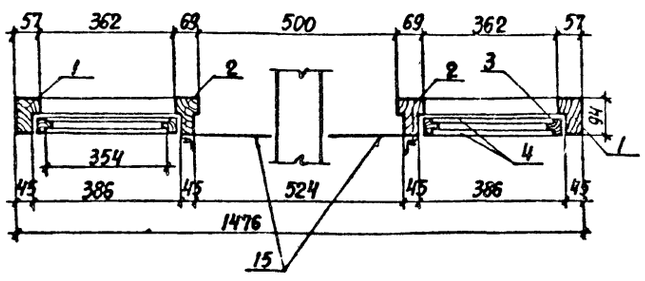

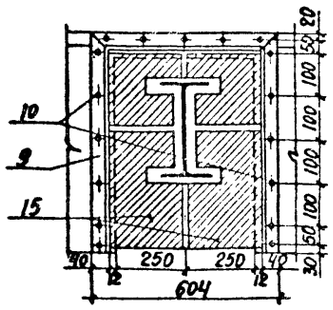

1. Дверной блок должен изготовляться из древесины хвойных пород. Полотна изготовляются из щитов со сплошным заполнением деревянными рейками облицованными фанерой марки ФСФ по ГОСТ 3916-69* на клеях повышенной влагостойкости.
2. Дверь должна поставляться собранной в комплекты блоков, огрунтованной и окрашенной за один раз с навеской полотен и установкой всех приборов, кроме ручек.
3. Крепление коробок в стенах должно производиться металлическими штырями или шурупами к деревянным пробкам, которые устанавливаются при кладке стен. Деревянные пробки антисептируются.
   Зазоры между кирпичной кладкой и коробкой законопачиваются просмоленной паклей. Коробка внизу расшивается монтажной доской, прибиваемой гвоздями к торцам коробки. Для герметичности внизу в прорези дверного полотна устанавливается уплотняющая резиновая прокладка.
4. После монтажа монорельса фрамуги жестко закрепить по месту уголками L40×3. Стальные детали и шурупы покрыть антикоррозионным лаком.
5. Куски пористой резины δ=15 мм закреплены на шурупах уголками L40×3 (ГОСТ 8509-86), верх не закреплен, по контуру монорельса фигурный вырез, куски разрезаны на 2 части.

Инв.№ подл. | Подпись и дата | Взам. инв.№

ГИП	Монин		903-1-270.89-АР
Нач. отд.	Брудский		Котельная с 4 котлами Е-10-1.4Р Золошлакоудаление механическое
Н. контр.	Кожевников		
Гл. арх.	Кожевников		Главный корпус. Галерея топливоподачи. Приемно-дробильное отделение.
Гл. конс.	Зорин		Стадия: Р; Лист: 23; Листов:
Зав. гр.	Берлин		
Вед. арх.	Берман		Дверь индивидуальная ДИ 1
Проверил	Берман		Харьковский Промстройниипроект

Привязан:

Инв.№

Альбом 5

План газоходов

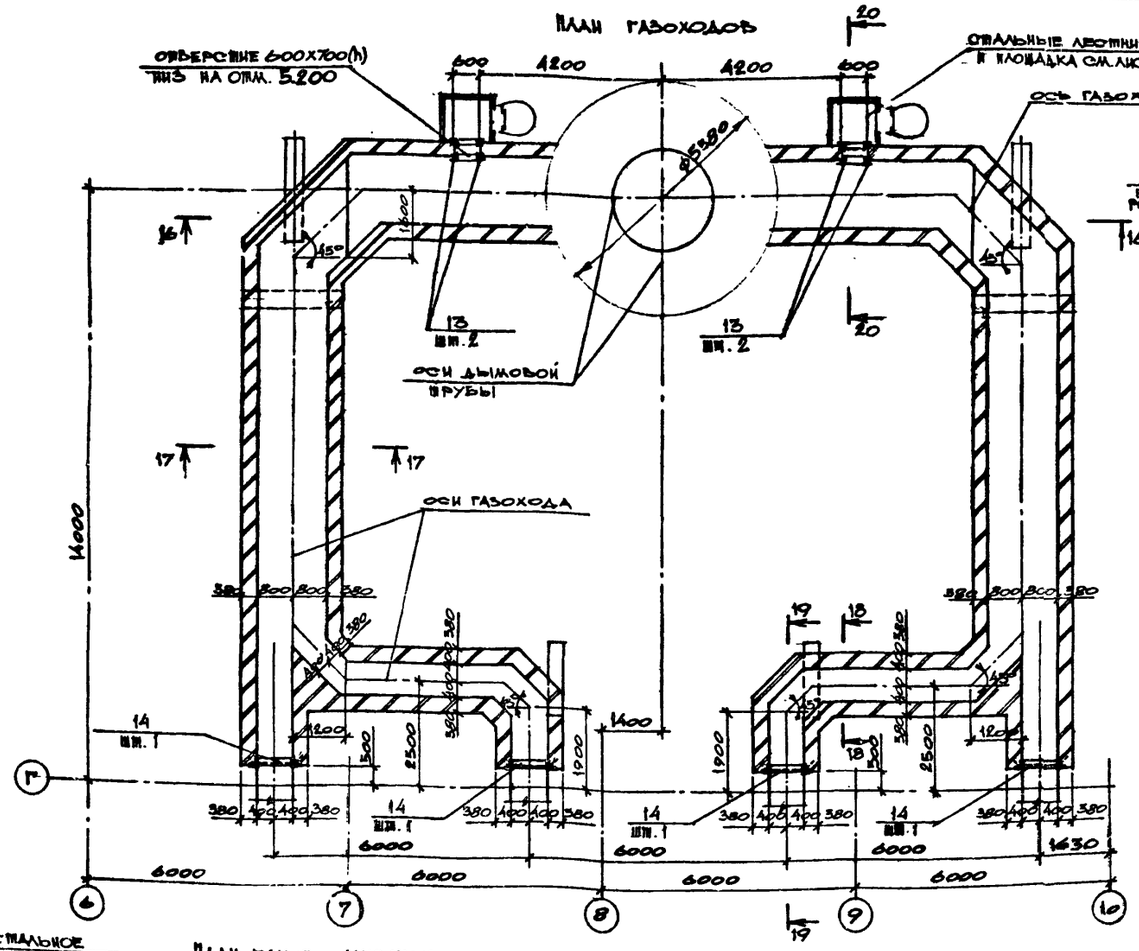

Разрез 16-16

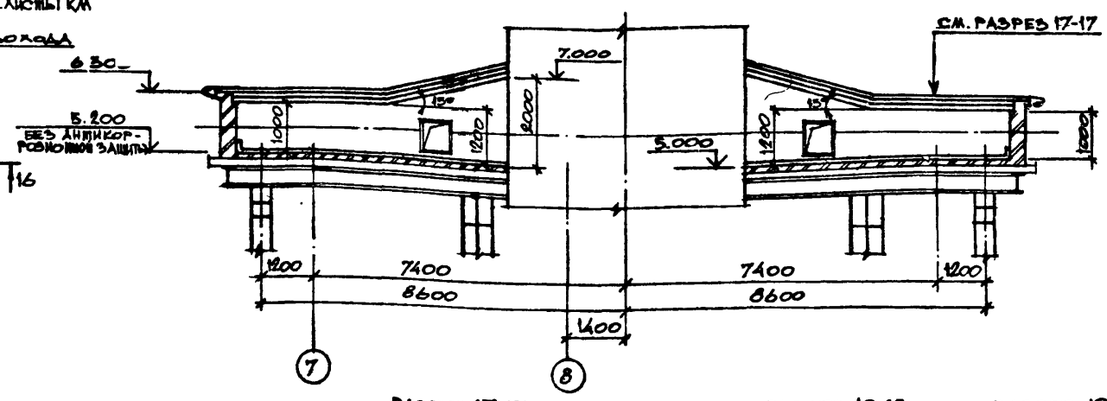

Разрез 17-17

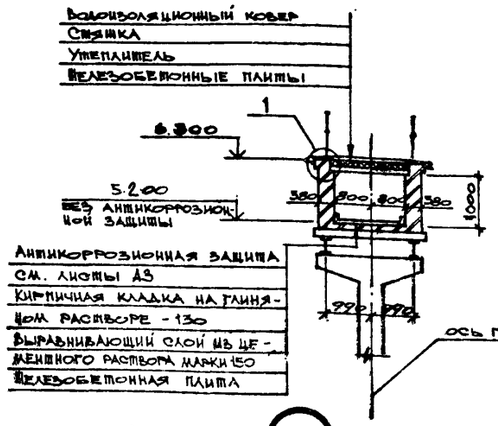

Разрез 18-18

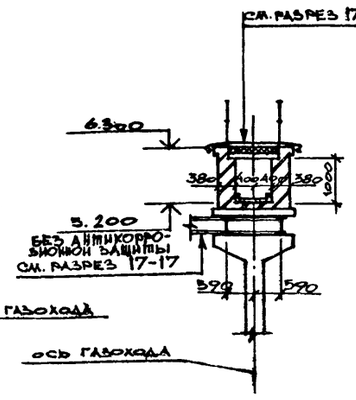

Разрез 19-19

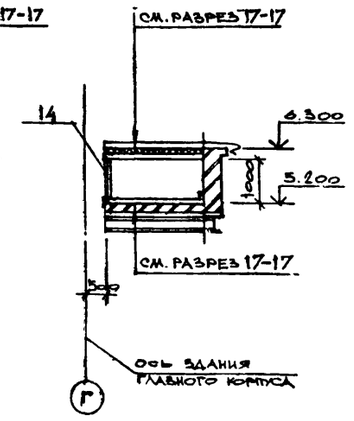

План баков-аккумуляторов

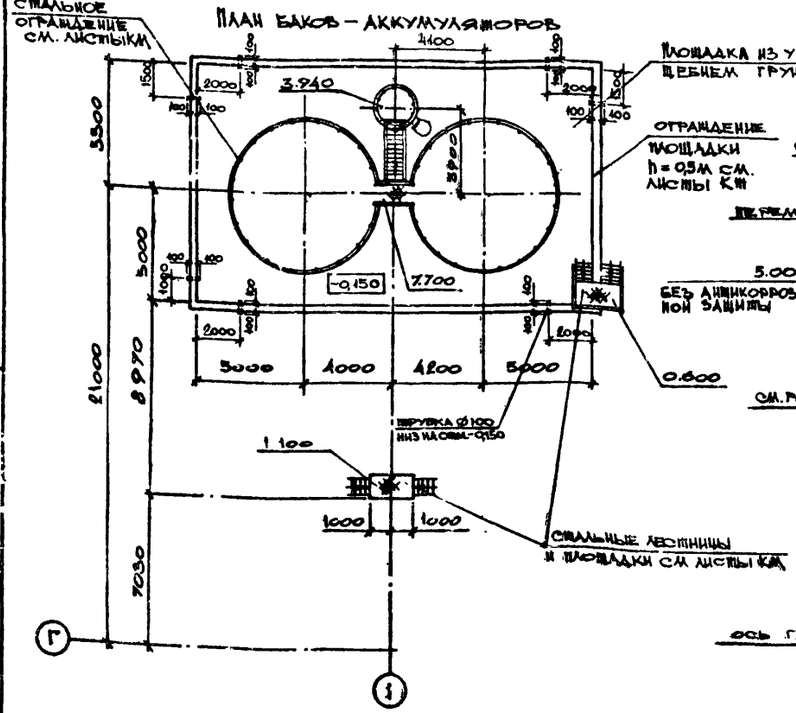

Разрез 20-20

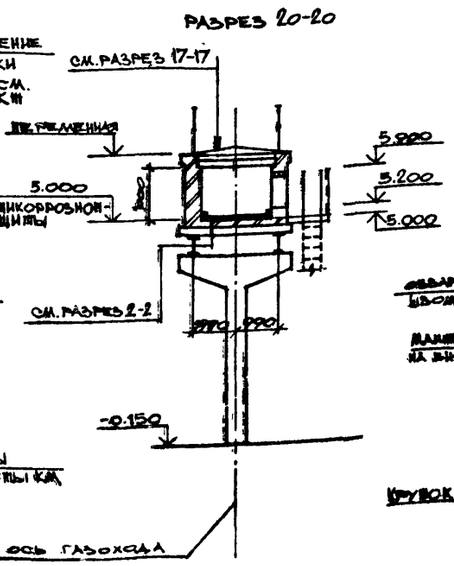

Узел А

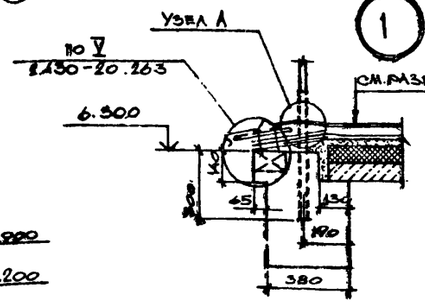

Узел А

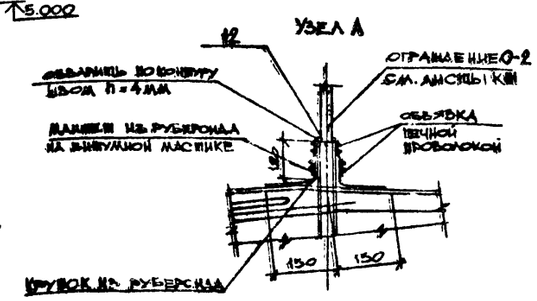

Спецификация элементов, замаркированных в узлах

Марка, поз.	Обозначение	Наименование	Кол.	Масса ед., кг.	Примечание
12	903-1-270.89 Альбом 8	Газовая трубка Ф1" l=500	85	1,1	
13	1.400-15 В1.710-39	Закладное изделие МН720-2	2	11,4	
14	1.400-15 В1 720-21	Закладное изделие МН736-2	4	15,4	

1. Стены газоходов выполнять из обыкновенного глиняного кирпича М-75 на растворе М-25. Кладку с внутренней стороны вести впустошовку на 30мм с последующим заполнением глиняным раствором, с наружной стороны - под расшивку швов. Поверхность железобетонных потолочных плит затереть глиняным раствором с добавлением асбеста.
2. Устройство кровли выполнять после установки взрывных клапанов.
3. Антикоррозионную защиту стен и полов газоходов см. на листах А3

Привязан:

Инв. №

ГИП	Монин		
Нач.отд.	Брацкий		
Н.контр.	Кожевников		
Гл. арх.	Кожевников		
Гл.конс.	Зорин		
Зав.гр.	Берлин		
Инж.-арх.	Берман		
Провер.	Берман		
Разраб.	М.Инакова		

903-1-270.89 - АР

Котельная с 4 котлами Е-10-140 Золошлакоудаление механическое.

Главный корпус. Газоходы

Стадия	Лист	Листов
Р	24	

Планы газоходов и баков-аккумуляторов. Разрезы 1-1...20-20. Узел 1

Харьковский Промстройниипроект

Инв. № подл. | Подпись и дата | Взам. инв. №

Альбом 5

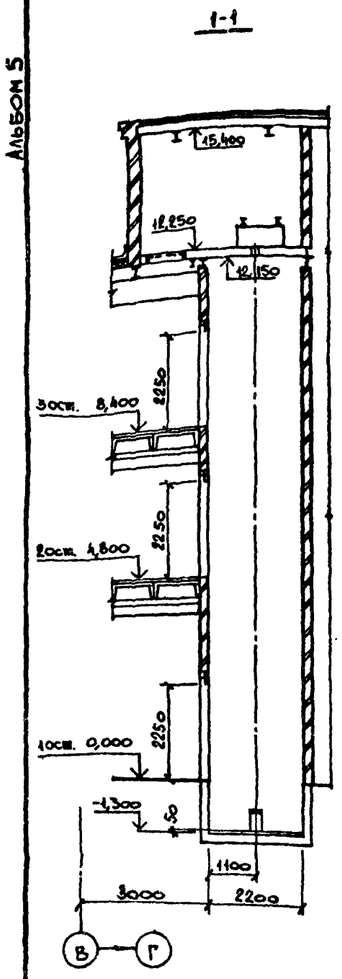

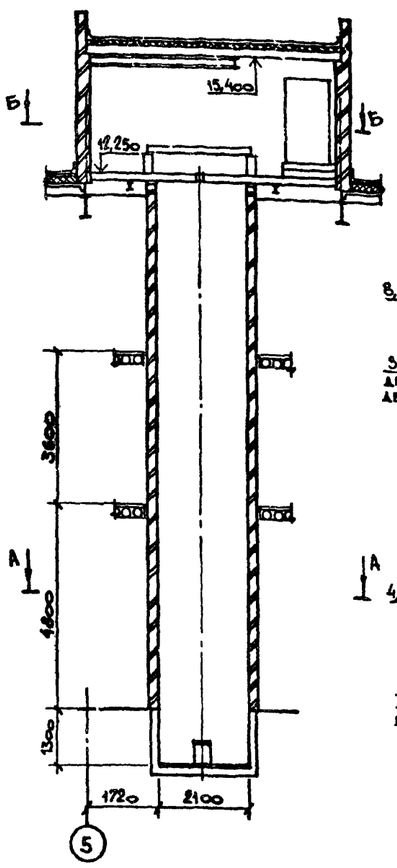

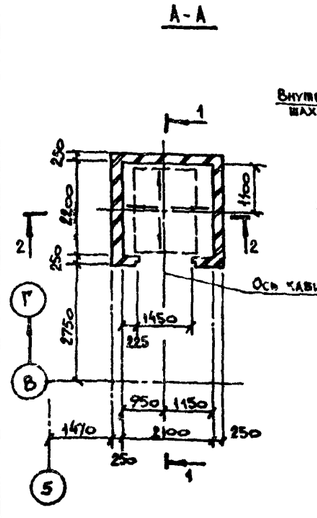

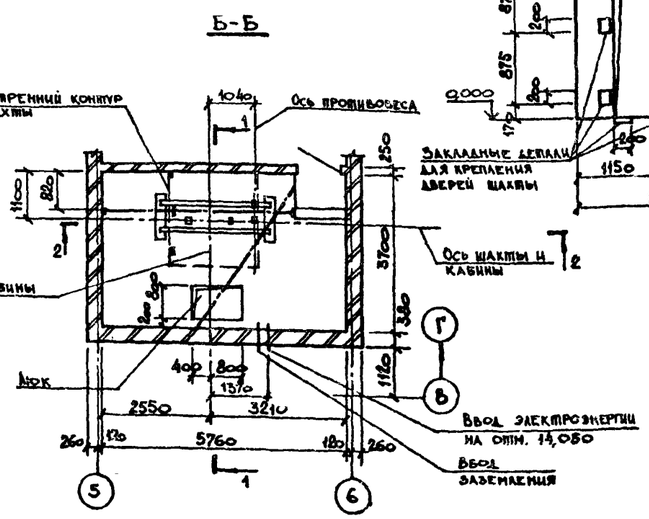

Развертка шахты с закладными деталями для крепления направляющих

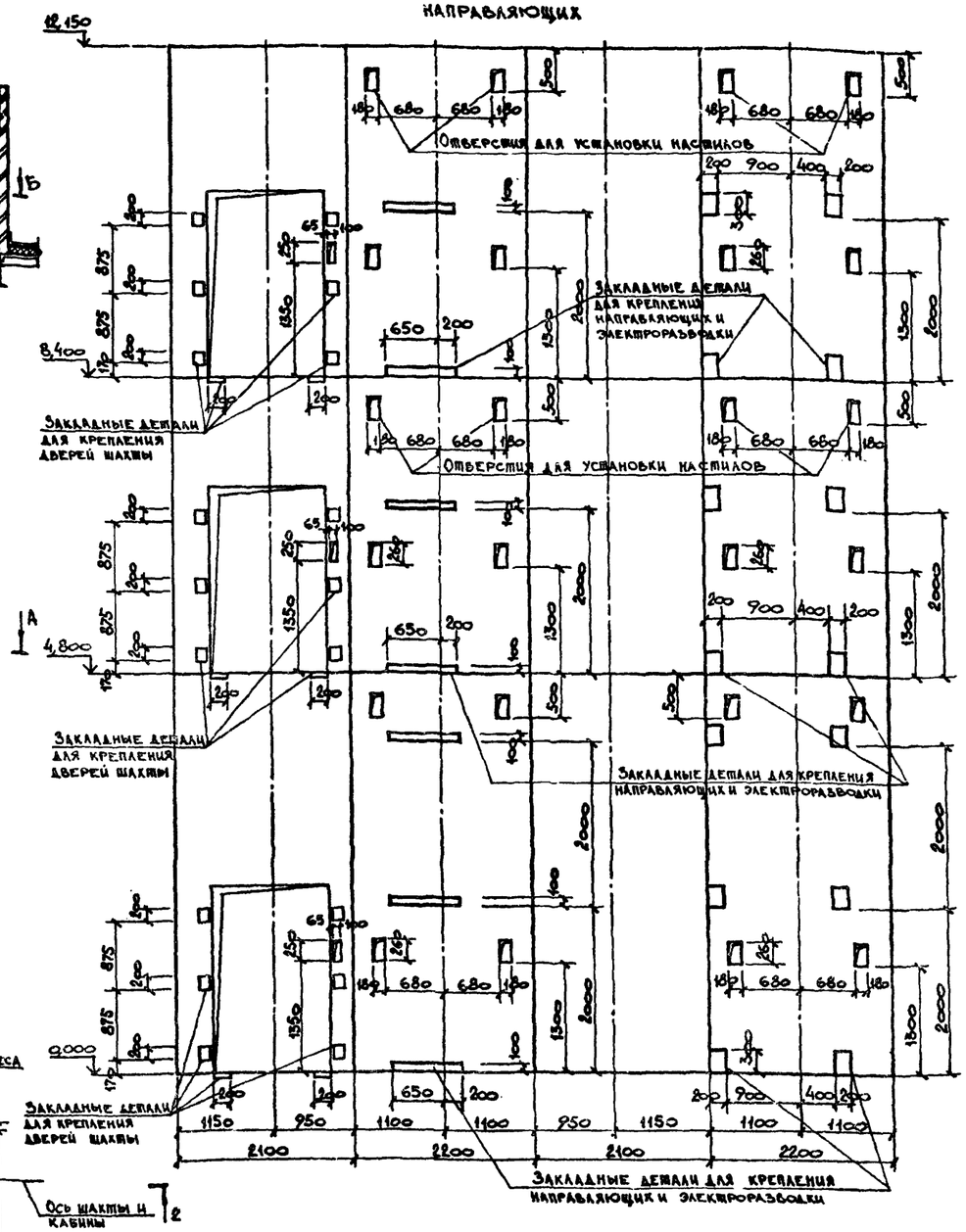

1. Лифт разработан по серии АТ-6.00-003, раздел II листы АТ-6.05-003.
2. Стены шахты выполнены из полнотелого глиняного кирпича марки „75" на растворе марки „50" по ГОСТ 530-80.

Данные для заказа лифта

1	Наименование, адрес и телефон заказчика		
2	Реквизиты грузополучателя (почтовые, телеграфные, отгрузочные)		
3	Назначение здания, в котором устанавливается лифт, и его почтовый адрес		
4	Назначение лифта	Грузовой	
5	Грузоподъемность лифта в кг, и его скорость в м/с	Q=1000 кг, V=0,5 м/сек.	
6	Высота подъема кабины в м (высота от нижней до верхней остановок)	8,4 м	
7	Размеры кабины (ширина × глубина × высота) в мм	1500×2000×2200	
8	Требуется ли выход из кабины в две противоположные стороны	—	
9	Количество дверей шахты	3	
10	Количество остановок кабины	3	
11	Отметки основных посадочных этажей (этажей связанных с входом и выходом из здания) для пасс. лифтов		
12	Напряжение сети, питающей лифт (220 или 380 в) при заказе на экспорт указать и частоту тока	380 в	
13	Система управления	Кнопочная, наружная с сигнальным вызовом кабины с любого этажа	
14	Этаж с которого предусматривается управление грузовым лифтом (указать только при наружном кнопочном управлении)	1-ый этаж, отм. 0,000	
15	Управление пассажирскими лифтами: (одиночное, парное, групповое)	—	
16	Число заказываемых лифтов одинаковой характеристики	1	
17	Места расположения шахты лифта (вне здания, внутри здания, в лестничной клетке)	Внутри здания	
18	Желательный срок поставки лифта (год, квартал)	—	

ГИП	Монин	
Нач. отд.	Бродский	
Н. контр.	Кожевников	
Гл. арх.	Кожевников	
Гл. констр.	Зорин	
Зав. гр. АР	Бердин	
Вед. арх.	Берман	
Проверил	Беркан	
Разраб.	Гамаковская	

Привязан:

Инв. №

903-1-270.89-АР

Котельная с 4 котлами Е-10-1,4Р. Золошлакоудаление механическое.

Главный корпус

Стадия	Лист	Листов
Р	25	

Чертеж на заказ стандартного грузового лифта общего назначения Q=1000 кг

Харьковский Промстройниипроект

Инв. № подл. | Подпись и дата | Взам. инв. №

23935-07 28

Альбом 5

Ведомость рабочих чертежей основного комплекта АЗ

Лист	Наименование	Примечание
1	Общие данные	
2	План газоходов. Разрезы 1-1; 2-2. Узлы 1,2	

Ведомость объемов антикоррозионных работ по объектам защиты

Наименование	Объемы работ, м²			Итого:
	отметка: 5.000; 5.200			
	Кирпичный газоход вне здания в осях 6÷10			
	Пол	стены и рама	потолок	
1. Обеспыливание поверхности	111,2	90.8	80,0	282,0
2. Очистка рамы кварцевым песком	—	0,8	—	0,8
3. Обезжиривание рамы уайт-спиритом	—	0,8	—	0,8
4. Нанесение органосиликатной композиции ОС-82-02 в 4 слоя	—	90,8	80,0	170,8
5. Футеровка кислотоупорной керамической плиткой марки КШ δ=35 мм. На сульфатостойком цементно-песчаном растворе марки 150.	111,2	—	—	111,2

Данным проектом для антикоррозионных покрытий применены токсичные материалы, в связи с чем при выполнении проектных решений необходимо:

1. Работы выполнять по специально разработанному проекту производства работ.
2. Строго соблюдать правила по технике безопасности, предусмотренные СНИП III-4-80 „Техника безопасности в строительстве", ГОСТ 12.3.016-87. „Антикоррозионные работы при строительстве", а также инструкции №14 „Сборника инструкций по защите от коррозии" ВСН 214-82 / ММСС СССР.
3. Подготовку и приемку поверхности под антикоррозионную защиту, выполнение работ и контроль качества покрытия производить согласно требованиям СНиП 3.04.03-85 „Защита строительных конструкций и сооружений от коррозии".
4. Нижнюю поверхность плит покрытия газохода окрасить органосиликатной композицией ОС 82-02 до установки.
5. Антикоррозионные работы выполнять при температуре воздуха не ниже +10° С.

Условия эксплуатации конструкций зданий и сооружений

Номер (обозначение), наименование, отметки, координационные оси помещения (участка) объекта защиты	Характеристика жидких сред: Наименование или химический состав	Характеристика жидких сред: Концентрация мг/л, г/л, %	Характеристика жидких сред: Температура °С	Интенсивность воздействия агрессивной среды на полы	Механическое воздействие на полы	Вид уборки пола	Характеристика газовоздушных сред: Наименование или химический состав	Характеристика газовоздушных сред: Концентрация мг/м³, %	Характеристика газовоздушных сред: Температура °С	Характеристика газовоздушных сред: Относительная влажность %	Особые условия эксплуатации	Вид защиты
Кирпичный газоход вне здания в осях 6÷10	—	—	—	—	—	—	r возд. r RO_2 r H_2O r NO_2 r N_2 C_{MB} C_{CO} C_{SO_2} C_{NO_2}	45% 8,5% 10,2% 0,03% 35,97% 0,75 мг/м³ 1,01 г/м³ 0,62 г/м³ 0,29 г/м³	165°С	—	—	см. лист 2

Типовой проект разработан в соответствии с действующими нормами и правилами и предусматривает мероприятия обеспечивающие пожарную безопасность при эксплуатации здания.

Гл. инженер проекта /А.М. Монин/

Взам. инв. №

Подпись и дата

Инв. № подл.

Привязан:

Инв №

ГИП	Монин	Подпись	
Нач отд	Бродский	"	
Н.контр	Кожевников	"	
Гл. арх	Кожевников	"	
Гл.констр	Зорин	"	
Зав.пр.	Берлин	"	
Вед. арх.	Берман	"	
провер	Берман	"	
Разраб	Минакова	"	

709-9-101.89- АЗ

Котельная с 4 котлами Е-10-14Р
Золошлакоудаление механическое

Главный корпус газоходы

Стадия	Лист	Листов
Р	1	2

Общие данные

Харьковский ПРОМСТРОЙНИИПРОЕКТ

пров: [signature] 24.10.82. контр. [signature]

23935-07 29

Альбом 5

План газоходов

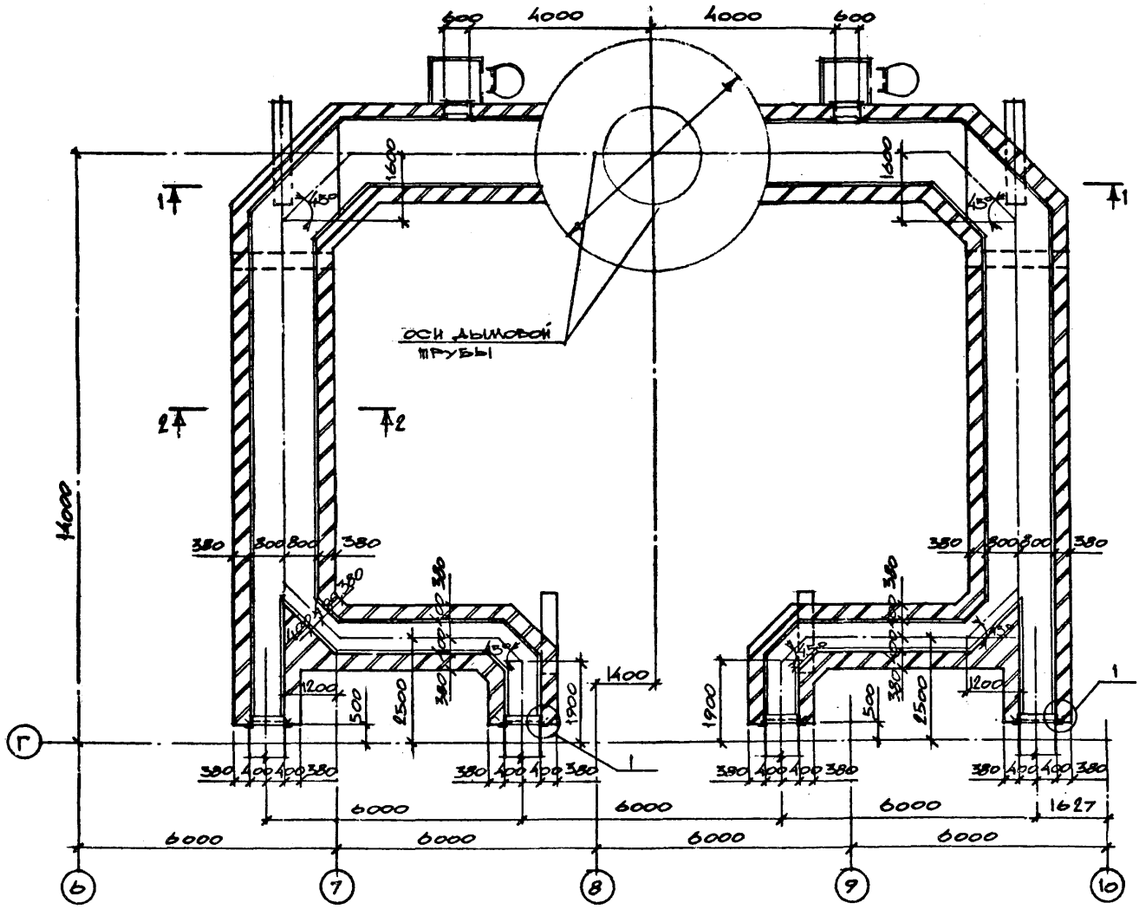

Разрез 1-1

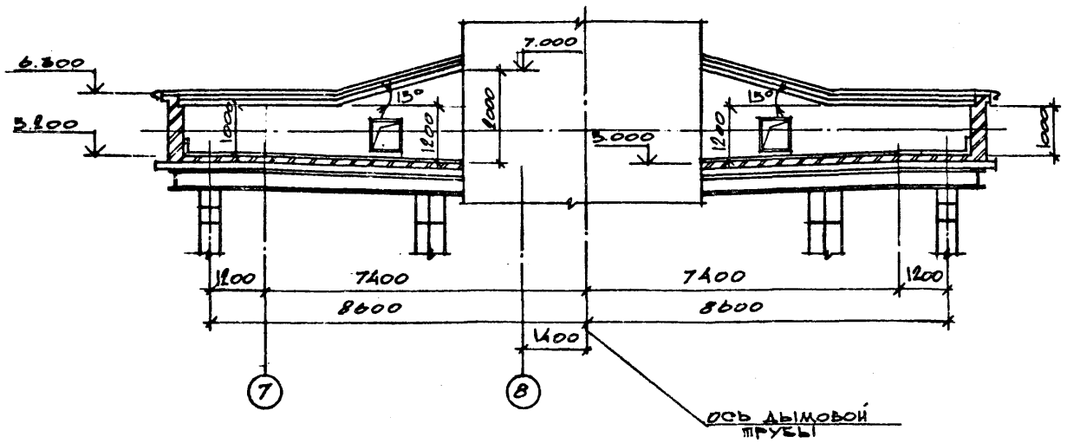

Разрез 2-2

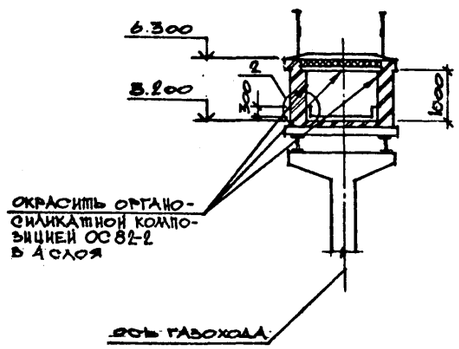

1

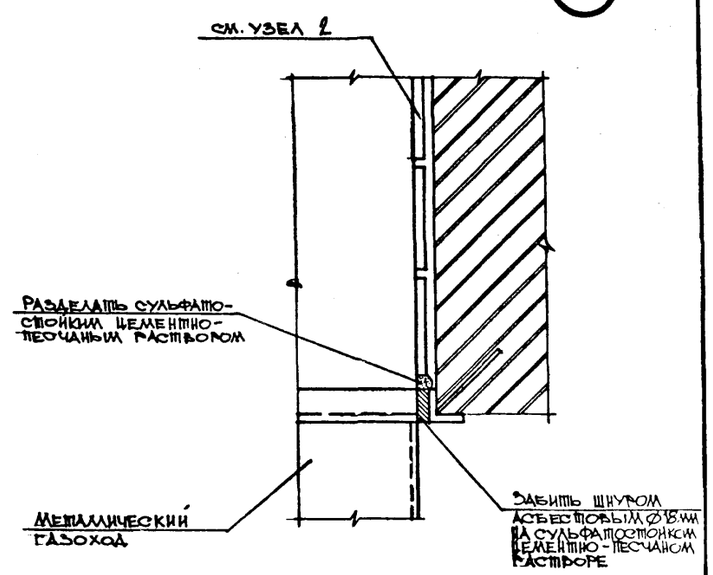

2

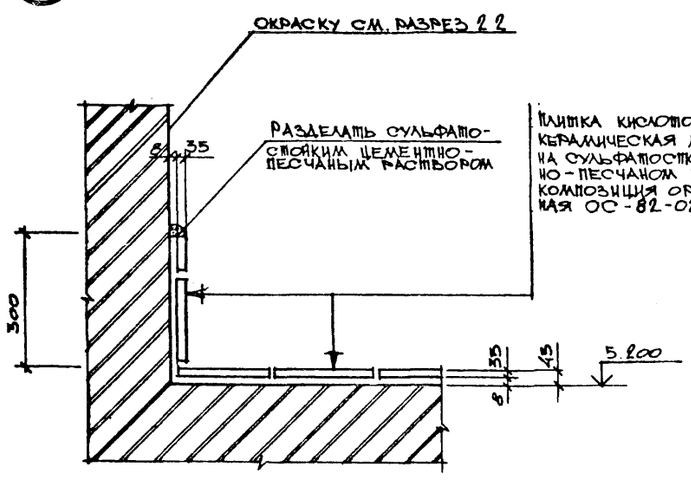

ГИП	Монин		709-9-101.89 – АЗ
Нач.отд.	Бродский		Котельная с 4 котлами Е-10-14 Р. Золошлакоудаление механическое
Н.контр.	Конвенников		
Гл.арх.	Конвенников		Главный корпус. Газоходы
Гл.констр.	Зорин		Стадия Р; Лист 2; Листов
Зав.гр.	Берлин		План газоходов. Разрезы 1-1; 2-2. Узлы 1, 2.
Вед.арх.	Берман		Харьковский Промстройниипроект
Проверил	Берман		
Разраб.	Минакова		

Привязан:

Инв. №

Инв. № подл. | Подпись и дата | Взам. инв. №

Альбом 5

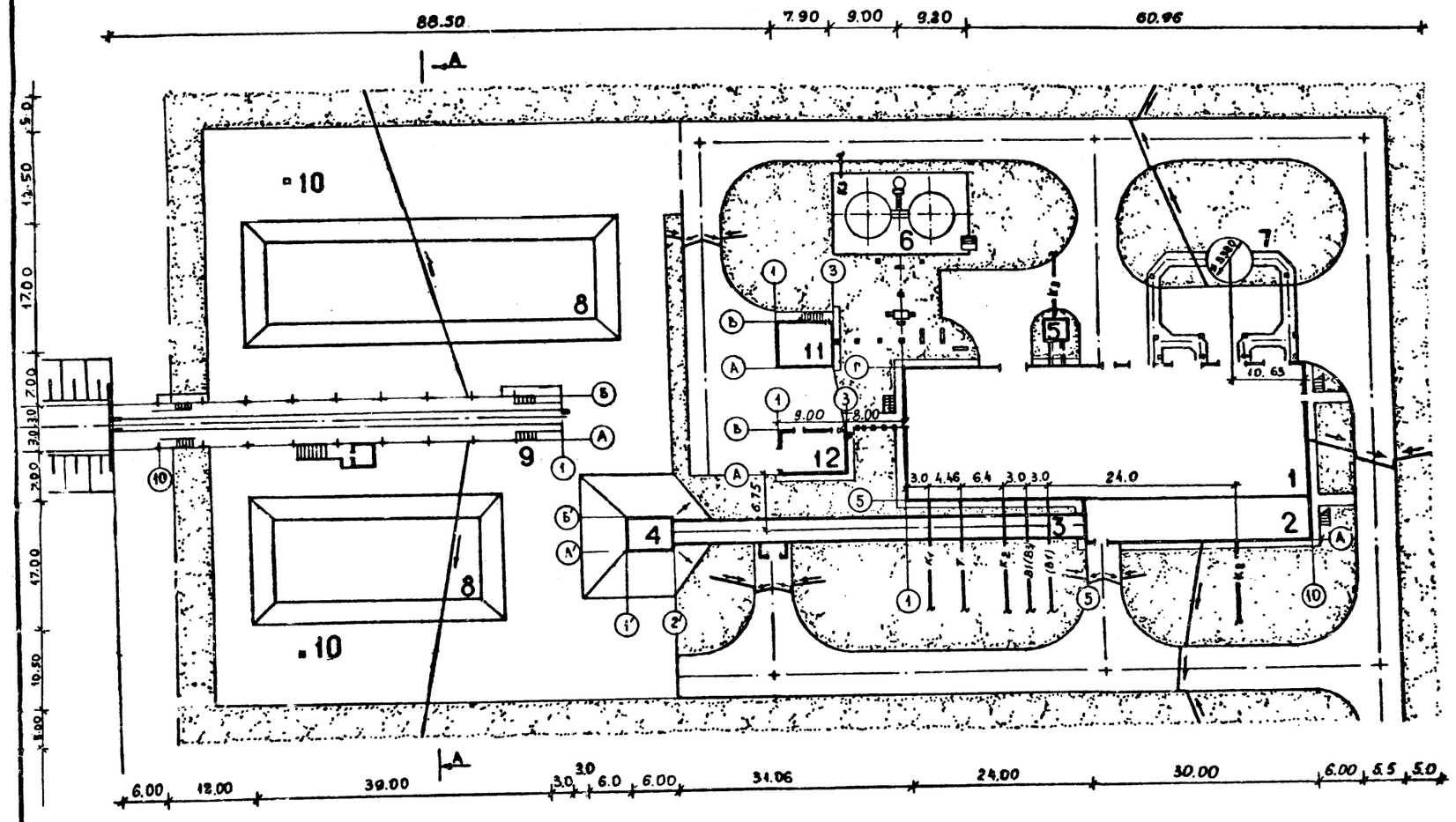

А - А

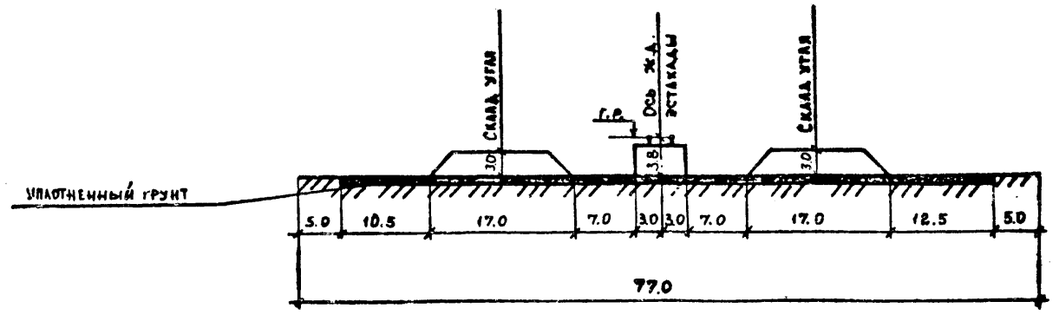

Экспликация зданий и сооружений

№ по ген. плану	Наименование	Примечание
1	Главный корпус	903-1-270.89
2	Главный корпус	
	надбункерная галерея	
3	Главный корпус	
	галерея топливоподачи	
4	Главный корпус	
	приемно-дробильное отделение	
5	Главный корпус	
	продувочный колодец	
6	Главный корпус	
	баки-аккумуляторы	
7	Дымовая труба	907-2-208
8	Расходный склад угля	709-9-100.89
9	Эстакада на 3 вагона	709-9-100.89
10	Молниеотвод	3.407-108
11	Склад мокрого хранения хлористого	709-9-101.89
	натрия	
12	Блок котельно-вспомогательных	903-9-29.89
	помещений	

1. Покрытие площадки склада угля - местный уплотненный грунт.

ГИП	Монин		903-1-270.89 ГП
Нач.отд.	Василенко		Котельная с 4 котлами Е-10-1,4Р. Золошлакоудаление механическое
Зав.гр.	Иваненко		Доставка топлива железнодорожным транспортом
Исполн.	Никитюк		Стадия: Р; Лист: 1; Листов: 1
Провер.	Иваненко		Схема генерального плана. М 1:500
			Харьковский Промстройниипроект

Инв. № подл. | Подпись и дата

Альбом 5

Ведомость чертежей основного комплекта марки ОС.

Лист	Наименование	Примечание
1	Общие данные	
2	Общие данные	
3	Схема производства работ по возведению конструкций главного корпуса.	
4	Календарный план производства работ (начало)	
5	Календарный план производства работ (окончание)	
6	Схема стройгенплана.	

Основные положения по организации строительства

1. В настоящем разделе рассмотрена организация строительства котельной с 4 котлами Е-10-1,4Р. Золошлакоудаление механическое. Топливо-каменные и бурые угли. Система теплоснабжения - закрытая.
2. Осуществление строительства котельной предусматривается силами генподрядной строительной организации с привлечением субподрядных организаций.
   Обеспечение строительства рабочими кадрами, энергоресурсами конструкциями, полуфабрикатами и материалами осуществляется этими организациями.
   Продолжительность строительства объекта, принята в соответствии со СНиП. 1.0.4 03-85, глава „3" - „Непроизводственное строительство," раздел 2- „Коммунальное хозяйство", пункт 30- равной 12 месяцам.
3. В составе проекта разработана схема строительного генерального плана, в соответствии с которой необходимо вначале выполнить следующие работы:
   - геодезическую и вертикальную подготовку строительной площадки;
   - организацию временного бытового городка;
   - сооружение временных механизированных складов строительных конструкций, приобъектных складских площадок и стоянки строительных механизмов;
   - устройство временных сетей водопровода, канализации, теплоэлектроэнергии, освещения и оснащения территории строительства телефонной и радиосвязью, а также железнодорожных путей и автодорог;
   - обеспечение строительной площадки противопожарным водоснабжением и инвентарем.

   Временный бытовой городок строителей и склады размещаются на отведенной территории стройплощадки, как указано на стройгенплане.

   Для доставки конструкций автотранспортом устраиваются временные автодороги, для чего укладываются сборные железобетонные плиты по трассе проектируемых автодорог.

   Электроснабжение площадки строительства предусматривается по техническим условиям энергоснабжающей организации от существующих источников электропитания.

   Питание потребителей строительной площадки запроектировано от комплектной трансформаторной подстанции наружной установки типа КТПН-72м.

   Канализация электроэнергии выполняется в основном, по воздушным ЛЭП-0,4кв за исключением зоны действия стрелительных механизмов, где ЛЭП-0,4кв предусматривается кабелем.

   Для распределения электроэнергии между потребителями в зоне работы кранов и строительных механизмов устанавливаются силовые распределительные пункты наружной установки типа Щрс-1кв и ящики в защитном исполнении типа ЯВШ.

   Наружное освещение запроектировано прожекторами ПЗС-45, установленными на прожекторных мачтах.

   Строительный генеральный план приведен на листе 6.
4. При строительстве комплекса объектов котельной предусмотрено максимальное совмещение строительно-монтажных работ с соблюдением технологических разрывов и правил техники безопасности в строительстве. Последовательность выполнения работ смотрите календарный план производства работ.
5. При производстве строительно-монтажных работ приняты следующие методы производства работ.

5.1. Земляные работы:

механизированная разработка котлованов производится экскаватором Э-6525, оборудованным обратной лопатой с ковшом емкостью 0,65м³, с погрузкой разработанного грунта в автосамосвалы и отвозкой во временный отвал или полезные насыпи.

Доработка дна котлованов до проектных отметок выполняется вручную.

Обратная засыпка пазух котлованов производится местным грунтом с послойным уплотнением до требуемого объемного веса скелета грунта с использованием бульдозеров, катков, а в местах, недоступных для прохождения механизмов, с использованием электротрамбовок.

5.2. Бетонирование конструкций предусматривается пневмоколесным краном КС-4361А со стрелой ℓ=15,5м. с подачей бетонной смеси в конструкцию опалубки поворотными бункерами емкостью 1м³.

Как вариант, возможно бетонирование конструкций автобетононасосом марки АБН-60.

Опалубка применяется инвентарная, щитовая; арматура- в виде сеток и каркасов.

5.3. Монтаж сборных железобетонных и стальных конструкций производить гусеничным краном РДК-25-1 со стрелой ℓ=22,5м. и неуправляемым гуськом ℓ=5м.

5.4. Монтаж и бетонирование конструкций производить с использованием инвентарных или индивидуальных средств подмащивания: подмостей, лесов, лестниц с площадками.

5.5 Монтаж стальных конструкций производить укрупненными блоками с комплексной механизацией процессов транспортирования, складирования, укрупнительной сборки и установки.

Раздел организации строительства разработан в соответствии с действующими нормами, правилами, инструкциями и государственными стандартами, а также предусматривает мероприятия, обеспечивающие взрывобезопасность и пожаробезопасность при производстве строительно-монтажных работ.

Главный инженер проекта /Монин/.

Согласовано:

Инв.№подл. | Подпись и дата | Взам.инв.№

Привязан

Инв.№

903 - 1 - 270. 89 ОС

Котельная с 4 котлами Е-10-1,4Р Золошлакоудаление механическое

			Стадия	Лист	Листов
ГИП	Монин	Подпись			
Нач.отд.	Елизов	"	Р	1	6
Н.контр.	Елизов	"			
Гл.спец.	Осинецкий	"			
Провер.	Фадькин	"	Общие данные	Харьковский промстройниипроект	
Разраб.	Холоднар	"			

прив: Котельная 21.10.89 констр. Шев

Альбом

6 При производстве работ в зимних условиях необходимо предусмотреть специальные мероприятия для производства работ, а также для транспортировки и складирования материалов, полуфабрикатов и конструкций.

6.1 Для выполнения земляных работ необходимо осуществить мероприятия по предохранению грунтов от промерзания.

6.2 При производстве каменных работ в зимних условиях необходимо обеспечить поставку теплых растворов, применять быстротвердеющие растворы или же вести кладку способом замораживания.

6.3 При производстве бетонных работ рекомендуется, применение бетонной смеси с положительной температурой, добавления в бетонную смесь хлористых солей, прогрев методом термоса, электроподогрев непосредственно перед укладкой, электропрогрев и паропрогрев уложенного бетона.

6.4 При кровельных работах в зимних условиях рекомендуется добавлять в цементно-песчаную смесь для стяжек хлористые соли; замену цементных стяжек под рулонный ковер на асфальтовые стяжки; снабжение готовой мастикой в дозе, приспособленной для длительного сохранения положительной температуры, замену горячих мастик на холодные - кукерсольные.

6.5 При монтаже сборных железобетонных конструкций в зимних условиях необходимо обеспечить обогрев стыков и замоноличенных поверхностей паром, применение быстротвердеющих бетонных смесей для замоноличивания стыков.

7 При производстве строительно-монтажных работ необходимо соблюдать СНиП III-4-80„ Правила техники безопасности в строительстве,„ „Правила устройства и безопасной эксплуатации грузоподъемных кранов,„ утвержденные Гостехнадзором и „Правила противопожарной безопасности."

8 До начала работ по возведению котельной необходимо разработать проект производства работ, без которого ведение строительства запрещается.

9 При разработке основных положений по организации строительства использованы следующие нормативные документы: СНиП IV-2-82; СН-227-82; СНиП 3.01.01-85; СНиП III-4-80; СНиП 3.02.01-87; СНиП 3.03.01-87.

Технико-экономические показатели:

1 Общая продолжительность строительства 12 месяцев, в том числе:
монтаж оборудования — 5 месяцев.

2 Максимальная численность работающих — 54 чел.

3 Затраты труда на выполнение строительно-монтажных работ — 11424 чел. дня.

Ведомость основных объемов работ

NN п. п.	Наименование работ	Единица изм.	Количество
1	Выемка грунта	$м^3$	8584
2	Насыпь	$м^3$	5704
3	Монолитные жел.бет. конструкции	$м^3$	1615,3
4	Сборные жел. бет. конструкции	$м^3$	1194,6
5	Рулонная кровля	$м^2$	1627
6	Полы	$м^2$	2738
7	Отделочные работы	$м^2$	39942
8	Стальные конструкции	т	337,08
9	Заполнение проемов	$м^2$	461,8
10	Кирпичная кладка	$м^3$	855
11	Железнодорожные пути	км	0,054

Ведомость основных материалов и полуфабрикатов

NN п. п.	Наименование	Единица изм.	Количество
1	Кирпич	тыс. шт.	352,6
2	Рельсы	т	8,6
3	Арматура для сборного железобетона	т	81,42
4	Арматура для монолитного железобетона	т	42,01
5	Цемент	т	845,4
6	Песок	$м^3$	2939,1
7	Щебень	$м^3$	3305,9
8	Блоки дверные	$м^2$	165,6
9	Блоки оконные	$м^2$	296,2
10	Сборные жел. бет. конструкции	$м^3$	1194,6
11	Металлоконструкции	т	337,08
12	Щиты опалубки	$м^2$	1050
13	Рулонные материалы	$м^2$	10668

Ведомость механизмов, инструментов и приспособлений

NN п.п.	Наименование и марка	Ед. изм.	К-во	Техническая характеристика
1	2	3	4	5
1	Бульдозер	шт.	4	Д3-42. Ширина отвала - 2,52 м
2	Экскаватор	шт.	1	Э-652Б. Обратная лопата, емкость ковша - 0,65 $м^3$
3	Кран	шт.	1	РДК-25-1-гусеничный со стрелой ℓ=22,5 м и неуправляемым гуськом ℓ=5м
4	Кран	шт.	1	КС-4361А - пневмоколесный со стрелой ℓ = 15,5 м
5	Автобетононасос	шт.	1	АБН-60
6	Траверса	шт.	1	ЕН ПИ „Промстальконструкция" 02,025 строповка колонн
7	Траверса	шт.	1	ПИ Промстальконструкция N 4243-24 строповка балок и диафрагм жестк.
8	Строп четырехветвевой	комп.	2	4СК1 - 6,3; ГОСТ 25573-82 строповка плит покрытия и перекрыт.
9	Строп двухветвевой	комп.	2	2СК - 6,3; ГОСТ 25573-82 строповка конструкций
10	Кондуктор	шт.	4	ПИ „Промстальконструкция" N 5460 г. Киев Закрепление колонн в стаканах
11	Бункер поворотный	шт.	4	Инвентарный металлический емкостью 1 $м^3$
12	Вибратор	шт.	2	ИВ-83 - поверхностный
13	Вибратор	шт.	4	ИВ-66 - глубинный
14	Аппарат сварочный	шт.	2	СТШ-401
15	Люльки навесные	шт.	2	ЛЭ-100-300
16	Подмости пакетные	$м^2$	60	Самоустанавливающиеся, универ. треста „Мособлоргтехстрой"
17	Переносная площадка	шт.	4	ВПН „Оргэнергострой" Донецкий филиал
18	Ящики каменщицкие	шт.	6	Инвентарные емкостью 0,1 $м^3$

Привязан:

Инв. №

Нач. отд.	Елизов	
Н. контр.	Елизов	
Гл. спец.	Осинецкий	
Провер.	Фрадкин	
Разраб.	Холодная	

903-1-270-89 ОС

Котельная с 4 котлами Е-10-1,4Р
Золошлакоудаление механическое

Стадия	Лист	Листов
Р	2	

Общие данные

ХАРЬКОВСКИЙ ПРОМСТРОЙНИИПРОЕКТ

Инв. № подл. | Подпись и дата | Взам. инв. №

Альбом 5

План
М1:400

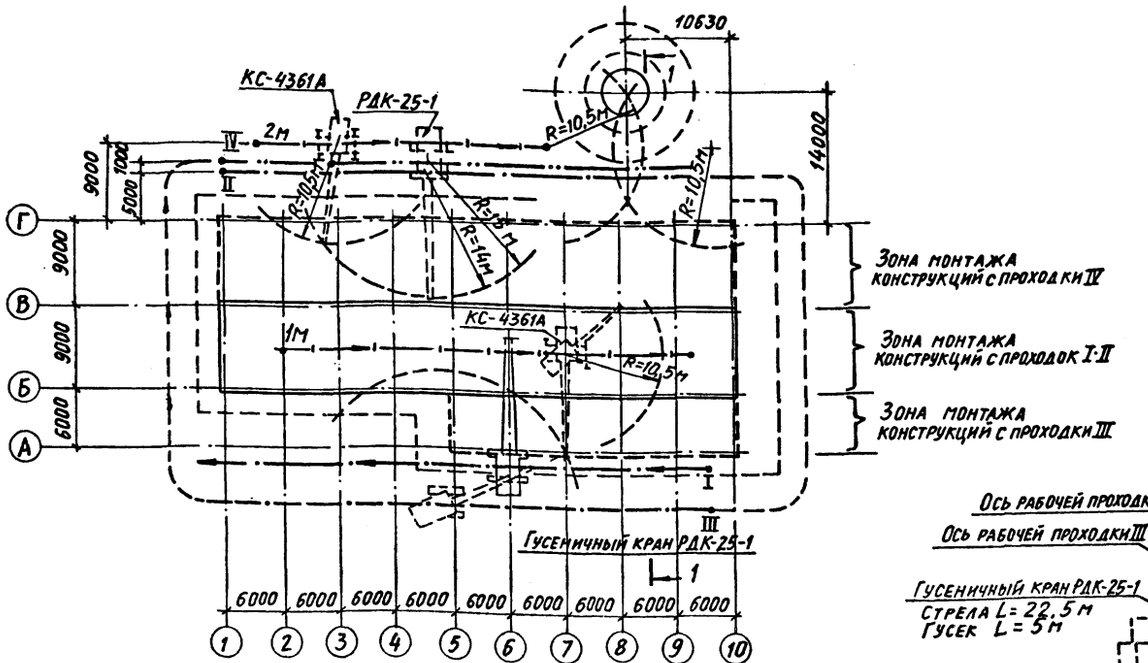

1 – 1
М1:200

На стадии монтажа каркаса здания

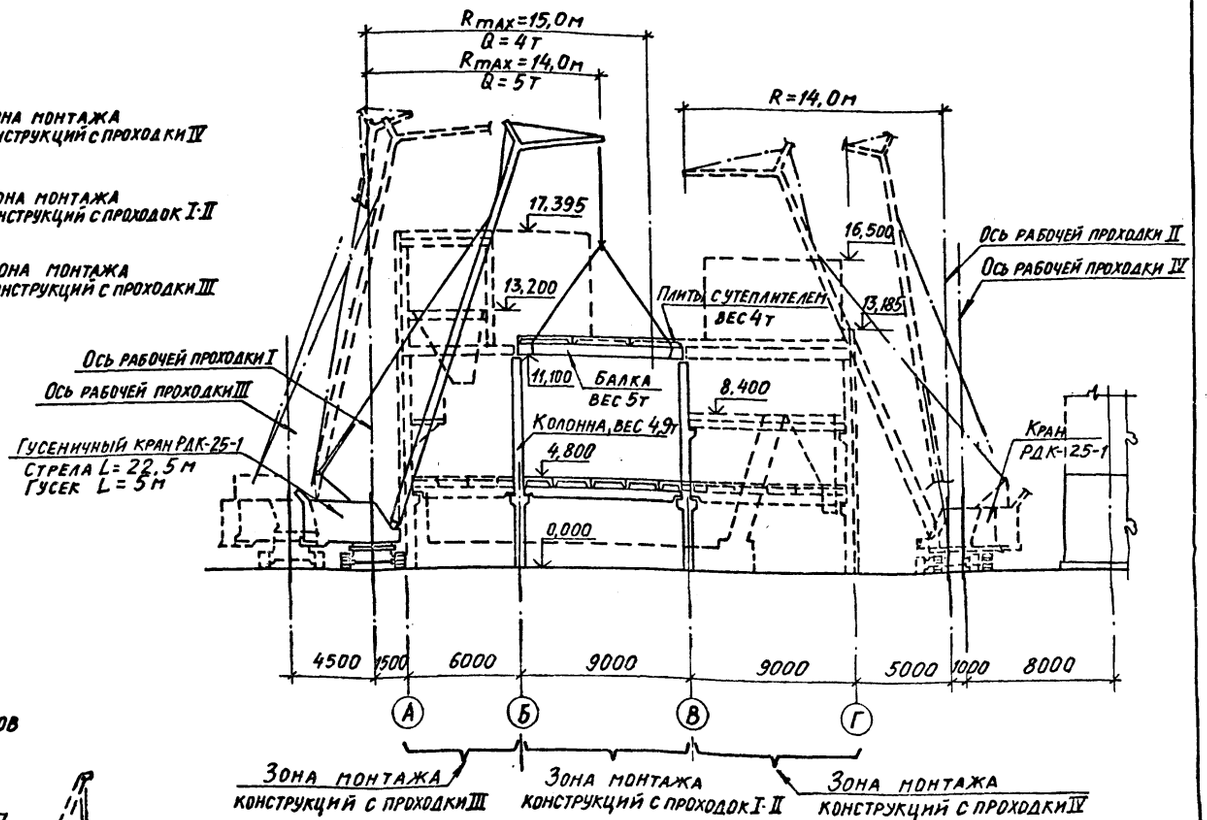

Условные обозначения

I·II
III
IV
Рабочие проходки крана РДК-25-1 при монтаже каркаса здания

1м·2м — Рабочие проходки крана КС-4361А при бетонировании фундамента

1 – 1
М1:200

На стадии бетонирования фундаментов

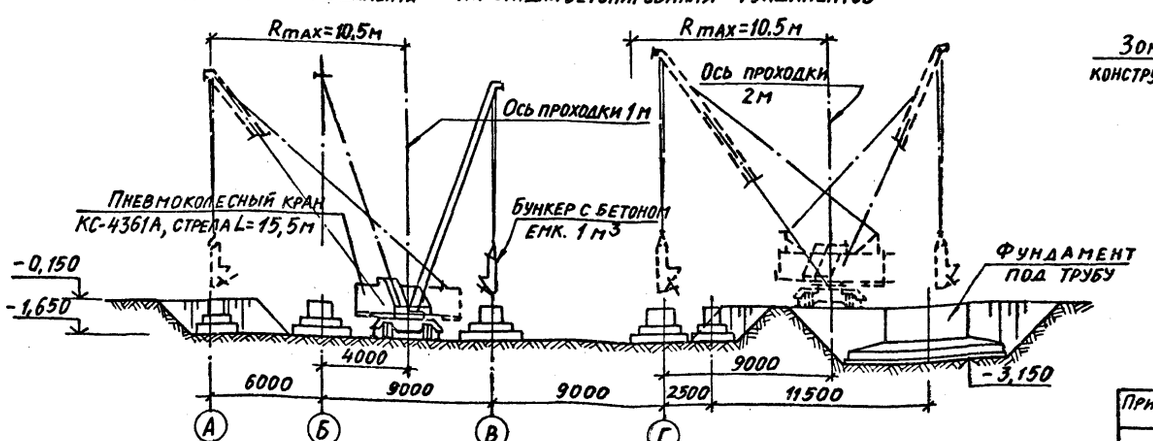

Привязан:

Инв. №

Нач. отд.	Елизов		
Н. контр.	Елизов		
Гл. спец.	Оснинецкий		
Провер.	Фрадкин		
Разраб.	Холодная		

903-1-270.89 ОС

Котельная с 4 котлами Е-10-1,4Р
Золошлакоудаление механическое

Стадия	Лист	Листов
Р	3	

Схема производства работ по возведению конструкций главного корпуса

Харьковский Промстройниипроект

Инв. № подл. | Подпись и дата | Взам. инв. №

Альбом 5

КАЛЕНДАРНЫЙ ПЛАН ПРОИЗВОДСТВА РАБОТ

Наименование сооружений	NN п.п.	Наименование работ	Объем работ: Единица измерения	Объем работ: Количество	Затраты труда в чел. днях	Требуемые машины: Наименование	Требуемые машины: Число маш. смен	Продолжительность работ в днях	Число смен	Численность рабочих в смену
1	2	3	4	5	6	7	8	9	10	11
Главный корпус, надбункерная галерея	1	Разработка грунта	$м^3$	2287,0	126	Экскаватор Э-652„Б"	18	9	2	7
	2	Устройство монолитных бетонных и жел.бет. фундаментов и приямка	$м^3$	235,0	300	КС-4361А	50	25	2	6
	3	Обратная засыпка	$м^3$	2022,0	100	ДЗ-42	20	10	2	5
	4	Устройство фундаментов под оборудование, каналов и приямков	$м^3$	136,8	168	КС-4361А	28	14	2	6
	5	Монтаж сборных жел. бет. конструкций каркаса	$м^3$	173,11	144	РДК-25-1	36	18	2	4
	6	Монтаж металлоконструкций	т	166,2	336	РДК-25-1	56	28	2	6
	7	Монтаж плит перекрытия и покрытия	$м^2$	1979,6	151	РДК-25-1	30	15	2	6
	8	Монтаж панельных перегородок	$м^2$	373,4	29					
	9	Устройство монолитных участков перекрытия	$м^3$	122,6	156	КС-4361А	26	13	2	6
	10	Монтаж стен из многослойных панелей заводской готовности	$м^2$/т	11/1,04	4	РДК-25-1	1	1	1	4
	11	Кирпичная кладка стен и перегородок	$м^3$	308,2	152	РДК-25-1	38	19	2	4
	12	Устройство рулонной кровли	$м^2$	1147,0	126	РДК-25-1	21	21	1	6
	13	Монтаж стеновых панелей	$м^2$/$м^3$	1789/626	192	РДК-25-1	32	16	2	6
	14	Заполнение проемов	$м^2$	478	60	РДК-25-1	15	15	1	4
	15	Устройство полов	$м^2$	2738,3	500			25	2	10
	16	Отделочные работы	$м^2$	39060	1300			65	2	10
	17	Прочие работы	чел.дн.		580			58	1	10
Приемно-дробильное отделение	1	Разработка грунта	$м^3$	940,0	50	Экскаватор Э-652„Б"	10	5	2	5
	2	Устройство монолитных железобетонных конструкции подземной части	$м^3$	97,9	120	КС-4361А	20	10	2	6
	3	Обратная засыпка	$м^3$	755,0	40	ДЗ-42	8	4	2	5
	4	Монтаж металлоконструкций	т	3,89	8	КС-4361А	2	2	1	4
	5	Прочие работы	чел.дн.		33			11	1	3
Галерея топливоподачи	1	Разработка грунта	$м^3$	711,0	40	Экскаватор Э-652„Б"	8	4	2	5
	2	Устройство монолитных фундаментов и подземной части галереи	$м^3$	115,7	144	КС-4361А	24	12	2	6

Месяцы строительства: I II III IV V VI VII VIII IX X XI XII

Инв. № подл. | Подпись и дата | Взам. инв. №

Привязан:

Инв. №

Нач. отд.	Елизов	
Н. контр.	Елизов	
Гл. спец.	Осинецкий	
Провер.	Фрадкин	
Разраб.	Холодная	

903-1-270.89 ОС

Котельная с 4 котлами Е-10-1,4Р. Золошлакоудаление механическое

Стадия	Лист	Листов
Р	4	

Календарный план производства работ (начало)

Харьковский Промстройниипроект

23935-07 35

Альбом 5

1	2	3	4	5	6	7	8	9	10	11	12	13	14	15	16	17	18	19	20	21	22	23
Галерея топливоподачи	3	Обратная засыпка	$м^3$	466,0	23	Д3-42	4	2	2	5												
	4	Установка колонн	$м^3$	13,6	10	РДК-25-1	2	2	1	5												
	5	Монтаж металлоконструкций	т	19,92	40	РДК-25-1	8	4	2	5												
	6	Монтаж плит перекрытия и покрытия	$м^2$	266,0	18	РДК-25-1	6	3	2	6												
	7	Устройство рулонной кровли	$м^2$	248,6	30	КС-4361А	5	5	1	6												
	8	Монтаж стеновых панелей	$м^2$	272,6	36	КС-4361А	6	3	2	6												
	9	Кирпичная кладка стен	$м^3$	41,2	24	КС-4361А	6	3	2	4												
	10	Заполнение проемов	$м^2$	26,6	4	КС-4361А	1	1	1	4												
	11	Устройство полов	$м^2$	139,8	18			3	2	3												
	12	Отделочные работы	$м^2$	754,0	25			3	2	4												
	13	Прочие работы	чел.дн		60			30	1	2												
Прочие объекты и благоустройство	1	Дымовая труба	руб.	35510	550			55	1	10												
	2	Склад угля с железнодорожной эстакадой	руб.	61956	953	КС-4361А	96	48	2	10												
	3	Продувочный колодец	руб.	1464	25	КС-4361А	5	5	1	5												
	4	Склад мокрого хранения хлористого натрия емкостью 40 $м^3$	руб.	13354	205	РДК-25-1	17	17	1	12												
	5	Баки-аккумуляторы	руб.	4123	60	РДК-25-1	6	6	1	10												
	6	Газоходы	руб.	16728	257	РДК-25-1	22	11	2	12												
	7	Блок котельно-вспомогательных помещений	руб.	7640	112	РДК-25-1	16	8	2	7												
	8	Наружные сети теплоснабжения	руб.	1662	25	КС-4361А	5	5	1	5												
	9	Планировка территории	руб.	975	15	Д3-42	5	5	1	3												
	10	Устройство автодорог, тротуаров и площадок	руб.	32398	498			25	2	10												
	11	Озеленение	руб.	1707	26			4	1	7												
Спецработы по котельной	1	Водопровод и канализация	руб.	10520	116			12	1	10												
	2	Отопление и вентиляция	руб.	12870	143			14	1	10												
	3	Электромонтажные работы	руб.	44220	490			40	1	12												
	4	Монтаж технологического оборудования	руб.	140950	2560			106	2	12												
	5	Автоматика	руб.	14340	186			15	2	6												
	6	Связь и сигнализация	руб.	2710	56			7	2	4												

Инв.№ подл. | Подпись и дата | Взам. инв.№

Привязан:

Инв. №

Нач.отд	Елизов		
Н.контр.	Елизов		
Гл.спец.	Осинецкий		
Провер.	Фрадкин		
Разраб.	Холодная		

903-1-270.89 ОС

Котельная с 4 котлами Е-10-1,4Р. Золошлакоудаление механическое

Стадия	Лист	Листов
Р	5	

Календарный план производства работ (окончание)

ХАРЬКОВСКИЙ ПРОМСТРОЙНИИПРОЕКТ

23935-07 36

Альбом 5

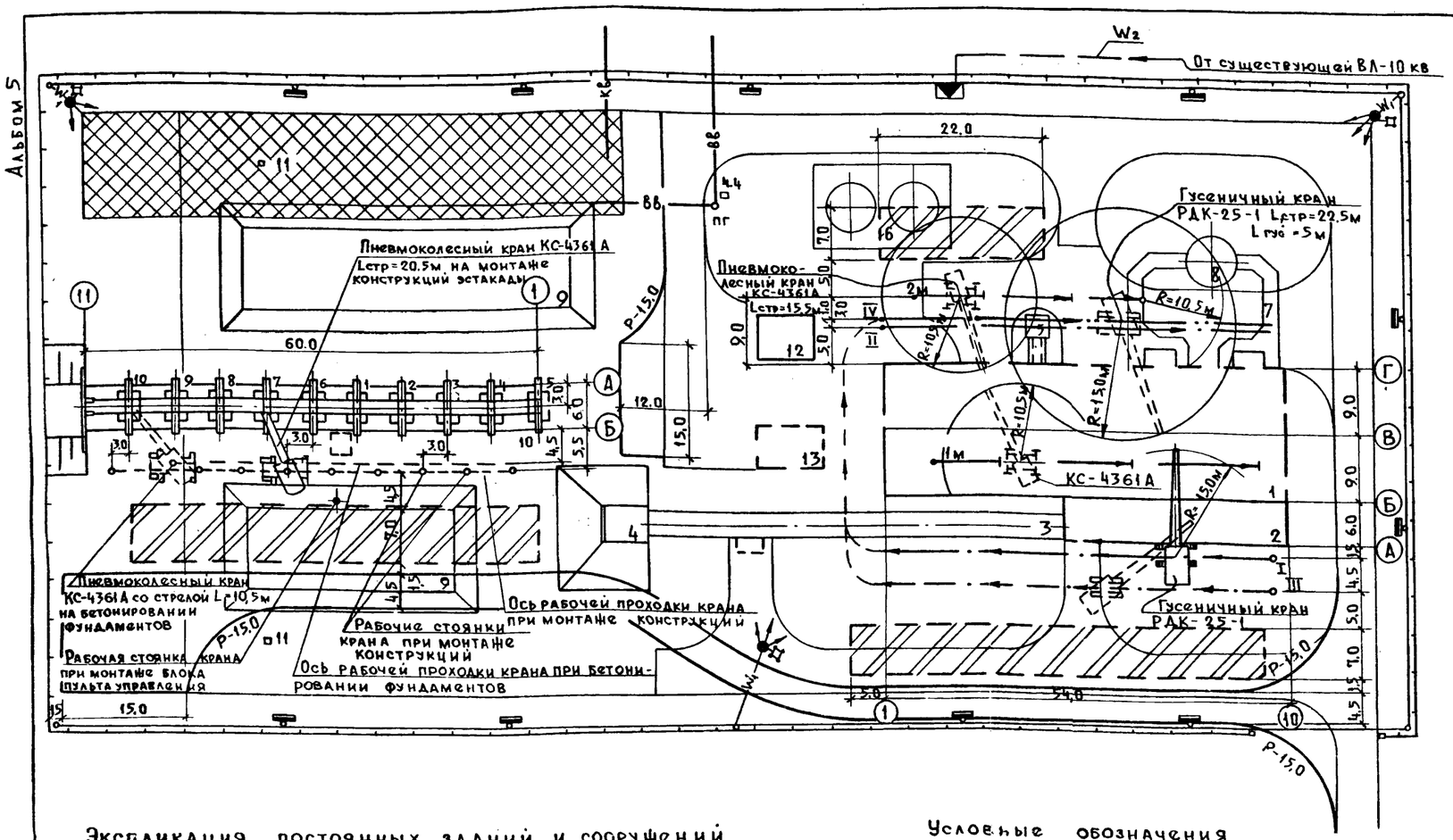

Экспликация временных зданий и сооружений

N по плану	Наименование	Ед. изм.	Кол-во	Примечание
I	Контора начальника участка и диспетчера	шт.	2	"Контур" КК-5-(0)
II	Красный уголок	"	1	"Контур" КУК-18-(0)
III	Буфет на 8 посадочных мест	"	1	КБ 8-00.00.000
IV	Помещение для отдыха, обогрева,			"Универсал"
	приема пищи и сушки спецодежды рабочих	"	1	1129-024-(0)
V	Гардеробные	"	4	420-140-(0)
VI	Инструментальная кладовая	"	3	3943-(0)
VII	Кладовая материальная	"	3	"Комфорт" МС-(0)
VIII	Мастерская инструментально-раздаточная	"	1	МР-10-(0)
IX	Вагон-душевая	шт.	1	"Комфорт" Д-6-(0)
X	Автодороги с плитным покрытием толщ. 0,22 м на песчаном основании	п.м		
	толщиной 0,20 м	м²		
XI	Водопровод, трубы чугунные водопроводные	м		
XII	Канализация, трубы чугунные канализационные	м		
XIII	Одноместный туалет	шт.	3	"Днепр" Д-09-К-(0)
XIV	Временное ограждение	м		

Примечания

1. Набор временных зданий и сооружений и объемы работ по временным сетям уточняются при привязке проекта
2. У места расположения пожарного гидранта необходимо установить указатель по ГОСТ 12.4.026-76* с поясняющей надписью по ГОСТ 12.4.009-83 п. 1.9.

Экспликация постоянных зданий и сооружений

N по плану	Наименование	Примечание
1	Главный корпус	
2	Главный корпус, надбункерная галерея	
3	Главный корпус, галерея топливоподачи	
4	Главный корпус, приемно-дробильное отделение	
5	Главный корпус, продувочный колодец	
6	Главный корпус, баки-аккумуляторы	
7	Главный корпус, газоходы	
8	Дымовая труба H=4,5м, Dо=2,1м	
9	Расходный склад угля	
10	Эстакада на 3 вагона	
11	Молниеотвод	
12	Склад мокрого хранения хлористого	
	натрия	
13	Блок котельно-вспомогательных помещений	

Условные обозначения

- Постоянные проектируемые здания и сооружения
- Площадка для размещения временного городка строителей
- Постоянные проектируемые автодороги, используемые на период строительства
- Временные проектируемые автодороги с покрытием из плит толщ. 0,18м на песчаном основании толщ. 0,15м.
- Площадки складирования конструкций и материалов
- 1м — I — Рабочие проходки (1м; 2м) крана КС-4361А при возведении фундаментов котельной
- II — Рабочие проходки (I, II, III, IV) крана РДК-25-1 при монтаже конструкций каркаса
- Холостая проходка крана
- ВВ — Водопровод с пожарным гидрантом
- КВ — Канализация
- W2 — Воздушная ЛЭП-10 кв
- W1 — Воздушная ЛЭП-0,4 кв
- W1 — Кабельная ЛЭП-0,4 кв
- Комплектная трансформаторная подстанция наружной установки
- Распределительный щит
- Прожекторная мачта
- Временное ограждение

Привязан:			
Инв.№			

Нач.отд	Елизов	Подп.
Н.контр	Елизов	"
Гл.спец	Осинецкий	"
Разраб	Белопольская	"
Разраб	Воронина	"

903-1-270

Котельная с 4 котлами Е-10-1,4Р
Золошлакоудаление механическое

Стадия	Лист	Листов
Р	6	

Схема стройгенплана

ХАРЬКОВСКИЙ ПРОМСТРОЙНИИПРОЕКТ

Инв.№ подл. | Подп. и дата | Взам.инв.№

gost.e-ecolog.ru