Серия
1.479.5-1

ШКАФЫ ДЕРЕВЯННЫЕ

ДЛЯ ХРАНЕНИЯ ОДЕЖДЫ
В САНИТАРНО-БЫТОВЫХ ПОМЕЩЕНИЯХ
ПРОМЫШЛЕННЫХ ПРЕДПРИЯТИЙ

Часть II

16941-02
ЦЕНА 2-28

gost.e-ecolog.ru

ЦЕНТРАЛЬНЫЙ ИНСТИТУТ ТИПОВОГО ПРОЕКТИРОВАНИЯ
ГОССТРОЯ СССР

Москва, А-445, Смольная ул., 22

Сдано в печать XI 1981 года

Заказ № 12076 Тираж 2180 экз.

ТИПОВАЯ ДОКУМЕНТАЦИЯ НА СТРОИТЕЛЬНЫЕ СИСТЕМЫ И ИЗДЕЛИЯ ЗДАНИЙ И СООРУЖЕНИЙ

СЕРИЯ 1.479.5-1

ШКАФЫ ДЕРЕВЯННЫЕ ДЛЯ ХРАНЕНИЯ ОДЕЖДЫ В САНИТАРНО - БЫТОВЫХ ПОМЕЩЕНИЯХ ПРОМЫШЛЕННЫХ ПРЕДПРИЯТИЙ

РАБОЧИЕ ЧЕРТЕЖИ В 2 ЧАСТЯХ

ЧАСТЬ II. СБОРОЧНЫЕ ЧЕРТЕЖИ И ДЕТАЛИ

РАЗРАБОТАНЫ:

ЦНИИПРОМЗДАНИЙ - ГОССТРОЯ СССР

Зам. директора института по научной работе Н.Н.Ким

Руководитель отдела Ж.А.Скроб

Гл. инженер проекта Н.Н.Клебанов

ВПКТИМ МИНЛЕСПРОМА СССР

Гл. инженер Р.Ф. Мурин

Зав. ПКО-1 Н.С. Кузьмина

Рук. разработки Н.Б. Болотова

Утверждены и введены в действие Госстроем СССР с 01.07.81 г.

Постановление № 31 от 09.03.81 г.

Содержание альбома

Обозначение	Наименование	№ стр.
	Краткая техническая характеристика	3
ОИ. 871.01.00.00.00 СБ	Шкаф для одежды	4-12
	Сборочный чертеж	
ОИ.1871.01.01.00.00 СБ	Опора	13
	Сборочный чертеж	
ОИ.1871.01.01.00.04	Пластина	
ОИ.1871.01.02.00.04	Штанга	
ОИ.1871.01.02.00.00 СБ	Шторка	14
	Сборочный чертеж	
ОИ.1871.01.02.00.01	Брусок	
ОИ.1871.01.02.00.02	Брусок	
ОИ.1871.01.03.00.00 СБ	Стекка	15
	Сборочный чертеж	
ОИ.1871.01.04.00.00 СБ	Стенка	16-17
	Сборочный чертеж	
ОИ.1871.01.05.00.00 СБ	Стенка	18-20
	Сборочный чертеж	
ОИ.1871.01.06.00.00 СБ	Стенка	21
ОИ.1871.01.07.00.00 СБ	Дверь	22
	Сборочный чертеж	
ОИ.1871.01.07.00.17	Зеркало	
ОИ.1871.01.07.00.18	Индикатор	
ОИ.1871.01.08.00.00 СБ	Полка	23
	Сборочный чертеж	
ОИ.1871.01.09.00.00 СБ	Скамейка	
	Сборочный чертеж	
ОИ.1871.01.09.03.00 СБ	Сидение	
	Сборочный чертеж	
ОИ.1871.01.09.01.00 СБ	Опора	24
	Сборочный чертеж	
ОИ.1871.01.09.02.00 СБ	Связь	
	Сборочный чертеж	
ОИ.1871.01.00.00.01	Стенка	25
ОИ.1871.01.09.02.07	Угольник	
ОИ.1871.01.09.00.01	Скоба	
ОИ.1871.01.00.00.08	Связь	26
ОИ.1871.01.00.00.00 М4	Шкаф для одежды	26-28
	Монтажный чертеж	

ОИ.1871.01.00.00.00СБ

Рис. 1

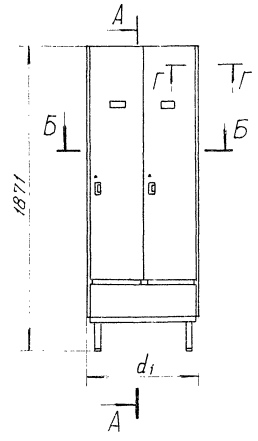

Рис. 2

Остальное - см. рис. 1

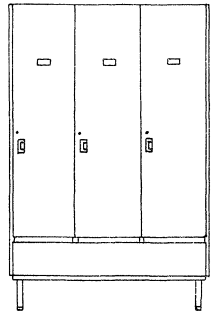

Рис. 3

Остальное - см. рис. 1

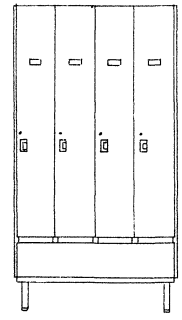

Рис. 4

Остальное - см рис. 1

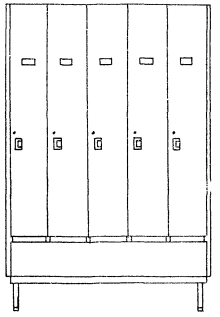

Рис. 5

Остальное - см. рис. 1

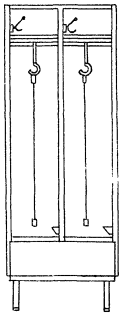

Рис. 6

Остальное см. рис. 1

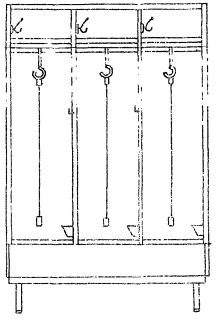

Рис. 7

Остальное - см рис. 1

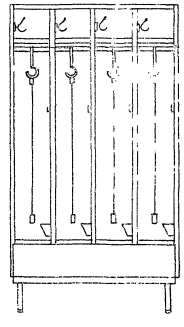

Рис. 8

Остальное - см. рис. 1

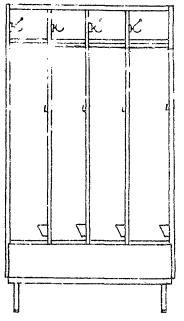

Рис. 9

Остальное - см. рис. 1

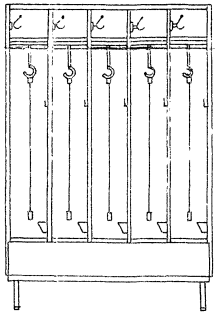

Рис. 10

Остальное - см. рис. 1

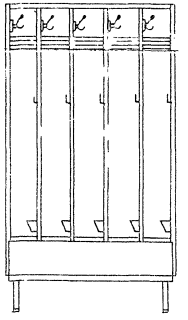

Технические требования и таблицу исполнений - см. лист 9

Изм.	Лист	№ докум.	Подп.	Дата	ОИ. 1871. 01.00.00.00 СБ			
Разраб.		Ковтун			Шкаф для одежды Сборочный чертеж	Лит.	Масса	Масштаб
Пров.		Исинова				0,		1:20
Т.контр.						Лист 1	Листов 9	
Рук.разраб.		Шведов				ВПКТИМ		
Н.контр.		Погребский		15.9.20				
Утв.		Мурин						

Краткая техническая характеристика

Рабочие чертежи шкафов для одежды разработаны Всесоюзным проектно-конструкторским и технологическим институтом мебели на основании „Плана экспериментального проектирования Госстроя СССР на 1978г." Раздел III „Промышленные предприятия, здания и сооружения". План утвержден Постановлением Госстроя СССР 16 декабря 1977г. N 210.

Шкафы предназначены для хранения различных видов одежды в санитарно-бытовых помещениях промышленных предприятий.

В качестве источников разработки использованы следующие материалы:

строительные нормы и СНиП II-92-76;

ГОСТ 22415-77:

рабочие чертежи шкафов серии I-472.

Рабочие чертежи выполнены на полную номенклатуру ГОСТ. По внешним фасадным габаритам шкафы 5-и типов 677мм; 817мм; 1017мм; 1217мм; 1267мм, в каждом из которых предусмотрены шкафы одностороннего и 2х-стороннего пользования.

Шкафы разборной конструкции, с вертикальными проходными щитами. Материал: древесностружечная плита толщиной 16мм; основание-металлическая скамейка из прямоугольной трубы сечением 25-28мм. Двери накладные. Предусмотрено использование шкафов без дверей. Шкафы снабжены скамьей для сиденья. Скамья крепится к шкафу или может быть отдельностоящей. Для блокировки шкафов в ряд, конструкцией предусмотрена универсальная смежная стенка. Оборудование шкафов соответствует ГОСТ на функциональные требования.

Естественная вентиляция обеспечивается специальными вентиляционными щелями в верхнем и нижнем горизонтальных щитах и щелью на фасаде шкафа.

В чертежах показано максимально-возможное оборудование шкафов.

Облицовка поверхностей шкафов производится строганым шпоном твердых лиственных пород или шпоном лущеным березовым. Верхняя поверхность нижней горизонтальной стенки и облицовывается пластиком Защитно-декоративные покрытия должны производиться водостойкими лаками: ПЭ-246; ПЭ-265 холодной сушки, МЛ-2111; НЦ-241; МЧ-52 кислотного отверждения; УР-2124; грунтовыми ИЛС лаками ИК; алкидными эмалями; полиэфирными и полиуретановыми эмалями. Допускается облицовка шкафов пленкой ТР(ММФ)16, ТР(ММФ)1М, ПВХ-АВС по ТУ 6-05-63-76, а так же бумажным декоративным слоистым пластиком по ГОСТ 9590-76.

Обозначение по проекту	Обозначение по ГОСТ 22415-77	Размеры L	B	H	Обозначение скамейки к шкафу	Размеры L	B	H
ОИ.1871.01.00.00.00	ДД-33.2	677	521	1871	ОИ.1871.01.09.00.00	660	273	420
-01	ДД-40.2	817	521	1871	-01	800	273	420
-02	2ДД-33.2	677	1038	1871	ОИ.1871.01.09.00.00	660	273	420
-03	2ДД-40.2	817	1038	1871	-01	800	273	420
-04	ДД-33.3	1017	521	1871	-02	990	273	420
-05	ДД-40.3	1217	521	1871	-04	1200	273	420
-06	2ДД-33.3	1017	1038	1871	-02	990	273	420
-07	2ДД-40.3	1217	1038	1871	-04	1200	273	420
-08	ДД-25.4	1017	521	1871	-03	1000	273	420
-09	2ДД-25.4	1017	1038	1871	-03	1000	273	420
-10	ДД-20.4	817	521	1871	-01	800	273	420
-11	2ДД-20.4	817	1038	1871	-01	800	273	420
-12	ДД-25.5	1267	521	1871	-05	1250	273	420
-13	2ДД-25.5	1267	1038	1871	-05	1250	273	420
-14	ДД-20.5	1017	521	1871	-03	1000	273	420
-15	2ДД-20.5	1017	1038	1871	-03	1000	273	420
-16	ДО-33.2	677	521	1871	ОИ.1871.01.09.00.00	660	273	420
-17	ДО-44.2	817	521	1871	-01	800	273	420
-18	2ДО-33.2	677	1038	1871	ОИ.1871.01.09.00.00	660	273	420
-19	2ДО-40.2	817	1038	1871	-01	800	273	420
-20	ДО-33.3	1017	521	1871	-02	990	273	420
-21	ДО-40.3	1217	521	1871	-04	1200	273	420
-22	2ДО-33.3	1017	1038	1871	-02	990	273	420
-23	2ДО-40.3	1217	1038	1871	-04	1200	273	420
-24	ДО-25.4	1017	521	1871	-03	1000	273	420
-25	2ДО-25.4	1017	1038	1871	-03	1000	273	420
-26	ДО-20.4	817	521	1871	-01	800	273	420
-27	2ДО-20.4	817	1038	1871	-01	800	273	420
-28	ДО-25.5	1267	521	1871	-05	1250	273	420
-29	2ДО-25.5	1267	1038	1871	-05	1250	273	420
-30	ДО-20.5	1017	521	1871	-03	1000	273	420
-31	2ДО-20.5	1017	1038	1871	-03	1000	273	420

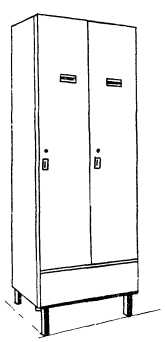

Рис. 1

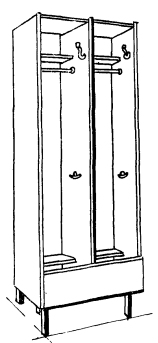

Рис. 2

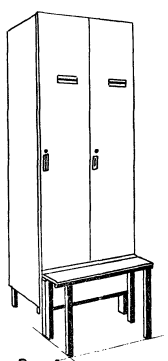

Рис. 3

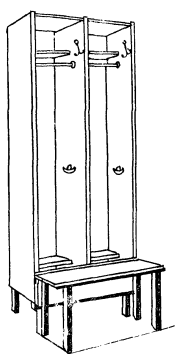

Рис. 4

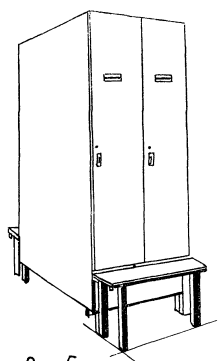

Рис. 5

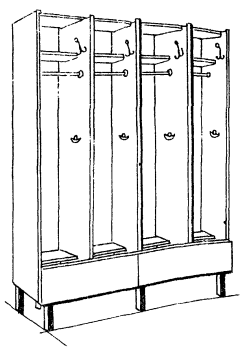

Рис. 6

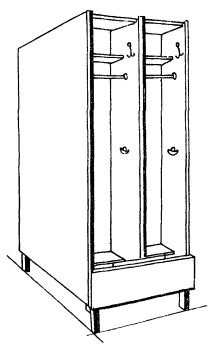

Рис. 7

Обозначение по ГОСТ 22415-77	Рис.	Примечание
ДД-40.2	1	Без скамьи
ДО-40.2	2	Без скамьи
ДД-40.2	3	Со скамьей
ДО-40.2	4	Со скамьей
2ДД-40.2	5	Со скамьей
	6	Шкафы сблокированные
2ДО-40.2	7	Без скамьи

Рис.11

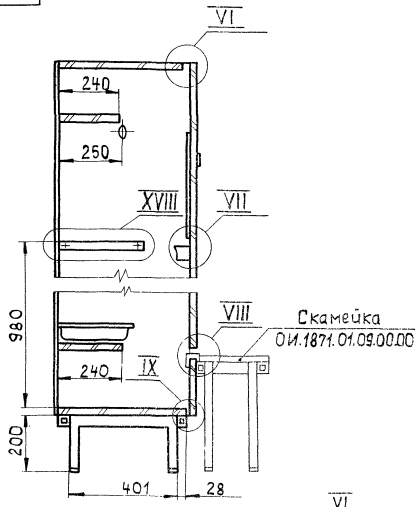

Рис.12

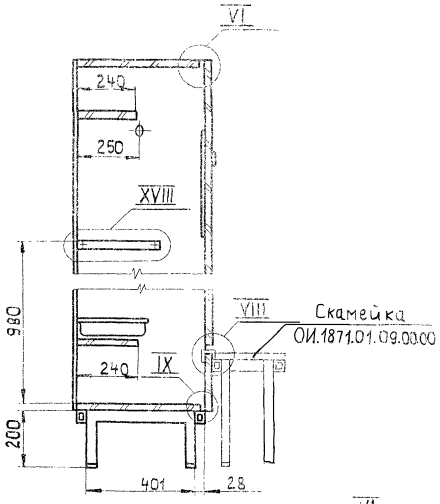

Рис.13

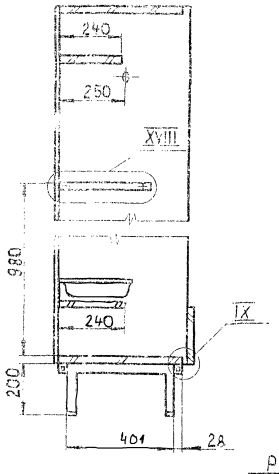

Рис.14

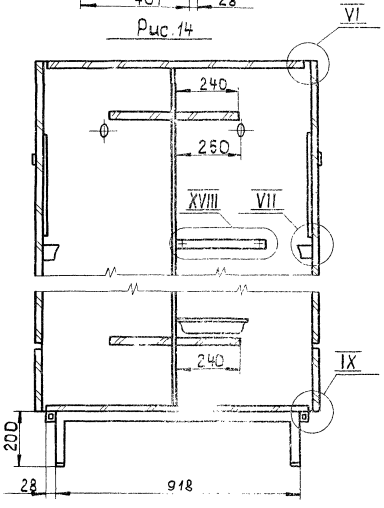

Рис.15

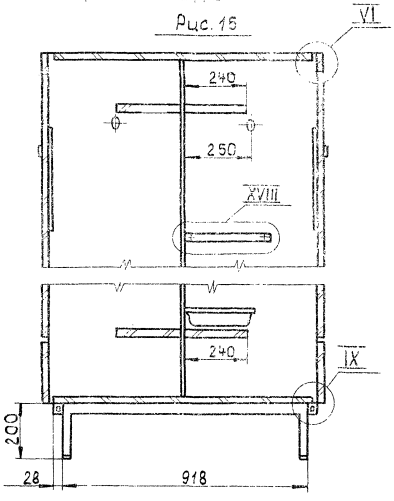

Рис.16

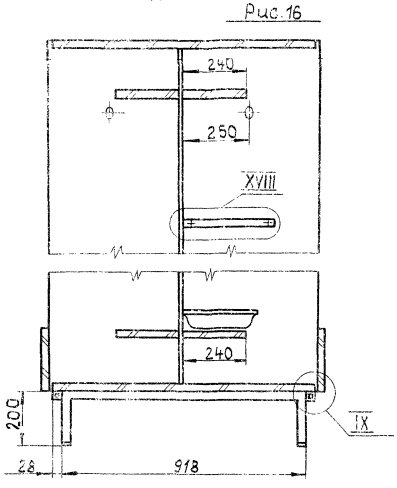

Рис.17

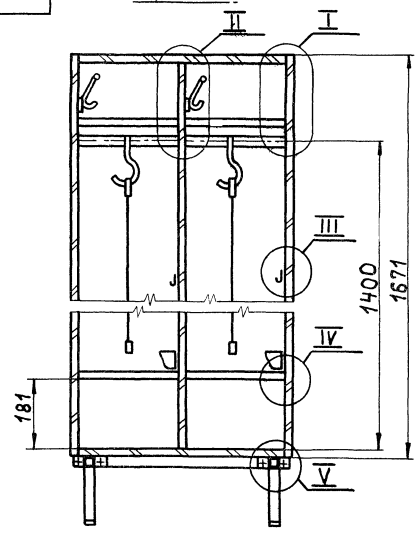

Рис.18

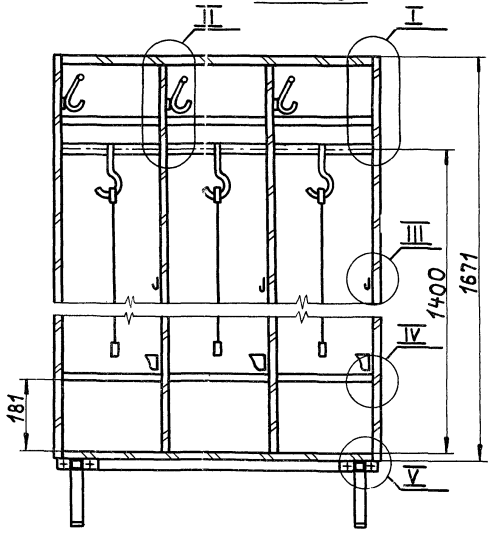

Рис.23

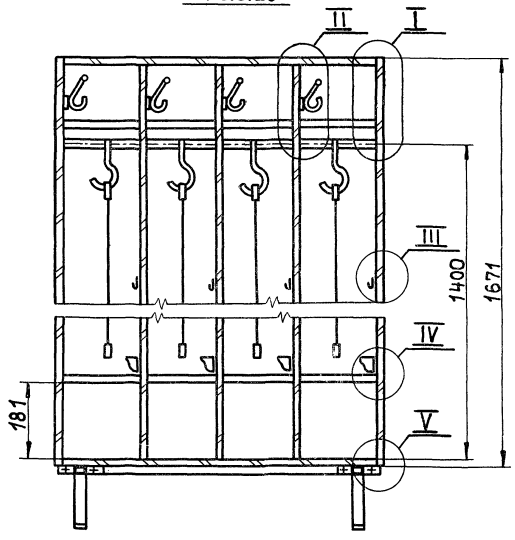

Рис.24

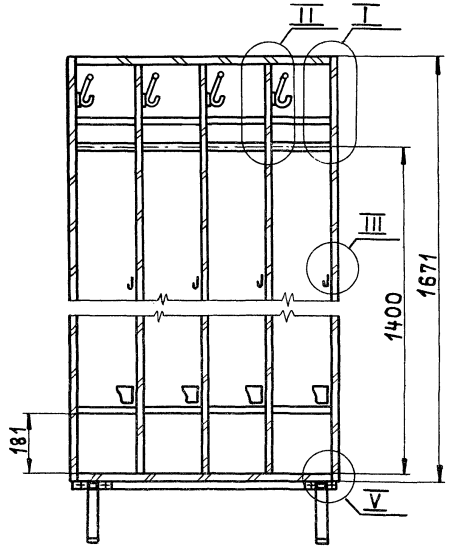

Рис.29

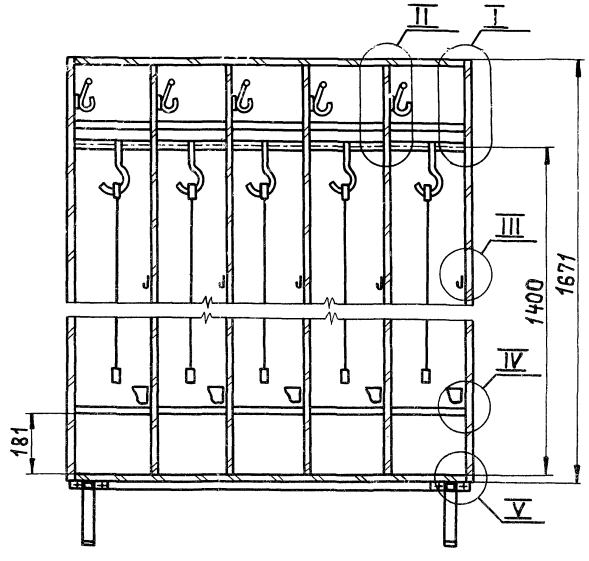

Рис.30

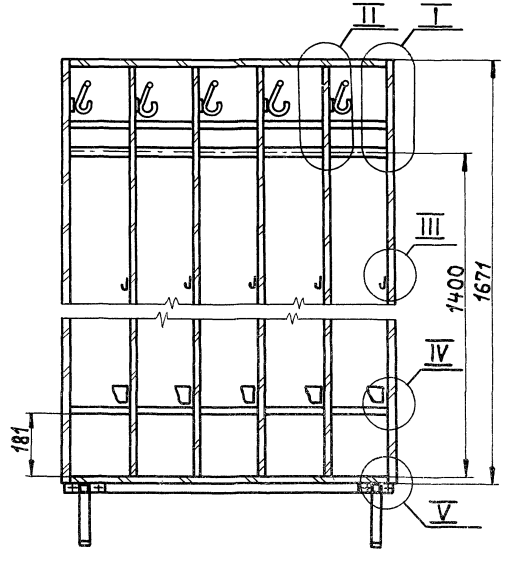

Рис.19

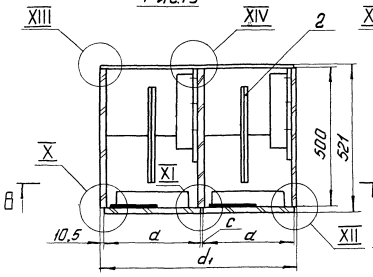

Рис.20

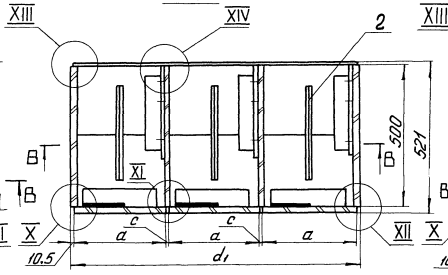

Рис.25

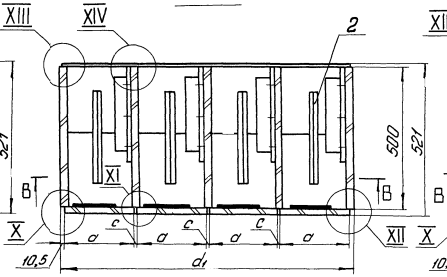

Рис.27

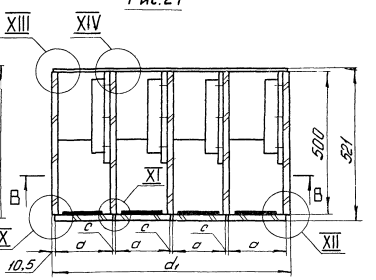

Рис.21

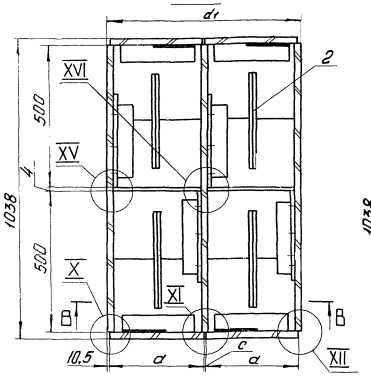

Рис.22

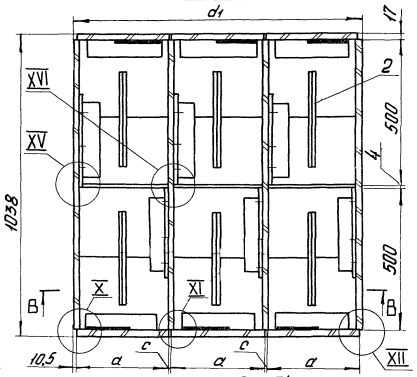

Рис.26

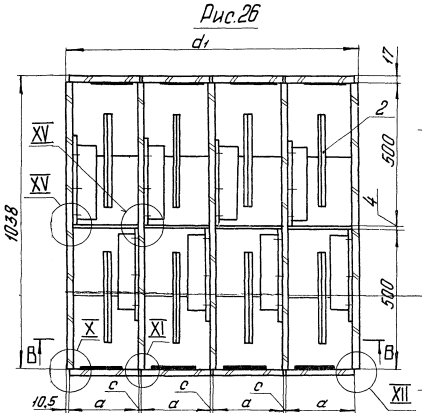

Рис.28

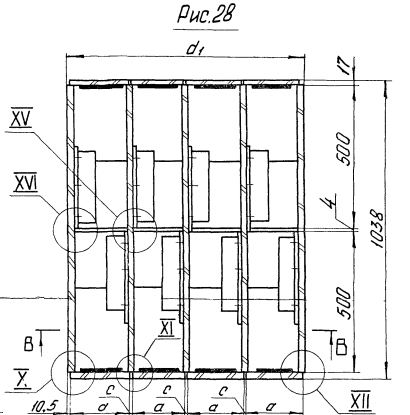

Рис.33

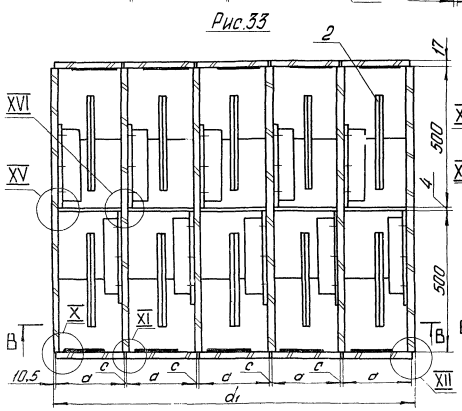

Рис.34

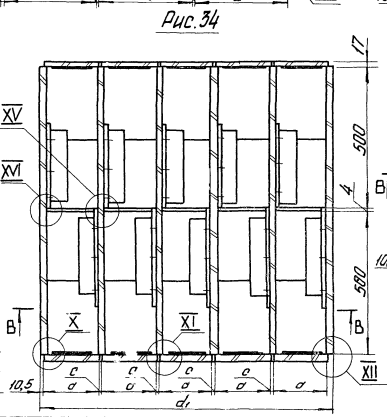

Рис.31

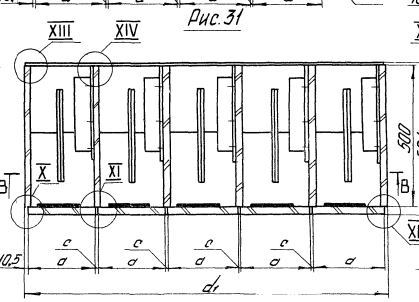

Рис.32

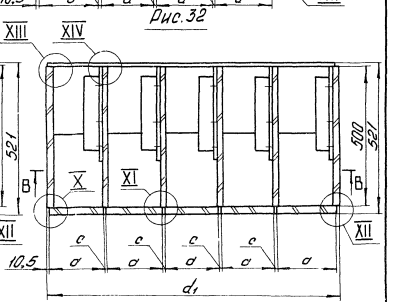

ОИ.1871.01.00.00.00.СБ

Рис. 35

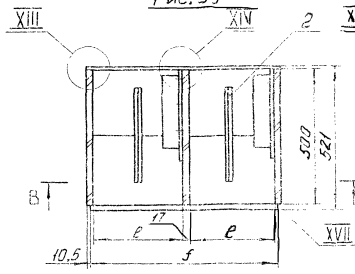

Рис. 36

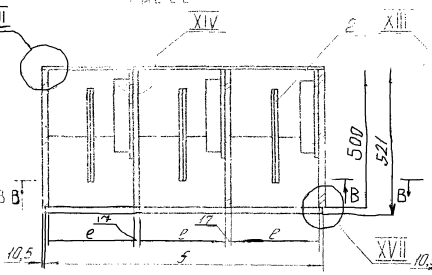

Рис. 37

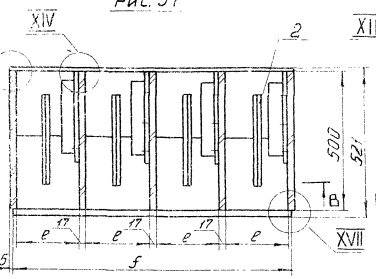

Рис. 38

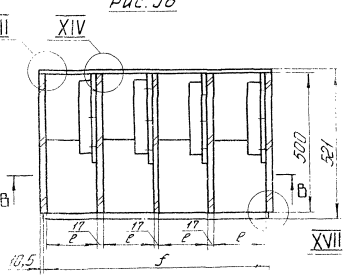

Рис. 39

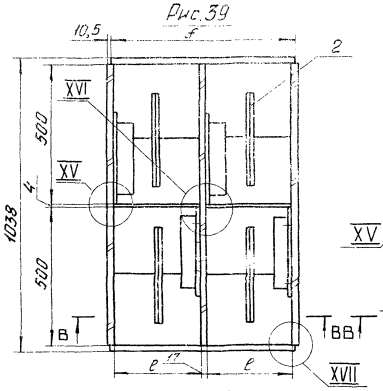

Рис. 40

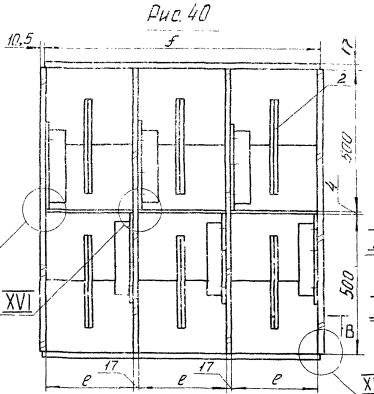

Рис. 41

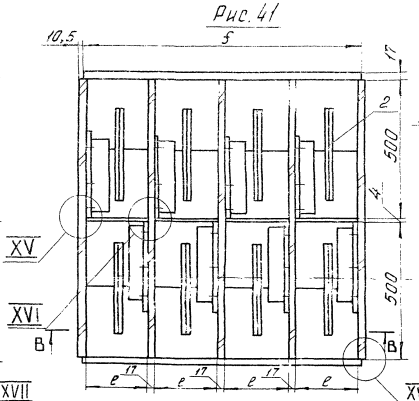

Рис. 42

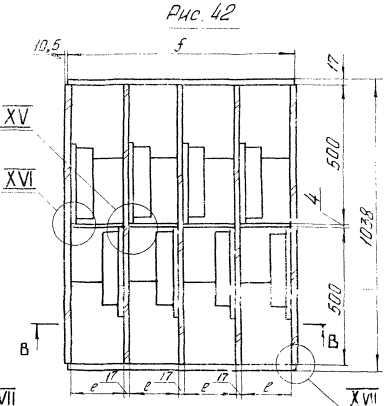

Рис. 43

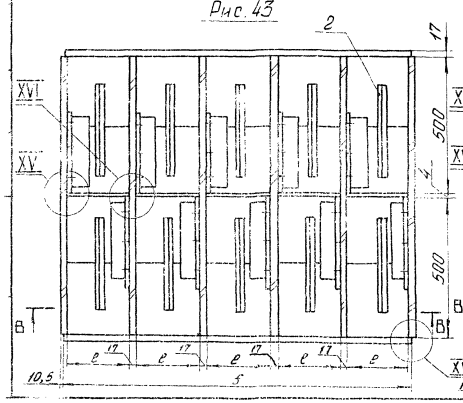

Рис. 44

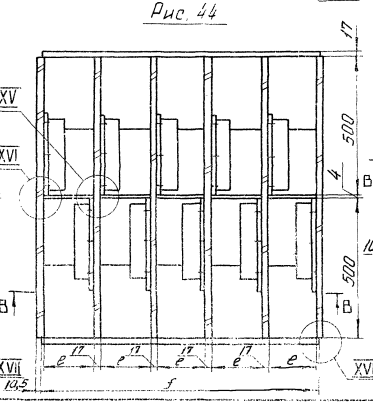

Рис. 45

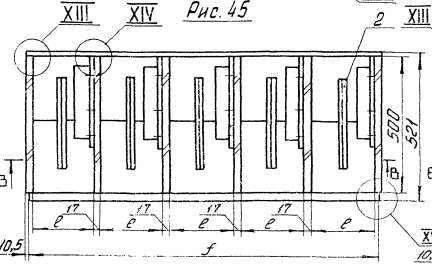

Рис. 46

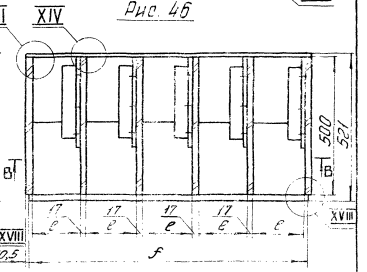

ОИ.1871.01.00.00.00.СБ

ЭМ.1871.01.00.00.00 СБ

I
М1:1

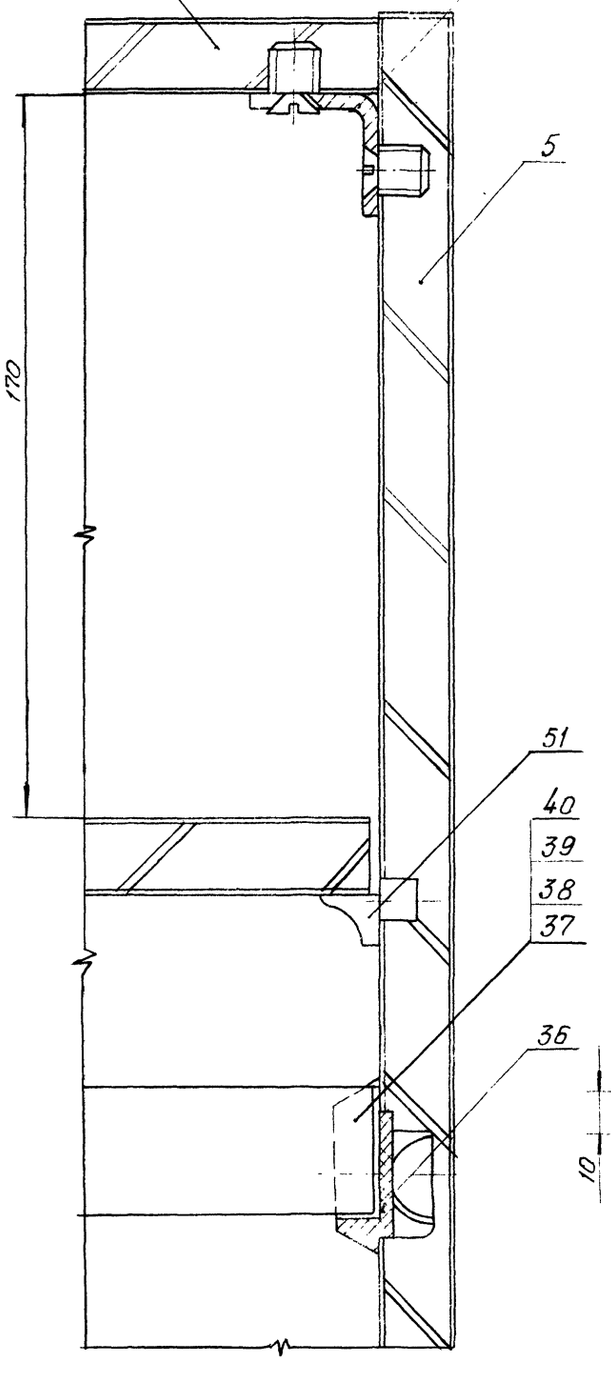

I
М1:1
Вариант

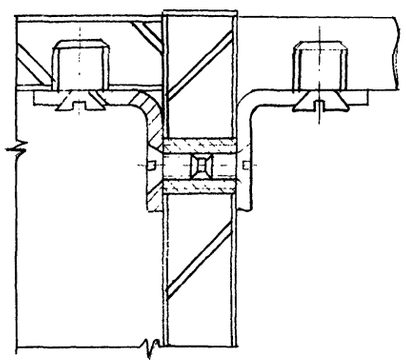

III
М1:1

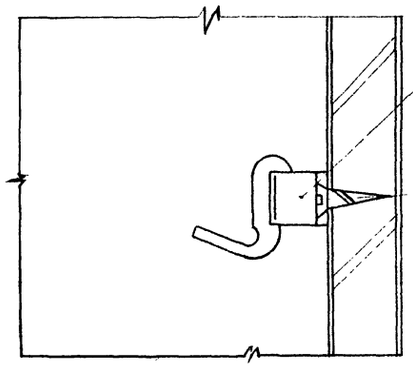

IV
М1:1

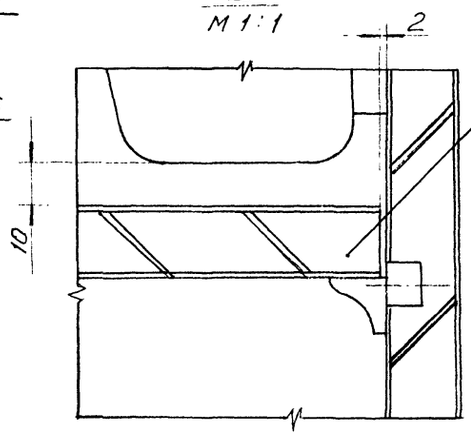

II
М1:1

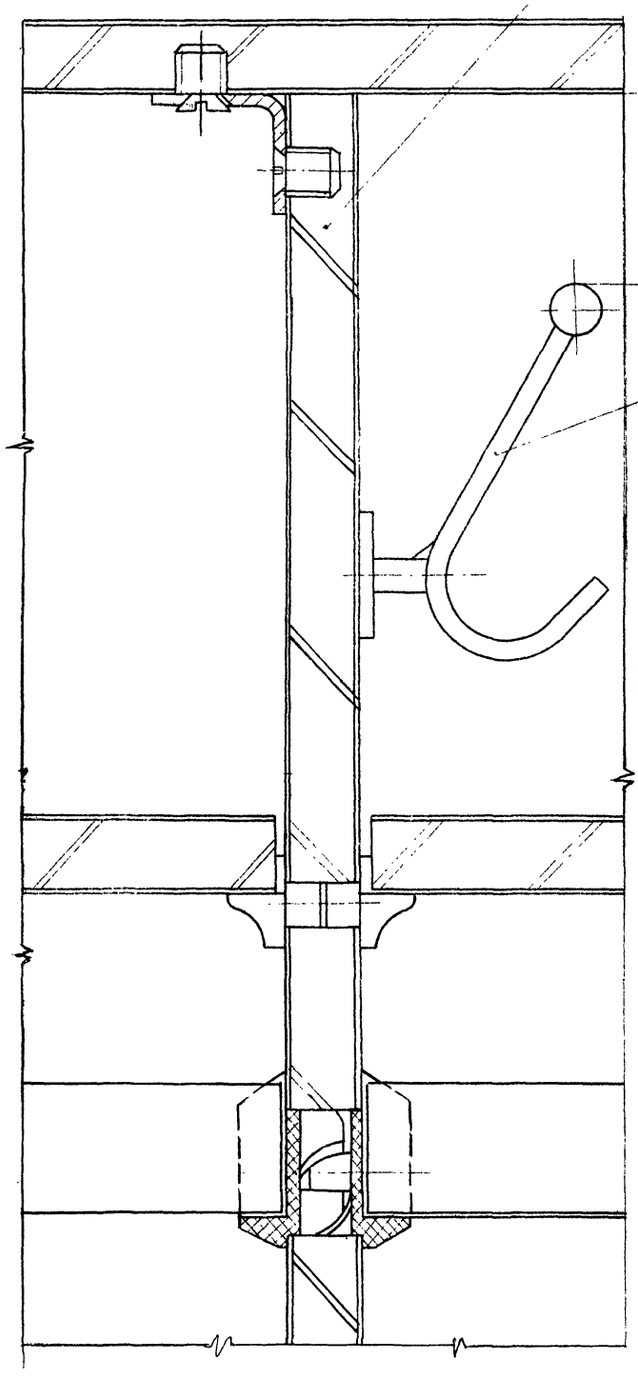

VI
М1:1

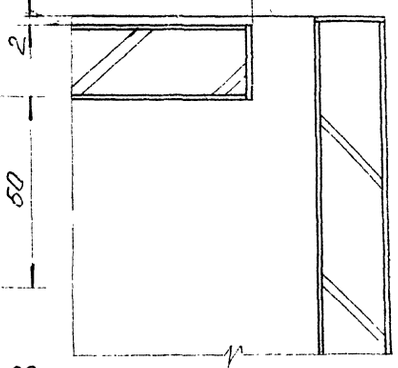

VIII
М1:1

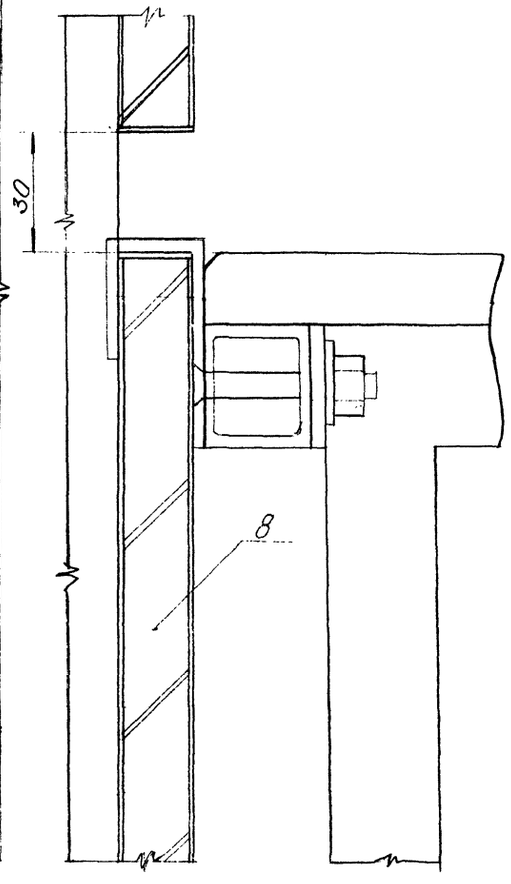

Изм.	Лист	№ докум.	Подп.	Дата	ЭМ.1871.01.00.00.00СБ	Лист 5
Разраб.						
Пров.						
Н.контр.						
Утв.						

Инв.№ подл. | Подп. и дата | Взам.инв.№ | Инв.№ дубл. | Подп. и дата

XIII
М1:1

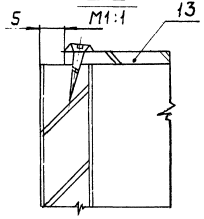

XIV
М1:1

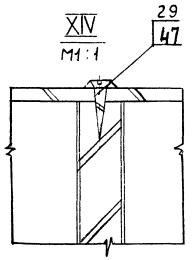

XV
М1:1

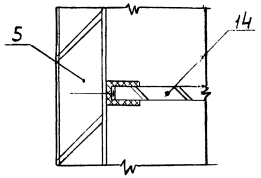

XVI
М1:1

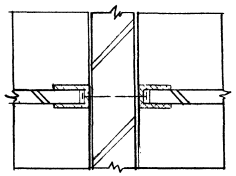

XVII
М1:1

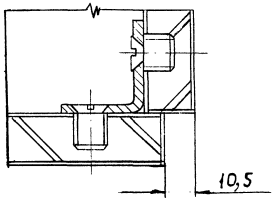

X
М1:1

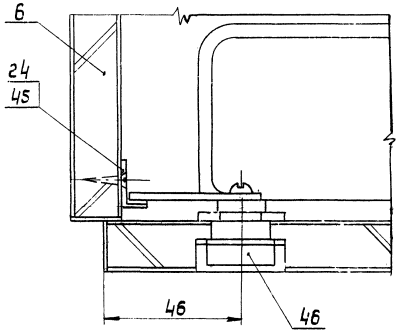

XI
М1:1

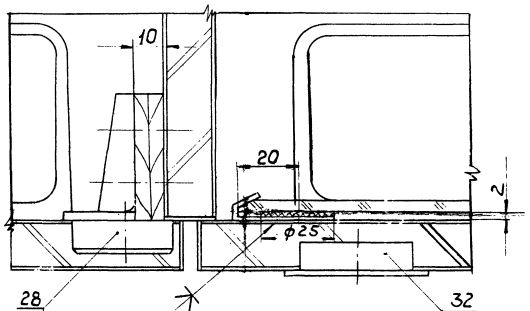

XII
М1:1

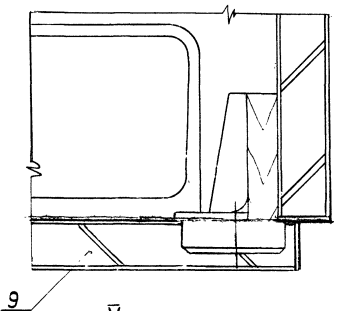

V
М1:1

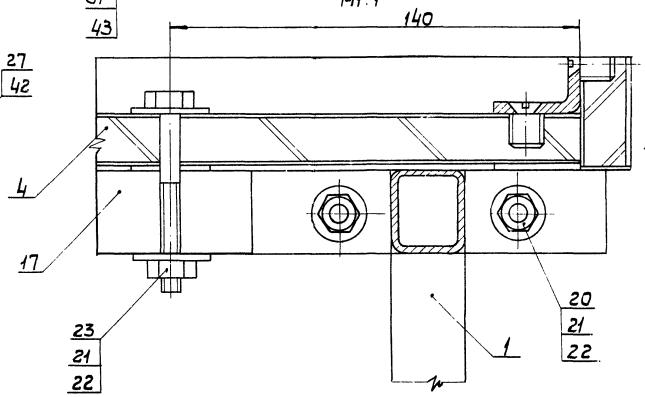

V
М1:1
вариант

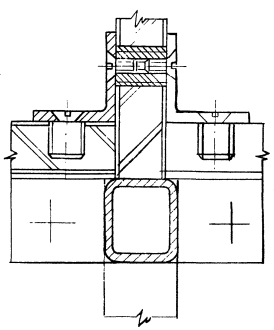

IX
М1:1

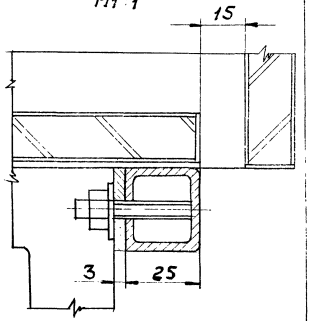

VII
М1:1

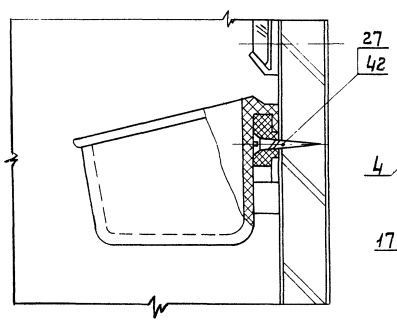

Изм.	Лист	№докум.	Подп.	Дата
Копировал	Матова			

ОИ.1871.01.00.00.00СБ

Лист 7

Формат А2

II
М1:1

Вариант

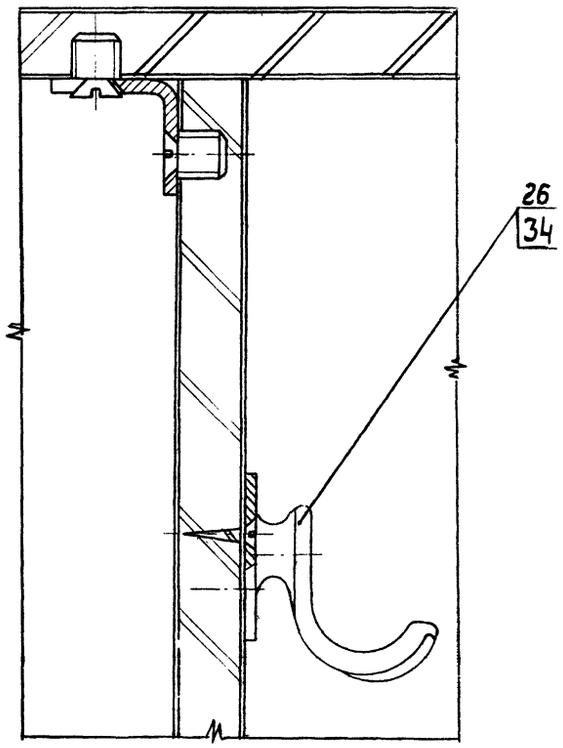

Г-Г
М1:1

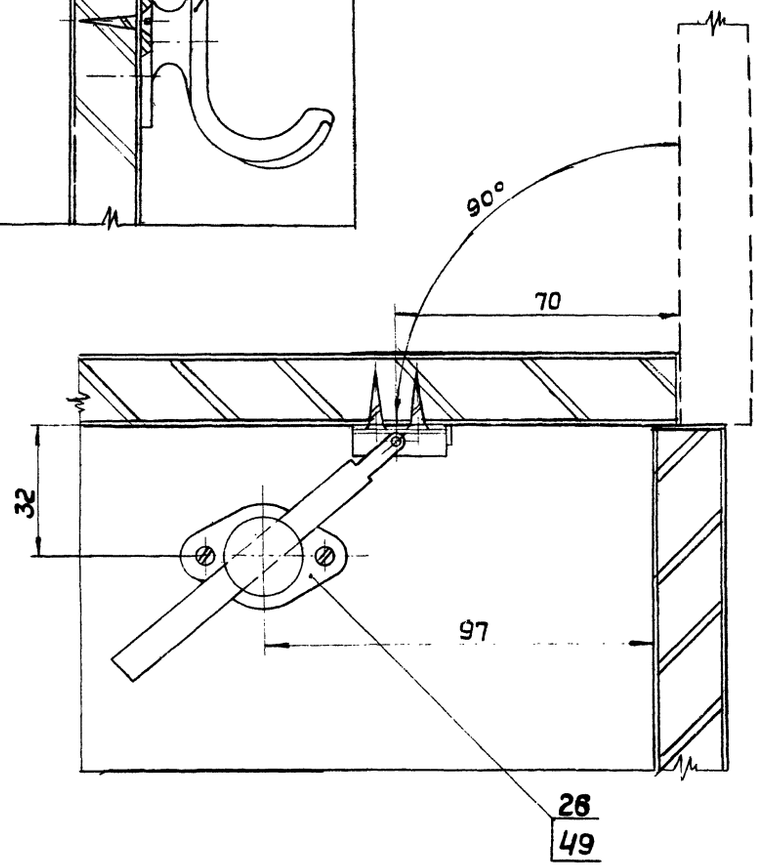

XVIII
М1:1

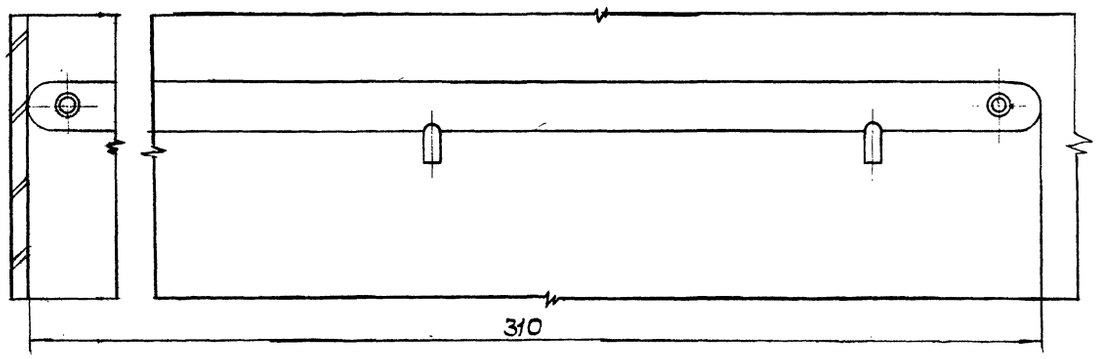

XVIII
М1:1

Вариант 1

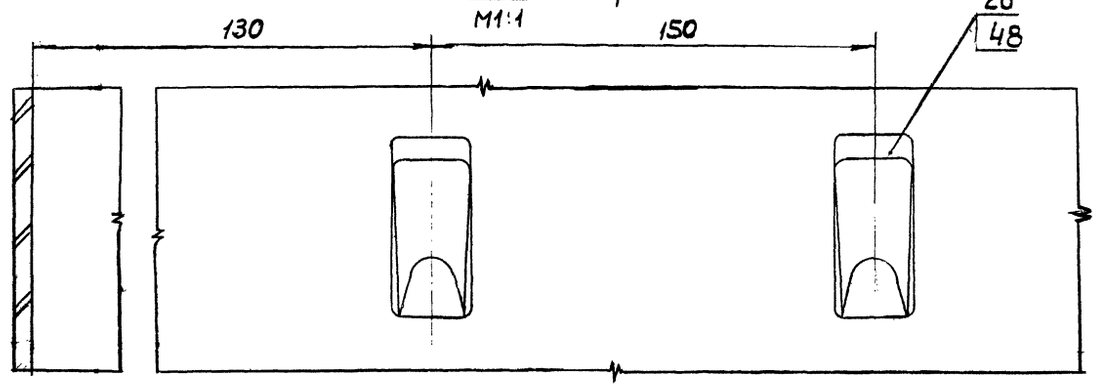

XVIII
М1:1

Вариант 2

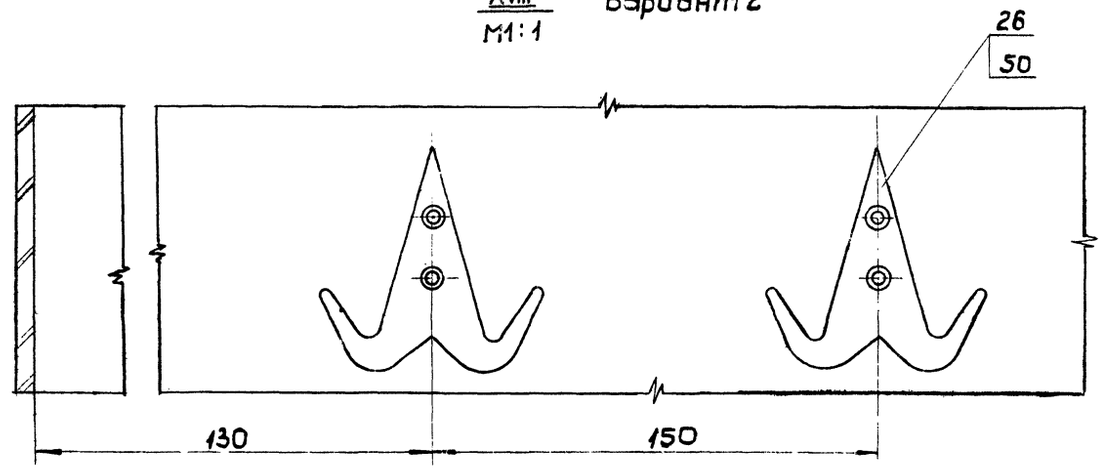

Обозначение	Обозначение по ГОСТ 22415-77	Рис.	Рис для А-А	Рис для Б-Б	Рис для В-В	Размеры, мм d1	a	c	e	f
ОИ.1871.01.00.0000	ДД - 33,2	1	11	19	17	677	326	4	—	—
-01	ДД - 40,2					817	396	4	—	—
-02	2ДД - 33,2		14	21	17	677	326	4	—	—
-03	2ДД - 40,2					817	396	4	—	—
-04	ДД - 33,3	2	11	20	18	1017	329	4,5	—	—
-05	ДД - 40,3					1217	396	4	—	—
-06	2ДД - 33,3		14	22	18	1017	329	4,5	—	—
-07	2ДД - 40,3					1217	396	4	—	—
-08	ДД - 25,4	3	12	25	23	1017	246	4	—	—
-09	2ДД - 25,4		15	27	24	1017	246	4	—	—
-10	ДД - 20,4		12	26	23	817	196	4	—	—
-11	2ДД - 20,4		15	28	24	817	196	4	—	—
-12	ДД - 25,5	4	12	31	29	1267	246	4	—	—
-13	2ДО - 25,5		15	33	30	1267	246	4	—	—
-14	ДО - 20,5		12	32	29	1017	196	4	—	—
-15	2ДД - 20,5		15	34	30	1017	196	4	—	—
-16	ДО - 33,2	5	13	19	35	677	—	—	313	656
-17	ДО - 40,2					817	—	—	383	796
-18	2ДО - 33,2		16	21	39	677	—	—	313	656
-19	2ДО - 40,2					817	—	—	383	796
-20	ДО - 33,2	6	13	20	36	1017	—	—	316	996
-21	ДО - 40,3					1217	—	—	383	1196
-22	2ДО - 33,3		16	22	40	1017	—	—	316	996
-23	2ДО - 40,3					1217	—	—	383	1196
-24	ДО - 25,4	7	13	25	37	1017	—	—	233	996
-25	2ДО - 25,4		16	27	41	1017	—	—	233	996
-26	ДО - 20,4	8	13	26	38	817	—	—	183	796
-27	2ДО - 20,4		16	28	42	817	—	—	183	796
-28	ДО - 25,5	9	13	31	45	1267	—	—	233	1246
-29	2ДО - 25,5		16	33	43	1267	—	—	233	1246
-30	ДО - 20,5	10	13	32	46	1017	—	—	183	996
-31	2ДО - 20,5		16	34	44	1017	—	—	183	996

1. Размеры для справок

2 Защитно-декоративные покрытия деревянных наружных и внутренних поверхностей - полиэфирные лаки всех марок (ПЭ-246, ПЭ-265 холодной сушки, лаками и грунтами ИЛС лаками ИК-сушки отечественного производства и импортными), лаками кислотного отверждения (МЛ-2111) и полиуретановыми отечественными (УР-277) и импортными. Допускается, в качестве облицовки щитовых элементов применять полимерные пленки на основе ПВХ-АБС (ТУ6-05-63-76) и декоративный бумажнослоистый пластик (ГОСТ 9590-76)

3. Защитно-декоративные покрытия металлических элементов (опор) - эмалевые краски молотковые (МА-165М, МЛ-165 и др.) или порошковые полимерные покрытия типов: поливинилбутераль, полиолефины и др.

4. В случае сборки ряда шкафов „вариант" В качестве смежных элементов следует применять:
для односторонних шкафов с дверками-стенку ОИ.1871.01.0500.00-05
для односторонних шкафов без дверок стенку ОИ.1871.01.0500.00-11
для двухсторонних шкафов с дверками-стенку ОИ.1871.01.0500.00-10
для двухсторонних шкафов без дверок-стенку ОИ.1871.01.0500.00-12

5. Остальные технические требования по ГОСТ 22415-77
Шкафы деревянные для хранения одежды в санитарно-бытовых помещениях промышленных предприятий."

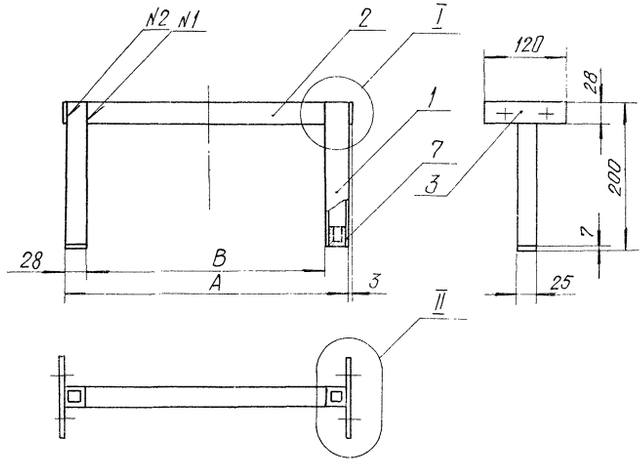

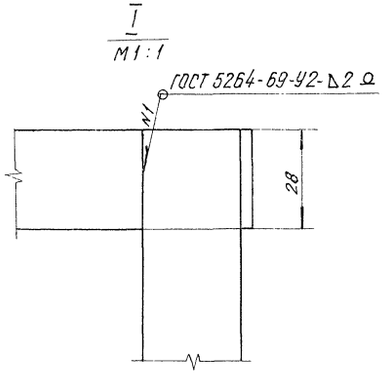

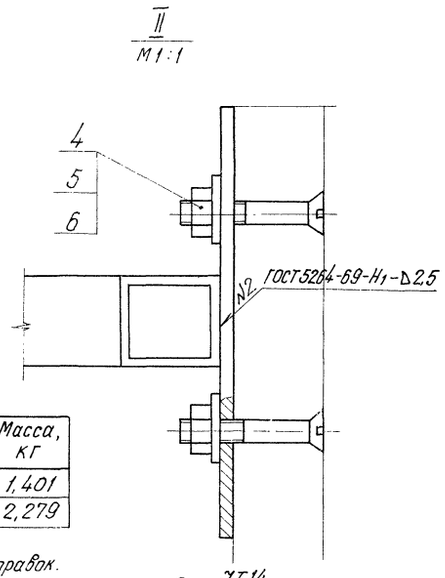

Обозначение	A	B	Масса, кг
ОИ. 1871.01.01.00.00	401	345*	1,401
-01	918	862*	2,279

1.* Размеры для справок.
2. Предельные отклонения размеров $\pm \frac{JT14}{2}$

Изм.	Лист	N докум.	Подп.	Дата
Разраб.		Ковтун		
Пров.		Игинова		
Т.контр.				
Рук.разраб.		Шведов		
Н.контр.		Погребский		15.9.80
Утв.				

ОИ. 1871.01.01.00.00 СБ

Опора
Сборочный чертеж

Лит.	Масса	Масштаб
O_1	См. табл.	—

Лист | Листов 1

ВПКТИМ

Копировал Лавриненко

Формат 12

ОИ. 1871.01.01.00.00 СБ

ОИ. 1871.01.02.00.04

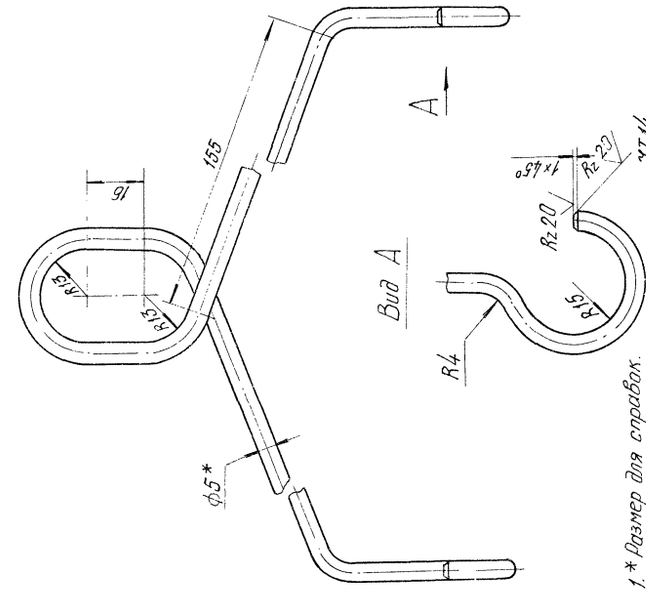

1.* Размер для справок.
2. Предельные отклонения размеров: $\pm \frac{JT14}{2}$
3. Развертка - 660 мм.

Изм.	Лист	N докум.	Подп.	Дата
Разраб.		Журина		
Пров.		Игинова		
Т.контр.				
Рук.разраб.		Шведов		
Н.контр.		Погребский		
Утв.				

ОИ. 1871.01.02.00.04

Штанга

Лит.	Масса	Масштаб
O_1	0,102	1:1

Лист | Листов 1

Круг 5 ГОСТ 2590-71 / Ст. 3 ГОСТ 535-79

ВПКТИМ

Копировал Лавриненко

Формат 11

ОИ. 1871.01.01.00.04

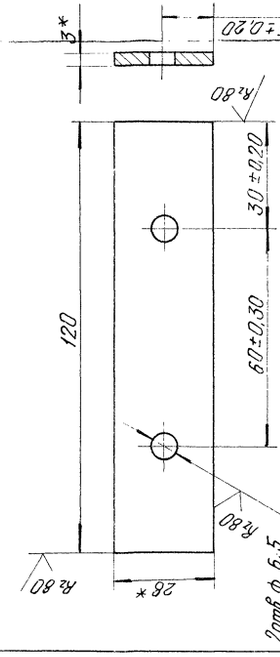

1.* Размеры для справок.
2. Неуказанные предельные отклонения размеров: отверстий - по Н14, остальных - по $\pm \frac{JT14}{2}$

Изм.	Лист	N докум.	Подп.	Дата
Разраб.		Ковтун		
Пров.		Игинова		
Т.контр.				
Рук.разраб.		Шведов		
Н.контр.		Погребский		
Утв.				

ОИ. 1871.01.01.00.04

Пластина

Лит.	Масса	Масштаб
O_1	0,079	1:1

Лист | Листов 1

Лента 3×28 ГОСТ 6009-74 / Ст. 3 ГОСТ 535-79

ВПКТИМ

Копировал Лавриненко

Формат 11

ОИ. 1871.01.01.00.04

Инв. N подл. | Подп. и дата | Взам. инв. N | Инв. N дубл. | Подп. и дата

16941-02 14

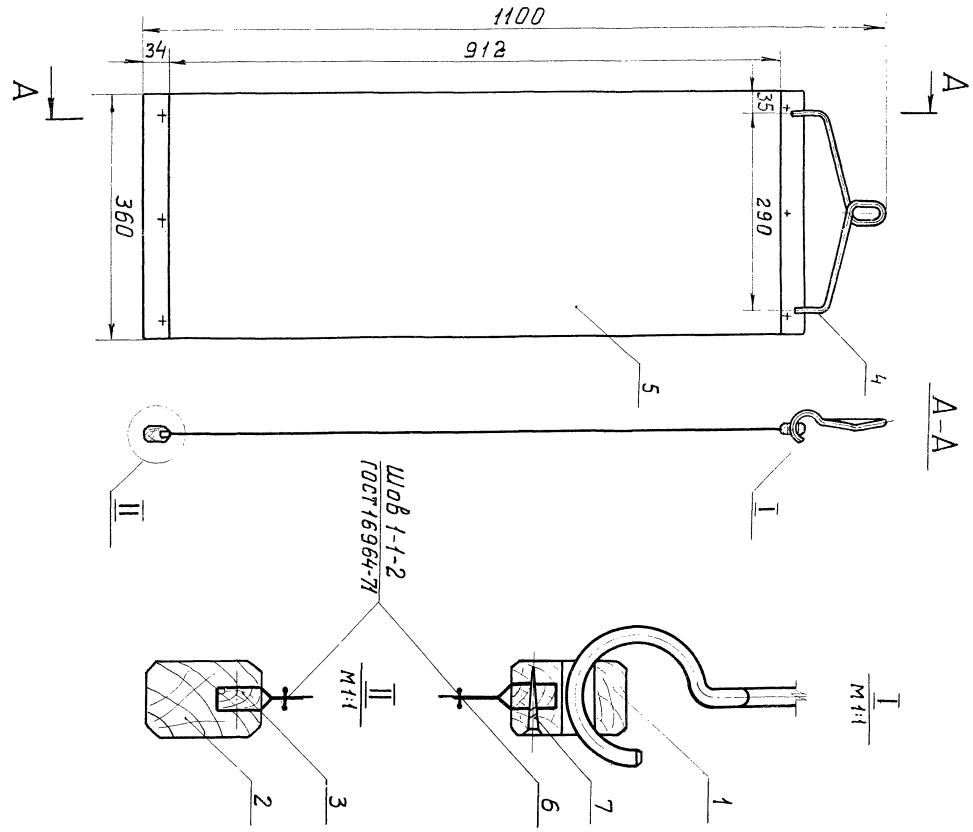

Размеры для справок.

Изм.	Лист	№ докум.	Подп.	Дата
Разраб.		Стожкова		
Пров.		Игинова		
Т.контр.				
Н.контр.		Шведов		
Утв.		Погребский		

ОИ.1871.01.02.00.00СБ

Шторка
Сборочный чертеж

Лит.	Масса	Масштаб
О1		1:2
Лист	Листов 1	

ВПКТИМ

Копировал

Формат А2

ОИ.1871.01.02.00.00СБ

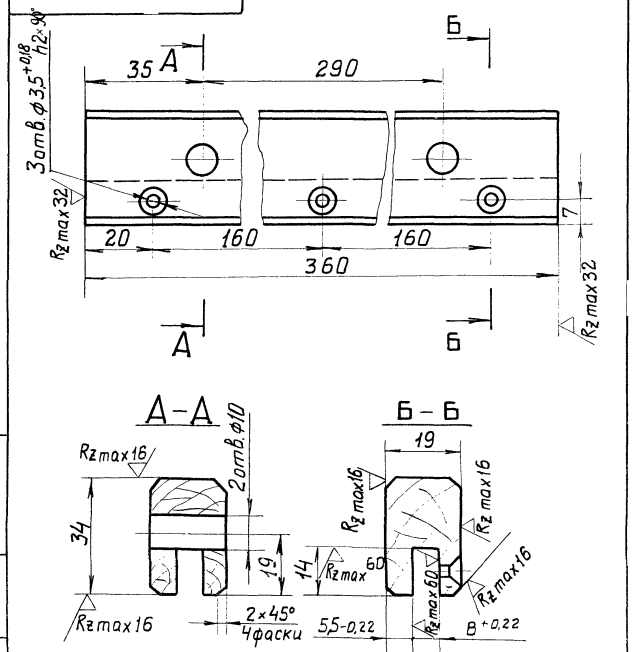

Предельные отклонения размеров с неуказанными допусками по квалитету $\frac{JT14}{2}$ табл. 6 ГОСТ 6449-76.

Изм.	Лист	№ докум.	Подп.	Дата
Разраб.		Стожкова		
Пров.		Игинова		
Т.контр.				

ОИ.1871.01.02.00.01

Брусок

Лит.	Масса	Масштаб
О1		1:1
Лист	Листов 1	

Древесина хвойная ГОСТ 8486-66

ВПКТИМ

Формат А1

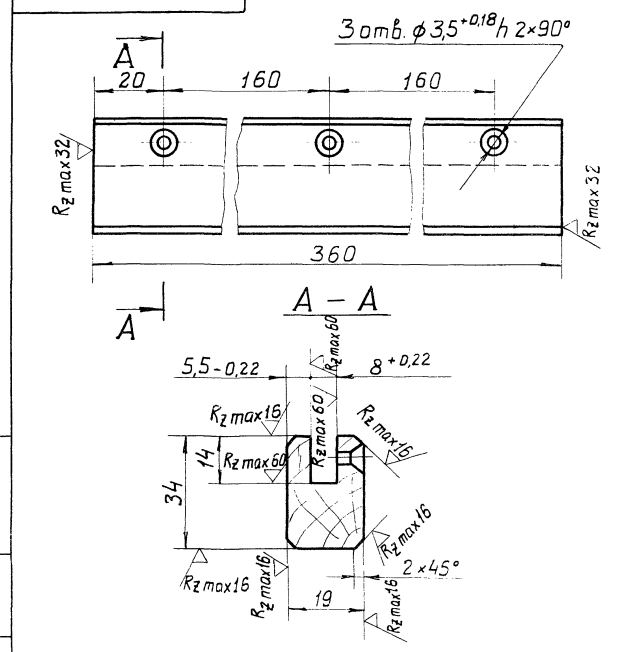

Предельные отклонения размеров с неуказанными допусками — по квалитету $\pm \frac{JT14}{2}$ табл. 6 ГОСТ 6449-76.

Изм.	Лист	№ докум.	Подп.	Дата
Разраб.		Стожкова		
Пров.		Игинова		
Т.контр.				
Рук.разр.		Шведов		
Н.контр.		Погребский		
Утв.				

ОИ.1871.01.02.00.02

Брусок

Лит.	Масса	Масштаб
О1		1:1
Лист	Листов 1	

Древесина хвойная ГОСТ 8486-66

ВПКТИМ

Копировал

Инв.№ подл. | Подп. и дата | Взам. инв.№ | Инв.№ дубл. | Подп. и дата

ОИ.1871.01.03.00.00СБ

Рис. 1

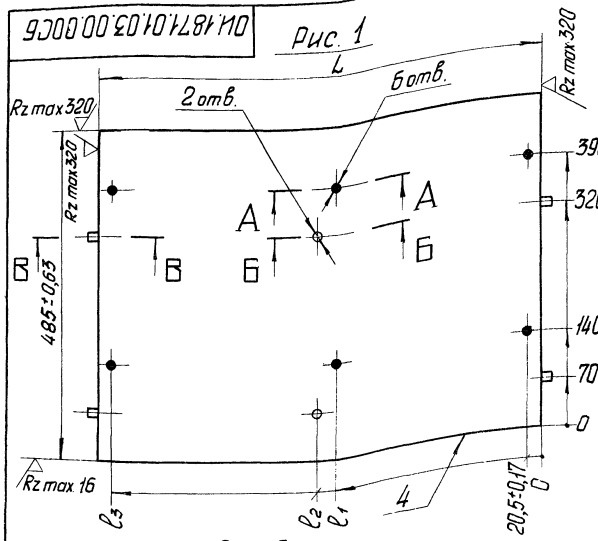

Рис. 2

Остальное - см. рис. 1

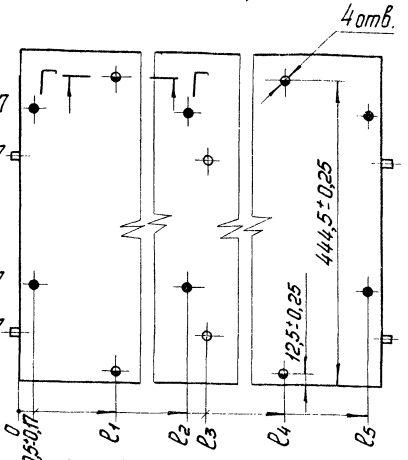

Рис. 3

Остальное - см. рис. 1

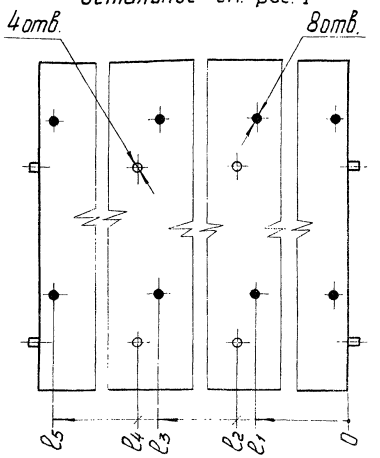

Рис. 4

Остальное - см. рис. 1

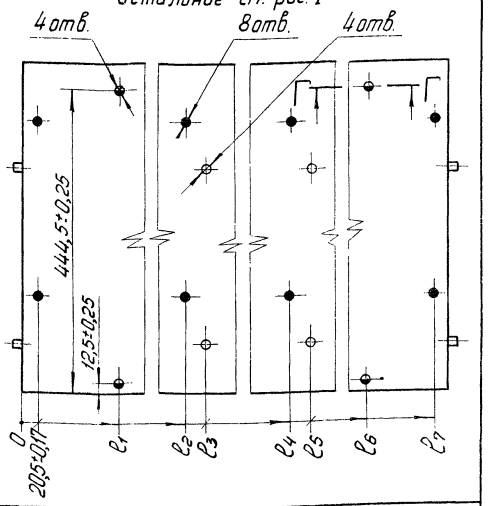

Рис. 5

Остальное - см. рис. 1

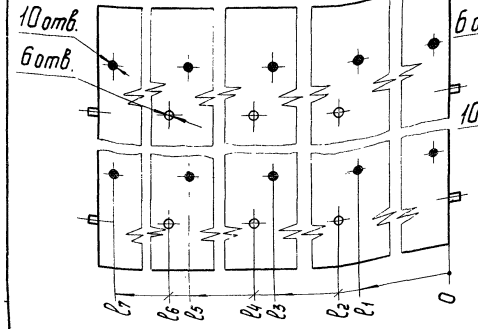

Рис. 6

Остальное - см. рис. 1

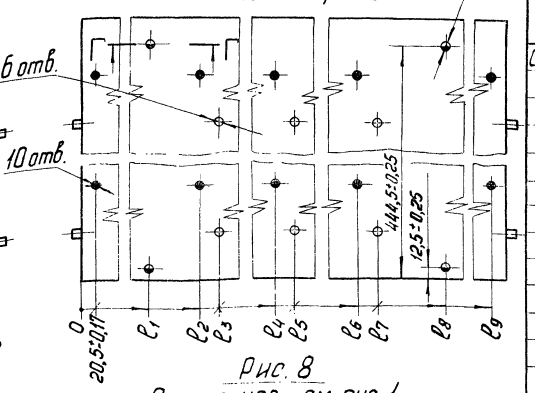

Рис. 7

Остальное - см. рис. 1

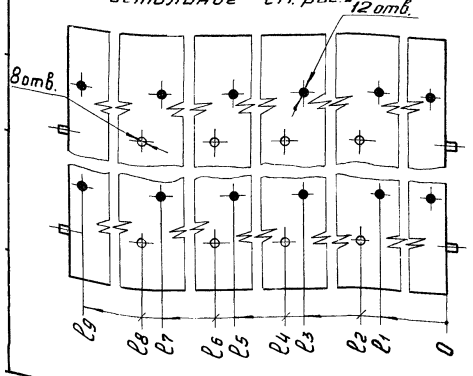

Рис. 8

Остальное - см. рис. 1

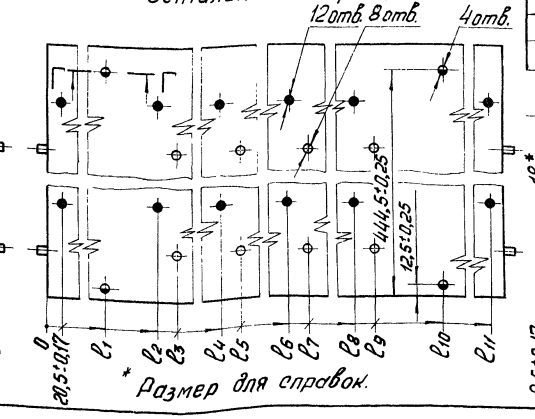

* Размер для справок.

Обозначение	Рис.	L	l1	l2	l3	l4	l5	l6	l7	l8	l9	l10	l11
		Размеры, мм											
ОИ.1871.01.03.00.00	1	643+0,80	295±0,17	321,5±0,17	622,5±0,17	—	—	—	—	—	—	—	—
-01	2		140±0,25	295±0,17	321,5±0,17	503,5±0,25	622,5±0,17	—	—	—	—	—	—
-02	1	783+0,80	365±0,17	391,5±0,17	762,5±0,17	—	—	—	—	—	—	—	—
-03	2		140±0,25	365±0,17	391,5±0,17	643±0,25	762,5±0,17	—	—	—	—	—	—
-04	3	983+0,90	298±0,17	324,5±0,17	632±0,17	658,5±0,17	962,5±0,17	—	—	—	—	—	—
-05	4		140±0,25	298±0,17	324,5±0,17	632±0,17	658,5±0,17	843±0,25	962,5±0,17	—	—	—	—
-06	3	1183+1,05	365±0,17	391,5±0,17	765±0,17	791,5±0,17	1162,5±0,17	—	—	—	—	—	—
-07	4		140±0,25	365±0,17	391,5±0,17	765±0,17	791,5±0,17	1043±0,25	1162,5±0,17	—	—	—	—
-08	5	983+0,90	215±0,17	241,5±0,17	465±0,17	491,5±0,17	715±0,17	741,5±0,17	962,5±0,17	—	—	—	—
-09	6		140±0,25	215±0,17	241,5±0,17	465±0,17	491,5±0,17	715±0,17	741,5±0,17	843±0,25	962,5±0,17	—	—
-10	5	783+0,80	165±0,17	191,5±0,17	365±0,17	391,5±0,17	565±0,17	591,5±0,17	762,5±0,17	—	—	—	—
-11	6		140±0,25	165±0,17	191,5±0,17	365±0,17	391,5±0,17	565±0,17	591,5±0,17	643±0,25	762,5±0,17	—	—
-12	7	1233+1,05	215±0,17	241,5±0,17	465±0,17	495,5±0,17	715±0,17	745,5±0,17	965±0,17	995,5±0,17	1212,5±0,17	—	—
-13	8		140±0,25	215±0,17	241,5±0,17	465±0,17	495,5±0,17	715±0,17	745,5±0,17	965±0,17	995,5±0,17	1093±0,25	1212,5±0,17
-14	7	983+0,90	165±0,17	191,5±0,17	385±0,17	391,5±0,17	565±0,17	591,5±0,17	765±0,17	791,5±0,17	962,5±0,17	—	—
-15	8		140±0,25	165±0,17	191,5±0,17	365±0,17	391,5±0,17	565±0,17	591,5±0,17	765±0,17	791,5±0,17	843±0,25	962,5±0,17

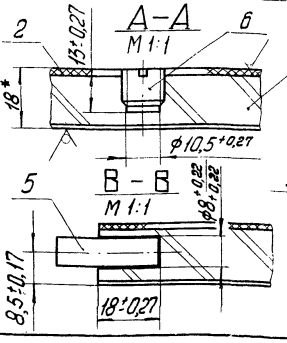

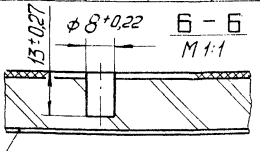

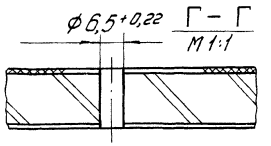

Изм.	Лист.	№ докум.	Подп.	Дата
Разраб.		Шведов		
Пров.		Игнатова		
Т. контр.				
Рук. разраб.		Шведов		
Н. контр.		Поврецкий		
Утв.				

ОИ.1871.01.03.00.00СБ

Стенка

Сборочный чертеж

Лит.	Масса	Масштаб
О1		—
Лист	Листов 1	

ВПКТИМ

Копировал Рыбакова Формат А2

ОИ.1871.01.04.00.00СБ

Рис. 1

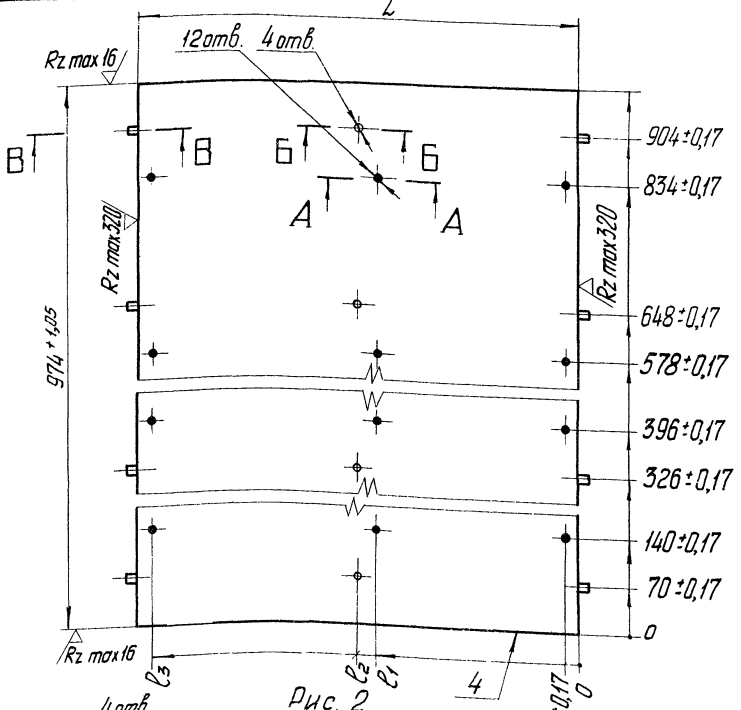

Рис. 2

Остальное - см. рис. 1

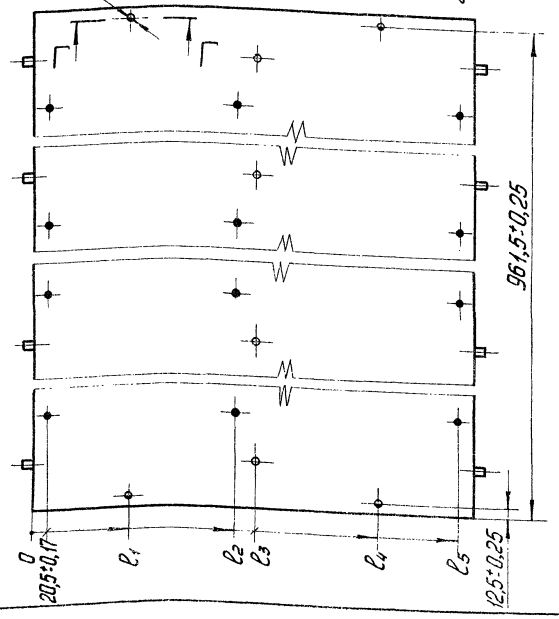

Рис. 3

Остальное - см. рис. 1

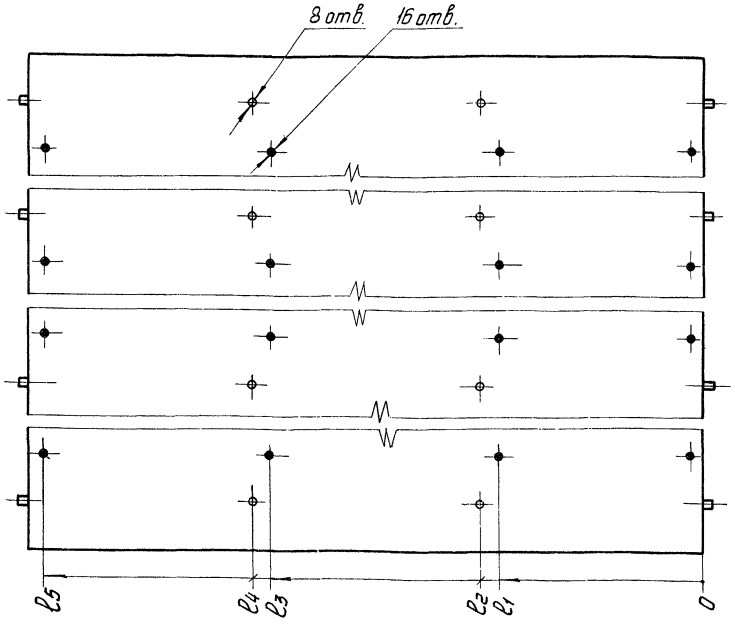

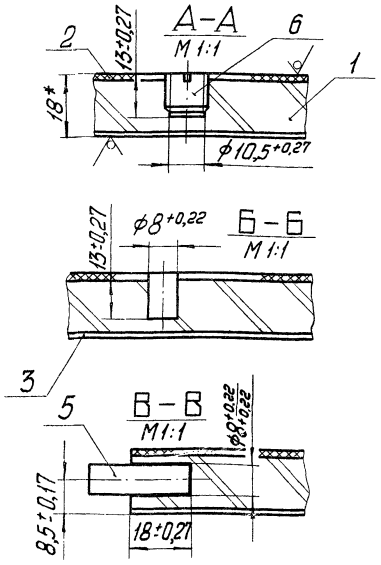

Обозначение	Рис.	Размеры, мм											
		l	в	l_2	l_3	l_4	l_5	l_6	l_7	l_8	l_9	l_{10}	l_{11}
ОИ.1871.01.04.00.00	1	$643^{+0,80}$	295±0,17	321,5±0,17	622,5±0,17	—	—	—	—	—	—	—	—
—01	2		140±0,25	295±0,17	321,5±0,17	503,5±0,25	622,5±0,17	—	—	—	—	—	—
—02	1	$783^{+0,80}$	365±0,17	391,5±0,17	762,5±0,17	—	—	—	—	—	—	—	—
—03	2		140±0,25	365±0,17	391,5±0,17	643±0,25	762,5±0,17	—	—	—	—	—	—
—04	3	$983^{+0,90}$	298±0,17	324,5±0,17	632±0,17	658,5±0,17	962,5±0,17	—	—	—	—	—	—
—05	4		140±0,25	298±0,17	324,5±0,17	632±0,17	658,5±0,17	843±0,25	962,5±0,17	—	—	—	—
—06	3	$1183^{+1,05}$	365±0,17	391,5±0,17	765±0,17	791,5±0,17	1162,5±0,17	—	—	—	—	—	—
—07	4		140±0,25	365±0,17	391,5±0,17	765±0,17	791,5±0,17	1043±0,25	1162,5±0,17	—	—	—	—
—08	5	$983^{+0,90}$	215±0,17	241,5±0,17	465±0,17	491,5±0,17	715±0,17	741,5±0,17	962,5±0,17	—	—	—	—
—09	6		140±0,25	215±0,17	241,5±0,17	465±0,17	491,5±0,17	715±0,17	741,5±0,17	843±0,25	962,5±0,17	—	—
—10	5	$783^{+0,80}$	165±0,17	191,5±0,17	365±0,17	391,5±0,17	565±0,17	591,5±0,17	762,5±0,17	—	—	—	—
—11	6		140±0,25	165±0,17	191,5±0,17	365±0,17	391,5±0,17	365±0,17	591,5±0,17	643±0,25	762,5±0,17	—	—
—12	7	$1233^{+1,05}$	215±0,17	241,5±0,17	465±0,17	495,5±0,17	715±0,17	745,5±0,17	965±0,17	995,5±0,17	1212,5±0,17	—	—
—13	8		140±0,25	215±0,17	241,5±0,17	465±0,17	495,5±0,17	715±0,17	745,5±0,17	965±0,17	995,5±0,17	1093±0,25	1212,5±0,17
—14	7	$983^{+0,90}$	165±0,17	191,5±0,17	365±0,17	391,5±0,17	565±0,17	591,5±0,17	765±0,17	791,5±0,1	962,5±0,17	—	—
—15	8		140±0,25	165±0,17	191,5±0,17	365±0,17	391,5±0,17	565±0,17	591,5±0,17	765±0,17	791,5±0,17	843±0,25	968,5±0,17

* Размер для справок.

Изм.	Лист	№ докум.	Подп.	Дата
Разраб.		Шведов		
Провер.		Игинова		
Т.контр.				
Рук.разраб.		Шведов		
Н.контр.		Погребский		
Утв.				

ОИ. 1871.01.04.00.00 СБ

Стенка

Сборочный чертеж

Лит.	Масса	Мас.
01		

Лист 1 Листов

ВПКТИ

Копировал: Рудакова

Формат 22

Серия 1.479.5-1, с.2

Инв.№ подлин. | Подпись и дата | Взам.инв.№ | Инв.№

Рис. 4

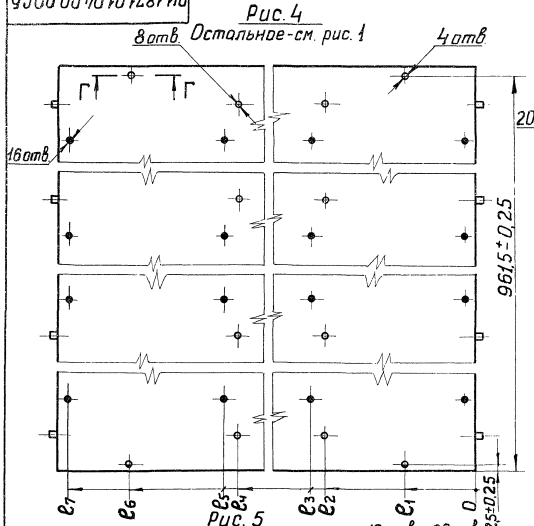

Рис. 5

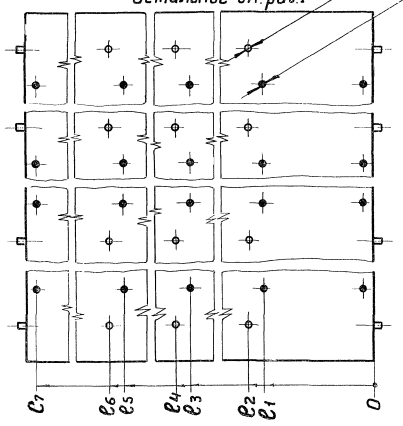

Рис. 6

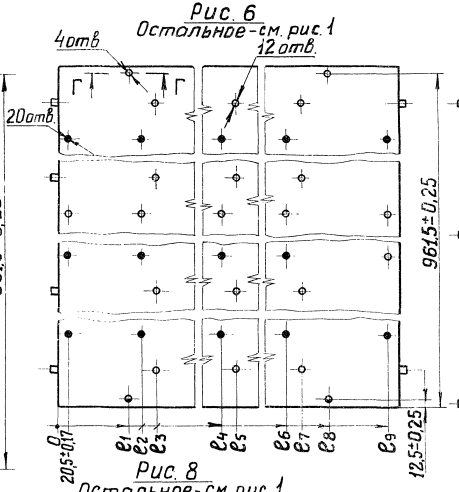

Рис. 7

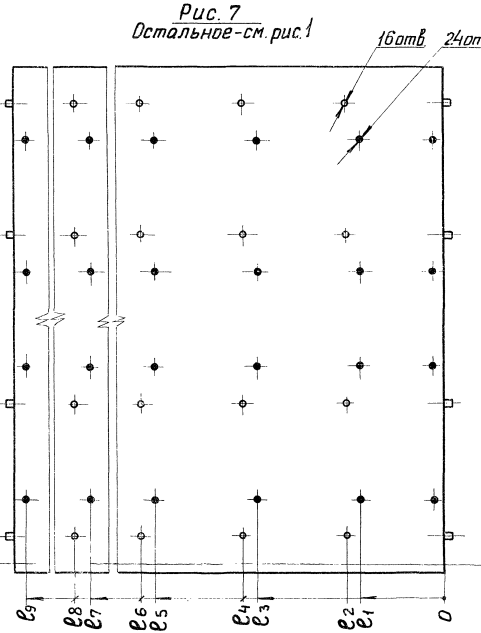

Рис. 8

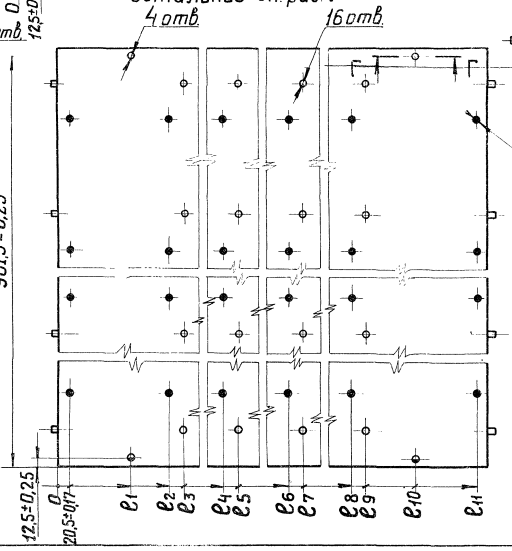

Г – Г

М 1:1

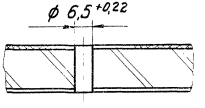

Инв. № подл. | Подп. и дата | Взам. инв. №

ОИ.1871.01.05.00.00СБ

Рис.1

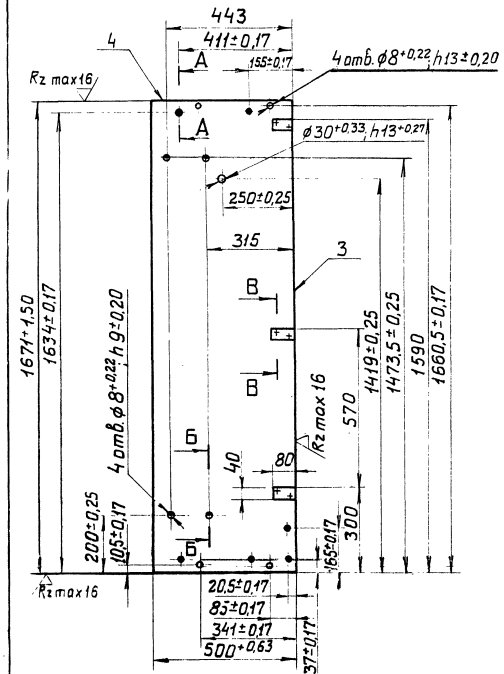

Рис.2
Остальное-см рис 1

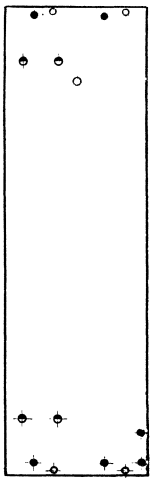

Рис.3
Остальное-см. рис 1

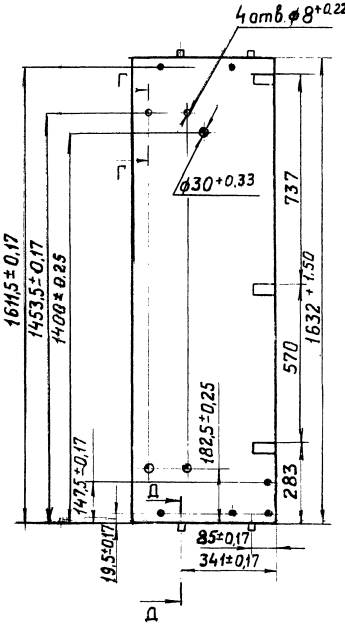

Рис4
Остальное см. рис.1

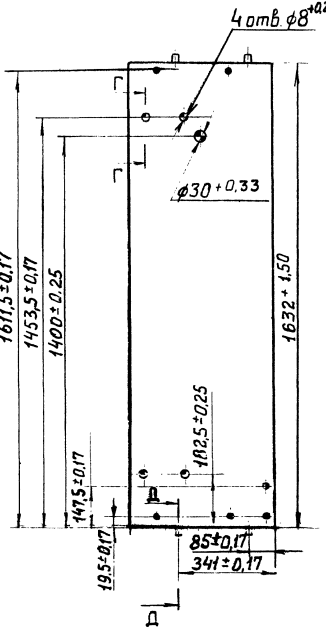

Рис.5
Остальное-см. рис.1

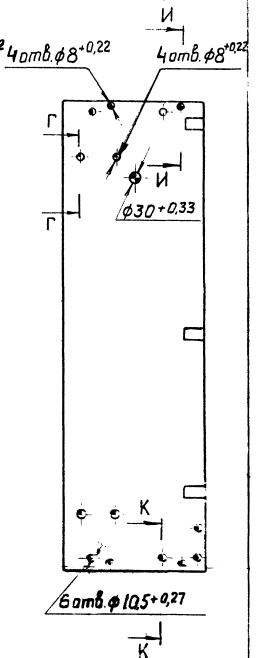

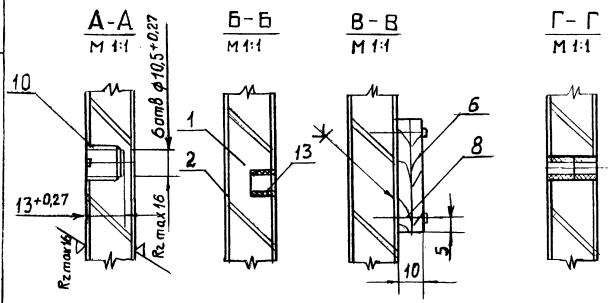

Обозначение	Рис.	Исполнение
ОИ.1871.01.05.00.00	1	
-01	2	Изображено
-02		Зеркальное отражение
-03	3	
-04	4	
-05	5	
-06	6	
-07	7	
-08	8	
-09	9	
-10	10	
-11	11	
-12	12	

Предельные отклонения размеров с неуказанными допусками - по квалитету $\frac{JT14}{2}$ табл. 6 ГОСТ 6449-76.

Изм.	Лист	№ докум.	Подп.	Дата	ОИ.1871.01.05.00.00СБ			
Разраб.		Ковтун			Стенка	Лит.	Масса	Масштаб
Пров.		Игинова		10.6.80	Сборочный чертеж	01		1:10
Т.контр.						Лист 1	Листов 4	
Рук.разр.		Шведов		5.06.80		ВПКТИМ		
Н.контр.		Погребецкий						
Утв								

Копировал Иванова 16341-02 1: формат 22

Рис.6
Остальное - см. рис.1

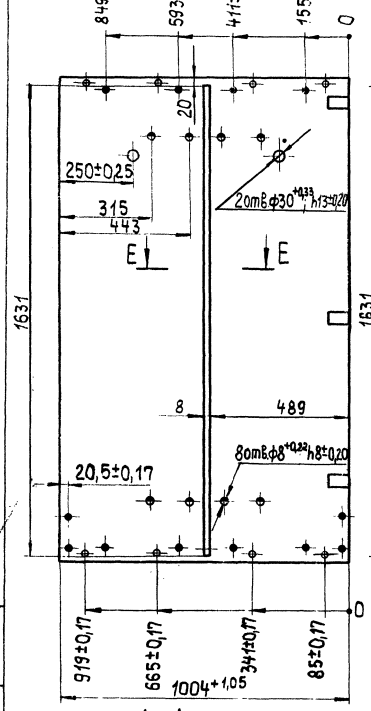

Рис.7
Остальное - см. рис.1

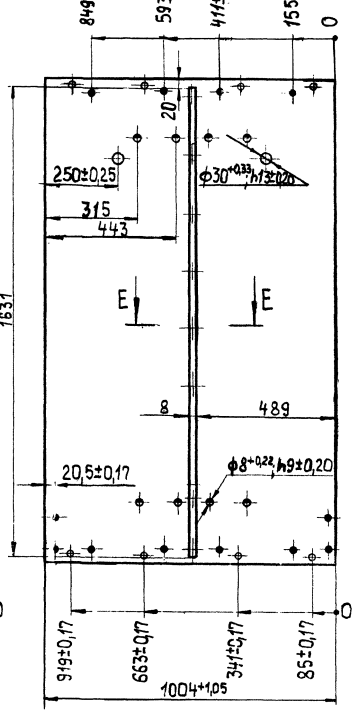

Рис.8
Остальное - см. рис.1

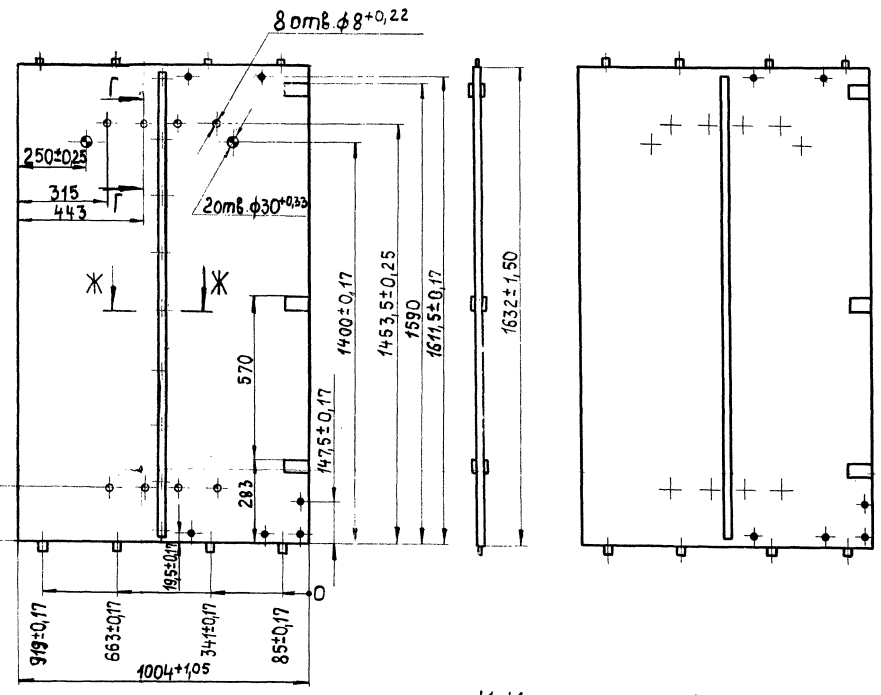

Д-Д
М1:1

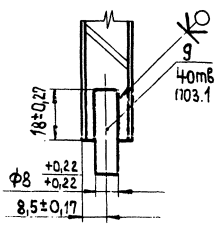

Е-Е
М1:1

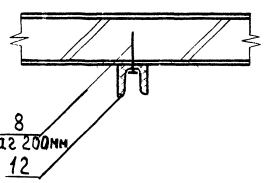

Ж-Ж
М1:1

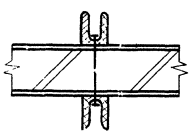

И-И
М1:1

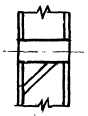

К-К
М1:1

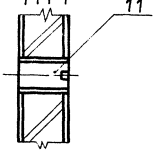

Рис. 9

Остальное-см. Рис.1

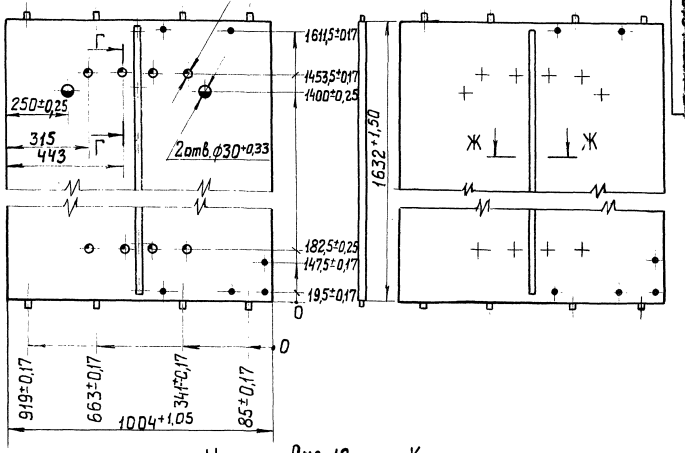

Рис. 10

Остальное-см. Рис.1

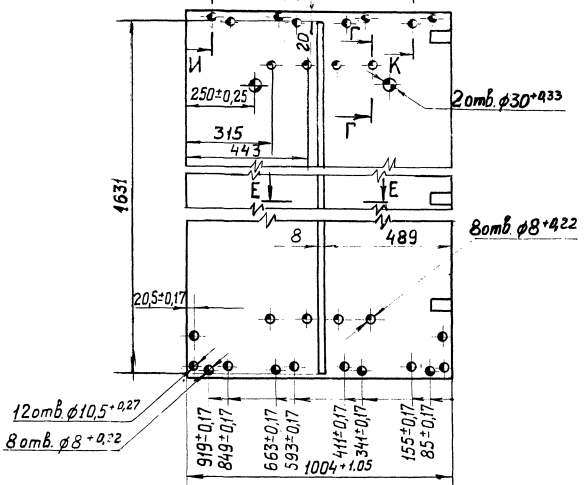

Рис. 11

Остальное-см. Рис.1

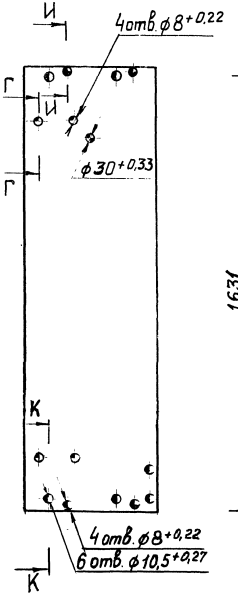

Рис. 12

Остальное-см. Рис. 1

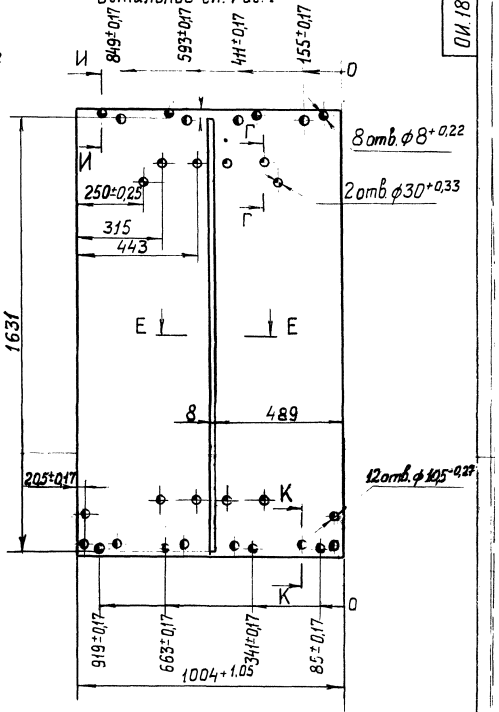

Инв.№ подл. | Подп. и дата | Взам. инв.№ | Инв.№ дубл. | Подп. и дата

Рис. 1

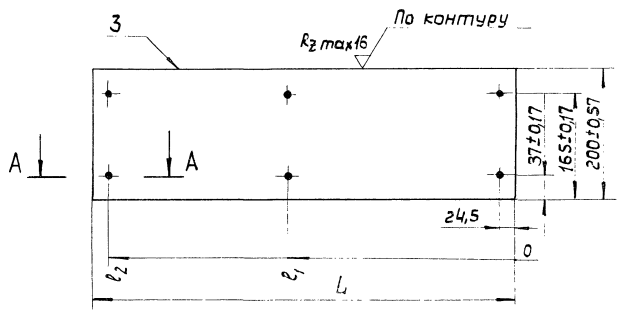

Рис. 2
Остальное см. рис.1

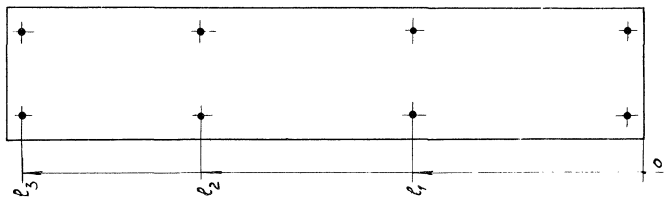

Рис. 3
Остальное - см. рис.1

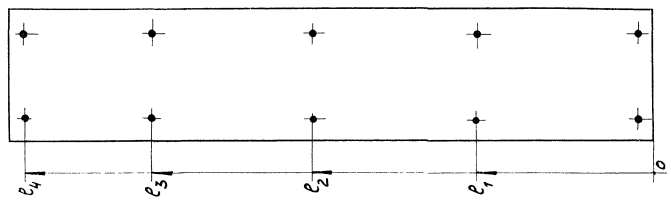

Рис. 4
Остальное - см. рис.1

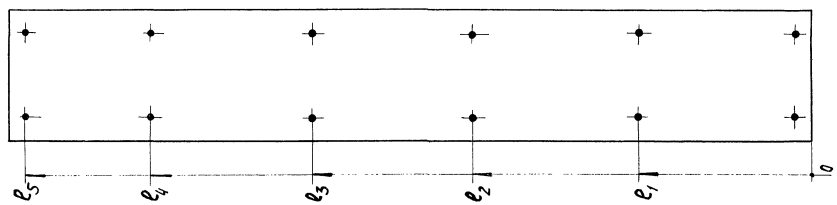

Обозначение	Рис	Размеры, мм						Исполнение
		L	l_1	l_2	l_3	l_4	l_5	
ОИ.1871.01.06.00.00	1	656±1,0	354,5	631,5	—	—	—	изображено
-01								зеркальное отражение
-02		796±1,0	424,5	771,5	—	—	—	изображено
-03								зеркальное отражение
-04	2	886±0,74	354,5	684,5	961,6	—	—	изображено.
-05								зеркальное отражение
-06		1196±0,82	424,5	824,5	1171,5	—	—	изображено
-07								зеркальное отражение
-08	3	996±0,70	274,5	524,5	774,5	971,5	—	изображено
-09								зеркальное отражение
-10		796±1,0	224,5	424,5	624,5	771,5	—	изображено
-11								зеркальное отражение
-12	4	1246±0,82	274,5	524,5	774,5	1024,5	1221,5	изображено
-13								зеркальное отражение
-14		996±0,70	224,5	424,5	624,5	824,5	971,5	изображено
-15								зеркальное отражение

A-A
M1:1

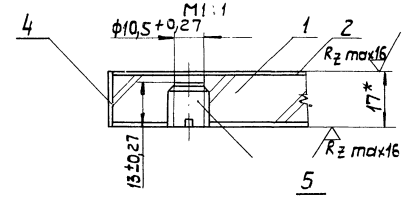

1.* Размеры для справок.
2. Предельные отклонения размеров с неуказанными допусками ±0,17 мм.

Изм.	Лист	№ док.	Подп.	Дата	
Разраб.		Журина			
Пров.		Игинова			
Т. конт.					
Рук. разр.		Шведов			
Н. конт.		Погребский			
Утв.					

ОИ.1871.01.06.00.00.СБ

Стенка
Сборочный чертеж

Лит.	Масса	Масшт.
О1		
Лист	Листов 1	

ВПКТИМ

Копировал: Матова

1634-02 38

Формат А2

Серия 1.479,5-1, т.II

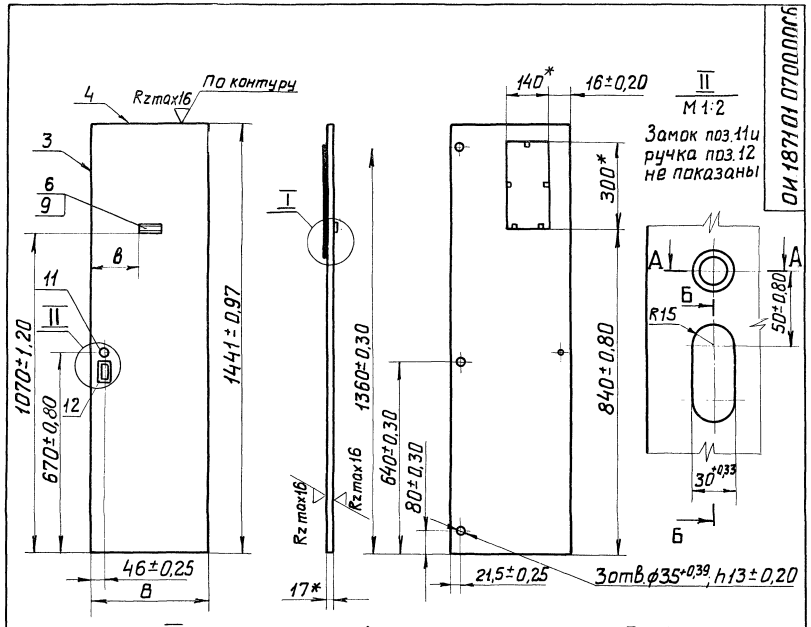

I
М1:1

А–А
М1:2

Б–Б
М1:2

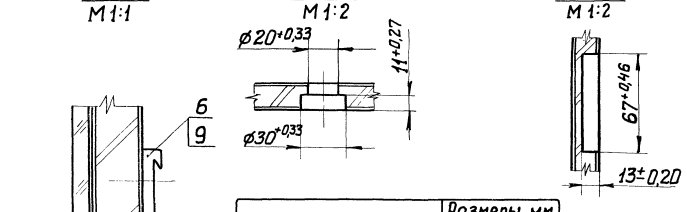

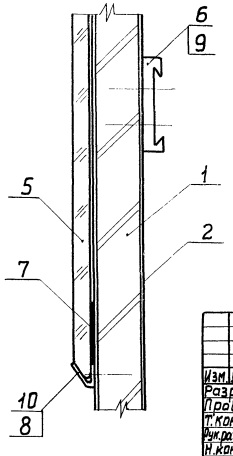

Обозначение	Размеры, мм	
	в	в
ОИ.1871.01.07.00.00	326±0,70	128±0,50
–01	396±0,70	163±0,50
–02	246±0,57	88±0,30
–03	196±0,57	63±0,30
–04	329±0,70	130±0,50

* Размеры для справок

Изм.	Лист	№ докум.	Подп.	Дата
Разраб.		Ковтун		
Пров.		Игинова		10.6.80
Т.контр.				
Рук.разраб.		Шведов		5.06.80
Н.контр.		Погредский		
Утв.				

ОИ.1871.01.07.00.00 СБ

Дверь
Сборочный чертеж

Лит.	Масса	Масштаб
01		—

Лист | Листов 1

ВПКТИМ

Инв.№ подлин. | Подп.и дата | Взам.инв.№ | Инв.№ дубл. | Подп.и дата

Копировал Иванова

формат 12

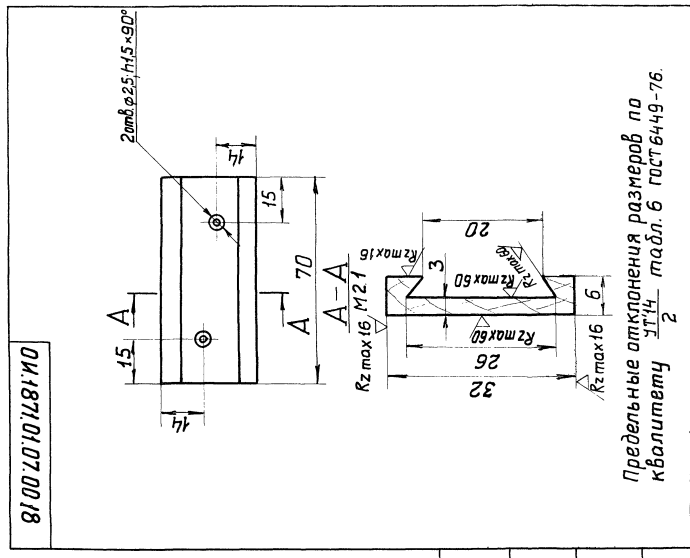

Предельные отклонения размеров по квалитету УТ14/2 табл. 6 ГОСТ 6449-76.

ОИ.1871.01.00.18

ОИ.1871.01.00.18

Изм.	Лист	№ докум.	Подп.	Дата
Разраб.		Ковтун		
Пров.		Игинова		10.6.80
Т.контр.				
Рук.разраб.		Шведов		5.06.80
Н.контр.		Погредский		
Утв.				

Индикатор

Древесина лиственная ГОСТ 2695-71

Лит.	Масса	Масштаб
01		1:1

Лист | Листов 1

ВПКТИМ

Инв.№ подлин. | Подп.и дата | Взам.инв.№ | Инв.№ дубл. | Подп.и дата

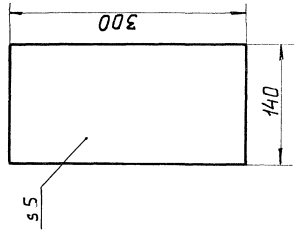

Технические требования ГОСТ 15469-70
„Зеркала для мебели."

ОИ.1871.01.07.00.17

ОИ.1871.01.07.00.17

Изм.	Лист	№ докум.	Подп.	Дата
Разраб.		Ковтун		
Пров.		Игинова		10.6.80
Т.контр.				
Рук.разраб.		Шведов		5.06.80
Н.контр.		Погредский		
Утв.				

Зеркало

Стекло, 5 ГОСТ-7132-78

Лит.	Масса	Масштаб
01		—

Лист | Листов 1

ВПКТИМ

Инв.№ подлин. | Подп.и дата | Взам.инв.№ | Инв.№ дубл. | Подп.и дата

Копировал

формат 11

16941-02 23

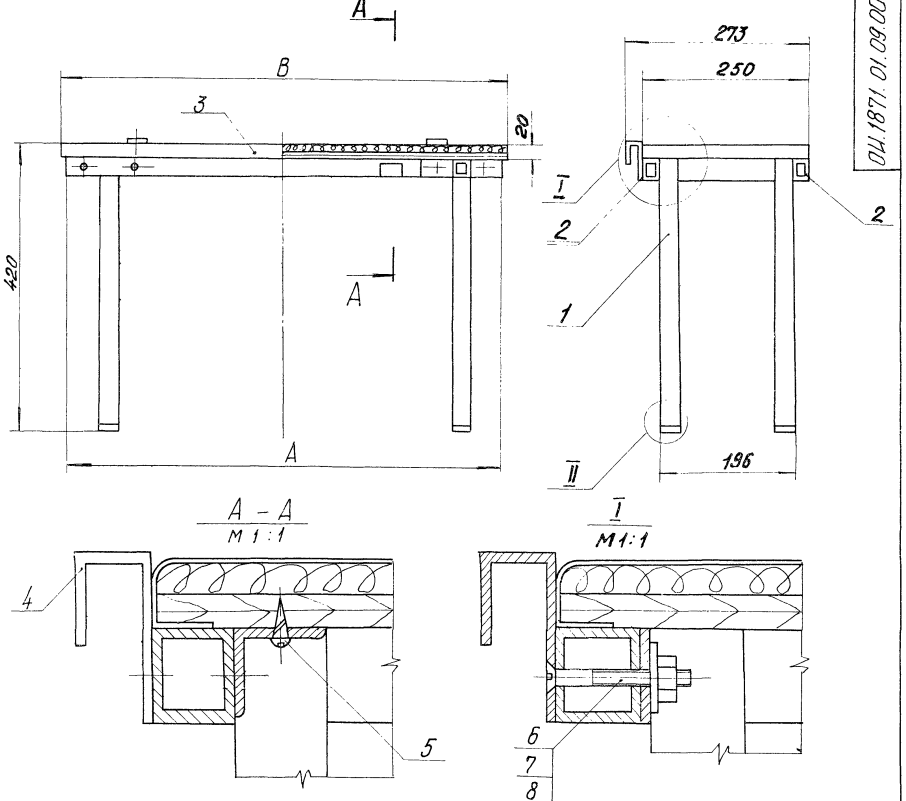

A – A
М 1:1

I
М1:1

II
М1:2

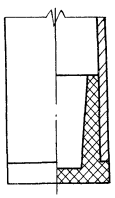

Обозначение	B	A
ОИ. 1871. 01. 09. 00. 00	660	643
-01	800	783
-02	990	973
-03	1000	983
-04	1200	1183
-05	1250	1233

Размеры для справок.

				ОИ. 1871. 01. 09. 00. 00СБ	
Изм.	Лист	N докум.	Подп.	Дата	
Разраб.		Стожкова			Скамейка
Пров.		Неинова			Сборочный чертеж
Т.контр.					
Рук.разраб.		Шведов			
Н.контр.		Погребский		15.9.90	
Утв.					

Лит.	Масса	Масштаб
01		—
Лист	Листов 1	

ВПКТИМ

Копировал Лавриненко

Формат 12

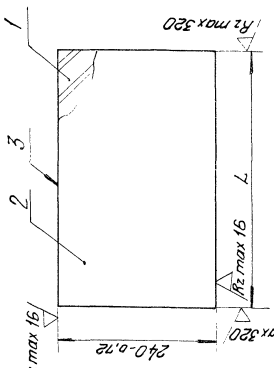

Обозначение	L, мм
ОИ.1871.01.08.00.00	309+0,50
-01	379+0,50
-02	312+0,50
-03	179+0,50
-04	229+0,50

* Размер для справок.

				ОИ. 1871. 01. 08. 00. 00СБ	
Изм.	Лист	N докум.	Подп.	Дата	
Разраб.		Стожков			Полка
Пров.		Неинова			Сборочный чертеж
Т.контр.					
Рук.разраб.		Шведов			
Н.контр.		Погребский		15.9.90	
Утв.					

Лит.	Масса	Масштаб
01		—
Лист	Листов 1	

ВПКТИМ

Копировал Лавриненко

Формат 11

Инв.N подл. | Подп. и дата | Взам.инв.N | Инв.N дубл. | Подп. и дата

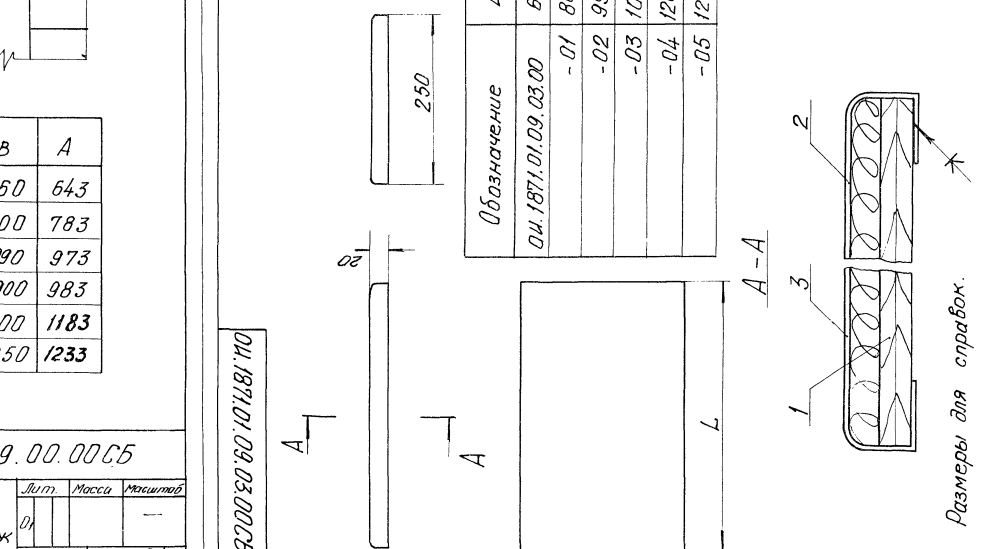

Обозначение	L
ОИ.1871.01.09.03.00	660
-01	800
-02	990
-03	1000
-04	1200
-05	1250

Размеры для справок.

				ОИ. 1871. 01. 09. 03. 00СБ	
Изм.	Лист	N докум.	Подп.	Дата	
Разраб.		Стожков			Сидение
Пров.		Неинова			Сборочный чертеж
Т.контр.					
Рук.разраб.		Шведов			
Н.контр.		Погребский		15.9.90	
Утв.					

Лит.	Масса	Масштаб
01		1:5
Лист	Листов 1	

ВПКТИМ

Копировал Лавриненко

Формат 11

Инв.N подл. | Подп. и дата | Взам.инв.N | Инв.N дубл. | Подп. и дата

ОИ. 1871.01.09.01.00СБ

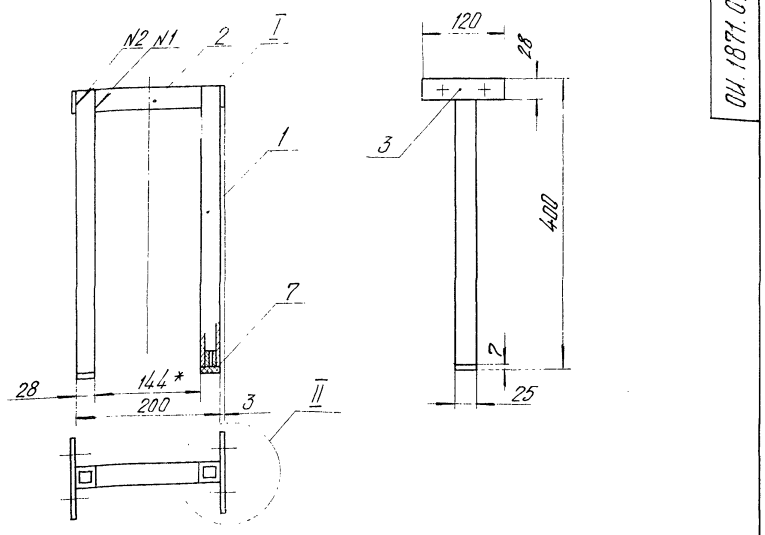

I
М1:1

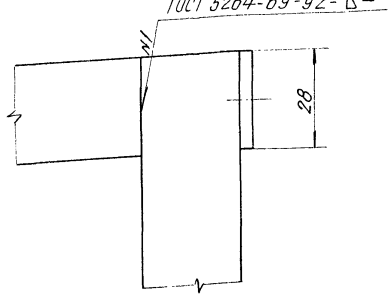

II
М1:1

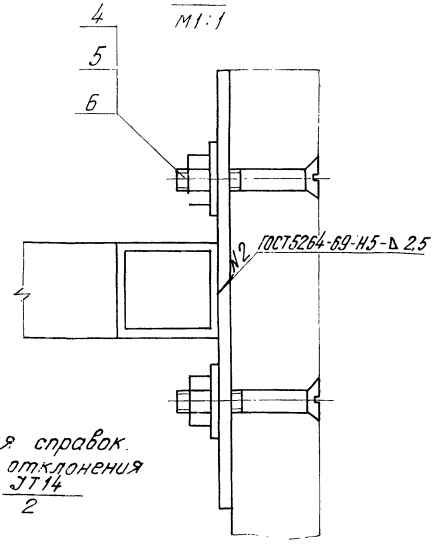

1.* Размеры для справок.
2. Предельные отклонения размеров ± JT14/2

Изм.	Лист	N докум.	Подп.	Дата
Разраб.		Тормлова		
Пров.		Иванова		
Т.контр.				
Рук.разраб.		Шведов		
Н.контр.		Перевский		15.9.80
Утв.				

ОИ. 1871.01.09.01.00 СБ

Опора

Сборочный чертеж

Лит.	Масса	Масштаб
01	1,732	1:5
Лист	Листов 1	

ВПКТИМ

Инв.№ подл. | Подп. и дата | Взам. инв.№ | Инв.№ дубл. | Подп. и дата

ОИ. 1871.01.09.02.00 СБ

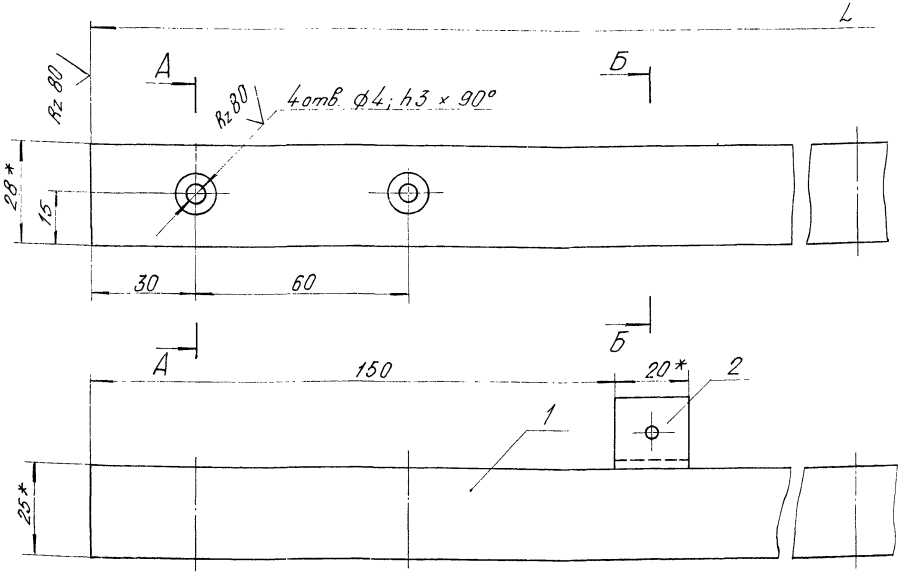

А-А

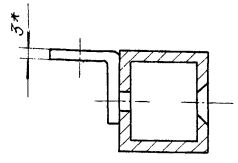

Б-Б

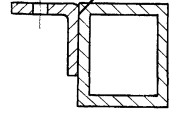

Обозначение	L	Масса кг
ОИ. 1871.01.09.02.00	643	1,127
-01	783	1,366
-02	973	1,688
-03	983	1,705
-04	1183	2,045
-05	1233	2,130

1. Размеры для справок.
2. Предельные отклонения размеров: отверстий - по Н14, остальных - по ± JT14/2; между осями двух любых отв. и от базы ± 0,3 мм.

Изм.	Лист	N докум.	Подп.	Дата
Разраб.		Стожкова		
Пров.		Иванова		
Т.контр.				
Рук.разраб.		Шведов		
Н.контр.		Перевский		15.9.80
Утв.				

ОИ. 1871.01.09.02.00 СБ

Связь

Сборочный чертеж

Лит.	Масса	Масштаб
01	См. табл.	1:1
Лист	Листов 1	

ВПКТИМ

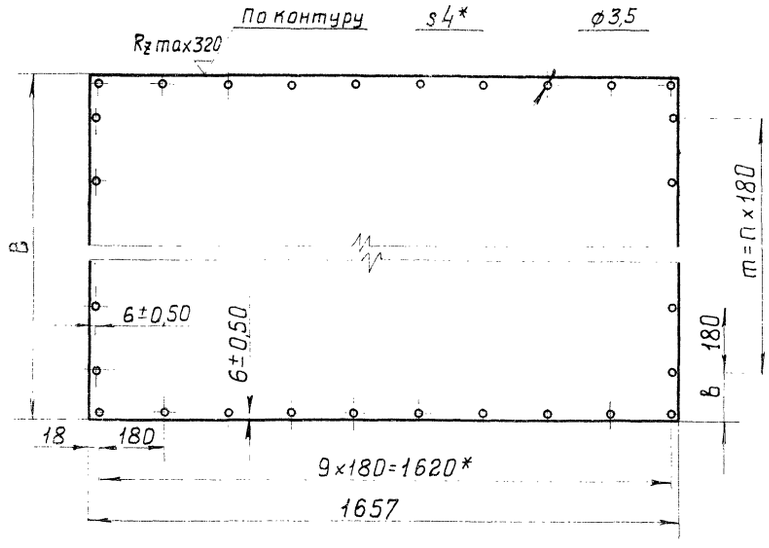

Обозначение	Размеры, мм			n	Кол-во отверстий
	B	в	m		
ОИ.1871.01.00.00.01	667	63	540*	3	28
-01	807	43	720*	4	30
-02	997	48	900*	5	32
-03	1207	63	1080*	6	34
-04	1007	53	900*	5	32
-05	1257	88	1080*	6	34

1. Предельные отклонения размеров с неуказанными допусками - по квалитету $\frac{УТ17}{2}$
2.* Размеры для справок.

Изм.	Лист	№ докум.	Подп.	Дата	ОИ.1871.01.00.00.01			
Разраб.		Ковтун			Стенка	Лит.	Масса	Масштаб
Пров.		Изинова				01		—
Т.контр.						Лист	Листов 1	
Рук.разраб.		Шведов			Плита волокнистая, 4 ГОСТ 8904-76	ВПКТИМ		
Н.контр.		Погредский						
Утв.								

Копировал Иванова

Формат 12

ОИ.1871.01.00.00.01

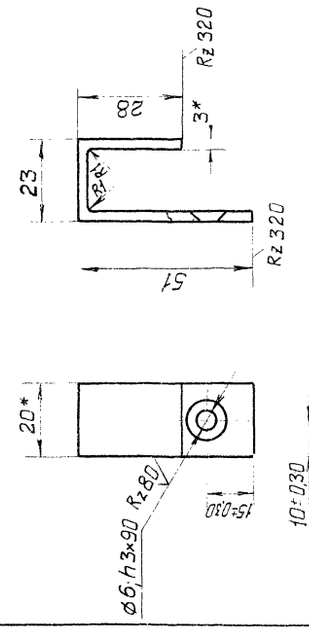

1.* Размеры для справок.
2. Развертка - 98 мм
3. Неуказанные предельные отклонения размеров: отверстий - по H14, остальных $\pm\frac{УТ14}{2}$

ОИ.1871.01.09.00.01

Изм.	Лист	№ докум.	Подп.	Дата	ОИ.1871.01.09.00.01			
Разраб.		Журина			Скоба	Лит.	Масса	Масштаб
Пров.		Изинова				01	0,046	1:1
Т.контр.						Лист	Листов 1	
Рук.разраб.		Шведов			Лента 3×20БСт.2пс ГОСТ 6009-74	ВПКТИМ		
Н.контр.		Погредский						
Утв.								

Формат 11

ОИ.1871.01.09.02.07

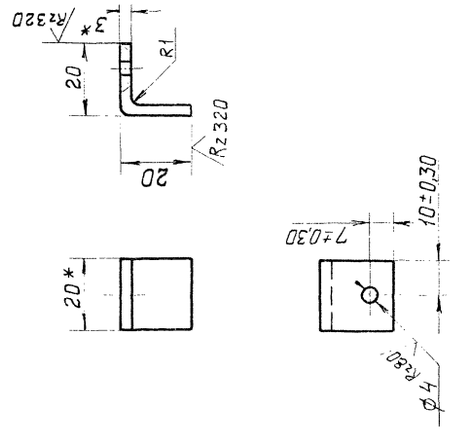

1.* Размеры для справок.
2. Развертка - 37 мм.
3. Неуказанные предельные отклонения размеров: отверстий - по H14, остальных $\pm\frac{УТ14}{2}$

ОИ.1871.01.09.02.07

Изм.	Лист	№ докум.	Подп.	Дата	ОИ.1871.01.09.02.07			
Разраб.		Стожкова			Угольник	Лит.	Масса	Масштаб
Пров.		Изинова				01	0,017	1:1
Т.контр.						Лист	Листов 1	
Рук.разраб.		Шведов			Лента 3×20БСт.2пс ГОСТ 6009-74	ВПКТИМ		
Н.контр.		Погредский						
Утв.								

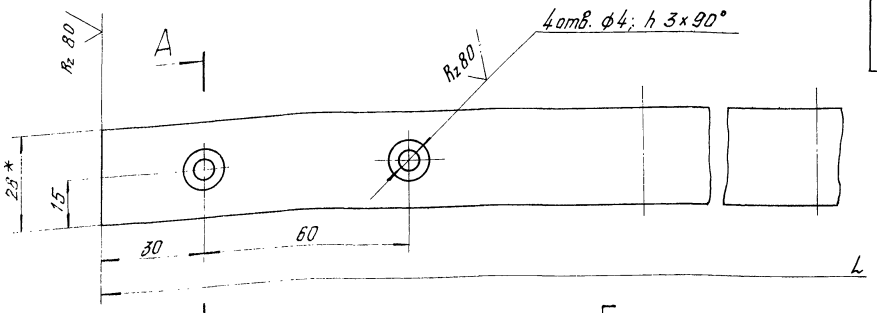

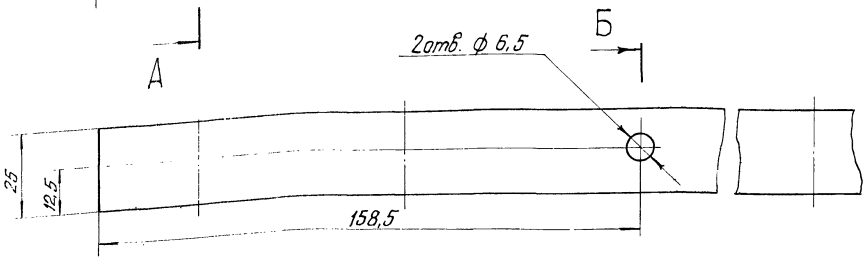

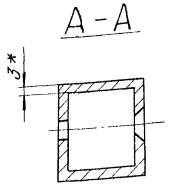

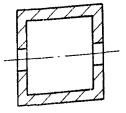

Обозначение	L	Масса кг
ОИ. 1871. 01. 00. 00. 08	660	1,122
-01	800	1,360
-02	990	1,683
-03	1200	2,040
-04	1000	1,700
-05	1250	2,125

1. * Размеры для справок.
2. Предельные отклонения размеров: отверстий-по H14, остальных $\pm \frac{IT14}{2}$, между осями двух любых отв. и от базы - ± 0,3 мм.

			ОИ. 1871. 01. 00. 00. 08		
Изм. Лист	N докум.	Подп.	Дата		
Разраб.	Золотарева			Связь	Лит. / Масса / Масштаб: А1 / см. табл. / 1:1
Пров.	Неимова				Лист / Листов 1
Т.контр.					
Рук.разраб.	Шведов			Труба 28х25х3 УМТУ-28-5-70	ВПКТИМ
Н.контр.	Погребский				
Утв.					

Копировал Лабс. ЕНКС Формат 12

Правила
по регулировке четырехшарнирной петли, используемой для навески мебельных дверок.

Четырехшарнирная петля имеет две регулировочные возможности: фронтальную и боковую для исправления небольших погрешностей при навеске дверки.

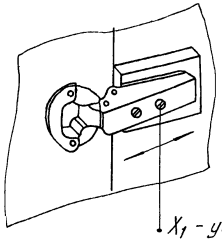

Фронтальная регулировка осуществляется с помощью установочного винта X_1.

1. Отпустить установочный винт X_1.
2. Переместить петлю на планке вперед или назад на требуемое расстояние.
3. Затянуть установочный винт X_1.

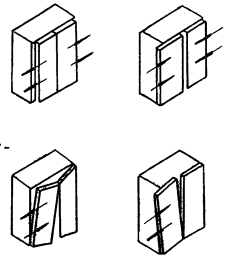

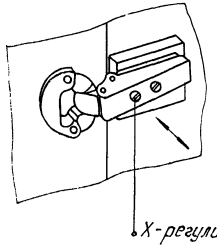

Боковая регулировка осуществляется с помощью регулировочного винта X после ослабления установочного винта X_1.

1. Отпустить установочный винт X_1.
2. Путем отвинчивания регулировочного винта X можно поднимать петлю и наоборот (в зависимости от конструкции четырехшарнирной петли)
3. Затянуть установочный винт X_1.

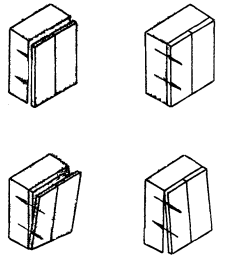

			ОИ. 1871. 01. 00. 00. 00 М4		
Изм. Лист	N докум.	Подп.	Дата		
Разраб.	Журина			Шкаф для одежды	Лит. / Масса: Д1 /
Пров.	Неимова			Монтажный чертеж	Лист 3 / Листов
Т.контр.					
Рук.разраб.	Шведов				ВПКТИ
Н.контр.	Погребский		15.9.80		
Утв.					

Копировал Лабочинено 16941-02 27 Формат 12

Инв. N подл. | Подп. и дата | Взам. инв. N | Инв. N дубл. | Подп. и дата

ОИ.1871.01.00.00.00СМ

Инструкция по сборке

Сборку шкафов производить по месту их установки в следующей последовательности:

1. По схеме, указанной на рис. 1, произвести сборку металлического основания. Сборку осуществлять при помощи винтов 1, гаек 2 и шайб 3.

2. По схемам, указанным на рис. 2 и 3, произвести сборку корпуса шкафа, соответственно одностороннего и двустороннего. Сборку производить при помощи стяжек 14. Корпус шкафа соединяется с металлическим основанием через нижнюю горизонтальную стенку при помощи болтов 4, гаек 2 и шайб 3.

Задняя стенка в шкафах одностороннего пользования (см. рис. 2) крепится шурупами 5 через шайбы 15.

Стенка-перегородка в шкафах двустороннего пользования (см. рис. 3) вставляется в пластмассовые полозки „П"-образного сечения, прикрепленные к вертикальным стенкам корпуса шкафа.

3. По схемам, указанным на рис. 4 и 5, произвести навеску дверей, при помощи петель 16 и шурупов 8; 11; 12. Зафиксировать двери остановами 17, предварительно прикрепленными к верхней горизонтальной стенке шурупами 7.

Заполнить шкафы элементами внутреннего оборудования. Установить приставные скамьи для сидения. Сборка скамей аналогична сборке металлических оснований шкафов.

Примечание:

Для удобства сборки фурнитуру и элементы внутреннего оборудования, крепящиеся шурупами, рекомендуется устанавливать на соответствующих щитовых элементах до сборки корпусов шкафов.

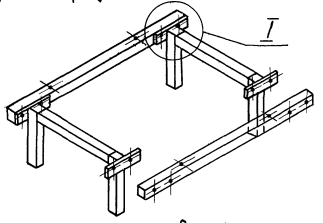

Рис. 1

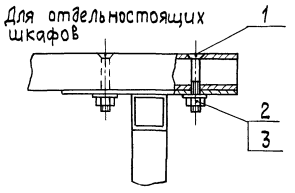

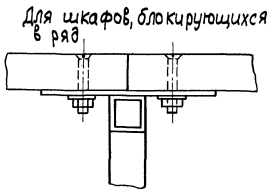

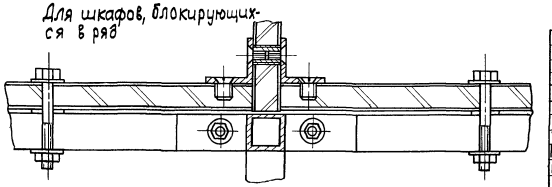

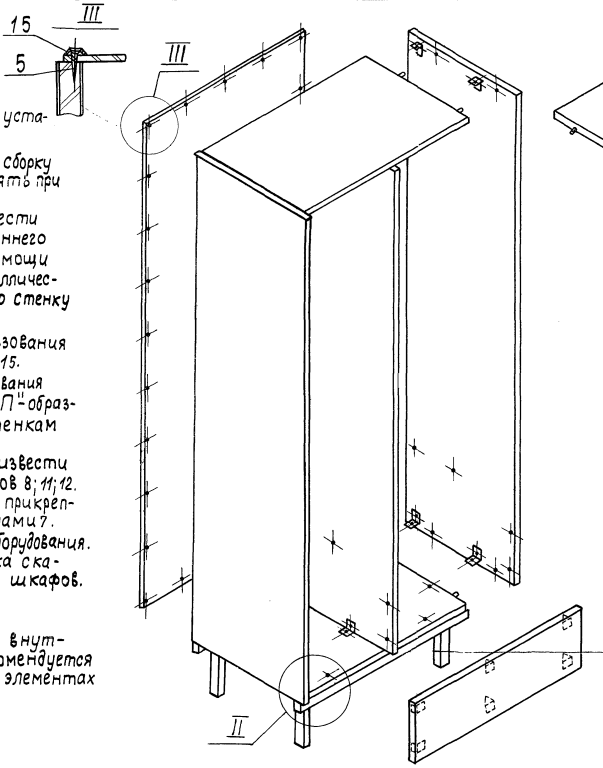

Рис. 2

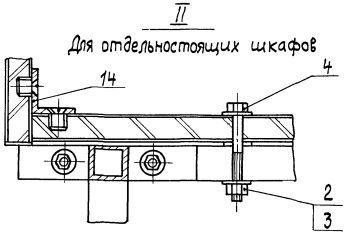

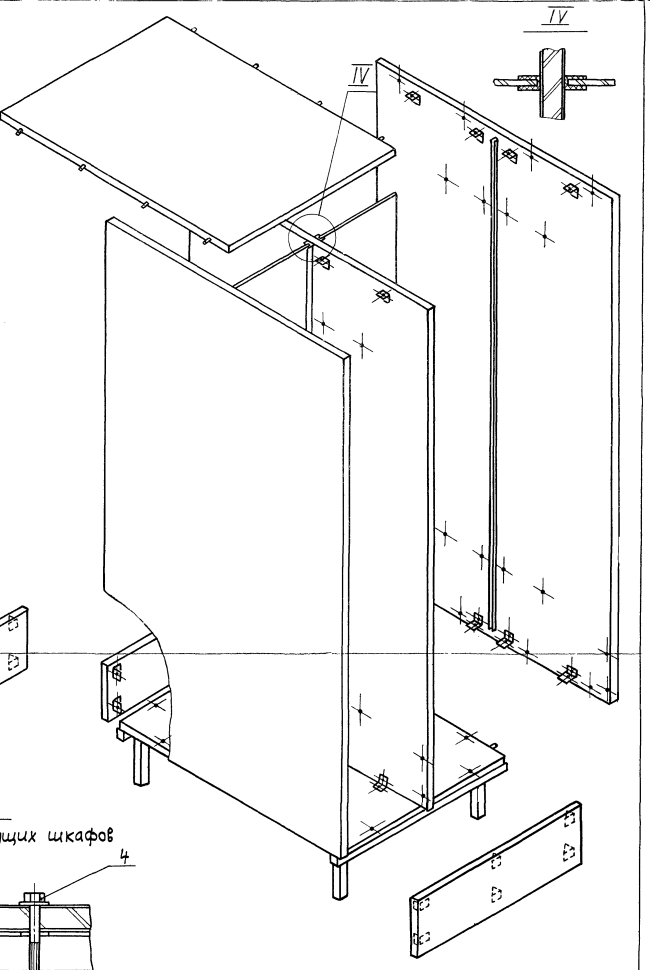

Рис. 3

					ОИ.1871.01.00.00.00 МЧ	
Изм.	Лист	№ докум.	Подп.	Дата	Шкаф для одежды	Лит. / Масса / Масштаб
Разраб.		Журина				О1 / —
Пров.		Иванова			Монтажный чертеж	
Т. контр.						Лист 1 / Листов 3
Рук. разраб.		Шведов				ВПКТИМ
Н. контр.		Погребский				
Утв.						

Копировал Кудрявцева

16941-02 28 Формат А2

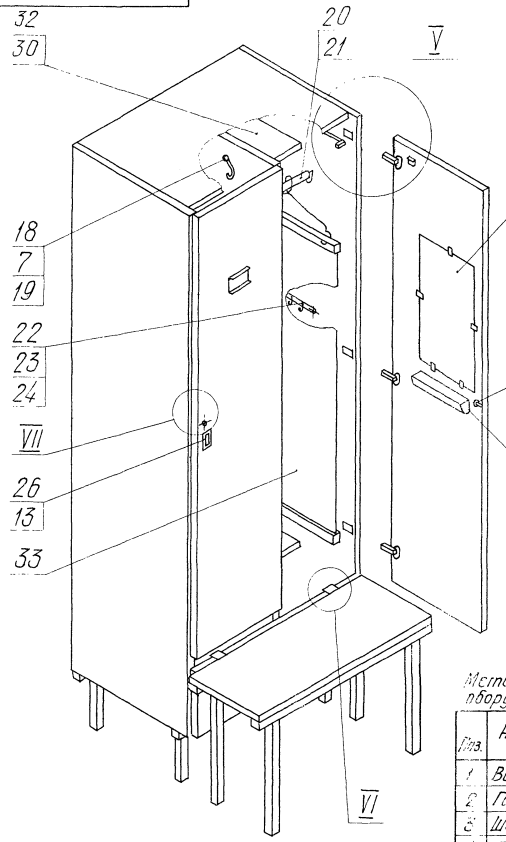

Рис. 4

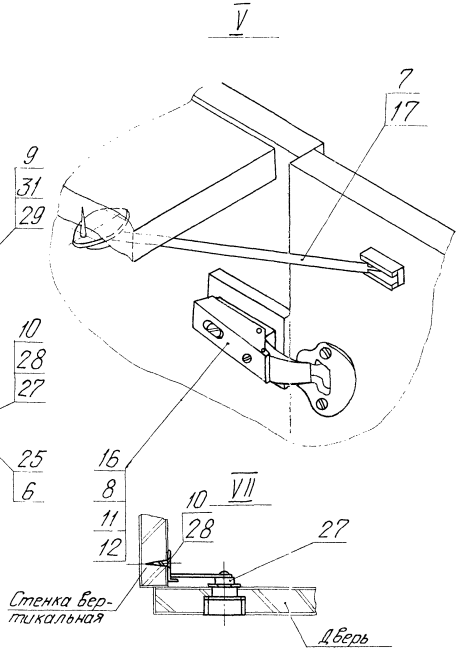

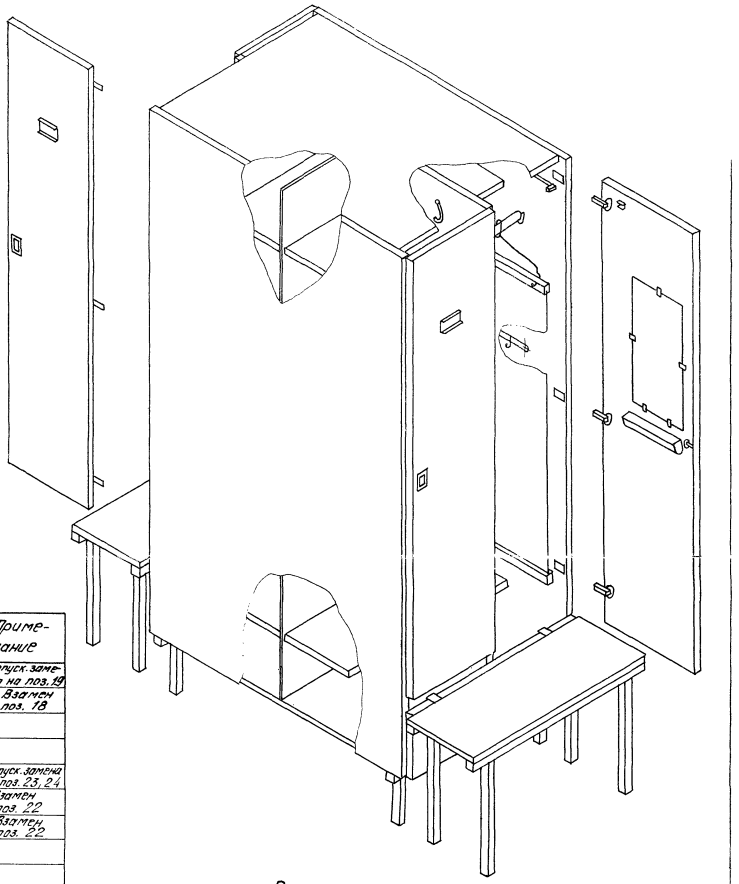

Рис. 5

VI

Узел крепления скамьи для сидения к шкафу

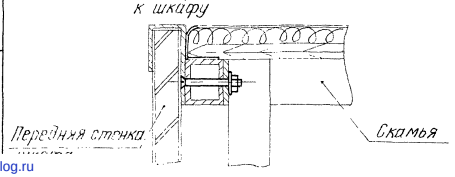

Метизы, фурнитура и внутреннее оборудование шкафов.

Поз.	Наименование	Примечание
1	Винт 2М6×40	
2	Гайка М6	
3	Шайба 6	
4	Болт М6×55	
5	Шуруп А3×25	
6	Шуруп А3×20	
7	Шуруп А3×16	
8	Шуруп Б4×13	
9	Шуруп А3×13	
10	Шуруп Б2×13	
11	Шуруп А4×25	
12	Шуруп Б4×13	
13	Гвозди П1,0×16	
14	Стяжка 2.16-Д	
15	Шайба 12.3-А	
16	Петля 3.12-А-08	
17	Останов Ф596	

Поз.	Наименование	Примечание
18	Крючок 7.7-Б	Допуск. замена на поз. 19
19	Крючок 7.7-Р-04	Взамен поз. 18
20	Штангодержатель 7.4-У	
21	Штанга 7.5-А	
22	Крючок 7.7-Е	Допуск. замена на поз. 23, 24
23	Крючок 7.7-Д	Взамен поз. 22
24	Крючок К.135.00	Взамен поз. 22
25	Лоток 7.6-Б	
26	Ручка 1.12-Г	
27	Замок цилиндровый	
28	Отв. планка замка 4.13-А-03	
29	Зеркалодержатель 5.5-В	
30	Полкодержатель 5.4-В	
31	Зеркало	
32	Полка	
33	Шторка	

Изм.	Лист	N докум.	Подп.	Дата
Разраб.		Журина		
Пров.		Игинова		
Т. контр.				
Рук. разраб.		Шведов		
Н. контр.		Погребский		15.9.80
Утв.				

ОИ.1871.01.00.00.00 М4

Шкаф для одежды

Монтажный чертеж

Лит.	Масса	Масштаб
O_1		—

Лист 2 Листов

ВПКТИМ

Копировал Лаврентьев 15941-02 (29) Формат 22

gost.e-ecolog.ru