ТИПОВЫЕ ПРОЕКТНЫЕ
РЕШЕНИЯ
501-0-118

ЖЕЛЕЗНОДОРОЖНЫЕ ПЕРЕЕЗДЫ

ПУТЕВАЯ ЧАСТЬ

СОСТАВ ПРОЕКТА

АЛЬБОМ I ПОЯСНИТЕЛЬНАЯ ЗАПИСКА
АЛЬБОМ II ГЕНЕРАЛЬНЫЕ ПЛАНЫ ПЕРЕЕЗДОВ
АЛЬБОМ III НАСТИЛЫ ПЕРЕЕЗДОВ
АЛЬБОМ IV УСТРОЙСТВО ПЕРЕЕЗДОВ НА КРИВЫХ
АЛЬБОМ V ОГРАЖДЕНИЕ ПЕРЕЕЗДОВ
АЛЬБОМ VI ИСКУССТВЕННЫЕ СООРУЖЕНИЯ
АЛЬБОМ VII НАРУЖНОЕ ОСВЕЩЕНИЕ
АЛЬБОМ VIII ПЕШЕХОДНЫЕ ДОРОЖКИ
АЛЬБОМ IX ПЕРЕХОДЫ СКОТОПРОГОННЫХ ДОРОГ
АЛЬБОМ X СМЕТЫ

АЛЬБОМ VIII

Гипропромтрансстрой г. Москва
Гл. инженер института Дмитриук
Гл. инженер проекта Шитов

РАЗРАБОТАН
ИНСТИТУТОМ ГИПРОПРОМТРАНССТРОЙ

Утвержден приказом
МПС N М-41470 от 21 XII 78г
Введен в действие
Гипропромтрансстроем
приказ №36 от 25. IV 79г

1175/8

gost.e-ecolog.ru

NN п/п	Наименование чертежа	№ листа
1.	Титульный лист.	1
2	Содержание альбома.	2
3	Пояснительная записка.	3
4	Генеральный план пешеходных дорожек.	4
5	Спецификация материалов дорожек с ж.б. настилом при ж.б. шпалах и скреплении марки „КБ".	5
6	Спецификация материалов дорожек с ж.б. настилом при деревянных шпалах и скреплении марки „К".	6
7	Спецификация материалов дорожек с ж.б. настилом при деревянных шпалах и костыльном скреплении.	7
8	Спецификация материалов дорожек с деревянным настилом при ж.б. шпалах и скреплении марки „КБ".	8
9	Спецификация материалов дорожек с деревянным настилом при деревянных шпалах и скреплении марки „К".	9
10	Спецификация материалов дорожек с деревянным настилом при деревянных шпалах и костыльном скреплении.	10
11	План дорожек при ж.б. настиле и ж.б. шпалах.	11
12	План дорожек при ж.б. настиле и деревянных шпалах.	12
13	Поперечные разрезы по оси ж.д. пути ж.б. дорожек шириной 1.07 и 2.16 м.	13
14	Крепление ж.б. настила при ж.б. шпалах, скреплении марки „КБ" и рельсах Р75; Р65; Р50.	14
15	Крепление ж.б. настила при деревянных шпалах, скреплении марки „К" и рельсах Р75; Р65; Р50.	15
16	Крепление ж.б. настила при деревянных шпалах, костыльном скреплении и рельсах Р75; Р65; Р50.	16
17	План дорожек при деревянном настиле и ж.б. шпалах.	17
18	План дорожек при деревянном настиле и деревянных шпалах.	18
19	Поперечные разрезы по оси ж.д. пути деревянных дорожек шириной 1.24 и 2.33 м.	19
20	Крепление деревянного настила при ж.б. шпалах, скреплении марки „КБ" и рельсах Р75; Р65; Р50.	20
21	Крепление деревянного настила при деревянных шпалах скреплении марки „К" и рельсах Р75; Р65; Р50.	21
22	Крепление деревянного настила при деревянных шпалах, костыльном скреплении и рельсах Р75; Р65; Р50.	22
23	Детали крепления железобетонных плит.	23
24	Детали брусьев и досок.	24
25	Детали брусков.	25
26	Детали укладки контррельсов.	26
27	Конструкция ж.б. плиты настила.	27
28	План пешеходных дорожек вне переезда при деревянном настиле и насыпи высотой Н - 1.0 м.	28
29	Спецификация материалов пешеходных дорожек вне переезда при деревянном настиле и насыпи высотой Н - 1.0 м.	29
30	Спецификация материалов пешеходных дорожек вне переезда при деревянном настиле и насыпи высотой Н - 1.0 м.	30
31.	Узлы и детали устройства пешеходных дорожек вне переезда при высоте насыпи Н - 1.0 м.	31
32	Узлы и детали устройства пешеходных дорожек вне переезда при высоте насыпи Н - 1.0 м.	32
33	План пешеходных дорожек вне переезда при жел. бет. настиле и насыпи высотой Н - 1.0 м.	33
34	Спецификация материалов пешеходных дорожек вне переезда при железобетонном настиле и насыпи высотой Н - 1.0 м.	34
35	Спецификация материалов пешеходных дорожек вне переезда при железобетонном настиле и насыпи высотой Н - 1.0 м.	35

Гипропромтрансстрой г. Москва

Нач. отдела — Глазунова
Гл. спецнал. — Носкова
Гл. инж. пр-та — Зернова
Дата выпуска: — Глазунова

Исполнил — Михайлов
Проверил — Горбсев
Копировал — Дмитрук
Сверил

1175/8

1976г	Железнодорожные переезды. Путевая часть.	Содержание альбома.	Типовые проектные решения 501-0-118	Альбом VIII	Лист 2

Пешеходные дорожки устраиваются при интенсивном пешеходном движении на переездах I, II и III категории. Дорожки могут устраиваться также через стационарные пути в местах сосредоточенного движения обслуживающего персонала станций, а также у концов пассажирских платформ для перехода от одной платформы к другой.

Пешеходные дорожки должны устраиваться под углом 90° к пересекаемым железнодорожным путям.

Конструкция пешеходных дорожек разработана для случаев пересечения одного или двух путей, уложенных на железобетонных или деревянных шпалах.

В случаях пересечения более 2-х путей и никогда междупутье шире приведенного в чертежах, пешеходные дорожки устраиваются применительно к разработанной конструкции, сообразуясь с количеством пересекаемых путей и шириной междупутий.

Конструкция пешеходных дорожек разработана в двух вариантах:

1. С настилом из железобетонных плит. Ширина дорожек 1.07 и 2.16 м.

2. С деревянным настилом. Ширина дорожек 1.24 и 2.33 м.

Выбор типа настила и ширины дорожек производится при привязке к конкретным условиям в зависимости от капитальности переезда и интенсивности пешеходного движения, а также наличия строительных материалов.

Железобетонный настил дорожек собирается из сборных плит, применяемых при устройстве переходов скотопрогонных дорог марки П-2, размером 100×107×8 см, изготовляемых на заводах, в цехах или полигонах.

Железобетонные плиты должны изготовляться в точном соответствии с чертежами.

Плиты изготовляются из бетона марки „300", морозостойкостью не ниже Мрз 200.

Рабочая арматура из стали класса А-I марки В Ст 3 сп 2 по ГОСТ 5781-75 и 380-71*, распределительная - из обыкновенной арматурной проволоки класса В-I ГОСТ 6727-53*.

Арматура плит сваривается в виде пространственного каркаса точечной электросваркой.

Крепление плит или деревянного настила производится к поперечным деревянным брусьям, уложенным на деревянные шпалы, а при железобетонных шпалах - к деревянным лежням, уложенным между шпалами.

Железобетонные плиты крепятся к поперечным брусьям или лежням при помощи стрелочных шурупов, а деревянный настил - при помощи гвоздей.

Вся древесина пешеходных дорожек, кроме верхнего настила, должна быть антисептирована.

Для сохранения деревянного настила и увеличения срока службы, пешеходные дорожки рекомендуется покрывать слоем асфальта толщиной 2-3 см.

Пешеходные дорожки должны иметь покрытие аналогичное настилу на переездах - из железобетонных плит или деревянное.

Желоба в пределах пешеходных дорожек должны быть продолжением желобов на переездах, устраиваемых с помощью контррельсов.

На чертежах приведена конструкция устройства пешеходной дорожки на перегоне через два пути при высоте насыпи 1.4 м. При других высотах насыпей пешеходные дорожки на перегонах устраиваются применительно к конструкциям, данным на чертежах альбома с использованием различных типовых железобетонных лестничных маршей.

Набор марок железобетонных лестничных маршей для высот насыпей от 0.60-2.0 м дан в таблице на листе 33.

Гипропромтрансстрой г. Москва	Нач. отдела	Склезнев
	Гл. специал.	Горбов
	Гл. инж. пр-та	Дмитрук
	Дата выпуска:	
Исполнил		Дмитрук
Проверил		Чеботарева
Сверил		Жетельская
Копировал		

Расположение пешеходных дорожек на переезде

с одной стороны

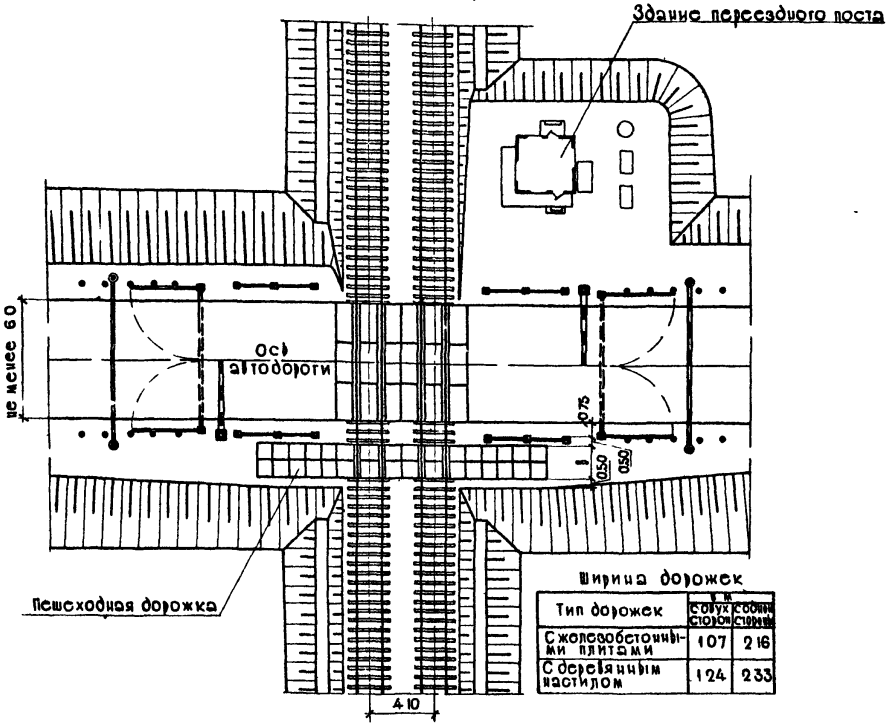

с двух сторон

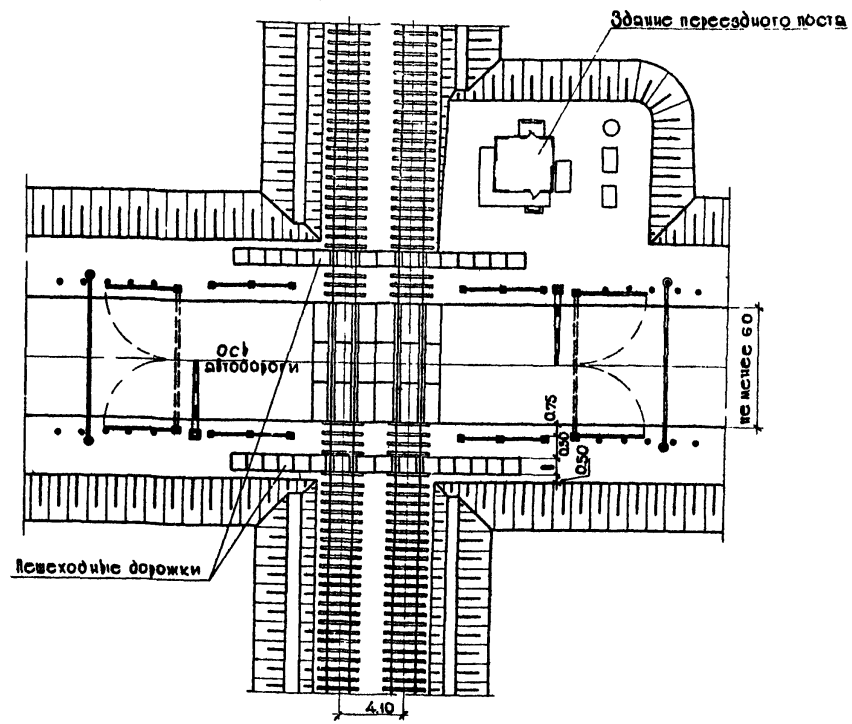

Ширина дорожек

Тип дорожек	в м с двух сторон	с одной стороны
С железобетонными плитами	1.07	2.16
С деревянным настилом	1.24	2.33

Примечания

1. На чертеже показаны пешеходные дорожки – тротуары с покрытием из железобетонных плит При деревянном покрытии план сохраняется без изменения
2. Конструкция дорожек дана для случаев перехода через один или два пути на перегоне В других случаях дорожки устраиваются применительно к приведенной конструкции в зависимости от количества путей и ширины междупутий
3. Настил дорожек запроектирован деревянным и из железобетонных плит размером 100×107см Принятая ширина дорожек, указанная в таблице на данном чертеже, определилась раскладкой шпал из расчета 1840шт на километр пути, а так же особенностями конструкции настила При иной раскладке шпал, ширина дорожек с деревянным настилом должна соответственно корректироваться; при железобетонном настиле ширина дорожек сохраняется по проекту; шпалы в пределах ширины дорожек должны быть отрихтованы до проектных размеров.
4. При устройстве дорожек все старые шпалы должны быть заменены на новые и тщательно подбиты.
5. Подходы к дорожкам и сопряжение их с обочинами выполняются по местным условиям Крайние (торцевые) брусья для крепления настила должны опираться на грунт по всей длине.
6. Лесоматериал для дорожек – из хвойных пород второго сорта по ГОСТ 8486-66 Все деревянные элементы, кроме верхнего настила, должны быть обработаны антисептиком.
7. Для удобства хождения и удлинения срока службы, деревянный настил дорожек может покрываться асфальтом слоем толщиной 3-5 см
8. Ниши в местах крепления железобетонных плит к лежням должны заполняться битумом.
9. Размеры на чертеже указаны в метрах.

Гипропромтрансстрой г Москва	Нач отдела	Михайлов	Исполнил	Громова	
	Гл специалист	Гордеев	Проверил	Зернова	
	Гл инж пр-та	Дмитрук	Копировал	Носкова	
	Дата выпуска		Сверил	Зернова	
			м-б		

1175/8

1976г	Железнодорожные переезды Путевая часть	Генеральный план пешеходных дорожек	Типовые проектные решения 501-0-118	Альбом VIII	Лист 4

№ № элементов	Наименование элементов и их размеры			Измеритель	Ширина дорожек 1.07м Через 1 путь	1.07м Через 2 пути	2.16м Через 1 путь	2.16м Через 2 пути
1	2			3	4	5	6	7
	Заливка ниш в плитах битумом			куб.м	—	—	0.009	0.012
1	Железобетонные плиты П-2 107×100см.	при всех типах рельсов	бетон М-300	шт. / куб.м	13 / 1.105	16 / 1360	26 / 2.210	32 / 2.720
			арматура кл AI / кл BI	кг	64 / 44.6	78 / 54.9	12.8 / 89.2	15.6 / 109.8
2	Лежни под крайние брусья крепления настила		130×150×1250	шт / куб.м	2 / 0.048	2 / 0.048	—	—
3			130×150×2500	"	—	—	2 / 0.096	2 / 0.096
3	Лежни между путей		130×150×2500	"	2 / 0.098	4 / 0.196	3 / 0.146	6 / 0.292
4	Крайние брусья крепления настила	Р75	130×150×6250	"	4 / 0.488	4 / 0.488	6 / 0.732	6 / 0.732
5		Р65	130×150×6250	"	4 / 0.488	4 / 0.488	6 / 0.732	6 / 0.732
6		Р50	130×150×6250	"	4 / 0.488	4 / 0.488	6 / 0.732	6 / 0.732
7	Средние брусья крепления настила	Р75	100×150×1320	"	2 / 0.040	4 / 0.080	3 / 0.0594	6 / 0.119
7		Р65	100×150×1320	"	2 / 0.040	4 / 0.080	3 / 0.0594	6 / 0.119
8		Р50	75×150×1320	"	2 / 0.030	4 / 0.060	3 / 0.044	6 / 0.088
9	Брусья крепления настила в междупутье	Р75	130×150×2420	"	—	2 / 0.095	—	3 / 0.141
9		Р65	130×150×2420	"	—	2 / 0.095	—	3 / 0.141
10		Р50	130×150×2430	"	—	2 / 0.096	—	3 / 0.142
11	Бруски настила	при всех типах рельсов	75×150×1240	"	2 / 0.028	4 / 0.056	—	—
12		при всех типах рельсов	75×150×2330	"	—	—	2 / 0.052	4 / 0.104
13		при рельсах Р75 Р65	75×200×1240	"	2 / 0.037	4 / 0.074	—	—
14			75×200×2330	"	—	—	2 / 0.070	4 / 0.140
15		Р50	75×200×1240	"	2 / 0.037	4 / 0.074	—	—
16			75×200×2330	"	—	—	2 / 0.070	4 / 0.140
17	Опорные бруски	Р75	100×130×150	"	4 / 0.008	8 / 0.016	6 / 0.012	12 / 0.024
17		Р65	100×130×150	"	4 / 0.008	8 / 0.016	6 / 0.012	12 / 0.024
18		Р50	100×100×150	"	4 / 0.006	8 / 0.012	6 / 0.009	12 / 0.018
20	Деревянный брус для крепления контррельсов	при всех типах рельсов	100×130×150	"	4 / 0.008	8 / 0.015	4 / 0.008	8 / 0.015
Итого лесоматериала при рельсах типа:			Р 75	куб.м	0.755	1.068	1.175	1.663
			Р 65	"	0.755	1.068	1.175	1.663
			Р 50	"	0.743	1.045	1.157	1.627

1	2			3	4	5	6	7
60	Контррельс Р 33	при всех типах рельсов		п.м / кг	5.2 / 174.10	10.4 / 348.19	7.4 / 247.75	14.8 / 495.50
61	Гвозди строительные ГОСТ 4028-63*	Р75	5×150	шт / кг	24 / 0.54	48 / 1.08	36 / 0.81	72 / 1.62
		Р65		"	24 / 0.54	48 / 1.08	36 / 0.81	72 / 1.62
		Р50		"	40 / 0.9	80 / 1.8	60 / 1.34	120 / 2.69
62	Шурупы путевые (стрелочные) ГОСТ 1145-70*	Р75	22×170	"	22 / 11.88	36 / 19.44	33 / 17.82	54 / 29.16
		Р65		"	22 / 11.88	36 / 19.44	33 / 17.82	54 / 29.16
		Р50		"	4 / 2.16	4 / 2.16	6 / 3.23	6 / 3.23
63	*Шайбы пружинные ГОСТ 19115-73	Р75	⌀24	"	26 / 1.76	44 / 3.0	37 / 2.51	62 / 4.21
		Р65		"	26 / 1.76	44 / 3.0	37 / 2.51	62 / 4.21
		Р50		"	8 / 0.54	12 / 0.82	10 / 0.68	14 / 0.95
64	Скобы прижимные	при всех типах рельсов		"	—	—	13 / 12.48	16 / 15.36
65	Крюки прижимные			"	26 / 21.32	32 / 26.24	26 / 21.32	32 / 26.24
66	Костыли путевые ГОСТ 5812-75		⌀-230	"	4 / 2.04	8 / 4.07	6 / 3.05	12 / 6.11
67	Шурупы путевые (стрелочные) ГОСТ 1145-70*	Р75	22×250	"	4 / 3.20	8 / 6.40	4 / 3.20	8 / 6.40
		Р65		"	4 / 3.20	8 / 6.40	4 / 3.20	8 / 6.40
		Р50		"	4 / 3.20	8 / 6.40	4 / 3.20	8 / 6.40
Итого металла при рельсах типа:			Р 75	кг	214.84	408.42	308.94	584.60
			Р 65	"	214.84	408.42	308.94	584.60
			Р 50	"	204.26	389.68	292.95	556.28

* Допускается замена на шайбу 2.24 ГОСТ 19115-73.

Примечания:

1. Конструкция приведена на листе 14.
2. Доски настила крепятся к брусьям двумя гвоздями 5×150мм в каждом пересечении.
3. Ж.б. плиты крепятся к брусьям стрелочными шурупами 22×170мм

Гипропромтрансстрой г. Москва

Нач. отдела — Гл. специал. — Гл. инж. пр-та — Дата выпуска

Исполнил — Проверил — Копировал — Сверил

Михайлов — Гордеев — Дмитрук

Зернова — Глазунова — Носкова — Зернова

NN элементов	Наименование элементов и их размеры			Измеритель	Ширина дорожек 1.07 м Через 1 путь	1.07 м Через 2 пути	2.16 м Через 1 путь	2.16 м Через 2 пути
1	2			3	4	5	6	7
	Заливка ниш в плитах битумом			куб м	—	—	0.009	0.012
1	Железобетонные плиты П-2 107×100см	При всех типах рельсов	бетон М-300	шт / куб м	13 / 1.105	16 / 1.360	26 / 2.210	32 / 2.720
			арматура кл AI / кл BI	кг	6.4 / 44.6	7.8 / 54.9	12.8 / 89.2	15.6 / 109.8
2	Лежни под крайние брусья крепления настила		130×150×1250	шт / куб.м	2 / 0.048	2 / 0.048	—	—
3			130×150×2500	"	—	—	2 / 0.096	2 / 0.096
21	Крайние брусья крепления настила	Р75	130×150×6150	"	4 / 0.48	4 / 0.48	6 / 0.72	6 / 0.72
21		Р65	130×150×6150	"	4 / 0.48	4 / 0.48	6 / 0.72	6 / 0.72
19		Р50	130×150×6150	"	4 / 0.48	4 / 0.48	6 / 0.72	6 / 0.72
23	Средние брусья крепления настила.	Р75	130×150×1320	"	2 / 0.052	4 / 0.103	3 / 0.077	6 / 0.155
23		Р65	130×150×1320	"	2 / 0.052	4 / 0.103	3 / 0.077	6 / 0.155
24		Р50	100×150×1320	"	2 / 0.040	4 / 0.080	3 / 0.0594	6 / 0.119
25	Брусья крепления настила в междупутье	Р75	130×150×2120	"	—	2 / 0.083	—	3 / 0.125
25		Р65	130×150×2120	"	—	2 / 0.083	—	3 / 0.125
26		Р50	130×150×2180	"	—	2 / 0.085	—	3 / 0.128
27	Доски настила	При рельсах Р75 Р65	75×200×1240	"	2 / 0.037	4 / 0.074	—	—
28			75×200×2330	"	—	—	2 / 0.07	4 / 0.14
33		Р50	75×200×1240	"	2 / 0.037	4 / 0.074	—	—
34		Р50	75×200×2330	"	—	—	2 / 0.07	4 / 0.14
29		При всех типах рельсов	75×150×1240	"	2 / 0.028	4 / 0.056	—	—
30			75×150×2330	"	—	—	2 / 0.052	4 / 0.104
31	Опорные бруски	Р75	100×130×430	"	4 / 0.022	8 / 0.045	8 / 0.045	16 / 0.09
31		Р65	100×130×430	"	4 / 0.022	8 / 0.045	8 / 0.045	16 / 0.09
32		Р50	100×100×430	"	4 / 0.017	8 / 0.034	8 / 0.034	16 / 0.068
20		При всех типах рельсов	100×130×150	"	4 / 0.008	8 / 0.015	4 / 0.008	8 / 0.015

1	2			3	4	5	6	7
35	Опорные бруски	Р75	100×130×430	шт / куб м	4 / 0.022	8 / 0.045	8 / 0.045	16 / 0.09
35		Р65	100×130×430	"	4 / 0.022	8 / 0.045	8 / 0.045	16 / 0.09
36		Р50	100×130×430	"	4 / 0.022	8 / 0.045	8 / 0.045	16 / 0.09
Итого лесоматериала при рельсах типа.			Р75	куб.м	0.697	0.949	1.113	1.535
			Р65	"	0.697	0.949	1.113	1.535
			Р50	"	0.680	0.917	1.084	1.480
60	Контррельсы Р33	При всех типах рельсов	—	пм / кг	5.2 / 174.10	10.4 / 348.19	7.4 / 247.75	14.8 / 495.50
61	Гвозди строительные ГОСТ 4028-63*		5×150	шт / кг	16 / 0.36	32 / 0.72	24 / 0.54	48 / 1.08
62	Шурупы путевые (стрелочные) ГОСТ 1145-70*		22×170	"	22 / 11.88	36 / 19.44	33 / 17.82	54 / 29.16
67			22×250	"	4 / 3.2	8 / 6.4	4 / 3.2	8 / 6.4
63	×Шайбы пружинные ГОСТ 19115-73		⌀24	"	26 / 1.76	44 / 3.00	37 / 2.51	62 / 4.21
64	Скобы прижимные		—	"	—	—	13 / 12.48	16 / 15.36
65	Крюки прижимные		—	"	26 / 21.32	32 / 26.24	26 / 21.32	32 / 26.24
Итого металла при рельсах типа:			Р75	кг	212.62	403.99	305.62	577.95
			Р65	"	212.62	403.99	305.62	577.95
			Р50	"	212.62	403.99	305.62	577.95

× Допускается замена на шайбу 2.24 ГОСТ 19115-73.

Примечания:

1. Конструкция приведена на листе 15.
2. Доски настила крепятся к брусьям двумя гвоздями 5×150мм в каждом пересечении.
3. Железобетонные плиты крепятся к брусьям стрелочными шурупами 20×170мм.

Гипропромтрансстрой г. Москва

Нач отдела		Михайлов	Исполнил		Зернова
Гл специал		Гордеев	Проверил		Глазунова
Гл инж пр-та		Дмитрук	Копировал		Носкова
Дата выпуска			Сверил		Зернова

1175/8

1976 г	Железнодорожные переезды. Путевая часть.	Спецификация материалов дорожек с железобетонным настилом при деревянных шпалах и скреплении марки „К".	Типовые проектные решения 501-0-118	Альбом VIII	Лист 6

NN элементов	Наименование элементов и их размеры			Измеритель	Ширина дорожек 1.07м Через 1 путь	1.07м Через 2 пути	2.16м Через 1 путь	2.16м Через 2 пути
1	2			3	4	5	6	7
	Заливка ниш в плитах битумом			куб. м.	—	—	0.009	0.012
1	Железобетонные плиты П-2 107 × 100см.	При всех типах рельсов	бетон М-300	шт. / куб. м	13 / 1.105	16 / 1.360	26 / 2.210	32 / 2.720
			арматура кл. AI / кл. BI	кг	6.4 / 44.6	7.8 / 54.9	12.8 / 89.2	15.6 / 109.8
2	Лежни под крайние брусья крепления настила		130×150×1250	шт / куб. м	2 / 0.048	2 / 0.048	—	—
3			130×150×2500	"	—	—	2 / 0.096	2 / 0.096
21	Крайние брусья крепления настила	Р 75	130×150×6150	"	4 / 0.48	4 / 0.48	6 / 0.72	6 / 0.72
21а		Р 65	130×150×6150	"	4 / 0.48	4 / 0.48	6 / 0.72	6 / 0.72
22		Р 50	130×150×6150	"	4 / 0.48	4 / 0.48	6 / 0.72	6 / 0.72
23	Средние брусья крепления настила	Р 75	130×150×1320	"	2 / 0.052	4 / 0.103	3 / 0.077	6 / 0.155
23а		Р 65	130×150×1320	"	2 / 0.052	4 / 0.103	3 / 0.077	6 / 0.155
24		Р 50	100×150×1320	"	2 / 0.040	4 / 0.080	3 / 0.0594	6 / 0.1188
25	Брусья крепления настила в междупутье	Р 75	130×150×2120	"	—	2 / 0.083	—	3 / 0.125
25а		Р 65	130×150×2120	"	—	2 / 0.083	—	3 / 0.125
26		Р 50	130×150×2180	"	—	2 / 0.085	—	3 / 0.128
27	Доски настила	При всех типах рельсов	75×200×1240	"	2 / 0.037	4 / 0.074	—	—
28			75×200×2330	"	—	—	2 / 0.07	4 / 0.14
29			75×150×1240	"	2 / 0.028	4 / 0.056	—	—
30			75×150×2330	"	—	—	2 / 0.052	4 / 0.104
35а	Опорные бруски	Р 75	100×130×430	"	4 / 0.022	8 / 0.045	8 / 0.045	16 / 0.09
35а		Р 65	100×130×430	"	4 / 0.022	8 / 0.045	8 / 0.045	16 / 0.09
36а		Р 50	100×100×430	"	4 / 0.017	8 / 0.034	8 / 0.034	16 / 0.068
31		Р 75	100×130×430	"	4 / 0.022	8 / 0.045	8 / 0.045	16 / 0.09
31		Р 65	100×130×430	"	4 / 0.022	8 / 0.045	8 / 0.045	16 / 0.09
32		Р 50	100×100×430	"	4 / 0.017	8 / 0.034	8 / 0.034	16 / 0.068
20		при всех типах рельсов	100×130×150	"	4 / 0.008	8 / 0.015	4 / 0.008	8 / 0.015
Итого лесоматериала при рельсах типа:			Р 75	куб. м	0.697	0.949	1.113	1.535
			Р 65	"	0.697	0.949	1.113	1.535
			Р 50	"	0.675	0.906	1.073	1.458

1	2			3	4	5	6	7
60	Контррельсы Р 33	При всех типах рельсов	—	п.м / кг	5.2 / 174.10	10.4 / 348.19	7.4 / 247.75	14.8 / 495.50
61	Гвозди строительные ГОСТ 4028-63*		5×150	шт / кг	16 / 0.36	32 / 0.72	24 / 0.54	48 / 1.08
62	Шурупы путевые (стрелочные) ГОСТ 1145-70*		22×170	"	22 / 11.88	36 / 19.44	33 / 17.82	54 / 29.16
67			22×250	"	4 / 3.2	8 / 6.4	4 / 3.2	8 / 6.4
63	*Шайбы пружинные ГОСТ 19115-73		ø24	"	26 / 1.76	44 / 3.00	37 / 2.51	62 / 4.21
64	Скобы прижимные		—	"	—	—	13 / 12.48	16 / 15.36
65	Крюки прижимные		—	"	13 / 21.32	32 / 26.24	13 / 21.32	32 / 26.24
Итого металла при рельсах типа:			Р 75	кг	212.62	403.99	305.62	577.95
			Р 65	"	212.62	403.99	305.62	577.95
			Р 50	"	212.62	403.99	305.62	577.95

× Допускается замена на шайбу 2.24 ГОСТ 19115-73.

Примечания:

1. Конструкция приведена на листе 16.
2. Доски настила крепятся к брусьям двумя гвоздями 5×150 мм. в каждом пересечении.
3. Железобетонные плиты крепятся к брусьям стрелочными шурупами 22×170 мм.

Гипропромтрансстрой г. Москва

Нач. отдела — Михайлов; Гл. специал. — Гордеев; Гл. инж. пр-та — Дмитрук; Дата выпуска

Исполнил — Громова; Проверил — Глазунова; Копировал — Носкова; Сверил — Зернова

1175/8

1976 г	Железнодорожные переезды. Путевая часть.	Спецификация материалов дорожек с железобетонным настилом при деревянных шпалах и костыльном скреплении.	Типовые проектные решения 501-0-118	Альбом VIII	Лист 7

№ элемента	Наименование элементов и их размеры			Измеритель	Ширина дорожек 1.24 м через 1 путь	Ширина дорожек 1.24 м через 2 пути	Ширина дорожек 2.33 м через 1 путь	Ширина дорожек 2.33 м через 2 пути
1	2			3	4	5	6	7
2	Лежни под крайние брусья крепления настила	При всех типах рельсов	130×150×1250	шт / куб.м	2 / 0.048	2 / 0.048	—	—
3			130×150×2500	"	—	—	2 / 0.096	2 / 0.096
3	Лежни между шпал		130×150×2500	"	3 / 0.146	6 / 0.292	5 / 0.244	10 / 0.490
38	Крайние брусья крепления настила	Р 75	150×150×6000	"	6 / 0.810	6 / 0.810	10 / 1.350	10 / 1.350
38		Р 65	150×150×6000	"	6 / 0.810	6 / 0.810	10 / 1.350	10 / 1.350
39		Р 50	130×150×6000	"	6 / 0.700	6 / 0.700	10 / 1.17	10 / 1.17
40	Средние брусья крепления настила	Р 75	150×150×1320	"	3 / 0.089	6 / 0.178	5 / 0.149	10 / 0.298
40		Р 65	150×150×1320	"	3 / 0.089	6 / 0.178	5 / 0.149	10 / 0.298
41		Р 50	130×150×1320	"	3 / 0.0774	6 / 0.155	5 / 0.129	10 / 0.258
42	Брусья крепления настила в междупутье	Р 75	150×150×2420	"	—	3 / 0.163	—	5 / 0.272
42		Р 65	150×150×2420	"	—	3 / 0.163	—	5 / 0.272
43		Р 50	130×150×2430	"	—	3 / 0.142	—	5 / 0.237
44	Доски настила	При всех типах рельсов	32×200×1240	"	65 / 0.515	82 / 0.650	—	—
45			32×200×2330	"	—	—	65 / 0.970	82 / 1.22
46			32×150×1240	"	2 / 0.012	4 / 0.024	—	—
47			32×150×2330	"	—	—	2 / 0.022	4 / 0.044
17	Опорные бруски	Р 75	100×130×150	"	6 / 0.012	12 / 0.024	10 / 0.019	20 / 0.038
17		Р 65	100×130×150	"	6 / 0.012	12 / 0.024	10 / 0.019	20 / 0.038
18		Р 50	100×100×150	"	6 / 0.009	12 / 0.018	10 / 0.015	20 / 0.03
20	Деревянный брус для крепления контррельса	При всех типах рельсов	100×130×150	"	4 / 0.008	8 / 0.015	4 / 0.008	8 / 0.015
Итого лесоматериала для крепления при рельсах типа:		Р 75		куб. м	1.640	2.204	2.858	3.823
		Р 65		"	1.640	2.204	2.858	3.823
		Р 50		"	1.515	2.044	2.654	3.560

1	2			3	4	5	6	7
60	Контррельсы Р 33	При всех типах рельсов	—	п.м / кг	5.6 / 187.49	11.2 / 374.98	7.8 / 261.14	15.6 / 552.28
61	Гвозди строительные ГОСТ 4028-63*		5×150	шт / кг	12 / 0.27	24 / 0.54	20 / 0.45	40 / 0.9
68			4×100	"	402 / 3.94	516 / 5.06	670 / 6.57	860 / 8.45
62	Шурупы путевые ГОСТ 1145-70*		22×170	"	18 / 9.75	30 / 16.2	30 / 16.2	50 / 27.00
67			22×250	"	4 / 3.20	8 / 6.40	4 / 3.20	8 / 6.40
63	Шайбы пружинные× ГОСТ 19115-73		ø24	"	22 / 1.49	38 / 2.58	34 / 2.31	58 / 3.95
66	Костыли путевые ГОСТ 5812-75		t=230	"	6 / 2.82	12 / 5.64	10 / 4.70	20 / 9.40
Итого металла при рельсах типа			Р 75	кг	206.96	411.40	294.57	608.38
			Р 65	"	206.96	411.40	294.57	608.38
			Р 50	"	206.96	411.40	294.57	608.38

× Допускается замена на шайбу 2.24 ГОСТ 19115-73.

Примечание:

Конструкция приведена на листе 20.

Гипропромтрансстрой г. Москва

Нач.отдела Михайлов
Гл.специал. Гордеев
Гл.инж.пр-та Дмитрук
Дата выпуска:

Исполнил Газумова
Проверил Зернова
Копировал Носкова
Сверил Зернова

1175/8

1976г. | Железнодорожные переезды. Путевая часть. | Спецификация материалов дорожек с деревянным настилом при железобетонных шпалах и скреплении марки „КБ." | Типовые проектные решения 501-0-118 | Альбом VIII | Лист 8

№ элемента	Наименование элементов и их размеры			Измеритель	Ширина дорожек 1.24м через 1 путь	Ширина дорожек 1.24м через 2 пути	Ширина дорожек 2.33м через 1 путь	Ширина дорожек 2.33м через 2 пути
1	2			3	4	5	6	7
2	Лежни под крайние брусья крепления настила	при всех типах рельсов	130×150×1250	шт / куб.м	2 / 0.048	2 / 0.048	—	—
3			130×150×2500	"	—	—	2 / 0.096	2 / 0.096
48	Крайние брусья крепления настила	Р 75	150×150×5850	"	6 / 0.792	6 / 0.792	10 / 1.320	10 / 1.320
48		Р 65	150×150×5850	"	6 / 0.792	6 / 0.792	10 / 1.320	10 / 1.320
49		Р 50	150×150×5850	"	6 / 0.792	6 / 0.792	10 / 1.320	10 / 1.320
50	Средние брусья крепления настила	Р 75	150×180×1320	"	3 / 0.107	6 / 0.214	5 / 0.178	10 / 0.356
50		Р 65	150×180×1320	"	3 / 0.107	6 / 0.214	5 / 0.178	10 / 0.356
51		Р 50	150×150×1320	"	3 / 0.089	6 / 0.178	5 / 0.149	10 / 0.298
52	Брусья крепления настила в междупутье	Р 75	150×150×2120	"	—	3 / 0.143	—	5 / 0.238
52		Р 65	150×150×2120	"	—	3 / 0.143	—	5 / 0.238
53		Р 50	150×150×2140	"	—	3 / 0.144	—	5 / 0.240
54	Подкладки	Р 75	30×150×360	"	6 / 0.013	12 / 0.026	10 / 0.022	20 / 0.044
55		Р 65	20×150×360	"	6 / 0.008	12 / 0.016	10 / 0.013	20 / 0.026
44	Доски настила	при всех типах рельсов	32×200×1240	"	65 / 0.515	82 / 0.65	—	—
45			32×200×2330	"	—	—	65 / 0.97	82 / 1.22
46			32×150×1240	"	2 / 0.012	4 / 0.024	—	—
47			32×150×2330	"	—	—	2 / 0.022	4 / 0.044
56		при Р 75 и Р 65	40×220×1240	"	2 / 0.022	4 / 0.044	—	—
57			40×220×2330	"	—	—	2 / 0.041	4 / 0.082
58		Р 50	40×220×1240	"	2 / 0.022	4 / 0.044	—	—
		Р 50	40×220×2330	"	—	—	2 / 0.041	4 / 0.082
35	Опорные бруски	Р 75	100×130×430	"	4 / 0.022	8 / 0.045	8 / 0.045	16 / 0.09
35		Р 65	100×130×430	"	4 / 0.022	8 / 0.045	8 / 0.045	16 / 0.09
36		Р 50	100×130×430	"	4 / 0.022	8 / 0.045	8 / 0.045	16 / 0.09
37		Р 75	100×130×430	"	4 / 0.022	8 / 0.045	8 / 0.045	16 / 0.09
37		Р 65	100×130×430	"	4 / 0.022	8 / 0.045	8 / 0.045	16 / 0.09
32[а]		Р 50	100×100×430	"	4 / 0.017	8 / 0.034	8 / 0.034	16 / 0.068

1	2			3	4	5	6	7
20	Деревянный брус для крепления контррельса	при всех типах рельсов	100×130×150	шт / куб.м	4 / 0.008	8 / 0.015	4 / 0.008	8 / 0.015
Итого лесоматериала при рельсах типа:			Р 75	куб.м	1.561	2.046	2.747	3.595
			Р 65	"	1.556	2.036	2.738	3.577
			Р 50	"	1.532	1.974	2.685	3.473
60	Контррельсы Р33	при всех типах рельсов	—	п.м / кг	5.6 / 187.49	11.2 / 374.98	7.8 / 261.14	15.6 / 522.28
61	Гвозди строительные ГОСТ 4028-63*		5×150	шт / кг	8 / 0.179	16 / 0.358	16 / 0.358	32 / 0.717
68		Р 75	4×100	"	450 / 4.41	612 / 6.0	790 / 7.75	1100 / 10.78
		Р 65		"	450 / 4.41	612 / 6.0	790 / 7.75	1100 / 10.78
		Р 50		"	414 / 4.05	540 / 5.28	690 / 6.76	900 / 8.82
82	Шурупы путевые ГОСТ 1145-70*	Р 75	22×170	"	6 / 3.24	6 / 3.24	10 / 5.4	10 / 5.4
		Р 65		"	6 / 3.24	6 / 3.24	10 / 5.4	10 / 5.4
		Р 50		"	18 / 9.72	30 / 16.2	30 / 16.2	50 / 27.0
67		Р 75	22×250	"	16 / 12.8	32 / 25.6	24 / 19.2	48 / 38.4
		Р 65		"	16 / 12.8	32 / 25.6	24 / 19.2	48 / 38.4
		Р 50		"	4 / 3.2	8 / 6.4	4 / 3.2	8 / 6.4
63	×Шайбы пружинные ГОСТ 19115-73	при всех типах рельсов	ф 24	"	22 / 1.49	38 / 2.58	34 / 2.31	58 / 3.95
Итого металла при рельсах типа:			Р 75	кг.	209.61	412.76	296.16	581.53
			Р 65	"	209.61	412.76	296.16	581.53
			Р 50	"	206.13	405.80	289.97	569.17

× Допускается замена на шайбу 2.24 ГОСТ 19115-73.

Примечание

Конструкция дорожек приведена на листе 21.

Гипропромтрансстрой г. Москва

Нач. отдела		
Гл. специал.	Гордеев	Дмитрук
Гл. инж. пр-та		
Дата выпуска:		

Исполнил	Глазунов	
Проверил	Зернова	Носкова
Копировал		
Сверил	Зернова	

1175/8

1976 г.	Железнодорожные переезды. Путевая часть.	Спецификация материалов дорожек с деревянным настилом при деревянных шпалах и скреплении марки „К".	Типовые проектные решения 501-0-118	Альбом VIII	Лист 9

№№ элементов	Наименование элементов и их размеры			Измеритель	Ширина дорожек 1.24 м Через 1 путь	1.24 м Через 2 пути	2.33 м Через 1 путь	2.33 м Через 2 пути
1	2			3	4	5	6	7
2	Лежни под крайние брусья крепления настила	При всех типах рельсов	130×150×1250	шт / куб.м	2 / 0.048	2 / 0.048	—	—
3			130×150×2500	"	—	—	2 / 0.096	2 / 0.096
48	Крайние брусья крепления настила	Р 75	150×150×5850	"	6 / 0.792	6 / 0.792	10 / 1.32	10 / 1.32
48		Р 65	150×150×5850	"	6 / 0.792	6 / 0.792	10 / 1.32	10 / 1.32
49		Р 50	150×150×5850	"	6 / 0.792	6 / 0.792	10 / 1.32	10 / 1.32
50	Средние брусья крепления настила	Р 75	150×180×1320	"	3 / 0.107	6 / 0.214	5 / 0.178	10 / 0.356
50а		Р 65	150×180×1320	"	3 / 0.107	6 / 0.214	5 / 0.178	10 / 0.356
51		Р 50	150×150×1320	"	3 / 0.089	6 / 0.178	5 / 0.149	10 / 0.298
52	Брусья крепления настила в междупутье.	Р 75	150×150×2120	"	—	3 / 0.143	—	5 / 0.238
52		Р 65	150×150×2120	"	—	3 / 0.143	—	5 / 0.238
53		Р 50	150×150×2140	"	—	3 / 0.145	—	5 / 0.242
54	Подкладки	Р 75	40×150×360	"	6 / 0.013	12 / 0.026	10 / 0.022	20 / 0.044
55		Р 65	32×150×360	"	6 / 0.01	12 / 0.02	10 / 0.017	20 / 0.034
44	Доски настила	При всех типах рельсов	32×200×1240	"	65 / 0.515	82 / 0.65	—	—
45			32×200×2330	"	—	—	65 / 0.97	82 / 1.22
46			32×150×1240	"	2 / 0.012	4 / 0.024	—	—
47			32×150×2330	"	—	—	2 / 0.022	4 / 0.044
56			40×220×1240	"	2 / 0.022	4 / 0.044	—	—
57			40×220×2330	"	—	—	2 / 0.041	4 / 0.082
35а	Опорные бруски	Р 75	100×130×430	"	4 / 0.022	8 / 0.045	8 / 0.045	16 / 0.09
35а		Р 65	100×130×430	"	4 / 0.022	8 / 0.045	8 / 0.045	16 / 0.09
36а		Р 50	100×100×430	"	4 / 0.017	8 / 0.034	8 / 0.034	16 / 0.068
37		Р 75	100×130×430	"	4 / 0.022	8 / 0.045	8 / 0.045	16 / 0.09
37		Р 65	100×130×430	"	4 / 0.022	8 / 0.045	8 / 0.045	16 / 0.09
32а		Р 50	100×100×430	"	4 / 0.017	8 / 0.034	8 / 0.034	16 / 0.068
20	Деревянный брус для крепления контррельсов	При всех типах рельсов	100×130×150	"	4 / 0.008	8 / 0.015	4 / 0.008	8 / 0.015
	Итого лесоматериала при рельсах типа:		Р 75	куб.м	1.561	2.046	2.747	3.595
			Р 65	"	1.558	2.04	2.742	3.585
			Р 50	"	1.520	1.964	2.674	3.453

1	2			3	4	5	6	7
60	Контррельсы Р 33	При всех типах рельсов	—	п.м / кг	5.6 / 187.49	11.2 / 374.98	7.8 / 261.14	15.6 / 522.28
61	Гвозди строительные ГОСТ 4028-63*		5×150	шт / кг	8 / 0.179	16 / 0.358	16 / 0.358	32 / 0.717
68		Р 75	4×100	"	450 / 4.41	612 / 6.0	790 / 7.75	1100 / 10.78
		Р 65		"	450 / 4.41	612 / 6.0	790 / 7.75	1100 / 10.78
		Р 50		"	414 / 4.05	540 / 5.28	690 / 6.76	900 / 8.82
62	Шурупы путевые ГОСТ 1145-70*	Р 75	22×170	"	6 / 3.24	6 / 3.24	10 / 5.4	10 / 5.4
		Р 65		"	6 / 3.24	6 / 3.24	10 / 5.4	10 / 5.4
		Р 50		"	18 / 9.72	30 / 16.2	30 / 16.2	50 / 27.0
67		Р 75	22×250	"	16 / 12.8	32 / 25.6	24 / 19.2	48 / 38.4
		Р 65		"	16 / 12.8	32 / 25.6	24 / 19.2	48 / 38.4
		Р 50		"	4 / 3.2	8 / 6.4	4 / 3.2	8 / 6.4
63	×Шайбы пружинные ГОСТ 19115-73	При всех типах рельсов	⌀ 24	"	22 / 1.49	38 / 2.58	34 / 2.31	58 / 3.95
	Итого металла при рельсах типа:		Р 75	кг	209.61	412.76	296.16	581.53
			Р 65	"	209.61	412.76	296.16	581.53
			Р 50	"	206.13	405.80	289.97	569.17

× Допускается замена на шайбу 2.24 ГОСТ 19115-73.

Примечание:

Конструкция дорожек приведена на листе 22.

Гипропромтранстрой г. Москва

Нач. отдела | Гл. специал | Гл. инж. пр-та | Дата выпуска | Исполнил | Проверил | Копировал | Сверил | Зернова | Грязунова | Носкова | Зернова

1175/8

1976 г	Железнодорожные переезды. Путевая часть.	Спецификация материалов дорожек с деревянным настилом при деревянных шпалах и костыльном скреплении.	Типовые проектные решения 501-0-118	Альбом VIII	Лист 10

Разрез по 1-1

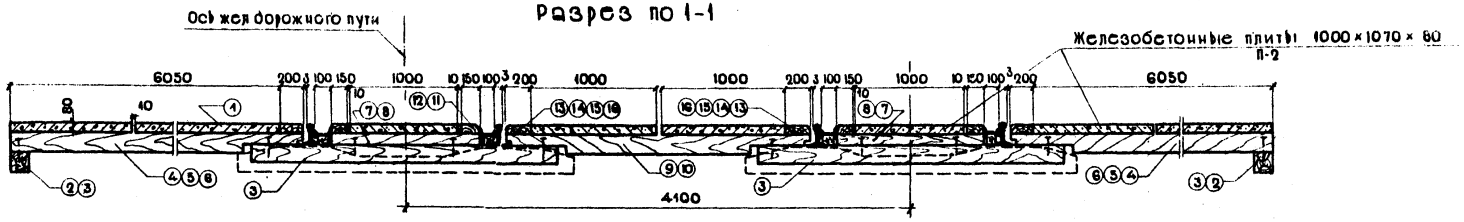

Вид сверху

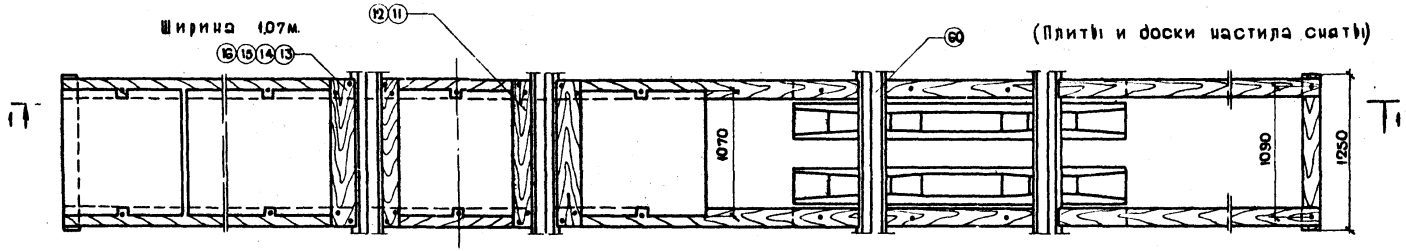

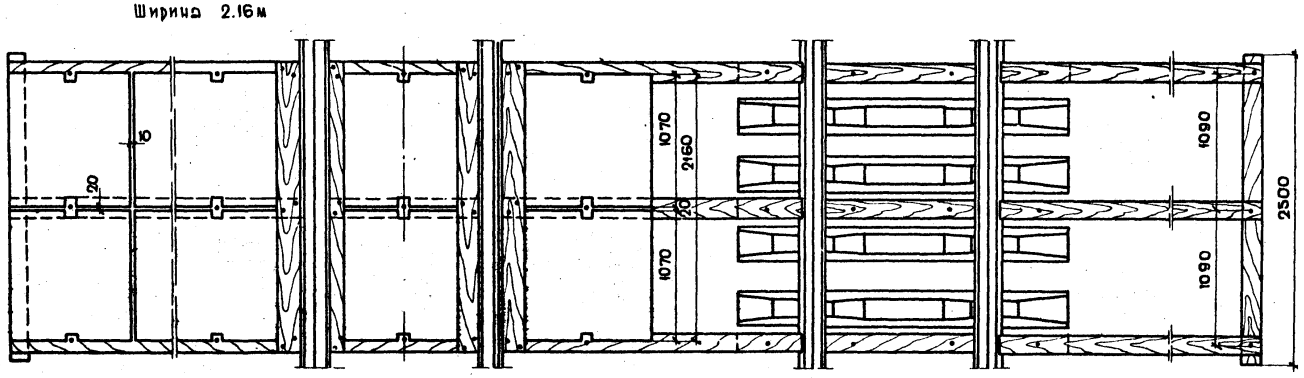

Примечания:

1. Крепление железобетонных плит к брусьям производится путевыми шурупами (стрелочными) 22×170 мм.
2. Ниши в местах крепления плит к брусьям заполняются битумом.
3. Размеры даны в миллиметрах.

1976г	Железнодорожные переезды. Путевая часть.	План дорожек при железобетонном настиле и железобетонных шпалах.	Типовые проектные решения 501-0-118	Альбом VIII	Лист 11

1175/8

Гипропромтрансстрой г. Москва

Нач. отдела		Михайлов	Исполнил		Громова
Гл. специалист		Гордеев	Проверил		Кочкин
Гл. инж. пр-та		Дмитрук	Копировал		Носкова
Дата выпуска:			Сверил		Зернова
			м-б 1:25		

Разрез 1-1

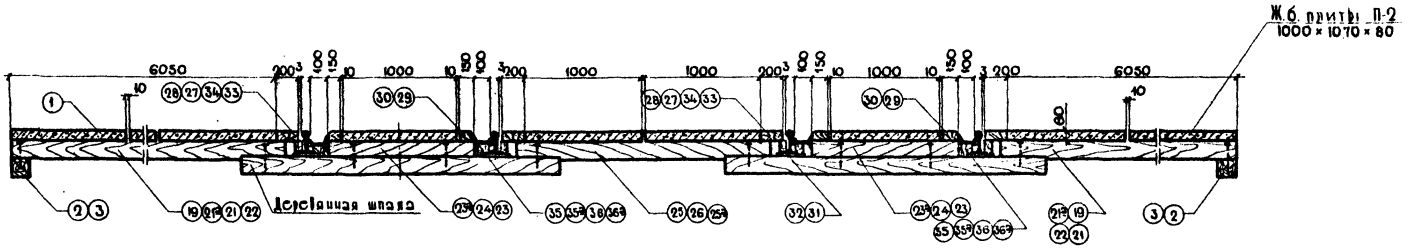

Вид сверху

Ширина 1.07 м

(Плиты и доски настила сняты)

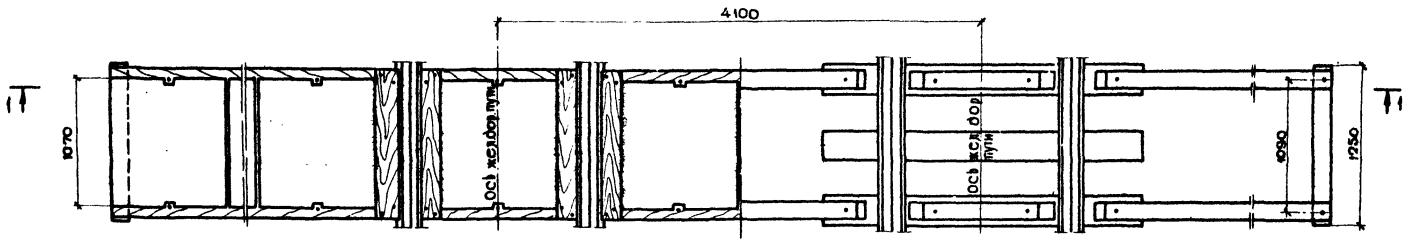

Ширина 2.16 м.

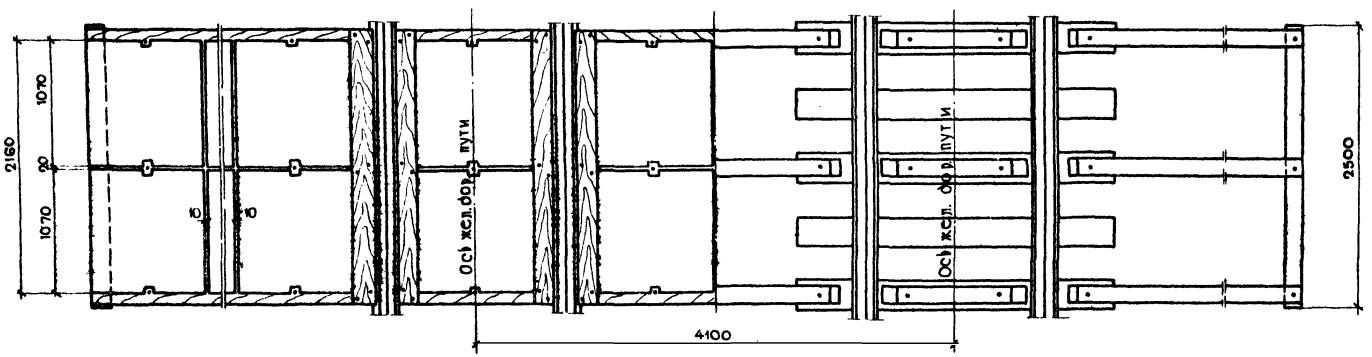

Примечания:

1. Крепление железобетонных плит к брусьям производится путевыми шурупами (стрелочными) 22×170 мм.
2. Ниши в местах крепления плит к брусьям заполняются битумом.

Гипропромтрансстрой г. Москва.	Нач.отдела	Михайлов
	Гл.специал.	Горбеев
	Гл.инж.пр-та	Дмитрук
	Дата выпуска:	
Исполнил		Громова
Проверил		Кочкин
Копировал		Носкова
Сверил		Зернова
М-б 1:30		

1175/8

1976г.	Железнодорожные переезды. Путевая часть.	План дорожек при железобетонном настиле и деревянных шпалах.	Типовые проектные решения. 501-0-118	Альбом VIII	Лист 12

При деревянных шпалах и костыльном креплении

Шириной 1,07 м

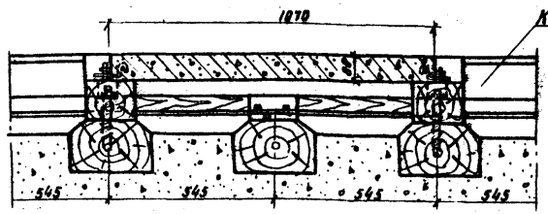

Шириной 2,16 м

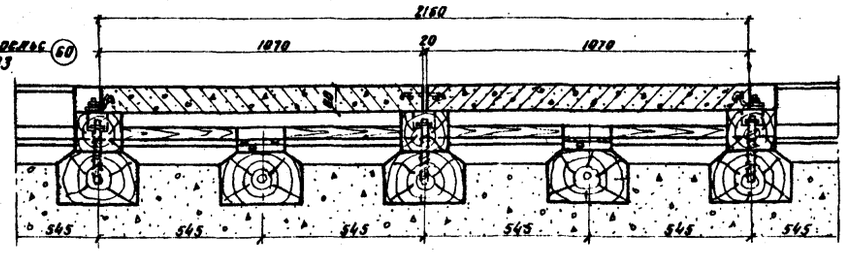

При деревянных шпалах и скреплении марки „К"

Шириной 1,07 м

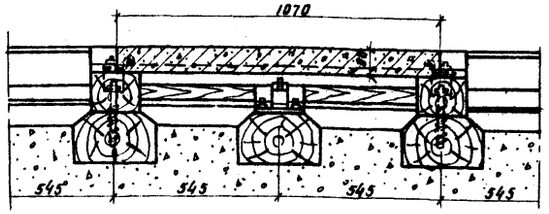

Шириной 2,16 м

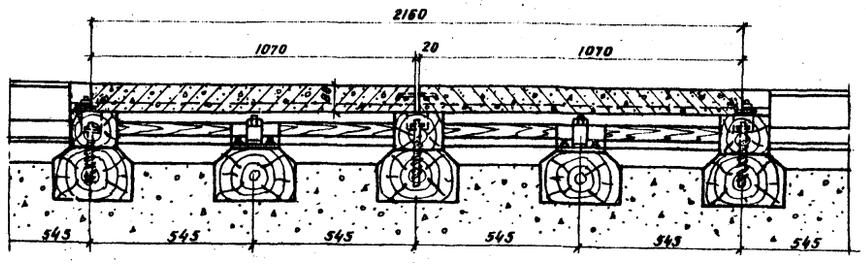

При жел. бет шпалах и скреплений марки „КБ"

Шириной 1.07 м

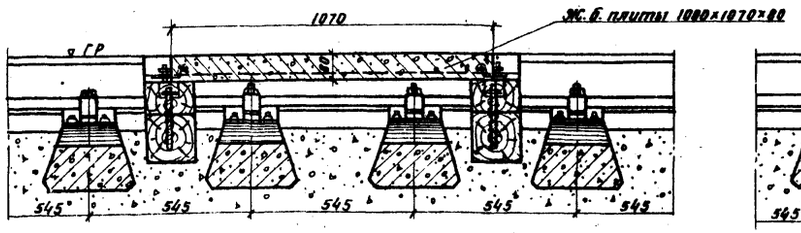

Шириной 2,16 м

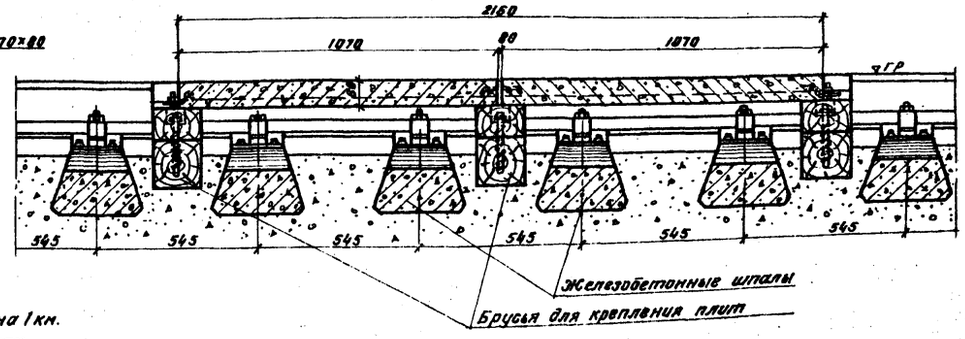

Примечания:

1 Ширина дорожек принята из условия раскладки 1840 шт. шпал на 1 км.
2 Перед укладкой плит на деревянных шпалах, последние в пределах дорожки должны быть заменены на новые и тщательно подбиты.
3 Размеры указаны в миллиметрах.

Гипропромтрансстрой г. Москва	Нач. отдела	Михайлов	Исполнил	Громова	
	Гл. специал.	Гордеев	Проверил	Кочкин	
	Гл. инж. пр-та	Дмитрук	Сверил	Глазунова	
	Дата выпуска		Копировал	Глинская	
			М-б 1:10		

1175/8

1976 г.	Железнодорожные переезды Путевая часть.	Поперечные разрезы по оси ж.д. пути ж.б. дорожек шириной 1.07 и 2.16 м.	Типовые проектные решения 501-0-118	Альбом VIII	Лист 13

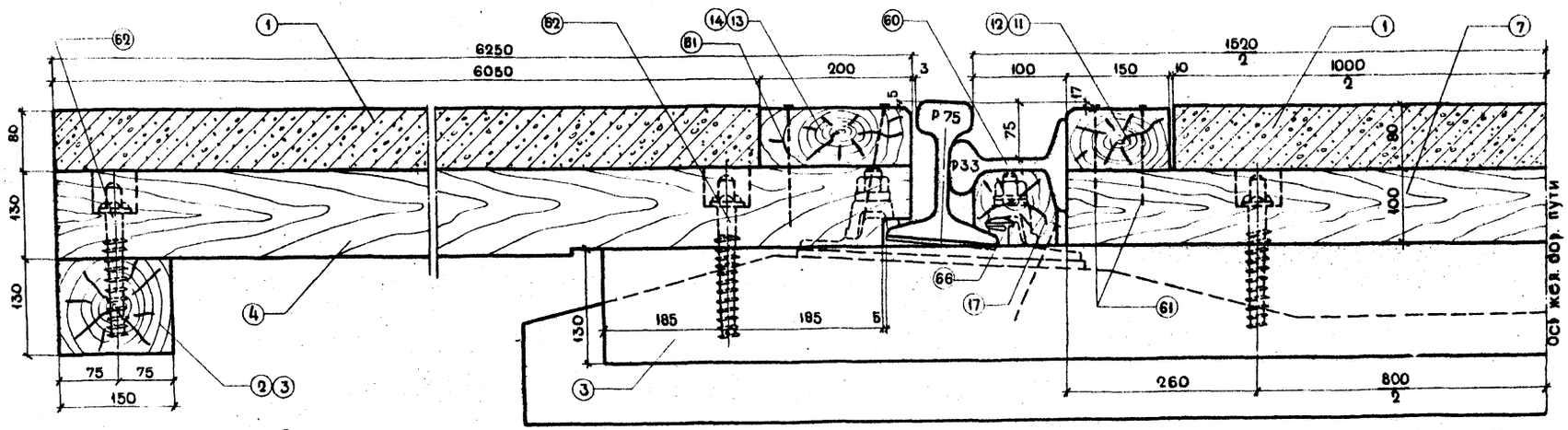

См. примечание п.4

Примечания:

1. Доски и брусья настила крепятся двумя гвоздями в каждом пересечении.
2. Брусья №3, уложенные между шпалами, крепятся к подошве рельсов (с внутренней стороны) двумя костылями.
3. Железобетонные плиты П-2 крепятся к брусьям стрелочными шурупами 22×170 мм.
4. Отверстия диаметром 30мм. сверлить по месту над клеммными болтами при необходимости.

Гипропромтрансстрой г. Москва	Нач. отдела	Михайлов	
	Гл. специалист	Гордеев	
	Гл. инж. пр-та	Дмитрук	
	Дата выпуска		
	Исполнил	Громова	
	Проверил	Кочкин	
	Копировал	Носкова	
	Сверил	Зернова	
	М-б	1:4	

1976г.	Железнодорожные переезды. Путевая часть.	Крепление железобетонного настила при железобетонных шпалах, скреплении марки „КБ" и рельсах Р 75; Р 65; Р 50.	Типовые проектные решения 901-0-118	Альбом VIII	Лист 14

1175/8

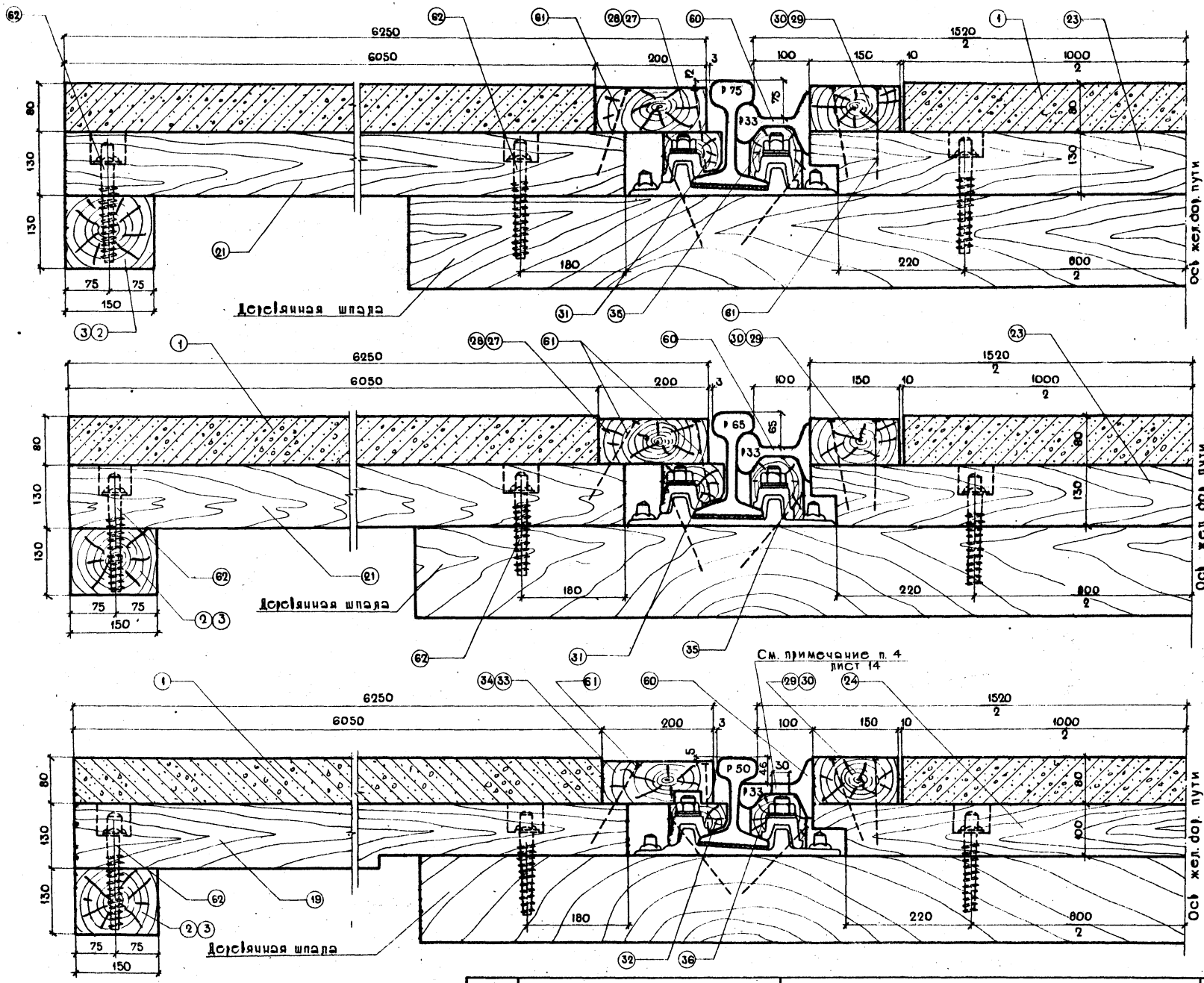

Гипропромтрансстрой г. Москва	Исполнил	Громова	1976г	Железнодорожные переезды Путевая часть	Крепление железобетонного настила при деревянных шпалах, скреплении марки „К" и рельсах Р75; Р65; Р50.	Типовые проектные решения 501-0-118	Альбом VIII	Лист 15
	Проверил	Газзунова						
	Копировал	Носкова						
	Серия	Громова						
	М-б 1:4							
	Нач. отдела	Михайлов						
	Гл. специал.	Горбов						
	Гл. инж. пр-та	Дмитрук						
	Дата выпуска:							

11.75/8

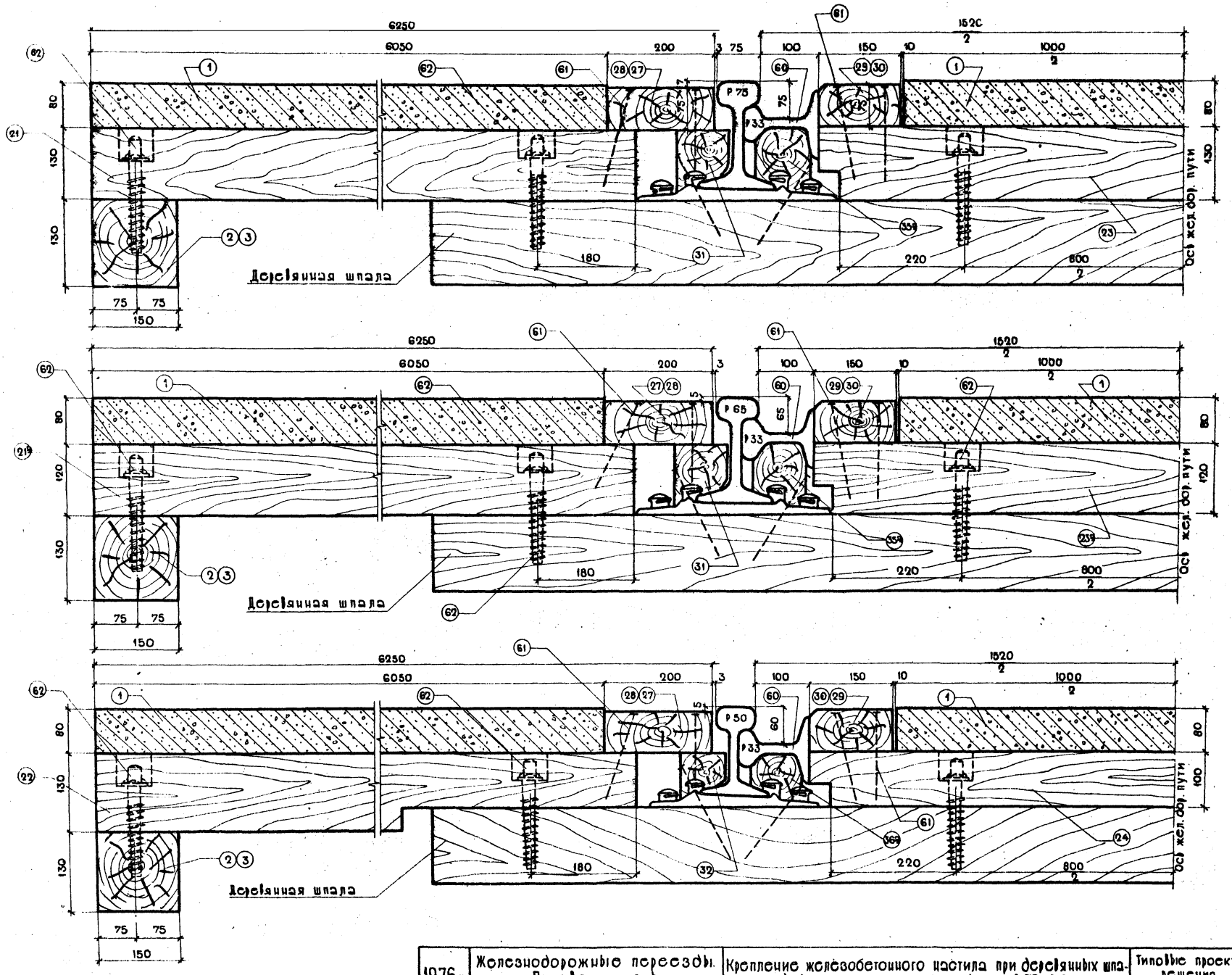

Типопромтрансстрой г. Москва	Нач. отдела	Михайлов	
	Гл. специал.	Горбеев	
	Гл. инж. пр-та	Дмитрук	
	Дата выпуска:		
Исполнил		Громова	
Проверил		Глазунова	
Копировал		Носкова	
Сверил		Зернова	
М-б 1:4			

1976 г.	Железнодорожные переезды. Путевая часть.	Крепление железобетонного настила при деревянных шпалах, костыльном скреплении и рельсах Р75; Р65; Р50.	Типовые проектные решения. 501-0-118	Альбом VIII	Лист 16	1175/8

Разрез 1-1

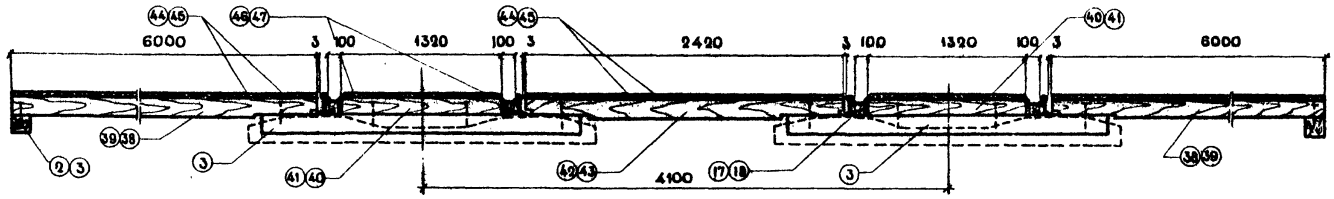

Вид сверху

Ширина 1.24 м

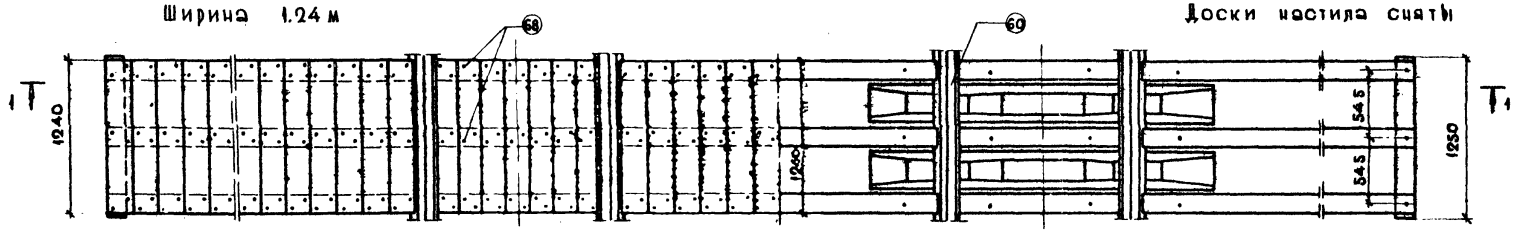

Доски настила сняты

Ширина 2.33 м

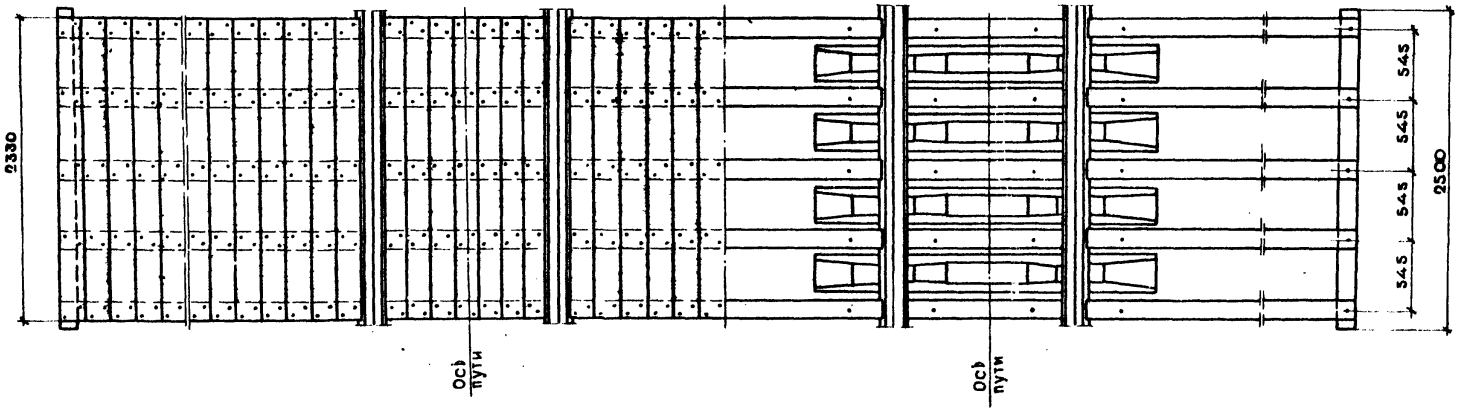

Примечание:

Крепление деревянного настила к брусьям производится двумя гвоздями в каждом пересечении.

Гипропромтрансстрой г. Москва	Нач. отдела		Михайлов	Испполнил	Громова		
	Гл. специал.		Горбов	Проверил	Кочкин		
	Гл. инж. пр-та		Дмитрук	Копировал	Носкова		
	Дата выпуска			Сверил	Зернова	М-б 1:25	
1976 г.	Железнодорожные переезды. Путевая часть.		План дорожек при деревянном настиле и железобетонных шпалах.		Типовые проектные решения 501-0-118	Альбом VIII	Лист 17

1175/8

Разрез 1-1

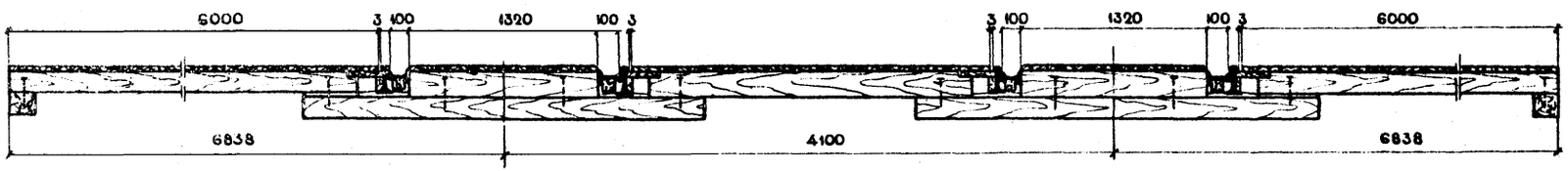

Вид сверху

Ширина 1.24 м

(доски настила сняты)

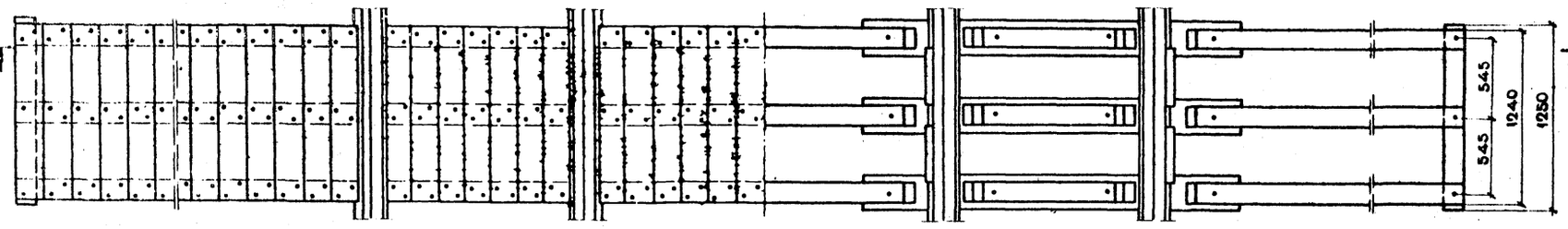

Ширина 2.33 м

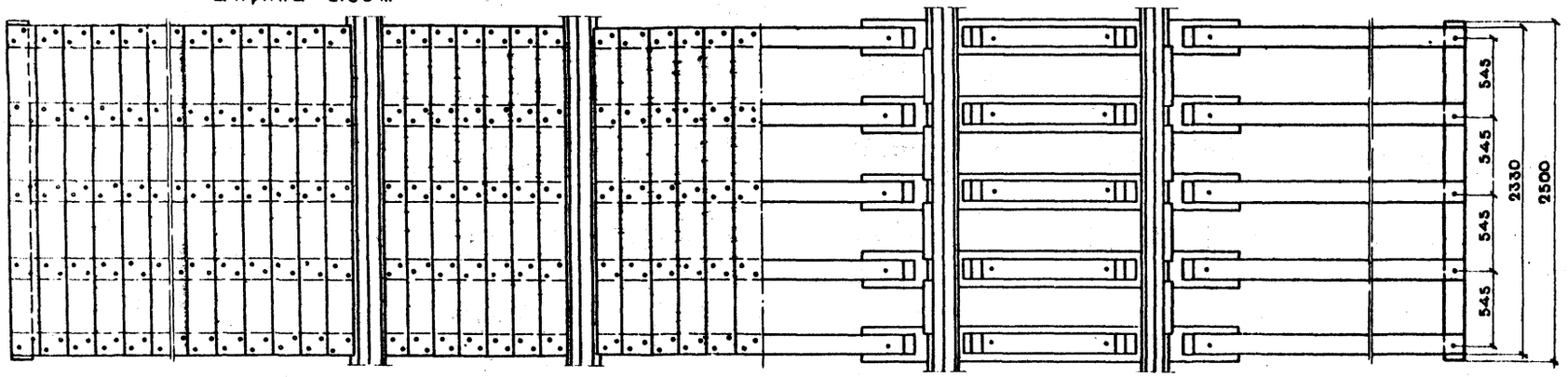

Примечание:

Крепление деревянного настила к брусьям производится двумя гвоздями в каждом пересечении.

Гипропромтрансстрой г. Москва	Нач. отдела		Михайлов	Исполнил	Громова
	Гл. специал.		Гордеев	Проверил	Кочкин
	Гл. инж. пр-та		Дмитрук	Копировал	Носкова
	Дата выпуска			Сверил	Зернова

М-б 1:25

1976 г.	Железнодорожные переезды. Путевая часть.	План дорожек при деревянном настиле и деревянных шпалах.	Типовые проектные решения 501-0-118	Альбом VIII	Лист 18

1175/8

При деревянных шпалах и скреплении марки „К"

шириной 1.24 м

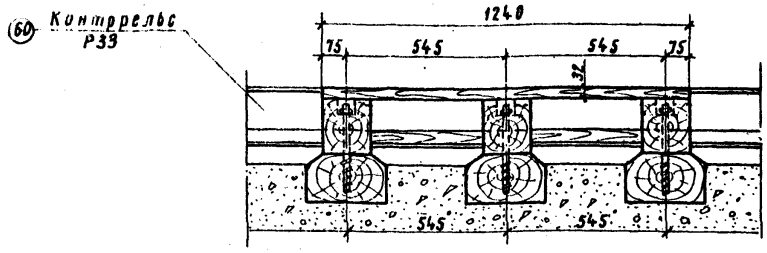

шириной 2.33 м

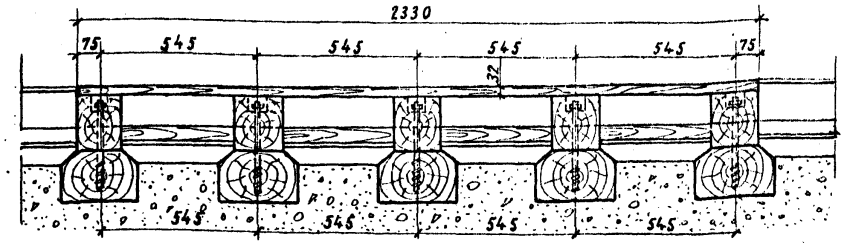

При деревянных шпалах и костыльном скреплении

шириной 1.24 м

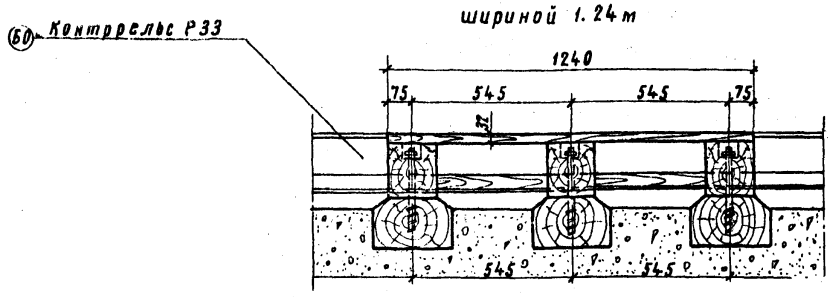

шириной 2.33 м

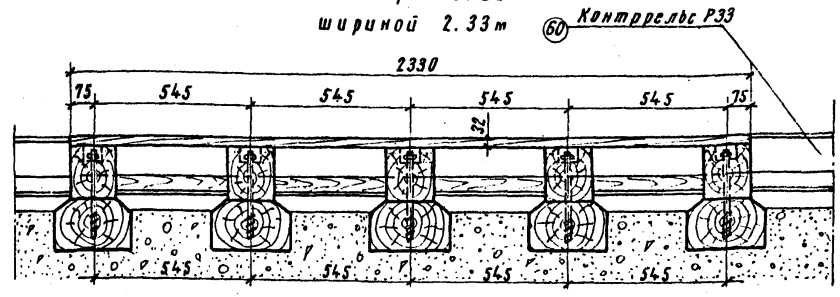

При жел.-бет. шпалах и скреплении марки „КБ"

шириной 1.24 м

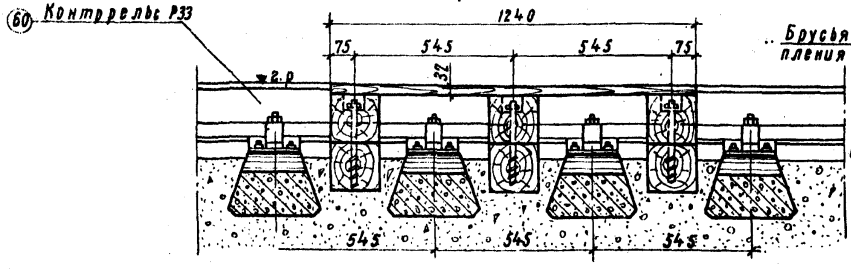

шириной 2,33 м.

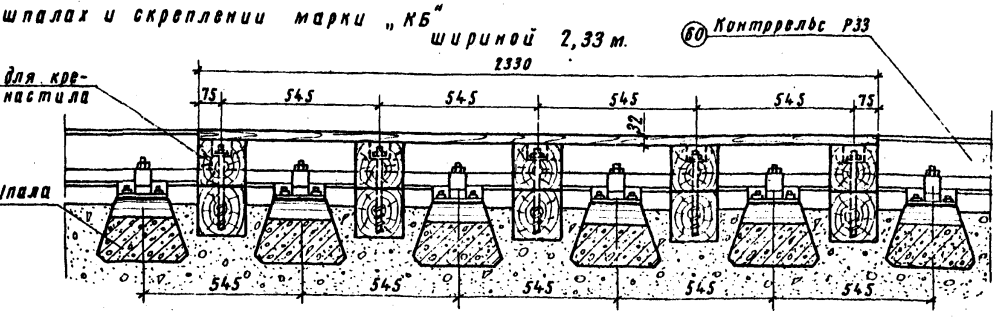

Примечания:

1. Ширина дорожек принята из условия раскладки 1840 шт. шпал на 1 км. При иной раскладке шпал, ширина дорожек корректируется в соответствии с фактическим расстоянием между шпалами.
2. Перед укладкой настила на деревянных шпалах, последние в пределах дорожки должны быть заменены на новые и тщательно подбиты.

Гипропромтранспутей г. Москва	Исполнил	Гл. инж. проекта	Соколовс	1976г	Железнодорожные переезды. Путевая часть.	Поперечные разрезы по оси ж. д. пути деревянных дорожек шириной 1.24 и 2.33 м.	Типовые проектные решения 501-0-118	Альбом VIII	Лист 19
	Проверил	Гл. специал.	Осипова						
	Проверил	Гл. инж. пр-та	Ковалева						
	Нач. отдела		Качкин						
	Гл. инж.		Зернов						
	Дата выпуска:								

1175/8

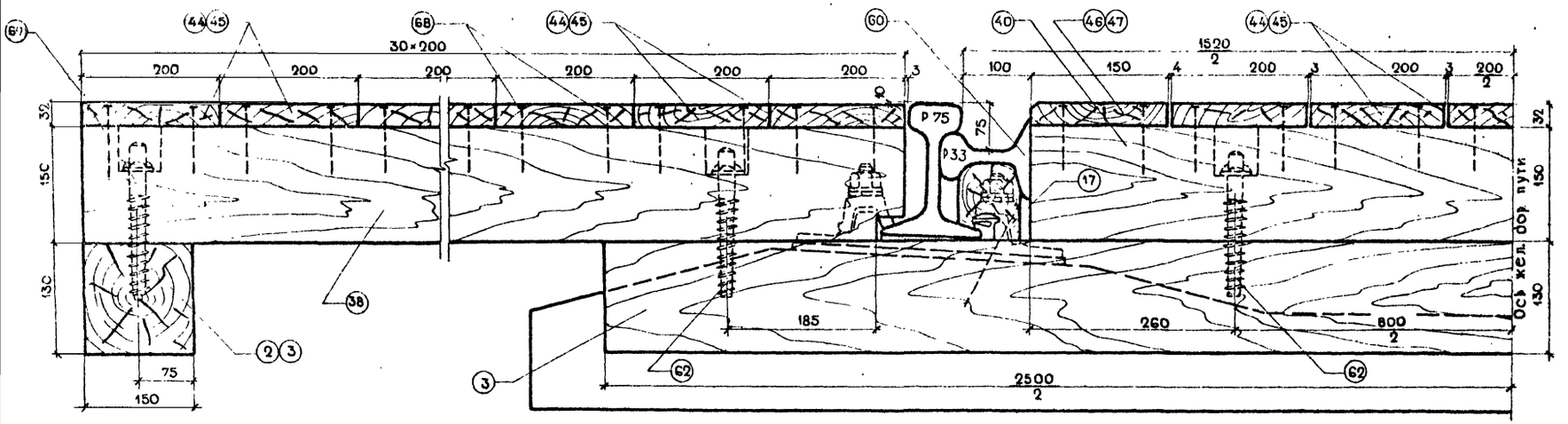

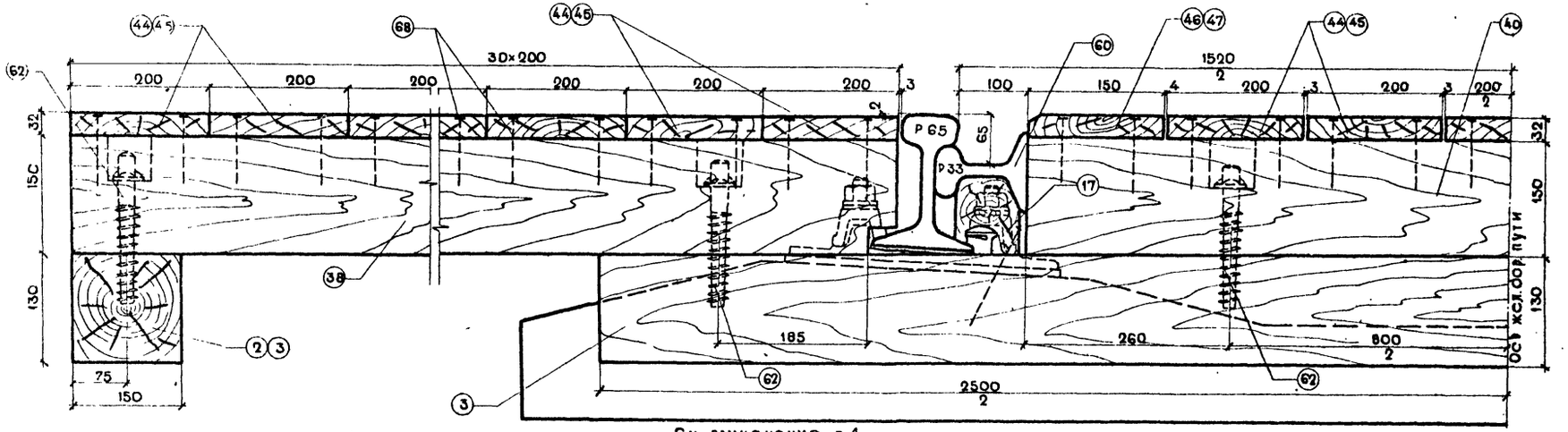

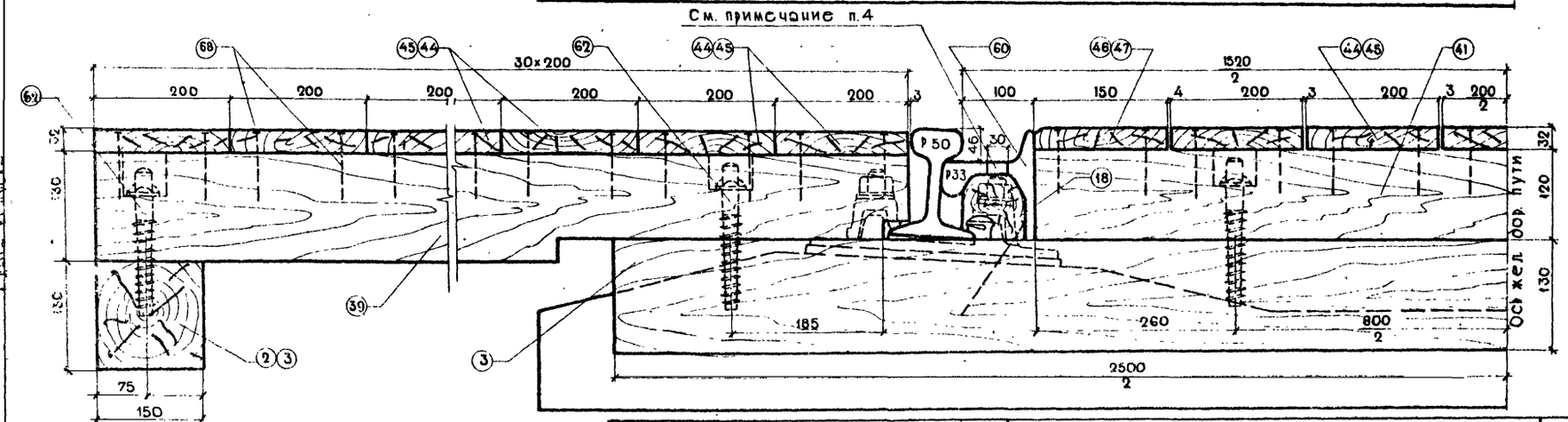

Примечания:

1. Доски настила крепятся к брусьям двумя гвоздями 4×100 в каждом пересечении.
2. Крепление настила производится к брусьям №3, уложенным между шпалами. Эти брусья в свою очередь крепятся к подошве рельсов (с внутренней стороны) двумя костылями
3. Размеры указаны в миллиметрах.
4. Отверстия диаметром 30мм сверлить по месту над клеммными болтами при необходимости.

Гипропромтрансстрой г. Москва	Нач. отдела	Михайлов	Исполнил	Громова	
	Гл. специал	Гордеев	Проверил	Кочкин	
	Гл. инж. пр-та	Дмитрук	Копировал	Носкова	
	Дата		Сверил	Зернова	

М-б 1:4

1175/8

1976 г.	Железнодорожные переезды. Путевая часть.	Крепление деревянного настила при железобетонных шпалах, скреплении марки „КБ" и рельсах Р75, Р65, Р50.	Типовые проектные решения 501-0-118	Альбом VIII	Лист 20

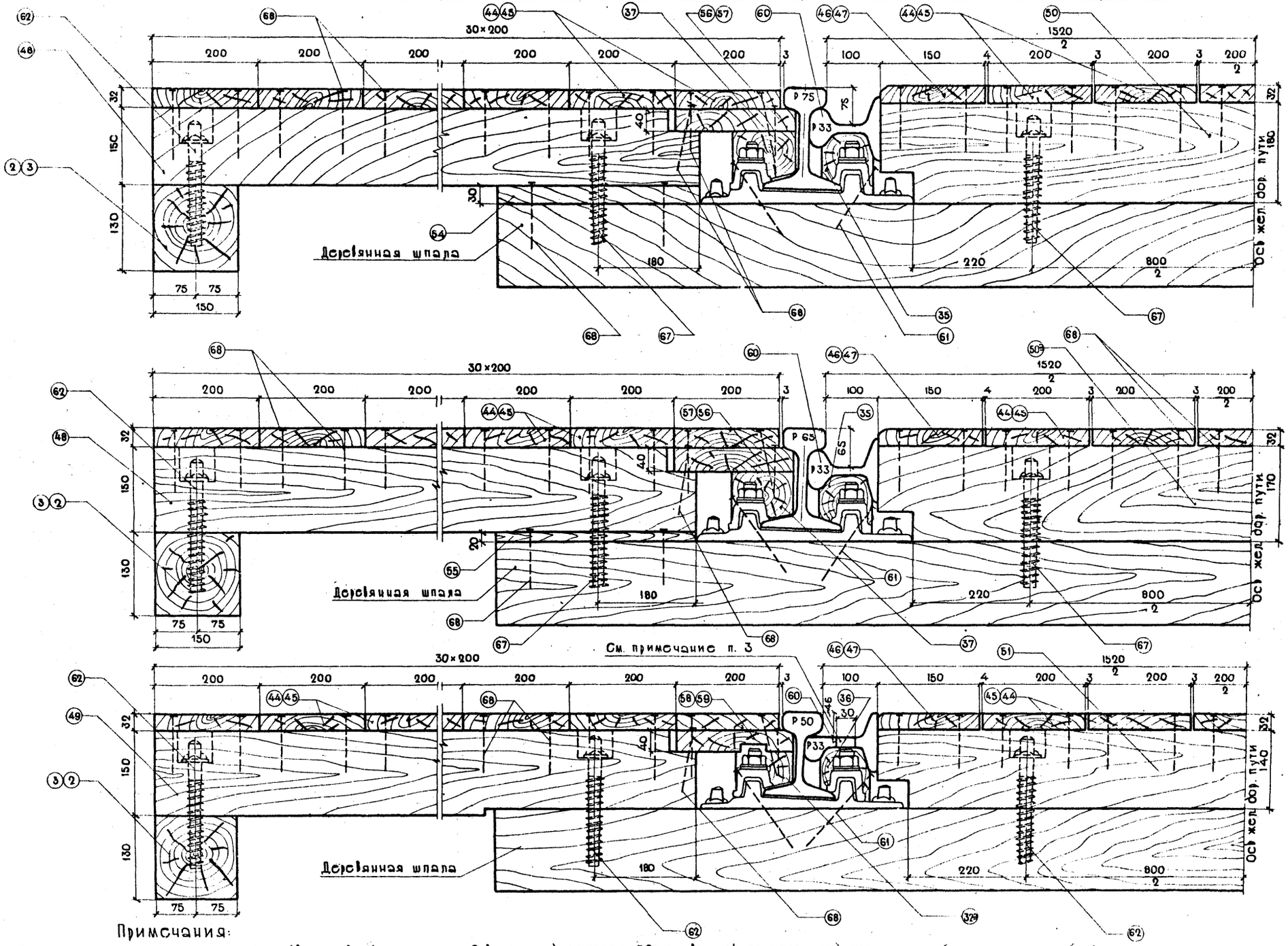

Примечания:

1. Доски настила крепятся к брусьям двумя гвоздями 4×100 в каждом пересечении.
2. Крепление брусьев к шпалам производится путевыми шурупами 22×250 (удлиненные шурупа см. лист 23)
3. Отверстия диаметром 30 мм сверлить по месту над клеммными болтами при необходимости.

Гипропромтрансстрой г. Москва	Нач. отдела		Михайлов		
	Гл. специал.		Гордеев		
	Гл. инж. пр-ТЗ		Дмитрук		
	Дата выпуска				
	Исполнил		Демина		
	Проверил		Кочкин		
	Копировал		Носкова		
	Серия		Зернова		
	М-б 1:4				

1976 г.	Железнодорожные переезды. Путевая часть.	Крепление деревянного настила при деревянных шпалах скреплении марки „К" и рельсах Р75; Р65; Р50.	Типовые проектные решения 501-0-116	Альбом VIII	Лист 21

1175/8

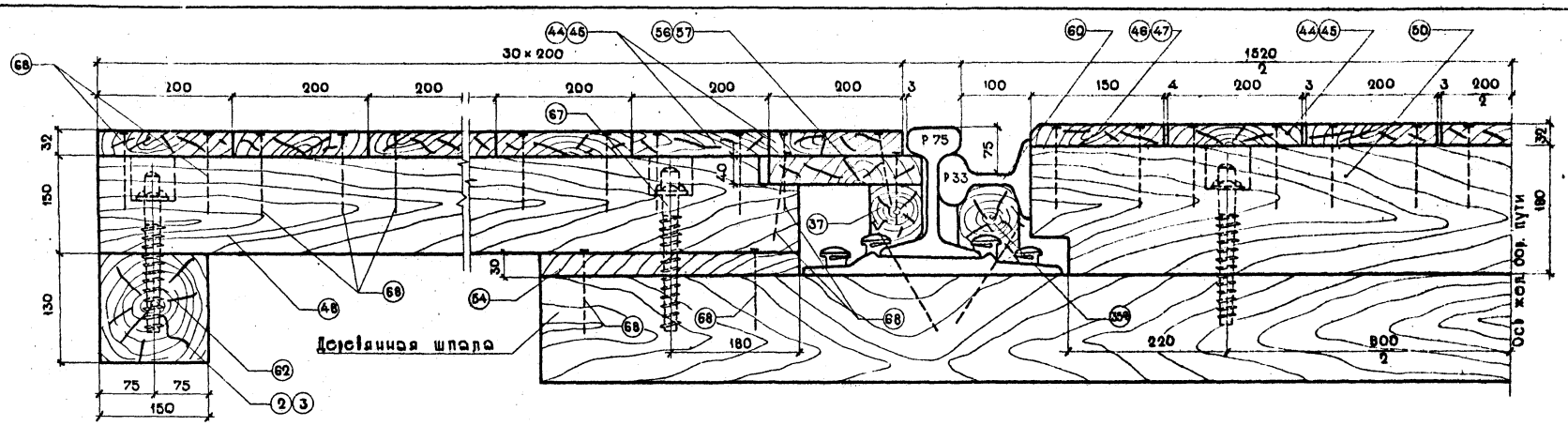

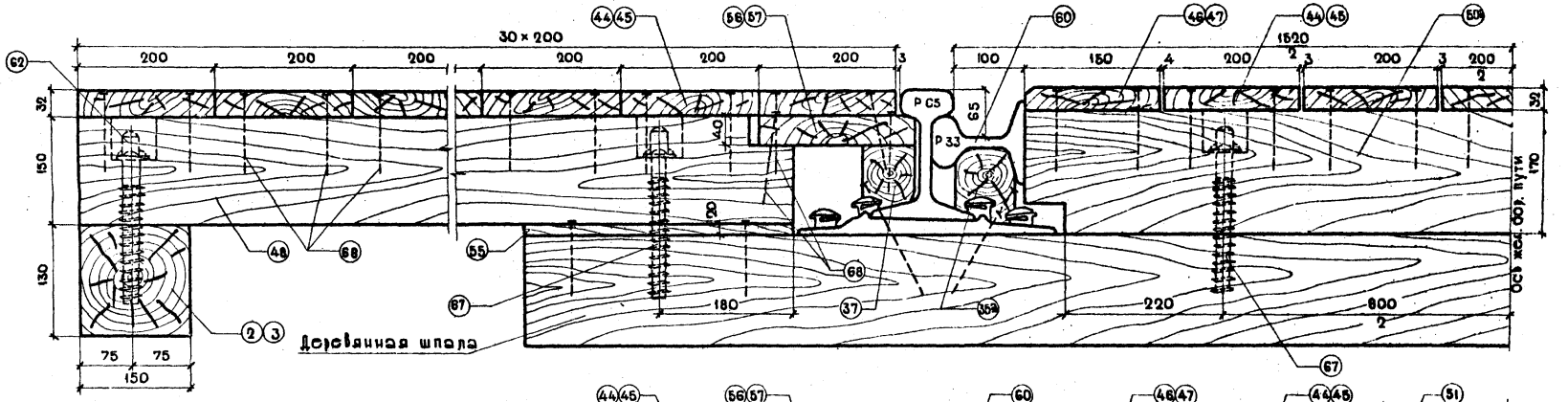

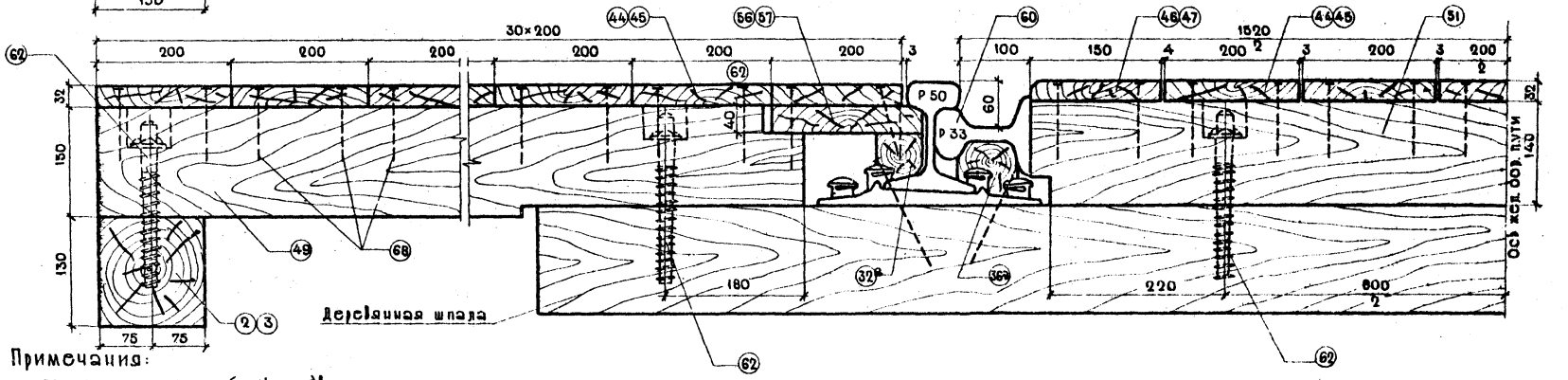

Примечания:

1. Доски настила крепятся к брусьям двумя гвоздями 4×100 в каждом пересечении.
2. Крепление брусьев к шпалам производится путевыми шурупами 22×250 (удлинение шурупа см. лист 23)

Типопромтрансстрой г. Москва	1976г.	Железнодорожные переезды. Путевая часть	Крепление деревянного настила при деревянных шпалах, костыльном скреплении и рельсах Р 75, Р 65 и Р 50	Типовые проектные решения 501-0-118	Альбом VIII / Лист 22

1175/8

Нач. отдела	Михайлов	
Гл. специал.	Горбеев	
Гл. инж. пр-та	Дмитрук	
Дата выпуска		
Исполнил	Демина	
Проверил	Кочкин	
Копировал	Шокола	
Сверил	Зернова	
М-б 1:4		

Крепление плит

к среднему брусу

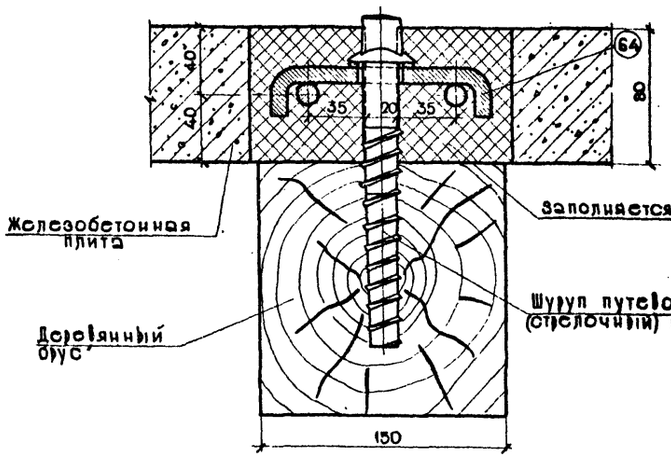

к крайнему брусу

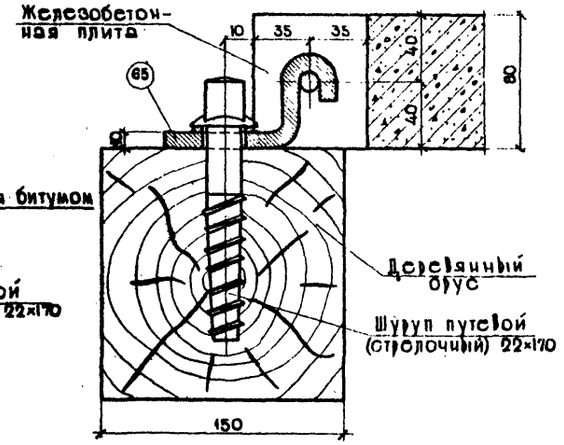

Вид сверху

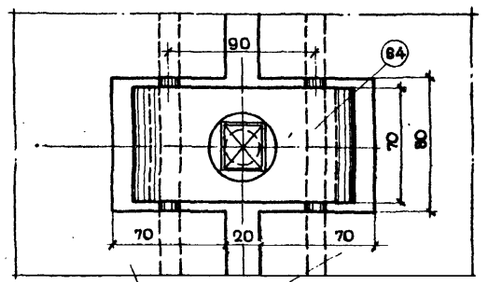

Вид сверху

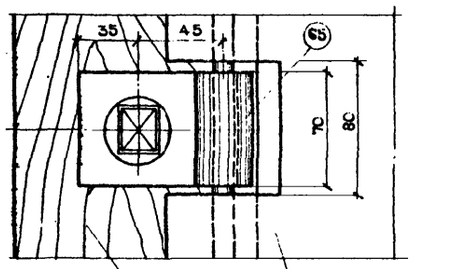

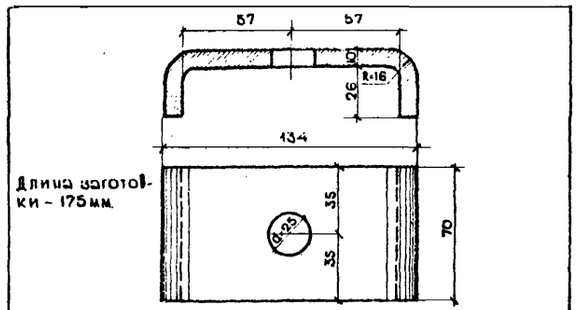

N эл-та	Наименование элемента	Материал	Вес 1 шт. кг.	м-б	N сб. чер.
64	Скоба прижимная	В Ст.3 ГОСТ 380-71*	0.98	1:2	

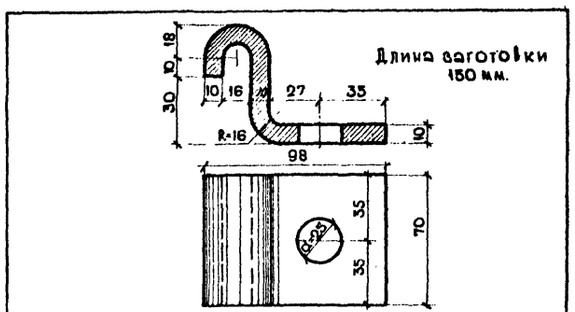

N эл-та	Наименование элемента	Материал	Вес 1 шт. кг.	м-б	N сб. чер.
65	Крюк прижимной	В Ст.3 ГОСТ 380-71*	0.82	1:2	

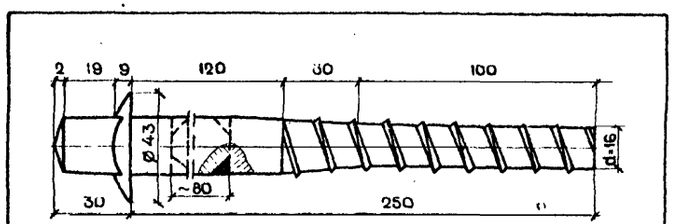

Удлинение шурупа 22×170 производится путем разрезки по шейке и остатки стержня длиной 80 мм с приваркой. После приварки швы зачистить.

N эл-та	Наименование элемента	Материал	Вес 1 шт. кг	м-б	N сб. чер.
67	Шуруп ℓ - 250 мм	Ст 3 ГОСТ 380-71*	0.80	1:1.5	

Гипропромтрансстрой г. Москва

Нач. отдела		
Гл. специалист	Михайлов	Громова
Гл. инж. пр-та	Гордеев	Зернова
Дата выпуска	Дмитрук	Москова
Исполнил	Сверил	Зернова
Проверил		
Копировал		

1175/8

1976г	Железнодорожные переезды. Путевая часть	Детали крепления железобетонных плит	Типовые проектные решения 501-0-11с.	Альбом VIII	Лист 23

Крайние брусья

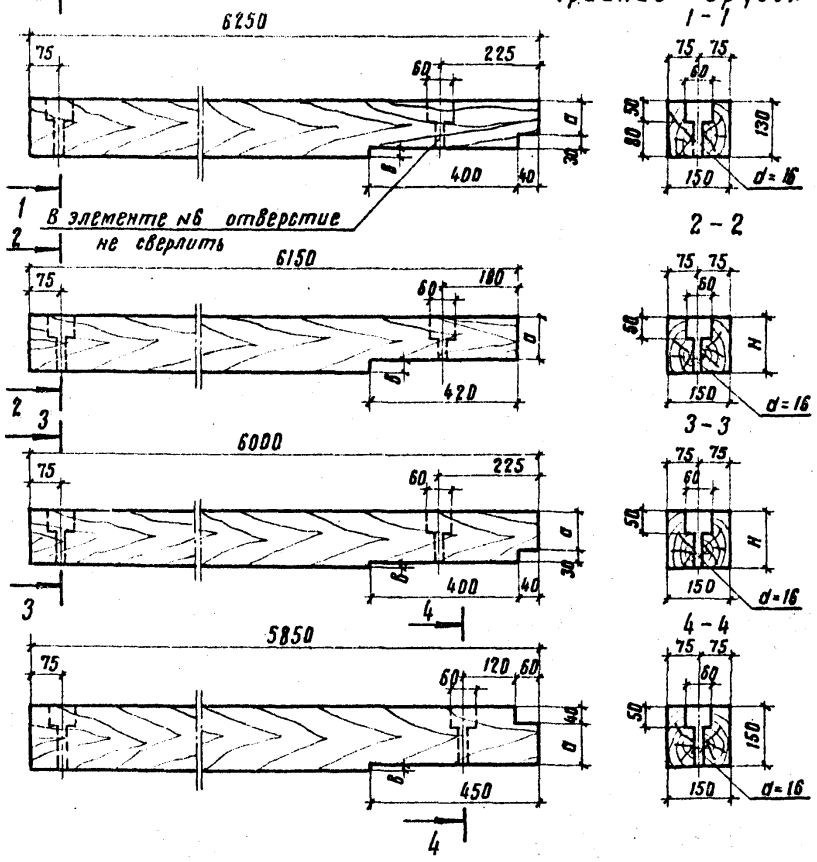

N элемент	Размеры в мм а	в	Объем куб. м
4	82	18	0.122
5	70	30	0.122
6	42	58	0.122

N элемен.	Размеры в мм н	а	в	Объем куб. м
19	130	97	33	0.120
21	130	130	0	0.120
21а	120	120	0	0.120
22	130	92	38	0.120

N элемента	Размеры в мм н	а	в	Объем куб. м
38	150	120	0	0.135
39	130	90	10	0.118

N элемента	Размеры в мм а	в	Объем куб. м
48	110	0	0.131
49	105	5	0.131

Брусья междупутья

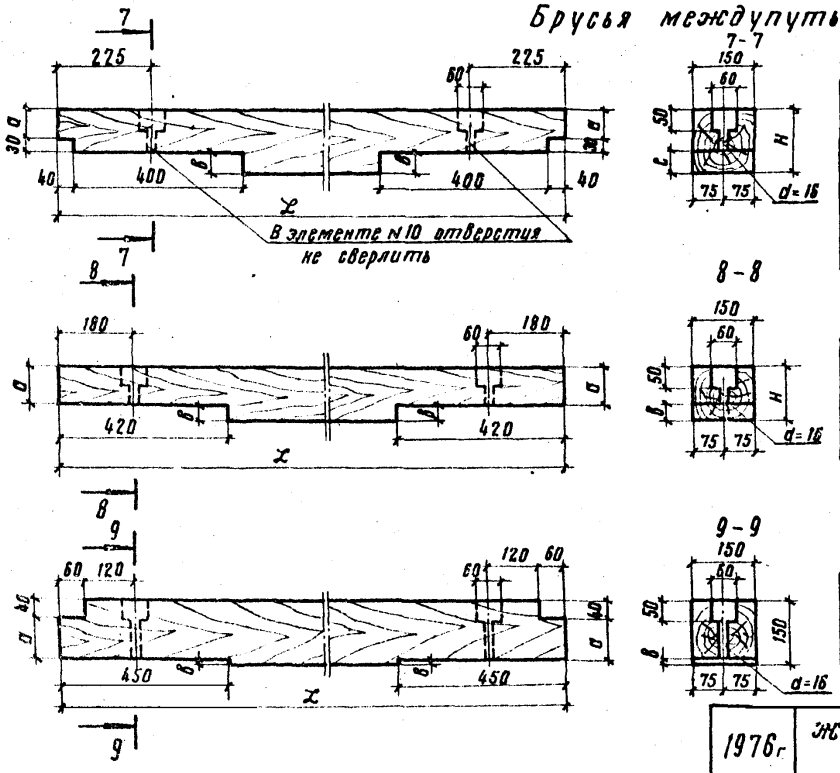

N элем	Размеры в мм х	н	а	в	Об'ем куб. м
9	2420	130	82	18	0.047
9а	2420	130	70	30	0.047
10	2430	130	42	58	0.047
42	2420	150	120	0	0.055
43	2430	130	90	10	0.047

N элем	Размеры в мм х	н	а	в	Объем куб. м
25	2120	130	130	0	0.0415
25а	2120	120	120	0	0.0415
26	2180	130	92	38	0.0425

N элем.	Размеры в мм х	а	в	Объем куб. м
52	2120	110	0	0.048
53	2140	105	5	0.048

Средние брусья

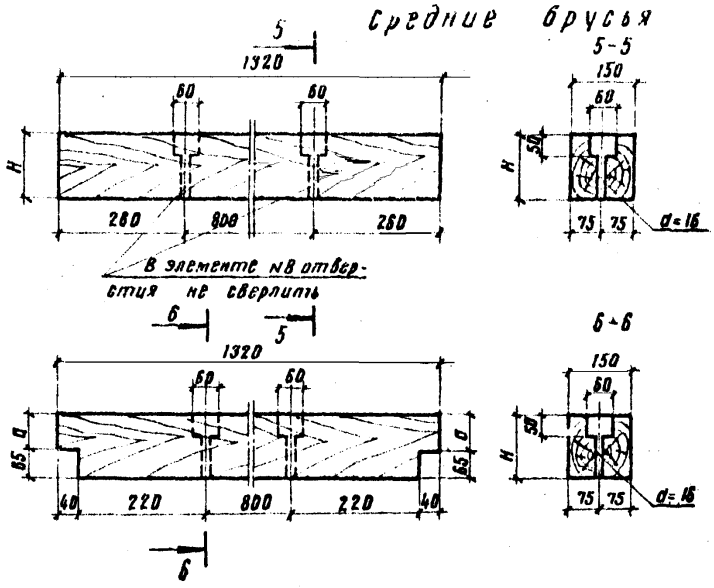

N элемен	Размеры в мм габаритные	н	Объем куб. м
7	100×150×1320	100	0.0198
8	75×150×1320	75	0.0149
40	150×150×1320	150	0.0298
41	130×150×1320	120	0.0258

N элемен	Размеры в мм н	а	Объем куб. м
23	130	65	0.0258
23а	120	55	0.0258
24	100	35	0.0198
50	180	115	0.0356
50а	170	105	0.0356
51	140	75	0.0298

Доски

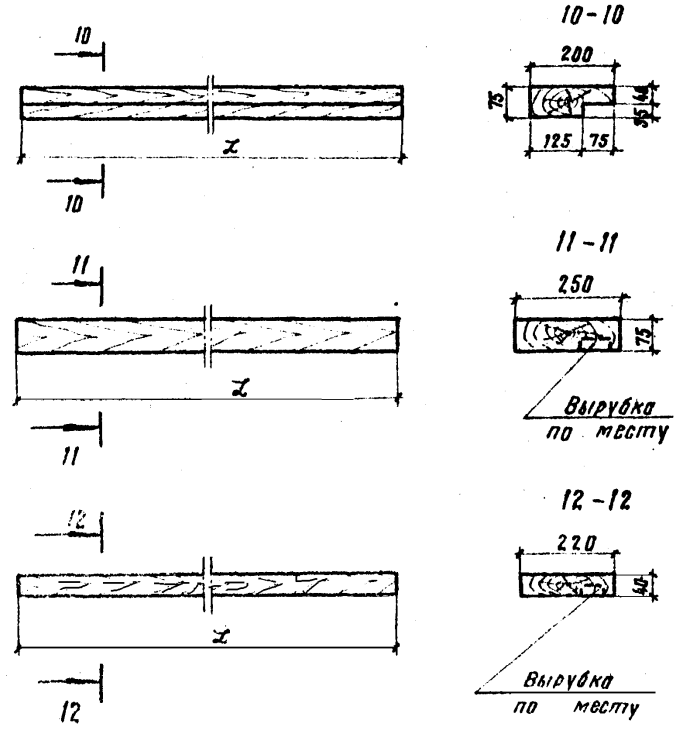

N элемен	х мм	Об'ем куб. м
15	1240	0.0186
16	2330	0.0349

N элемен	х мм	Об'ем куб. м
33	1240	0.023
34	2330	0.0435

N элем.	х мм	Объем куб. м
58	1240	0.0109
59	2330	0.0205

Гипропромтрансстрой г. Москва	Нач. отдела	Михайлов	Исполнил	Глазунова	
	Гл. специал.	Гордеев	Проверил	Зернова	
	Гл. инж. пр.	Дмитрук	Сверил	Зернова	
	Дата выпуска		Копировала	Вольфензон	
			м 1:10		

1976г. Железнодорожные переезды. Путевая часть

Детали брусьев и досок

Типовые проектные решения 201-6-116

Альбом VIII

Лист 24

1175/8

Внутренние бруски

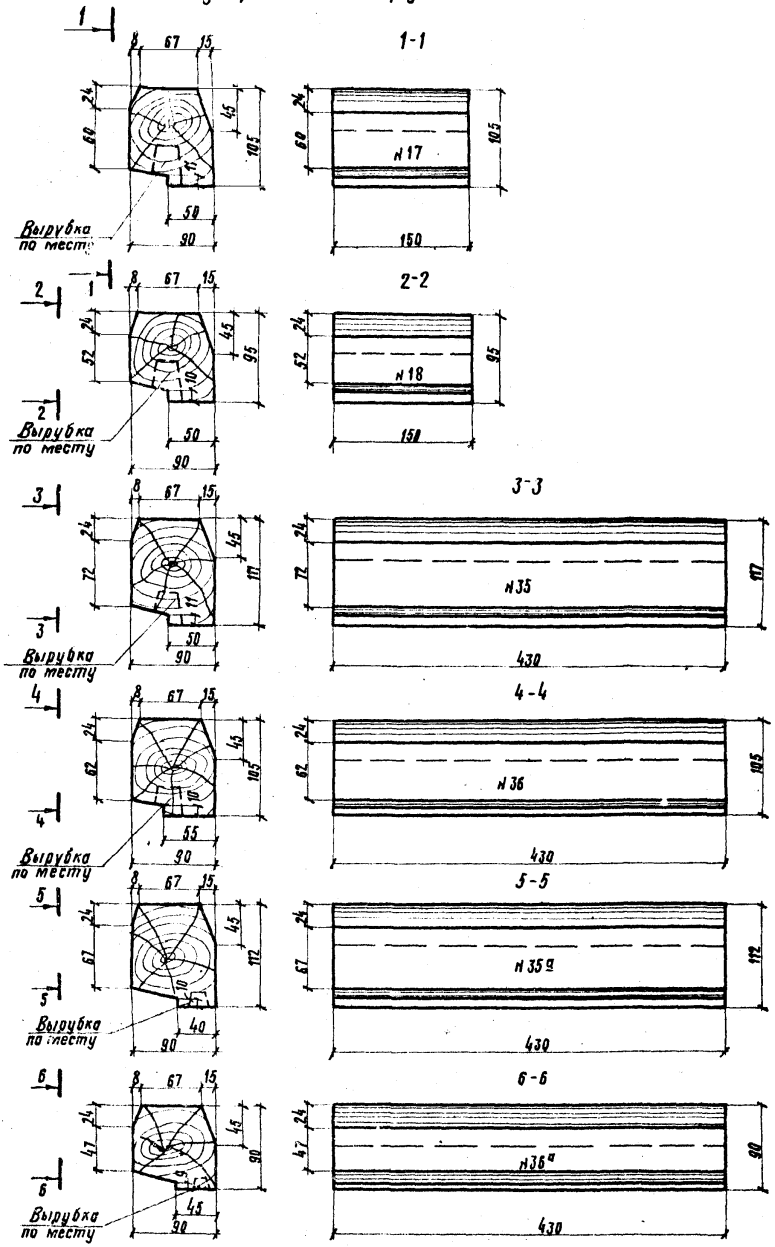

Внешние бруски

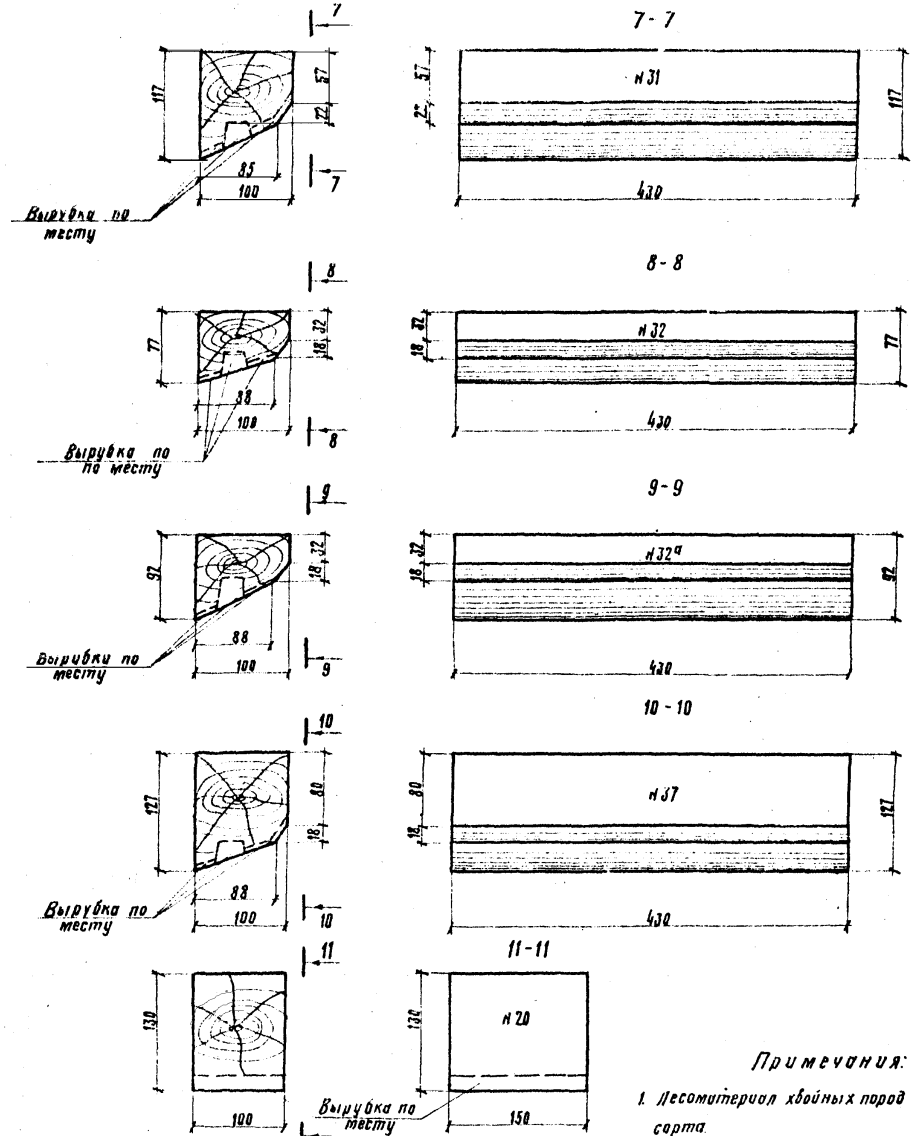

№№ элементов	17	18	20	31	32	32а	35	35а	36	36а	37
Объёмы куб. м	0,002	0,0015	0,002	0,006	0,004	0,004	0,006	0,006	0,006	0,004	0,006

Примечания:

1. Лесоматериал хвойных пород второго сорта.
2. Размеры указаны в миллиметрах.

Гипропромтранстрой г. Москва

Нач. отдела | Михайлов | Исполнил | Глазунова
Гл. специалист | Гордеев | Проверил | Сергеева
Гл. инж. пр-та | Дмитрук | Сверил | Глазунова
Дата выпуска: | | Копировала | Трихавба
м-б 1:4

1175/8

1976 г.	Железнодорожные переезды. Путевая часть.	Детали брусков	Типовые проектные решения 501-0-118	Альбом VIII	Лист 25

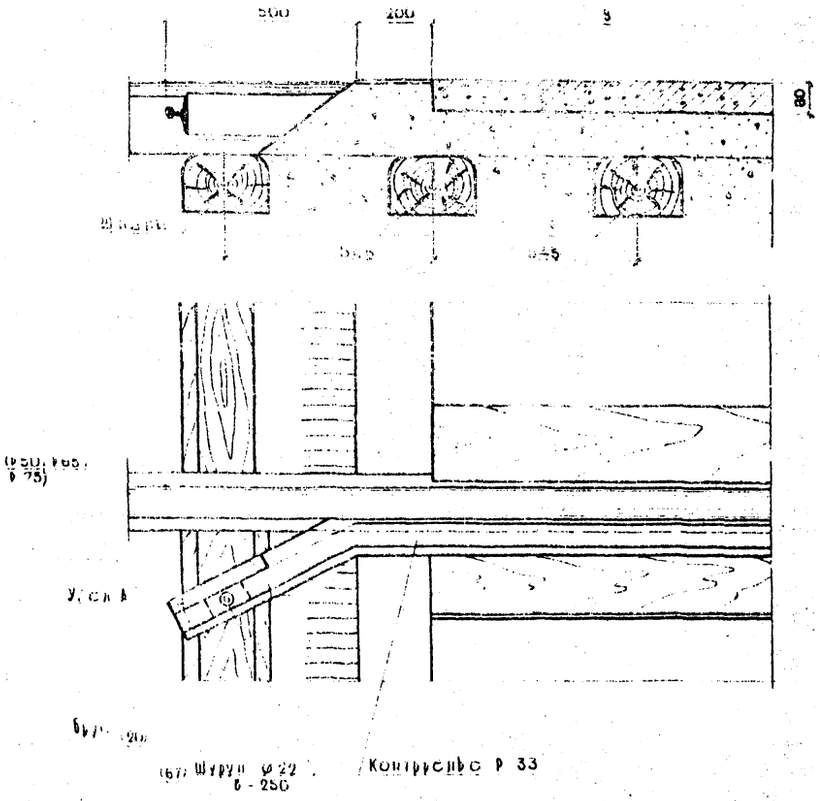

Ширина пешеходной дорожки в мм	Длина заготовки контрреля l мм
1070	2600
2160	3700
1240	2800
2330	3900

Узел „А"
М 1:5

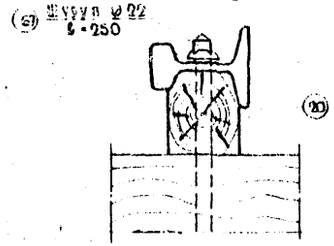

Деталь отгиба и срезки наружной половины головки контрреля при рельсах Р65 и Р75

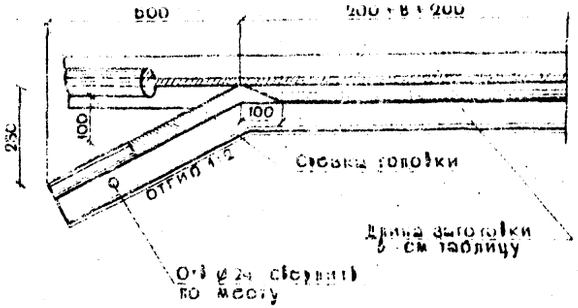

Деталь отгиба и срезки наружной половины головки контрреля при рельсах Р50.

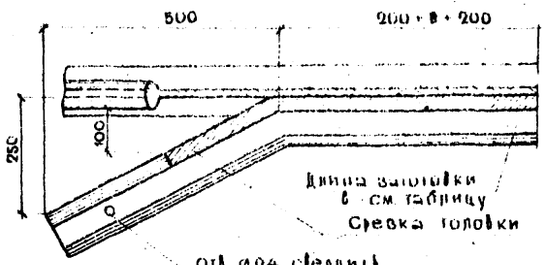

План дорожки
М 1:40

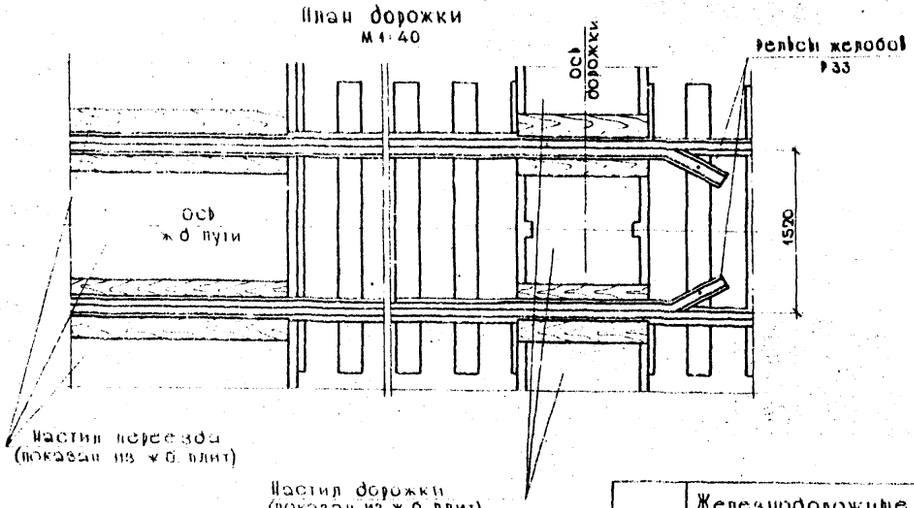

Крепление контрреля при жел. бет. шпалах.
М 1:20

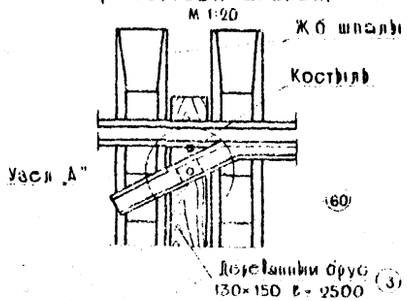

Примечания.

1. Концы контрелей прикрепляются к деревянным шпалам при помощи шурупов, а при железобетонных шпалах концы контрелей крепятся при помощи шурупов к ножным.
2. Детали бруска м-20 см. на листе 25 шурупа м-67 на листе 24.
3. Размеры на чертеже даны в миллиметрах.

Госстроя	Шаповалов						
Гл.специал.	Гайдаев						
Гл.инж.пр-та	Дмитриу						
Дата выпуска							

Транспортстрой · Москва

1976г.	Железнодорожные переезды Пусковая часть	Детали укладки контрреля	Типовые проекты 201-6-46	Альбом VIII	Лист 26

1175/8

Боковой вид

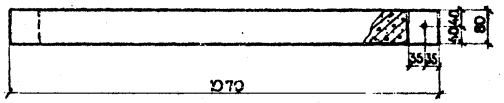

Разрез 1-1

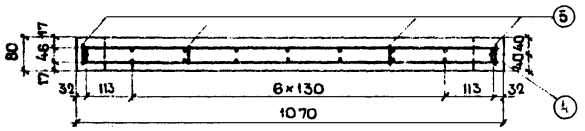

План

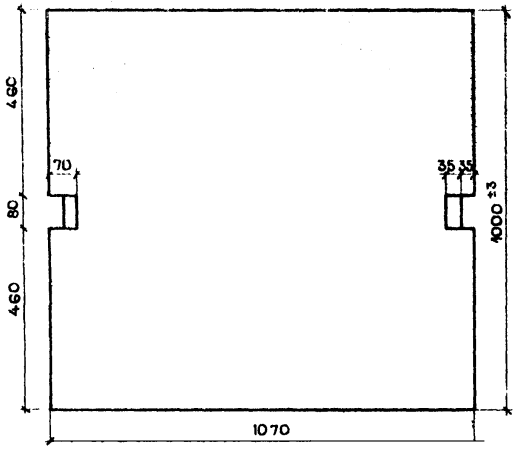

План арматуры

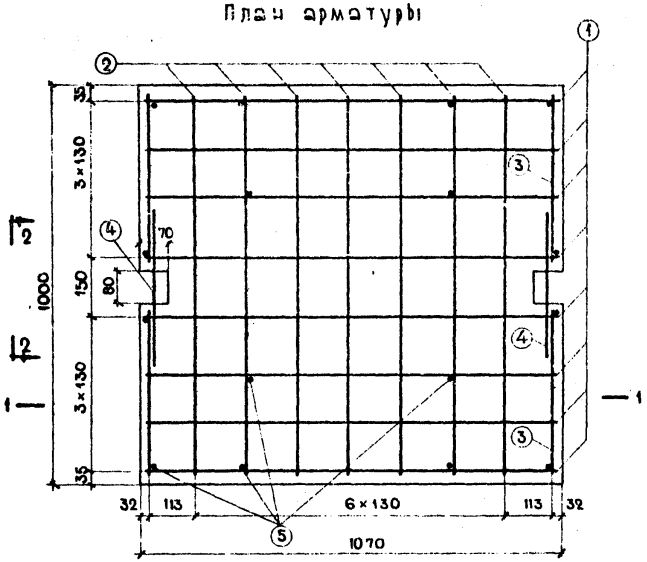

Вид по 2-2

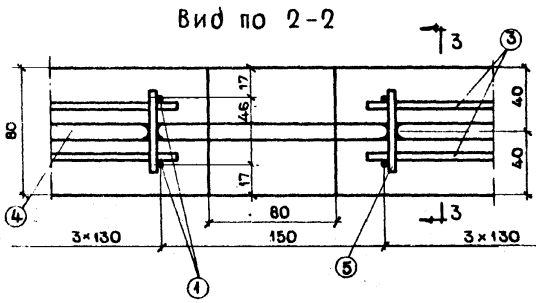

Разрез 3-3

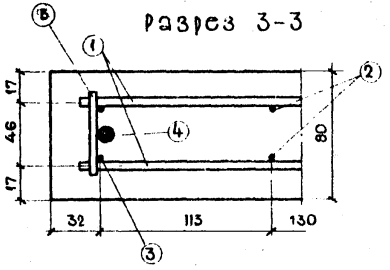

Спецификация арматуры

NN стержней	Диаметр и класс арматуры	Длина стержня	К-во	Общая длина	Вес 1 п.м	Вес Общий
	мм	мм	шт	м	кг	кг
1	ø4 BI	1040	16	16.64	0.099	1.64
2	"	970	14	13.58	"	1.35
3	"	430	8	3.44	"	0.34
4	ø10 AI	400	2	0.80	0.817	0.49
5	ø4 BI	60	16	0.96	0.099	0.10
Итого арматуры					кл AI	0.49
					кл BI	3.43
Всего						3.92

Объем бетона – 0.085 куб.м.

Вес плиты – 210 кг.

Примечания:

1. Материалы: бетон марки „300" по морозостойкости не ниже Мрз – 200; арматура ø 10 – из стали класса А-I марки ВСт 3сп 2 по ГОСТ 5781 – 75 и 380-71*; ø 4 – из обыкновенной арматурной проволоки класса В-I ГОСТ 6727 – 53*
2. Арматурные каркасы сваиваются точечной электросваркой.
3. Плита стропуется за выпуски арматуры (стержни N 4).

Гипропромтрансстрой г. Москва	Нач. отдела		Михайлов	Испортил		Громова
	Гл. специалист		Назарин	Проверил		Демина
	Гл. инж. пр-та		Дмитрук	Сдал		Федина
	Дата выпуска			Копировал	М-6	Носкова

1976 г.	Железнодорожные переезды. Путевая часть.	Конструкция железобетонной плиты для настила марки П-2	Типовые проектные решения 501-0-118	Альбом VIII	Лист 27

1175/8

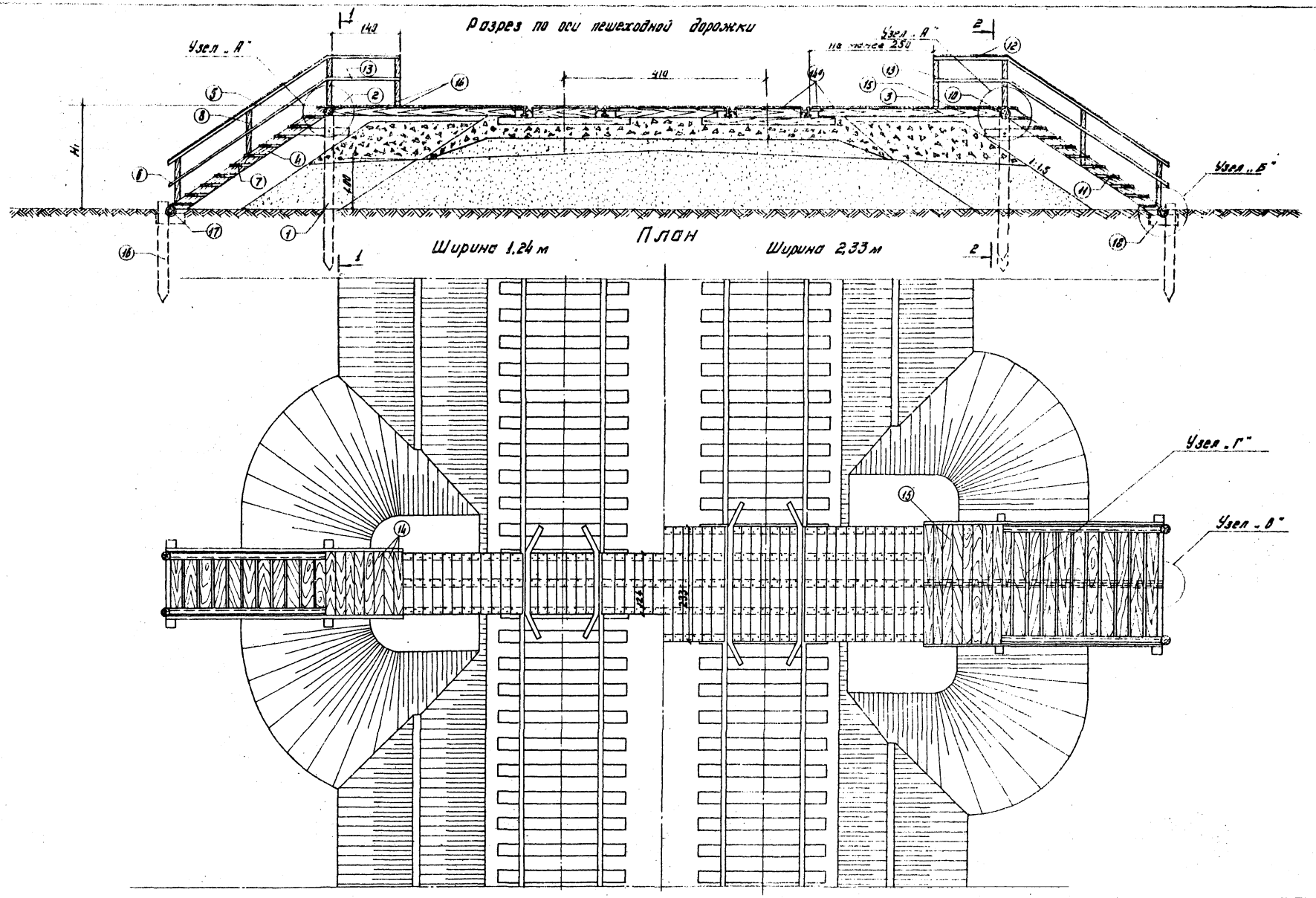
Разрез по оси пешеходной дорожки
Узел „А"
Узел „А"
Узел „Б"
Узел „Г"
Узел „В"
410
1:1,5
Н
План
Ширина 1,24 м
Ширина 2,33 м
1
2

| | | |

№ элементов	Наименование элементов и их размеры			Измеритель	Деревянные шпалы: Ширина дорожки 1,24 м: через 1 путь: костыльное скрепление	1,24 м: через 1 путь: клеммное скрепление	1,24 м: через 2 пути: костыльное скрепление	1,24 м: через 2 пути: клеммное скрепление	Ширина дорожки 2,33 м: через 1 путь: костыльное скрепление	2,33 м: через 1 путь: клеммное скрепление	2,33 м: через 2 пути: костыльное скрепление	2,33 м: через 2 пути: клеммное скрепление	Железобетонные шпалы: Ширина дорожки 1,24 м: через 1 путь	1,24 м: через 2 пути	2,33 м: через 1 путь	2,33 м: через 2 пути	Примечания
1	2			3	4	5	6	7	8	9	10	11	12	13	14	15	16
1	Лестничные площадки	Сваи	ф 20 х 300 см	шт./м³	4/0,428	4/0,428	4/0,428	4/0,428	6/0,642	6/0,642	6/0,642	6/0,642	4/0,428	4/0,428	6/0,642	6/0,642	
2.10		Насадки	ф 24 х 180 см ф 24 х 280 см	"	2/0,184	2/0,184	2/0,184	2/0,184	2/0,292	2/0,292	2/0,292	2/0,292	2/0,184	2/0,184	2/0,292	2/0,292	
3		Брусья	15х15 х 400 см	"	6/0,54	6/0,54	6/0,54	6/0,54	10/0,90	10/0,90	10/0,90	10/0,90	6/0,54	6/0,54	10/0,90	10/0,90	
9		Горизонтальные скватики	ф 20 х 80 см	"	4/0,106	4/0,106	4/0,106	4/0,106	6/0,159	6/0,158	6/0,159	6/0,159	4/0,106	4/0,106	6/0,159	6/0,159	
12		Поручень	8 х 10 х 150 см	"	4/0,048	4/0,048	4/0,048	4/0,048	4/0,048	4/0,048	4/0,048	4/0,048	4/0,048	4/0,048	4/0,048	4/0,048	
13		Перильное заполнение	3 х 6 х 150 см	"	4/0,011	4/0,011	4/0,011	4/0,011	4/0,011	4/0,011	4/0,011	4/0,011	4/0,011	4/0,011	4/0,011	4/0,011	
14.15		Настил	3,2 х 20 х 140 см 3,2 х 20 х 240 см	"	18/0,161	18/0,161	18/0,161	18/0,161	18/0,277	18/0,277	18/0,277	18/0,277	18/0,161	18/0,161	18/0,277	18/0,277	см. листы №№ 28, 31, 32
23		Брусок	9 х 15 х 20	"	—	—	—	—	2/0,006	2/0,006	2/0,006	2/0,006	—	—	2/0,006	2/0,006	
Итого лесоматериала на площадки				м³	1,478				2,335				1,478		2,335		
4	Лестничные марши	Косоуры	ф 22 х 400 см	шт./м³	4/0,712	4/0,712	4/0,712	4/0,712	4/0,712	4/0,712	4/0,712	4/0,712	4/0,712	4/0,712	4/0,712	4/0,712	
5		Поручни	8 х 10 х 400 см	"	4/0,128	4/0,128	4/0,128	4/0,128	4/0,128	4/0,128	4/0,128	4/0,128	4/0,128	4/0,128	4/0,128	4/0,128	
6		Перильное заполнение	3 х 6 х 400 см	"	4/0,029	4/0,029	4/0,029	4/0,029	4/0,029	4/0,029	4/0,029	4/0,029	4/0,029	4/0,029	4/0,029	4/0,029	
7.11		Доски ступеней	5 х 25 х 108 см 5 х 25 х 206 см	"	20/0,27	20/0,27	20/0,27	20/0,27	20/0,52	20/0,52	20/0,52	20/0,52	20/0,27	20/0,27	20/0,52	20/0,52	
8		Перильные стойки	8 х 10 х 120 см	"	16/0,154	16/0,154	16/0,154	16/0,154	16/0,154	16/0,154	16/0,154	16/0,154	16/0,154	16/0,154	16/0,154	16/0,154	
19		Несущие доски косоуров	5 х 20 х 352 см	"	—	—	—	—	4/0,282	4/0,282	4/0,282	4/0,282	—	—	4/0,282	4/0,282	
20		Опорные доски ступеней и косоуров	5 х 20 х 61	"	—	—	—	—	16/0,195	16/0,195	16/0,195	16/0,195	—	—	16/0,195	16/0,195	
21			5 х 20 х 61	"	—	—	—	—	2/0,024	2/0,024	2/0,024	2/0,024	—	—	2/0,024	2/0,024	
24			5 х 20 х 30	"	—	—	—	—	4/0,003	4/0,003	4/0,003	4/0,003	—	—	4/0,003	4/0,003	
Итого лесоматериала на марши				м³	1,293				2,044				1,293		2,044		
16	Упоры	Сваи	ф 20 х 200 см	шт./м³	4/0,276	4/0,276	4/0,276	4/0,276	4/0,276	4/0,276	4/0,276	4/0,276	4/0,276	4/0,276	4/0,276	4/0,276	
17		Лежни	ф 24 х 180 см ф 24 х 280 см	"	2/0,184	2/0,184	2/0,184	2/0,184	2/0,292	2/0,292	2/0,292	2/0,292	2/0,184	2/0,184	2/0,292	2/0,292	
22			ф 24 х 100 см	"	—	—	—	—	2/0,096	2/0,096	2/0,096	2/0,096	—	—	2/0,096	2/0,096	
18		Опорные брусья	ф 24 х 50 см	"	4/0,096	4/0,096	4/0,096	4/0,096	4/0,096	4/0,096	4/0,096	4/0,096	4/0,096	4/0,096	4/0,096	4/0,096	
Итого лесоматериала на упоры				м³	0,556				0,760				0,556		0,760		
Итого лесоматериала на лестничные сходы				"	3,327				5,139				3,327		5,139		
	Настил пешеходных дорожек	Средние брусья крепления настила	Р75 и Р65	15 х 18 х 132 см	шт./м³	3/0,187	3/0,187	6/0,214	6/0,214	5/0,178	5/0,178	10/0,356	10/0,356	3/0,089	6/0,178	5/0,149	10/0,298	
			Р50	15 х 15 х 132 см	"	3/0,089	3/0,089	6/0,178	6/0,178	5/0,149	5/0,149	10/0,298	10/0,298	3/0,077	6/0,155	5/0,129	10/0,258	см. лист № 24, 25
		Брусья крепления настила в междупутье	Р75 и Р65	15 х 15 х 212 см	"	—	—	3/0,143	3/0,143	—	—	5/0,238	5/0,238	—	3/0,163	—	5/0,272	
			Р50	15 х 15 х 214 см	"	—	—	3/0,144	3/0,144	—	—	5/0,240	5/0,240	—	3/0,143	—	5/0,237	
		Доски настила		3,2 х 29 х 124 см	"	29/0,232	29/0,232	46/0,368	46/0,368	—	—	—	—	29/0,232	46/0,368	—	—	
				3,2 х 29 х 233 см	"	—	—	—	—	29/0,435	29/0,435	46/0,69	46/0,69	—	—	29/0,435	46/0,69	
				3,2 х 15 х 124 см	"	2/0,012	2/0,012	4/0,024	4/0,024	—	—	—	—	2/0,012	4/0,024	—	—	—
				3,2 х 15 х 233 см	"	—	—	—	—	2/0,022	2/0,022	4/0,044	4/0,044	—	—	2/0,022	4/0,044	
				4 х 22 х 124 см	"	2/0,022	2/0,022	4/0,044	4/0,044	—	—	—	—	—	—	—	—	
				4 х 22 х 233 см	"	—	—	—	—	2/0,041	2/0,041	4/0,082	4/0,082	—	—	—	—	
		Опорные брусья	Р75 и Р65	10 х 13 х 43 см	"	4/0,022	4/0,022	8/0,044	8/0,044	8/0,044	8/0,044	16/0,09	16/0,09	5/0,012	12/0,024	10/0,019	20/0,038	
			Р50	10 х 13 х 43 см	"	4/0,022	4/0,022	8/0,044	8/0,044	8/0,044	8/0,044	16/0,09	16/0,09	8/0,009	12/0,018	10/0,016	20/0,032	См. листы №№ 24, 25
			Р75 и Р65	10 х 13 х 43 см	"	4/0,022	4/0,022	8/0,044	8/0,044	8/0,044	8/0,044	16/0,09	16/0,09	—	—	—	—	
			Р50	10 х 10 х 43 см	"	4/0,017	4/0,017	8/0,034	8/0,034	8/0,034	8/0,034	16/0,068	16/0,068	—	—	—	—	
		Лежни между шпал		13 х 15 х 250 см	"	—	—	—	—	—	—	—	—	3/0,148	6/0,282	5/0,244	10/0,490	
		Брусья для крепления контррельсов		10 х 13 х 45 см	"	4/0,008	4/0,008	8/0,015	8/0,015	4/0,008	4/0,008	8/0,015	8/0,015	4/0,008	8/0,015	4/0,008	8/0,015	
Итого лесоматериала на настилы			Р75 и Р65	м³	0,425		0,896		0,772		1,605		0,499	1,064	0,877	1,847	
			Р50	"	0,402		0,851		0,733		1,527		0,484	1,015	0,853	1,754	
Итого лесоматериала на устройство пешеходных дорожек через настил			Р75 и Р65	"	3,752		4,223		5,911		6,744		3,826	4,391	6,016	6,933	
			Р50	"	3,729		4,178		5,872		6,656		3,811	4,342	5,992	6,903	

Примечание:
Позиция 24 в общем объеме не учитывается.

Гипротранспуть г. Москва
Гл. инж. пр. Асса Винокур
Нач. отдела Ст. инженер
Кокин, Гранде, Глозунова, Воронина
Инженеры: Жилинский, Гребер, Гребер, Хотяинцева, Дмитриев

1175/8

1976 г. | Железнодорожные переезды. Путевая часть. | Спецификация материалов пешеходных дорожек вне переезда при деревянном настиле и насыпи высотой H-10 м. | Типовые проектные решения. 501-0-116 | Альбом VIII | Лист 29

продолжение

1	2		3	4	5	6	7	8	9	10	11	12	13	14	15	16
Металл крепления настила пешеходных дорожек	Контрельс Р 33		пм / кг	5.6 / 187.49	5.6 / 187.49	11.2 / 374.98	11.2 / 374.98	7.8 / 261.14	7.8 / 261.14	15.6 / 522.28	15.6 / 522.28	5.6 / 187.49	11.2 / 374.98	7.8 / 261.14	15.6 / 522.28	
	Гвозди строительные ГОСТ 4028-63*	5 × 150 мм	кг	0.18	0.18	0.36	0.36	0.36	0.36	0.72	0.72	0.27	0.54	0.45	0.9	
		4 × 100 мм	-"-	4.10	4.10	5.28	5.28	6.6	6.6	8.82	8.82	3.9	5.0	6.5	8.7	
	Шурупы путевые ГОСТ 1145-70*	22 × 170 мм	шт / кг	18 / 9.75	18 / 9.75	30 / 16.2	30 / 16.2	30 / 16.2	30 / 16.2	50 / 27.0	50 / 27.0	18 / 9.75	30 / 16.2	30 / 16.2	50 / 27.0	
		22 × 250 мм	-"-	4 / 3.2	4 / 3.2	8 / 6.4	8 / 6.4	4 / 3.2	4 / 3.2	8 / 6.4	8 / 6.4	4 / 3.20	8 / 6.40	4 / 3.20	8 / 6.40	
	Шайбы пружинные ГОСТ 19115-73	ф 24	-"-	22 / 1.43	22 / 1.43	38 / 2.58	38 / 2.58	34 / 2.31	34 / 2.31	58 / 3.95	58 / 3.95	22 / 1.43	38 / 2.58	34 / 2.31	58 / 3.95	
	Костыли путевые ГОСТ 5812-75*	С = 230 мм	-"-	—	—	—	—	—	—	—	—	6 / 2.82	12 / 5.64	10 / 4.70	20 / 9.40	
	Итого металла	при Р75 и Р65	кг	206.21		405.88		290.01		589.17		208.92	411.34	284.5	578.63	
		при Р50	-"-													
Металл крепления лестничных сходов	строительные гвозди	4 × 100 / 6 × 200	-"-	3.0 / —	3.0 / —	3.0 / —	6.0 / —	5.0 / 7.0	5.0 / 7.0	5.0 / 7.0	5.0 / 7.0	3.0 / —	3.0 / —	5.0 /	5.0 /	
	строительные скобы	ф 12 × 200	-"-	3.0	3.0	3.0	3.0	3.0	3.0	3.0	3.0	3.0	3.0	3.0	3.0	
	стяжные болты с гайками и шайбами	12 × 300	-"-	18.0	18.0	18.0	18.0	18.0	18.0	18.0	18.0	18.0	18.0	18.0	18.0	
		12 × 450	-"-	14.0	14.0	14.0	14.0	14.0	14.0	14.0	14.0	14.0	14.0	14.0	14.0	
	Штыри	12 × 200	-"-	1.0	1.0	1.0	1.0	1.0	1.0	1.0	1.0	1.0	1.0	1.0	1.0	
	Итого металла		-"-	39.0				48.0				39.0		48.0		

Схема устройства лестничных сходов пешеходных дорожек при высокой насыпи

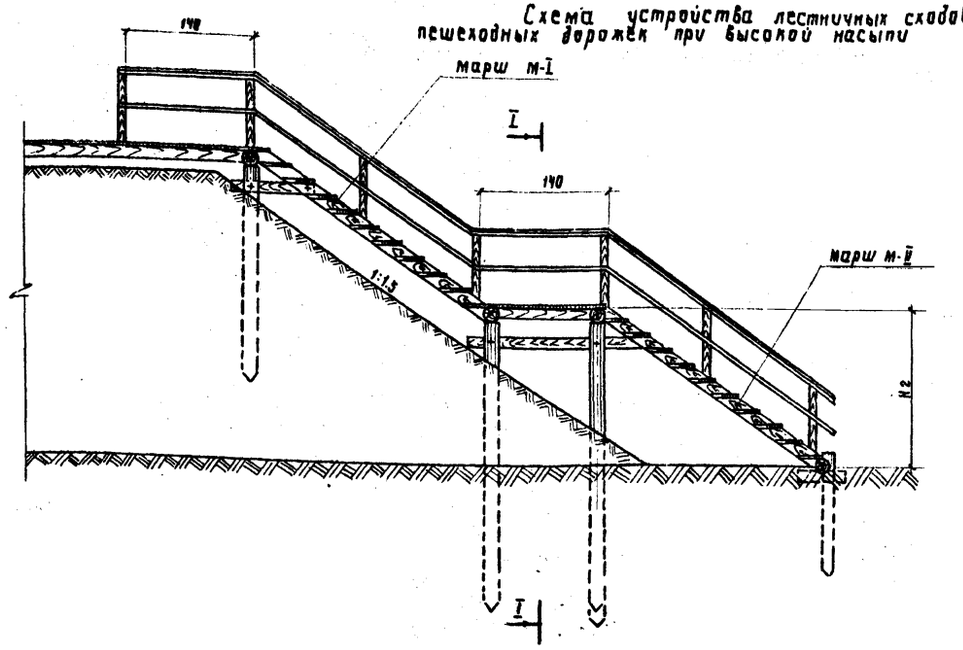

I - I

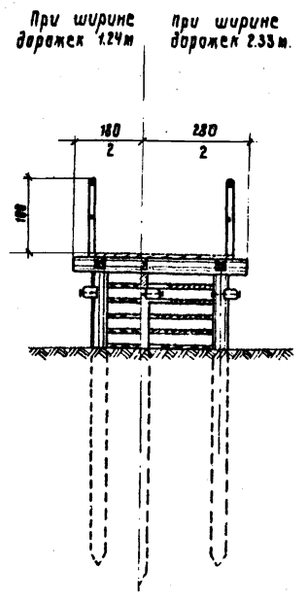

Примечания:

1. Высота лестничных маршей H, и H2 может быть не более 300 см.
2. Высота лестничного марша м-II изменяется в зависимости от высоты насыпи
3. Конструкцию пешеходных дорожек и детали см. листы №№ 19-22; 24-26; 28-32.
4. Размеры на схеме - в сантиметрах.

Объемы работ
на одну пешеходную дорожку и два лестничных схода

№№ п/п	Наименование работ		Единица измерения	1 путь		2 пути	
				Ширина дорожки (м)			
				1.24	2.33	1.24	2.33
1	Замена существующего балласта щебеночным		м³	3.0	5.5	6.4	11.5
2	Отсыпка островков у лестничных сходов	щебеночным балластом	"	10	13	10	13*
3		дренирующим грунтом	"	24	30	24	30

| Гипротранстрой г. Москва | | | | | | | | | | | | |

Узел "А"
М 1:10

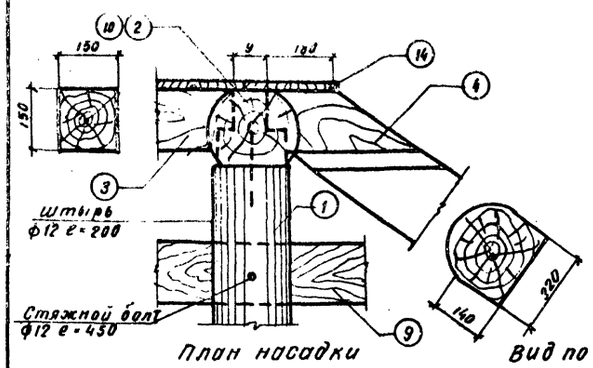

План насадки

1-1
М 1:25

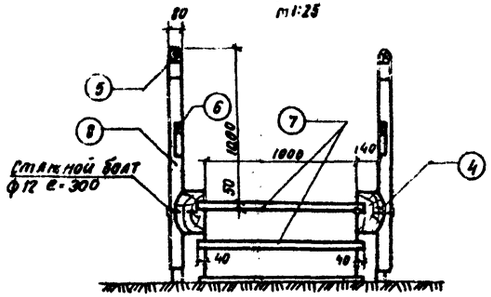

2-2
М 1:25

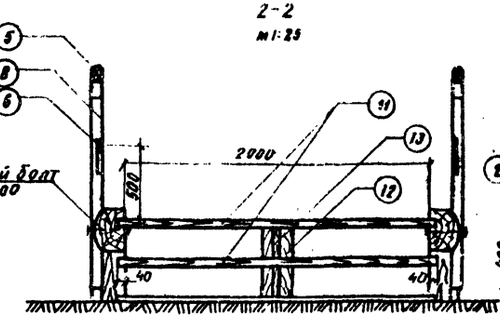

3-3 4-4
М 1:25

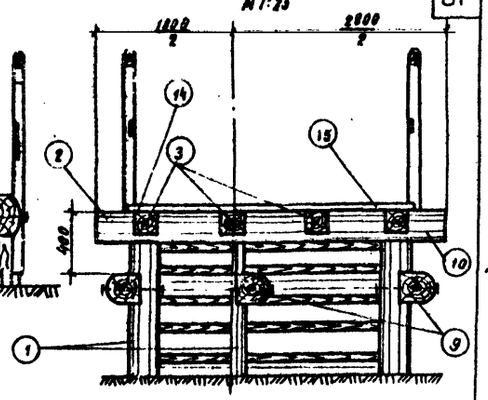

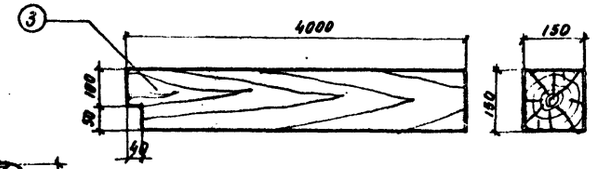

Вид по 3-3

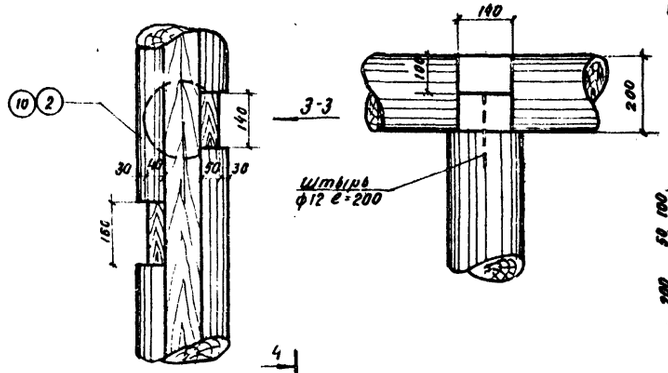

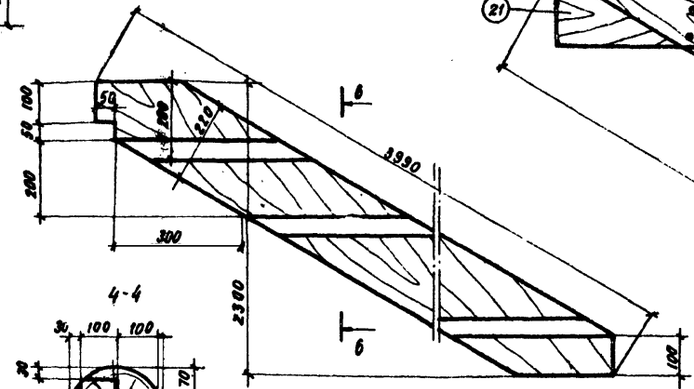

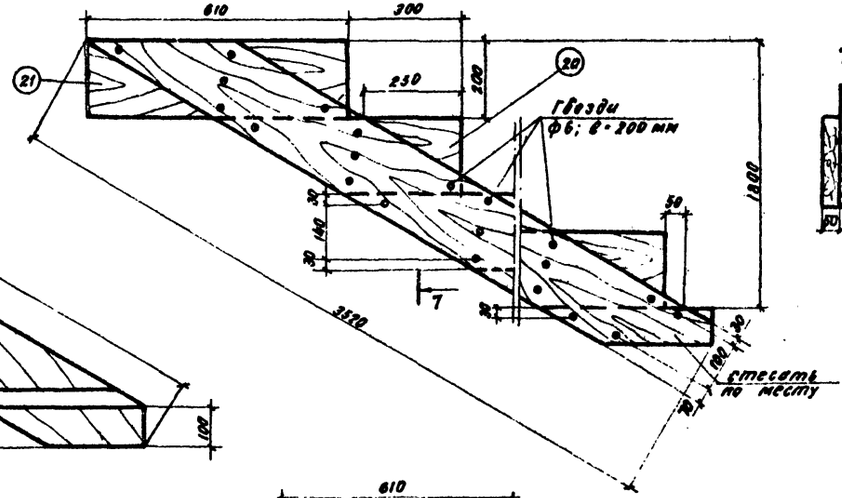

7-7



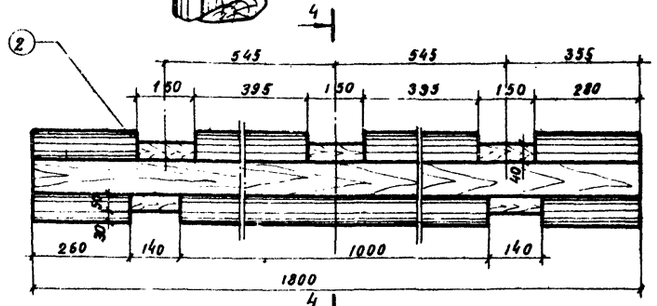

4-4

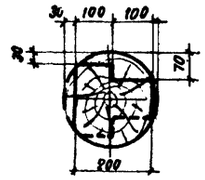

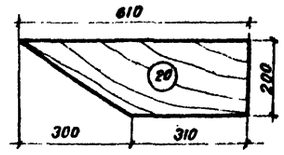



б-б

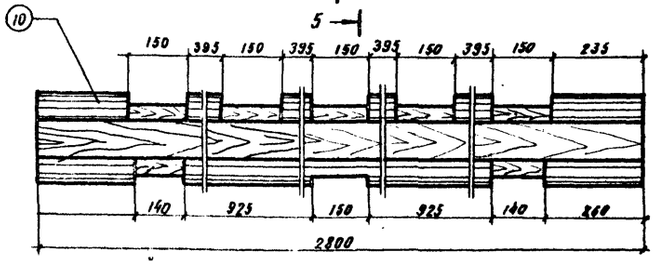

5-5

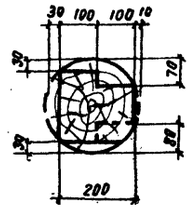

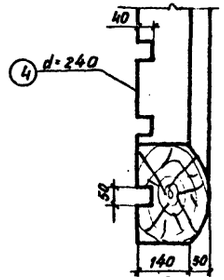

Примечание:

1. Данный лист смотреть совместно с листами НН 28, 30, 32.
2. Размеры на чертеже - в миллиметрах

Гипротранстрой г. Москва	Нач. отдела		Исполнил	Ефремова	
	Гл. специалист	Шапиро	Проверил	Глазунова	
	Гл. инж.-пр-та	Дитятук	Сверил	Ефремова	
	Дата	10.07.75	Копировал		М 1:10; 1:25

1976 г.	Железнодорожные переезды Путевая часть.	Узлы и детали устройства пешеходных дорожек вне переезда при высоте насыпи H=1.0 м.	Типовые проектные решения 501-0-118	Альбом VIII	Лист 31

1175/8

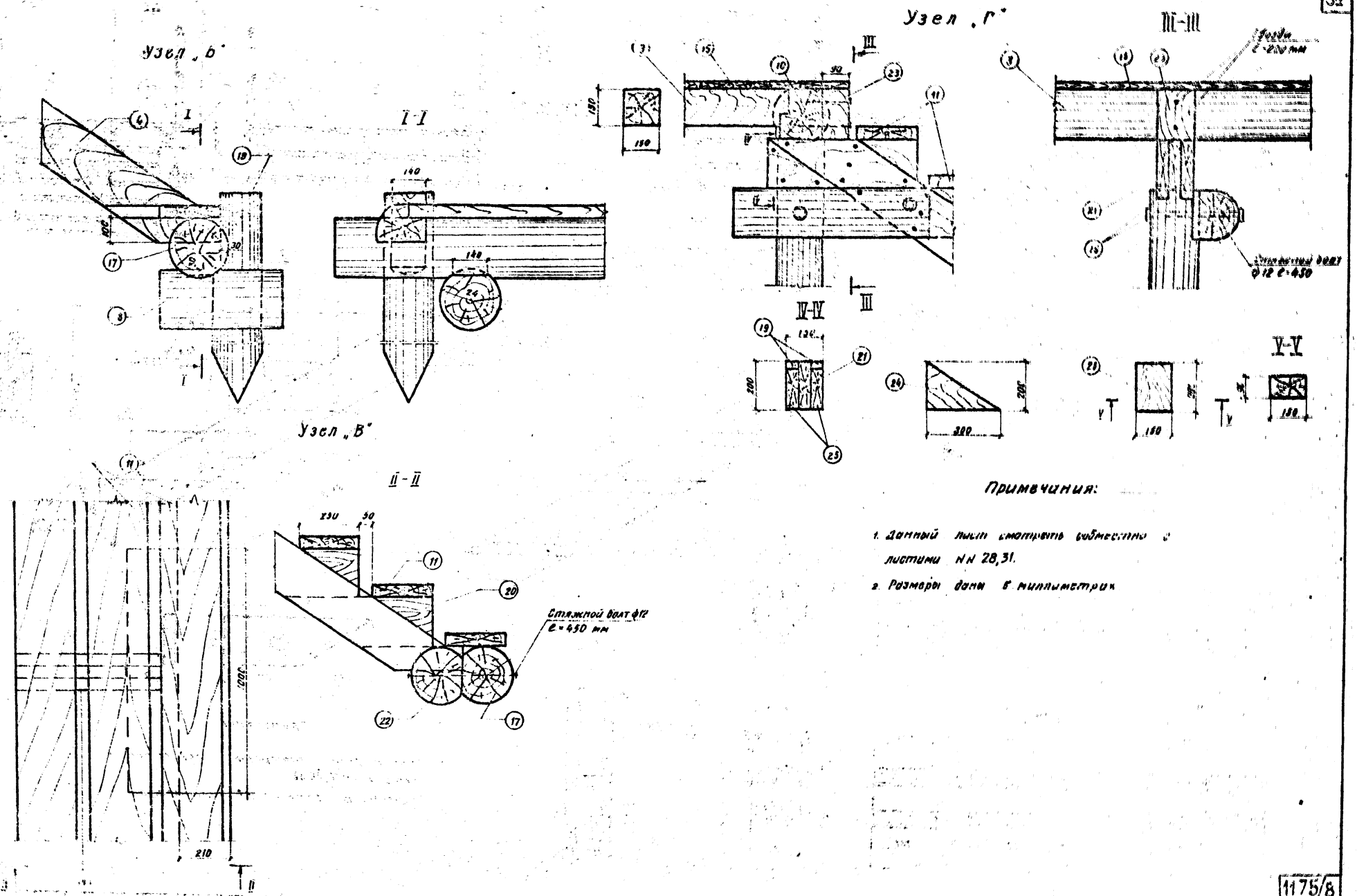
Узел „Б"
I-I
Узел „В"
II-II
Узел „Г"
III-III
IV-IV
V-V
Стяжной болт ф12 ℓ=450 мм
Стяжной болт ф12 ℓ=450 мм
Гвозди ℓ=200 мм
Примечания:
1. Данный лист смотреть совместно с листами NN 28,31.
2. Размеры даны в миллиметрах
Громова
Кочкин
Глазунова
Егорова
Исполнил
Проверил
Сверил
Копировала
М-Б 1:10
Михайлов
Гордеев
Дмитрук
Дата выпуска
1175/8
1976г.
Железнодорожные переезды. Путевая часть
Узлы и детали устройства пешеходных дорожек для переезда при [illegible]
Лист 32

Разрез 1-1

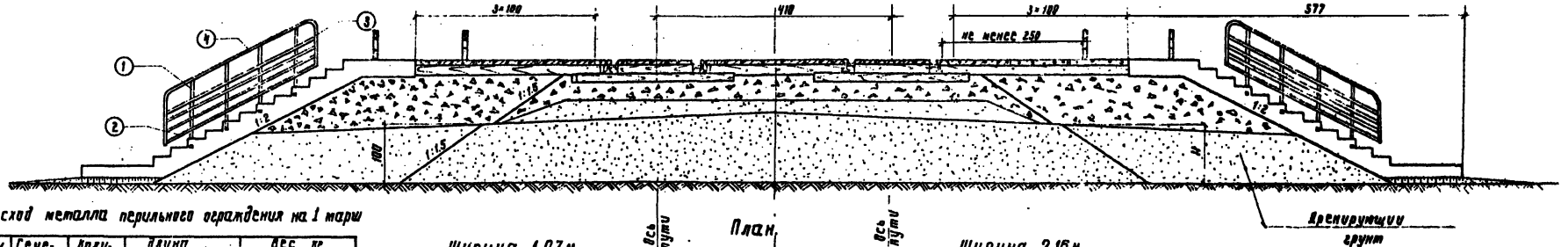

План

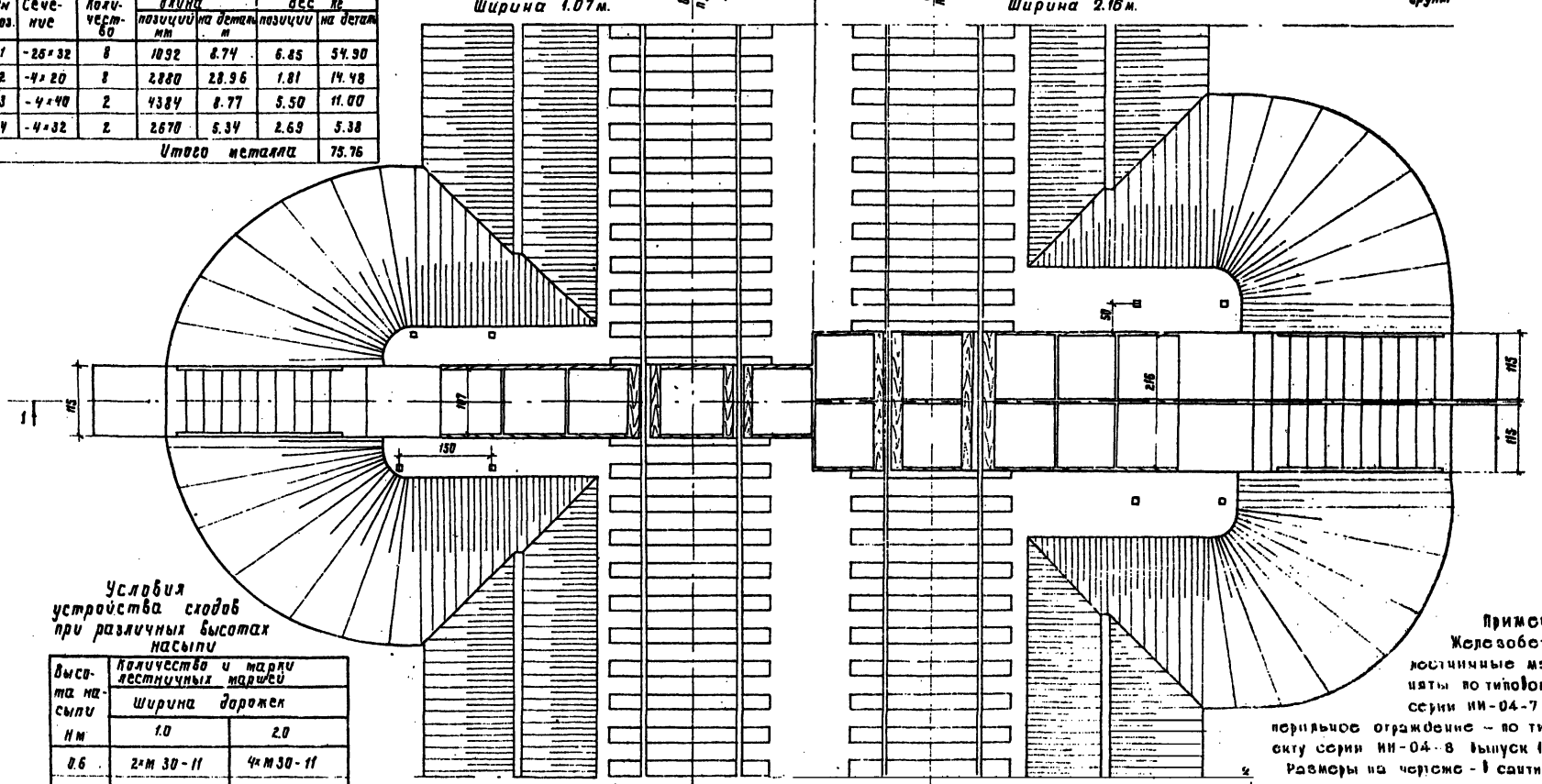

Расход металла перильного ограждения на 1 марш

№ поз.	Сечение	Количество	Длина позиции мм	Длина на деталь м	Вес позиции	Вес на деталь
1	-25×32	8	1092	8.74	6.85	54.90
2	-4×20	8	2880	28.96	1.81	14.48
3	-4×40	2	4384	8.77	5.50	11.00
4	-4×32	2	2670	5.34	2.69	5.38
Итого металла						75.76

Условия устройства сходов при различных высотах насыпи

Высота насыпи Нм	Количество и марки лестничных маршей	
	Ширина дорожек	
	1.0	2.0
0.6	2×М 30-11	4×М 30-11
1.0	2×ЛМ-58-14-18	4×ЛМ-58-14-18
1.5	2×ЛМ-58-14-18	4×ЛМ-58-14-18
2.0	2×ЛМ-58-14-14	4×ЛМ-58-14-14

Примечания:
Железобетонные лестничные марши приняты по типовому проекту серии ИИ-04-7 выпуск 1,2; перильное ограждение – по типовому проекту серии ИИ-04-8 выпуск 1.
Размеры на чертеже – в сантиметрах

Исполнили	Гапиева
Проверил	Кочкин
Сверил	Гасанова
Утвердил	Семенова
Масштаб	1:50
Типовой	М-8

Гл. инж. проекта	Живайлов
Гл. конструктор	Новорин
Нач. отдела	Хмутарук
Гл. инж. пр-та	Хата

Госстрой СССР Союздорпроект г. Москва

Альбом 8 выпуска

1175/8

1976 г.	Железнодорожные переезды. Путевая часть.	План пешеходных дорожек вне переезда при ж.б. настиле	Типовые проектные решения 201-0-118	Альбом VIII	Лист 33

№ элемента	Наименование элементов и их размеры				Измеритель	Деревянные шпалы, ширина дорожки 1.07 м, через 1 путь, костыльн. скреплен.	Деревянные шпалы, ширина дорожки 1.07 м, через 1 путь, клеммное скрепление	Деревянные шпалы, ширина дорожки 1.07 м, через 2 пути, костыльн. скреплен.	Деревянные шпалы, ширина дорожки 1.07 м, через 2 пути, клеммное скрепление	Деревянные шпалы, ширина дорожки 2 т€ м, через 1 путь, костыльн. скреплен.	Деревянные шпалы, ширина дорожки 2 т€ м, через 1 путь, клеммное скрепление	Деревянные шпалы, ширина дорожки 2 т€ м, через 2 пути, костыльн. скреплен.	Деревянные шпалы, ширина дорожки 2 т€ м, через 2 пути, клеммное скрепление	Железобетонные шпалы, ширина дорожки 1.07 м, через 1 путь	Железобетонные шпалы, ширина дорожки 1.07 м, через 2 пути	Железобетонные шпалы, ширина дорожки 2.18 м, через 1 путь	Железобетонные шпалы, ширина дорожки 2.18 м, через 2 пути	Примечания
1	2				3	4	5	6	7	8	9	10	11	12	13	14	15	16
Настил	Лестничный марш	ЛМ-58-14-18	Железобетон		5770×1230×1400	шт / м³	2 / 2.21	2 / 2.21	2 / 2.21	2 / 2.21	4 / 4.42	4 / 4.42	4 / 4.42	4 / 4.42	2 / 2.21	2 / 2.21	4 / 4.42	4 / 4.42	
			Арматура	A II		кг	129.56	129.56	129.56	129.56	257.6	257.6	257.6	257.6	129.56	129.56	257.6	257.6	
				A I		— » —	66.76	66.76	66.76	66.76	133.52	133.52	133.52	133.52	66.76	66.76	133.52	133.52	
				B I		— » —	31.70	31.70	31.70	31.70	63.40	63.40	63.40	63.40	31.70	31.70	63.40	63.40	
			Закладные детали	Ст 3		— » —	4.96	4.96	4.96	4.96	4.96	4.96	4.96	4.96	4.96	4.96	4.96	4.96	
		Перила		Вст 3кп		— » —	151.52	151.52	151.52	151.52	303.04	303.04	303.04	303.04	151.52	151.52	303.04	303.04	
		Жел. бет. плита П-2	Железобетон		1070×1000×80	шт / м³	7 / 0.595	7 / 0.595	10 / 0.85	10 / 0.85	14 / 1.19	14 / 1.19	20 / 1.7	20 / 1.7	7 / 0.595	10 / 0.85	14 / 1.19	20 / 1.7	
			Арматура	A I		кг	3.43	3.43	4.9	4.9	6.86	6.86	9.8	9.8	3.43	4.9	6.86	9.8	
				B I		кг	24.01	24.01	34.3	34.3	48.02	48.02	68.6	68.6	24.01	34.3	48.02	68.6	
		Средние брусья крепления настила		Р75 и Р65	—	шт / м³	2 / 0.052	2 / 0.052	4 / 0.103	4 / 0.103	3 / 0.077	3 / 0.077	6 / 0.155	6 / 0.155	2 / 0.04	4 / 0.08	3 / 0.06	6 / 0.119	
				Р50	—	— » —	2 / 0.04	2 / 0.04	4 / 0.08	4 / 0.08	3 / 0.059	3 / 0.059	6 / 0.119	6 / 0.119	2 / 0.03	4 / 0.06	3 / 0.044	6 / 0.086	
		Брусья крепления настила в междупутье		Р75 и Р65	—	— » —	—	—	2 / 0.083	2 / 0.083	—	—	3 / 0.125	3 / 0.125	—	2 / 0.095	—	3 / 0.141	
				Р50	—	— » —	—	—	2 / 0.085	2 / 0.085	—	—	3 / 0.128	3 / 0.128	—	2 / 0.096	—	3 / 0.142	
		Крайние брусья крепления настила		Р75, Р65 и Р50	130×150×3220	шт / м³	4 / 0.251	4 / 0.251	4 / 0.251	4 / 0.251	6 / 0.377	6 / 0.377	6 / 0.377	6 / 0.377	4 / 0.251	4 / 0.251	6 / 0.377	6 / 0.377	
		Лежни под крайние брусья крепления настила		При всех типах рельсов	130×150×1250	— » —	2 / 0.048	2 / 0.048	2 / 0.048	2 / 0.048	—	—	—	—	2 / 0.048	2 / 0.048	—	—	
					130×150×2500	— » —	—	—	—	—	2 / 0.096	2 / 0.096	2 / 0.096	2 / 0.096	—	—	2 / 0.096	2 / 0.096	
		Лежни между шпал			130×150×2500	— » —	—	—	—	—	—	—	—	—	2 / 0.098	4 / 0.196	3 / 0.146	6 / 0.292	
		Бруски настила		При всех типах рельсов	76×150×1240	— » —	2 / 0.028	2 / 0.028	4 / 0.056	4 / 0.056	—	—	—	—	2 / 0.028	4 / 0.056	—	—	
					76×150×2330	— » —	—	—	—	—	2 / 0.052	2 / 0.052	4 / 0.104	4 / 0.104	—	—	2 / 0.052	4 / 0.104	
				Р75 и Р65	75×200×1240	— » —	2 / 0.037	2 / 0.037	4 / 0.074	4 / 0.074	—	—	—	—	2 / 0.037	4 / 0.074	—	—	
					75×200×2330	— » —	—	—	—	—	2 / 0.07	2 / 0.07	4 / 0.14	4 / 0.14	—	—	2 / 0.070	4 / 0.140	
				Р50	75×200×1240	— » —	2 / 0.037	2 / 0.037	4 / 0.074	4 / 0.074	—	—	—	—	2 / 0.037	4 / 0.074	—	—	
					75×200×2330	— » —	—	—	—	—	2 / 0.07	2 / 0.07	4 / 0.14	4 / 0.14	—	—	2 / 0.070	4 / 0.140	
		Опорные бруски		Р75	100×130×150	— » —	4 / 0.008	4 / 0.008	8 / 0.015	8 / 0.015	4 / 0.008	4 / 0.008	8 / 0.015	8 / 0.015	4 / 0.008	8 / 0.016	6 / 0.012	12 / 0.024	
				Р65	100×130×150	— » —	4 / 0.008	4 / 0.008	8 / 0.015	8 / 0.015	4 / 0.008	4 / 0.008	8 / 0.015	8 / 0.015	4 / 0.008	8 / 0.016	6 / 0.12	12 / 0.024	
				Р50	100×100×150	— » —	—	—	—	—	—	—	—	—	4 / 0.006	8 / 0.012	6 / 0.009	12 / 0.018	
				Р50	100×130×150	— » —	4 / 0.008	4 / 0.008	8 / 0.015	8 / 0.015	4 / 0.008	4 / 0.008	8 / 0.015	8 / 0.015	—	—	—	—	
				Р75 и Р65	100×130×430	— » —	8 / 0.044	8 / 0.044	16 / 0.09	16 / 0.09	16 / 0.09	16 / 0.09	32 / 0.18	32 / 0.18	—	—	—	—	
				Р50	100×100×430	— » —	8 / 0.034	4 / 0.017	16 / 0.068	8 / 0.034	16 / 0.068	8 / 0.034	32 / 0.136	16 / 0.068		—	—	—	
				Р50	100×130×430	— » —	—	4 / 0.022	—	8 / 0.045	—	8 / 0.045	—	16 / 0.09		—	—	—	
		Деревянный брус для крепления контррельсов		При всех типах рельсов	100×130×150	— » —	—	—	—	—	—	—	—	—	4 / 0.008	8 / 0.015	4 / 0.008	8 / 0.015	
Итого лесоматериала при рельсах типа				Р75		куб. м.	0.468	0.468	0.72	0.72	0.77	0.77	1.192	1.192	0.518	0.831	0.821	1.308	
				Р65		»	0.468	0.468	0.72	0.72	0.77	0.77	1.192	1.192	0.518	0.831	0.821	1.308	
				Р50		»	0.446	0.451	0.677	0.688	0.73	0.741	1.115	1.137	0.506	0.808	0.802	1.272	

Гипротранстрой, г. Москва
Нач. отдела Склезнев
Гл. специал. Гордеев
Гл. инж. пр-та Дмитрук
Дата выпуска

Испр. Газунова
Провер. Гапчина
Кадкирован Шепталина
Сверил Газунова

1175/8

1977г. | Железнодорожные переезды Путевая часть | Спецификация материалов пешеходных дорожек вне переезда при железобетонном настиле и насыпи высотой Н=1.0 м | Типовые проектные решения 501-0-118 | Альбом VIII | Лист 34

№ элементов	Наименование элементов и их размеры			Измеритель	Деревянные шпалы. Ширина дорожки 1.07 м. через 1 путь: костыльн. скреплен.	1.07 м. через 1 путь: клеммное скрепление	1.07 м. через 2 пути: костыльное скреплен.	1.07 м. через 2 пути: клеммное скреплен.	2.16 м. через 1 путь: костыльн. скреплен.	2.16 м. через 1 путь: клеммное скреплен.	2.16 м. через 2 пути: костыльн. скреплен.	2.16 м. через 2 пути: клеммное скреплен.	Железобетонные шпалы. Ширина дорожки 1.07 м. через 1 путь	1.07 м. через 2 пути	2.16 м. через 1 путь	2.16 м. через 2 пути	Примечания
1	2			3	4	5	6	7	8	9	10	11	12	13	14	15	16
Металл крепления настила пешеходных дорожек	Контррельс Р-33			п.м./кг	5.2/174.1	5.2/174.1	10.4/348.19	10.4/348.19	7.4/247.75	7.4/247.75	14.8/495.5	14.8/495.5	5.2/174.1	10.4/348.19	7.4/247.75	14.8/495.50	
	Гвозди строительные ГОСТ 4028-63*	Р75; Р65	5×150	шт./кг	16/0.36	16/0.36	32/0.72	32/0.72	24/0.54	24/0.54	48/1.08	48/1.08	24/0.54	48/1.08	36/0.81	72/1.62	
		Р50		"	16/0.36	16/0.36	32/0.72	32/0.72	24/0.54	24/0.54	48/1.08	48/1.08	40/0.9	80/1.8	60/1.34	120/2.69	
	Шурупы путевые (стрелочные) ГОСТ 1145-70*	Р75; Р65	22×170	"	24/13.0	24/13.0	40/21.6	40/21.6	39/21.1	39/21.1	60/32.4	60/32.4	24/13.0	40/21.6	39/21.1	60/32.4	
		Р50		"	24/13.0	24/13.0	40/21.6	40/21.6	39/21.1	39/21.1	60/32.4	60/32.4	18/9.7	24/13.0	27/14.6	36/19.4	
		для всех типов рельсов	22×250	"	4/3.2	4/3.2	8/6.4	8/6.4	4/3.2	4/3.2	8/6.4	8/6.4	4/3.2	8/6.4	4/3.2	8/6.4	
	Шайбы пружинные ГОСТ 19115-73	Р75 и Р65	Ф24	"	28/1.9	28/1.9	48/3.26	48/3.26	43/2.92	43/2.92	68/4.62	68/4.62	28/1.9	48/3.26	43/2.92	68/4.62	
		Р50		"	28/1.9	28/1.9	48/3.26	48/3.26	43/2.92	43/2.92	68/4.62	68/4.62	22/1.5	32/2.18	31/2.11	44/2.99	
	Костыли путевые ГОСТ 5812-75			"	—	—	—	—	—	—	—	—	4/2.04	8/4.07	6/3.05	12/6.11	
	Скобы прижимные	Для всех типов рельсов		"	—	—	—	—	7/6.72	7/6.72	10/9.6	10/9.6	—	—	7/6.72	10/9.6	
	Крюки прижимные			"	14/11.48	14/11.48	20/16.4	20/16.4	14/11.48	14/11.48	20/16.4	20/16.4	14/11.48	20/16.4	14/11.48	20/16.4	
Итого металла		Р75 и Р65		кг	204.04	204.04	396.57	396.57	293.71	293.71	566.0	566.0	206.26	401.0	297.03	572.65	
		Р50		"	204.04	204.04	396.57	396.57	293.71	293.71	566.0	566.0	202.92	392.04	290.25	559.09	

Объемы работ
на одну пешеходную дорожку и два лестничных схода

№№ п/п	Наименование работ		Единица измерен.	1 путь. Ширина дорожки (м) 1.07	1 путь. Ширина дорожки (м) 2.16	2 пути. Ширина дорожки (м) 1.07	2 пути. Ширина дорожки (м) 2.16
1	Замена существующего балласта щебеночным		м³	3.0	5.5	6.4	11.5
2	Отсыпка островков у лестничных сходов.	щебеночным балластом	"	15	21	15	21
3		дренирующим грунтом	"	34	45	34	45

Типропроектмонтажстрой г. Москва

Нач. отдела | Гл. специал. | Гл. инж. пр-та | Дата выпуска

Склезнев | Горосев | Дмитрук

Исполнил | Проверил | Копировал | Сверил

Панина | Глазунова | Метельская | Глазунова

1175/8

1977г	Железнодорожные переезды Путевая часть	Спецификация материалов пешеходных дорожек вне переезда при железобетонном настиле и насыпи высотой Н=1.0 м.	Типовые проектные решения 501-0-118	Альбом VIII	Лист 35

gost.e-ecolog.ru