ТИПОВОЙ ПРОЕКТ

902-3-94.91

СТАНЦИЯ БИОЛОГИЧЕСКОЙ И ГЛУБОКОЙ ОЧИСТКИ СТОЧНЫХ ВОД ПРОИЗВОДИТЕЛЬНОСТЬЮ 700 м³/СУТКИ

Альбом 5

24909-05

ЦЕНА 6-99

Отпускная цена
на момент реализации
указана в счет-накладной

gost.e-ecolog.ru

АПП ЦИТП

Москва, А-445, Смольная ул., 22

Сдано в печать IV 1992 года

Заказ № 2460 Тираж 1100 экз.

ТИПОВОЙ ПРОЕКТ
902-3-94.91

СТАНЦИЯ БИОЛОГИЧЕСКОЙ И ГЛУБОКОЙ ОЧИСТКИ СТОЧНЫХ ВОД

ПРОИЗВОДИТЕЛЬНОСТЬЮ 700 $м^3$/СУТКИ

АЛЬБОМ 5

Состав проектной документации

Альбом 1	ПЗ	Пояснительная записка	Альбом 3	ГП	Генплан
Альбом 2	ТХ	Технологические решения		АР	Архитектурные решения
	ОВ	Отопление и вентиляция		КЖ	Конструкции железобетонные
	ВК	Внутренний водопровод и канализация		КМ	Конструкции металлические
	ЭМ	Силовое электрооборудование		ОС	Организация строительства
	АТХ	Автоматизация	Альбом 4	КЖИ	Строительные изделия
	ЭО	Освещение	Альбом 5	ТХН	Нетиповые технологические конструкции
	СС	Связь и сигнализация	Альбом 6	СО	Спецификация оборудования
			Альбом 7	ВМ	Ведомости потребности в материалах
			Альбом 8	С	Сметы. Часть 1. Часть 2.

Применённые материалы: т.п. 407-3-444.87. Альбом II. „Распределительный пункт 10(6) кв совмещённый с трансформаторной подстанцией 10(6)/0,4 кв. для городских электрических сетей". Распространяет Свердловский филиал ЦИТП.

Разработан
ЦНИИЭП инженерного оборудования

Главный инженер института А.Г. Кетаов
Главный инженер проекта Н.С. Бондаренко

Утвержден Госкомархитектуры
Приказ 24 от 28.02.91

© АПП ЦИТП, 1991

Содержание альбома

Обозначение	Наименование	Стр.
	Обложка.	
	Титульный лист.	1
	Содержание.	2
ТХН-1	Полубак. Эскизный чертеж общего вида.	3
ТХН-2	Полубак. Эскизный чертеж общего вида.	4
ТХН-3	Корыто. Эскизный чертеж общего вида.	5
ТХН-4	Бункер. Эскизный чертеж общего вида	6
ТХН-11	Бункер. Эскизный чертеж общего вида.	
ТХН-5	Лоток. Эскизный чертеж общего вида.	7
ТХН-24	Лоток. Эскизный чертеж общего вида	8
ТХН-7	Скоба. Эскизный чертеж общего вида.	
ТХН-8	Полубак. Эскизный чертеж общего вида.	9
ТХН-9	Полубак. Эскизный чертеж общего вида	10
ТХН-6	Элемент тонкослойного модуля.	11
	Эскизный чертеж общего вида.	
ТХН-10	Корыто. Эскизный чертеж общего вида.	
ТХН-12	Полубак. Эскизный чертеж общего вида.	12
ТХН-13	Полубак. Эскизный чертеж общего вида.	13
ТХН-14	Корыто. Эскизный чертеж общего вида.	14
ТХН-15	Полубак. Эскизный чертеж общего вида.	15
ТХН-16	Полубак. Эскизный чертеж общего вида.	16
ТХН-17	Корыто. Эскизный чертеж общего вида.	17
ТХН-18	Полубак. Эскизный чертеж общего вида	18
ТХН-19	Полубак. Эскизный чертеж общего вида.	19
ТХН-20	Корыто. Эскизный чертеж общего вида	20
ТХН-21	Полубак. Эскизный чертеж общего вида	21
ТХН-22	Полубак. Эскизный чертеж общего вида.	22
ТХН-23	Корыто. Эскизный чертеж общего вида.	23
ТХН-25	Полубак. Эскизный чертеж общего вида.	24
ТХН-26	Полубак. Эскизный чертеж общего вида.	25
ТХН-27	Корыто. Эскизный чертеж общего вида.	26
ТХН-28	Илоуплотнитель. Эскизный чертеж.	

Обозначение	Наименование	Стр.
	общего вида.	27
ТХН-29	Илоуплотнитель. Эскизный	
	чертеж общего вида.	28
ТХН-30	Карб. Эскизный чертеж общего вида.	29
ТХН-31	Элемент с ершовой загрузкой. Эскизный	
	чертеж общего вида.	30
ТХН-32	Рама. Эскизный чертеж общего вида	31
ТХН-33	Бак дезинфектант. Эскизный	
	чертеж общего вида.	32
ТХН-34	Камера иловая. Эскизный чертеж	
	общего вида.	33
ТХН-35	Эрлифт циркулирующего ила.	
	Эскизный чертеж общего вида	34
ТХН-36	Эрлифт уплотненного избыточного	35
	ила. Эскизный чертеж общего вида.	
ТХН-37	Эрлифт избыточного ила. Эскизный	
	чертеж общего вида.	
ТХН-38	Лоток. Эскизный чертеж общего вида	36
ТХН-39	Элемент с ершовой загрузкой.	
	Эскизный чертеж общего вида.	37
ТХН-40	Рама с воздухораспределителем.	
	Эскизный чертеж общего вида	38
ТХН-41	Дегельминтизатор. Эскизный	
	чертеж общего вида.	39
ТХН-42	Дегельминтизатор. Эскизный	
	чертеж общего вида.	40
ТХН-43	Пескоплавка. Эскизный чертеж	
	общего вида. Лист 1	41
	—"— Лист 2	42
ТХН-44	Пескоплавка. Эскизный чертеж	
	общего вида. Лист 1	43
	—"— Лист 2.	44.

Альбом 5

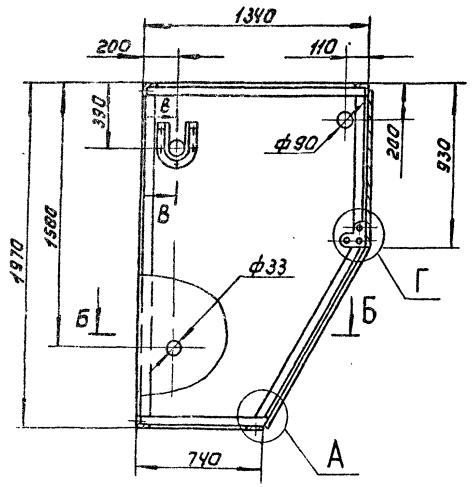

А (1:2)

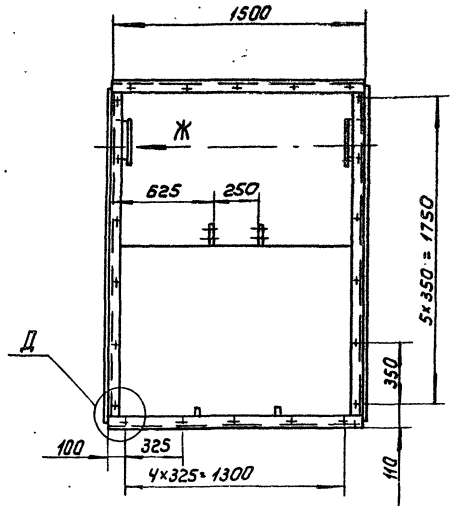

В-В (1:5)

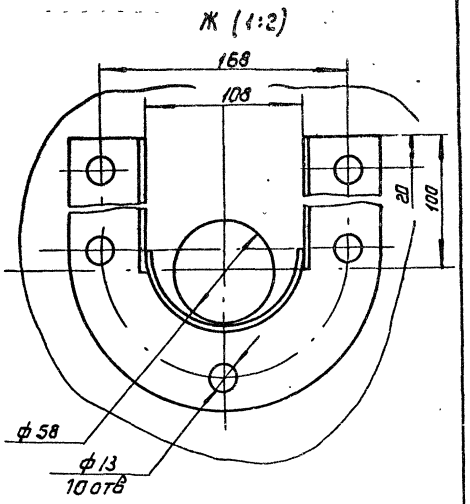

Д (1:2)

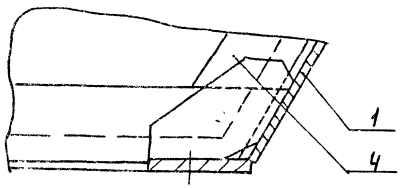

Б-Б (1:10)

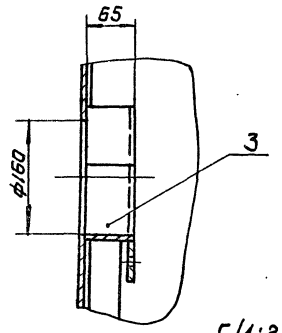

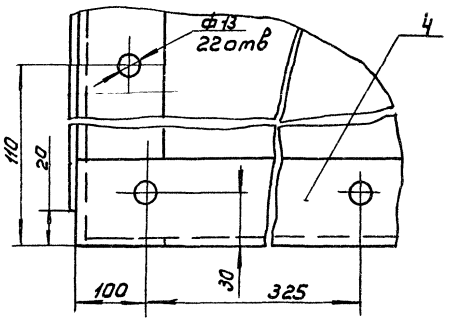

Г (1:2)

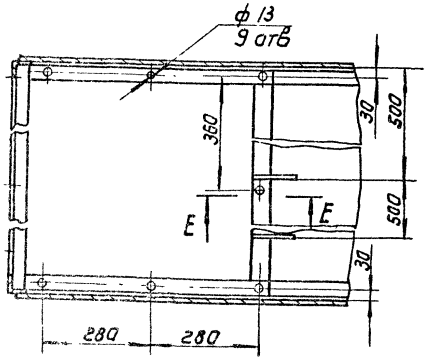

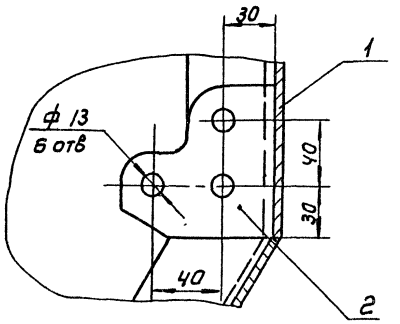

Е-Е (1:2)

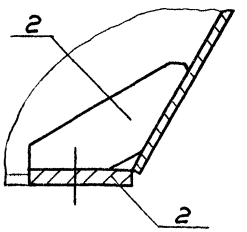

Поз.	Наименование		Кол	Дополнительные указания
	Материалы			
1	Лист	Б-3 ГОСТ 19903-74 / Ст.3 ГОСТ 16523-89	7.9 м²	187 кг
2	Лист	Б-Б ГОСТ 19903-74 / Ст.3 ГОСТ 14637-89	0.16 м²	8 кг
3	Труба	108×2.8 ГОСТ 10704-76 / Д ГОСТ 10705-80	0.13 м	1 кг
4	Уголок	50×50×5-Б ГОСТ 8509-86 / Ст3-Пс ГОСТ 535-88	15,36 м	58 кг

1. Сварные швы по ГОСТ 5264-80 и ГОСТ 11534-75.
2. Масса - 256 кг

Разраб.	Парыгина		ТП 902-3-94 91		ТХИ-1	
Провер.	Шилков		Полубак эскизный чертеж общего вида	Стадия	Лист	Листов
Н. контр.	Буданкова					1
Утв.	Шилков			ЦНИИЭ Пинх оборудования		

24909-05 4

Инв.№ подл. | Подпись и дата | Взам. инв.№

Альбом 5

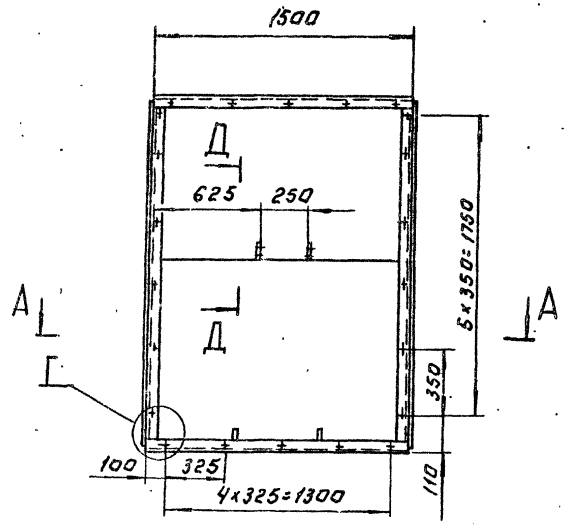

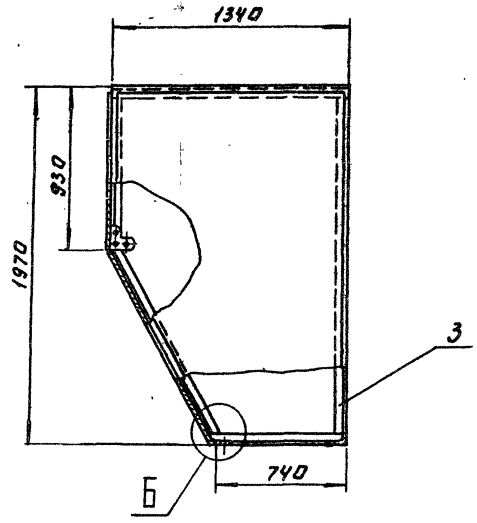

Б (1:2)

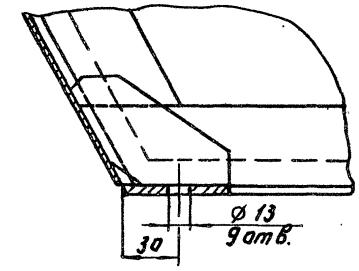

А – А

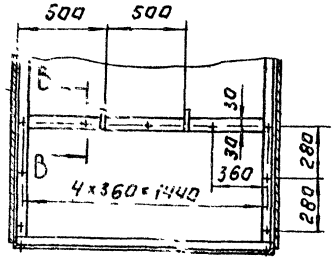

В – В (1:2)

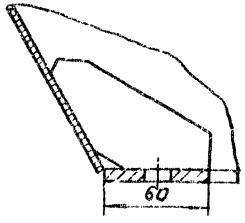

Г (1:2)

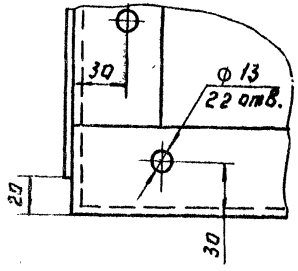

Д-Д (1:2)

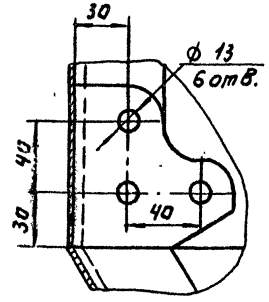

Поз.	Наименование	Кол.	Дополнительные указания
	Материалы		
1	Лист $\frac{Б-3\ ГОСТ\ 19903-74}{Ст.3\ ГОСТ\ 16523-89}$	7.9 м²	187 кг
2	Лист $\frac{Б-6\ ГОСТ\ 19903-74}{Ст.3\ ГОСТ\ 14637-89}$	0.13 м²	6 кг
3	Уголок $\frac{50\times50\times5-Б\ ГОСТ\ 8509-86}{Ст.3-Е\ ГОСТ\ 535-88}$	15.36 м	58 кг.

1. Сварные швы по ГОСТ 5264-80 и ГОСТ 11534-75.
2. Масса - 253 кг.

Разраб.	Парыгина		Т.П. 902-3-94.91		ТХН-2
Пров.	Шипков		Полубак Эскизный чертеж общего вида.	Стадия	Лист	Листов
Н. контр.	Буданкова					
Утв.	Шипков			ЦНИИЭП инженерного оборудования г. Москва		

24909-05 5

Инв. № подл. | Подпись и дата | Взам. инв. №

Альбом 5

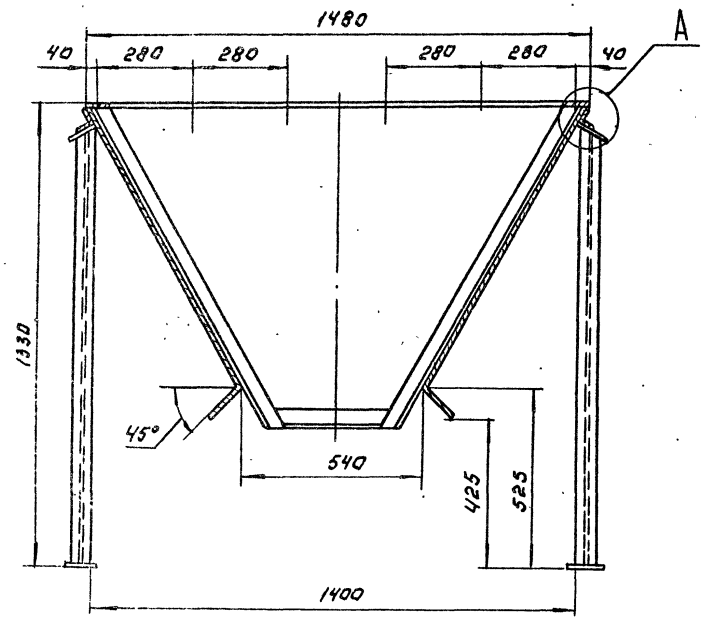

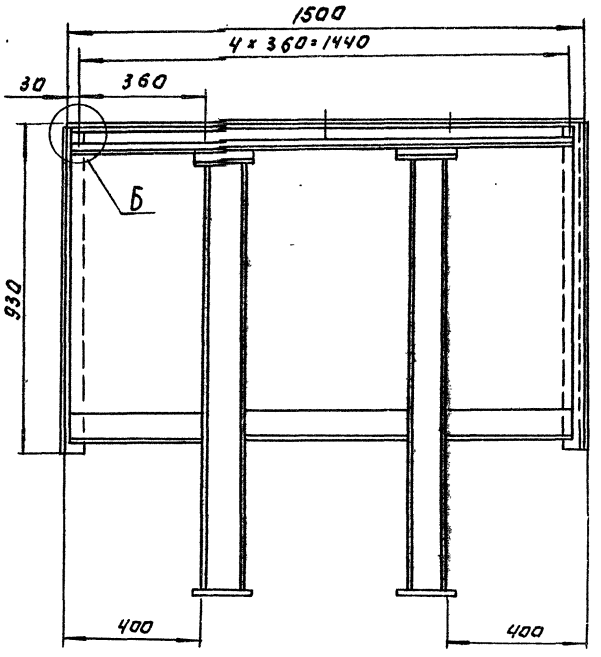

А (1:2)

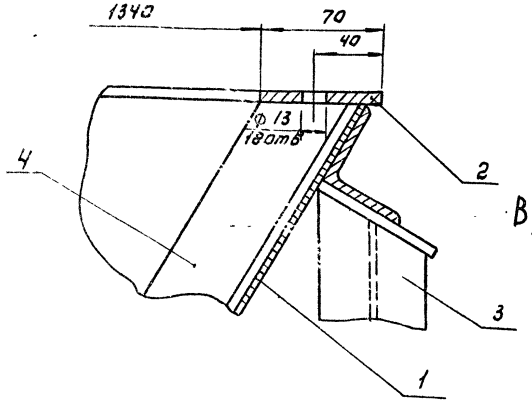

Б (1:2)

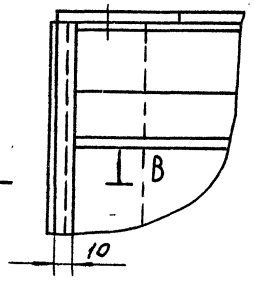

В – В (1:2)

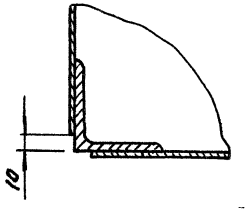

Поз.	Наименование	Кол.	Дополнительные указания
	Материалы.		
1	Лист Б-3 ГОСТ 19903-74 Ст.3 ГОСТ 16523-89	4.8м²	113.2кг
2	Лист Б-6 ГОСТ 19903-74 Ст.3 ГОСТ 14637-89	0.54м²	25.4кг
3	Двутавр 10 ГОСТ 8239-89 Ст.3-у ГОСТ 535-88	5.12м	48,4кг
4	Уголок 50х50х5-Б ГОСТ 8509-86 Ст.3 ГОСТ 535-88	7.92м	29,85кг

1. Сварные швы по ГОСТ 5264-80.
2. Масса 221кг.

Разраб.	Пучкова		Т.П. 902-3-94.91 ТХН-3		
Пров.	Шипков		Корыто. Эскизный чертеж общего вида.	Стадия	Лист	Листов
Н. контр.	Буданкова					
Утв.	Шипков			ЦНИИЭП инженерного оборудования		

24909-05 Б

Инв. № подл. | Подп. и дата | Взам. инв. №

Альбом 5

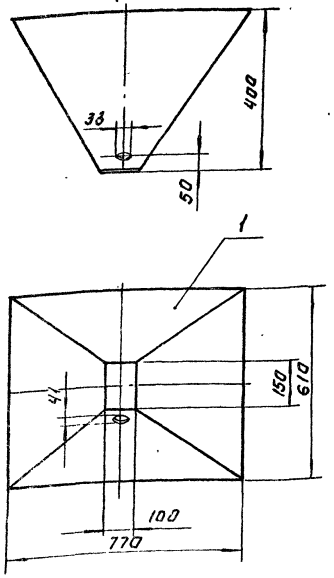

Поз.	Наименование	Кол.	Дополнительные указания
	Материалы		
1	Лист $\frac{Б-3\ ГОСТ\ 19903-74}{Ст.3\ ГОСТ\ 16523-89}$	0.8 кг	18.8 кг

1. Сварные швы по ГОСТ 5264-80.
2. Масса 22 кг

Разраб.	Пучкова		Т.П. 902-3-94.91	ТХН-11
Пров.	Шилков		Бункер. Эскизный чертеж общего вида.	Стадия Лист Листов
Н. контр.	Суданкова			ЦНИИЭП инженерного оборудования г. Москва
Утв.	Шилков			

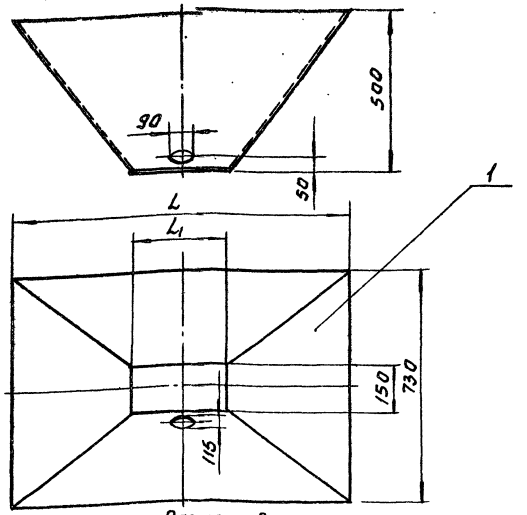

Размеры в мм.

Обозначение	L	L1	Масса кг
ТХН-4	730	150	17
— 01	1100	300	34.5
— 02	1300	500	38.5

Поз	Наименование	Кол.	Дополнительные указания
	Переменные данные для исполнений:		
	ТХН-4		
	Материалы		
1	Лист $\frac{Б-3\ ГОСТ\ 19903-74}{Ст.3\ ГОСТ\ 16523-89}$	0.7 м²	16.6 кг
	ТХН-4-01		
	Материалы		
1	Лист $\frac{Б-3\ ГОСТ\ 19903-74}{Ст.3\ ГОСТ\ 16523-89}$	1.45 м²	34 кг
	ТХН-4-02		
	Материалы.		
1	Лист $\frac{Б-3\ ГОСТ\ 19903-74}{Ст.3\ ГОСТ\ 16523-89}$	1.6 м²	38 кг

Сварные швы по ГОСТ 5264-80.

Разраб.	Пучкова		Т.П. 902-3-94.91	ТХН-4
Пров.	Шилков		Бункер. Эскизный чертеж общего вида.	Стадия Лист Листов
Н. контр.	Суданкова			ЦНИИЭП инженерного оборудования г. Москва
Утв.	Шилков			

Альбом 5

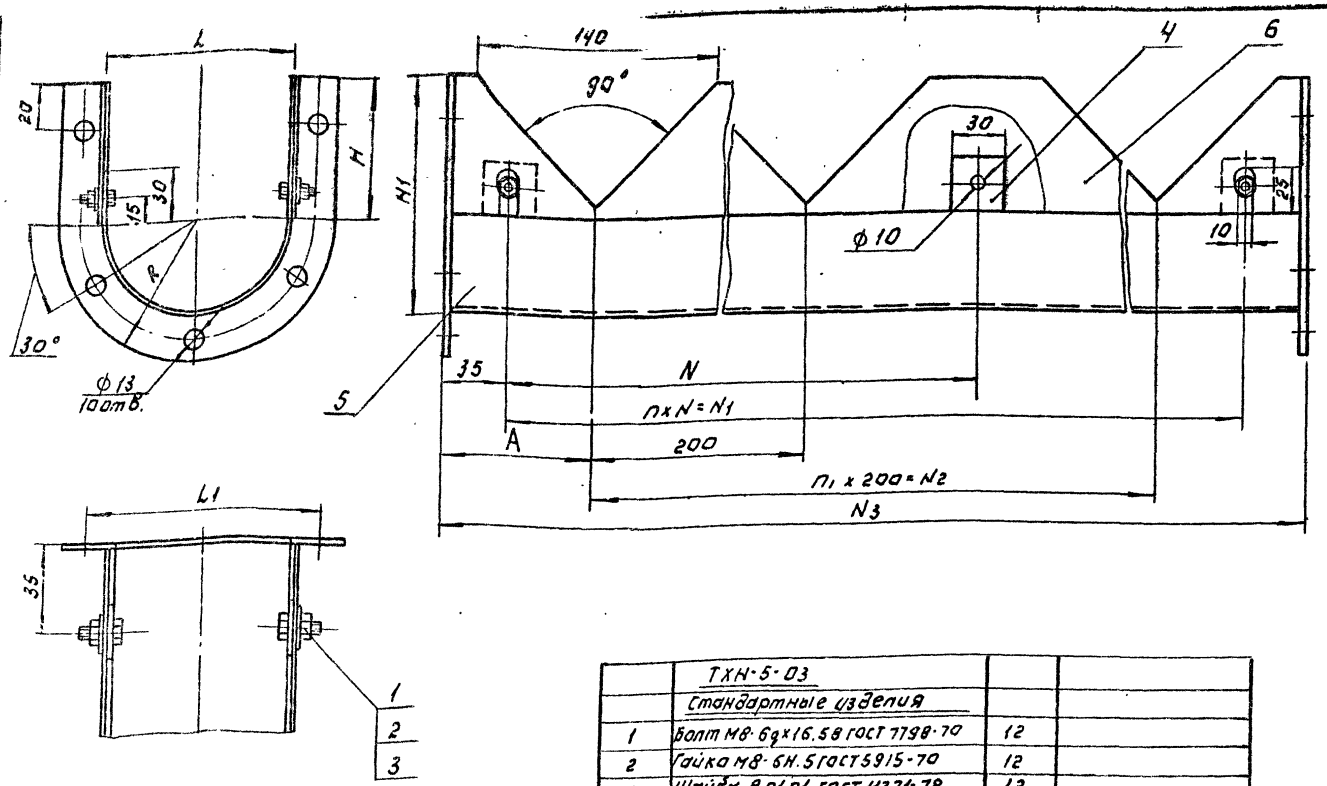

Размеры в мм.

Обозначение	H	H1	L	L1	R	N
ТХН-5	78	132	108	160	105	325
— 01	83	142	108	160	105	300
— 02	94	148	108	160	105	400
— 03	104	158	108	160	105	400
— 04	88	168	159	220	135	400

Продолжение

N1	N2	N3	A	n	n1	Масса, кг
1300	1200	1370	85	4	6	20.7
900	800	970	85	3	4	18.9
2800	2600	2870	135	7	13	28,6
2000	1800	2070	135	5	9	24.7
2800	2600	2870	135	7	13	33.14

	ТХН-5-03		
	Стандартные изделия		
1	Болт М8-6g x 16.58 ГОСТ 7798-70	12	
2	Гайка М8-6Н.5 ГОСТ 5915-70	12	
3	Шайба 8.01.01 ГОСТ 11371-78	12	
	Материалы		
4	Лист Б-3 ГОСТ 19903-74 / Ст.3 ГОСТ 16523-89		12.5 кг
5	Труба 108х3 ГОСТ 10704-76 / Д ГОСТ 10705-80	2.064 м	8.01 кг
6	ОЦ Б-ПН-НО-1.0 ГОСТ 19904-74 / ОН-КР-1 ГОСТ 14918-80	0.23 м²	1.8 кг
	ТХН-5-04		
	Стандартные изделия		
1	Болт М8-6g x 16.58 ГОСТ 7798-70	16	
2	Гайка М8-6Н.5 ГОСТ 5915-70	16	
3	Шайба 8.01.01 ГОСТ 11371-78	16	
	Материалы		
4	Лист Б-3 ГОСТ 19903-74 / Ст.3 ГОСТ 16523-89		17 кг
5	Труба 159-3 ГОСТ 10704-76 / Д ГОСТ 10705-80	2.864 м	11.12 кг
6	ОЦ Б-ПН-НО-1.0 ГОСТ 19904-74 / ОН-КР-1 ГОСТ 14918-80	0.22 м²	1.76 кг

Поз.	Наименование	Кол.	Дополнительные указания
	Переменные данные для исполнений:		
	ТХН-5		
	Стандартные изделия		
1	Болт М8-6g x 16.58 ГОСТ 7798-70	10	
2	Гайка М8-6Н.5 ГОСТ 5915-70	10	
3	Шайба 8.01.01 ГОСТ 11371-78	10	
	Материалы		
4	Лист Б-3 ГОСТ 19903-74 / Ст.3 ГОСТ 16523-89		12.4 кг
5	Труба 108х3 ГОСТ 10704-76 / Д ГОСТ 10705-80	1.364 кг	5.3 кг
6	ОЦ Б-ПН-НО-1.0 ГОСТ 19904-74 / ОН-КР-1 ГОСТ 14918-80	0.143 м²	1.12 кг
	ТХН-5-01		
	Стандартные изделия		
1	Болт М8-6g x 16.58 ГОСТ 7798-70	8	
2	Гайка М8-6Н.5 ГОСТ 5915-70	8	
3	Шайба 8.01.01 ГОСТ 11371-78	8	
	Материалы		
4	Лист Б-3 ГОСТ 19903-74 / Ст.3 ГОСТ 16523-89		12.4 кг
5	Труба 108х3 ГОСТ 10704-76 / Д ГОСТ 10705-80	0,964 м	3.74 кг
6	ОЦ Б-ПН-НО-1.0 ГОСТ 19904-74 / ОН-КР-1 ГОСТ 14918-80	0,12 м	0.94 кг
	ТХН-5-02		
	Стандартные изделия		
1	Болт М8-6g x 16.58 ГОСТ 7798-70	16	
2	Гайка М8-6Н.5 ГОСТ 5915-70	16	
3	Шайба 8.01.01 ГОСТ 11371-78	16	
	Материалы		
4	Лист Б-3 ГОСТ 19903-74 / Ст.3 ГОСТ 16523-89		12.6 кг
5	Труба 108х3 ГОСТ 10704-76 / Д ГОСТ 10705-80	2.864 м	11,12 кг
6	ОЦ Б-ПН-НО-1.0 ГОСТ 19904-74 / ОН-КР-1 ГОСТ 14918-80	0,25 м²	2.03 кг

Сварные швы по ГОСТ 5264-80.

Разраб.	Пучкова		Т.П. 902-3-94.91 ТХН-5
Пров.	Шилков		Лоток. Эскизный чертеж общего вида
Н. контр.	Буданкова		Стадия: — Лист: — Листов: 1
Утв.	Шилков		ЦНИИЭП инженерного оборудования

24909-05 8

Инв. № подл. | Подп. и дата | Взам. инв. №

Альбом 5

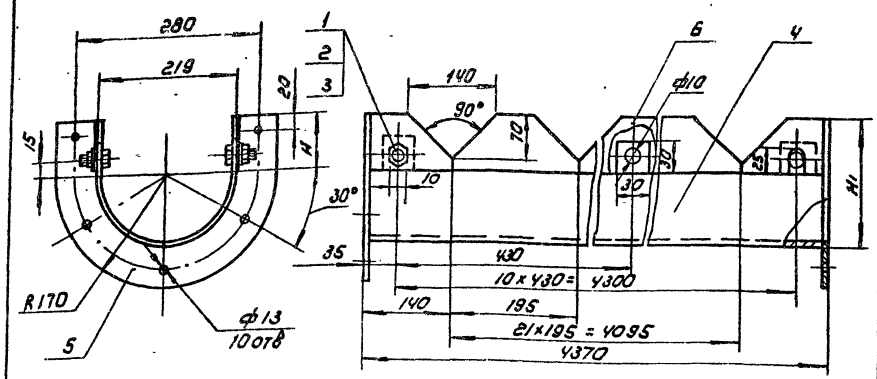

Размеры в мм

Обозначения	H	H1	Масса
ТХН-24	110	220	44
-01	80	190	41.8

Поз.	Наименование	Кол	Дополнительные указания
	Стандартные изделия		
1	Болт М8·6g×16·58 ГОСТ 7798-70	22	
2	Гайка М8-6Н.5 ГОСТ 5915-70	22	
3	Шайба 8.01.01 ГОСТ 11371-78	22	
	Материалы		
4	Труба 219×3 ГОСТ 10704-76 / Д ГОСТ 10705-80	4.364м	35кг
	Переменные данные для исполнений:		
	ТХН-24		
	Материалы		
5	Лист Б-3 ГОСТ 19903-74 / Ст3 ГОСТ 16523-89	0.099м²	2.33кг
6	ОЦ Б-ПН-НО-1р ГОСТ 19904-74 / ОН-КР-1 ГОСТ 14918-80	0.7м²	5.49кг
	ТХН-24-01		
	Материалы		
5	Лист Б-3 ГОСТ 19903-74 / Ст3 ГОСТ 16523-89	0.09м²	2.14кг
6	ОЦ Б-ПН-НО-1.0 ГОСТ 19904-74 / ОН-КР-1 ГОСТ 14918-80	0.43м²	3.44кг

Сварные швы по ГОСТ 5264-80

				ТП 902-3-94.91	ТХН-24
Разраб.	Пучкова			Лоток	Стадия: — Лист: — Листов: 1
Пров.	Шипков			Эскизный чертеж общего вида	ЦНИИЭП инженерного оборудования г. Москва
Н. контр.	Буданкова				
Утв.	Шипков				

Инв.№ подл. | Подпись и дата | Взам. инв.№

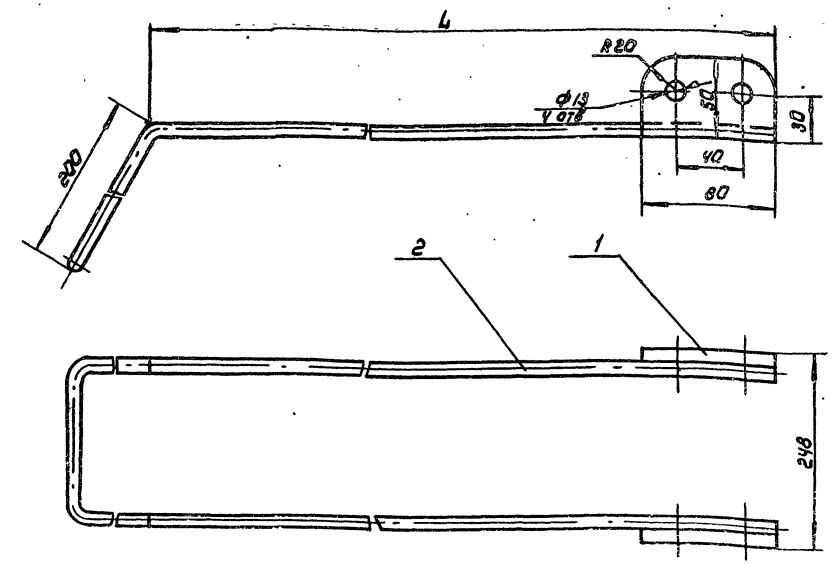

Обозначение	L, мм	Масса, кг
ТХН-7	740	1.7
-01	825	1.55

Поз.	Наименование	Кол	Дополнительные указания
	Материалы		
1	Лист Б-6 ГОСТ 19903-74 / Ст3 ГОСТ 14637-89	0.008м²	0.37кг
	Переменные данные для исполнений:		
	ТХН-7		
	Материалы		
2	Круг 10-В ГОСТ 2590-88 / Ст3-II ГОСТ 535-88	1.88м	1.15кг
	ТХН-7-01		
	Материалы		
2	Круг 10-В ГОСТ 2590-88 / Ст3-II ГОСТ 535-88	2.1м	1.3кг

Сварные швы по ГОСТ 5264-80

				ТП 902-3-94.91	ТХН-7
Разраб.	Пучкова			Скоба	Стадия: — Лист: — Листов: 1
Пров.	Шипков			Эскизный чертеж общего вида	ЦНИИЭП инженерного оборудования г. Москва
Н. контр.	Буданкова				
Утв.	Шипков				

Инв.№ подл. | Подпись и дата | Взам. инв.№

Альбом 5

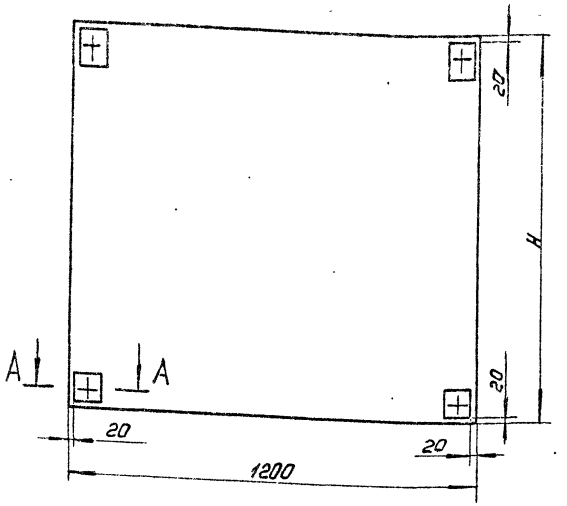

А-А (1:2)

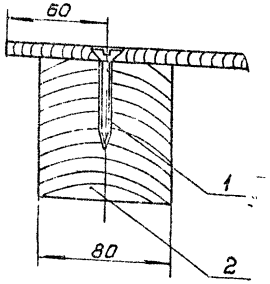

Обозначение	H, мм	Масса кг
ТХН-6	1500	12.5
-01	1100	9,3

Поз.	Наименование	Кол	Дополнительные указания
	Стандартные изделия		
1	Шуруп 1-6х50.2 ГОСТ1145-80	4	
	Материалы		
2	Пиломатериалы хвойных пород ГОСТ 2695-80	0,0006 м³	0.4 кг
	Переменные данные для исполнений:		
	ТХН-6		
	МАТЕРИАЛЫ		
3	Фанера ФСФ,8 ГОСТ 3916-69	1.8 м²	12.06 кг
	ТХН-6-01		
	МАТЕРИАЛЫ		
3	Фанера ФСФ,8 ГОСТ 3916-69	1.32 м²	8.8 кг

				ТП 902-3-94.91	ТХН-6
Разраб.	Пучкова			Элемент тонкослойного модуля. Эскизный чертеж общего вида	Стадия: — Лист: — Листов: 1
Пров.	Шилков				ЦНИИЭП инж. оборудования
Н. контр.	Буданкова				
Утв.	Шилков				

Инв.№ подл. | Подп. и дата | Взам. инв.№

Формат А3

Альбом 5

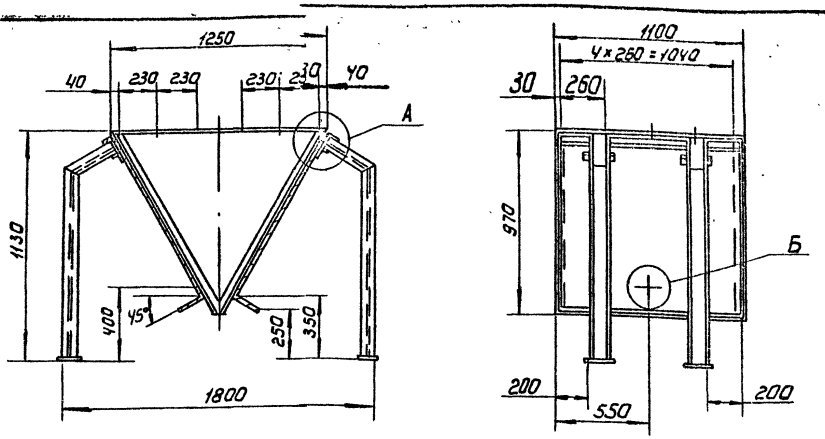

А (1:2)

Б (1:2.5)

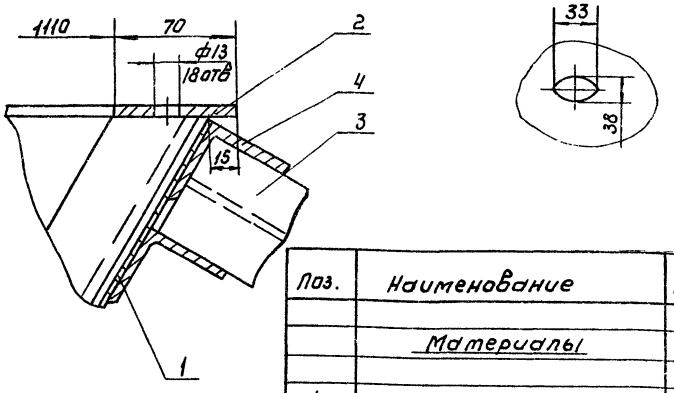

Поз.	Наименование	Кол.	Дополнительные указания
	Материалы		
1	Лист Б-3 ГОСТ 19903-74 Ст3 ГОСТ 16523-89	3.6 м²	84.8 кг
2	Лист Б-6 ГОСТ 19903-74 Ст3 ГОСТ 14637-89	0,23 м²	10.99 кг
3	Двутавр 12 ГОСТ 8239-89 Ст3-II ГОСТ 535-88	5,2 м	59,8 кг
4	Уголок 50х50х5-Б ГОСТ 8509-86 Ст3-II ГОСТ 535-88	3.32 м	12,5 кг

1. Сварные швы по ГОСТ 5264-80.
2. Масса 171 кг.

				ТП 902-3-94.91	ТХН-10
Разраб.	Пучкова			Корыто эскизный чертеж общего вида	Стадия: — Лист: — Листов: 1
Пров.	Шилков				ЦНИИЭП инж. оборудования
Н. контр.	Буданкова				
Утв.	Шилков				

Инв.№ подл. | Подп. и дата | Взам. инв.№

Формат А3

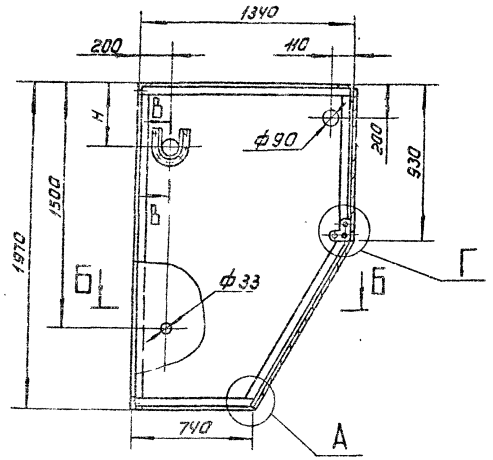

А (1:2)

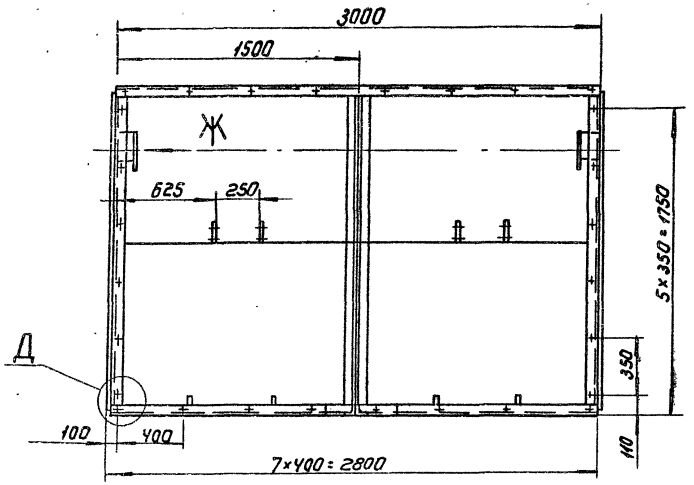

В-В (1:5)

Д (1:2)

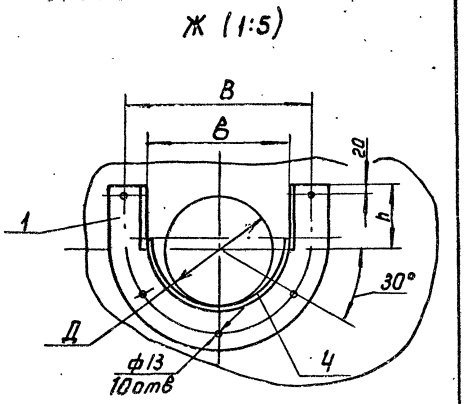

Размеры, мм

Обозначение	H	h	Д	В	в	Масса кг
ТХН-12	390	100	ф90	170	108	364
-01	380	110	ф110	220	159	365

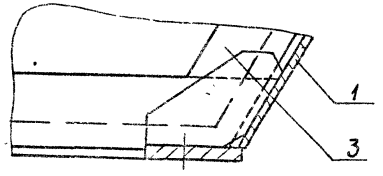

Б-Б (1:10)

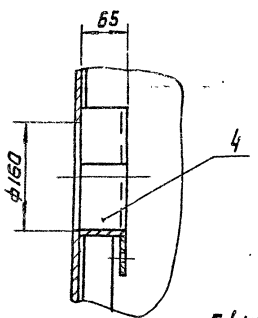

Г (1:2)

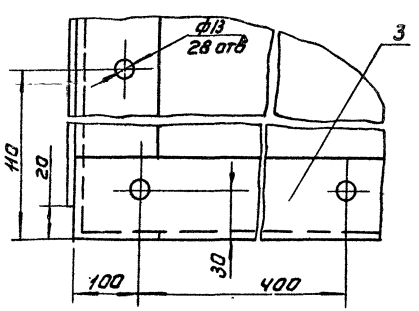

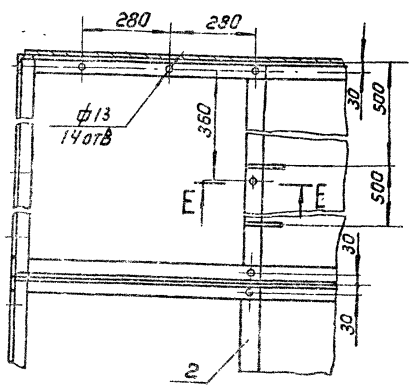

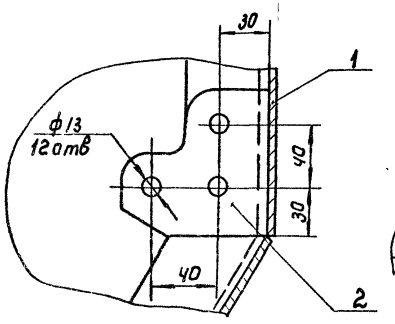

Е-Е (1:2)

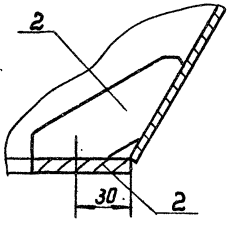

Поз.	Наименование		Кол.	Дополнительные указания
	Материалы			
1	Лист	Б-3 ГОСТ 19903-74		
		Ст.3 ГОСТ 16523-89	11м²	262 кг
2	Лист	Б-6 ГОСТ 19903-74		
		Ст.3 ГОСТ 14637-89	0.18м²	8.5 кг
3	Уголок	50×50×5-Б ГОСТ 8509-86		
		Ст3-II ГОСТ 535-88	24.1	91 кг
	Переменные данные для исполнений:			
		ТХН-12		
4	Труба	108×2.8 ГОСТ 10704-76		
		Д ГОСТ 10705-80	0.13м	0.95 кг
		ТХН12-01		
4	Труба	159×3 ГОСТ 10704-76		
		Д ГОСТ 10705-80	0.13	1.5 кг

1. Сварные швы по ГОСТ 5264-80 и ГОСТ 11534-75
2. Масса - см. табл.

			ТП 902-3-94.91	ТХН-12	
Разраб.	Парыгина		Полубак эскизный чертеж общего вида.	Стадия	Лист	Листов
Пров.	Шилков					1
Н. контр.	Буданкова			ЦНИИЭП инж. оборудования	
Утв.	Кремнев				

Альбом 5

Инв. № подл. | Подп. и дата | Взам. инв. №

Альбом 5

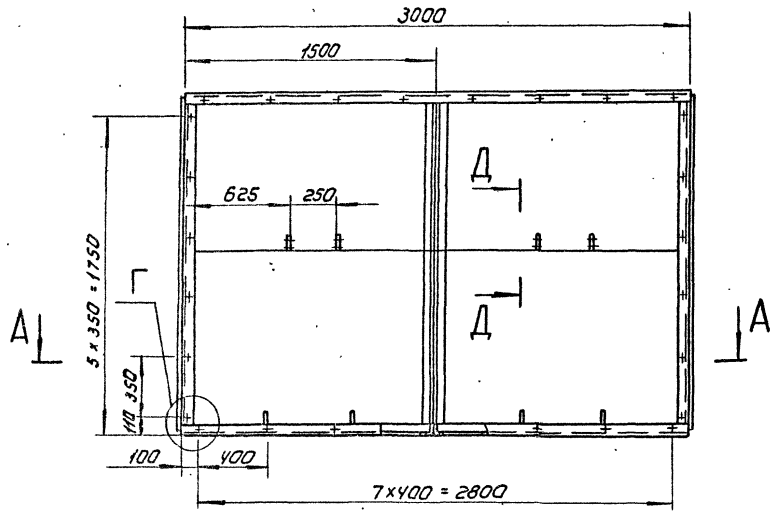

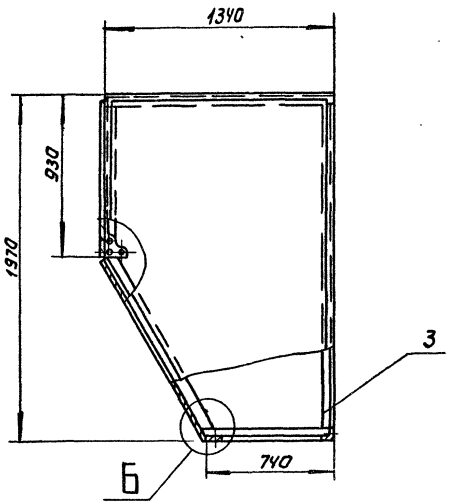

Б (1:2)

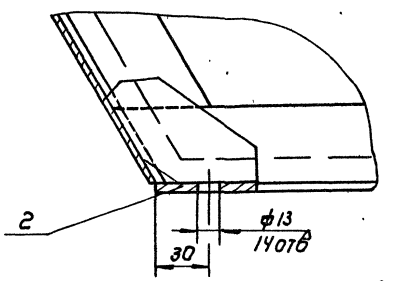

А - А

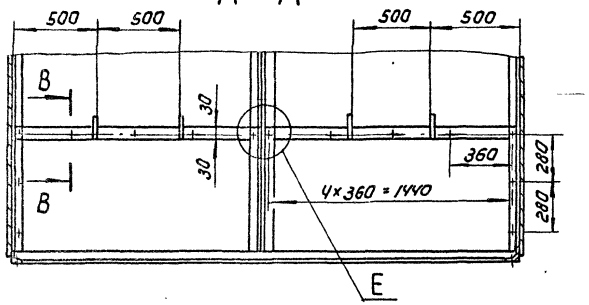

Е (1:2)

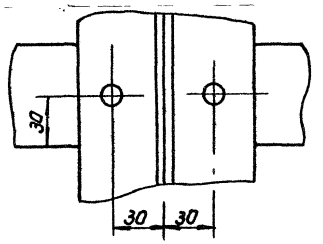

Поз.	Наименование		Кол.	Дополнительные указания
	Материалы			
1	Лист	Б-3 ГОСТ 19903-74 Ст 3 ГОСТ 16523-89	11 м²	262 кг
2	Лист	Б-6 ГОСТ 19903-74 Ст 3 ГОСТ 14637-89	0.12 м²	5.7 кг
3	Уголок	50х50х5-Б ГОСТ 8509-86 Ст.3-ll ГОСТ 535-88	24.1	91 кг

В - В (1:2)

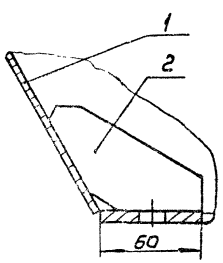

Г (1:2)

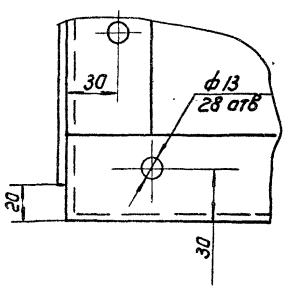

Д - Д (1:2)

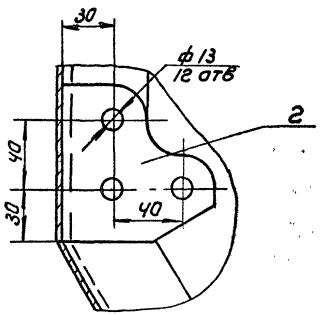

1. Сварные швы по ГОСТ 5264-80 ∪ ГОСТ 11534-75.
2. Масса - 359 кг

				ТП 902-3-94.91		ТХН-13
Разраб.	Парысина			Полубак	Стадия	Лист	Листов
Пров.	Шилков						
Н. контр.	Буданкова			Эскизный чертеж общего вида	ЦНИИЭПмонтажоборудования	
Утв.	Кремнев					

24909-05 14

Формат А2

Инв. № подл. | Подпись и дата | Взам. инв. №

Альбом 5

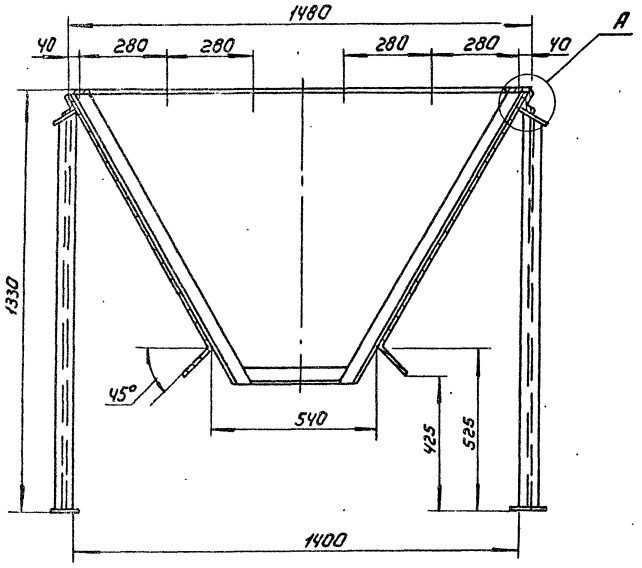

Г – Г (1:2)

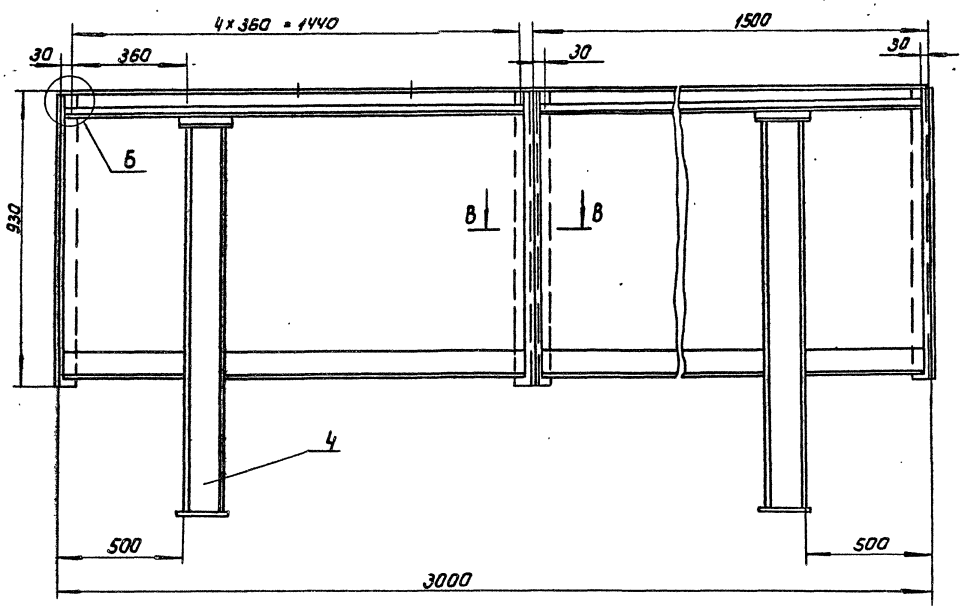

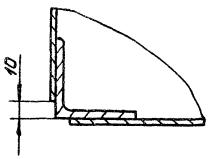

А (1:2)

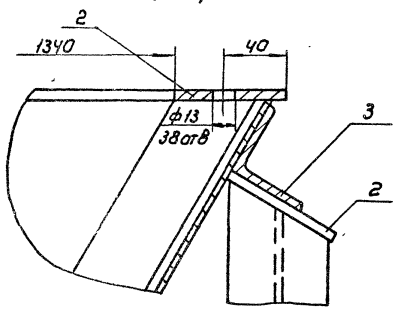

Б (1:2)

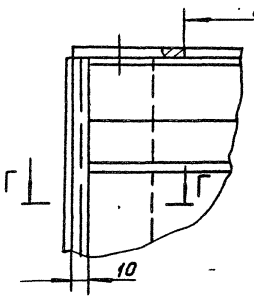

В-В (1:2)

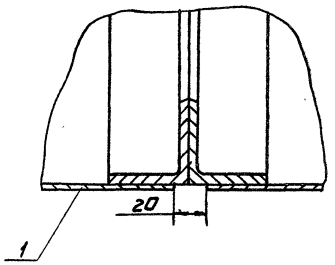

Поз.	Наименование	Кол	Дополнительные указания
	Материалы		
1	Лист Б-3 ГОСТ 19903-74 Ст3 ГОСТ 16523-89	7.9м²	186,42 кг
2	Лист Б-6 ГОСТ 19903-74 Ст3 ГОСТ 14637-89	0.74м²	34.85 кг
3	Уголок 50×50×5-6 ГОСТ8509-86 Ст3-II ГОСТ 535-88	15,2м	57.2 кг
4	Двутавр 12ГОСТ 8239-89 Ст3-II ГОСТ 535-88	5.12м	58.9кг

1. Сварные швы по ГОСТ 5264-80
2. Масса 338 кг

Разраб.	Пучкова		ТП 902-3-94.91		ТХН-14
Пров.	Шиляков		Корыто эскизный чертеж общего вида	Стадия	Лист	Листов
Н.контр.	Буланкова				1	
Утв.	Шиляков			ЦНИИЭП инж оборудования	

24909-05 15

Формат А2

Инв.№ подл. | Подп. и дата | Взам. инв.№

Альбом 5

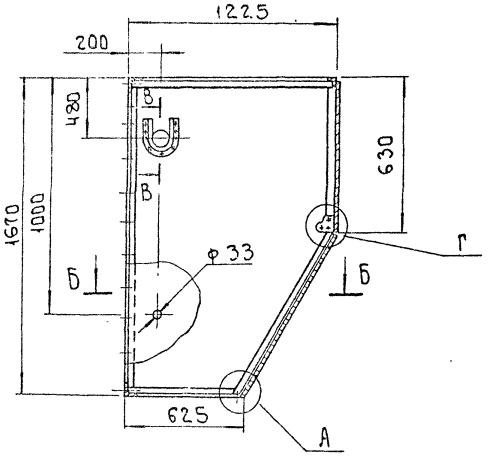

А (1:2)

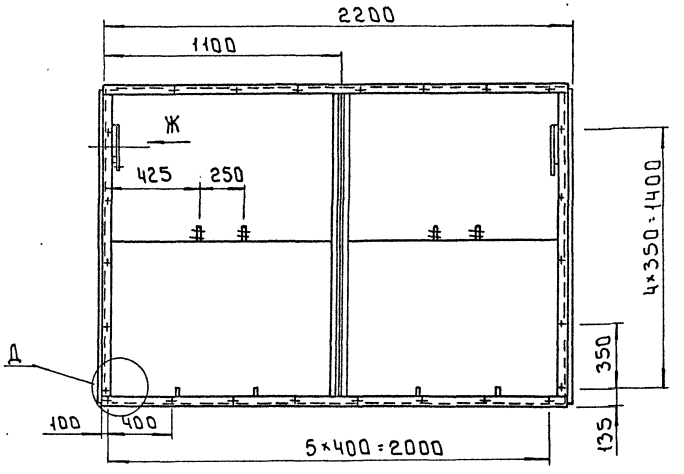

В-В (1:5)

Д (1:2)

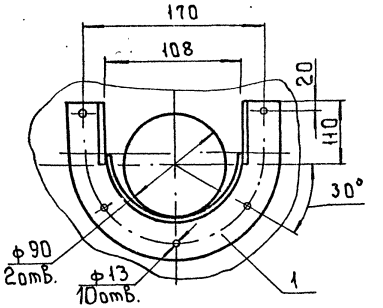

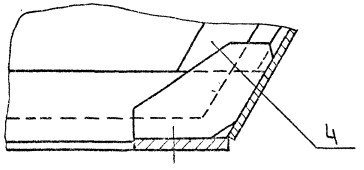

Б-Б (1:10)

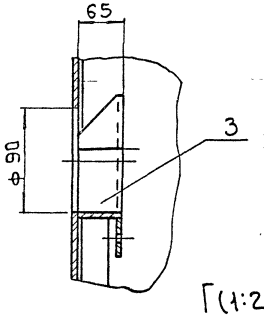

Г (1:2)

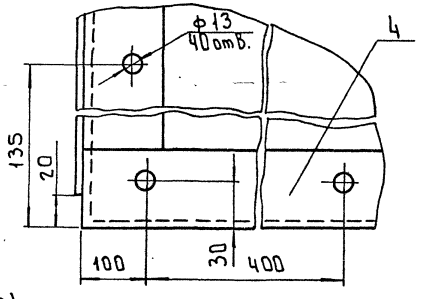

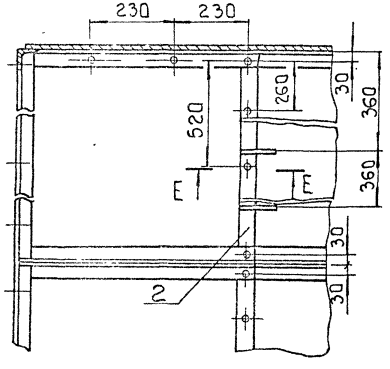

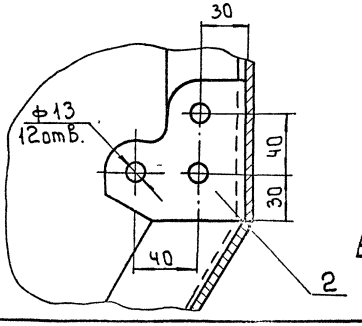

Е-Е (1:2)

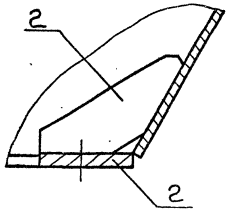

Поз.	Наименование		Кол.	Дополнительные указания
	Материалы			
1	Лист	Б-3 ГОСТ 19903-74		
		Ст.3 ГОСТ 16523-89	8.5м²	200 кг
2	Лист	Б-6 ГОСТ 19903-74		
		Ст.3 ГОСТ 14637-89	0.3м²	14.2 кг
3	Труба	108×3 ГОСТ 10704-76		
		Д ГОСТ 10705-80	0.065м	0.5 кг
4	Уголок	50×50×5-Б ГОСТ 8509-86		
		Ст.3-II ГОСТ 535-88	19.3м	72.8 кг

1 Сварные швы по ГОСТ 5264-80 и ГОСТ 11534-75
2 Масса - 288 кг

				т.п. 902-3-94.91	ТХН-15	
Разраб.	Можарский			Полубак Эскизный чертеж общего вида	Стадия	Лист	Листов
Провер.	Шипков					1	
Н.контр.	Буданкова				ЦНИИЭП инженерного оборудования г.Москва	
Утв.	Кремнев					

24909-05 16

Инв.№подл. | Подп. и дата | Взам.инв.№

Формат А2

Альбом 5

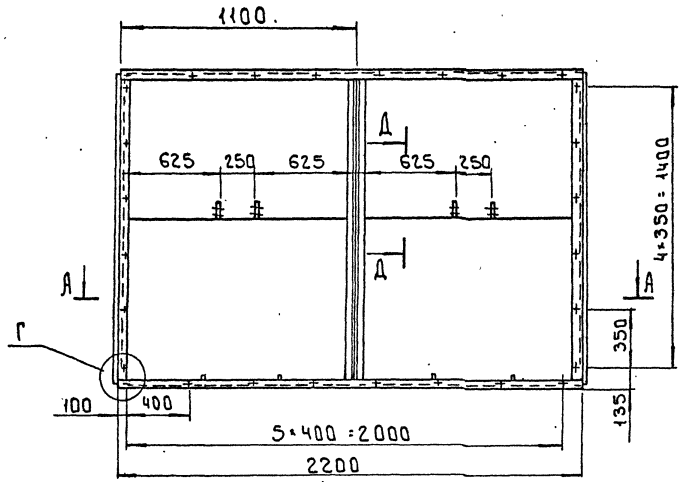

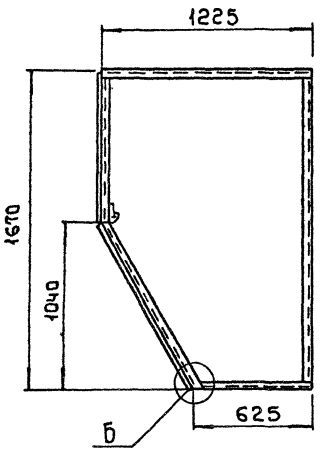

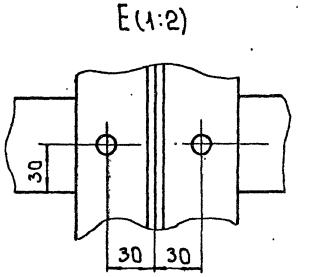

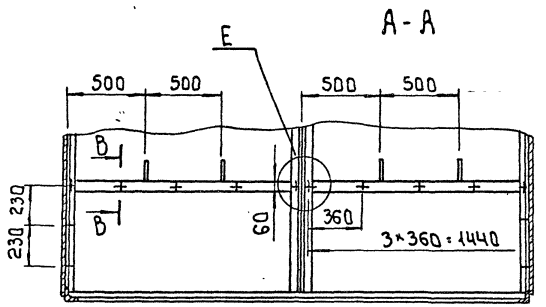

Поз.	Наименование		Кол.	Дополнительные указания
	Материалы			
1	Лист	Б-3 ГОСТ 19903-74		
		Ст.3 ГОСТ 16523-89	8.4 м²	198 кг
2	Лист	Б-6 ГОСТ 19903-74		
		Ст.3 ГОСТ 14637-89	0.3 м²	14.2 кг
3	Уголок	50×50×5-Б ГОСТ 8509-86		
		Ст3-II ГОСТ 535-88	19.3 м	72.8 кг

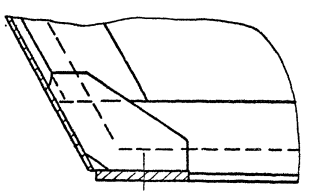

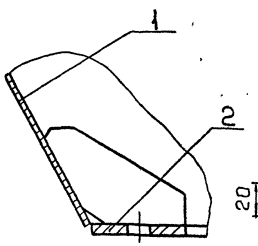

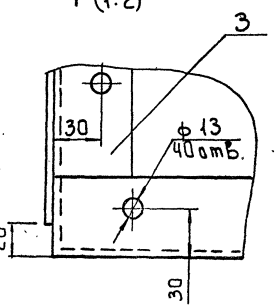

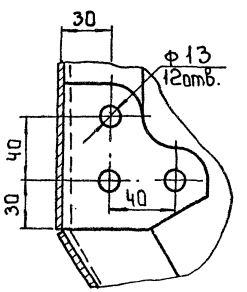

1 Сварные швы по ГОСТ 5264-80 и ГОСТ 11534-75
2 Масса - 285 кг

				т.п. 902-3-94.91.	ТХН-16
Разраб.	Можарский			Полубак Эскизный чертеж общего вида	Стадия / Лист / Листов
Пров.	Шипков				
Н. контр.	Буданкова				ЦНИИЭП инженерного оборудования г. Москва
Утв.	Кремнев				

24909-05 17

Инв. № подл. | Подп. и дата | Взам. инв.

Формат А2

Альбом 5

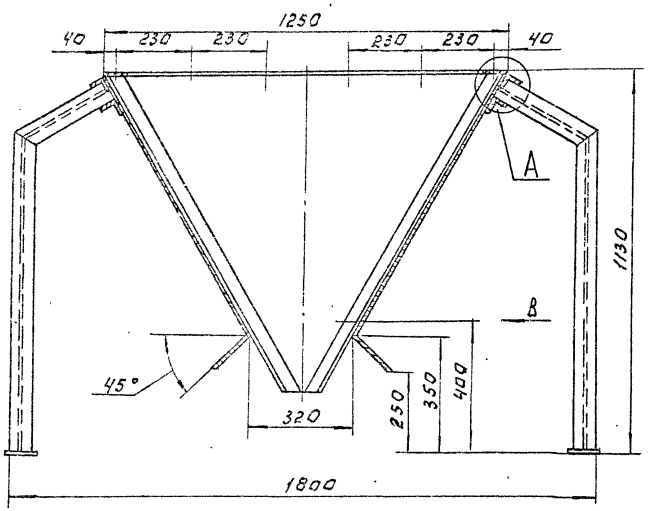

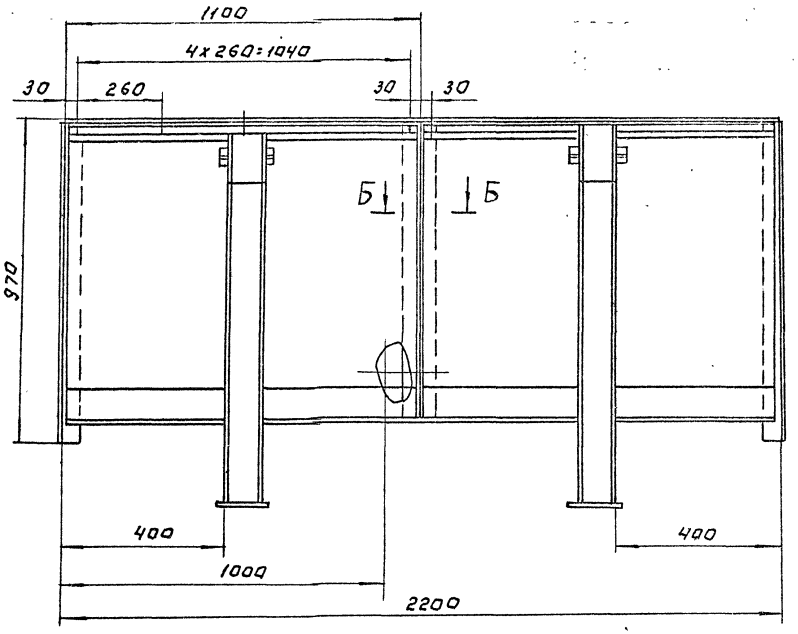

В (1:2)

А (1:2)

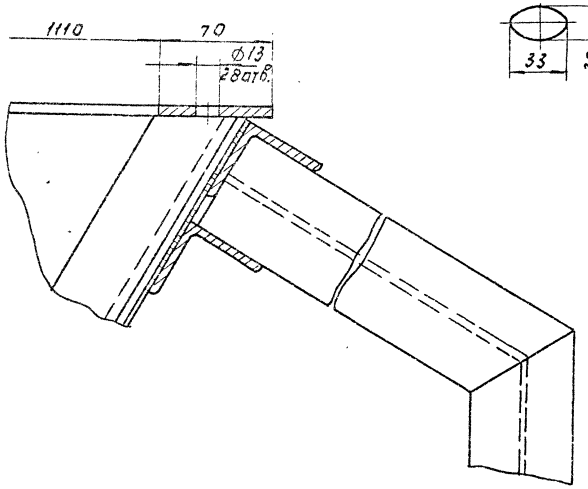

Б–Б (1:2)

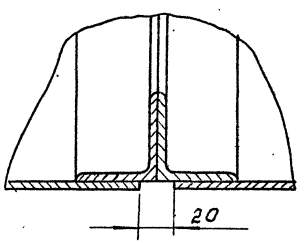

Поз.	Наименование	Кол.	Дополнительные указания
	Материалы		
1	Лист $\frac{\text{Б-3 ГОСТ 19903-74}}{\text{Ст 3 ГОСТ 16523-89}}$	3,62м²	85,3 кг
2	Лист $\frac{\text{Б-6 ГОСТ 19903-74}}{\text{Ст. 3 ГОСТ 14637-89}}$	0,53м²	35,8 кг
3	Двутавр $\frac{\text{12 ГОСТ 8239-89}}{\text{Ст. 3-II ГОСТ 535-88}}$	5,2м	54,6 кг
4	Уголок $\frac{\text{50х50х5-Б ГОСТ 8509-86}}{\text{Ст.3-II ГОСТ 535-88}}$	13,9м	52,3 кг

1. Сварные швы по ГОСТ 5264-80
2. Масса 232 кг.

Разраб.	Пучкова		Т.П. 902-3-94.91	ТХН-17	
Пров.	Шипков		Корыто. Эскизный чертеж общего вида.	Стадия	Лист	Листов
Н.контр.	Будникова				1	1
Утв.	Шипков			ЦНИИЭП инженерного оборудования		

24909-05 18

Инв.№ подл. | Подп. и дата | Взам.инв.№

Альбом 5

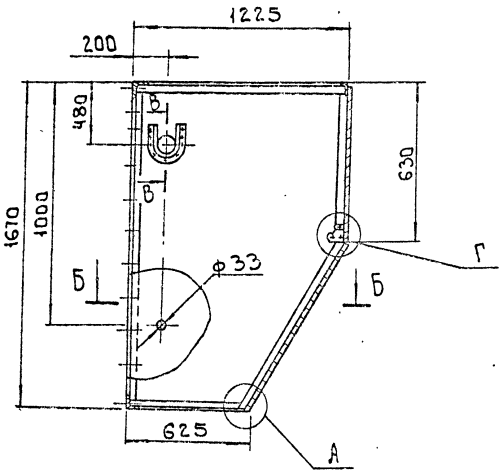

А (1:2)

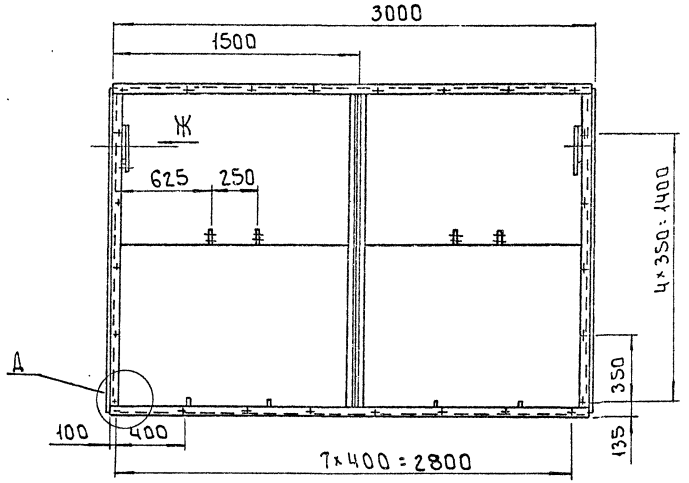

Д (1:2)

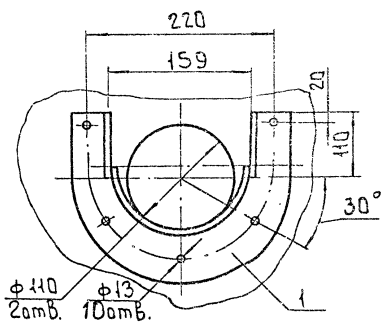

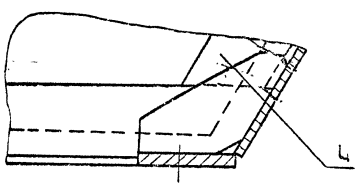

Б - Б (1:10)

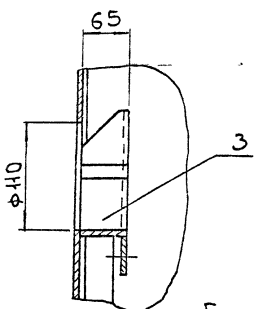

Г (1:2)

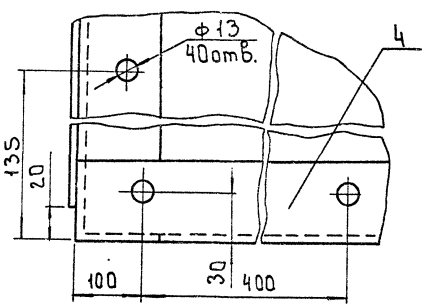

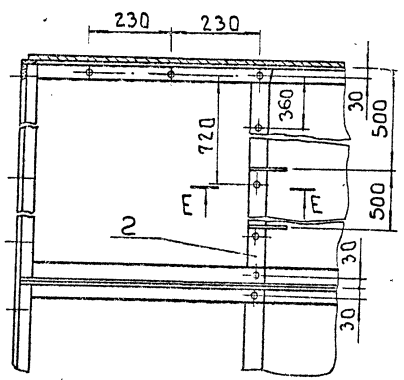

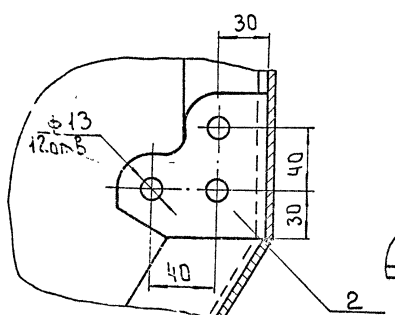

Е - Е (1:2)

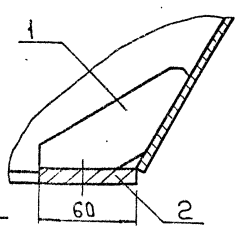

Поз.	Наименование		Кол.	Дополнительные указания
	Материалы			
1	Лист	Б-3 ГОСТ 19903-74 Ст.3 ГОСТ 16523-89	9.5м²	225кг
2	Лист	Б-6 ГОСТ 19903-74 Ст.3 ГОСТ 14637-89	0.33м²	15.55кг
3	Труба	159×3 ГОСТ 10704-76 Д ГОСТ 10705-80	0.13м	1.5кг
4	Уголок	50×50×5-Б ГОСТ 8509-86 Ст.3-II ГОСТ 535-88	25.3м	88.6кг

1 Сварные швы по ГОСТ 5264-80 ГОСТ 11534-75.
2 Масса - 331кг

					т.п. 902-3-94.91	ТХН-18	
Разраб	Мажарский			Полубак Эскизный чертеж общего вида	Стадия	Лист	Листов
Пробер	Шипков						
Н.контр	Буданкова				ЦНИИ ЭП инженерного оборудования г.Москва		
Утв.	Кремнев						

24909-05 19

Формат А2

Инв.№ подл. | Подп. и дата | Взам.инв.№

Альбом 5

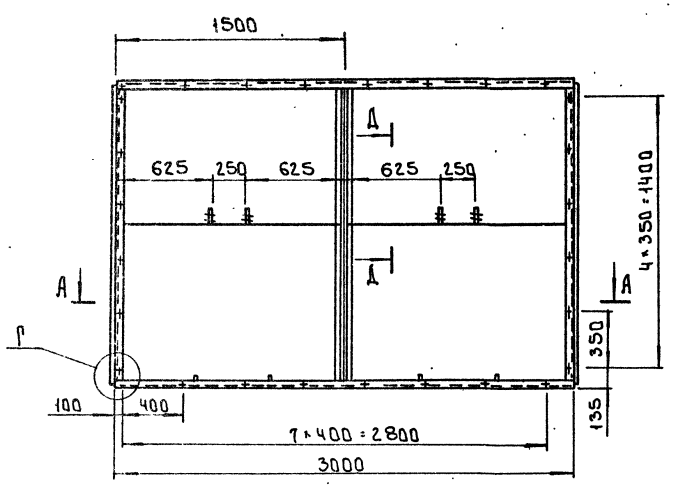

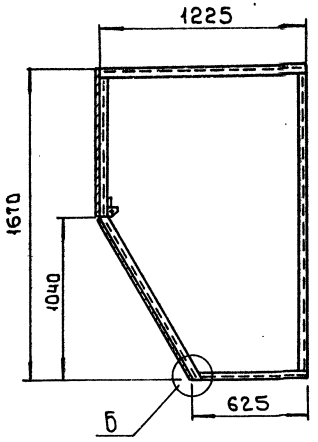

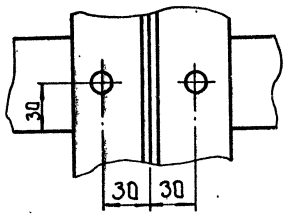

А - А

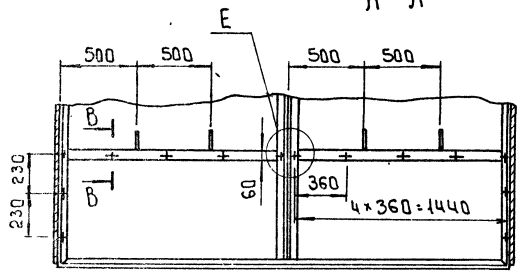

Поз.	Наименование		Кол.	Дополнительные указания
	Материалы			
1	Лист	Б-3 ГОСТ 19903-74 Ст.3 ГОСТ 16523-89	9.2 м²	217 кг
2	Лист	Б-6 ГОСТ 19903-74 Ст.3 ГОСТ 14637-89	0.33 м²	15.5 кг
3	Уголок	50×50×5-Б ГОСТ 8509-86 Ст3-II ГОСТ 535-88	25.3 м	88.6 кг

Б (1:2)

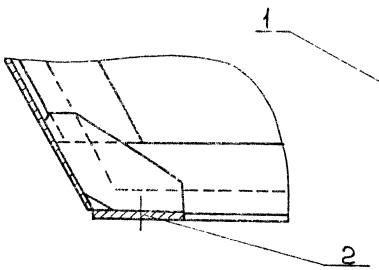

В - В (1:2)

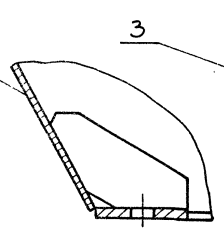

Г (1:2)

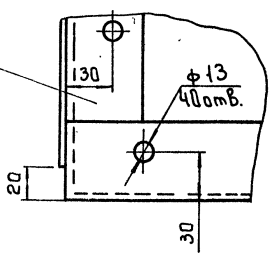

Д - Д (1:2)

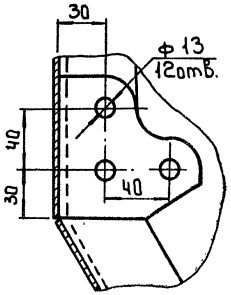

1. Сварные швы по ГОСТ 5264-80 и ГОСТ 11534-75
2. Масса - 322 кг

Разраб.	Макарский			т.п. 902-3-94.91.	ТХН-19	
Провер.	Шипков			Полубак Эскизный чертеж общего вида	Стадия	Лист	Листов
Н. контр.	Буданова					1	
Утв.	Кремнев				ЦНИИЭП инженерного оборудования г. Москва		

Инв. № подл. | Подп. и дата | Взам. инв. №

24909-05 20

Альбом 5

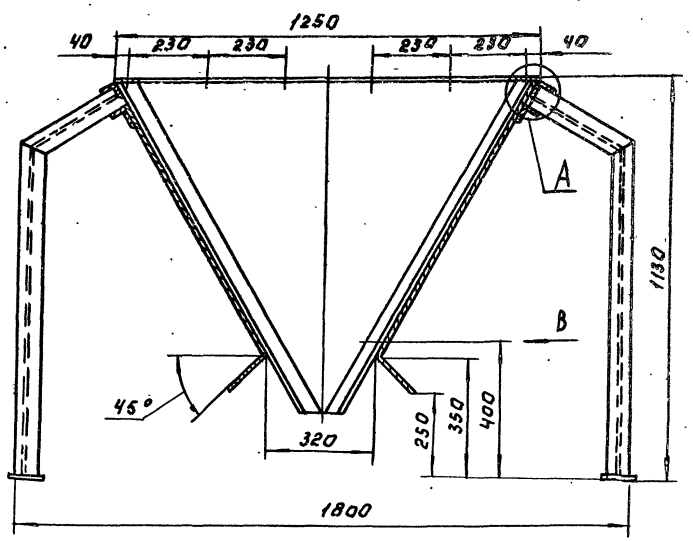

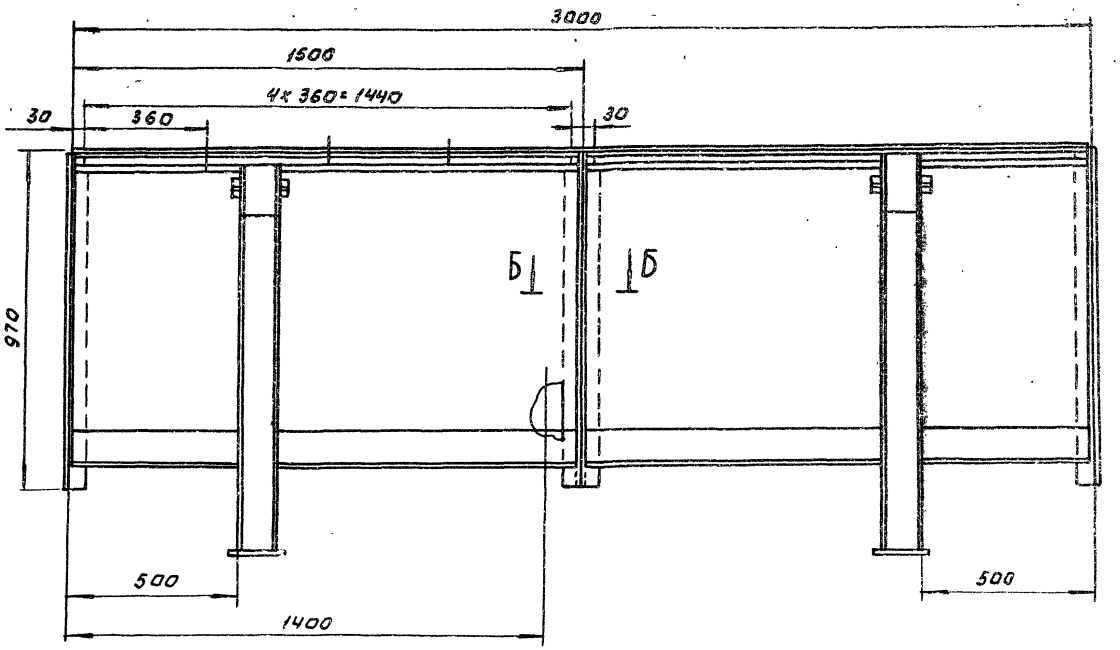

B (1:2)

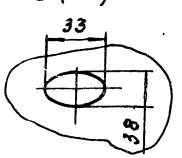

А (1:2)

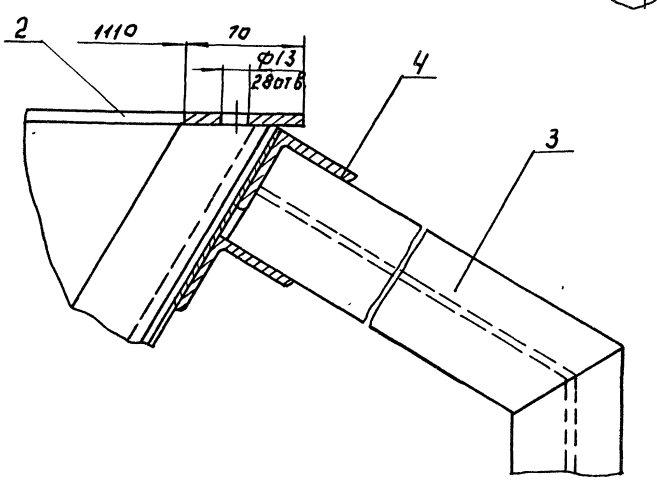

Б-Б (1:2)

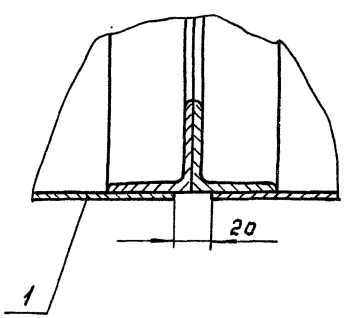

Поз.	Наименование	Кол.	Дополнительные указания
	Материалы		
1	Лист Б-3 ГОСТ 19903-74 / Ст.3 ГОСТ 16523-89	7.45 м²	175 кг
2	Лист Б-6 ГОСТ 19903-74 / Ст.3 ГОСТ 14637-89	0.49 м²	23.52 кг
3	Двутавр 12 ГОСТ 8239-89 / Ст.3-II ГОСТ 535-88	5.2 м	59.8 кг
4	Уголок 50×50×5-Б ГОСТ 8509-86 / Ст.3-II ГОСТ 535-88	15.28 м	57.6 кг

1. Сварные швы по ГОСТ 5264-80
2. Масса 317 кг

				Т.П. 902-3-94.91	ТХН-20
Разраб.	Пучкова			Корыто. Эскизный чертеж общего вида.	Стадия: — Лист: 1 Листов: —
Пров.	Шилков				ЦНИИЭП инженерного оборудования
Н.контр.	Очаданкова				
ГИП	Шилков				

Инв.№ подл. | Подп. и дата | Взам.инв.№

Альбом 5

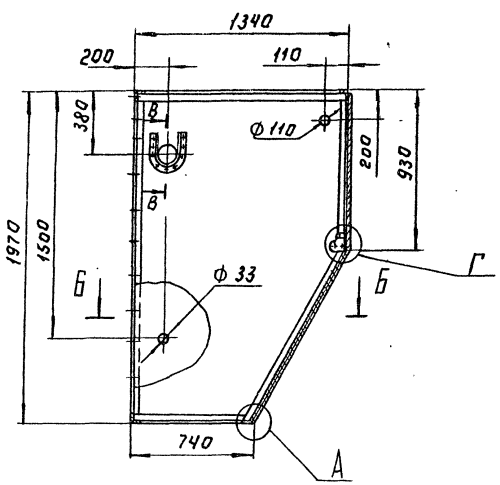

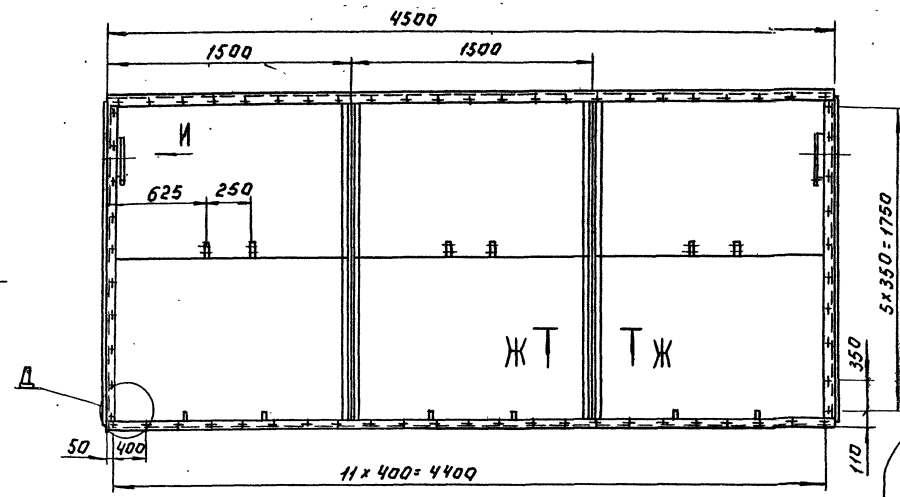

И (1:5)

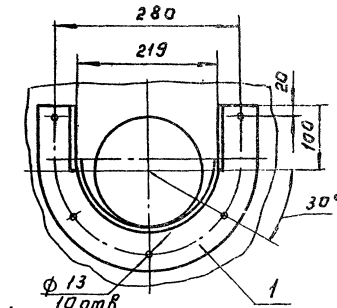

Ж-Ж (1:2)

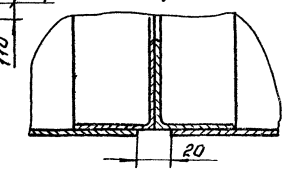

А (1:2)

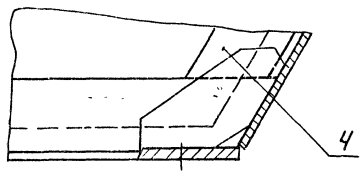

В-В (1:5)

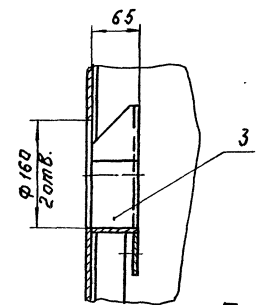

Д (1:2)

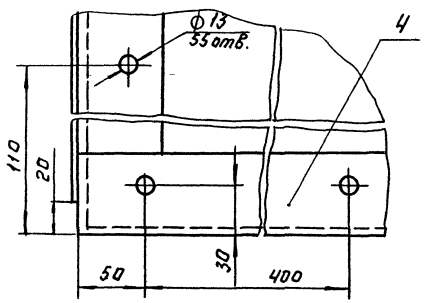

Г (1:2)

Б-Б (1:10)

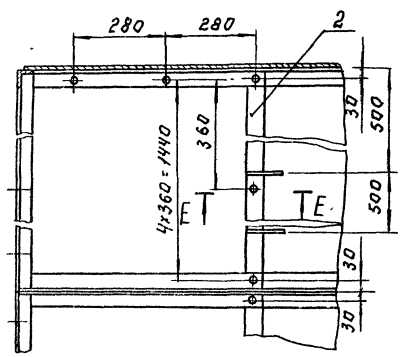

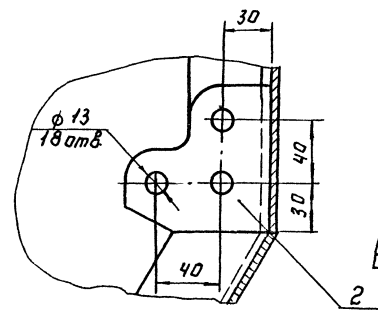

Е-Е (1:2)

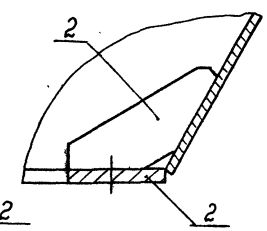

Поз.	Наименование	Кол.	Дополнительные указания
	Материалы		
1	Лист Б-3 ГОСТ 19903-74 Ст.3 ГОСТ 16523-89	14.3м²	336 кг
2	Лист Б-Б ГОСТ 19903-74 Ст.3 ГОСТ 14637-89	0.42м²	19.5 кг
3	Труба 219×3 ГОСТ 10704-76 Д ГОСТ 10705-80	0.065м	1.03кг
4	Уголок 50×50×5-Б ГОСТ 8509-86 Ст.3-II ГОСТ 535-88	30.5м	115кг

1. Сварные швы по ГОСТ 5264-80
2. Масса 483 кг

Разраб.	Пучкова		Т.п. 902-3-94.91		ТХН 21
Пров.	Шипков		Полубак Эскизный чертеж общего вида	Стадия	Лист	Листов
Н.контр.	Буданкова				1	
Утв.	Шипков			ЦНИИЭП инженерного оборудования г. Москва		

24909-05 22

Инв.№ подл. | Подп. и дата | Взам.инв.№

Альбом 5

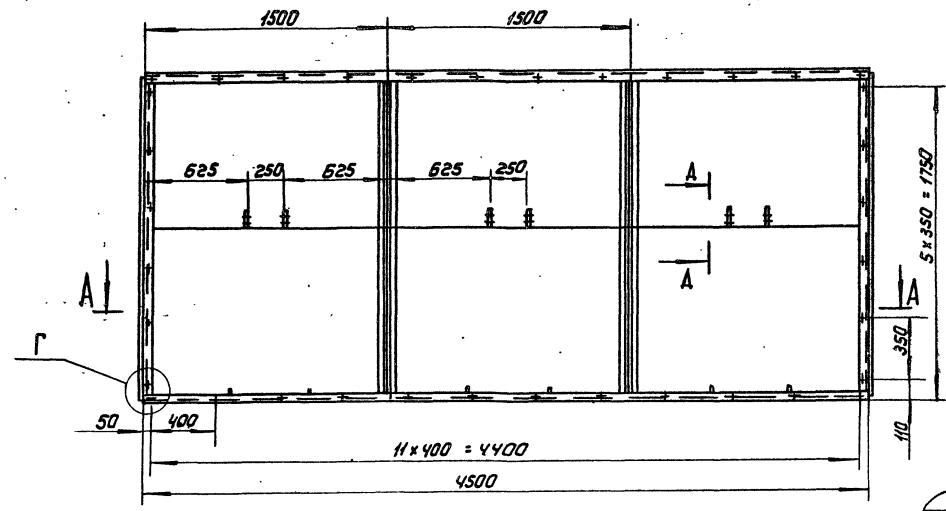

А - А

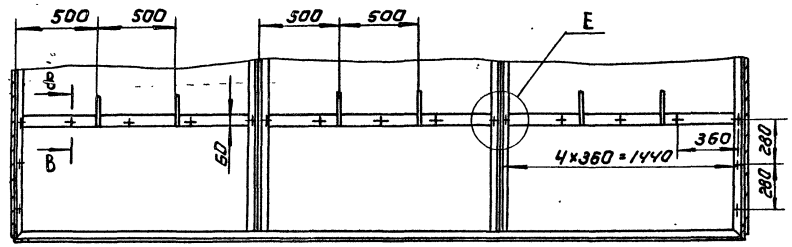

Б (1:2)

В - В (1:2)

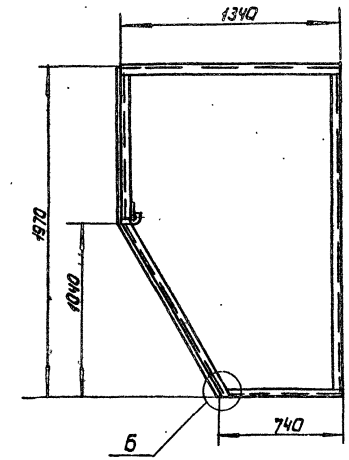

Е (1:2)

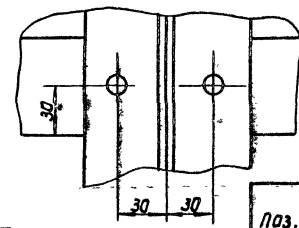

Г (1:2)

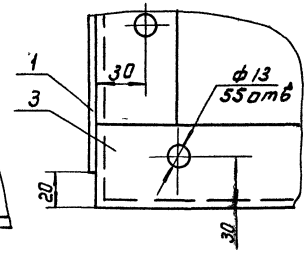

А - А (1:2)

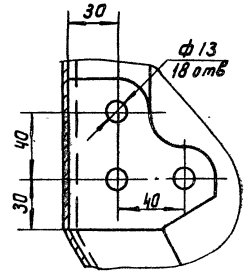

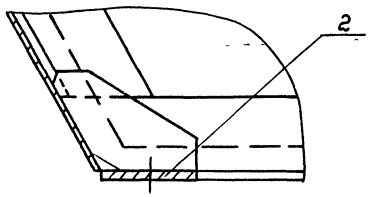

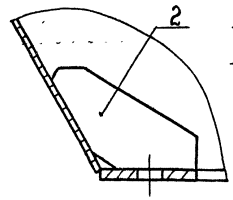

Поз.	Наименование	Кол	Дополнительные указания
	Материалы		
1	Лист Б-3 ГОСТ 19903-74 / Ст3 ГОСТ 16523-89	14 кг	330 кг
2	Лист Б-Б ГОСТ 19903-74 / Ст3 ГОСТ 14637-89	0.42 м²	19.5 кг
3	Уголок 50×50×5-Б ГОСТ 8509-86 / Ст3-II ГОСТ 535-88	30.5	115 кг

1. Сварные швы по ГОСТ 5264-80
2. Масса 480 кг

Разраб.	Лучкова		
Пров.	Шилков		
Н. контр.	Буданкова		
Утв.	Шилков		

Т.П 902-3-94.91 ТХН-22

Полубак
Эскизный чертеж общего вида

Стадия | Лист | Листов
1

ЦНИИЭП инженерного оборудования г. Москва

24909-05 23

Формат А2

Инв.№ подл. | Подпись и дата | Взам. инв.№

Альбом 5

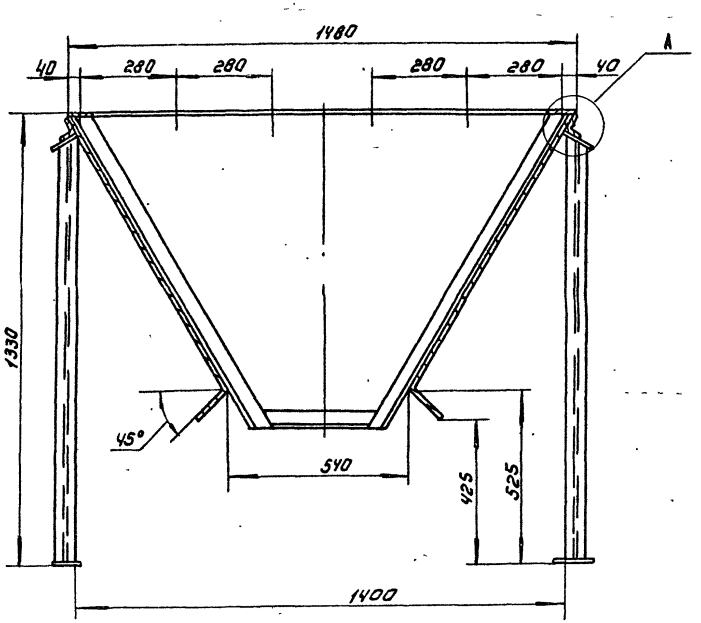

А (1:2)

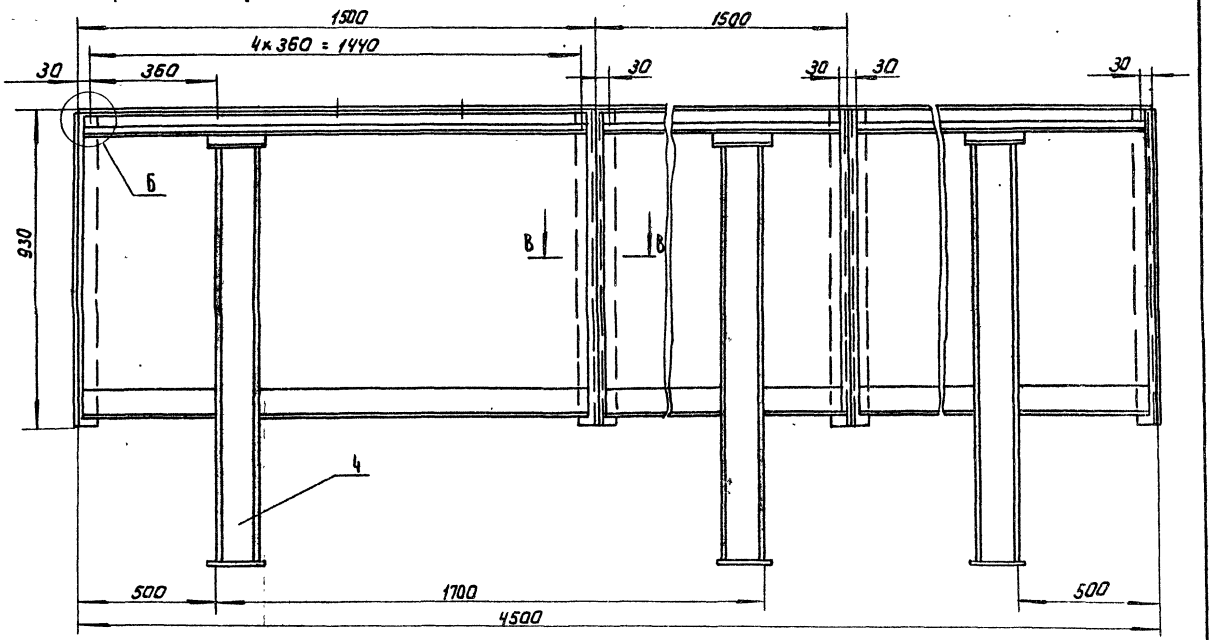

Б (1:2)

В - В (1:2)

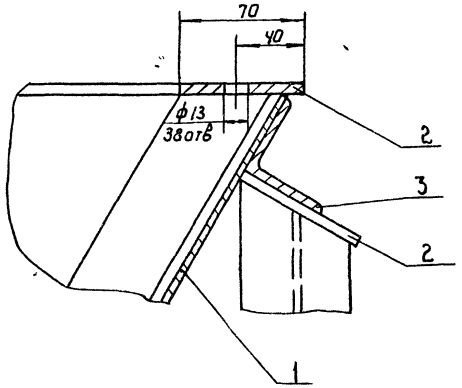

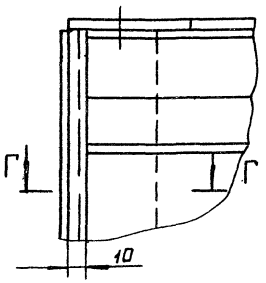

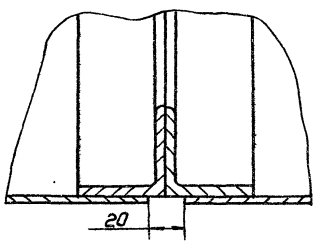

Г - Г (1:2)

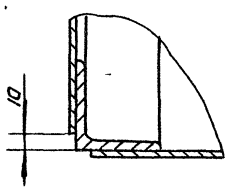

Поз.	Наименование	Кол	Дополнительные указания
	Материалы		
1	Лист Б-3 ГОСТ 19903-74 Ст3 ГОСТ 16523-89	11.02 м²	259 кг
2	Лист Б-6 ГОСТ 19903-74 Ст3 ГОСТ 14637-89	1.02 м²	48.04 кг
3	Уголок 50х50х5-Б ГОСТ 8509-86 Ст3-II ГОСТ 535-88	22.4 м	84.45 кг
4	Двутавр 12 ГОСТ 8239-89 Ст3-II ГОСТ 535-88	7.68 м	88.3 кг

1. Сварные швы по ГОСТ 5264-80.
2. Масса 488 кг

Разраб.	Пучкова		ТП 902-3-94.91 ТХН-23
Пров.	Шипков		Корыто Эскизный чертеж общего вида
Н. контр.	Буданкова		Стадия: — Лист: — Листов: 1
Утв.	Шипков		ЦНИИЭП инж. оборудования

24909-05 24

Формат А2

Инв.№ подл. | Подп. и дата | Взам. инв.№

Альбом 5

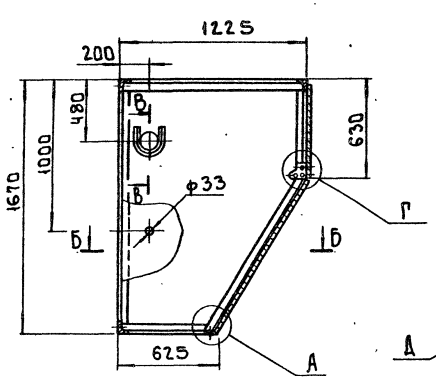

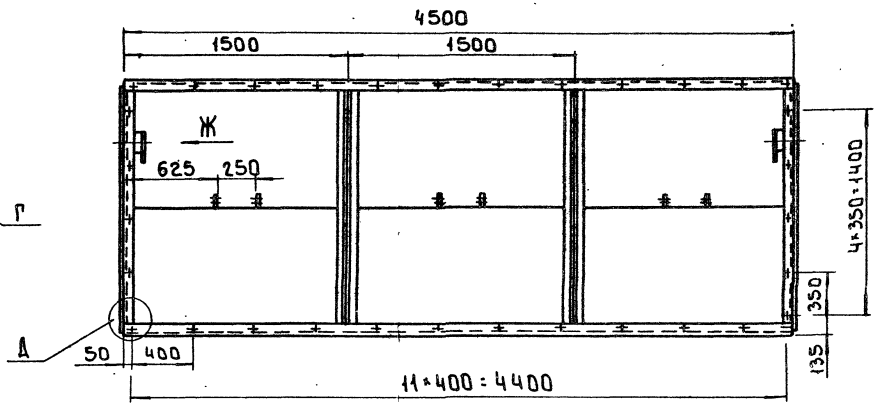

Ж (1:5)

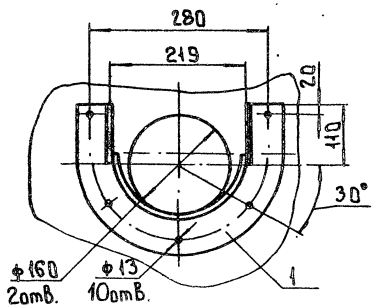

А (1:2)

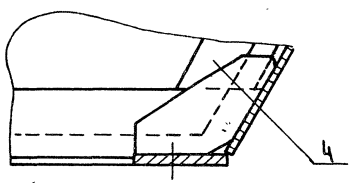

В-В (1:5)

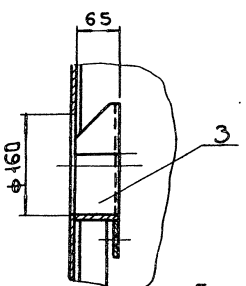

Д (1:2)

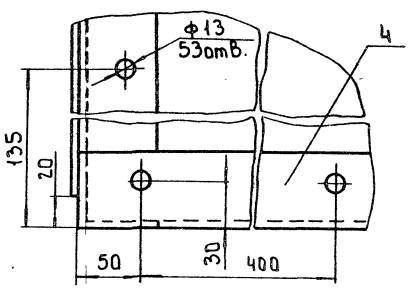

Б-Б (1:10)

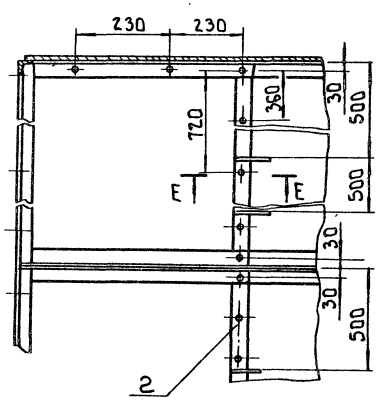

Г (1:2)

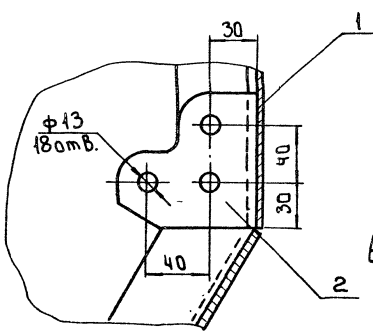

Е-Е (1:2)

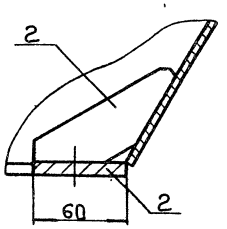

Поз.	Наименование		Кол.	Дополнительные указания
	Материалы			
1	Лист	Б-3 ГОСТ 19903-74 Ст3 ГОСТ 16523-89	12,3 м²	290 кг
2	Лист	Б-6 ГОСТ 19903-74 Ст.3 ГОСТ 14637-89	0,42 м²	19,5 кг
3	Труба	219×3 ГОСТ 10704-76 Д ГОСТ 10705-80	0,13 м	2,06 кг
4	Уголок	50×50×5-Б ГОСТ 8509-86 Ст.3-II ГОСТ 535-88	2,9 м	110 кг

1 Сварные швы по ГОСТ 5264-80 и ГОСТ 11534-75
2 Масса - 422 кг

Разраб.	Можарский		т.п. 902-3-94.91	ТХН-25
Провер.	Шипков			
Н. контр.	Судакова		Полубак Эскизный чертеж общего вида	Стадия: — Лист: — Листов: 1
Утв.	Кремнев			ЦНИИЭП инженерного оборудования г. Москва

24909-05 25

Инв. № подл. | Подп. и дата | Взам. инв. №

Формат А2

Альбом 5

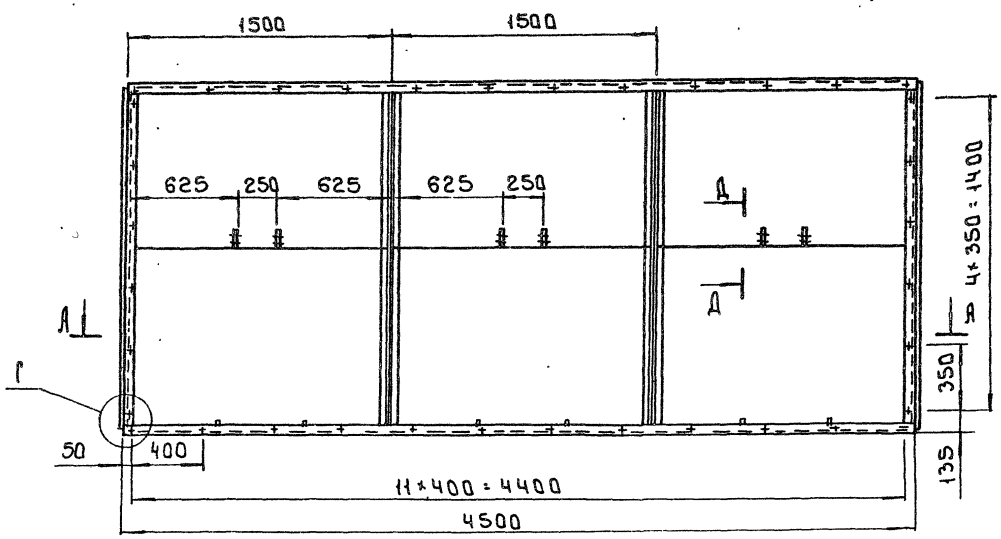

А - А

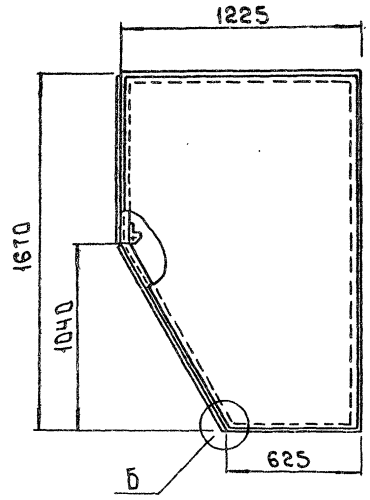

Е(1:2)

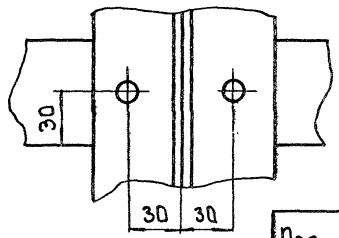

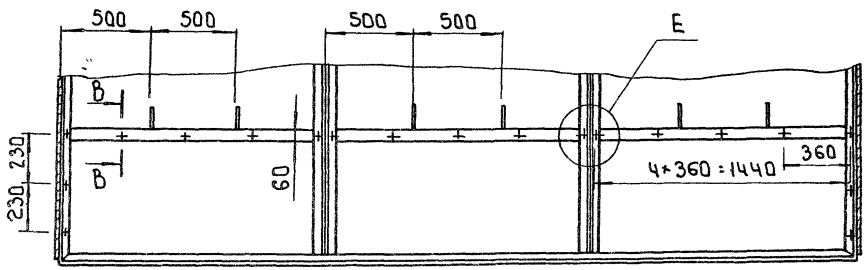

Б(1:2)

В - В (1:2)

Г(1:2)

Д - Д (1:2)

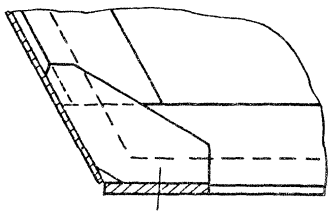

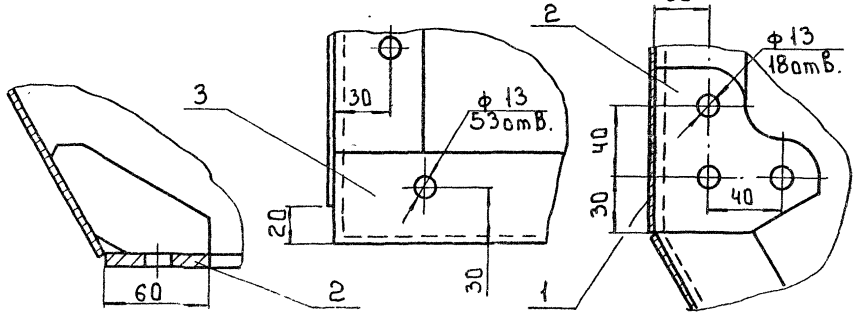

Поз.	Наименование		Кол.	Дополнительные указания
	Материалы			
1	Лист	Б-3 ГОСТ 19903-74 Ст3 ГОСТ 16523-89	12 м²	282 кг
2	Лист	Б-6 ГОСТ 19903-74 Ст 3 ГОСТ 14637-89	0.42 м²	19.5 кг
3	Уголок	50*50*5-Б ГОСТ 8509-86 Ст.3-II ГОСТ 535-88	29 м	110 кг

1 Сварные швы по ГОСТ 5264-80 и ГОСТ 11534-75
2 Масса - 414 кг

Разраб.	Нажарский		т.п. 902-3-94.91 ТХН-26
Провер.	Шипков		Полубак Эскизный чертеж общего вида.
Н. контр.	Буданкова		Стадия: — Лист: — Листов: 1
Утв.	Кремнев		ЦНИИЭП инженерного оборудования г. Москва

Инв. № подл. | Подп. и дата | Взам. инв. №

24909-05 26

Формат А2

Альбом 5

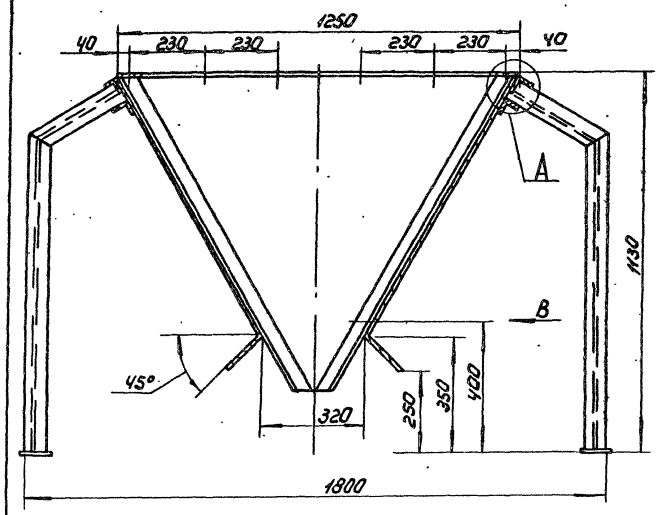

А (1:2)

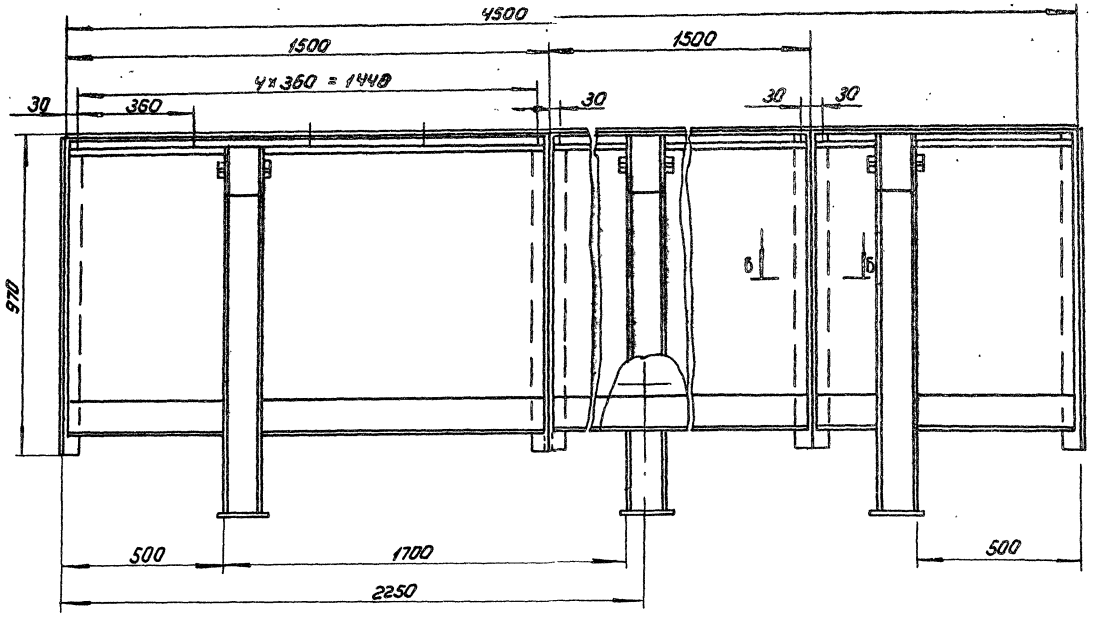

Б - Б (1:2)

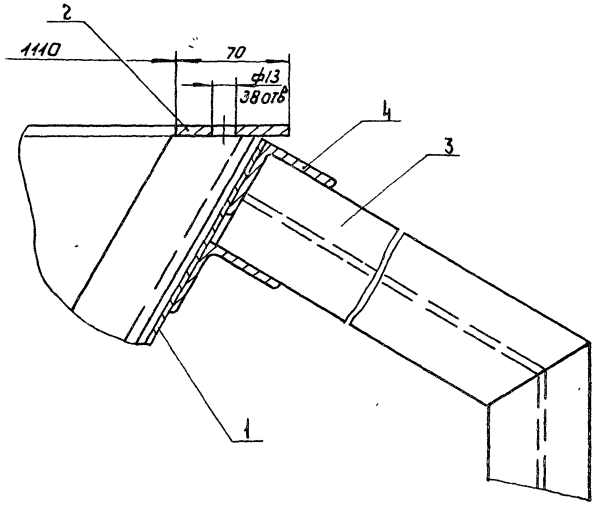

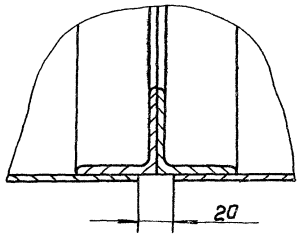

В (1:2)

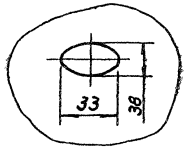

Поз.	Наименование	Кол.	Дополнительные указания
	Материалы		
1	Лист Б-3 ГОСТ 19903-74 / Ст3 ГОСТ 16523-89	10.9 м²	256 кг
2	Лист Б-6 ГОСТ 19903-74 / Ст3 ГОСТ 14637-89	0.89 м²	41.7 кг
3	Двутавр 12 ГОСТ 8239-89 / Ст3-II ГОСТ 535-88	7.8 м	90.3 кг
4	Уголок 50×50×5-Б ГОСТ 8509-86 / Ст3-II ГОСТ 535-88	14.4 м	54.3 кг

1. Сварные швы по ГОСТ 5264-80.
2. Масса 451 кг.

				ТП 902-3-94.91	ТХН-27	
Разраб	Пучкова			Корыто эскизный чертеж общего вида	Лит.	Лист	Листов
Пров	Шипков					1	
Н. контр	Буданкова				ЦНИИЭП инж. оборудования		
Утв.	Шипков						

24909-05 27 Формат А2

Инв.№ подл. | Подп. и дата | Взам. инв.№

Альбом 5

Рис.1

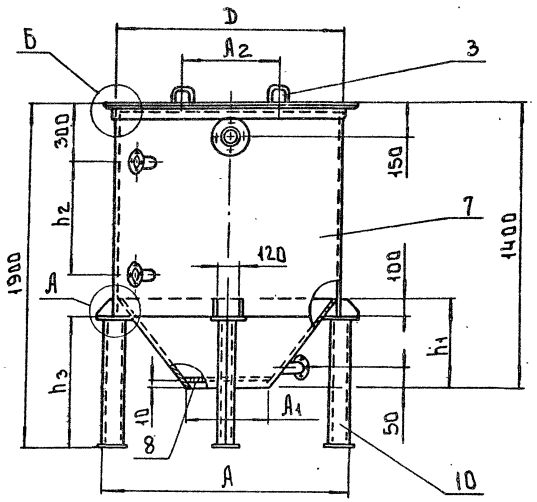

Рис.2

Остальное - см. рис.1

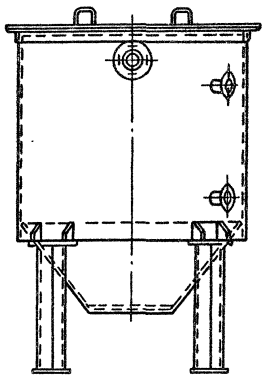

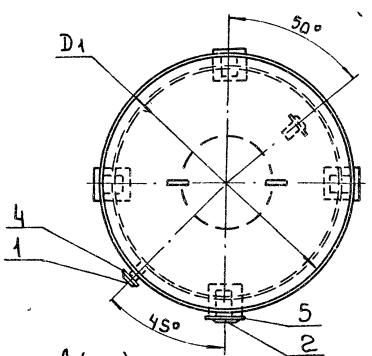

Б (1:4)

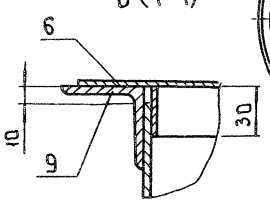

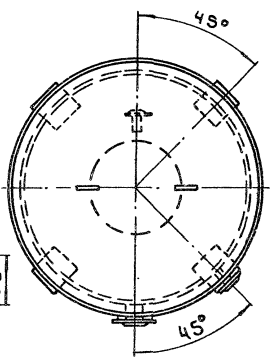

А (1:4)

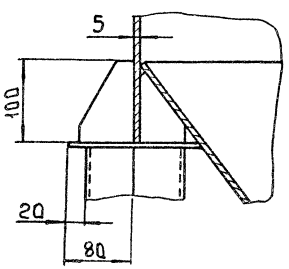

Размеры в мм

Обозначение	Рис.	D	D1	h1	h2	h3	A	A1	A2	Масса кг
ТХН-28	1;2	600	680	240	540	640	720	200	300	210
-01	1;2	800	880	300	610	700	920	300	400	260

Поз.	Наименование	Кол.	Дополнительные указания
	Стандартные изделия		
1	Фланец 1-50-6 ГОСТ12820-80	3	1.3 кг
2	Фланец 1-100-6 ГОСТ12820-80	1	2.8 кг
	Материалы		
3	Круг 12-В ГОСТ2590-88 / Ст.3-I ГОСТ535-88	0.7 м	0.6 кг
4	Труба 57×3 ГОСТ10704-76 / Ст.3сп ГОСТ10705-80	0.3 м	1.2 кг
5	Труба 108×2.8 ГОСТ10704-76 / Ст.3сп ГОСТ10705-80	0.1 м	0.7 кг
	Переменные данные для исполнений:		
	ТХН-28		
	Материалы		
6	Лист Б-2 ГОСТ19903-74 / Ст.3 ГОСТ16523-89	0.5 м²	7.9 кг
7	Лист Б-5 ГОСТ19903-74 / Ст.3 ГОСТ14637-89	2.9 м²	114 кг
8	Лист Б-8 ГОСТ19903-74 / Ст.3 ГОСТ14637-89	0.25 м²	15.7 кг
9	Уголок 50×50×5-Б ГОСТ8509-86 / Ст.3-II ГОСТ535-88	2 м	7.6 кг
10	Швеллер 12 ГОСТ8240-89 / Ст.3-II ГОСТ535-88	5.2 м	54 кг
	ТХН-28-01		
	Материалы		
6	Лист Б-2 ГОСТ19903-74 / Ст.3 ГОСТ16523-89	0.7 м²	11 кг
7	Лист Б-5 ГОСТ19903-74 / Ст.3 ГОСТ14637-89	3.8 м²	149.4 кг
8	Лист Б-8 ГОСТ19903-74 / Ст.3 ГОСТ14637-89	0.3 м²	18.8 кг
9	Уголок 50×50×5-Б ГОСТ8509-86 / Ст.3-II ГОСТ535-88	2.7 м	10.2 кг
10	Швеллер 12 ГОСТ8240-89 / Ст.3-II ГОСТ535-88	5.6 м	58.3 кг

1 Сварные швы по ГОСТ5264-80 и ГОСТ16037-80.
2 Покрытие-лак БТ-5100 ГОСТ312-79.

				т.п. 902-3-94.91	ТХН-28
Разраб	Буданкова		Илоуплотнитель	Стадия	Лист	Листов
Провер	Шилков		Эскизный чертеж общего вида			1
Н.контр	Буданкова			ЦНИИЭП инженерного оборудования г. Москва	
Утв.	Кремнев				

24900-05 28

Инв.№ подл. | Подп. и дата | Взам.инв.№

Формат А2

Альбом 5

Рис. 1

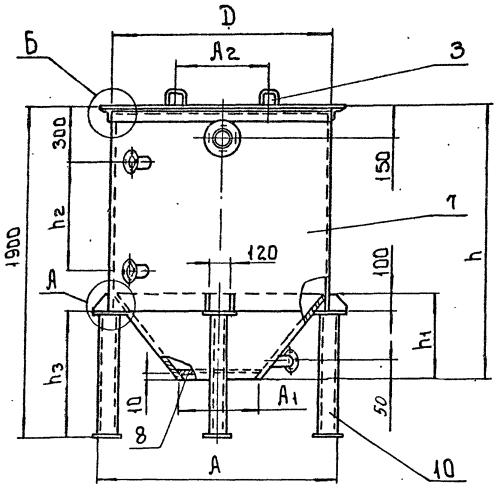

Рис. 2
Остальное см. рис. 1

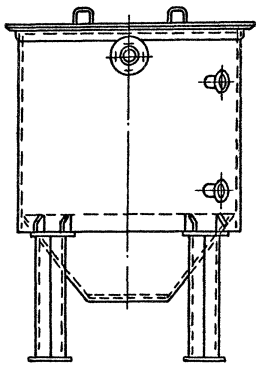

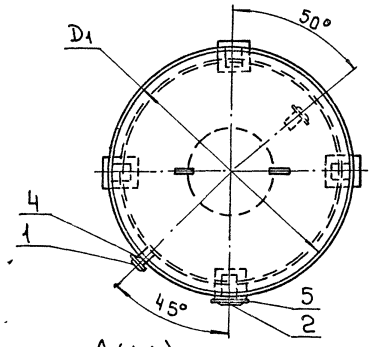

А (1:4)

Б (1:2)

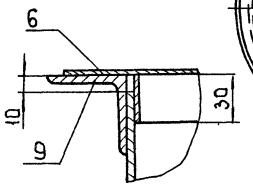

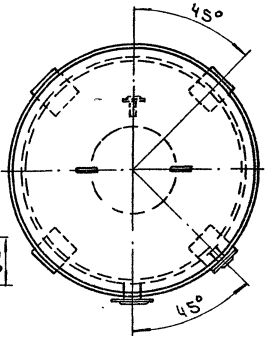

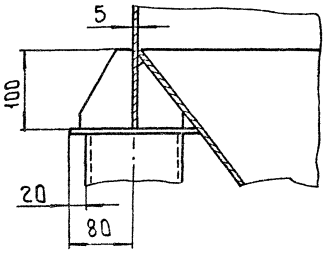

Обозначение	Рис.	D	D1	h	h1	h2	h3	A	A1	A2	Масса кг
ТХН-29	1;2	1200	1280	1400	480	540	880	1320	400	500	350
-01	1;2	1400	1480	1670	540	690	670	1520	500	600	428

Поз.	Наименование	Кол.	Дополнительные указания
	Стандартные изделия		
1	Фланец 1-50-6 ГОСТ 12820-80	3	1.3 кг
2	Фланец 1-100-6 ГОСТ 12820-80	1	2.8 кг
	Материалы		
3	Круг 12-В ГОСТ 2590-88 / Б-Ст.3-I ГОСТ 535-88	0.7 м	0.6 кг
4	Труба 57×3 ГОСТ 10704-76 / Ст.3сп ГОСТ 10705-80	0.3 м	1.2 кг
5	Труба 108×2.8 ГОСТ 10704-76 / Ст.3сп ГОСТ 10705-80	0.1 м	0.7 кг
	Переменные данные для исполнений:		
	ТХН-29		
	Материалы		
6	Лист Б-2 ГОСТ 19903-74 / Ст.3 ГОСТ 16523-89	1.3 м²	20.4 кг
7	Лист Б-5 ГОСТ 19903-74 / Ст.3 ГОСТ 14637-89	5.42 м²	213 кг
8	Лист Б-8 ГОСТ 19903-74 / Ст.3 ГОСТ 14637-89	0.26 м²	16.3 кг
9	Уголок 50×50×5-Б ГОСТ 8509-86 / Ст.3-II ГОСТ 535-88	4 м	15.1 кг
10	Швеллер 12 ГОСТ 8240-89 / Ст.3-II ГОСТ 535-88	7 м	72.8 кг
	ТХН-29-01		
	Материалы		
6	Лист Б-2 ГОСТ 19903-74 / Ст.3 ГОСТ 16523-89	1.72 м²	27 кг
7	Лист Б-5 ГОСТ 19903-74 / Ст.3 ГОСТ 14637-89	7.52 м²	295.5 кг
8	Лист Б-8 ГОСТ 19903-74 / Ст.3 ГОСТ 14637-89	0.32 м²	2.0 кг
9	Уголок 50×50×5-Б ГОСТ 8509-86 / Ст.3-II ГОСТ 535-88	4.6 м	17.3 кг
10	Швеллер 12 ГОСТ 8240-89 / Ст.3-II ГОСТ 535-88	5.4 м	56.2 кг

1 Сварные швы по ГОСТ 5264-80 и ГОСТ 16037-80
2 Покрытие - лак БТ-5100 ГОСТ 312-79

				т.п. 902-3-94.91	ТХН-29
Разраб.	Буданков			Илоуплотнитель Эскизный чертеж общего вида	Стадия: — Лист: 1 Листов: 1
Провер.	Шипков				
Н.контр.	Буданков				ЦНИИЭП инженерного оборудования г. Москва
Утв.	Кремнев				

Инв. № подл. | Подп. и дата | Взам. инв. №

Альбом 5

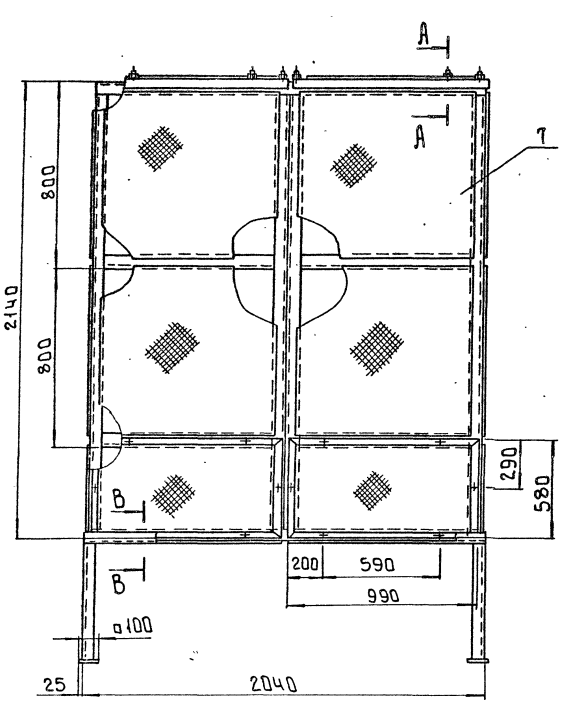

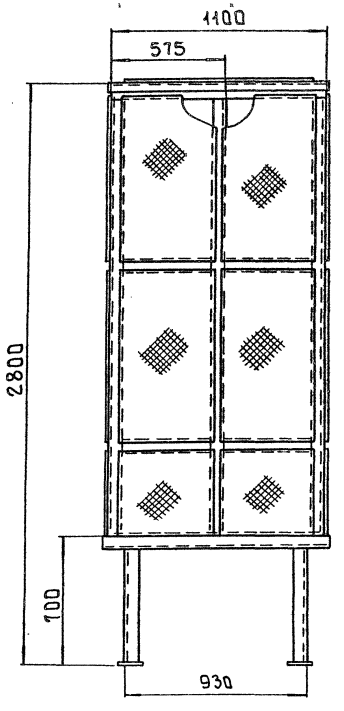

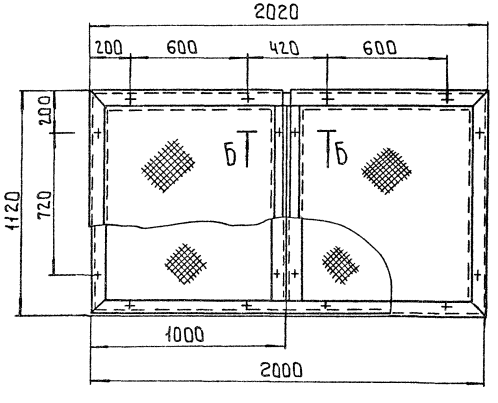

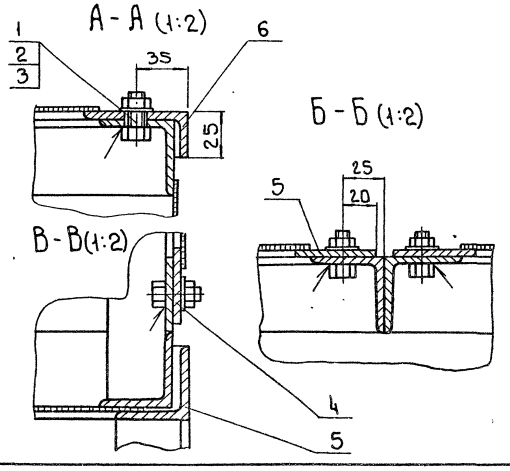

Поз.	Наименование	Кол.	Дополнительные указания
	Стандартные изделия		
1	Болт М10-6g×25.58.016 ГОСТ 7805-70	28	
2	Гайка М10-6Н.5.029 ГОСТ 5915-70	28	
3	Шайба 10.01.05 ГОСТ 11371-78	28	
	Материалы		
4	Полоса 5×50-Б ГОСТ 103-76 / Ст.3-II ГОСТ 535-88	8.5м	16.7 кг
5	Уголок 50×50×5-Б ГОСТ 8509-86 / Ст.3-II ГОСТ 535-88	46м	173 кг
6	Уголок 50×75×5-Б ГОСТ 8509-86 / Ст.3-II ГОСТ 535-88	13м	62.3 кг
7	Сетка Р15-1.8 ГОСТ 5336-80	18м²	58.5 кг

1 Сварные швы по ГОСТ 5264-80
2 Сетку крепить газовой сваркой.
3 Покрытие - лак БТ-5100 ГОСТ 312-79
4 Масса 315 кг

Назав	Буланкова		т.п. 902-3-94.91 ТХН-30
Провер	Шипков		Короб. Эскизный чертеж общего вида
Н. контр	Буланкова		Стадия: — Лист: — Листов: 1
Утв.	Кремнев		ЦНИИЭП инженерного оборудования г. Москва

Инв. № подл. | Подп. и дата | Взам. инв. №

Альбом 5

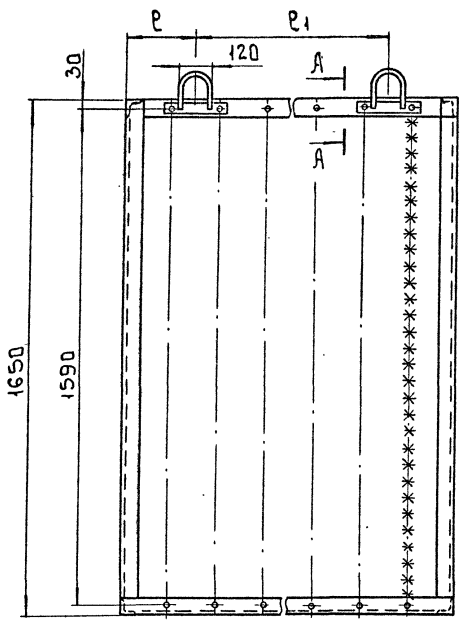

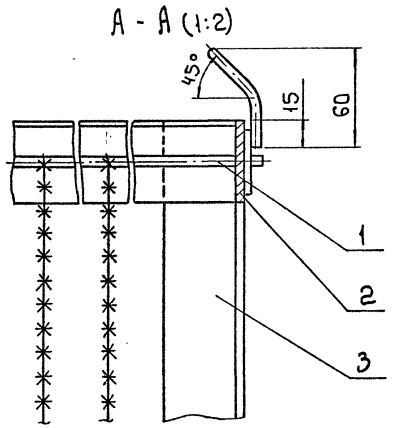

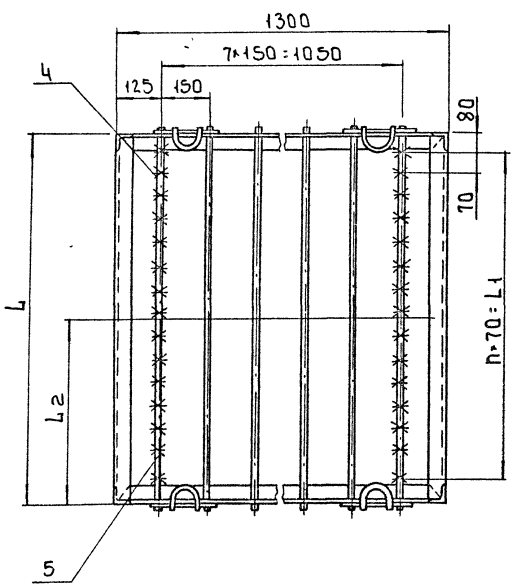

мм

Обозначение	L	L1	L2	P	P1	n	Масса кг
ТХН-	1500	1330	750	200	1100	19	82
-01	1000	840	500	200	900	12	69
-02; -03	1000	1000	—	100	1100	12	69

4	Загрузка ершовая из капроновой лески и лавсанового волокна ТУ 40.2070792.001-89	160 м	4.6 кг
	ТХН-31-03		
	Материалы		
1	Круг 6-В ГОСТ 2590-88 / Ст.3-II ГОСТ 535-88	16.7 м	3.7 кг
2	Полоса 5×50-Б ГОСТ 103-76 / Ст.3-II ГОСТ 535-88	5.2 м	10.2 кг
3	Уголок 50×50×5-Б ГОСТ 8509-86 / Ст.3-II ГОСТ 535-88	13 м	49 кг
5	Загрузка ершовая из лавсанового Волокна ТУ 40.2070792.004-89	160 м	4.6 кг

Поз.	Наименование	Кол.	Дополнительные указания
	Переменные данные для исполнений:		
	ТХН-31		
	Материалы		
1	Круг 6-В ГОСТ 2590-88 / Ст.3-II ГОСТ 535-88	26.3 м	5.8 кг
2	Полоса 5×50-Б ГОСТ 103-76 / Ст.3-II ГОСТ 535-88	5.2 м	10.2 кг
3	Уголок 50×50×5-Б ГОСТ 8509-86 / Ст.3-II ГОСТ 535-88	15 м	56.6 кг
4	Загрузка ершовая из капроновой лески и лавсанового волокна ТУ 40.2070792.001-89	130 м	3.7 кг
5	Загрузка ершовая из лавсанового Волокна ТУ 40.2070792.001-89	130 м	3.7 кг
	ТХН-31-01		
	Материалы		
1	Круг 6-В ГОСТ 2590-88 / Ст.3-II ГОСТ 535-88	16.7 м	3.7 кг
2	Полоса 5×50-Б ГОСТ 103-76 / Ст.3-II ГОСТ 535-88	5.2 м	10.2 кг
3	Уголок 50×50×5-Б ГОСТ 8509-86 / Ст.3-II ГОСТ 535-88	13 м	49 кг
4	Загрузка ершовая из капроновой лески и лавсанового Волокна ТУ 40.2070792.001-89	80 м	2.3 кг
5	Загрузка ершовая из лавсанового Волокна ТУ 40.2070792.001-89	80 м	2.3 кг
	ТХН-31-02		
	Материалы		
1	Круг 6-В ГОСТ 2590-88 / Ст.3-II ГОСТ 535-88	16.7 м	3.7 кг
2	Полоса 5×50-Б ГОСТ 103-76 / Ст.3-II ГОСТ 535-88	5.2 м	10.2 кг
3	Уголок 50×50×5-Б ГОСТ 8509-86 / Ст.3-II ГОСТ 535-88	13 м	49 кг

1 Сварные швы по ГОСТ 5264-80
2 Покрытие - лак БТ-5100 ГОСТ 312-79

Инв. № подл. | Подп. и дата | Взам. инв. №

				т.п. 902-3-94.91	ТХН-31
Разраб.	Буданкова			Элемент с ершовой загрузкой. Эскизный чертеж общего вида	Стадия: —	Лист: —	Листов: 1
Пров.	Шипков				ЦНИИЭП инженерного оборудования г. Москва
Н.контр.	Буданкова				
Утв.	Кремнев				

Альбом 5

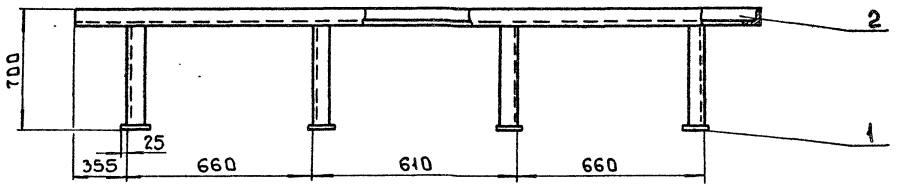

Рис.1

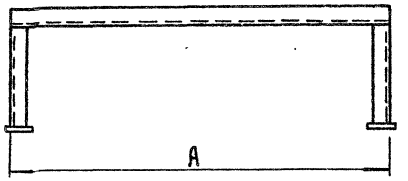

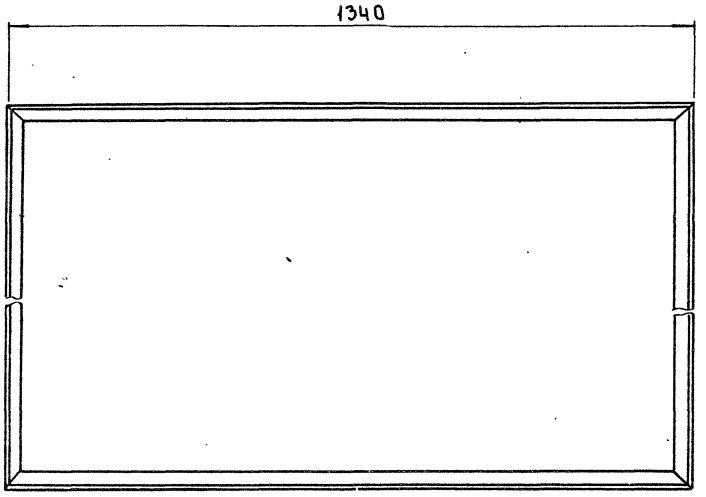

Рис.2
Остальное - см. рис.1

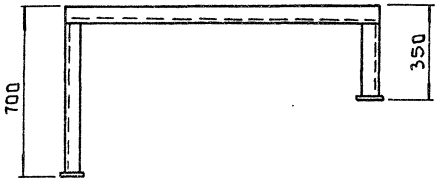

Обозначение	Рис.	A, мм	Масса, кг
ТХН-32	1	1020	50
-01	2	1020	45
-02	2	1520	50

Поз.	Наименование	Кол.	Дополнительные указания
	Материалы		
1	Лист Б-10 ГОСТ 19903-74 / Ст.3 ГОСТ 14637-89	0.1 м²	7.85 кг
	Переменные данные для исполнения:		
	ТХН-32		
	Материалы		
2	Уголок 50×50×5-Б ГОСТ 8509-86 / Ст.3-II ГОСТ 535-88	10.4 м	
	ТХН-32-01		
	Материалы		
2	Уголок 50×50×5-Б ГОСТ 8509-86 / Ст.3-II ГОСТ 535-88	9 м	
	ТХН-32-02		
	Материалы		
2	Уголок 50×50×5-Б ГОСТ 8509-86 / Ст.3-II ГОСТ 535-88	10 м	

1 Сварные швы по ГОСТ 5264-80
2 Покрытие - лак БТ-5100 ГОСТ 312-79

Инв.№ подл. | Подп. и дата | Взам. инв.№

		т.п. 902-3-94.91	ТХН-32
Разраб.	Буданкова	Рама. Эскизный чертеж общего вида.	Стадия: — Лист: — Листов: 1
Провер.	Шипков		ЦНИИЭП инженерного оборудования г. Москва
Н. контр.	Буданкова		
Утв.	Кремнев		

24909-05 32

Альбом 5

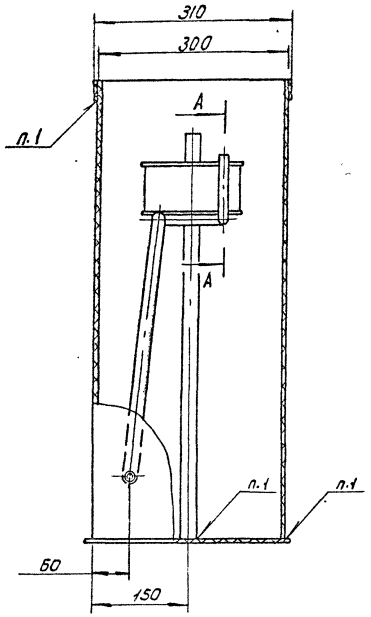

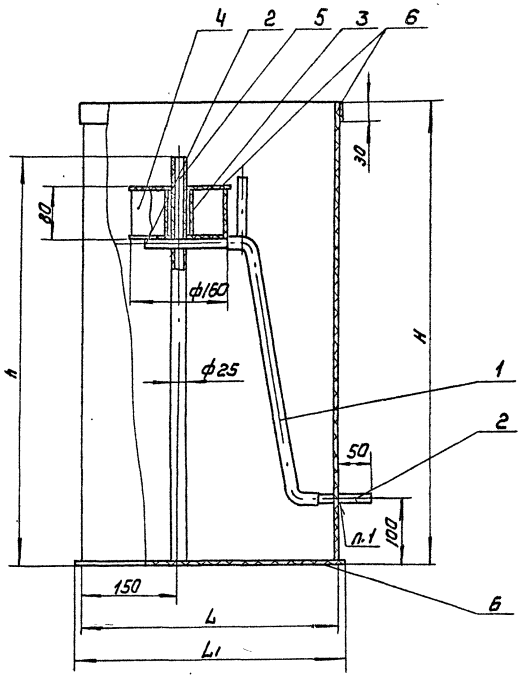

А - А (1:1)

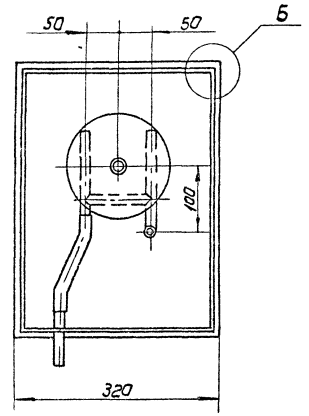

Б (1:1)

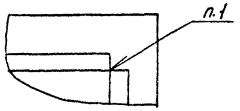

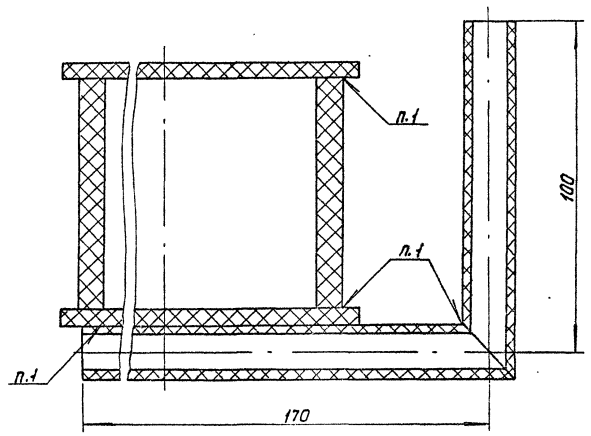

Поз.	Наименование	Кол.	Дополнительные указания
	Материалы		
1	Трубка 1М 16×2.0 ГОСТ 5496-78	1м	0.18 кг
	Труба ПНД техническая ГОСТ 18599-83		
2	16Т	0.7м	0.062кг
3	40СЛ	0.07м	0.017кг
4	150Л	0.07м	0.137кг
	Переменные данные для исполнений:		
	ТХН - 33		
	Материалы		
5	Труба ПНД 25С техническая ГОСТ 18599-83	0.47м	0.071кг
6	Лист ПНД 5 ТУ6-05-1313-75 201-05 ГОСТ 16338-85	0.82м²	6.5 кг
	ТХН - 33 - 01		
	Материалы		
5	Труба ПНД 25С техническая ГОСТ 18599-83	0.62м	0.9у
6	Лист ПНД 5 ТУ6-05-1313-75 201-05 ГОСТ 16338-85	1.2м²	9.5 кг

Размеры в мм

Обозначение	L	L1	H	h	Масса, кг
ТХН - 33	300	320	550	475	7.5
-01	400	420	700	625	10.5

1. Сварка нагретым газом с присадочным прутком.

Разраб.	Имамеганов		ТП 902-3-94.91		ТХН - 33
Пров.	Шипков		БАК ДЕЗИНФЕКТАНТ ЭСКИЗНЫЙ ЧЕРТЕЖ ОБЩЕГО ВИДА	Стадия	Лист	Листов
Н. контр.	Буданкова					
Утв.	Кремнев			ЦНИИЭП инж оборудования		

24909-05 33 Формат А2

Инв. № подл. | Подп. и дата | Взам. инв. №

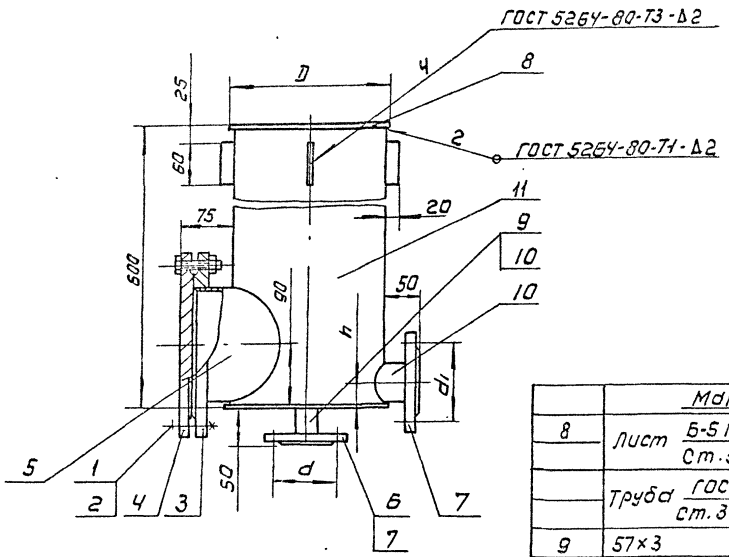

Размеры в мм

Обозначение	D	d	d1	h	Масса кг
ТХН-34	230	75	110	40	30
-01	230	110	110	40	31
-02	335	110	150	55	45
-03	335	150	150	55	46
-04	335	150	170	65	47

	Материалы		
8	Лист Б-5 ГОСТ 19903-74 / Ст.3 ГОСТ 14637-89	0.182м²	7.16кг
	Труба ГОСТ 10704-76 / Ст.3сп ГОСТ 10705-80		
9	57×3	0.05м	0.2кг
10	89×3	0.05м	0.32кг
11	325×4	0.59м	18.7кг
	ТХН-34-03		
	Стандартные изделия		
7	Фланец 1-80-6 ГОСТ 12820-80	2	2.44кг
	Материалы		
8	Лист Б-5 ГОСТ 19903-74 / Ст.3 ГОСТ 14637-89	0.182м²	7.16кг
10	Труба 89×3 ГОСТ 10704-76 / Ст.3сп ГОСТ 10705-80	0.1м	0.64кг
11	Труба 325×4 ГОСТ 10704-76 / Ст.3сп ГОСТ 10705-80	0.59м	18.7кг
	ТХН-34-04		
	Стандартные изделия		
6	Фланец 1-80-6 ГОСТ 12820-80	1	2.44кг
7	Фланец 1-100-6 ГОСТ 12820-80	1	2.85кг
	Материалы		
8	Лист Б-5 ГОСТ 19903-74 / Ст.3 ГОСТ 14637-89	0.182м²	7.16кг
	Труба ГОСТ 10704-76 / Ст.3сп ГОСТ 10705-80		
9	89×3	0.05м	0.32кг
10	108×3	0.05м	0.39кг
11	325×4	0.59м	18.7кг

Поз.	Наименование	Кол	Дополнительные указания
	Стандартные изделия		
1	Болт М16-6g×60.58 ГОСТ 7798-70	8	0.94кг
2	Гайка М16-7Н.5 ГОСТ 5915-70	8	0.27кг
3	Фланец 1-150-6 ГОСТ 12820-80	1	4.39кг
	Материалы		
4	Ст 3 ГОСТ 380-88	7.6кг	
5	Труба 159×3 ГОСТ 10704-76 / Ст.3сп ГОСТ 10705-80	0.08м	0.92кг
	Переменные данные для исполнений:		
	ТХН-34		
	Стандартные изделия		
6	Фланец 1-25-6 ГОСТ 12820-80	1	0.64кг
7	Фланец 1-50-6 ГОСТ 12820-80	1	1.33кг
	Материалы		
8	Лист Б-5 ГОСТ 19903-74 / Ст.3 ГОСТ 14637-89	0.089м²	3.5кг
	Труба ГОСТ 10704-76 / Ст.3сп 10705-80		
9	32×3	0.05м	0.11кг
10	57×3	0.05м	0.2кг
11	219×3	0.59м	9.46кг
	ТХН-34-01		
	Стандартные изделия		
7	Фланец 1-50-6 ГОСТ 12820-80	2	1.33кг
	Материалы		
8	Лист Б-5 ГОСТ 19903-74 / Ст.3 ГОСТ 14637-89	0.089м²	3.5кг
10	Труба 57×3 ГОСТ 10704-76 / Ст.3сп ГОСТ 10705-80	0.1м	0.4кг
11	Труба 219×3 ГОСТ 10704-76 / Ст.3сп ГОСТ 10705-80	0.59м	9.46кг
	ТХН-34-02		
	Стандартные изделия		
6	Фланец 1-50-6 ГОСТ 12820-80	1	1.33кг
7	Фланец 1-80-6 ГОСТ 12820-80	1	2.44кг

1. Сварные швы по ГОСТ 16037-80
2. Покрытие - лак БТ-5100 ГОСТ 312-79

				ТП 902-3-94.91	ТХН-34
Разраб.	Имаметдинов			Камера иловая эскизный чертеж общего вида.	Стадия: — Лист: — Листов: 1
Пров.	Шляков				ЦНИИЭПинж оборудования
Н.контр.	Буданкова				
Утв.	Кремнев				

24909-05 34 Формат А2

Инв.№ подл. | Подп. и дата | Взам. инв.№

Альбом 5

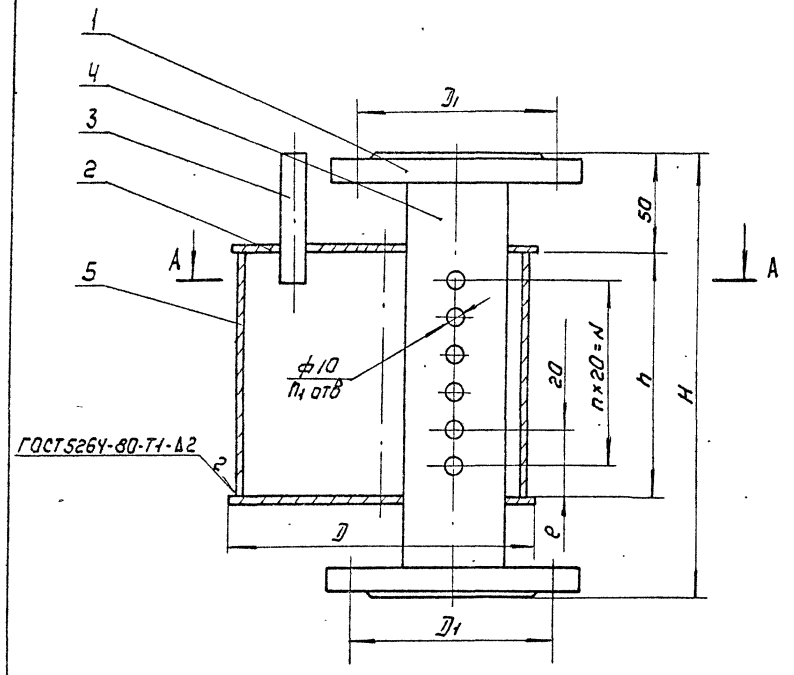

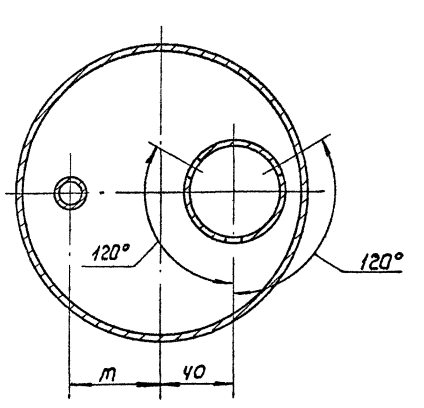

Поз.	Наименование	Кол.	Дополнительные указания
	Переменные данные для исполнений:		
	ТХН - 35		
	Стандартные изделия		
1	фланец 1-50-6 ГОСТ 12820-80	2	1.33 кг
	Материалы		
2	Лист Б-5 ГОСТ 19903-74 / Ст.3 ГОСТ 14637-89	0.045 м²	1.78 кг
	Труба ГОСТ 10704-76 / Ст.3сп ГОСТ 10705-80		
3	15×1.2	0.07 м	0.03 кг
4	57×3	0.23 м	0.92 кг
5	159×3	0.14 м	1.62 кг
	ТХН - 35-01; 02		
	Стандартные изделия		
1	фланец 1-80-6 ГОСТ 12820-80	2	2.44 кг
	Материалы		
2	Лист Б-5 ГОСТ 19903-74 / Ст.3 ГОСТ 14637-89	0.083 м²	3,26 кг
	Труба ГОСТ 10704-76 / Ст.3сп ГОСТ 10705-80		
3	15×1.2	0.07 м	0.04 кг
4	89×3	0.35 м	2,23 кг
5	219×3	0.26 м	4.16 кг

Размеры в мм

Обозначение	D	D1	H	h	e	n	N	n1	m	Масса, кг
ТХН - 35	170	110	240	140	40	3	60	12	50	7,2
-01	230	150	360	260	50	8	160	27	75	15
-02	230	150	360	260	20	11	220	36	75	15

1. Сварные швы по ГОСТ 16037-80
2. Покрытие - лак БТ-5100 ГОСТ 312-79.

Инв.№ подл. | Подп. и дата | Взам. инв.№

				ТП 902-3-94.91	ТХН - 35	
Разраб.	Имаметдинов			Эрлифт циркулирующего ила. Эскизный чертеж общего вида.	Стадия	Лист	Листов
Пров.	Шилков					1	
Н. контр.	Буданкова				ЦНИИЭПкнж оборудования		
Утв.	Кремнев						

Альбом 5

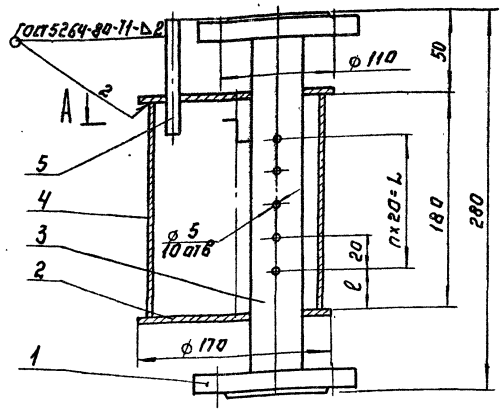

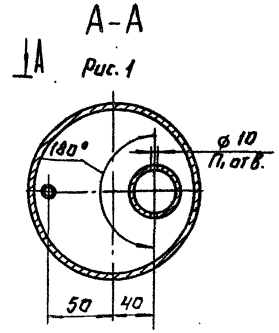

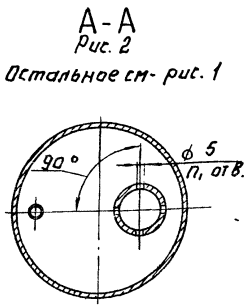

Поз.	Наименование	Кол.	Дополнительные указания
	Стандартные изделия		
1	Фланец 1-50-6 ГОСТ 12820-80	2	1.33 кГ
	Материалы		
2	Лист Б-5 ГОСТ 19903-74 / Ст. 3 ГОСТ 14637-89	0.046 м²	1.8 кГ
3	Труба 57×3 ГОСТ 10704-76 / Ст. 3 сп ГОСТ 10705-80	0.27 м	1.08 кГ
4	Труба 159×3 ГОСТ 10704-76 / Ст. 3 сп ГОСТ 10705-80	0.18 м	2.08 кГ
	Переменные данные для исполнений:		
	ТХН-36		
	Материалы.		
5	Труба 15×1.2 ГОСТ 10704-76 / Ст. 3 сп ГОСТ 10705-80	0.07 м	0.024 кГ
	ТХН-36-01		
	Материалы		
5	Труба 20×1.2 ГОСТ 10704-76 / Ст. 3 сп ГОСТ 10705-80	0.07 м	0.033

Обозначение	Рис.	П
ТХН-36	1	4
-01		5
-02	2	8
-03		7

1. Сварные швы по ГОСТ 16037-80.
2. Покрытие - лак БТ-5100 ГОСТ 312-79

Продолжение

П1	L, мм	ℓ, мм	Масса, кГ
10	80	50	7.8
12	100	40	7.8
36	160	10	7.8
32	140	20	7.8

Разраб.	Имаметдинов		Т.П. 902-3-94.91 ТХН-36
Пров.	Шипков		Эрлифт уплотненного избыточного ила. Эскизный чертеж общего вида
Н. контр.	Буданкова		Стадия / Лист / Листов 1
Утв.	Кремнев		ЦНИИЭП инженерного оборудования г. Москва

Инв. № подл. | Подп. и дата | Взам. инв. №

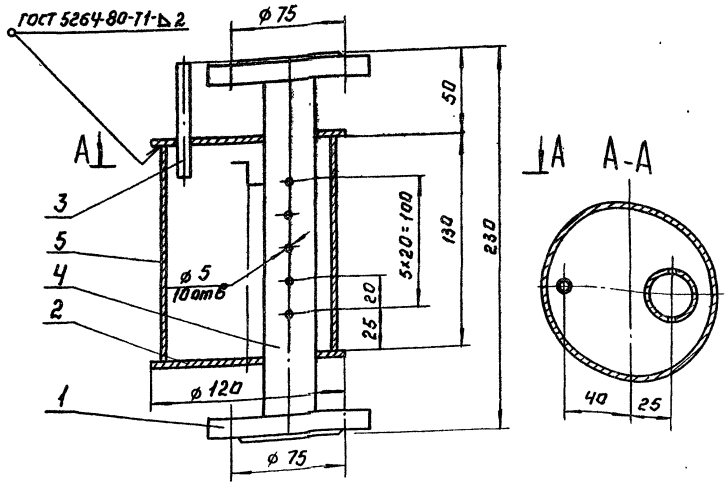

Поз.	Наименование	Кол.	Дополнительные указания
	Стандартные изделия		
1	Фланец 1-25-6 ГОСТ 12820-80	2	1.17 кГ
	Материалы		
2	Лист Б-5 ГОСТ 19903-74 / Ст. 3 ГОСТ 14637-89	0.023 м²	0.9 кГ
	Труба ГОСТ 10704-76 / Ст. 3 сп ГОСТ 10705-80		
3	8×1	0.07 м	0.012 кГ
4	32×3	0.22 м	0.47 кГ
5	108×3	0.13 м	1.01 кГ

1. Сварные швы по ГОСТ 16037-80
2. Покрытие - лак БТ-5-100 ГОСТ 312-79.

Разраб.	Имаметдинов		Т.П. 902-3-94.91 ТХН-37
Пров.	Шипков		Эрлифт избыточного ила. Эскизный чертеж общего вида
Н. контр.	Буданкова		Стадия / Лист / Листов 1
Утв.	Кремнев		ЦНИИЭП инженерного оборудования г. Москва

Инв. № подл. | Подп. и дата | Взам. инв. №

Альбом 5

Рис. 1

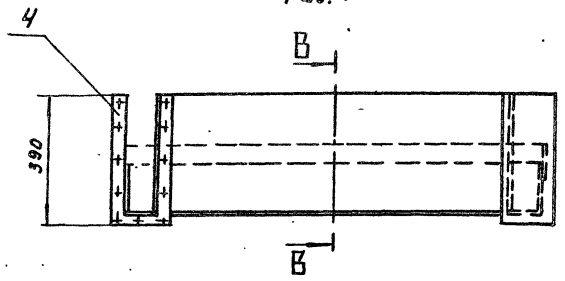

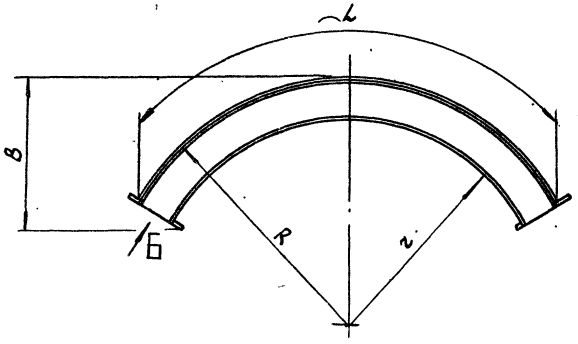

Рис. 2
Остальное - см. рис. 1

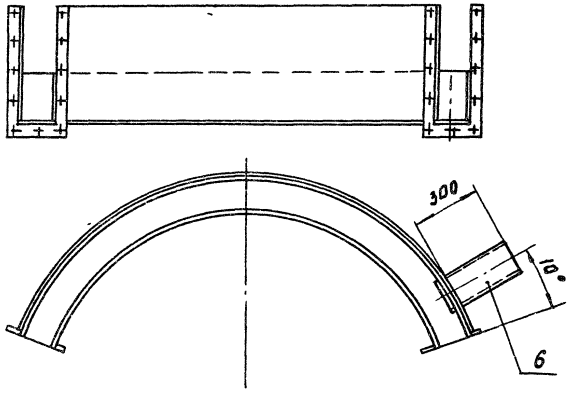

Рис. 3
Остальное - см. рис. 1

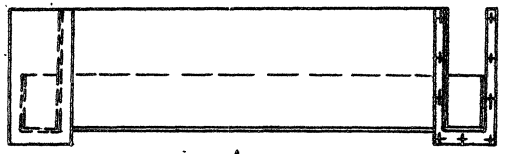

А (1:10)
Развертка

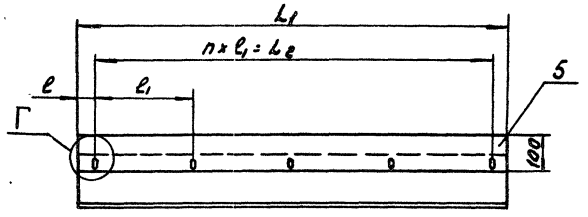

Б (1:5)

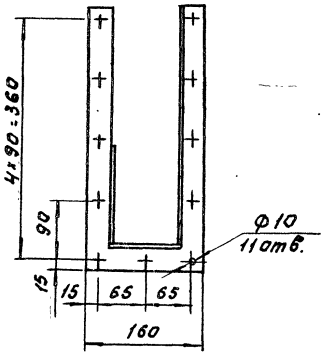

В - В (1:5)

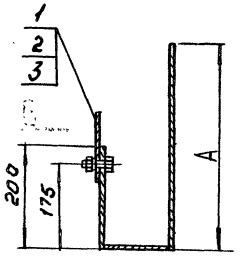

Г (1:2,5)

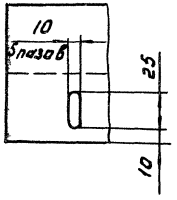

Поз.	Наименование	Кол.	Дополнительные указания
	Стандартные изделия		
1	Болт М8-6g×20.58 ГОСТ 7798-70	5	
2	Гайка М8-6Н.5 ГОСТ 5915-70	5	
3	Шайба 8 65Г ГОСТ 6402-70	5	
	Переменные данные для исполнений:		
	ТХН-38, -04		
	Материалы		
4	Лист Б-3 ГОСТ 19903-74 / Ст. 3 ГОСТ 16523-89	0,93 м²	21,9 кг.
5	ОЦ Б-ПН-НО-1 ГОСТ 19904-74 / ОН-КР-1 ГОСТ 14918-80	0,125 м²	1 кг.
	ТХН-38-02,		
	Материалы		
4	Лист Б-3 ГОСТ 19903-74 / Ст. 3 ГОСТ 16523-80	0,93 м²	21,9 кг.
5	ОЦ Б-ПН-НО-1 ГОСТ 19904-74 / ОН-КР-1 ГОСТ 14918-80	0,125 м²	1 кг.
6	Труба 89×3 ГОСТ 10704-76 / Д ГОСТ 10705-80	0,3 м	1,9 кг.
	ТХН-38-01-05		
	Материалы.		
4	Лист Б-3 ГОСТ 19903-74 / Ст. 3 ГОСТ 16523-89	1,27 м²	30 кг.
5	ОЦ Б-ПН-НО-1 ГОСТ 19904-74 / ОН-КР-1 ГОСТ 14918-80	0,173 м²	1,36 кг.
	ТХН-38-03		
	Материалы.		
4	Лист Б-3 ГОСТ 19903-74 / Ст. 3 ГОСТ 16523-89	1,27 м²	30 кг.
5	ОЦ Б-ПН-НО-1 ГОСТ 19904-74 / ОН-КР-1 ГОСТ 14918-80	0,173 м²	1,36 кг.
6	Труба 159×3 ГОСТ 10704-76 / Д ГОСТ 10705-80	0,3 м	3,5 кг.

1. Сварные швы по ГОСТ 5264-80 и ГОСТ 18037-80
2. Покрытие - лак БТ-5100 ГОСТ 312-79.

Размеры в мм.

Обозначение	L	R	r	A	B	L1	L2	l	l1	n
ТХН-38, -02, -04	1250	650	550	400	280	1250	1120	65	280	4
-01, -03, -05	1730	900	800	410	390	1730	1200	66	400	4

Обозначение	Рис.	Масса, кг
ТХН-38	1	23
— 01	1	31,4
— 02	2	25
— 03	2	35
— 04	3	23
— 05	3	31,4

Инв. № подл. | Подп. и дата | Взам. инв. №

Разраб.	Буданкова		Т.П. 902-3-94.91		ТХН-38
Пров.	Шипков		Лоток	Стадия	Лист	Листов
Н. контр.	Буданкова		Эскизный чертеж общего вида.		1	
Утв.	Кремнев			ЦНИИЭП Инженерного оборудования г. Москва	

Альбом 5

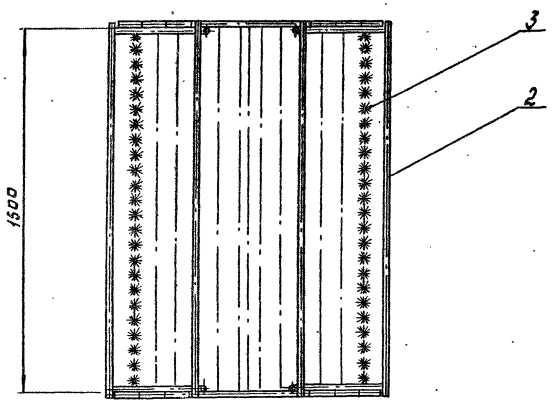

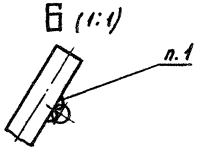

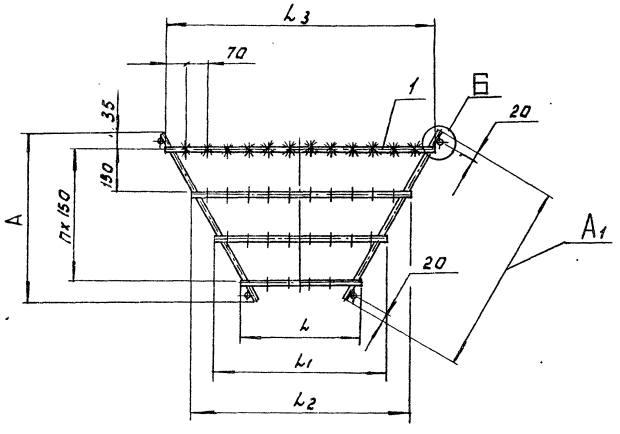

Размеры в мм.

Обозначение	L	L_1	L_2	L_3	A	A_1	n	Масса кг
ТХН-39	180	260	330	—	345	400	2	6
— 01	330	500	680	—	372	430	2	7
— 02	210	290	370	450	476	550	3	7
— 03	420	590	760	920	520	600	3	9

Поз.	Наименование	Кол.	Дополнительные указания.
	Переменные данные для исполнений:		
	ТХН-39		
	Материалы		
1	Круг 6-В ГОСТ 2590-88 / Ст. 3-II ГОСТ 535-88	1.6м	0,36 кг
2	Круг 10-В ГОСТ 2590-88 / Ст. 3-II ГОСТ 535-88	1.6м	4.7 кг
3	Загрузка ершовая из капроновой лески и лавсанового волокна		
	ТУ 40.2070792.001-89	18м	0,6 кг
	ТХН-39-04		
	Материалы		
1	Круг 6-В ГОСТ 2590-88 / Ст. 3-II ГОСТ 535-88	3.1м	0.68 кг
2	Круг 10-В ГОСТ 2590-88 / Ст. 3-II ГОСТ 535-88	7.8м	4,8
3	Загрузка ершовая из капроновой лески и лавсанового волокна		
	ТУ 40.2070792.001-89	33м	1кг.
	ТХН-39-02		
	Материал.		
1	Круг 6-В ГОСТ 2590-88 / Ст. 3-II ГОСТ 535-88	2.7м	0.6кг.
2	Круг 10-В ГОСТ 2590-88 / Ст. 3-II ГОСТ 535-88	8.2м	5.1кг
3	Загрузка ершовая из капроновой лески и лавсанового волокна		
	ТУ 40.2070792.001-89	30м.	0,9кг
	ТХН-39-03		
	Материалы		
1.	Круг 6-В ГОСТ 2590-88 / Ст. 3-II ГОСТ 535-88	5.4м	1.2кг
2	Круг 10-В ГОСТ 2590-88 / Ст. 3-II ГОСТ 535-88	8.4м	5.2кг
3	Загрузка ершовая из капроновой лески и лавсанового волокна		
	ТУ 40.2070792.001-89	56м	1.7кг.

1. Сварка ручная электродуговая.
2. Покрытие металлических поверхностей лак БТ-5100 ГОСТ 312-79.

Разраб.	Буданкова		Т.П. 902-3-94.91 ТХН-39
Пров.	Шипков		Элемент с ершовой загрузкой. Эскизный чертеж общего вида.
Н. контр.	Буданкова		Стадия: — Лист: — Листов: 1
Утв.	Кремнев		ЦНИИЭП инженерного оборудования

24909-05 38

Инв. № подл. | Подп. и дата | Взам. инв. №

Альбом 5

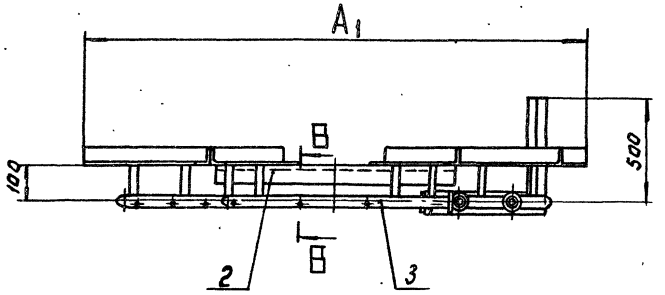

Б - Б (1:5)

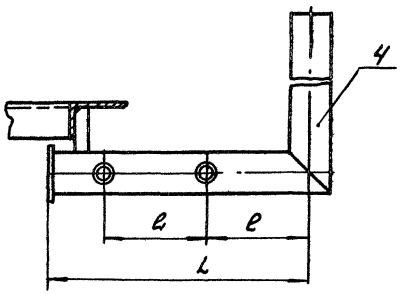

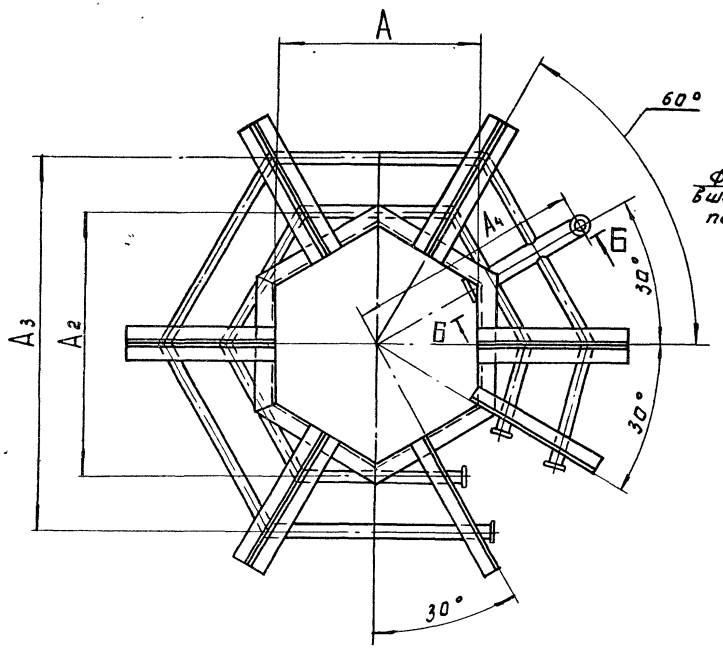

В - В (1:1)

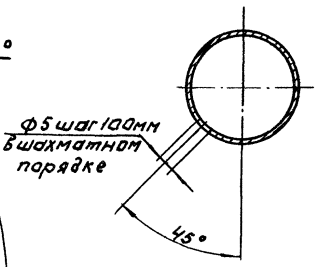

Поз.	Наименование	кол.	Дополнительные указания
	Материалы		
1	Лист Б-3 ГОСТ 19903-74 / Ст.3 ГОСТ 16523-89	0,1 м²	2,4 кг
	Переменные данные для исполнений:		
	ТХН-40		
	Материалы		
2	Уголок 50×50×5-Б ГОСТ 8509-86 / Ст.3-II ГОСТ 535-88	8 м	30,3 кг
3	Труба 32×2 ГОСТ 10704-76 / Ст.3 сп ГОСТ 10705-80	6 м	8,9 кг
4	Труба 57×3 ГОСТ 10704-76 / Ст.3 сп ГОСТ 10705-80	0,9 м	3,6 кг
	ТХН-40-01		
	Материалы		
2	Уголок 50×50×5-Б ГОСТ 8509-86 / Ст.3-II ГОСТ 535-88	10 м	37,7 кг
3	Труба 32×2 ГОСТ 10704-76 / Ст.3 сп ГОСТ 10705-80	8 м.	11,8 кг
4	Труба 57×3 ГОСТ 10704-76 / Ст.3 сп ГОСТ 10705-80	1 м	4 кг.

1. Сварные швы по ГОСТ 5264-80 и ГОСТ 16037-80.
2. Покрытие - лак БТ-5100 ГОСТ 312-79.

Обозначение	A	A_1	A_2	A_3	A_4	L	e	e_1	Масса кг
ТХН-40	600	1460	790	1090	700	350	150	150	47
-01	700	1960	1000	1460	910	450	180	230	58

Инв. № подл. | Подп. и дата | Взам. инв. №

Разраб.	Буданкова		Т.П. 902-3-94.91 ТХН-40
Пров.	Шипков		Рама с воздухораспределителем. Эскизный чертеж общего вида.
Н. контр.	Буданкова		Стадия: — Лист: — Листов: 1
Утв.	Кремнев		ЦНИИЭП инженерного оборудования

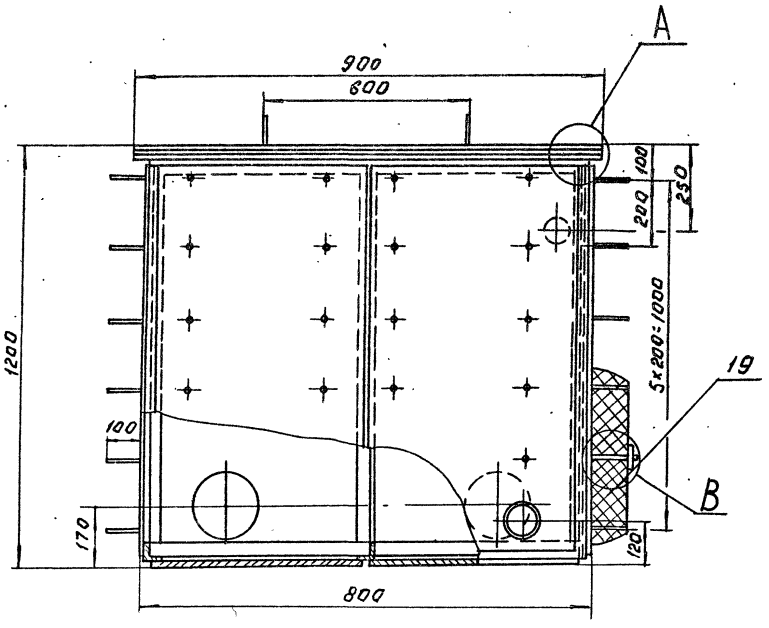

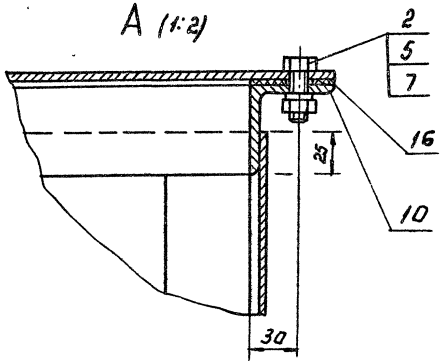

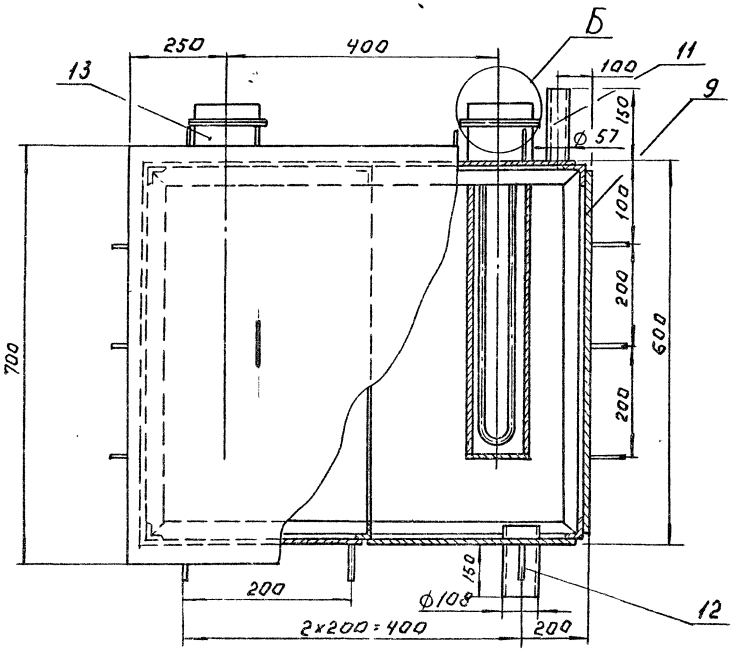

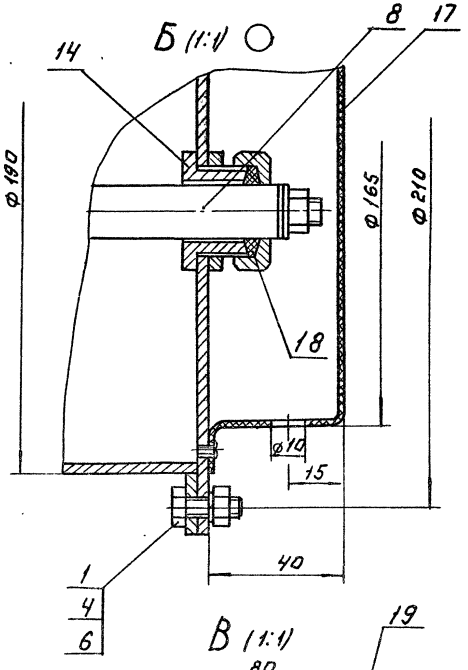

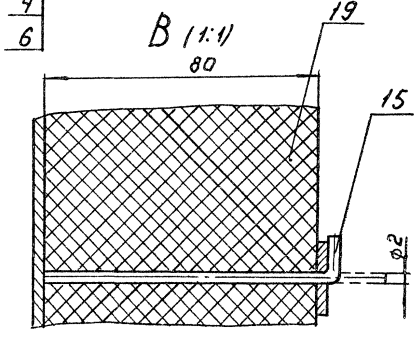

поз.	Наименование	Кол.	Дополнительные указания
	Стандартные изделия		
1	Болт М6-8g×15.58 ГОСТ 7798-70	8	
2	Болт М10-8g×30.58 ГОСТ 7798-70	8	
3	Винт М3-6g×5.58 ГОСТ 17473-80	8	
4	Гайка М6-7Н.5 ГОСТ 5915-70	8	
5	Гайка М10-7Н.5 ГОСТ 5915-70	8	
6	Шайба 6.65Г ГОСТ 6402-70	8	
7	Шайба 10.65Г ГОСТ 6402-70	8	
8	ТЭН 120Г 16/1-С 220	2	
	Материалы		
9	Лист Б-3 ГОСТ 19903-74 / Ст. 3 ГОСТ 16523-89		100 кг
10	Уголок 50×50×5-Б ГОСТ 8509-86 / Ст. 3 ГОСТ 535-88	15м	57 кг
	Труба ГОСТ 10704-76 / Д ГОСТ 10705-80		
11	Ø 57×3	0.16м	0.64 кг
12	Ø 108×2.8	0.165м	1.2 кг
13	Труба 190×3 ГОСТ 8734-75 / Д ГОСТ 8733-87	1.2м	16.6 кг
14	Ст. 3 ГОСТ 380-88		1.1 кг
15	Круг 2-В ГОСТ 2590-88 / Ст. 3 ГОСТ 535-88	7.2м	0.2 кг
16	Пластина I, лист 7МКЩ-С-2 ГОСТ 7338-77	0,23м²	0,75 кг
17	Лист винипласта ВН-1 ГОСТ 9639-71	0.03м²	0.039 кг
18	Набивка крученая марки АП 31 ГОСТ 5152-84	0,6м	
19	М1А-100-1000.100А.80 ГОСТ 21880-86	3.36м²	27 кг.

1. Сварные швы по ГОСТ 5264-80 и ГОСТ 16037-80.
2. Покрытие внутренних поверхностей - лак БТ-5100 ГОСТ 312-79, наружных - эмаль ХВ-1100 темно-серая ГОСТ 6993-79 по грунту ГФ-0119 ГОСТ 23343-78
3. Масса 220 кг.

				Т.П. 902-3-94.91	ТХН-41	
Разраб.	Можарский			Дегельминтизатор. Эскизный чертеж общего вида.	Лит.	Лист	Листов
Пров.	Шипков					1	
Н.контр.	Буданкова				ЦНИИЭП инженерного оборудования г. Москва		
Утв.	Шипков						

Инв.№подл. | Подп. и дата | Взам.инв.№

Формат А2

Альбом 5

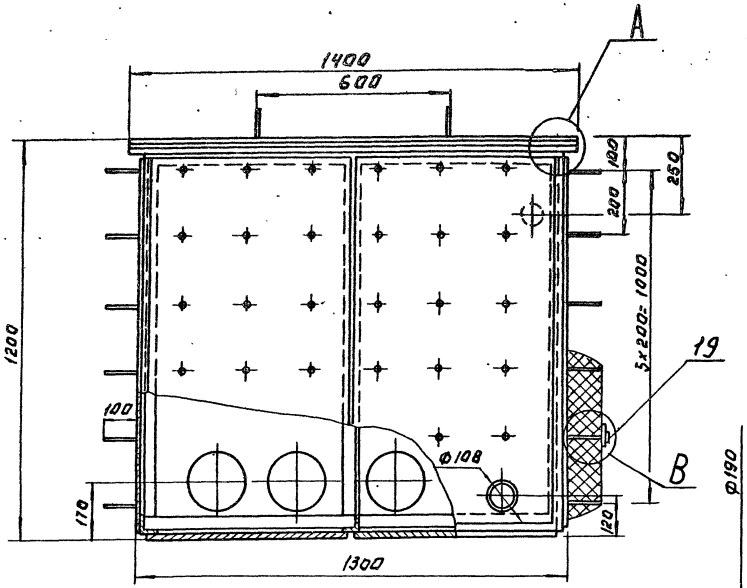

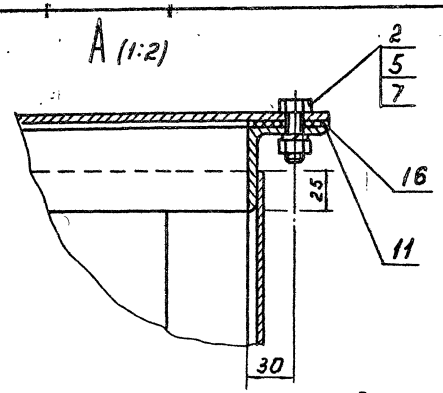

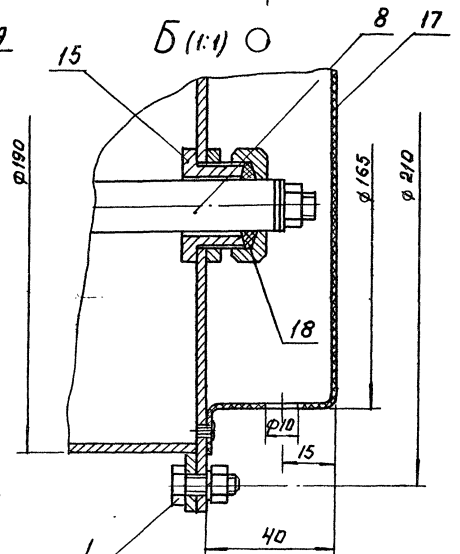

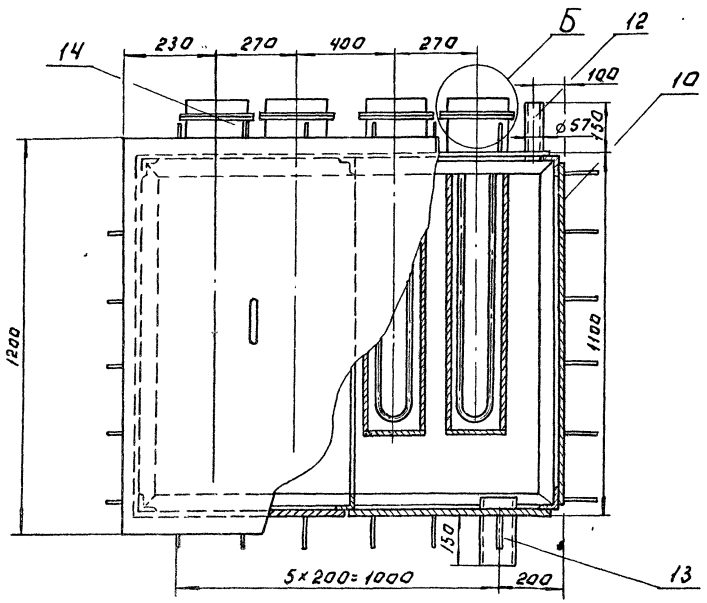

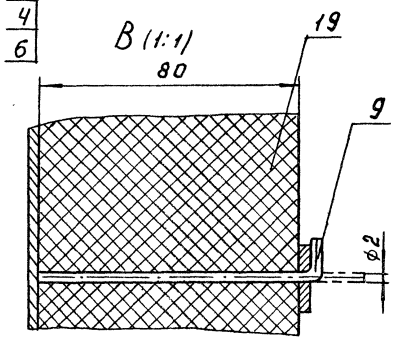

Поз.	Наименование	Кол.	Дополнительные указания
	Стандартные изделия		
1	Болт М6-8g×15.58 ГОСТ 7798-70	16.	
2	Болт М10-8g×30.58 ГОСТ 7798-70	12	
3	Винт М3-6g×5.58 ГОСТ 17473-80	16	
4	Гайка М6-7Н.5 ГОСТ 5915-70	16	
5	Гайка М10-7Н.5 ГОСТ 5915-70	12	
6	Шайба 6.65Г ГОСТ 6402-70	16	
7	Шайба 10.65Г ГОСТ 6402-70	12	
8	ТЭН 200Д 16/1.6-С220	4	
	Материалы		
9	Круг 2-В ГОСТ 2590-88 / Ст.3 ГОСТ 535-88	14.4м	0,4кг
10	Лист Б-3 ГОСТ 19903-74 / Ст.3 ГОСТ 16523-89		200 кг
11	Уголок 50×50×5-Б ГОСТ 8509-86 / Ст.3 ГОСТ 535-88	18.7м	70.5кг.
	Труба ГОСТ 10704-76 / Д ГОСТ 10705-80		
12	Ø57×3	0.16м	0.64кг
13	Ø108×2,8	0.165м	1.2кг.
14	Труба 133×3 ГОСТ 8734-75 / Д ГОСТ 8733-87	3.6м	49.8кг
15	Ст.3 ГОСТ 380-88		2.2кг.
16	Пластина I, лист ТМКЩ-С-2 ГОСТ 7338-77	0.36м²	
17	Лист винипласта ВН-1 ГОСТ 9639-71	0.06м²	0.078кг
18	Набивка крученая марки АП 31 ГОСТ 5152-84	1.2м	
19	М1Я-100-1000.1000.0.80 ГОСТ 21880-86	5.76м²	46.3кг

1. Сварные швы по ГОСТ 5264-80 и ГОСТ 16037-80.
2. Покрытие внутренних поверхностей - лак БТ-5100 ГОСТ 312-79, наружных-эмаль ХВ-1100, темно-серая ГОСТ 6993-79 по грунту ГФ-0119 ГОСТ 23343-78.
3. Масса 400 кг.

Разраб.	Мажарский			Т.П. 902-3-94.91	ТХН-42
Пров.	Шипков			Дегельминтизатор. Эскизный чертеж общего вида.	Лит. / Лист / Листов: 1
Н. контр.	Буданкова				ЦНИИЭП инженерного оборудования г. Москва
Утв.	Шипков				

Инв.№ подл. | Подп. и дата | Взам. инв.№

Формат: А2

Альбом 5

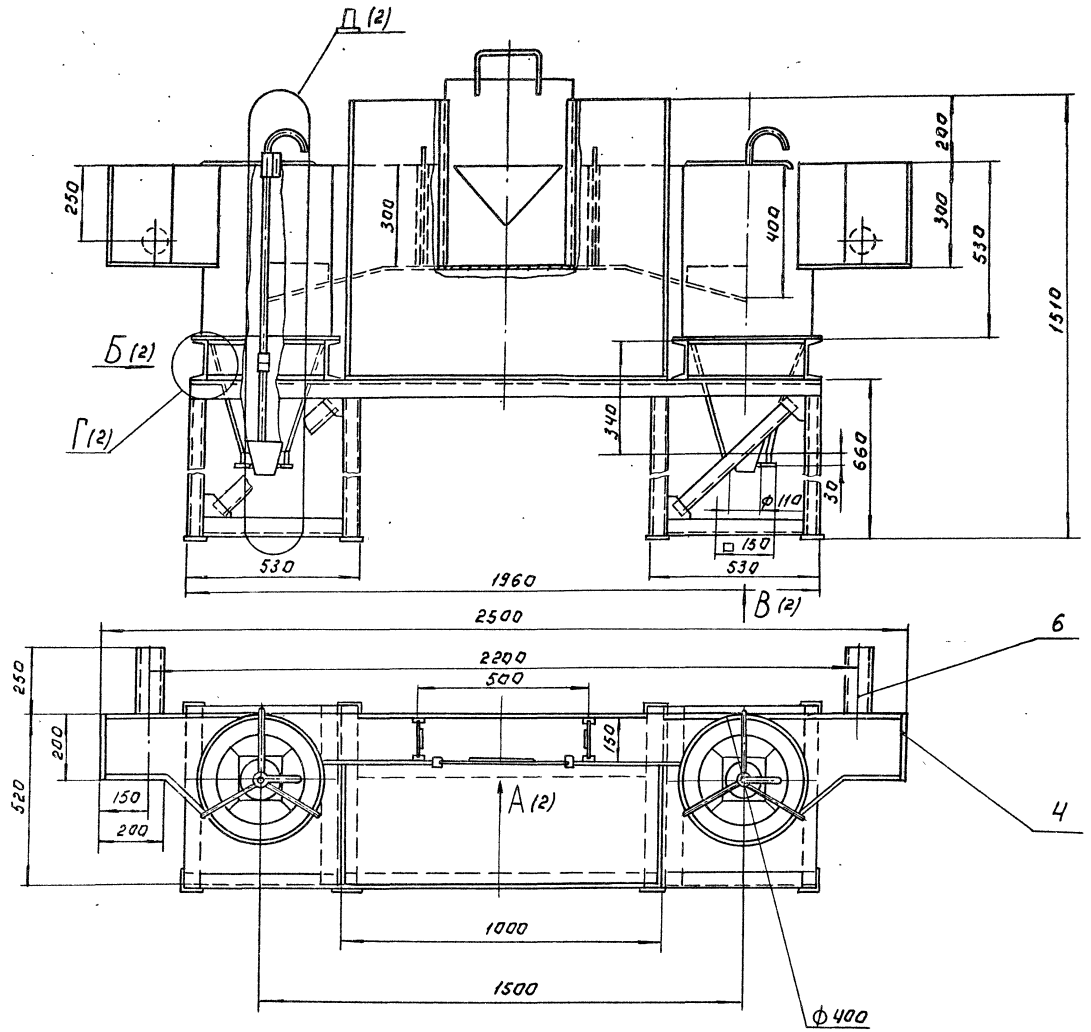

поз.	Наименование	Кол.	Дополнительные указания
	Стандартные изделия		
1	Болт М 12-6д 30.58 ГОСТ 7798-70	1	
	Материалы		
2	Круг 6-В ГОСТ 2590-88 / Ст.3 ГОСТ 535-88	5 м	1.11 кг.
3	Лист Б-2 ГОСТ 19903-74 / Ст. 3 ГОСТ 16523-89		0.2 кг
4	Лист Б-5 ГОСТ 19903-74 / Ст. 3 ГОСТ 14637-89		275 кг
	Труба ГОСТ 10704-76 / Д ГОСТ 10705-80		
5	20×1,2	1.1 м	0.62 кг
6	89×2,8	0.52 м	3.1 кг
7	Ст. 3 ГОСТ 380-88		0.9 кг.
8	Уголок 50×50×5-Б ГОСТ 8509-86 / Ст. 3 ГОСТ 535-88	31.2 м	118 кг.
9	Швеллер 12-ГОСТ 8240-89 / Ст. 3-II-ГОСТ 535-88	3.2 м	33.3 кг.
10	Сосна, сорт II ГОСТ 8486-86		0.24 кг.

1. Сварные швы по ГОСТ 5264-80 и ГОСТ 16037-80.
2. Покрытие внутренних поверхностей - лак БТ-5100 ГОСТ 312-79, наружных - эмаль ХВ-1100 темно-серая ГОСТ 6993-79 по грунту ГФ-0119 ГОСТ 23343-78
3. Масса 433 кг

			Т.П. 902-3-94.91	ТХН-43
Разраб.	Можарский		Песколовка Эскизный чертеж общего вида	Стадия / Лист 1 / Листов 2
Пров.	Шипков			ЦНИИЭП инженерного оборудования г. Москва
Н.контр.	Буданкова			
Утв.	Кремнев			

24909-05 42

Формат: А2

Инв.№ подл. | Подп. и дата | Взам. инв.№

Альбом 5

Г (1:2) (1)

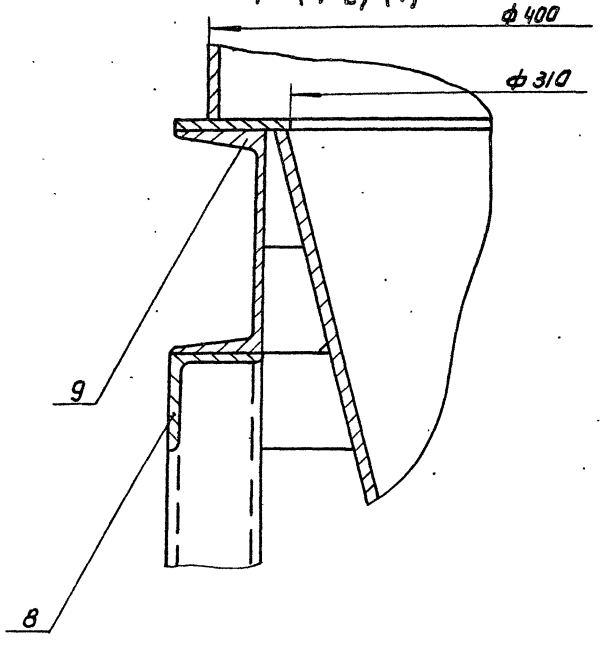

Б (1)

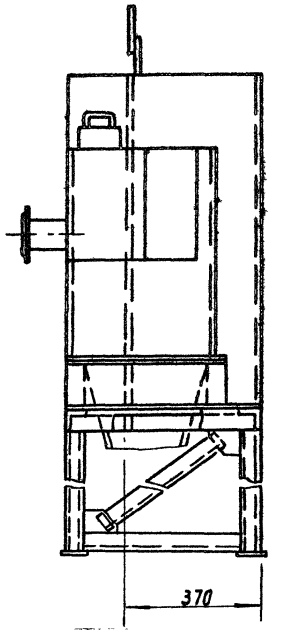

А (1:5) (1)

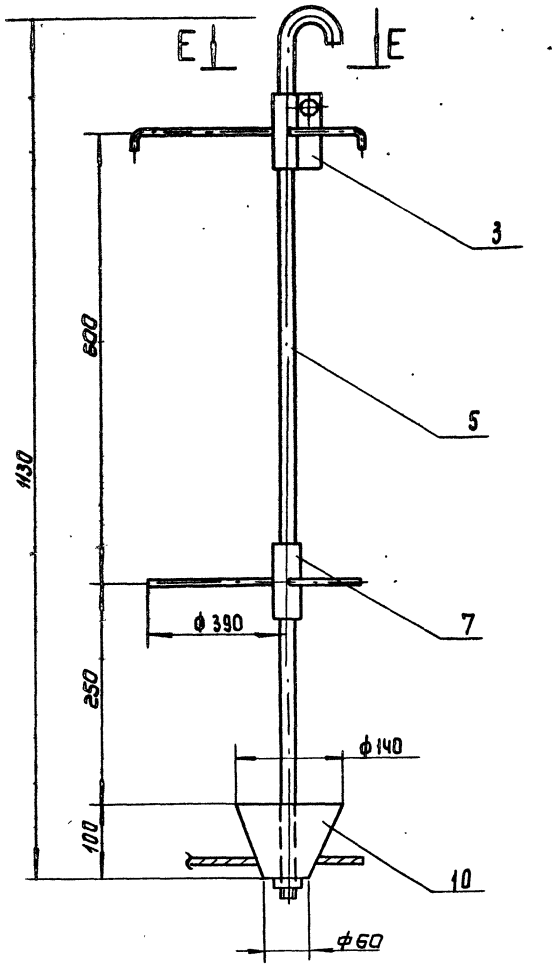

А (1)

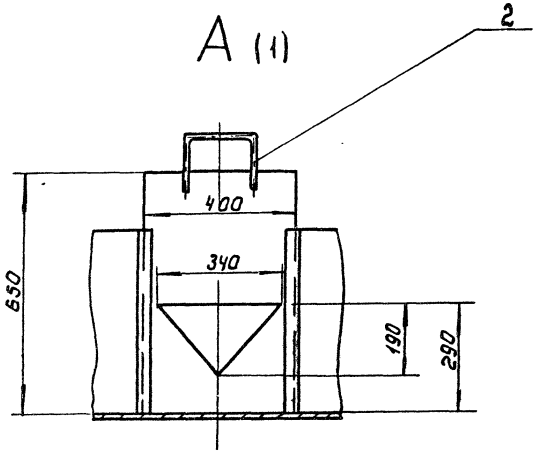

В (1:5) (1)

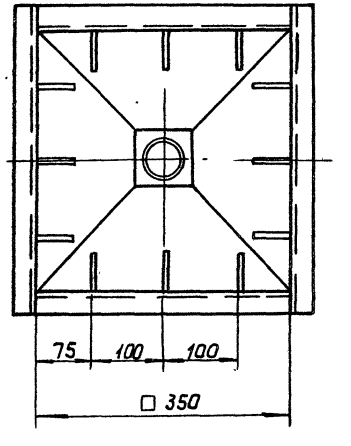

Е-Е

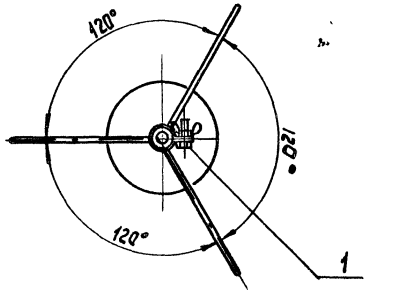

Инв.№ подл. | Подпись и дата | Взам. инв.№

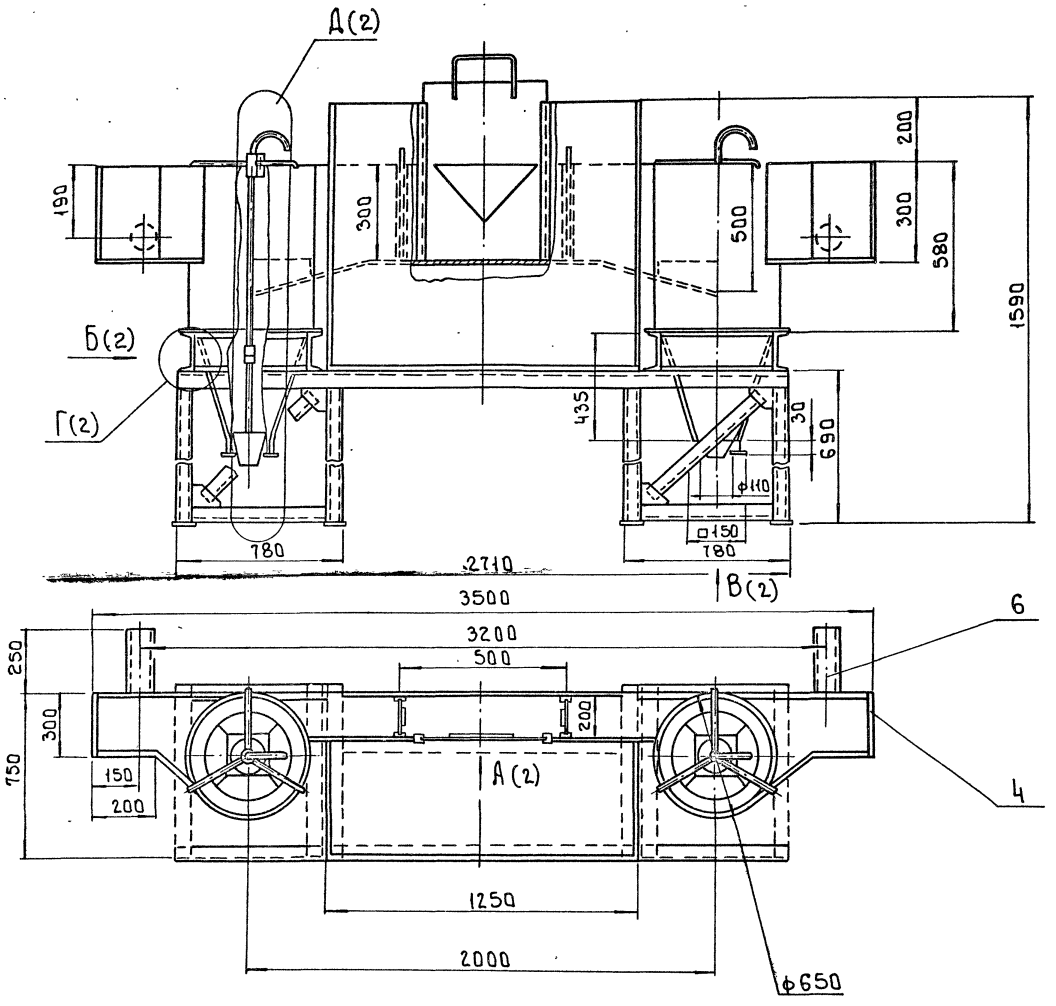

Поз.	Наименование	Кол.	Дополнительные указания
	Стандартные изделия		
1	Болт М12-6g×30.58 ГОСТ 7798-70	1	
	Материалы		
2	Круг Б-В ГОСТ 2590-88 / Ст.3 ГОСТ 535-88	6 м	1.34 кг
3	Лист Б-2 ГОСТ 19903-74 / Ст.3 ГОСТ 16523-89		0.2 кг
4	Лист Б-5 ГОСТ 19903-74 / Ст.3 ГОСТ 14637-89		4.32 кг
	Труба ГОСТ 10704-76 / Д ГОСТ 10705-80		
5	20×1.2	1.3 м	0.73 кг
6	159×4	0.52 м	7.95 кг
7	Ст.3 ГОСТ 380-88		0.9 кг
8	Уголок 50×50×5-Б ГОСТ 8509-86 / Ст.3 ГОСТ 535-88	39.4 м	148.5 кг
9	Швеллер 12-ГОСТ 8240-89 / Ст.3-II-ГОСТ 535-88	5.2 м	54 кг
10	Сосна, сорт. II ГОСТ 8486-86		0.24 кг

1 Сварные швы по ГОСТ 5264-80 и ГОСТ 16037-80
2 Покрытие внутренних поверхностей-лак БТ-5100 ГОСТ 312-79, наружных- эмаль ХВ-1100 темно-серая ГОСТ 6993-79 по грунту ГФ-0119 ГОСТ 2343-78
3 Масса - 645 кг

			т.п. 902-3-94.91	ТХН-44	
Разраб.	Макарский		Песколовка. Эскизный чертеж общего вида.	Стадия	Лист 1 / Листов 2
Провер.	Шипков			ЦНИИЭП инженерного оборудования г. Москва	
Н.контр.	Буданкова				
Утв.	Кремнев				

Инв. № подл. | Подп. и дата | Взам. инв.

Альбом 5

Г(1:2)(1)

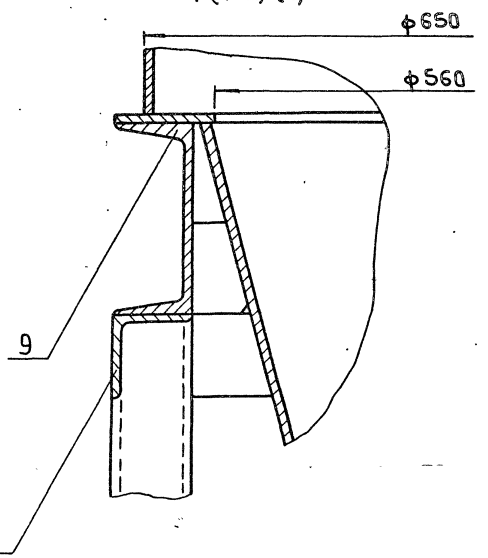

Б(1)

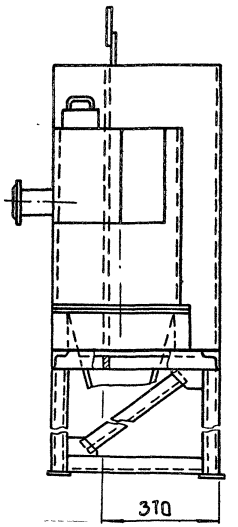

Д(1:5)(1)

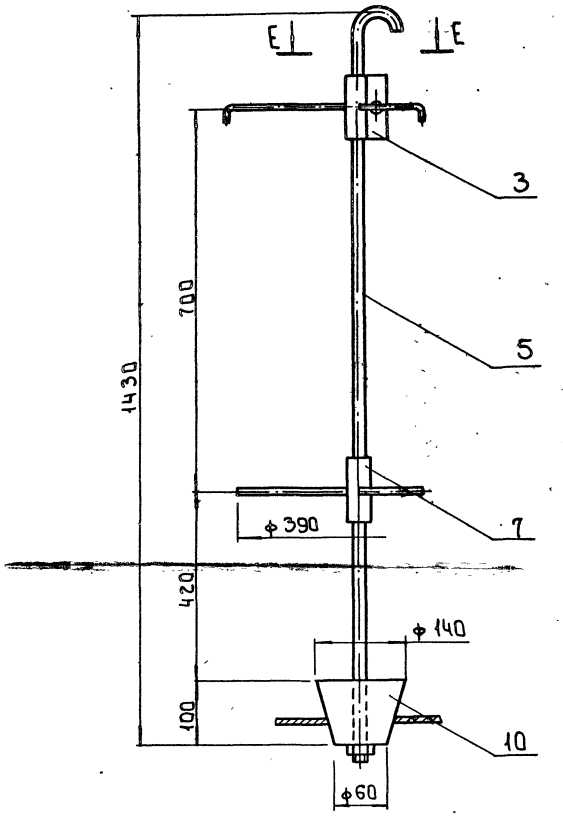

А(1)

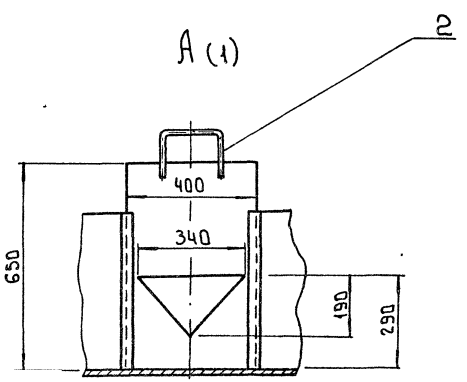

В(1:5)(1)

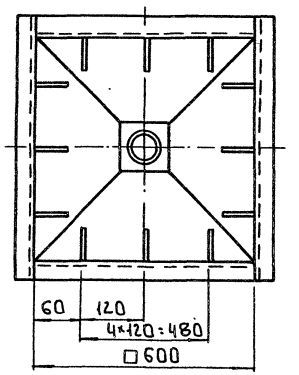

Е-Е

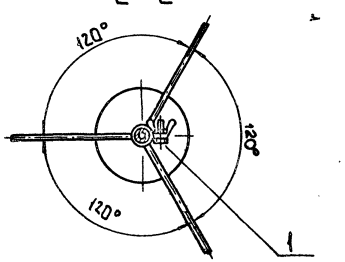

Инв.№ подл. | Подп. и дата | Взам. инв.№

gost.e-ecolog.ru