ТИПОВОЙ ПРОЕКТ
902-3-94.91
СТАНЦИЯ БИОЛОГИЧЕСКОЙ И ГЛУБОКОЙ ОЧИСТКИ СТОЧНЫХ ВОД ПРОИЗВОДИТЕЛЬНОСТЬЮ 700 м³/сутки

Альбом 4

Строительные изделия

24909-04
ЦЕНА 2-58
Отпускная цена
на момент реализации
указана в счет-накладной

gost.e-ecolog.ru

АПП ЦИТП

Москва, А-445, Смольная ул., 22

Сдано в печать 1 1992 года

Заказ № 10365 Тираж 800 экз.

ТИПОВОЙ ПРОЕКТ

902-3-94.91

СТАНЦИЯ БИОЛОГИЧЕСКОЙ И ГЛУБОКОЙ ОЧИСТКИ СТОЧНЫХ ВОД ПРОИЗВОДИТЕЛЬНОСТЬЮ 700 $м^3$/сутки

Альбом 4

Строительные изделия

Разработан проектным
институтом ЦНИИЭП инженерного оборудования
Главный инженер института А. Кетлов
Главный инженер проекта Н. Бондаренко.

Утвержден Госкомархитектуры
Приказ №24 от 28.02.1991 года

© АПП ЦИТП, 1991

Содержание альбома

Обозначение	Наименование	Стр.
тп902-3-94.91КЖ.И ТУ	Технические условия	3
КЖ.И 1.0.0.0	Панель стеновая (ПС2...ПС4; ПС12-ПС14)	4
КЖ.И1.0.0.0	——"——	5
КЖ.И 2.0.0.0	Панель стеновая (ПС8; ПС9)	6
КЖ.И 2.0.1.0	Сетка арматурная $С_{п}1$	7
КЖ.И 2.0.2.0	Сетка арматурная $С_{п}2$	
КЖ.И 2.0.3.0	Каркас $Кр_{п}1$	8
КЖ.И 2.1.0.0	Изделие закладное МН1	
КЖ.И 2.1.1.0	Каркас ($Кр_{п}2$; $Кр_{п}3$)	9
КЖ.И 2.1.2.0	Каркас ($Кр_{п}4$, $Кр_{п}5$)	
КЖ.И 2.2.0.0	Изделие закладное МН3	10
КЖ.И 2.2.1.0	Каркас $Кр_{п}6$	
КЖ.И 3.0.0.0	Лоток (ЛТ1, ЛТ2)	11
КЖ.И 4.0.0.0	Лоток ЛТ3	12
КЖ.И 4.0.1.0	Сетка арматурная ЛТ3-С1	13
КЖ.И 4.0.2.0	Сетка арматурная ЛТ3-С2	
КЖ.И 4.0.3.0	Сетка арматурная (ЛТ3-С3 ЛТ3-С4)	14
КЖ.И 5.0.1.0	Сетка арматурная ЛТ4-С1	
КЖ.И 5.0.0.0	Лоток ЛТ4	15
КЖ.И 5.0.2.0	Сетка арматурная ЛТ4-С2	16
КЖ.И 5.0.3.0	Сетка арматурная ЛТ4-С3	
КЖ.И 6.0.0.0	Лоток ЛТ5	17
КЖ.И 7.0.0.0	Кольцо стеновое КЦ01	18
КЖ.И 8.0.0.0	Панель стеновая (ПС5, ПС7; ПС10; ПС11)	19.20
КЖ.И 9.0.0.0	Плита перекрытия (ПЛ5, ПЛ6)	21

Обозначение	Наименование	Стр.
тп902-3-94.91 КЖ.И 0.1.0.0	Каркас пространственный (КП1, КП2)	22
КЖ.И 0.1.1.0	Каркас плоский Кр1	
КЖ.И 0.2.0.0	Каркас пространственный КП3	23
КЖ.И 0.2.1.0	Каркас плоский Кр2	
КЖ.И 0.3.0.0	Каркас пространственный КП4	24
КЖ.И 0.3.1.0	Каркас плоский Кр3	
КЖ.И 0.0.1.0	Каркас плоский (Кр4; Кр5)	25
КЖ.И 0.0.2.0	Каркас плоский Кр6	
КЖ.И 0.0.3.0	Сетка арматурная С1	26
КЖ.И 0.0.4.0	Сетка арматурная С2	
КЖ.И 0.0.5.0	Сетка арматурная С3	27
КЖ.И 0.0.6.0	Сетка арматурная С4	
КЖ.И 0.0.7.0	Изделие соединительное МС5	28
КЖ.И 0.0.8.0	Изделие соединительное МС6	
КЖ.И 0.0.9.0	Рамка металлическая Рм1	29
КЖ.И 0.0.10.0	Рамка металлическая Рм2	
КЖ.И 0.0.11.0	Каркас плоский (Кр7...Кр9)	30
КЖ.И 0.0.12.0	Щит металлический (Щ1, Щ2)	31
КЖ.И 2.2.0.0	Изделие закладное МН2	32

Формат: А3

Технические условия

В альбоме даны железобетонные, арматурные и закладные изделия.

Сборные железобетонные стеновые панели приняты по серии 3.900-3. Выпуск 4/82 с дополнениями по данному альбому.

Сборные железобетонные лотки приняты по серии 3.900-3 Выпуск 8 с дополнениями по данному альбому.

Технические требования на изготовление сборных железобетонных изделий принять по серии 3.900-3 выпуск 4/82 и выпуск 8.

Бетон сборных конструкций имеет следующие характеристики по прочности на сжатие - класс В15.
Марка по морозостойкости: F100 - для стеновых панелей,
F300 - для лотков.
Марка по водонепроницаемости W4 (в соответствии с требованиями ГОСТ 26633-85 „Бетон тяжелый: Технические условия").

Арматурные и закладные изделия изготавливать в соответствии с ГОСТ 10922-75. Арматурные изделия и закладные детали сварные для железобетонных конструкций. Технические требования, методы испытаний."

На поверхность закладных деталей нанести цинковое покрытие слоем 0.05 мм по ГОСТ 9.307-89.

Покрытие поверхностей изделий МС5; МС6 осуществляется окраской лаком ХВ-784 (ГОСТ 7313-75) за три раза по грунтовке ХС-010 (ГОСТ 9355-84) за 2 раза.

Остальные металлические изделия окрасить масляной краской за два раза (ГОСТ 8292-85) по грунтовке ГФ-021 (ГОСТ 25129-82)

Прораб	Строгин		тп 902-3-94.91		КЖ.И.ТУ.
Инж. к.	Курганова				
Гл. конст	Строгин		Технические условия	Стадия: Р	Лист: 1	Листов: 6
Гл. спец.	Пронин			ЦНИИЭП инженерного оборудования г. Москва	
Н. контр.	Макаршин				
Нач. отд.	Письман				

24909-04 4

Формат А3

Рис.1

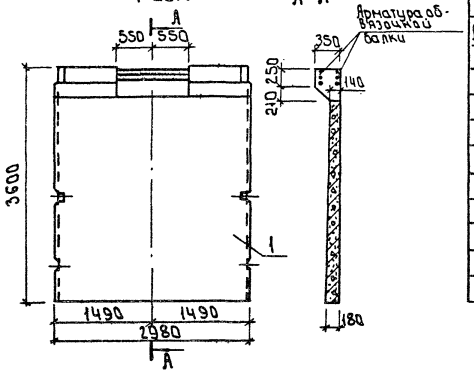

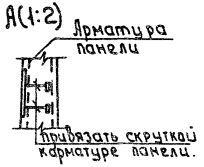

Формат	Зона	Поз.	Обозначение	Наименование	Количество на исполнение 1.0.0.0 —	01	02	03	04	05		Примеч.
				Документация								
А3			КЖ.И ТУ	Технические условия	+	+	+	+	+	+		
			3.900-3 Вып.4\82	Сборные железобетонные конструкции емкостных сооружений для водоснабжения и канализации	+	+	+	+	+	+		
				Сборочные единицы								
		1	3.900-3 Вып.4\82	Панель стеновая ПС1-3661	1	1	1	1	1	1		
		2	1.400-15. В.1.120-11	Изделие закладное МН106-6	—	4	4	4	4	—		
		3	1.400-15. В.1. 540	МН539	—	2	2	3	2	3		

Обозначение	Марка	Рис.
КЖ.И 1.0.0.0	ПС2	1

Привязан

Инв.№

Прибер.	Странгин	
Инж.1 кат.	Курганова	
Гл. конст.	Странгин	
Гл. спец.	Пранин	
Н. контр.	Макаршин	
Нач. отд.	Гисьман	

т.п. 902-3-94.91 КЖ.И 1.0.0.0.

Панель стеновая (ПС2...ПС4; ПС12...ПС14)

Стадия	Масса	Масштаб
Р	4830	1:50
Лист 1	Листов 2	

ЦНИИЭП инженерного оборудования г. Москва

Формат А3

Рис. 2

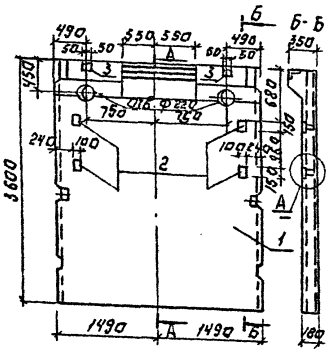

Рис. 3

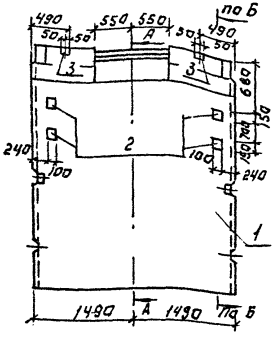

Рис. 4

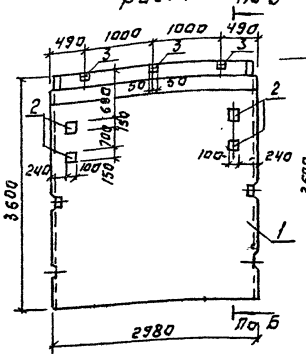

Рис. 5

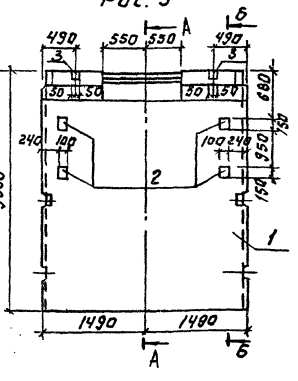

Рис. 6

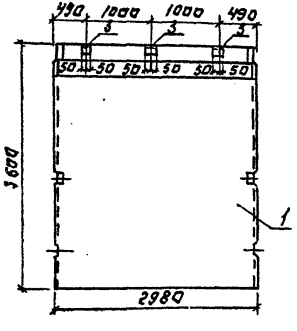

Ведомость расхода стали на дополнительные закладные изделия на элемент, кг.

Марка элемента	Изделия закладные: арматура класса A III ГОСТ 5781-82 ф8	ф10	Итого	прокат марки С 235 ГОСТ 103-76 s6	s8	Итого	ГОСТ 8510-86 63х63х6	Итого	Всего	Общий расход
пс3; пс4	1.2		1.2	2.8	3.2	6.0	1.6	1.6	7.6	8.8
пс 12	1.2		1.2	2.8	1.6	4.4	2.4	2.4	6.8	8.0
пс 13	1.2		1.2	2.8	3.2	6.0	1.6	1.6	7.6	8.8
пс 14	1.2		1.2				2.4	2.4	2.4	3.6

Обозначение		Марка	Рис.
ТП	КЖ.1.0.0-01	пс3	2
	-02	пс4	3
	-03	пс12	4
	-04	пс13	5
	-05	пс14	6

Проем в обвязочной балке стеновых панелей выполнять путем установки деревянных вкладышей, при этом арматура обвязочной балки не вырезается.

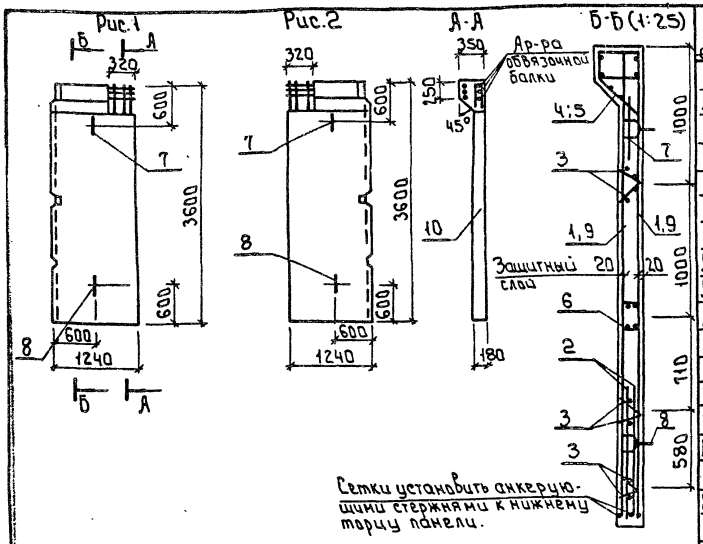

Формат	Зона	Поз.	Обозначение	Наименование	Количество на исполн. 2.0.0.0 —	01	
				Документация			
А3			КЖ.И ТУ	Технические условия			
			3.900-3 Вып. 4/82	сборные железобетонные конструкции емкостных сооружений для водоснабжения и канализации			
				Сборочные единицы			
А4		1	КЖ.И2.0.1.0	Сетка арматурная Сп1	2	2	
А4		2	КЖ.И2.0.2.0	Сетка арматурная Сп2	2	2	
А4		3	КЖ.И2.0.3.0	Каркас Крп1	6	6	
А4		4	КЖ.И2.1.0.0	Изделие закладное Мн1	1	—	
А4		5	КЖ.И2.2.0.0	Мн2	—	1	
А4		6	КЖ.И2.3.0.0	Мн3	1	1	
А4		7	3.900-3 Вып.4/82 часть 2	Мн23	1	1	
А4		8	3.900-3 Вып.4/82 часть 2	Мн24	1	1	
				Детали			
Б4		9	3.900-3 Вып.4/82 часть 2	поз.10	2	2	2.21кг
				Материалы			
		10		Бетон В15; F100; W	0.8	0.8	м³

1 Стеновые панели ПС8; ПС9 изготавливаются попарно в опалубочной форме панели ПС1-36-Б1 по серии 3.900-3 Вып.4/82 путем установки вкладышей.

2 Проем в обвязочной балке панели выполняется путем установки деревянных вкладышей, при этом арматура попадающая в проем не вырезается

Ведомость расхода стали на один элемент, кг

Марка элемента	Изделия арматурные											
	ГОСТ 6727-80		ГОСТ 5781-82							ГОСТ 103-76		Всего
	Вр I		А I		А II		А-III					
	Фмм	Итого	Фмм	Итого	Фмм	Итого	Фмм	Фмм	Фмм	С235		
	5		10		16		8	10	14	55	58	
ПС8; ПС9	15.1	15.1	4.1	4.1	5.0	5.0	25.6	7.3	7.2	0.5	10	75.2

Обозначение	Марка
КЖ.И2.0.0.0	ПС8
-01	ПС9

Привязан:

ИнВ. №

Провер.	Стронгин	
Инжен.	Саранча	
Гл.конст.	Стронгин	
Гл.спец.	Пронин	
Н.контр.	Макаришева	
Нач.отд.	Письман	

т.п. 902-3-94.91 КЖ.И2.0.0.0.

Панель стеновая (ПС8; ПС9)

Стадия	Масса	Масшт.
Р	2.415	1:50
Лист	Листов: 1	

ЦНИИЭП инженерного оборудования г. Москва

24909-04 7

Формат: А3

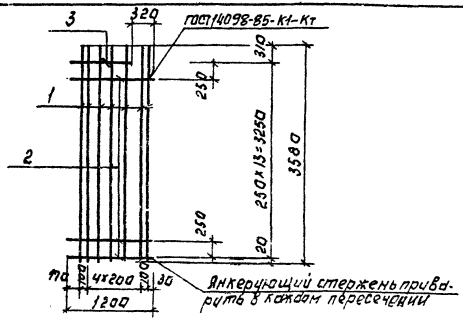

Формат	Зона	Поз.	Обозначение	Наименование	Кол.	Примечание
				Документация		
А3			КЖ.И ТУ	Технические условия		
				Детали		
Б4		1	КЖ.И 2.0.1.1	Ф 8 А III ГОСТ 5781-82, ℓ=3580	7	1,4 кг
Б4		2	2	Ф 5 Вр I ГОСТ 6727-80; ℓ=1200	13	0,2 кг
Б4		3	3	Ф 5 Вр I ГОСТ 6727-80; ℓ=880	1	0,13 кг

ПРИВЯЗАН:

ИНВ. №

ТП 902-3-94.91 КЖ.И 2.0.1.0

СЕТКА АРМАТУРНАЯ Сп1

СТАДИЯ	МАССА	МАСШТАБ
Р	12.5	1:50

ЛИСТ: ЛИСТОВ: 1

ЦНИИЭП ИНЖЕНЕРНОГО ОБОРУДОВАНИЯ г. МОСКВА

ПРОВЕР.	СТРОНГИН	
ИНЖЕН.	САРАНЧА	
ГЛ.КОНСТ.	СТРОНГИН	
ГЛ.СПЕЦ.	ПРОНИН	
Н.КОНТР.	МАКАРИЩЕВА	
НАЧ.ОТД.	ПИСЬМАН	

Альбом 4

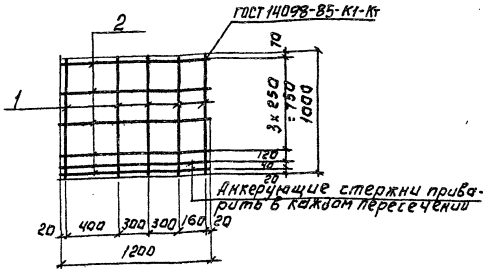

Формат	Зона	Поз.	Обозначение	Наименование	Кол.	Примечание
				Документация		
А3			КЖ.И ТУ	Технические условия		
				Детали		
Б4		1	КЖ.И 2.0.2.1	Ф 10 А III ГОСТ 5781-82; ℓ=1000	5	0,6 кг
Б4		2	-2	Ф 5 Вр I ГОСТ 6727-80; ℓ=1200	6	0,2 кг

ПРИВЯЗАН:

ИНВ. №

ТП 902-3-94.91 КЖ.И 2.0.2.0

СЕТКА АРМАТУРНАЯ Сп2

СТАДИЯ	МАССА	МАСШТАБ
Р	4.2	1:25

ЛИСТ: ЛИСТОВ: 1

ЦНИИЭП ИНЖЕНЕРНОГО ОБОРУДОВАНИЯ г. МОСКВА

ПРОВЕР.	СТРОНГИН	
ИНЖЕН.	САРАНЧА	
ГЛ.КОНСТ.	СТРОНГИН	
ГЛ.СПЕЦ.	ПРОНИН	
Н.КОНТР.	МАКАРИЩЕВА	
НАЧ.ОТД.	ПИСЬМАН	

ИНВ. № ПОДЛ. ПОДПИСЬ И ДАТА ВЗАМ. ИНВ. №

24909-04 8

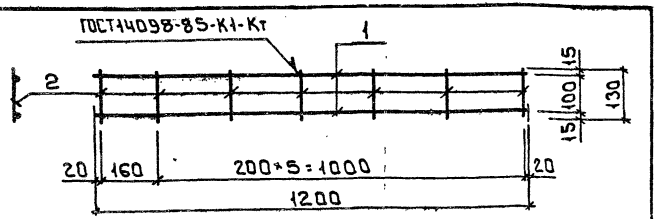

Формат	Зона	Поз.	Обозначение	Наименование	Кол.	Примеч.
				Документация		
А3			КЖ.И ТУ	Технические условия		
				Детали		
Бч		1	КЖ.И2.0.3.1	ф5 Вр I ГОСТ 6727-80; ℓ=1200	2	0.2кг
Бч		2	2	ф5 Вр I ГОСТ 6727-80; ℓ=130	7	0.03кг

Привязан:

Инв.№

Провер.	Стронгин	
Инж.	Сорокина	
Гл. конст.	Стронгин	
Гл. спец.	Пронин	
Н. контр.	Макрушев	
Нач. от.	Письман	

т.п. 902-3-94.91 КЖ.И2.0.3.0

Каркас Крп1

Стадия	Масса	Масшт.
Р	0.61	1:20
Лист	Листов 1	

ЦНИИЭП инженерного оборудования г. Москва

Формат А4

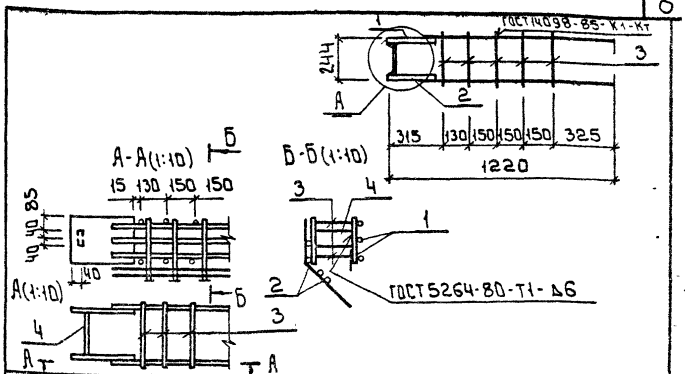

Формат	Зона	Поз.	Обозначение	Наименование	Кол.	Примеч.
				Документация		
А3			КЖ.И ТУ	Технические условия		
				Сборочные единицы		
А4		1	КЖ.И2.1.1.0	Каркас Крп2	1	
А4		2	КЖ.И2.1.2.0	Каркас Крп4	1	
				Детали		
Бч		3	КЖ.И2.1.0.1	ф5 Вр I ГОСТ 6727-80; ℓ=315	10	0.02кг
Бч		4	2	Полоса Б-2-80×8 ГОСТ 103-76 ℓ=236 ГОСТ 27772-88 Ст3	1	0.6кг

Привязан:

Инв.№

Инв.№ подл. | Подпись и дата | Взам. инв.№

Провер.	Стронгин	
Инж.	Сорокина	
Гл. конст.	Стронгин	
Гл. спец.	Пронин	
Н. контр.	Макрушев	
Нач. от.	Письман	

т.п. 902-3-94.91 КЖ.И2.1.0.0

Изделие закладное Мн1

Стадия	Масса	Масшт.
Р	18.5	1:20
Лист	Листов 1	

ЦНИИЭП инженерного оборудования г. Москва

24909-04 9

Формат А4

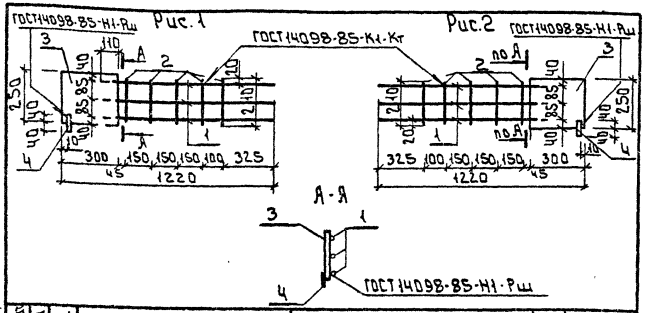

Формат	Зона	Поз.	Обозначение	Наименование	Кол.	Примеч.
				Документация		
А3			КЖ.И ТУ	Технические условия КЖ.И2.1.1.0		
				Детали		
Бч		1	КЖ.И2.1.1.1	ф14 AIII ГОСТ 5781-82 ℓ=1030	3	1.21 кг
Бч		2	2	ф5 BpI ГОСТ 6727-80 ℓ=210	5	0.02 кг
Бч		3	3	Полоса Б-2 250×8 ГОСТ 103-76 / Ст3сп ГОСТ 27772-88 ℓ=300	1	4.7 кг
Бч		4	4	ф5 BpI ГОСТ 6727-80 ℓ=80	1	0.01 кг
				КЖ.И2.1.1.0-01		
				Переменные данные отсутствуют		

Обозначение	Марка	Рис.
КЖ.И2.1.1.0	Крп2	1
-01	Крп3	2

Привязан:

Инв.№

Пров.	Строгин	
Инжен.	Саранча	
Гл.конст.	Строгин	
Гл.спец.	Саранча	
Н.контр.	Макаршев	
Нач.отд.	Письман	

т.п. 902-3-94.91 КЖ.И2.1.1.0

Каркас (Крп2; Крп3)

Стадия	Масса	Масшт.
Р	8.4	1:25
Лист:	Листов 1	

ЦНИИЭП инженерного оборудования г. Москва

Формат: А4

Альбом 4

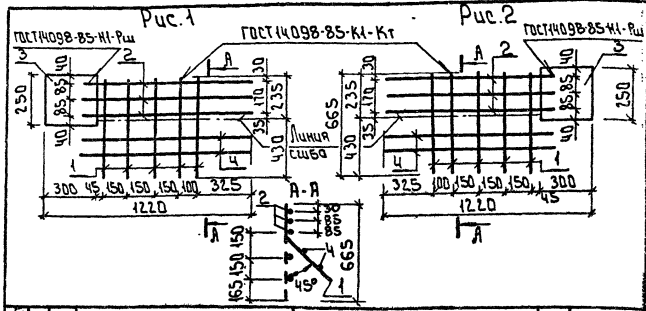

Формат	Зона	Поз.	Обозначение	Наименование	Кол.	Примеч.
				Документация		
А3			КЖ.И ТУ	Технические условия КЖ.И2.1.2.0		
				Детали		
Бч		1	КЖ.И2.1.2.1	ф5 BpI ГОСТ 6727-80 ℓ=665	5	0.1 кг
Бч		2	2	ф14 AIII ГОСТ 5781-82 ℓ=1030	3	1.2 кг
Бч		3	3	Полоса Б-2 250×8 ГОСТ 103-76 / Ст3сп ГОСТ 27772-88 ℓ=300	1	4.7 кг
Бч		4	4	5 BpI ГОСТ 6727-80 ℓ=1030	2	0.15 кг
				КЖ.И2.1.2.0-01		
				Переменные данные отсутствуют		

Обозначение	Марка	Рис.
КЖ.И2.1.2.0	Крп4	1
-01	Крп5	2

Привязан:

Инв.№

Инв.№ подл. | Подпись и дата | Взам. инв.№

Пров.	Строгин	
Инжен.	Саранча	
Гл.конст.	Строгин	
Гл.спец.	Пронин	
Н.контр.	Макаршев	
Нач.отд.	Письман	

т.п. 902-3-94.91 КЖ.И2.1.2.0

Каркас (Крп4; Крп5)

Стадия	Масса	Масшт.
Р	9.1	1:25
Лист	Листов 1	

ЦНИИЭП инженерного оборудования г. Москва

24909-04 10

Формат: А4

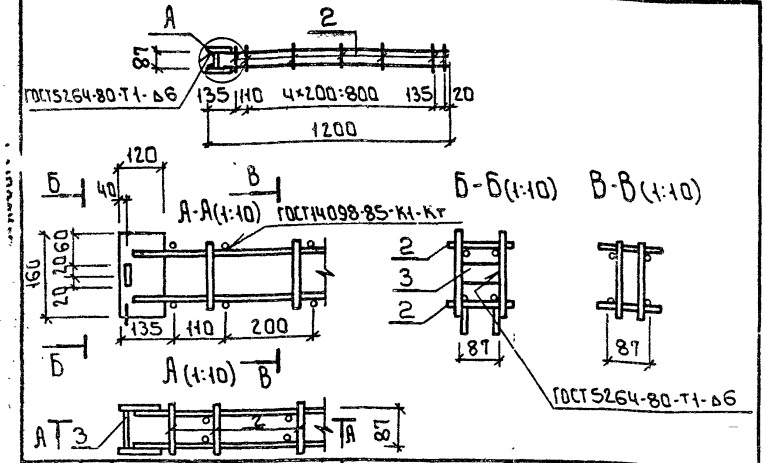

Формат	Зона	Поз.	Обозначение	Наименование	Кол.	Примеч.
				Документация		
А3			КЖ.И ТУ	Технические условия		
				Сборочные единицы		
А4		1	КЖ.И2.3.1.0	Каркас Крп 6	2	
				Детали		
Бч		2	КЖ.И2.3.0.1	ф5 ВрI ГОСТ6727-80; ℓ=120	14	0.01кг
Бч		3	2	Полоса $\frac{Б2\ 40\times5\ ГОСТ103-76}{С235\ ГОСТ27772-88}$ ℓ=85	1	0.1кг

Привязан:

Инв.№

Провер.	Строгин		т.п. 902-3-94.91	КЖ.И2.3.0.0.	
Инжен.	Саранча		Изделие закладное МН3	Стадия	Масса	Масшт.
Гл.конс.	Строгин			Р	4.86	1:20
Гл.спец.	Промин			Лист	Листов 1
Н.контр.	Макаршева			ЦНИИЭП инженерного оборудования г. Москва	
Нач.отд.	Письман				

Формат А4

Альбом 4

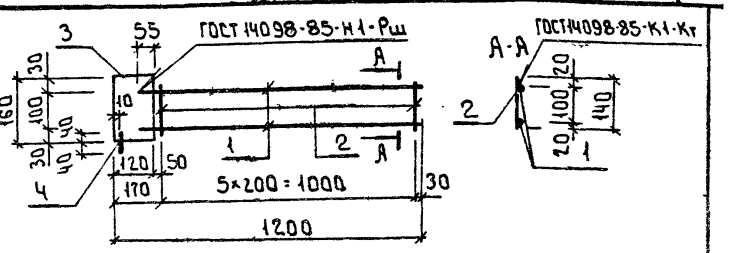

Формат	Зона	Поз.	Обозначение	Наименование	Кол.	Примеч.
				Документация		
А3			КЖ.И ТУ	Технические условия		
				Детали		
Бч		1	КЖ.И2.3.1.1	ф10 Аш ГОСТ5781-82; ℓ=1135	2	0.7кг
Бч		2	2	ф5 ВрI ГОСТ6727-80; ℓ=140	6	0.02кг
Бч		3	3	Полоса $\frac{Б2-120\times5\ ГОСТ103-76}{С235\ ГОСТ27772-88}$		
				ℓ=160	1	0.8кг
Бч		4	4	ф5 ВрI ГОСТ6727-80 ℓ=80	1	0.01кг

Привязан:

Инв.№

Инв.№ подл. | Подпись и дата | Взам.инв.№

Провер.	Строгин		т.п. 902-3-94.91	КЖ.И2.3.1.0.	
Инжен.	Саранча		Каркас Крп6	Стадия	Масса	Масшт.
Гл.конс.	Строгин			Р	2.32	1:20
Гл.спец.	Промин			Лист	Листов 1
Н.контр.	Макаршева			ЦНИИЭП инженерного оборудования г. Москва	
Нач.отд.	Письман				

24909-04 11

Формат А4

Рис. 1

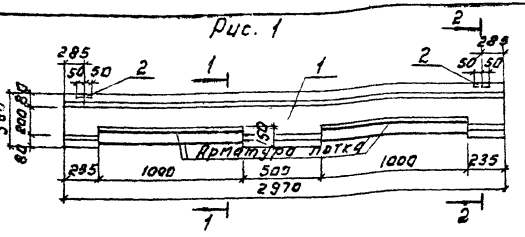

1-1

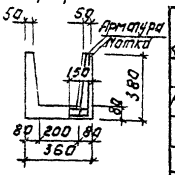

2-2

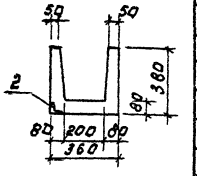

Рис. 2

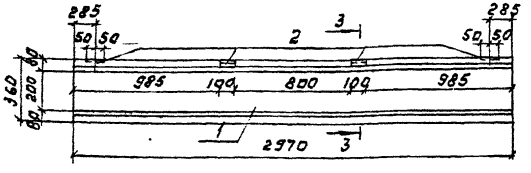

3-3

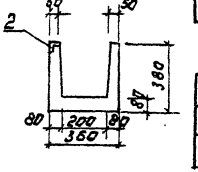

Формат	Зона	Позиц.	Обозначение	Наименование	Кол.	Примеч.
				Документация		
А3			КЖ.И ТУ	Технические условия		
			3.900-3 Вып. 8	Изделия для лотков		
				Сборочные единицы		
		1.	3.900-3 Вып. 8	ЛТ1а-3-2	1	
				Переменные данные для исполнения		
				КЖ.И3.0.0.0		
		2	1.400-15.81.540-02	Изделие закладное МН541	2	
				КЖ.И 3.0.0.0-01		
		2	1.400-15.81.540-02	Изделие закладное МН541	4	

Обозначение	Марка	Рис.
КЖ.И.3.0.0.0	ЛТ1	1
-01	ЛТ2	2

Ведомость расхода стали на дополнительные закладные изделия на элемент, кг

Марка элемента	Изделия закладные							Всего
	Арматура класса	Прокат марки						
	A-III	С 235						
	ГОСТ 5781-82	ГОСТ 8509-86						
	Ø8	Итого	∠50×5	Итого				
ЛТ1	0.4	0.4	0.8	0.8				1.2
ЛТ2	0.8	0.8	1.6	1.6				2.4

Привязан:

Инв. №

Провер.	Строгин		
Инж. I кат.	Курганова		
Гл. конст.	Строгин		
Гл. спец.	Пронин		
Н. контр.	Макарищев		
Нач. отд.	Лисьман		

ТП 902-3-94.91 КЖ.И 3.0.0.0

Лоток (ЛТ1; ЛТ2)

Стадия	Масса	Масштаб
Р	1850	1:25

Лист: | Листов: 1

ЦНИИЭП инженерного оборудования г. Москва

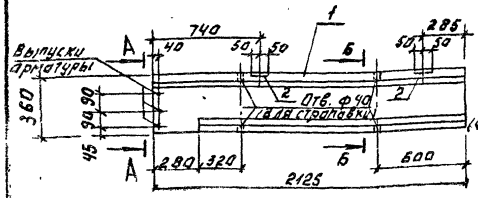

А – А

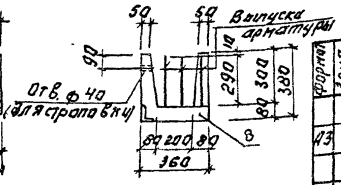

Б – Б (м1:10)

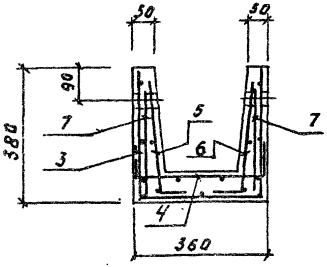

Формат	Зона	Позиц.	Обозначение	Наименование	Кол.	Примеч.
				Документация		
А3			кж.и ТУ	Технические условия		
			3.900-3 вып. 8	Изделия для лотков		
				Сборочные единицы		
		1	3.900-3 вып 8	ЛТ1а-3-2	1	без бетона
		2	1.400-15.81. 540-02	Изделие закладное МН541	2	
А4		3	кж.и 4.0.1.0	Сетка арматурная ЛТ3-с1	1	
А4		4	кж.и 4.0.2.0	ЛТ3-с2	1	
А4		5	кж.и 4.0.3.0	ЛТ3-с3	1	
А4		6	кж.и 4.0.4.0	ЛТ3-с4	1	
				Детали		
Б4		7	1.400-9; 3.900-3 вып. 8 ч2	Петля УП1-2	4	0.33 кг
				Материалы		
		8		Бетон В15 F300 W4	0.14	м³

ПРИВЯЗАН:

ИНВ. №

Ведомость расхода стали на один элемент, кГ

Марка элемента	Изделия арматурные					Изделия закладные							Общий расход
	Арматура класса					Арматура класса		Прокат марки					
	Вр I					А III		С 235					
	ГОСТ 6727-80					ГОСТ 5781-82		ГОСТ 8509-86					
	ф 5			Итого	Всего	ф 8	Итого	L50×5			Итого	Всего	
ЛТ 3	8.31			8.31	8.31	0.7	0.7	0.8			0.8	1.6	9.81

ПРОВЕР.	СТРОНГИН	
ИНЖ. (КАТ.)	КУРГАНОВА	
ГЛ. КОНСТР.	СТРОНГИН	
ГЛ. СПЕЦ.	ЦРОНИН	
Н. КОНТР.	МАКАРИЩЕВА	
НАЧ. ОТД.	ПИСЬМАН	

Тп902-3-94.91 КЖ.И 4.0.0.0

Лоток ЛТ3

СТАДИЯ	МАССА	МАСШТАБ
Р	0.35	1:25

ЛИСТ: ЛИСТОВ: 1

ЦНИИЭП ИНЖЕНЕРНОГО ОБОРУДОВАНИЯ г. Москва

24909-04 -3

Развертка

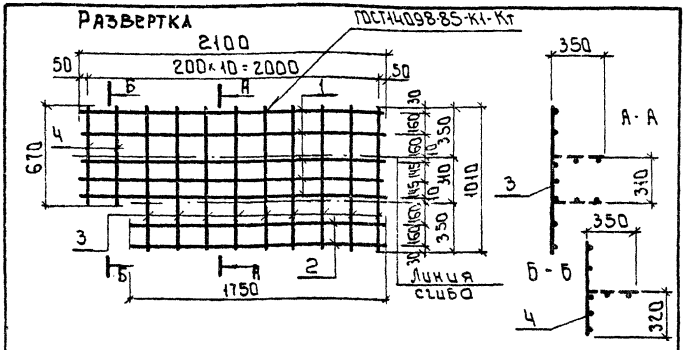

Формат	Зона	Поз.	Обозначение	Наименование	Кол.	Примеч.
				Документация		
А3			КЖ.ИТУ	Технические условия		
				Детали		
Б4		1	КЖ.И4.0.1.1	ф5 Вр1 ГОСТ6727-80 ℓ=2100	5	0.32кг
Б4		2	2	ℓ=1750	2	0.27кг
Б4		3	3	ℓ=1010	9	0.16кг
Б4		4	4	ℓ=670	2	0.10кг

Привязан

Инв.№

Инв.№ подл. | Подпись и дата | Взам.инв.№

Провер.	Строгин		
Инж.1кат.	Курганова		
Гл.конст.	Строгин		
Гл.спец.	Пронин		
Н.контр.	Макаршева		
Нач.отд.	Письман		

ТП 902-3-94.91 КЖ.И4.0.1.0.

Сетка арматурная ЛТЗ-С1

Стадия	Масса	Масштаб
Р	3.78	1:20
Лист	Листов 1	

ЦНИИЭП инженерного оборудования г.Москва

Формат А4

Альбом 4

Развертка

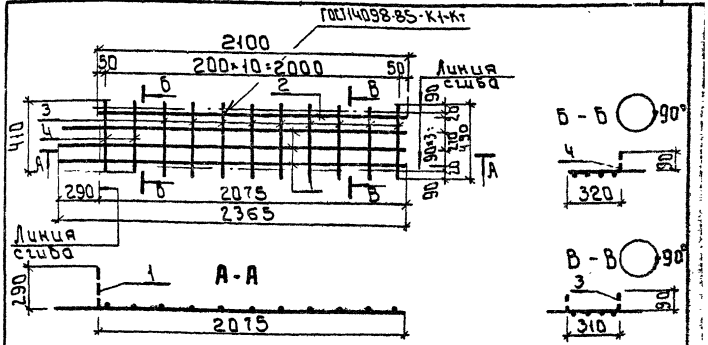

Формат	Зона	Поз.	Обозначение	Наименование	Кол.	Примеч.
				Документация		
А3			КЖ.ИТУ	Технические условия		
				Детали		
		1	КЖ.И4.0.2.1	5 Вр1 ГОСТ6727-80 ℓ=2365	3	0.36кг
Б4		2	2	ℓ=2100	1	0.32кг
Б4		3	3	ℓ=490	9	0.08кг
Б4		4	4	ℓ=410	2	0.06кг

Привязан

Инв.№

Инв.№ подл. | Подпись и дата | Взам.инв.№

Провер.	Строгин		
Инж.1кат.	Курганова		
Гл.конст.	Строгин		
Гл.спец.	Пронин		
Н.контр.	Макаршева		
Нач.отд.	Письман		

ТП 902-3-94.91 КЖ.И4.0.2.0

Сетка арматурная ЛТЗ-С2

Стадия	Масса	Масштаб
Р	2.26	1:20
Лист	Листов 1	

ЦНИИЭП инженерного оборудования г.Москва

24909-04 14

Формат А4

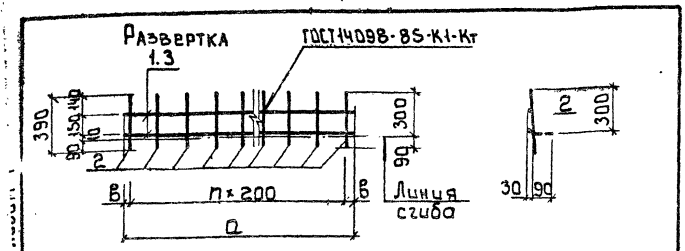

Формат	Зона	Поз.	Обозначение	Наименование	Кол	Примеч.
				Документация		
А3			КЖ.И ТУ	Технические условия		
				КЖ.И4.0.1.0		
				Детали		
Бч		1	КЖ.И.4.0.1.1	ф5Вр-1 ГОСТ 6727-80 ℓ=2100	2	0.32 кг
		2	2	ℓ=390	11	0.05 кг
				КЖ.И4.0.1.0-01		
				Детали		
Бч		1	КЖ.И4.0.1.1	ф5Вр-1 ГОСТ 6727-80 ℓ=1820	2	0.29 кг
Бч		3	3	ℓ=390	10	0.05 кг

Обозначение	Размеры, мм а	в	n	Масса кг
КЖ.И4.0.1.0	2100	50	10	1.19
-01	1820	10	9	1.08

Привязан

Инв. №

Гробер	Строгин	
Инж. 1 кат	Курганова	
Гл. конст	Строгин	
Гл. спец	Пронин	
Н. контр	Макаршева	
Нач. отд	Письман	

ТП 902-3-94.91 КЖ.И4.0.1.0

Сетка арматурная (ЛТ3-С3, ЛТ3-С4)

Стадия	Масса	Масшт.
Р	см. табл	1:20

Лист | Листов 1

ЦНИИЭП инженерного оборудования г. Москва

Формат А4

Альбом 4

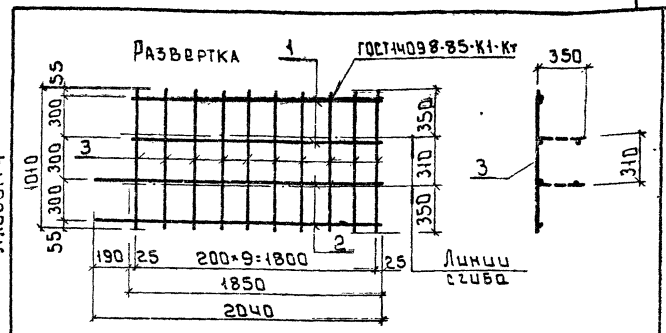

Формат	Зона	Поз.	Обозначение	Наименование	Кол	Примеч.
				Документация		
А3			КЖ.И ТУ	Технические условия		
				Детали		
Бч		1	КЖ.И5.0.1	5Вр-1 ГОСТ 6727-80 ℓ=1850	2	0.28 кг
Бч		2	2	ℓ=2040	2	0.31 кг
Бч		3	3	ℓ=1010	10	0.16 кг

Привязан

Инв. №

Гробер	Строгин	
Инж. 1 кат	Курганова	
Гл. конст	Строгин	
Гл. спец	Пронин	
Н. контр	Макаршева	
Нач. отд	Письман	

ТП 902-3-94.91 КЖ.И5.0.1.0

Сетка арматурная ЛТ4-С1

Стадия	Масса	Масшт.
Р	2.77	1:25

Лист | Листов 1

ЦНИИЭП инженерного оборудования г. Москва

Инв. № подл. | Подпись и дата | Взам. инв. №

Формат А4

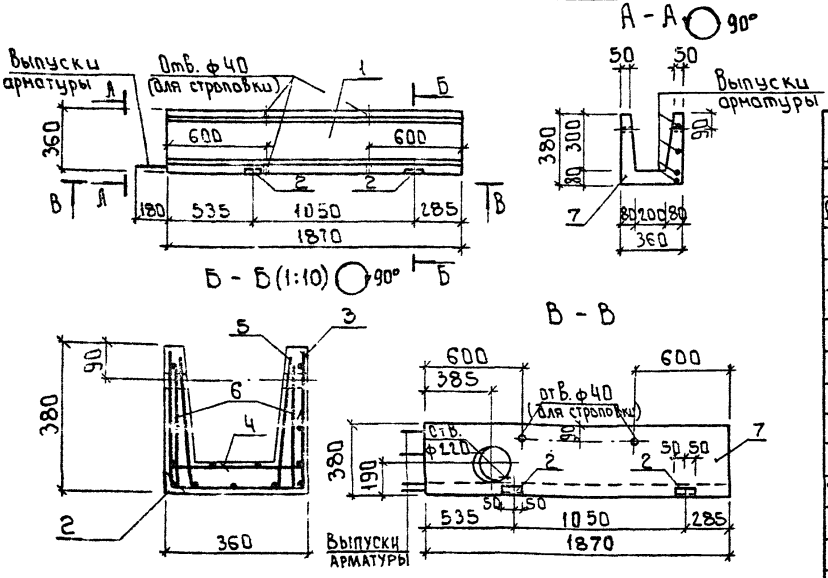

Формат	Зона	Поз.	Обозначение	Наименование	Кол.	Примеч.
				Документация		
А3			КЖ.И ТУ	Технические условия		
			3.900-3 Вып.8	Изделия для лотков		
				Сборочные единицы		
		1	3.900-3 Вып.8	ЛТ10-3-2	1	без бетона
		2	1.400-15.В1.540-02	Изделие закладное МН541	2	
		3	КЖ.И5.0.1.0	Сетка арматурная ЛТ4-С1	1	
		4	5.0.2.0	ЛТ4-С2	1	
		5	5.0.3.0	ЛТ4-С3	1	
				Детали		
БЧ		6	1.400-9:3.9003 Вып.8 ч.2	Петля УП1-2	4	0.33 кг
				Материалы		
		7		Бетон В15 F300 W4	0.123	м³

Привязан

Инв.№

Ведомость расхода стали на элемент, кг

Марка элемента	Изделия арматурные				Изделия закладные						Общий расход
	Арматура класса Bpi, ГОСТ6727-80				Арматура класса AIII, ГОСТ5781-82			Прокат марки С235, ГОСТ8509-86			
	ф5	Итого	Всего		ф8	Итого		Итого	Всего		
ЛТ4	7.55	7.55	7.55		0.7	0.7	0.8	0.8	1.5		9.05

Провер.	Стронгин	
Инж.1 кат	Курганова	
Гл. конст	Стронгин	
Гл. спец.	Пронин	
Н. контр.	Чакарищев	
Нач. ОТА	Письман	

тп 902-3-94.91 КЖ.И5.0.0.0

Лоток ЛТ4

Стадия	Масса	Масшт.
Р	0.31	1:25
Лист	Листов 1	

ЦНИИЭП инженерного оборудования г. Москва

24909-04 16

Формат А4

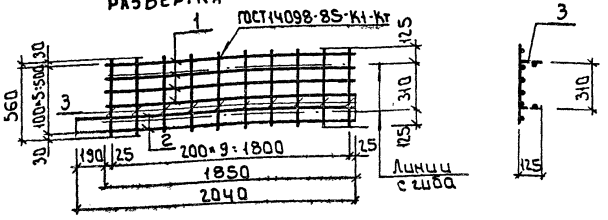

Формат	Зона	Поз.	Обозначение	Наименование	Кол.	Примеч.
				Документация		
А3			КЖ.И ТУ	Технические условия		
				Детали		
Б4		1	КЖ.И5.0.2.1	5Вр1 ГОСТ6727-80 ℓ=1850	4	0.28кг
Б4		2	2	ℓ=2040	2	0.31кг
Б4		3	3	ℓ=560	10	0.09кг

Привязан

Инв. №

Провер.	Стронгин	
Инж.1 к.	Курганова	
Гл.констр.	Стронгин	
Гл.спец.	Пронин	
Н.контр.	Макаришева	
Нач.отд.	Письман	

ТП 902-3.94.91

КЖ.И5.0.2.0

Сетка арматурная ЛТ4-С2

Стадия	Масса	Масшт.
Р	2.64	1:25

Лист | Листов 1

ЦНИИЭП Инженерного оборудования г. Москва

Формат: А4

Альбом 4

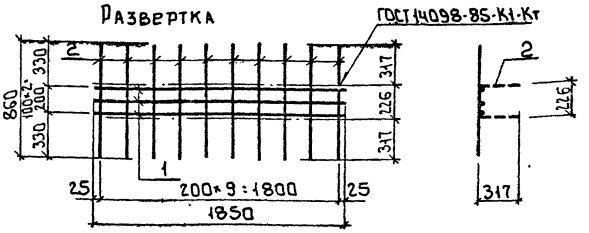

Формат	Зона	Поз.	Обозначение	Наименование	Кол.	Примеч.
				Документация		
А3			КЖ.И ТУ	Технические условия		
				Детали		
Б4		1	КЖ.И5.0.3.1	5Вр1 ГОСТ6727-80 ℓ=1850	3	0.28кг
Б4		2	2	ℓ=860	10	0.13кг

Привязан

Инв. №

Провер.	Стронгин	
Инж.1 к.	Курганова	
Гл.констр.	Стронгин	
Гл.спец.	Пронин	
Н.контр.	Макаришева	
Нач.отд.	Письман	

Инв. № подл. | Подпись и дата | Взам. инв. №

ТП 902-3-94.91

КЖ.И5.0.3.0

Сетка арматурная ЛТ4-С3

Стадия	Масса	Масшт.
Р	2.14	1:25

Лист | Листов 1

ЦНИИЭП Инженерного оборудования г. Москва

24909-04 17

Формат: А4

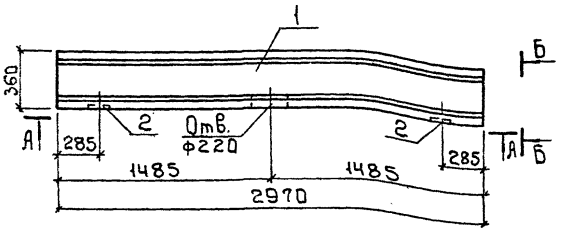

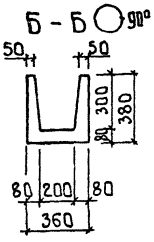

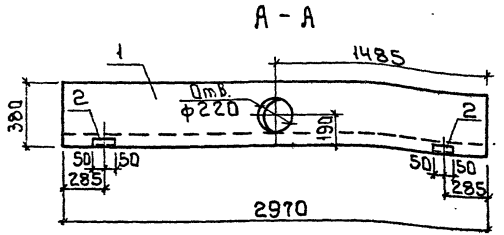

Формат	Зона	Поз.	Обозначение	Наименование	Кол.	Примеч.
				Документация		
А3			КЖ.ИТУ	Технические условия		
			3.900-3 Вып.8	Изделия для лотков		
				Сборочные единицы		
		1	3.900-3 Вып.8	ЛТ1а-3-2	1	
		2	1.400-15. В1.540-02.	Изделие закладное МН541	2	

Ведомость расхода стали на дополнительные закладные изделия на элемент, кг

Марка элемента	Изделия закладные					
	Арматура класса		Прокат марки			
	Ат		С235			
	ГОСТ 5781-82		ГОСТ 8509-86			
	ф8	Итого	L50×5		Итого	Всего
ЛТ5	0.4	0.4	0.8		0.8	1.2

Привязан

Инв. №

Провер.	Стронгин	
Инж. 1кат.	Курганова	
Гл. конст.	Стронгин	
Гл. спец.	Пронин	
Н. контр.	Макарищев	
Нач. отд.	Письман	

ТП 902-3-94.91 КЖ.И6.0.0.0.

Лоток ЛТ5

Стадия	Масса	Масштаб
Р	1850	1:25

Лист | Листов 1

ЦНИИЭП инженерного оборудования г. Москва

24909-04 18

Формат: А3

Рис.1

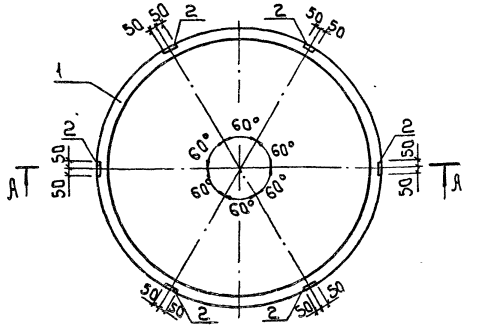

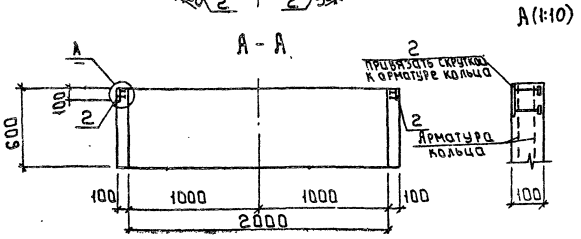

Формат	Зона	Поз.	Обозначение	Наименование	Кол.	Примеч.
				Документация		
А3			КЖ.И ТУ	Технические условия		
			3.900-3 Вып.7	Изделия для круглых колодцев		
				Сборочные единицы		
		1	3.900-3 Вып.7	Кольцо стеновое КЦ-20-6	1	
		2	1.400-15 В.1 120-05	Изделие закладное МН105-6	6	

Ведомость расхода стали на дополнительные закладные изделия

Марка элемента	Закладные изделия						
	Арматура класса			Прокат марки			
	А III			С235			
	ГОСТ 5781-82			ГОСТ 103-76			
	ф8		Итого	S6	S8	Итого	Всего
КЦ 1	0.6		0.6	3.0	2.4	5.4	6.0

Привязан

Инв. №

Провер.	Стронгин	
Инж. 1к.	Курганова	
Гл. конст.	Стронгин	
Гл. спец.	Пронин	
Н. контр.	Макарушев	
Нач. отд.	Письмонов	

тп 902-3-94.91 КЖ.И 7.0.0.0.

Кольцо стеновое КЦ 1

Стадия	Масса	Масшт.
Р	980	1:25

Лист 1 Листов 1

ЦНИИЭП инженерного оборудования г. Москва

24909-04 19

Формат А-

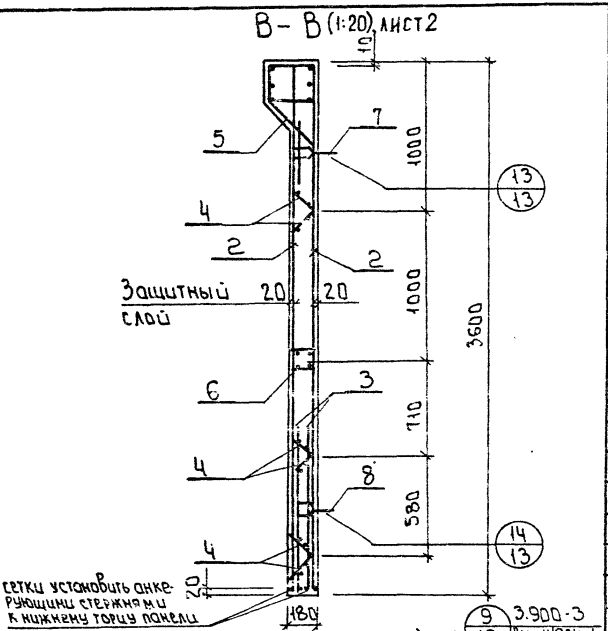

Формат	Зона	Поз.	Обозначение	Наименование	Количество на исполнение КЖ.И 8.0.0.0. —	01	02	03	04		Примечан.
				Документация							
А3			КЖ.И ТУ	Технические условия	+	+	+	+	+		
			3.900-3 Вып. 4/82	Сборные железобетонные конструкции емкостных сооружений для водоснабжения и канализации.	+	+	+	+	+		
				Сборочные единицы							
		1	3.900-3 Вып.4/82 часть1	ПС1-36-Б1	1	1	1	1	1		
		2	3.900-3 Вып.4/82 часть2	Сетка С19	2	2	2	2	2		
		3	3.900-3 Вып.4/82 часть 2	Сетка С20	2	2	2	2	2		
		4	3.900-3 Вып.4/82 часть 2	Каркас Кр1	6	6	6	6	6		
		5	3.900-3 Вып.4/82 часть 2	Изделие закладное МН5	1	1	1	1	1		
		6	3.900-3 Вып.4/82 часть 2	Изделие закладное МН10	1	1	1	1	1		
		7	3.900-3 Вып.4/82 часть 2	Изделие закладное МН23	2	2	2	2	2		
		8	3.900-3 Вып.4/82 часть2	Изделие закладное МН24	2	2	2	2	2		
		9	1.400-15.В.1 130-29	Изделие закладное МН121-6	3	3	3	3	3		
		10	5.900-2 ТМ89	Сальник Ду50, Р=200	4	2	2	6	—		
		11	5.900-2 ТМ89-01	Сальник Ду80, Р=200	2	2	3	—	—		
		12	5.900-2 ТМ89-02	Сальник Ду100, Р=200	4	—	4	—	—		
		13	5.900-2 ТМ89-04	Сальник Ду150; Р=200	2	—	2	4	—		
				Детали							
Б4		14		ф10А-III ГОСТ 5781-82; Р=3580	4	4	4	4	4		2.21 кг

Привязан

Инв. № подл.

Проверил	Строгин	
Инженер	Сарвина	
Гл. конст.	Строгин	
Гл. спец.	Пронин	
Н. контр.	Макарычева	
Нач. отд.	Письман	

тп 902-3-94.91 КЖ.И 8.0.0.0.

Панель стеновая (ПС5...ПС7, ПС10, ПС11)

Стадия	Масса	Масшт.
Р	4830	1:25
Лист 1	Листов 2	

ЦНИИЭП инженерного оборудования г. Москва

24909-04 20

Формат А3

Рис.1

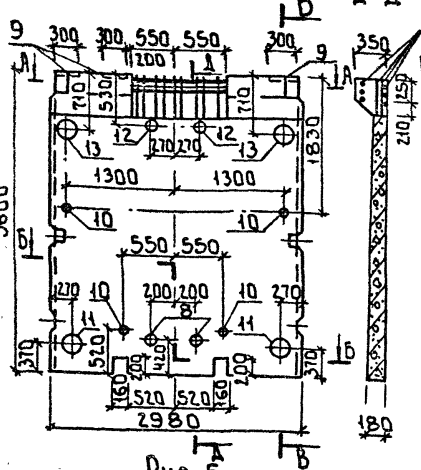

Рис.2

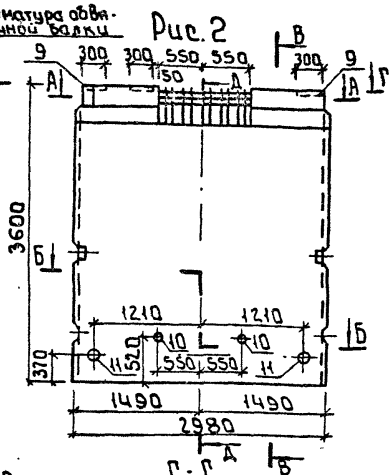

Рис.3 (остальное см. рис.1)

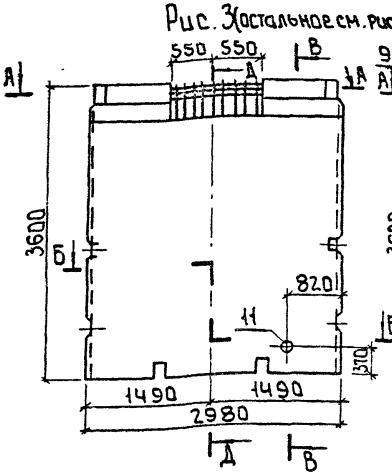

Рис.4

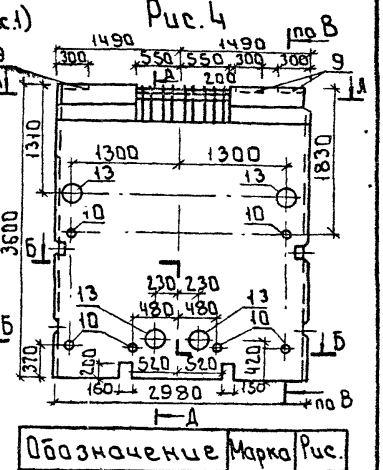

Рис.5

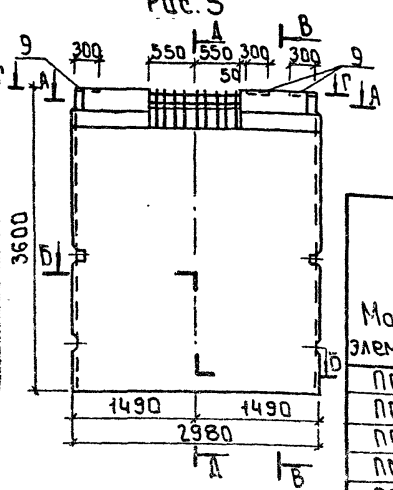

Обозначение	Марка	Рис.
тп КЖ.И.8.00.0	ПС5	1
-01	ПС6	2
-02	ПС7	3
-03	ПС10	4
-04	ПС11	5

Ведомость расхода стали на один элемент, кг

Марка элемента	Арматурные изделия: Арматура класса Вр I ГОСТ 6727-80 ф5	Итого	A I ГОСТ 5781-82 ф10	Итого	A III ГОСТ 5781-82 ф6	ф10	ф14	ф18	Итого	Всего	Закладные изделия: Прокат марки С235 ГОСТ 03-76 δ5	δ8	Вр I ГОСТ 6727-80 ф5	A II ГОСТ 5781-82 16	A III ГОСТ 5781-82 8	С235 ГОСТ 3262-75; ГОСТ 10704-76 100×4,5	125×4,5	150×4,5	273×6,0	Всего	Итого
ПС5	23.8	23.8	8.2	8.2	2.4	127.0	9.3	15.4	154.1	186.1	3.3	33.8	10.6	10	0.9	22.4	13.8	32.8	40.6	168.2	354.3
ПС6	23.8	23.8	8.2	8.2	2.4	127.0	9.3	15.4	154.1	186.1	3.3	33.8	10.6	10	0.9	11.2	13.8	—	—	83.6	269.7
ПС7	23.8	23.8	8.2	8.2	2.4	127.0	9.3	15.4	154.1	186.1	3.3	33.8	10.6	10	0.9	11.2	20.7	32.8	40.6	163.9	350.0
ПС10	23.8	23.8	8.2	8.2	2.4	127.0	9.3	15.4	154.1	186.1	3.3	33.8	10.6	10	0.9	33.6	—	—	81.2	173.4	359.5
ПС11	23.8	23.8	8.2	8.2	2.4	127.0	9.3	15.4	154.1	186.1	3.3	33.8	10.6	10	0.9	—	—	—	—	58.4	244.5

1. Стеновые панели выполнять в опалубочной форме стенового панели ПС1-36-Б1 по серии 3.920-3 вып. 4/82.
2. Проем в обвязочной балке стеновой панели выполнять путем установки деревянных вкладышей, при этом арматура обвязочной балки не вырезается.

тп 902-3-94.91	КЖ.И.8.00.0	Лист 2

24909-04 21

Формат А3

Рис. 1

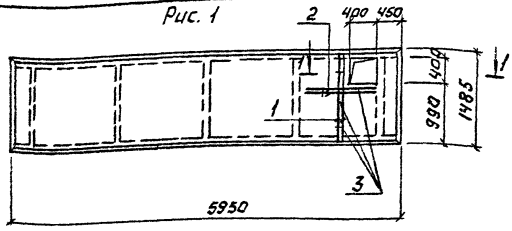

Рис. 2

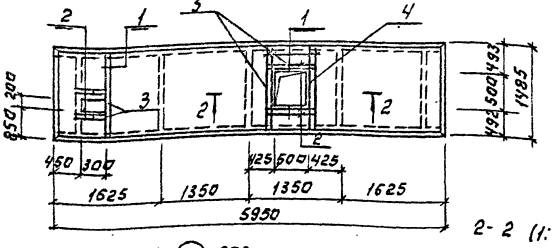

1-1 (1:20)

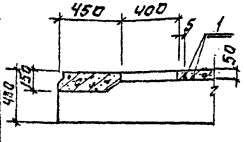

2-2 (1:20)

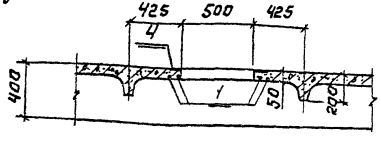

поз. 4 приварить к поз. 1 и 2 по ГОСТ 14098-85-Н1-Рш △ 4

Обозначение	Марка	Рис.
КЖ.И 9.0.0.0	П5	2
-1	П7	1

Формат	Зона	Поз.	Обозначение	Наименование	Кол.	Примеч.
				Документация		
А3			КЖИ ТУ	Технические условия		
				Сборочные единицы		-
А3			1.442.1-2.1 400.0-032	Плита 2П1-3АIVТ	1	
				Переменные данные для исполнения КЖ.И 9.0.0.0		
				Детали		
Б4		1	КЖ.И 90.0.1	ФБАIIIГОСТ 5781-82 ℓ=400	6	0.31 кг
Б4		2	2	ФБАIIIГОСТ 5781-82 ℓ=700	8	0.15 кг
Б4		3	3	ФБАIIIГОСТ 5781-82 ℓ=90	7	0.02 кг
Б4		4	4	Уголок 50×50×5 ГОСТ 8509-86 / С 235 ГОСТ 27772-88 ℓ=2000 / Инв. № 9.0.0.0-1	-	7.50 кг
				Детали		
Б4		1	КЖ.И 9.0.0.1	ФБАIIIГОСТ 5781-82 ℓ=1400	1	0.31 кг
Б4		2	2	ФБАIIIГОСТ 5781-82 ℓ=700	2	0.15 кг
Б4		3	3	ФБАIIIГОСТ 5781-82 ℓ=90	3	0.02 кг

Ведомость расхода стали на дополнительные закладные изделия на элемент, кг

Марка элемента	Изделия арматурные: Арматура класса AIII, ГОСТ 5781-82, ф 6	Изделия закладные: Прокат марки С 235, ГОСТ 8509-86, Уголок 50×50×5	Итого	Всего
П7	0.98		0.98	0.98
П5	3.2	7.50	7.50	10.70

Привязан:

Инв. №

Провер.	Строгин	
Вед. инж.	Макарищева	
Гл. конст.	Строгин	
Гл. спец.	Пронин	
Н. контр.	Макарищева	
Нач. отд.	Писаидн	

Т.П 902-3-94.91 КЖ.И 9.0.0.0.

Плита перекрытия (П5, П7)

Стадия	Масса	Масшт.
Р	2400	1:50
Лист:	Листов: 1	

ЦНИИЭП инженерного оборудования г. Москва

24909-04 22

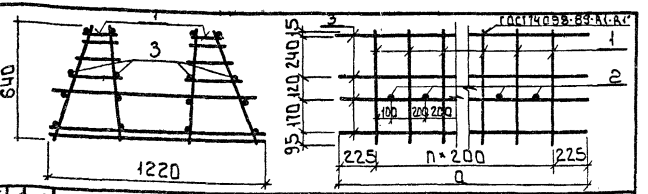

Формат	Зона	Поз.	Обозначение	Наименование	Кол	Примеч.
				Документация		
А3		—	КЖ.И ТУ	Технические условия		
				КЖ.И.О.1.О.О.		
				Сборочные единицы		
А4		1	КЖ.И.О.1.1.О	Каркас плоский Кр1	15	
				Детали		
Б4		2	КЖ.И.О.1.О.1	ф10 А-III ГОСТ 5781-82 ℓ=1120	14	0.69кг
Б4		3	2	5Вр1 ГОСТ 6727-80 ℓ=3250	16	0.5кг
				КЖ.И.О.1.О.О-01		
				Сборочные единицы		
А4		1	КЖ.И.О.1.1.О	Каркас плоский Кр1	10	
				Детали		
Б4		2	КЖ.И.О.1.О.2	ф10 А-III ГОСТ 5781-82 ℓ=1120	9	0.69кг
Б4		3	3	5Вр1 ГОСТ 6727-80 ℓ=2250	16	0.35кг

Обозначение	Марка	a	n	Масса ед.кг
КЖ.И.О.1.О.О	КП1	3250	14	52.01
-01	КП2	2250	9	34.71

Привязан

Инв.№

Пробер.	Строгин		
Инж. гк	Курганова		
Гл. конст	Строгин		
Гл. спец	Пронин		
Н. контр.	Макарищева		
Нач. отд	Письман		

тп 902-3-94.91 КЖ.И.О.1.О.О.

Каркас пространственный (КП1, КП2)

Стадия	Масса	Масштаб
Р	см. табл.	1:50
Лист	Листов 1	

ЦНИИЭП инженерного оборудования г. Москва

Формат А4

Альбом 4

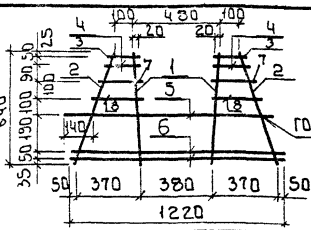

Формат	Зона	Поз.	Обозначение	Наименование	Кол	Примеч.
				Документация		
А3		—	КЖ.И ТУ	Технические условия		
				Детали		
Б4		1	КЖ.И.О.1.1. 1	ф10 А-III ГОСТ 5781-82 ℓ=640	2	0.39кг
Б4		2	2	5Вр1 ГОСТ 6727-80 ℓ=690	2	0.11кг
Б4		3	3	5Вр1 ГОСТ 6727-80 ℓ=145	2	0.02кг
Б4		4	4	5Вр1 ГОСТ 6727-80 ℓ=190	2	0.03кг
Б4		5	5	ф10 А-III ГОСТ 5781-82 ℓ=1120	1	0.69кг
Б4		6	6	5Вр1 ГОСТ 6727-80 ℓ=1220	2	0.19кг
Б4		7	7	5Вр1 ГОСТ 6727-80 ℓ=215	2	0.03кг
Б4		8	8	5Вр1 ГОСТ 6727-80 ℓ=260	2	0.04кг

Привязан

Инв.№

Подпись и дата | Взам.инв.№

Инв.№ подл.

Пробер.	Строгин		
Инж. гк	Карманова		
Гл. конст	Строгин		
Гл. спец	Пронин		
Н. контр.	Макарищева		
Нач. отд	Письман		

тп 902-3-94.91 КЖ.И.О.1.1.О

Каркас плоский Кр1

Стадия	Масса	Масштаб
Р	2.29	1:50
Лист	Листов 1	

ЦНИИЭП инженерного оборудования Москва

24909-04 23

Формат А4

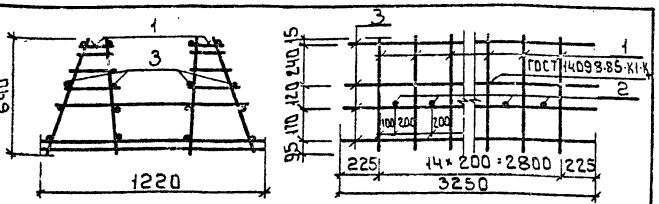

Формат	Зона	Поз.	Обозначение	Наименование	Кол.	Примеч.
				Документация		
3			КЖ.И ТУ	Технические условия		
				Сборочные единицы		
А4		1	КЖ.И 0.2.1.0	Каркас плоский Кр2	15	
				Детали		
Б4		2	КЖ.И 0.2.0.1	ф8 AIII ГОСТ 5781-82 ℓ=1040	14	0.41 кг
Б4		3	2	5 Вр I ГОСТ 6727-80 ℓ=3250	16	0.5 кг

Привязан

Инв. №

Провер.	Строгин	тп 902-3-94.91	КЖ.И 0.2.0.0.		
Инж. 1 к.	Курстова	Каркас пространственный КП3	Стадия	Масса	Масштаб
Гл. конс.	Строгин		Р	47.64	1:50
Гл. спец.	Строгин		Лист	Листов 1	
Н. контр.	Макаршева		ЦНИИЭП инженерного оборудования г. Москва		
Нач. отд.	Письман				

Альбом 4

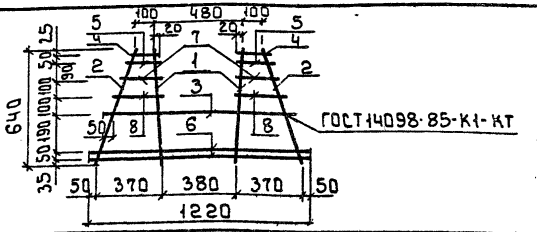

Формат	Зона	Поз.	Обозначение	Наименование	Кол.	Примеч.
				Документация		
А3		—	КЖ.И ТУ	Технические условия		
				Детали		
Б4		1	КЖ.И 0.2.1.1	ф10 AIII ГОСТ 5781-82 ℓ=640	2	0.42 кг.
Б4		2	2	5 Вр I ГОСТ 6727-80 ℓ=690	2	0.11 кг
Б4		3	3	ф10 AIII ГОСТ 5781-82 ℓ=1040	1	0.64 кг
Б4		4	4	5 Вр I ГОСТ 6727-80 ℓ=145	2	0.02 кг
Б4		5	5	5 Вр I ГОСТ 6727-80 ℓ=190	2	0.03 кг
Б4		6	6	5 Вр I ГОСТ 6727-80 ℓ=1220	2	0.19 кг
Б4		7	7	5 Вр I ГОСТ 6727-80 ℓ=215	2	0.03 кг
Б4		8	8	5 Вр I ГОСТ 6727-80 ℓ=260	2	0.04 кг

Привязан

Инв. №

Взам. инв. № | Подпись и дата | Инв. № подл.

Провер.	Строгин	тп 902-3-94.91	КЖ.И 0.2.1.0		
Инж. 1 к.	Курстова	Каркас плоский Кр2	Стадия	Масса	Масштаб
Гл. конс.	Строгин		Р	2.26	1:50
Гл. спец.	Пресич		Лист	Листов 1	
Н. контр.	Макаршева		ЦНИИЭП инженерного оборудования г. Москва		
Нач. отд.	Письман				

Формат А4

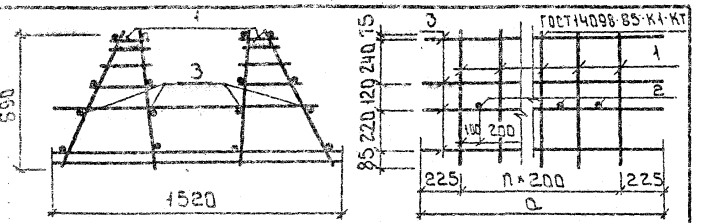

Формат	Зона	Поз.	Обозначение	Наименование	Кол.	Примеч.
				Документация		
А3		—	КЖ.И ТУ	Технические условия КЖ.И 0.3.0.0		
				Сборочные единицы		
Бч		1	КЖ.И 0.3.1.0	Каркас плоский Кр 3	3	
				Детали		
Бч		2	КЖ.И 0.3.0.2	⌀20 А-III ГОСТ 5781-82 в=1290	8	3.18 кг
Бч		3		5Вр-I ГОСТ 6727-80 в=2050	16	0.32 кг

Привязан

Инв. №

Гл. инж.	Гринчик		тп 902-9-94.91	КЖ.И 0.3.0.0	
Гл. инж.	Куртанова		Каркас пространственный КПч	Стадия: Р; Масса: см. табл.; Масштаб: 1:50	
Н. контр.	Гринчик			Лист; Листов 1	
Н. сект.	Пронин			ЦНИИ ЭП инженерного оборудования г. Москва	
Нач. отд.	Пономарев				
Исп.	Писаман				

Альбом 4

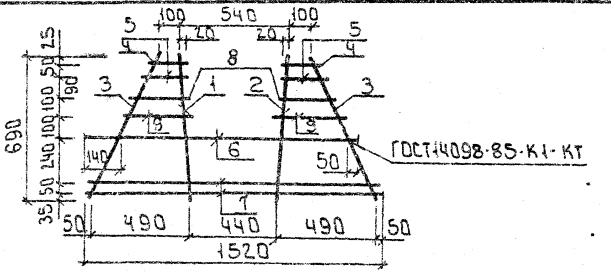

Формат	Зона	Поз.	Обозначение	Наименование	Кол.	Примеч.
				Документация		
А3		—	КЖ.И ТУ	Технические условия		
				Детали		
Бч		1	КЖ.И 0.3.0.1	⌀14 А-III ГОСТ 5781-82 в=590	1	0.83 кг
Бч		2		12 А-III ГОСТ 5781-82 в=690	1	0.61 кг
Бч		3		8 А-III ГОСТ 5781-82 в=770	2	0.30 кг
Бч		4		8 А-III ГОСТ 5781-82 в=155	2	0.06 кг
Бч		5		8 А-III ГОСТ 5781-82 в=490	2	0.08 кг
Бч		6		14 А-III ГОСТ 5781-82 в=1290	1	1.56 кг
Бч		7		8 А-III ГОСТ 5781-82 в=1520	2	0.60 кг
Бч		8		8 А-III ГОСТ 5781-82 в=235	2	0.09 кг
Бч		9		8 А-III ГОСТ 5781-82 в=260	2	0.1 кг

Привязан

Инв. №

Инв. № подл. | Подп. и дата | Взам. инв. №

Гл. инж.	Гринчик		тп 902-9-94.91	КЖ.И 0.3.1.0	
Гл. инж.	Куртанова		Каркас плоский Кр 3	Стадия: Р; Масса: 5.46; Масштаб: 1:50	
Н. контр.	Строганов			Лист; Листов 1	
Н. сект.	Пронин			ЦНИИ ЭП инженерного оборудования г. Москва	
Нач. отд.	Пономарев				
Исп.	Писаман				

24909-04 25

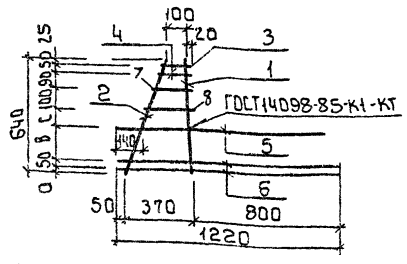

Формат	Зона	Поз.	Обозначение	Наименование	Кол.	Примеч.
				Документация		
А3		—	КЖ.И.ТУ	Технические условия		
				Детали		
Б4		1	КЖ.И.0.01.1	ф10 AIII ГОСТ5781-82 ℓ=640	1	0.39кг
Б4		2	2	5Вр1 ГОСТ6727-80 ℓ=690	1	0.11кг
Б4		3	3	5Вр1 ГОСТ6727-80 ℓ=145	1	0.02кг
Б4		4	4	5Вр1 ГОСТ6727-80 ℓ=190	1	0.03кг
Б4		5	5	ф10 AIII ГОСТ5781-82 ℓ=1120	1	0.59кг
Б4		6	6	5Вр1 ГОСТ6727-80 ℓ=1220	2	0.19кг
Б4		7	7	5Вр1 ГОСТ6727-80 ℓ=215	1	0.03кг
Б4		8	8	5Вр1 ГОСТ6727-80 ℓ=260	1	0.04кг

Обозначение	Марка	a	B	c
КЖ.И.0.0.0	Кр4	35	190	100
-01	Кр5	45	170	110

Привязан

Инв.№

Провер.	Строгин		
Инж.1 к.	Курганова		
Гл.конс.	Строгин		
Гл.спец.	Пронин		
Н.контр.	Макаришев		
Нач.отд.	Письман		

тп 902-3-94.91 КЖ.И.0.0.1.0

Каркас плоский (Кр4; Кр5)

Стадия	Масса	Масштаб
Р	1.63	1:50
Лист	Листов 1	

ЦНИИЭП инженерного оборудования г. Москва

Формат А4

Альбом 4

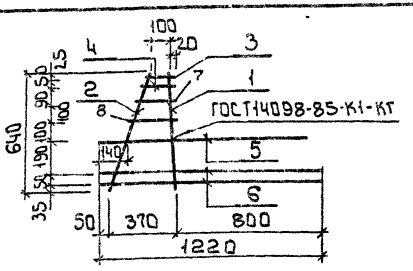

Формат	Зона	Поз.	Обозначение	Наименование	Кол.	Примеч.
				Документация		
А3			КЖ.И.ТУ	Технические условия		
				Детали		
Б4		1	КЖ.И.0.02.1	ф12 AIII-ГОСТ5781-82 ℓ=640	1	0.57кг
Б4		2	2	ф8 AIII-ГОСТ5781-82 ℓ=690	1	0.27кг
Б4		3	3	ф8 AIII-ГОСТ5781-82 ℓ=145	2	0.06кг
Б4		4	4	ф8 AIII-ГОСТ5781-82 ℓ=190	1	0.08кг
Б4		5	5	ф16 AIII ГОСТ5781-82 ℓ=1120	1	1.76кг
Б4		6	6	ф8 AIII ГОСТ5781-82 ℓ=1220	2	0.48кг
Б4		7	7	ф8 AIII ГОСТ5781-82 ℓ=235	1	0.09кг
Б4		8	8	ф8 AIII ГОСТ5781-82 ℓ=260	1	0.1кг

Провер.	Строгин		
Инж.1 к.	Курганова		
Гл.конс.	Строгин		
Гл.спец.	Пронин		
Н.контр.	Макаришев		
Нач.отд.	Письман		

тп 902-3-94.91 КЖ.И.0.0.2.0

Каркас плоский Кр6

Стадия	Масса	Масштаб
Р	3.92	1:5
Лист	Листов 1	

ЦНИИЭП инженерного оборудования г. Москва

24909-04 26

Формат А4

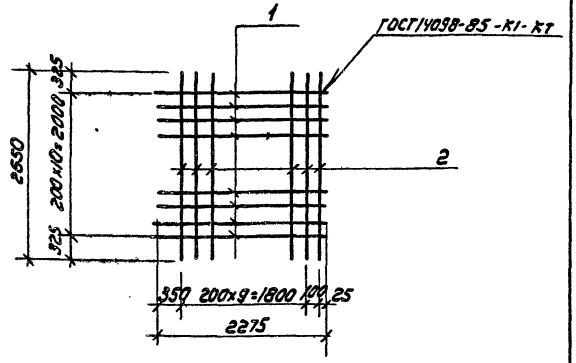

Формат	Зона	Позиц.	Обозначение	Наименование	Кол	Примеч.
				Документация		
А3		—	КЖ.И ТУ	Технические условия		
				Детали		
Бу		1	КЖ.И 0.0.3.1	ФВАIIIГОСТ5781-82Ø=2275	11	0.86кг
Бу		2	2	ФВАIIIГОСТ5781-82Ø=2650	11	1.1кг

Привязан

Инв.№

Провер.	Стронгин	
Инж. 1к.	Курганова	
Гл. конст.	Стронгин	
Гл. спец.	Пронин	
Н. контр.	Макаричева	
Нач. отд.	Письман	

ТП 902-3-94.91 КЖ.И 0.0.3.0

Сетка арматурная С1

Стадия	Масса	Масштаб
Р	21.6	1:50

Лист | Листов 1

ЦНИИЭП инженерного оборудования г. Москва

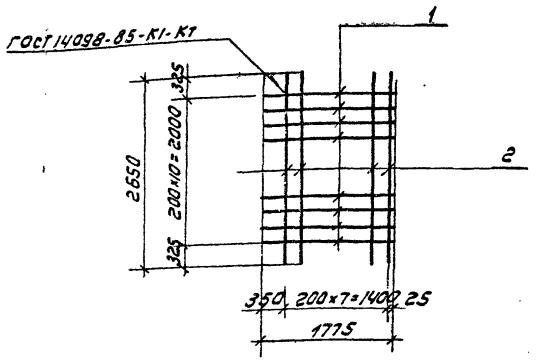

Формат	Зона	Позиц.	Обозначение	Наименование	Кол	Примеч.
				Документация		
А3		—	КЖ.И ТУ	Технические условия		
				Детали		
Бу		1	КЖ.И 0.0.4.1	ФВАIIIГОСТ5781-82Ø=1775	11	0.7кг
Бу		2	2	ФВАIIIГОСТ5781-82Ø=2650	8	1.1кг

Привязан

Инв.№

Провер.	Стронгин	
Инж. 1к.	Курганова	
Гл. конст.	Стронгин	
Гл. спец.	Пронин	
Н. контр.	Макаричева	
Нач. отд.	Письман	

ТП 902-3-94.91 КЖ.И 0.0.4.0

Сетка арматурная С2

Стадия	Масса	Масштаб
Р	16.5	1:50

Лист | Листов 1

ЦНИИЭП инженерного оборудования г. Москва

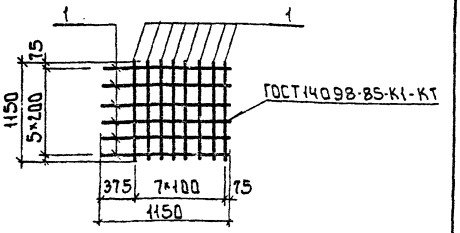

Формат	Зона	Поз.	Обозначение	Наименование	Кол.	Примеч.
				Документация		
А3		—	КЖ.И ТУ	Технические условия		
				Детали		
Бч		1	КЖ.И.0.0.5.1	ф10А-III ГОСТ 5781-82 ℓ=1150	14	0.78кг

Привязан

Инв. №

Провер.	Строгин	тп 902-3-94.91		КЖ.И.0.0.5.0.	
Инж. 1к	Курточова	Сетка арматурная С5	Стадия	Масса	Масштаб
Гл. конс.	Строгин		Р	9.5	1:50
Гл. спец.	Пронин		Лист	Листов 1	
Н. контр.	Макаришев		ЦНИИЭП инженерного оборудования г. Москва		
Нач. отд.	Письман				

Альбом 4

Инв. № подл. | Подп. и дата | Взам. инв. №

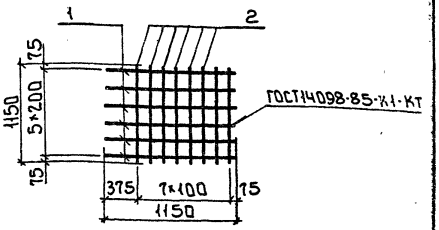

Формат	Зона	Поз.	Обозначение	Наименование	Кол.	Примеч.
				Документация		
А3		—	КЖ.И ТУ	Технические условия		
				Детали		
Бч		1	КЖ.И.0.0.5.1	ф16А-III ГОСТ 5781-82 ℓ=1150	6	2.1 кг
Бч		2		ф10А-III ГОСТ 5781-82 ℓ=1150	8	0.71 кг

Привязан

Инв. №

Провер.	Строгин	тп 902-3-94.91		КЖ.И.0.0.6.0	
Инж. 1к	Курточова	Сетка арматурная С4	Стадия	Масса	Масшт.
Гл. конст.	Строгин		Р	16.2	1:50
Гл. спец.	Пронин		Лист	Листов 1	
Н. контр.	Макаришев		ЦНИИЭП инженерного оборудования г. Москва		
Нач. отд.	Письман				

Формат А4

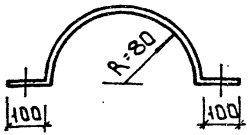

Развертка

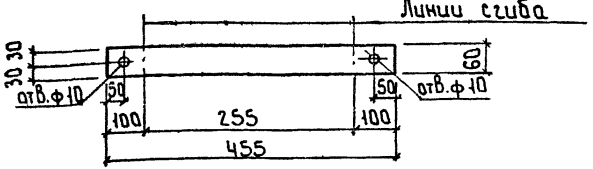

Привязан

Инв.№

Провер	Строгин		ТП 902-3-94.91		КЖ.И.0.0.7.0
Инж.т.к.	Курганова		Изделие соединительное МС5	Стадия	Масса	Масштаб
Гл.конст	Строгин			Р	1.3	
Гл.спец	Пронин			Лист	Листов 1
Н.контр	Макаршева		Полоса б-26×90 ГОСТ 103-76 С-235 ГОСТ 27772-88	ЦНИИЭП инженерного оборудования г. Москва	
Нач.отд	Письман				

Альбом 4

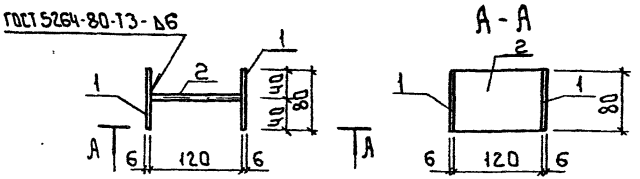

Формат	Зона	Поз.	Обозначение	Наименование	Кол	Масса
				Документация		
А3			КЖ.И ТУ	Технические условия		
				Детали		
Б4		1	КЖ.И.0.0.8.1	Полоса 525×80 ГОСТ 103-76 / С235 ГОСТ 27772-88 Р:80	2	0.3кг
Б4		2	2	Полоса 525×80 ГОСТ 103-76 / С235 ГОСТ 27772-88 Р:120	1	0.45кг

Привязан

Инв.№

Инв.№ подл. | Подпись и дата | Взам.инв.№

Провер	Строгин		ТП 902-3-94.91		КЖ.И.0.0.8.0.
Инж.т.к.	Курганова		Изделие соединительное МС6	Стадия	Масса	Масштаб
Гл.конст	Строгин			Р	1.05	1:50
Гл.спец	Пронин			Лист	Листов 1
Н.контр	Макаршева			ЦНИИЭП инженерного оборудования г. Москва	
Нач.отд	Письман				

Формат А4

Формат А4

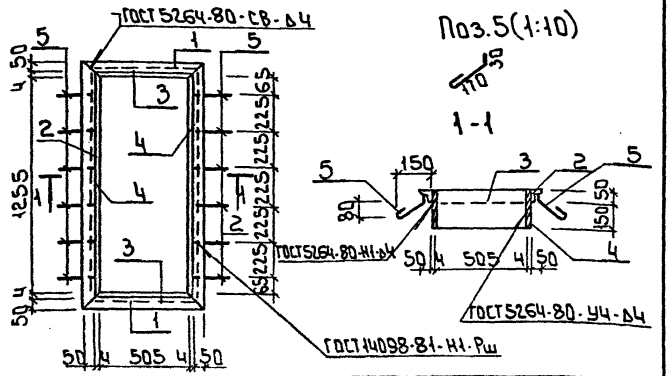

Формат	Зона	Поз.	Обозначение	Наименование	Кол.	Примечан.
				Документация		
А3			КЖ.И ТУ	Технические условия		
				Детали		
Бч		1	КЖ.И.О.О.9.1	Уголок 50×50×5 ГОСТ 8509-86 / С235 ГОСТ 27772-88 Р=6.15	2	2.3 кг
Бч		2		Уголок 50×50×5 ГОСТ 8509-86 / С235 ГОСТ 27772-88 Р=13.65	2	5.2 кг
Бч		3		Лист 214×200 ГОСТ 19903-74 / С235 ГОСТ 27772-88 Р=5.05	2	3.17 кг
Бч		4		Лист 624×200 ГОСТ 19903-74 / С235 ГОСТ 27772-88 Р=12.56	2	7.9 кг
Бч		5		ФБАI ГОСТ 5781-82 Р=2.50	12	0.06 кг

Привязан

Инв.№

Провер.	Строгин		
Инж.	Базанов		
Гл.конст.	Строгин		
Гл.спец.	Пронин		
Н.контр.	Макаришева		
Нач.отд.	Письман		

тп 902-3-94.91 КЖ.И.О.О.9.О.

Рамка металлическая РМ1

Стадия	Масса	Масшт.
Р	39.90	1:20
Лист	Листов 1	

ЦНИИЭП инженерного оборудования г. Москва

Формат А4

Альбом 4

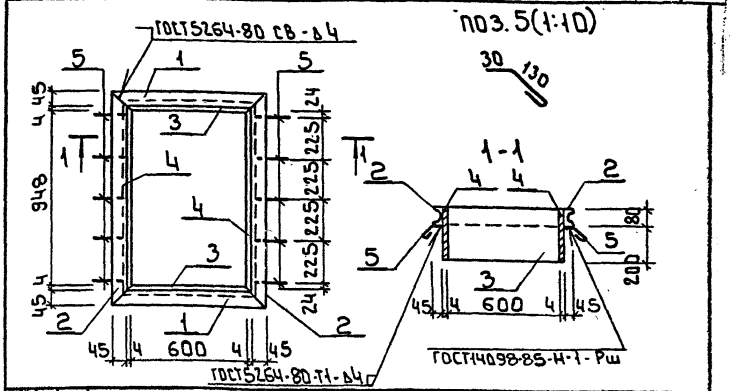

Формат	Зона	Поз.	Обозначение	Наименование	Кол.	Примечан.
				Документация		
А3			КЖ.И ТУ	Технические условия		
				Детали		
Бч		1	КЖ.И.О.О.10.1	Швеллер 10 ГОСТ 8240-72 / С235 ГОСТ 27772-88 Р=6.98	2	4.93 кг
Бч		2		Швеллер 10 ГОСТ 8240-72 / С235 ГОСТ 27772-88 Р=10.46	2	7.40 кг
Бч		3		Лист Б-74×300 ГОСТ 19903-74 / С235 ГОСТ 27772-88 Р=6.08	2	3.80 кг
Бч		4		Лист Б-74×300 ГОСТ 19903-74 / С235 ГОСТ 27772-88 Р=9.56	2	6.0 кг
Бч		5		ФБАI ГОСТ 5781-82 Р=2.40	10	0.05 кг

Привязан:

Инв.№

Инв.№ подл. | Подпись и дата | Взам. инв.№

Провер.	Строгин		
Инж.	Базанов		
Гл.конст.	Строгин		
Гл.спец.	Пронин		
Н.контр.	Макаришева		
Нач.отд.	Письман		

тп 902-3-94.91 КЖ.И.О.О.10.О.

Рамка металлическая РМ2

Стадия	Масса	Масшт.
Р	44.16	1:20
Лист	Листов 1	

ЦНИИЭП инженерного оборудования г. Москва

24909-04 30

Формат А4

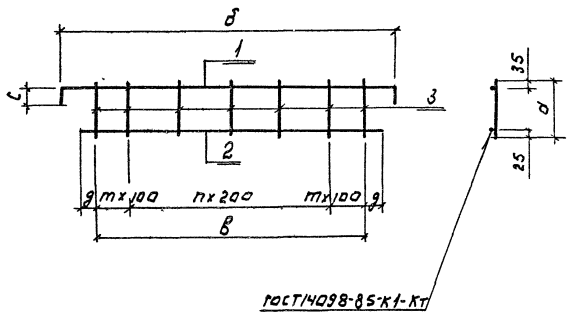

Обозначение	Марка	а	б	n	в	Добор-ный шаг	с	g	m	масса ед.кг
кж.и 0.0.11.0	Кр7	280	2470	6	2070	70	150	100	4	6.2
-01	Кр8	280	3170	7	2750	150	250	100	6	7.3
-02	Кр9	380	6200	13	6150	150	—	25	17	28.3

Формат	Зона	Поз.	Обозначение	Наименование	Кол.	Примеч.
				Документация		
А3			кж.и ТУ	Технические условия		
				кж и 0.0.11.0.		
				Детали.		
Б4		1	кж.и 0.0.11.1	ф12АIII ГОСТ 5781-82 ℓ=2770	1	2,44 кг
Б4		2	2	ф12АIII ГОСТ 5781-82 ℓ=2850	1	2.60 кг
Б4		3	3	ф8АIII ГОСТ 5781-82 ℓ=280	21	0.11 кг
				кж.и 0.0.11.0-01		
				Детали.		
Б4		1	кж.и 0.0.11.4	ф12АIII ГОСТ 5781-82 ℓ=3670	1	3.2 кг
Б4		2	5	ф12АIII ГОСТ 5781-82 ℓ=2950	1	2.6 кг
Б4		3	3	ф8АIII ГОСТ 5781-82 ℓ=280	18	0.11 кг
				кж.и 0.0.11.0-02		
				Детали.		
Б4		1	кж.и 0.0.11.6	ф12АIII ГОСТ 5781-82 ℓ=6200	1	5.46 кг
Б4		2	7	ф20АIII ГОСТ 5781-82 ℓ=6200	1	15.5 кг
Б4		3	8	ф8АIII ГОСТ 5781-82 ℓ=380	43	0.15 кг

Привязан:

Инв. №

Пробер.	Стронгин	
Вед. инж.	Макаришева	
Гл. констр.	Стронгин	
Гл. спец.	Пронин	
Н. контр.	Макаришева	
Нач. отд.	Письман	

ТП 902-3-94.91 КЖ.И 0.0.11.0

Каркас плоский (Кр 7...Кр9)

Стадия	Масса	Масштаб
Р	См. табл.	—

Лист: Листов: 1

ЦНИИЭП инженерного оборудования г. Москва

24909-04 31 Формат: А3

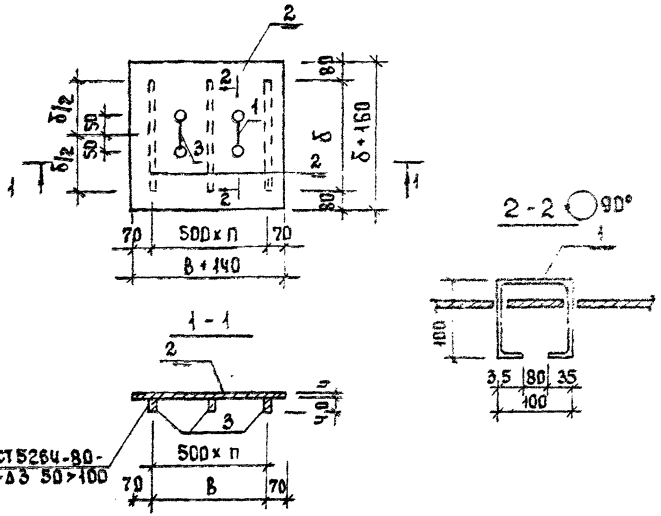

Формат	Зона	Поз.	Обозначение	Наименование	Кол.	Примеч.
				Документация		
А3			КЖ.И ТУ	Технические условия		
				Детали		
БЧ		1	КЖ.И0.0.12.1	⌀10 А III ГОСТ 5781-82 ℓ=370	2	0.23 кг
				Переменные данные для исполнения		
				КЖ.И 0.0.12.0		
БЧ		2	КЖ.И 0.0.12.2	Лист ромб. К-Ч.0×1140×1140 Бст3кп2 ГОСТ 8568-77	1	43.4 кг
БЧ		3	3	Полоса Б-Ч×40 ГОСТ 103-76 С235 ГОСТ 27772-88 ℓ=980	3	1.22 кг
				КЖ.И 0.0.12.0-01		
				Детали		
БЧ		2	КЖ.И.0.0.12.4	Лист ромб. К-Ч.0-640×640 Бст3кп2 ГОСТ 8568-77	1	13.7 кг
БЧ		3	5	Полоса Б-Ч×40 ГОСТ 103-76 С235 ГОСТ 27772-88 ℓ=480	2	0.60 кг

Обозначение	Марка	Размеры (мм) δ	п	В		Масса ед. кг
КЖ.И0.0.12.0	Щ1	980	2	1000		47.50
-1	Щ2	480	1	500		15.40

Привязан

Инв. №

Провер.	Стронгин	
Вед. инж.	Макарищева	
Гл. конст.	Стронгин	
Гл. спец.	Пронин	
Н. контр	Курганова	
Нач. отд.	Письман	

ТП 902-3-94.91 КЖ.И 0.0.12.0

Щит металлический (Щ1, Щ2)

Стадия	Масса	Масштаб.
Р	см. табл.	
Лист	Листов 1	

ЦНИИЭП инженерного оборудования г. Москва.

24909-04 32

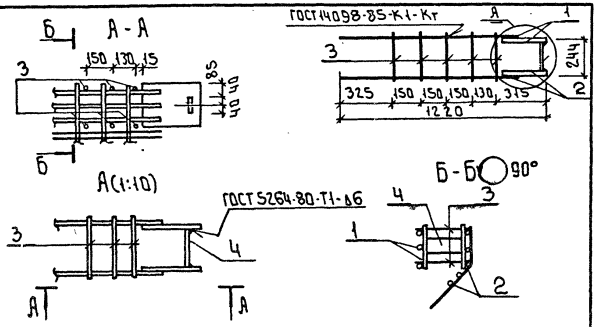

Форм	Зона	Поз.	Обозначение	Наименование	Кол	Примеч.
				Документация		
А3			КЖ.И ТУ	Технические условия		
				Сборочные единицы		
А4		1	КЖИ21.1.10-11	Каркас Крп 3	1	
А4		2	КЖИ21.1.20-11	Каркас Крп 5	1	
				Детали		
Б4		3	КЖИ2.20.1	ф5 Bp I ГОСТ 6727-80 Р=205	10	0.02 кг
Б4		4	2	Полоса Б-2 80×8 ГОСТ 103-76 С235 ГОСТ 27772-88 Р=150	1	0.6 кг

Привязан

Инв. №

т.п. 902-3-94.91 КЖИ2.20.0.

Изделие закладное Мн2

Стадия	Масса	Масшт.
Р	18.5	1:20

Лист Листов 1

ЦНИИЭП инженерного оборудования г. Москва

Гл. конст.	Строгин	
Гл. спец.	Пронин	
Н. контр.	Макарцев	
Нач. отд.	Письман	

gost.e-ecolog.ru

Формат А4