ГОСУДАРСТВЕННЫЙ КОМИТЕТ СОВЕТА МИНИСТРОВ СССР
ПО ДЕЛАМ СТРОИТЕЛЬСТВА
(ГОССТРОЙ СССР)

ТИПОВЫЕ КОНСТРУКЦИИ И ДЕТАЛИ ЗДАНИЙ И СООРУЖЕНИЙ

Серия 1.431-10

ПЕРЕГОРОДКИ КОНСОЛЬНЫЕ СЕТЧАТЫЕ СТАЛЬНЫЕ

ВЫПУСК 0

МАТЕРИАЛЫ ДЛЯ ПРОЕКТИРОВАНИЯ
И МОНТАЖНЫЕ УЗЛЫ

12696
ЦЕНА 0-18

gost.e-ecolog.ru

ГОСУДАРСТВЕННЫЙ КОМИТЕТ СОВЕТА МИНИСТРОВ СССР
ПО ДЕЛАМ СТРОИТЕЛЬСТВА
ГОССТРОЙ СССР

ТИПОВЫЕ КОНСТРУКЦИИ И ДЕТАЛИ ЗДАНИЙ И СООРУЖЕНИЙ

Серия 1.431-10

ПЕРЕГОРОДКИ КОНСОЛЬНЫЕ СЕТЧАТЫЕ СТАЛЬНЫЕ

ВЫПУСК 0

МАТЕРИАЛЫ ДЛЯ ПРОЕКТИРОВАНИЯ
И МОНТАЖНЫЕ УЗЛЫ

РАЗРАБОТАНЫ
ГПИ ПРОМСТРОЙПРОЕКТ

УТВЕРЖДЕНЫ И ВВЕДЕНЫ В ДЕЙСТВИЕ
ГОССТРОЕМ СССР
с 1 марта 1974г
ПОСТАНОВЛЕНИЕ № 222
от 29 ноября 1973г

ПРОМСТРОЙПРОЕКТ
г. Москва

Зап. гл. инж. ин-та	Коротев		Гл. тех. ин-та	Шевелев
Нач. СКО-2	Плаховский			
Гл. специалист	Тихонова			

12696 2

Лист		стр.
	Пояснительная записка	3-4
1	Схемы перегородок H=1,8м и H=2,4м	5
2	Узел 1	6
3	Узлы 2; 3	7
4	Узел 4	8
5	Узел 5	9
6	Узел 6	10

12696

ТК 1973	Содержание	Серия 1.431-10	
		Выпуск 0	Лист —

1. Серия 1.431-10 „Перегородки консольные сетчатые стальные" состоит из 2х выпусков.

   Выпуск 0 — материалы для проектирования и монтажные узлы.

   Выпуск 1 — рабочие чертежи.

2. Перегородки запроектированы 2х высот: 1,8 м и 2,4 м.

3. Конструкция сетчатых перегородок сборно-разборная, состоит из стоек, устанавливаемых с шагом 1,5 м, основных щитов размерами 1,5×1,8 м и 1,5×2,4 м и доборных щитов размерами 1×1,8, 1×2,4, навешиваемых на стойки.

4. Обвязка щитов сварная, из прокатных уголков. Щиты перегородок H=1,8 м заполняются сеткой на всю высоту; в щитах H=2,4 м верхняя часть заполняется сеткой, нижняя часть — оцинкованным профилированным листом.

5. Стойки устанавливаются: на покрытие пола для перегородок H=1,8 м и на бетонный подстилающий слой для перегородок H=2,4 м и в обоих случаях крепятся к нему самозаанкеривающимися цанговыми болтами конструкции НННЖБ.

6. Стойки рассчитаны на горизонтальную сосредоточенную силу P=50 кг, приложенную на высоте 1,2 м от уровня пола.

7. Окончательное закрепление стоек перегородок осуществляется после точной выверки отметок уголков, на которые навешиваются и крепятся сетчатые щиты.

8. Монтажную сварку производить электродами типа Э42 по ГОСТ 9467-60.

12696

ПРОМСТРОЙПРОЕКТ. г. Москва	Гл. спец.	Тихонова	[illegible]
	Рук. бриг.	Элькина	[illegible]
	Исполнитель	Харькова	[illegible]

ТК 1973	Пояснительная записка	Серия 1.431-10	
		Выпуск 0	Лист —

Условные обозначения.

В серии принимаются следующие условные обозначения:

а) Для марок элементов перегородок:

-Щ — щит сетчатый;

первое число в марке щита обозначает номинальную его ширину, второе число — номинальную высоту.

-Д — стоится в щите с дверью;

-Р — в щите с раздаточным окном;

-С — стойка, число перед буквой указывает номинальную высоту стойки.

Буквы в конце марки ставятся, если щит (стойка) отличаются от основной марки (наличием отверстий, крепежных элементов).

Пример маркировки:

1,5×1,8 Щ — щит сетчатый шириной 1,5 м, высотой 1,8 м,

1,5×2,4 ЩР — щит сетчатый шириной 1,5 м, высотой 2,4 м с раздаточным окном;

0,75×1,8 ЩД-Л — левая створка дверного щита, шириной 0,75 м, высотой 1,8 м,

0,75×1,8 ЩД-П — правая створка дверного щита, шириной 0,75 м, высотой 1,8 м;

2,4 С — стойка высотой 2,4 м.

б) Для маркировки узлов:

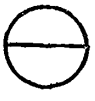

Номер узла

Номер листа, где узел изображен

12696

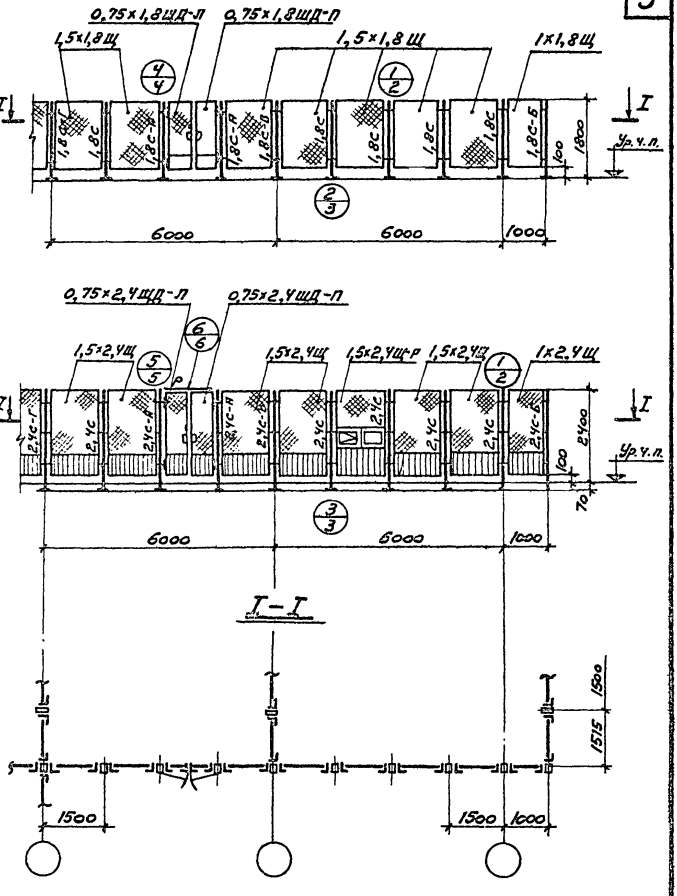

12696

ТК 1973	Схемы перегородок H=1,8м и H=2,4м	Серия 1.431-10	
		Выпуск 0	Лист 1

ПРОМСТРОЙПРОЕКТ г. Москва

Нач. СКО-2	Людковский	Тихонова	Исполнил
Гл. спец.	Тихонова	Злыкина	Проверил
Рук. бриг.	Денисов	Денисов	Денисов
Инженер			

12696 6

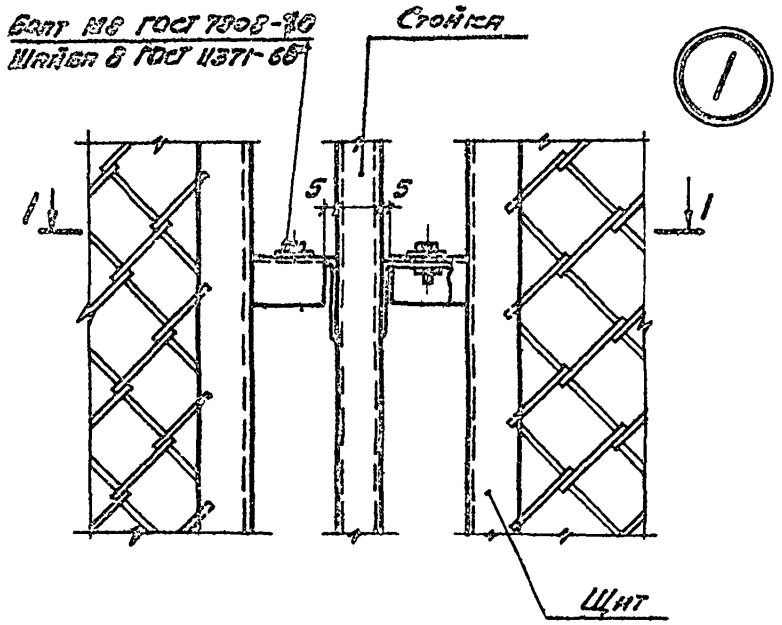

1 – 1

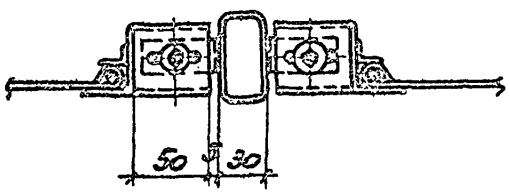

12696

ТК 1973	Узел 1	Серия 1.431-10	
		Выпуск 0	Лист 2

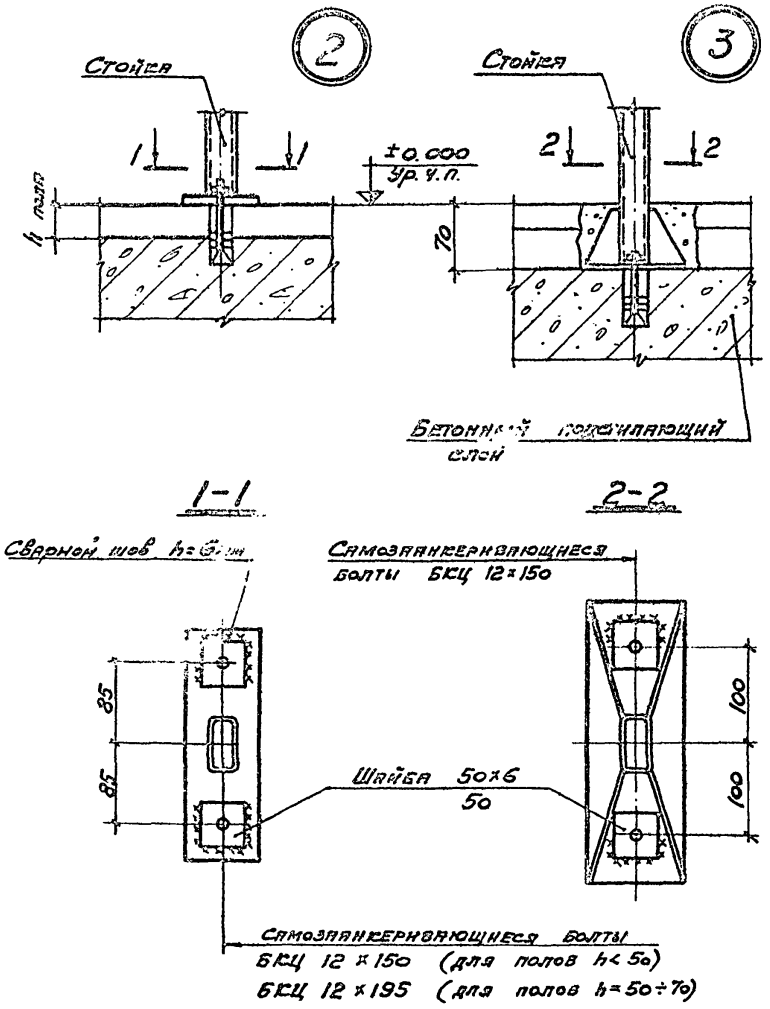

12696

ТК 1973	Узлы 2;3	Серия 1.431-10	
		Выпуск 0	Лист 3

ПРОМСТРОЙПРОЕКТ г. Москва

Нач. СКО-2	Людковский		Исполнил	Лукьянова	
Гл. спец.	Тихонова		Проверил	Денисов	
Рук. бриг.	Элькина				
Инженер	Харькова				

12696 8

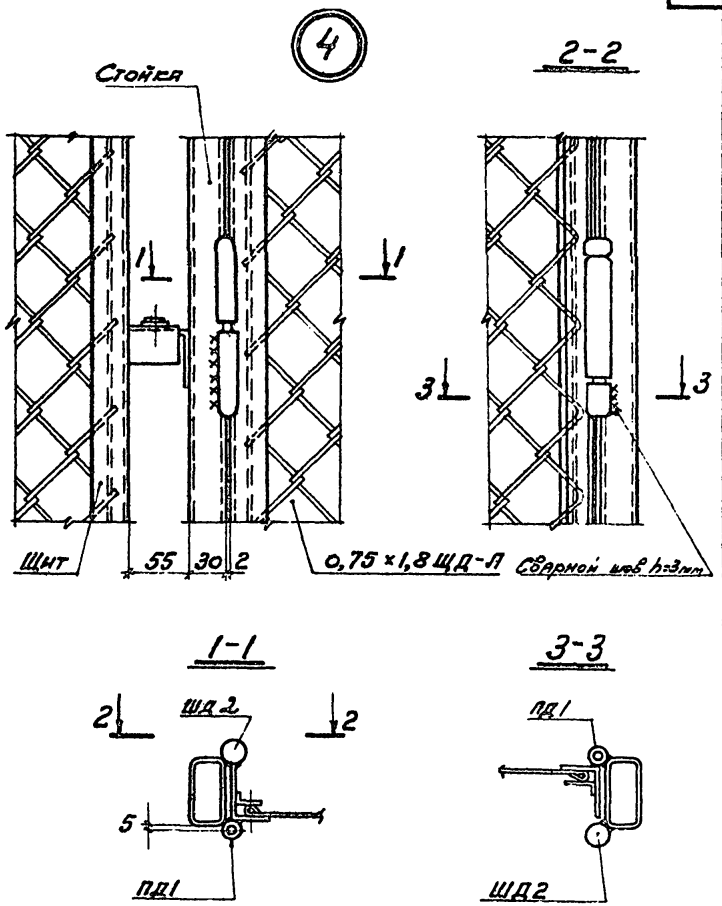

12696

ТК 1973	Узел 4	Серия 431-10	Выпуск 0	Лист 4

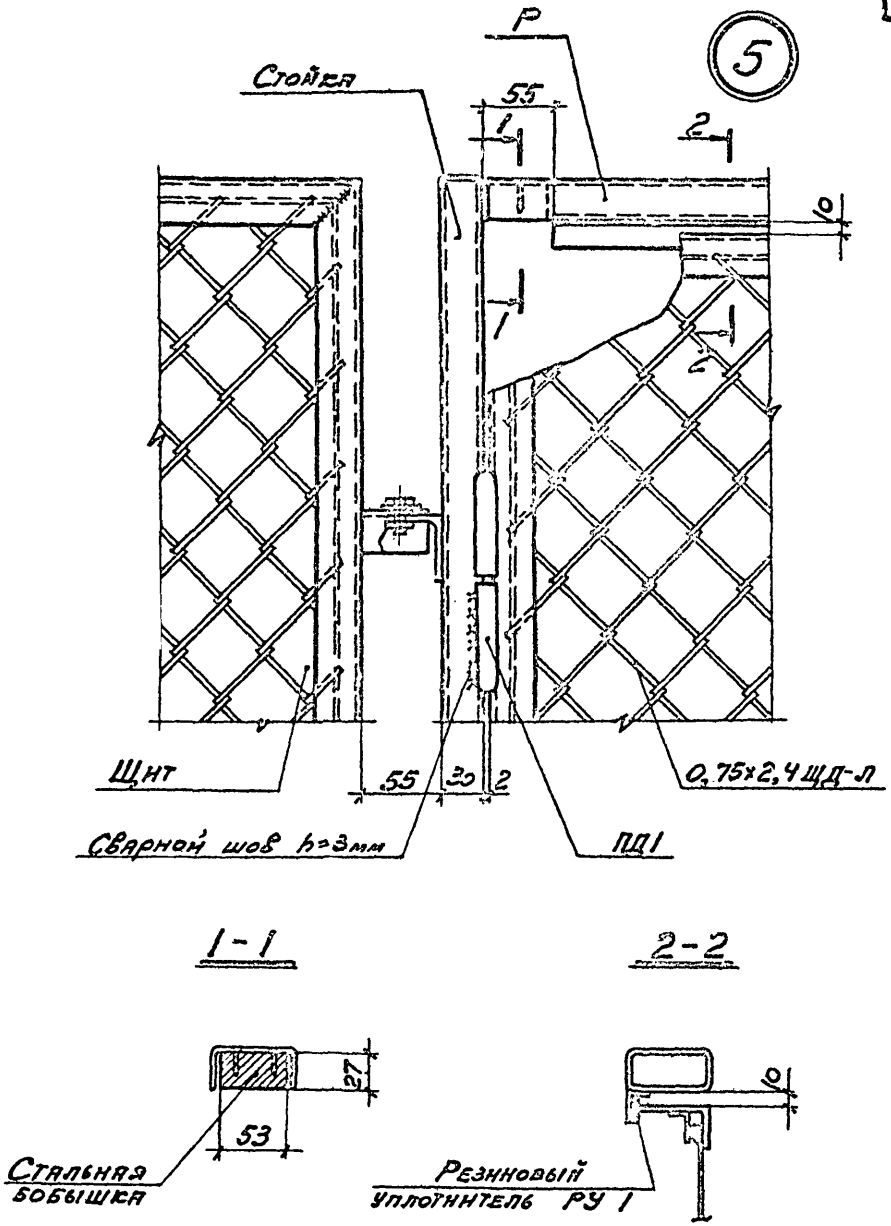

12696

ТК 1973	Узел 5	Серия 1.431-10	
		Выпуск 0	Лист 5

12696 10

ПРОМСТРОЙПРОЕКТ г. Москва

Нач. СКО-2	Людковский		Проверил	Харькова
Гл. спец.	Тихонова			
Рук. бриг.	Элькина			
Исполнитель	Лукьянова			

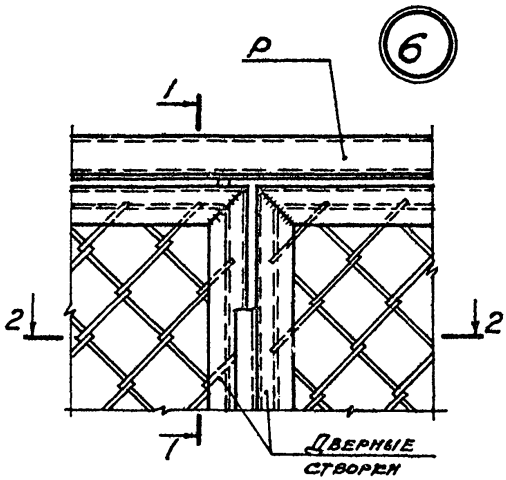

1-1

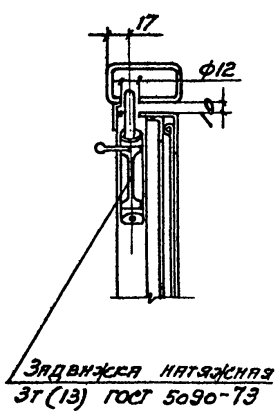

2-2

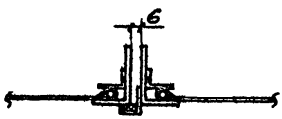

12696

ТК 1973	Узел 6	Серия 1.431-10	
		Выпуск 0	Лист 6

12696

Центральный институт типового проектирования просит дать Ваши замечания и предложения по улучшению качества направляемого Вам проекта.

ТИПОВОЙ ПРОЕКТ .....
(номер проекта)

Наименование проекта .. ..

.....

Проектная организация-автор проекта . .....

Замечание о недостатках в проекте (нерациональные объемно-планировочные и конструктивные решения, ошибки, опечатки, полиграфические дефекты и т.п.) и предложения по их устранению .....

Подпись должностного лица, наименование организации и ее адрес

....

.....

ЦЕНТРАЛЬНЫЙ ИНСТИТУТ ТИПОВОГО ПРОЕКТИРОВАНИЯ ГОССТРОЯ СССР
107066, Москва, В-66, Спартаковская ул., 2а, корпус В
Сдано в печать 23 V 1974 года
Заказ № 2530 Тираж 700 экз.

gost.e-ecolog.ru