ТИПОВОЙ ПРОЕКТ

902-3-32.84

УСТАНОВКА ОЧИСТКИ СТОЧНЫХ ВОД

ОТ ОДНОКВАРТИРНОГО ЖИЛОГО ДОМА СЕЛЬСКОЙ УСАДЕБНОЙ ЗАСТРОЙКИ

АЛЬБОМ III

Строительные изделия

19680-05

gost.e-ecolog.ru

ЦЕНТРАЛЬНЫЙ ИНСТИТУТ ТИПОВОГО ПРОЕКТИРОВАНИЯ
ГОССТРОЯ СССР

Москва, А-445, Смоленская ул., 22

Сдано в печать VII 1964 г.
Заказ № 9535 Тираж 420 экз.

ТИПОВОЙ ПРО ЕКТ

902-3-32.84

УСТАНОВКА ОЧИСТКИ СТОЧНЫХ ВОД

ОТ ОДНОКВАРТИРНОГО ЖИЛОГО ДОМА СЕЛЬСКОЙ УСАДЕБНОЙ ЗАСТРОЙКИ

СОСТАВ ПРОЕКТА:

Альбом I - Пояснительная записка.
Альбом II - Технологическая, строительная и электротехническая части.
Альбом III - Строительные изделия.
Альбом IV - Ведомости потребности в материалах.
Альбом V - Сметы.

АЛЬБОМ III

УТВЕРЖДЕН ГОСГРАЖДАНСТРОЕМ
ПРИКАЗ №: 305 ОТ 12.10. 1983 г.
РАБОЧИЕ ЧЕРТЕЖИ ВВЕДЕНЫ В ДЕЙСТВИЕ
ИНСТИТУТОМ ЦНИИЭП ИНЖЕНЕРНОГО ОБОРУДОВАНИЯ
ПРИКАЗ №: 24 ОТ 06.03. 1984 г.

РАЗРАБОТАН ПРОЕКТНЫМ ИНСТИТУТОМ
ЦНИИЭП ИНЖЕНЕРНОГО ОБОРУДОВАНИЯ
Главный инженер института А. Кетаов
Главный инженер проекта М. Сирота

Привязан

Инв. №:

Содержание альбома

Обозначение	Наименование	Стр.	Примечание
тп 902-3-32.84 КЖИ 1.0.0.00	Блок (Б1)	3	
1.0.0.00	Блок (Б1)	4	
2.0.0.00	Плита (П1)	5	
3.0.0.00	Плита (П2)	6	
4.0.0.00	Резервуар (Р1)	7	
5.0.0.00	Щит (Щ1)	8	
6.0.0.00	Резервуар (Р2)	9	
7.0.0.00	Щит (Щ2)	10	
1.1.0.00	Лотковый элемент (Лт1, Лт2)	11	
4.1.0.00	Лотковый элемент (Лт3)	12	
6.1.0.00	Лотковый элемент (Лт4)	13	
1.3.0.00	Вставка (В1)	14	
4.2.0.00	Вставка (В2)	15	
6.2.0.00	Вставка (В3)	16	
1.4.0.00	Плита (П3 ÷ П5)	17	
4.3.0.00	Плита (П6; П7)	18	
6.3.0.00	Плита (П8; П9)	19	
1.4.1.00	Патрубок (МН1, МН2)	20	
1.1.4.00	Изделие закладное		

Обозначение	Наименование	Кол.	Примечание
тп 902-3-32.84 КЖИ 1.1.1.00	Сетка арматурная	21	
1.1.2.00	Сетка арматурная		
1.1.3.00	Сетка арматурная	22	
1.1.0.01	Петля строповочная		
1.3.1.00	Сетка арматурная	23	
1.4.4.00	Сетка арматурная		
2.0.1.00	Сетка арматурная	24	
3.0.1.00	Сетка арматурная		
4.1.1.00	Сетка арматурная	25	
4.1.2.00	Сетка арматурная		
4.1.3.00	Сетка арматурная	26	
4.2.1.00	Сетка арматурная		
4.3.3.00	Сетка арматурная	27	
6.3.3.00	Сетка арматурная		
6.1.1.00	Сетка арматурная	28	
6.1.2.00	Сетка арматурная		
6.1.3.00	Сетка арматурная	29	
6.2.1.00	Сетка арматурная		

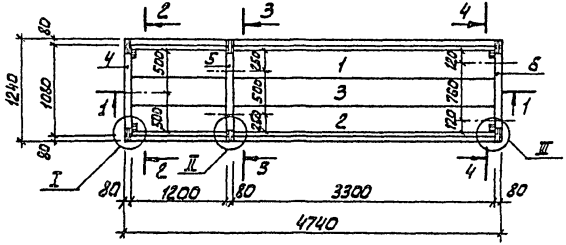

1-1

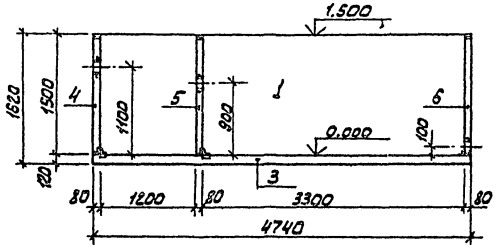

2-2

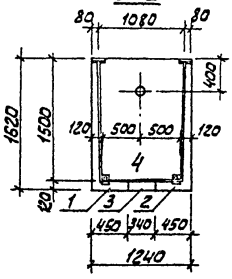

3-3

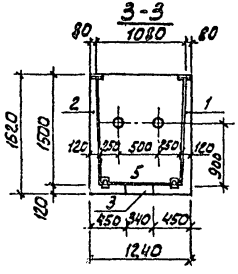

4-4

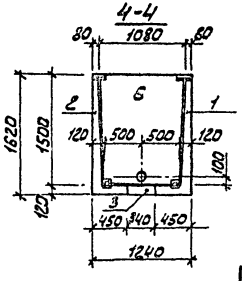

Формат	Зона	Поз.	Обозначение	Наименование	Кол.	Примеч.
				Сборочные единицы		
12		1	ТП902-3-32.84-КЖИ 1.1.0.00	Лотковый элемент (ЛТ1)	1	
12		2	ТП902-3-32.84-КЖИ 1.1.0.00-01	Лотковый элемент (ЛТ2)	1	
12		3	ТП902-3-32.84-КЖИ 1.3.0.00	Вставка (В1)	1	
12		4	ТП902-3-32.84-КЖИ. 1.4.0.00	Плита (П3)	1	
12		5	ТП902-3-32.84-КЖИ. 1.4.0.00-01	Плита (П4)	1	
12		6	ТП902-3-32.84-КЖИ. 1.4.0.00-02	Плита (П5)	1	
				Детали		
Б4		7	ТП902-3-32.84-КЖИ. 1.0.0.01	Полоса 5-2 5х140 ГОСТ103-76 ℓ=160 Ст3кп2 ГОСТ535-79	6	0,30 кг
Б4		8	ТП 902-3-32.84-КЖИ. 1.0.0.02	Уголок 5-63х63х5 ГОСТ8509-72 ℓ=40 Ст3кп2 ГОСТ535-79	6	0,192 кг

				ТП 902-3-32.84 КЖИ. 1.0.0.00	
				Блок (Бл1)	Стадия: РП; Масса: 6,205т; Масштаб: 1:50; Лист 1; Листов 2
Привязан					ЦНИИЭП Инженерного оборудования г. Москва
	Провер.	Строгин			
	Инженер.	Прохорова			
	ГИП	Лоуцкер			
	Гл.конс	Шапиро			
	Н. контр.	Лоуцкер			
Инв.№	Нач. отд.	Красавин			

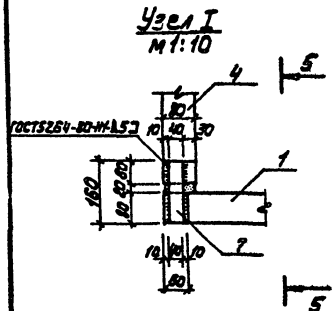

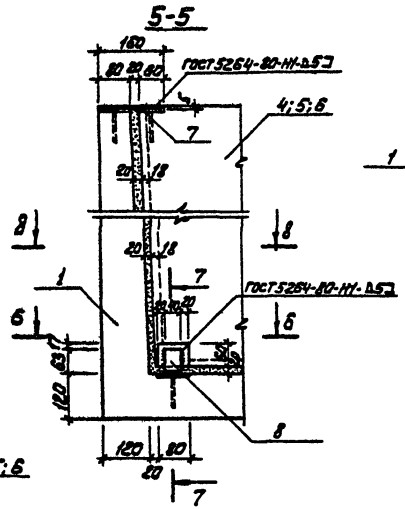

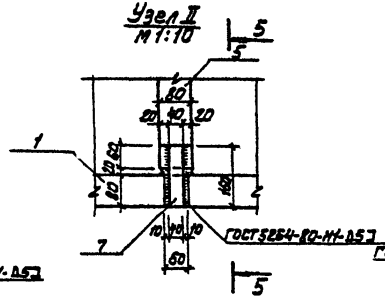

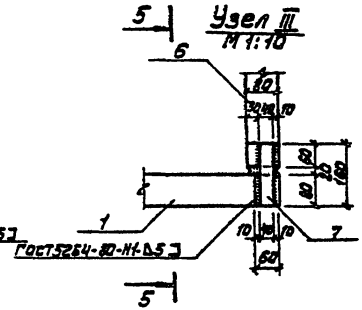

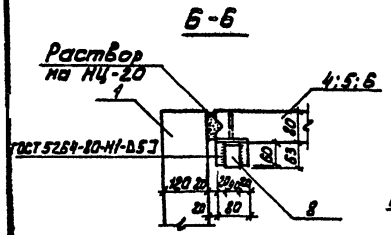

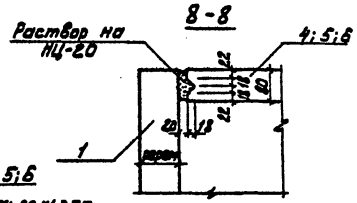

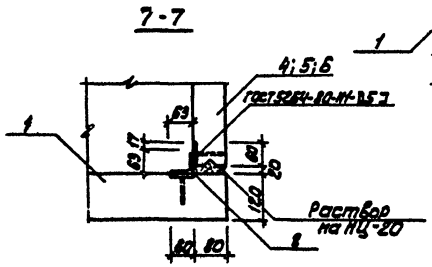

1. Для заделки стыков применять раствор на напрягающем цементе НЦ-20 (по ТУ 21-20-18-80) состава 1:1,5 (НЦ:песок) по массе при В/Ц = 0,45
2. Подачу раствора в стык производить под давлением с применением смесителя С-868
3. Для обеспечения твердения и расширения НЦ открытые поверхности стыка должны периодически увлажняться поливкой водой или иным способом в течение 5-10 суток.

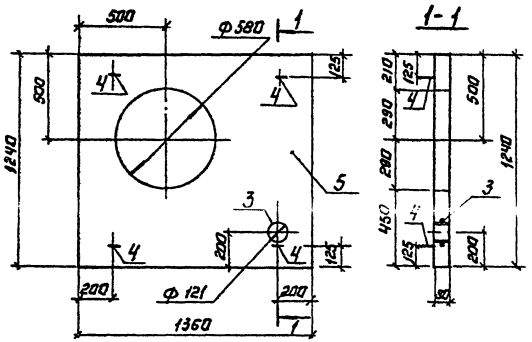

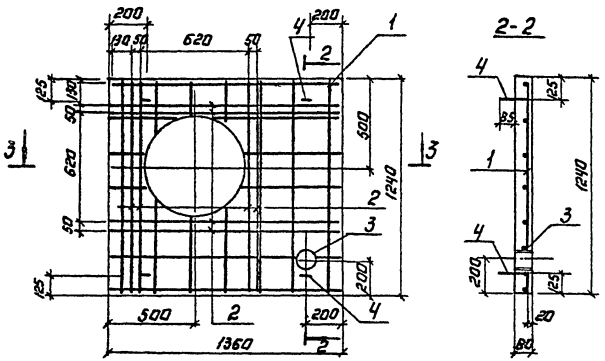

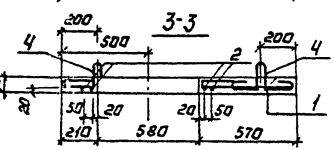

Формат	Зона	Поз.	Обозначение	Наименование	Кол.	Примеч.
				Документация		
		-	3.900-3 Вып. 8	Изделия для лотков		
				Сварочные единицы.		
11		1	ТП902-3-32.84-КЖИ 2.0.1.00	Сетка арматурная	1	2,76кг
БЧ		2		ф5Вр-I ГОСТ 6727-80 с=1220	8	0,206кг
11		3	ТП902-3-32.84-КЖИ 1.4.1.00	Патрубок (МН1)	1	1,60кг
				Детали.		
БЧ		4	3.900-3 Вып. 8	Петля строповочная МН5	4	0,312кг
				Материал.		
		5		Бетон тяж. МРЗ 150. В4	0,05	м³

Ведомость расхода стали на элемент, кг

Марка элемента	Изделия арматурные					Изделия закладные				Всего	Общий расход
	Арматура класса Вр-I ГОСТ 6727-80				Всего	Арматура класса AI ГОСТ 5781-82		Прокатная Вст.3кп2 ГОСТ 8732-70			
	ф5			Итого		ф8	ф12	Труба 121×4			
П1	4.411			4.411	4.41	1.28	0.675	0.923		2.88	7.29

1. Плита выполняется в опалубочной форме плиты ПТ-12-30 по серии 3.900-3, вып.8, путем установки деревянных вкладышей. Отличается от серийной армированием, наличием закладной детали и отверстием.
2. В пределах отверстия стержни разрезать и отогнуть в тело плиты.

ТП902-3-32.84 -КЖИ 2.0.000			
Плита (П1)	Стадия	Масса	Масштаб
	РП	117	1:20
	Лист	Листов: 1	
ЦНИИЭП инженерного оборудования г. Москва			

Провер.	Строгин	
Инженер.	Прохорова	
ГИП	Абуцкер	
Гл. констр.	Шапиро	
Н. контр.	Абуцкер	
Нач. отд.	Красавин	

Привязан:

Инв. №

Копировал: Логинова

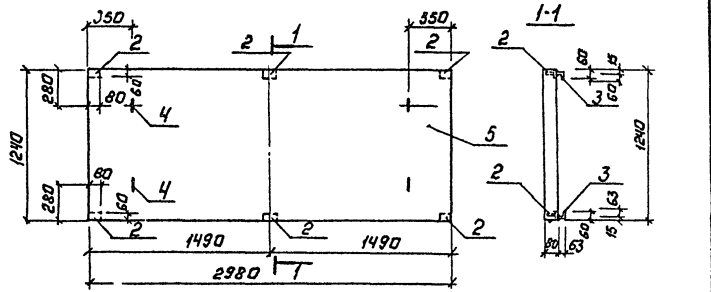

Формат	Зона	Поз.	Обозначение	Наименование	Кол.	Примеч.
				Документация.		
		-	3.900-3 Вып. 8	Изделия из лотков		
				Сварочные единицы.		
11		1	ТП902-3-32.84-КЖИ 3.0.1.00	Сетка арматурная	1	6.01 кг
11		2	ТП902-3-32.84-КЖИ 1.1.4.00	Изделие закладное	6	0.36кг
				Детали		
Б4		3	ТП902-3-32.84-КЖИ3.0.0.01	Уголок $\frac{Б\text{-}63\times63\times5\ ГОСТ\ 8509\text{-}72}{В\text{-}Ст3\ кп2\ ГОСТ\ 335\text{-}79}$ L=100	6	0,48 кг
		4	3.900-3 Вып. 8	Петля строповочная МН 5	4	0,312кг
				Материал.		
		5		Бетон М200, МРЗ150, В4	0,296	м3

Ведомость расхода стали на элемент, кГ

Марка элемента	Изделия арматурные				Изделия закладные						Общий расход
	Арматура класса Вр-I ГОСТ 6727-80			Всего	Арматура класса	Прокат марки				Всего	
					AI	AIII	Вст3 кп2				
							ГОСТ 5781-82	ГОСТ 103-76	ГОСТ 8509-72		
	ф5		Итого		ф8	ф8	ф6	∠63х5			
П2	6.01		6.01	6.01	1.248	0.36	1.8	2.88		6.29	12.30

Плита выполняется в опалубочной форме плиты ПТ-12-30 по серии 3.900-3 Вып. 8, путем установки деревянных вкладышей. Отличается от серийной армированием и наличием закладных деталей.

Привязан:

Инв. №

Провер.	Строгин	
Инженер	Прохорова	
ГИП	Лоуцкер	
Гл. конст.	Шапиро	
Н. контр.	Лоуцкер	
Нач. отд.	Крагакин	

ТП 902-3-32.84 -КЖИ 3.0.0.00

Плита (П2)

Стадия	Масса	Масштаб
РП	740	1:20
Лист.	Листов: 1	

ЦНИИЭП инженерного оборудования г. Москва

Копировал: Аргинова

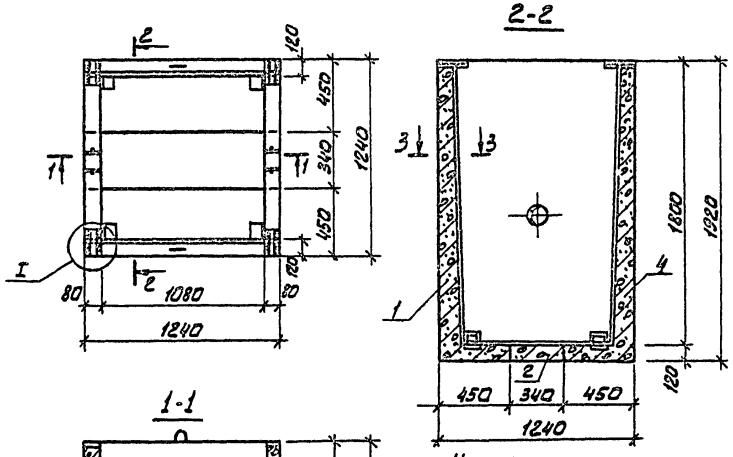

Формат	Зона	Поз.	Обозначение	Наименование	Кол.	Примечание
				Сборочные единицы		
12		1	ТП902-3-32.84-КЖИ. 4.1.0.00	Лотковый элемент (ЛТ3)	2	
12		2	ТП902-3-32.84-КЖИ. 4.2.0.00	Вставка (В2)	1	
12		3	ТП902-3-32.84-КЖИ. 4.3.0.00	Плита (ПБ)	1	
12		4	ТП902-3-32.84-КЖИ. 4.3.0.00-01	Плита (ПТ)	1	
				Детали		
БЧ		5	ТП902-3-32.84-КЖИ.4.0.0.01	Полоса $\frac{Б-2\ 5\times40\ ГОСТ\ 103-76}{ВСт3кп2-2\ ГОСТ\ 535-79}$ $\ell=160$	4	0,30 кг
БЧ		6	ТП902-3-32.84-КЖИ.4.0.0.02	Уголок $\frac{Б-63\times63\times5\ ГОСТ\ 8509-72}{ВСт3кп2-2\ ГОСТ\ 535-79}$ $\ell=40$	4	0,192 кг

1. Подачу раствора на НЦ-20 в стык производить под давлением с применением смесителя С-868.
2. Укладку раствора в вертикальные стыки производить ярусами высотой не более 1,0 м, через закрывающиеся окна в опалубке стыка.
3. Для обеспечения твердения и расширения НЦ открытые поверхности стыка должны периодически увлажняться поливкой водой или иным способом в течение 5-10 суток.

Привязан		ТП 902-3-32.84 -КЖИ 4.0.0.00	
		Резервуар (Р1)	Стадия: РП; Масса: 2,3т; Масштаб: 1:25; Лист; Листов 1
			ЦНИИЭП Инженерного оборудования г. Москва
Инв. №	Проверил Лоуцкер; Ст. инж. Строгин; ГИП Лоуцкер; Гл. конст. Шапиро; Н. контр. Лоуцкер; Нач. отд. Красавин		

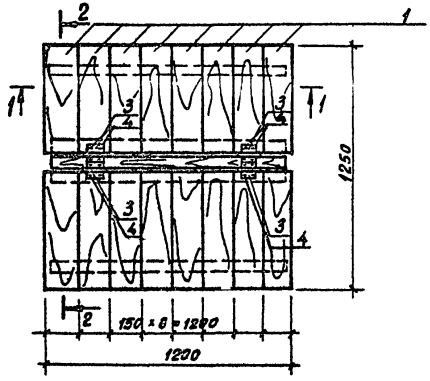

Формат	Зона	Поз	Обозначение	Наименование	Кол.	Примечание
				Детали		
				Сорт пиломатериалов-4		
БЧ		1	ТП 902-3-32.84-КЖИ 5.0.0.01	Доска ГОСТ 8486-66 δ=22 С=585	16	1.12 кг
БЧ		2	ТП 902-3-32.84-КЖИ 5.0.0.02	Брусок ГОСТ 8486-66 60×50 С=1060	5	1.9 кг
				Стандартные изделия		
		4		Гвозди К2.5×50 ГОСТ 4028-63	75	
		3		Петля ПН1-110П ГОСТ 5088-78	4	

1-1

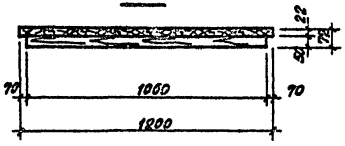

2-2

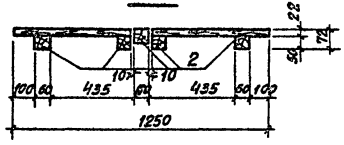

Деревянные детали-антисептировать лаком бакелитовым марки ЛБС-1 по ГОСТ 901-78.

ПРИВЯЗАН	ПРОВЕР	ЛОУЦКЕР		ТП 902-3-32.84 -КЖИ 5.0.0.00		
	СТ. ИНЖ.	СТРОНГИН		ЩИТ (Щ1)	СТАДИЯ	МАССА	МАСШТАБ
	ГИП	ЛОУЦКЕР			РП	25.7	1:20
	ГЛ. КОНСТ	ШАПИРО			ЛИСТ	ЛИСТОВ 1
	Н. КОНТР	ЛОУЦКЕР			ЦНИИЭП ИНЖЕНЕРНОГО ОБОРУДОВАНИЯ г. МОСКВА	
ИНВ. №	НАЧ. ОТД	КРАСАВИН				

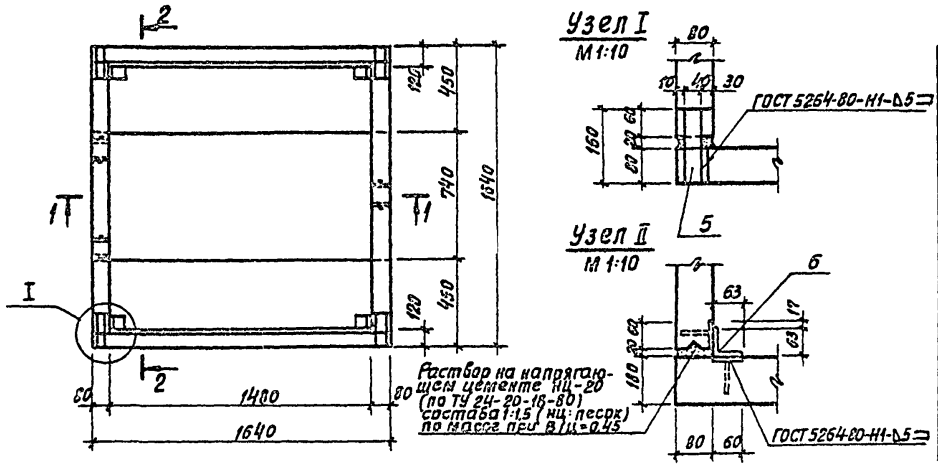

Формат	Зона	Поз.	Обозначение	Наименование	Кол.	Примечание
				Сборочные единицы		
12		1	ТП 902-3-32.84 – КНИ 6.1.0.00	Лотковый элемент (ЛТ4)	2	
12		2	ТП 902-3-32.84 – КНИ 6.2.0.00	Вставка (ВЭ)	1	
12		3	ТП 902-3-32.84 – КНИ 6.3.0.00	Плита (ПВ)	1	
12		4	ТП 902-3-32.84 – КНИ 6.3.0.00-01	Плита (ПЭ)	1	
				Детали		
БЧ		5	ТП 902-3-32.84 – КНИ.6.0.0.01	Полоса $\frac{5-2\ 5\times40\ \text{ГОСТ}\ 103-76}{\text{В Ст3кп2 ГОСТ}\ 535-79}$ $\ell=150$	4	0,3 кг
БЧ		6	ТП 902-3-32.84 – КНИ.6.0.0.02	Уголок $\frac{\text{В-}63\times63\times5\ \text{ГОСТ}\ 8509-72}{\text{В Ст3кп2 ГОСТ}\ 535-79}$ $\ell=40$	4	0,19 кг

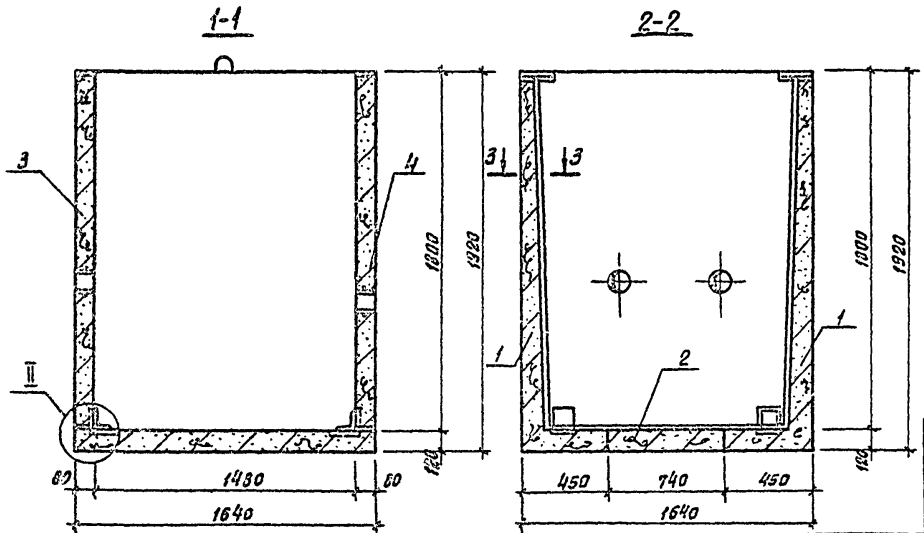

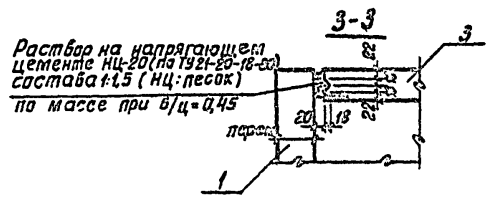

1. Подачу раствора на НЦ-20 в стык производить под давлением с применением смесителя С-868.
2. Укладку раствора в вертикальные стыки производить ярусами высотой не более 1,0 м через закрывающиеся окна в опалубке стыка.
3. Для обеспечения твердения и расширения НЦ открытые поверхности стыка должны периодически увлажняться поливкой водой или иным способом в течение 5-10 суток.

Привязан		
Инв. №		
Провер	Лоуцкер	
Ст. инж.	Строгин	
ГИП	Лоуцкер	
Гл. конс	Шапиро	
Н. контр	Лоуцкер	
Нач. отд	Красавин	

ТП 902-3-32.84 -КЖИ. 6.0.0.00

Резервуар (Р2)

Стадия	Масса	Масштаб
РП	3,2т	1:25
Лист	Листов 1	

ЦНИИЭП инженерного оборудования г. Москва

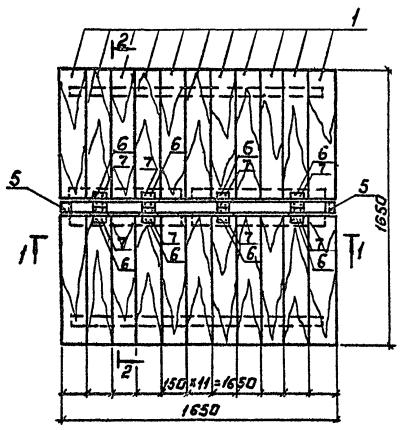

Формат	Зона	Поз.	Обозначение	Наименование	Кол.	Примечание
				Детали		
				Сорт пиломатериалов - 4		
БЧ		1	ТП 902-3-32.84-КЖИ 7.0.0.01	Доска ГОСТ 8486-66 Б=22 ℓ=785	22	1,5 кг
БЧ		2	ТП 902-3-32.84-КЖИ 7.0.0.02	Брусок ГОСТ 8486-66 60×50 ℓ=1460	3	2,6 кг
БЧ		3	ТП 902-3-32.84-КЖИ 7.0.0.03	Брусок ГОСТ 8486-66 60×50 ℓ=640	2	1,15 кг
БЧ		4	ТП 902-3-32.84-КЖИ 7.0.0.04	Брусок ГОСТ 8486-66 60×50 ℓ=790	2	1,42 кг
БЧ		5	ТП 902-3-32.84-КЖИ 7.0.0.05	Уголок $\frac{Б\cdot 50\times 50\times 5\ ГОСТ\ 8509\text{-}72}{В\ Ст3\ кп2\ ГОСТ\ 935\text{-}79}$ ℓ=60	2	0,22 кг
				Стандартные изделия.		
		7		Гвозди К 2,5×50 ГОСТ 4028-63	150	
		6		Петля ПН1-110П ГОСТ 5088-78	8	

1-1

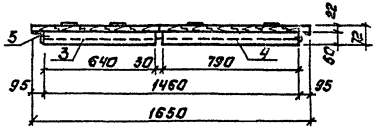

2-2

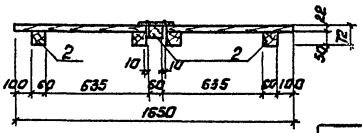

Деревянные детали - антисептировать лаком бакелитовым марки ЛБС-1 по ГОСТ 901-78.

Привязан:	Провер.	Лоуцкер		ТП 902-3-32.84 -КЖИ 7.0.0.00.	
	Ст. инж.	Стройгин		Щит (Щ2)	Стадия: РП; Масса: 46,5; Масштаб: 1:20
	Гип	Лоуцкер			Лист: ; Листов: 1
	Гл. конст.	Шапиро			ЦНИИЭП инженерного оборудования г. Москва
	Н. контр.	Лоуцкер			
Инв. №	Нач. отд.	Красавин			

Копировал: Логинова

19690-03 11

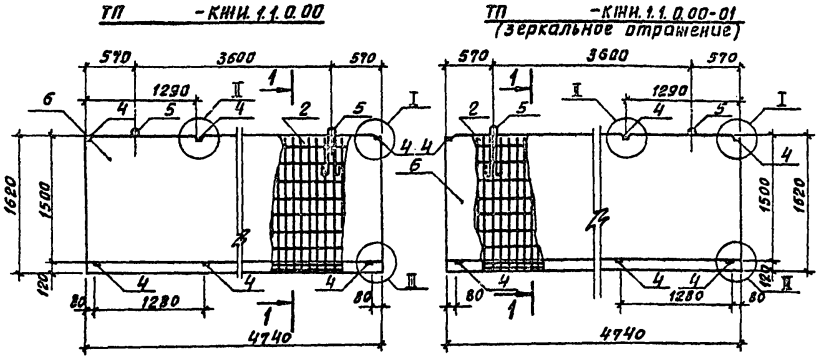

Формат	Зона	Поз.	Обозначение	Наименование	Кол.	Примеч.
				Документация		
		–	3.900-3 Вып. 8	Изделия для лотков		
				Сборочные единицы		
11		1	ТП902-3-32.84-КЖИ.1.1.1.00	Сетка арматурная	1	42.33 кг
11		2	ТП902-3-32.84-КЖИ.1.1.2.00	Сетка арматурная	1	27.90 кг
11		3	ТП902-3-32.84-КЖИ.1.1.3.00	Сетка арматурная	1	6.29 кг
11		4	ТП902-3-32.84-КЖИ.1.1.4.00	Изделие закладное	6	0.36 кг
				Детали		
11		5	ТП902-3-32.84-КЖИ.1.1.1.0.01	Петля строповочная	2	2.76 кг
				Материал		
		6		Бетон М200, МРз 150, В4	0.97	м³

1. Лоток выполняется в опалубочной форме лоткового элемента ЛТ2-15 по серии 3.900-3 вып. 8., отличается от серийного армированием, наличием дополнительных закладных деталей и укороченной длиной.
2. Защитный слой бетона – 20 мм.

Ведомость расхода стали на элемент, кг

Марка элемента	Изделия арматурные						Изделия закладные					Общий расход
	Арматура класса					Всего	Арматура класса			Прокат марки	Всего	
	AI			AIII			AIII	AI		В Ст3кп 2		
	ГОСТ 5781-82			ГОСТ 5781-82			ГОСТ 5781-82			ГОСТ 103-76		
	Ф6		Итого	Ф10	Итого		Ф8	Ф18	Итого	Ф6		
ЛТ1	51.65		51.65	30.78	30.78	82.43	0.36	5.52	5.88	1.8	7.68	90.11
ЛТ2	51.65		51.65	30.78	30.78	82.43	0.36	5.52	5.88	1.8	7.68	90.11

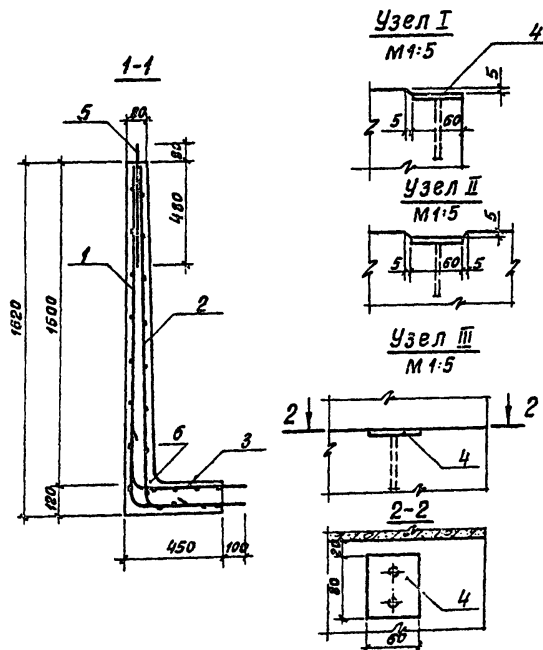

Обозначение	Марка
ТП -КЖИ.1.1.0.00	ЛТ1
-01	ЛТ2
ПРИВЯЗАН	
ИНВ.№	

ПРОВЕР.	СТРОНГИН	
ИНЖЕН.	ПРОХОРОВА	
ГИП	ЛОЦКЕР	
ГЛ. КОНС.	ШАПИРО	
Н. КОНТР.	ЛОЦКЕР	
НАЧ. ОТД.	КРАСАВИН	

ТП 902-3-32.84 – КЖИ 1.1.0.00

Лотковый элемент (ЛТ1, ЛТ2)

Стадия	Масса	Масштаб
РП	2,42т	1:50
Лист	Листов 1	

ЦНИИЭП инженерного оборудования г. Москва

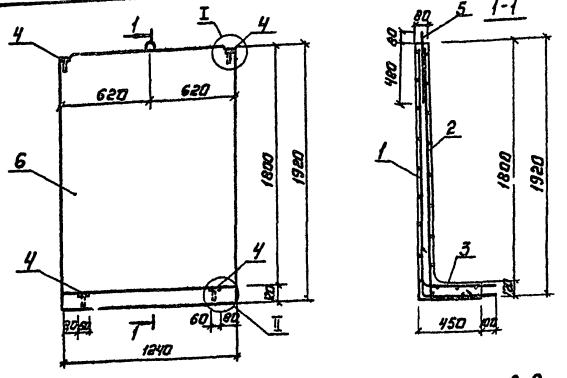

Узел I
М1:10

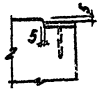

Узел II
М1:10

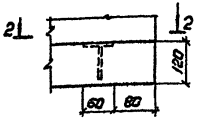

2-2

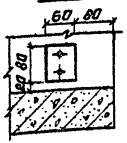

Формат	Зона	Поз.	Обозначение	Наименование	Кол.	Примечание
				Документация		
		-	3.900-3 Вып.8	Изделия для лотков.		
				Сварочные единицы		
11		1	ТП902-3-32.84-КЖИ.4.1.1.00	Сетка арматурная	1	
11		2	ТП902-3-32.84 КЖИ.4.11.2.00	Сетка арматурная	1	
11		3	ТП902-3-3284-КЖИ 4.1.3.00	Сетка арматурная	1	
11		4	ТП902-3-3284 КЖИ 1.1.4.00	Изделие закладное	4	
				Детали		
11		5	ТП902-3-3284-КЖИ.1.1.0.01	Петля строповочная	1	
				Материал		
		6		Бетон М200, Мрз 150, В4	0,29	м³

1. Лотковый элемент выполняется в опалубочной форме лоткового элемента ЛТ2-18 по серии 3.900-3 Вып. 8 и отличается от серийного армированием, наличием дополнительных закладных деталей и длиной.
2. Защитный слой бетона - 20 мм

Ведомость расхода стали на элемент, кГ.

Марка элемента	Изделия арматурные			Изделия закладные					Общий расход
	Арматура, кл.		Всего	Арматура класса		Прокат класса		Всего	
	A I	A III		A I	A III	ВСт3 Кп2			
	ГОСТ 5781-82			ГОСТ 5781-82		ГОСТ 103-76			
	ф6	ф10		ф18	ф8	ф6	Итого		
ЛТ3	7,53	22,71	30,24	5,52	0,24	1,2	1,2	6,96	37,2

Привязан:			
Инв.№			

Проверил	Лоуцкер	
Ст. инж.	Строгин	
ГИП	Лоуцкер	
Гл. констр.	Шапиро	
Н. контр.	Лоуцкер	
Нач. отд.	Красавин	

ТП902-3-32.84 -КЖИ.4.1.0.00

Лотковый элемент (ЛТ3)

Стадия	Масса	Масштаб
РП	725	1:25
Лист.	Листов 1	

ЦНИИЭП инженерного оборудования г. Москва

Копировал: Агинова

19690-09 13

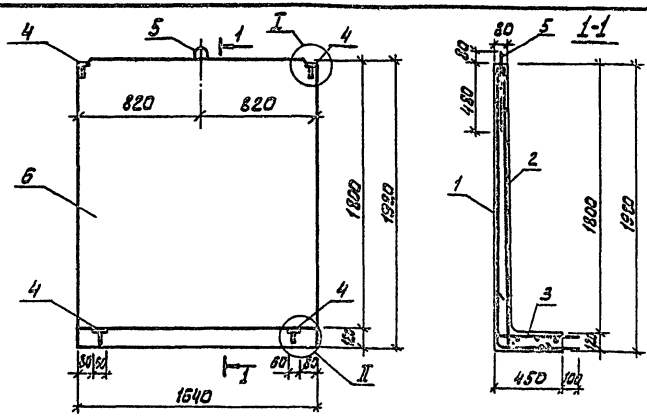

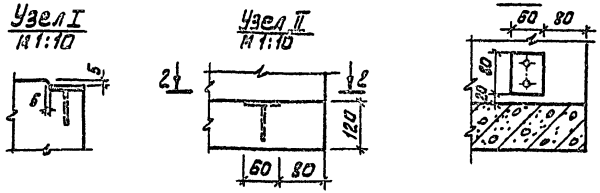

Формат	Зона	Поз.	Обозначение	Наименование	Кол.	Примечание
				Документация		
		-	3.900-3 Вып. 8	Изделия для лотков		
				Сборочные единицы		
11		1	ТП902-3-32.84КЖИ. 6.1.1.00	Сетка арматурная	1	
11		2	ТП902-3-32.84КЖИ. 6.1.2.00	Сетка арматурная	1	
11		3	ТП902-3-32.84 КЖИ.6.1.3.00	Сетка арматурная	1	
11		4	ТП902-3-32.84-КЖИ. 1.1.4.00	Изделие закладное	4	
				Детали		
11		5	ТП902-3-32.84КЖИ. 1.1.0.01	Петля строповочная	1	
				Материал		
		6		Бетон М200, МРЗ150, В4	0,38	м³

1. Лотковый элемент выполняется в опалубочной форме лоткового элемента ЛТ2-18 по серии 3.900-3 вып. 8 и отличается от серийного армированием, наличием дополнительных закладных деталей и длиной.
2. Защитный слой бетона - 20 мм.

Ведомость расхода стали на элемент, кг

Марка элемента	Изделия арматур.			Изделия закладные						Общий расход
	Арматура кл.		Всего	Арматура класса			Прокат марки		Всего	
	AI	AIII		AI	AIII		ВСт3кп2			
	ГОСТ 5781-82			ГОСТ 5781-82			ГОСТ 103-76			
	ф6	ф10		ф18	ф8	Итого	+6	Итого		
ЛТ4	17.88	29.25	47.13	5.52	0.24	5.76	1.2	1.2	6.96	54.09

ПРИВЯЗАН		
ИНВ.№		

ПРОВЕР	ЛОУЦКЕР	
СТ. ИНЖ.	СТРОГИН	
ГКП	ЛОУЦКЕР	
Гл. КОНСТ	ШАПКРО	
Н. КОНТР.	ЛОУЦКЕР	
НАЧ. ОТД.	КРАСАВИН	

ТП902-3-32.84 -КЖИ. 6.1.0.00

Лотковый элемент (ЛТ4)

СТАДИЯ	МАССА	МАСШТАБ
РП	950	1:25
ЛИСТ	ЛИСТОВ 1	

ЦНИИЭП КИЖЕНЕРНОГО ОБОРУДОВАНИЯ г. МОСКВА

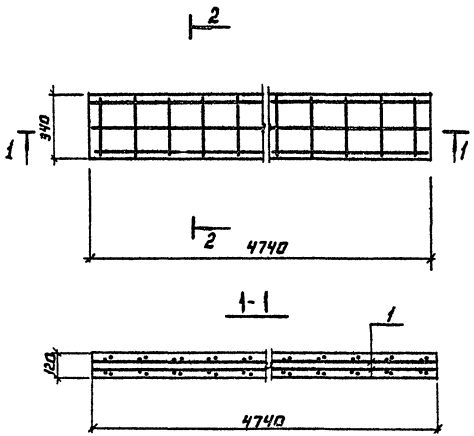

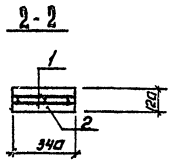

Формат	Зона	Позиция	Обозначение	Наименование	Кол.	Примеч.
				Сборочные единицы.		
11		1	ТП 902-3-32.84-КЖИ 1.3.1.00	Сетка арматурная	2	
				Материал.		
		2		Бетон М200, МРЗ 150, В4	0,193	м3

Ведомость расхода стали на элемент, кг

Марка элемента	Изделия арматурные								Общий расход
	Арматура класса								
	AI								
	ГОСТ 5781-82								
	Ф8			Итого					
В1	9,7			9,7					9,7

Защитный слой бетона 20 мм.

				ТП 902-3-32.84 -КЖИ 1.3.0.00	
				Вставка (В1)	Стадия: РП; Масса: 480; Масштаб: 1:20
Привязан:	Провер.	Строгин			Лист: ; Листов: 1
	Инженер	Прокофьева			ЦНИИЭП инженерного оборудования г. Москва
	ГИП	Лоуцкер			
	Гл. конст.	Шапиро			
	Н. контр.	Лоуцкер			
Инв. №	Нач. отд.	Красавин			

Копировал: Логинова

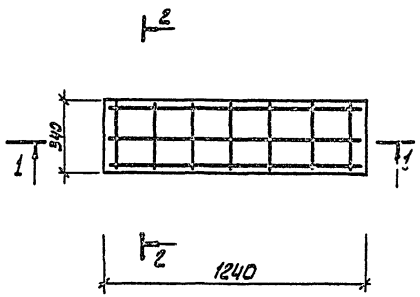

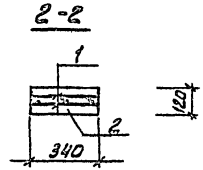

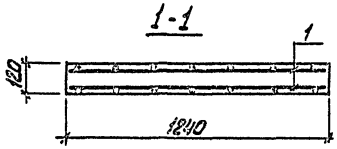

Формат	Зона	Поз.	Обозначение	Наименование	Кол.	Примеч.
				Сборочные единицы		
11		1	ТП 902-3-32.84 КЖИ 4.2.1.00	Сетка арматурная	2	
				Материал		
		2		Бетон М200, МРЗ 150, В4	0.05	м³

Защитный слой бетона - 20 мм.

Ведомость расхода стали на элемент, кг

Марка элемента	Изделия арматурные				Общий расход
	Арматура класса				
	AI				
	ГОСТ 5781-82				
	ф6			Итого	
В2	2.6			2.6	2.6

Привязан			
Инв. №			

Проверил	Лоуцкер	
Ст. инж.	Строгин	
Рип	Лоуцкер	
Гл. конс.	Шапиро	
Н. контр.	Лоуцкер	
Нач. отд.	Красавич	

ТП 902-3-32.84 - КЖИ, 4.2.0.00

Вставка (В2)

Стадия	Масса	Масштаб
РП	125	1:20
Лист	Листов 1	

ЦНИИЭТ инженерного оборудования г. Москва

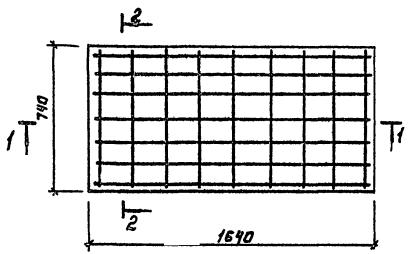

2-2

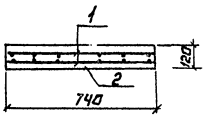

1-1

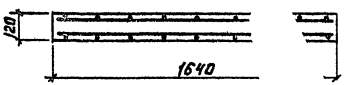

Формат	Зона	Позиция	Обозначение	Наименование	Кол.	Примеч.
				Сборочные единицы		
11		1	ТП902-3-32-84-КЖИ6.2.1.00	Сетка арматурная	2	
				Материал		
		2		Бетон М100, МРЗ150, В4	0,14	м³

Защитный слой бетона - 20 мм.

ВЕДОМОСТЬ РАСХОДА СТАЛИ НА ЭЛЕМ

Марка элемента	Изделия арматурные				Общий расход
	Арматура класса				
	А I				
	ГОСТ 5781-82				
	Ф6			Итого	
В3	7,8			7,8	7,8

ПРОВЕР.	ЛОУЦКЕР		
СТ.ИНЖ.	СТРОЙГИН		
ГИП	ЛОУЦКЕР		
ГЛ.КОНСТР.	ШАПИРО		
Н.КОНТР.	ЛОУЦКЕР		
НАЧ.ОТД.	КРАСАВИН		

ТП 902-3-32.84 -КЖИ 6.2.0.00

ВСТАВКА (В3)

СТАДИЯ	МАССА	МАСШТАБ
РП	350	1:20
ЛИСТ:	ЛИСТОВ: 1	

ЦНИИЭП ИНЖЕНЕРНОГО ОБОРУДОВАНИЯ г. МОСКВА

ПРИВЯЗАН:

ИНВ. №

КОПИРОВАЛ: ЛОГИНОВА

19690-03 17

Рис. 1

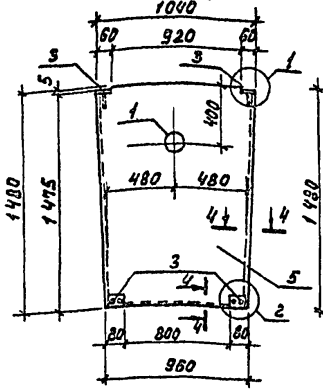

Рис. 2

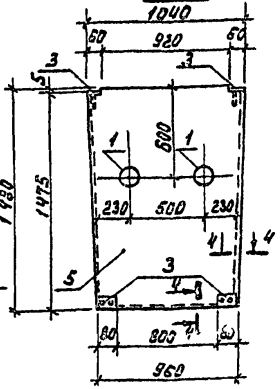

Рис. 3

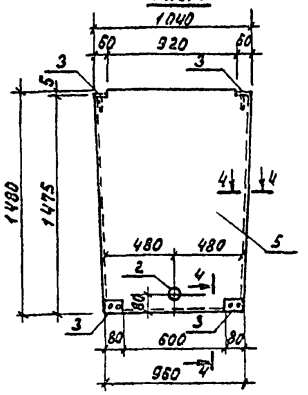

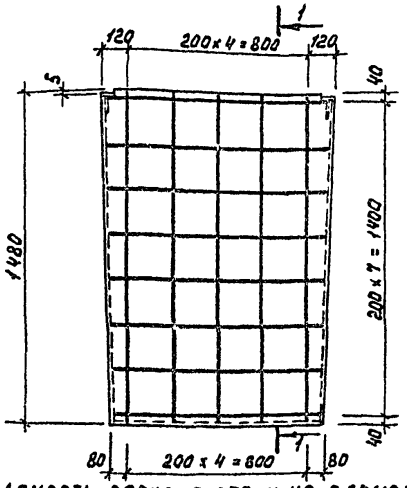

1-1

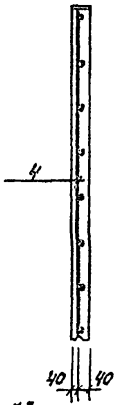

Узел I
М 1:10

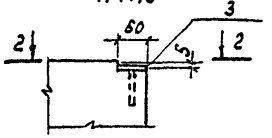

2-2

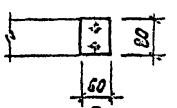

Узел II
М 1:10

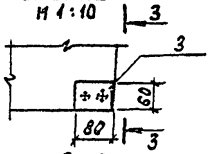

3-3

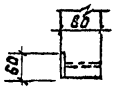

4-4

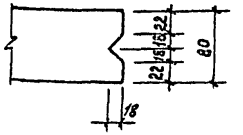

Формат	Зона	Поз.	Обозначение	Наименование	Кол.	Примечан.
				Сборочные единицы		
11		3	ТП 902-3-32.84 КЖИ 1.1.4.00	Изделие закладное	4	0.36 кг
11		4	ТП 902-3-32.84 КЖИ 1.4.4.00	Сетка арматурная	1	3.36 кг
				Материал		
		5		Бетон М 200, Мрз 150, В4	0,118	м³
			Переменные данные для исполнения			
				ТП КЖИ 1.4.0.00		
				Сборочные единицы		
11		1	ТП 902-3-32.84 КЖИ 1.4.1.00	Патрубок (МН1)	1	1.60 кг
				ТП КЖИ 1.4.0.00-01		
				Сборочные единицы		
11		1	ТП 902-3-32.84 КЖИ 1.4.1.00	Патрубок (МН1)	2	1.60 кг
				ТП КЖИ 1.4.0.00-02		
				Сборочные единицы		
11		2	ТП 902-3-32.84 КЖИ 1.4.1.00-01	Патрубок (МН2)	1	0.84 кг

Марка	Обозначение	Рис.	Масса
П3	ТП 902-3-32.84 КЖИ 1.4.0.00	1	295
П4	-01	2	295
П5	-02	3	295

Ведомость расхода стали на элемент, кг.

Марка элемента	Изделия арматурные		Изделия закладные				Всего	Общий расход
	Арматура класса AI, ГОСТ 5781-82, ⌀6	Всего	Арматура класса AIII, ГОСТ 5781-82, ⌀8	Прокат марки ВСт3кп2, ГОСТ 103-76, ⌀6	ГОСТ 8732-78, труба 121×4	ГОСТ 8732-78, труба 68×3,5		
П3	3,36	3,36	0,24	1,2	1,60		3,04	6,40
П4	3,36	3,36	0,24	1,2	3,20		4,64	8,00
П5	3,36	3,36	0,24	1,2		0,84	2,28	5,64

Привязан

Инв. №

Провер.	Строгин	
Инженер.	Прозорова	
ГИП	Лоуцкер	
Гл. конст.	Шапиро	
Н. контр.	Лоуцкер	
Нач. отд.	Красавин	

ТП 902-3-32.84 КЖИ 1.4.0.00

Плита (П3 ÷ П5)

Стадия	Масса	Масштаб
РП		
Лист	Листов 1	

ЦНИИЭП инженерного оборудования г. Москва

19690-03 18 Формат А3

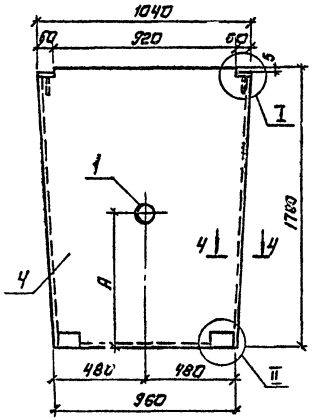

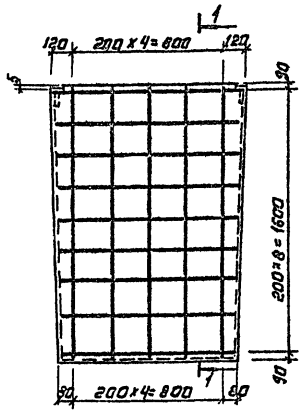

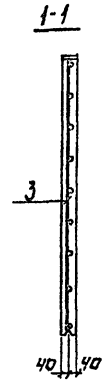

Формат	Зона	Поз.	Обозначение	Наименование	Кол.	Примеч.
				Сборочные единицы.		
11		1	ТП902-3-32.84-КЖИ 1.4.1.00-01	Патрубок (Мн2)	1	0,84кГ
11		2	ТП902-3-32.84-КЖИ 1.1.4.00	Изделие закладное	4	0,36кГ
11		3	ТП902-3-32.84-КЖИ 4.3.3.00	Сетка арматурная	1	3,9кГ
				Материалы:		
		4		Бетон М200, МР3150, В4	0,14	м³
			Различие исполнений ТП	-КЖИ 4.3.0.00		
			ТП902-3-32.84-КЖИ.4.3.0.00-01	См. на чертеже		

Узел I
М1:10

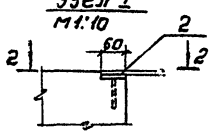

2-2

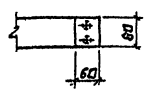

Узел II
М1:10

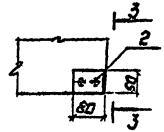

3-3



Обозначение	Марка	А, мм
ТП902-3-32.84-КЖИ-4.3.0.00	П6	800
-01	П7	700

ВЕДОМОСТЬ РАСХОДА СТАЛИ НА ЭЛЕМЕНТ, кГ

Марка элемента	Изделия арматурные: Арматура класса АI, ГОСТ 5781-82, ф6	Всего	Изделия закладные: Арматура класса АIII, ГОСТ 5781-82, ф8	Прокат марки ВСт3 кп2, ГОСТ 103-76, ф6	ГОСТ 8732-78, труба 68х35		Всего	Общий расход
П6	3,9	3,9	0,24	1,2	0,84		2,28	6,18
П7	3,9	3,9	0,24	1,2	0,84		2,28	6,18

4-4

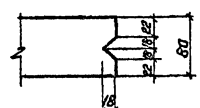

ПРИВЯЗАН:

ИНВ. №

ПРОВЕР.	ЛОУЦКЕР	
СТ.ИНЖ.	СТРОЙГИН	
ГИП	ЛОУЦКЕР	
ГА.КОНСТР.	ШАПИРО	
И.КОНТР.	ЛОУЦКЕР	
НАЧ.ОТД.	КРАСАВИН	

ТП 902-3-32.84 -КЖИ.4.3.0.00

ПЛИТА (П6, П7)

СТАДИЯ	МАССА	МАСШТАБ
РП	350	1:25

ЛИСТ: ЛИСТОВ: 1

ЦНИИЭП
ИНЖЕНЕРНОГО ОБОРУДОВАНИЯ
г. МОСКВА

КОПИРОВАЛ: ЛОГИНОВА

19690-03 19

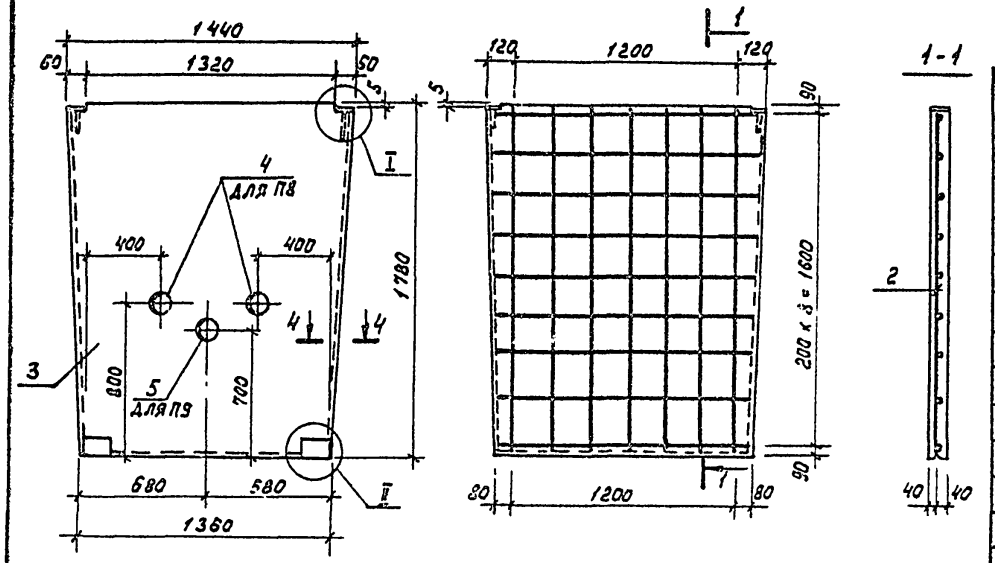

Формат	Зона	Поз.	Обозначение	Наименование	Кол.	Примеч.
				Сборочные единицы		
11		1	ТП902-3-32.84 КЖИ 1.1.4.00	Изделие закладное	4	0,36 кг
11		2	ТП902-3-32.84 КЖИ 6.3.3.00	Сетка арматурная	1	3,9 кг
				Материалы		
		3		Бетон М200, Мрз 150, В4	0,19	м³
			Переменные данные для исполнения			
				ТП КЖИ. 6.3.0.00		
				Сборочные единицы		
11		4	ТП902-3-32.84 КЖИ 1.4.1.00-01	Патрубок (МНГ)	2	0,84 кг
				ТП КЖИ.6.3.0.00-01		
				Сборочные единицы		
11		5	ТП902-3-32.84 КЖИ 1.4.1.00	Патрубок (МНГ)	1	0,84 кг

Узел I
М 1:10

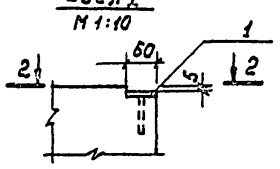

2-2

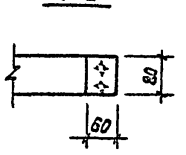

Узел II
М 1:10

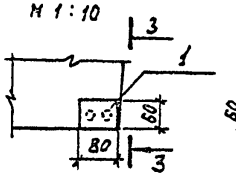

3-3

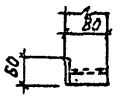

Обозначение	Марка
ТП902-3-32.84 КЖИ 6.3.000	П8
-01	П9

Ведомость расхода стали на элемент, кг

Марка элемента	Изделия арматурные		Изделия закладные					Общий расход
	Арматура класса	Всего	Арматура класса	Прокат марки			Всего	
	AI		AIII	ВСт3кп2				
	ГОСТ 5781-82		ГОСТ 5781-82	ГОСТ 103-76	ГОСТ 8732-78			
	ф6		ф8	⇗ 6	Труба 68×3,5			
П8	5,5	5,5	0,24	1,2	1,68		3,12	8,62
П9	5,5	5,5	0,24	1,2	0,84		2,28	7,78

4-4

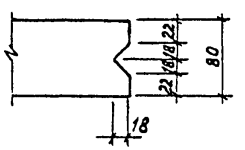

Привязан

Инв. №

Проверил	Лоуцкер	
Ст. инж.	Строгин	
ГИП	Лоуцкер	
Гл. конст.	Шапиро	
Ч. контр.	Лоуцкер	
Нач. отд.	Красавин	

ТП902-3-32.84 КЖИ. 6.3.0.00

Плита (П8, П9)

Стадия	Масса	Масштаб
РП	475	1:25
Лист	Листов 1	

ЦНИИЭП инженерного оборудования г. Москва

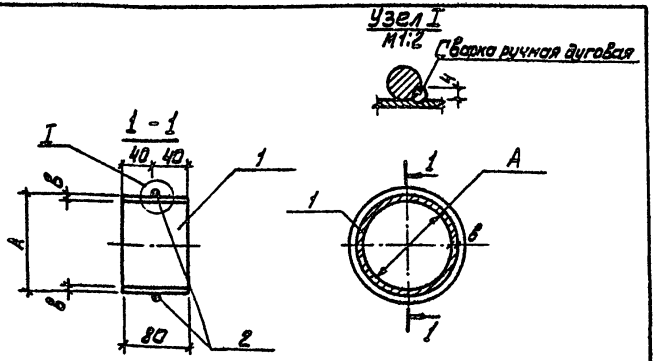

Формат	Зона	Поз.	Обозначение	Наименование	Кол.	Примеч.
			Переменные данные для исполнения: ТП -КЖИ1.4.1.00.			
				Детали		
Б4		1	ТП902-3-32.84-КЖИ 1.4.1.01	Труба $\frac{121\times4\ ГОСТ8732-78}{Д\ ГОСТ8731-74}$ ℓ=80	1	0.923кг
Б4		2	ТП902-3-32.84-КЖИ 1.4.1.02	Ф 12 АI ГОСТ5781-82 ℓ=760	1	0.675кг
				ТП902-3-32.84КЖИ1.4.1.00-01		
				Детали		
Б4		1	ТП902-3-32.84-КЖИ 1.4.1.03	Труба $\frac{68\times3.5\ ГОСТ8732-78}{Д\ ГОСТ8731-74}$ ℓ=80	1	0.46кг
Б4		2	ТП902-3-32.84-КЖИ 1.4.1.04	Ф12АI ГОСТ5781-82 ℓ=430	1	0.382кг

Обозначение	Марка	Размер, мм А	Размер, мм в	Масса, кг
ТП902-3-32.84КЖИ. 1.4.1.00	МН1	121	4	1.60
-01	МН2	68	3.5	0.84

ПРИВЯЗАН

ИНВ. №

ТП902-3-32.84 - КЖИ 1.4.1.00

ПАТРУБОК (МН1, МН2)

СТАДИЯ	МАССА	МАСШТАБ
РП	СМ. ТАБЛ	

ЛИСТ | ЛИСТОВ 1

ЦНИИЭП ИНЖЕНЕРНОГО ОБОРУДОВАНИЯ г. МОСКВА

ПРОВЕР.	СТРОНГИН	
ИНЖЕН.	ПРОХОРОВА	
ГИП	ЛОУЦКЕР	
ГЛ.КОНСТ	ШАПИРО	
Н.КОНТР	ЛОУЦКЕР	
НАЧ.ОТД	КРАСАВИН	

АЛЬБОМ

ТИПОВОЙ ПРОЕКТ

ВЗАМ. ИНВ. N

ПОДПИСЬ И ДАТА

ИНВ. № ПОДЛ.

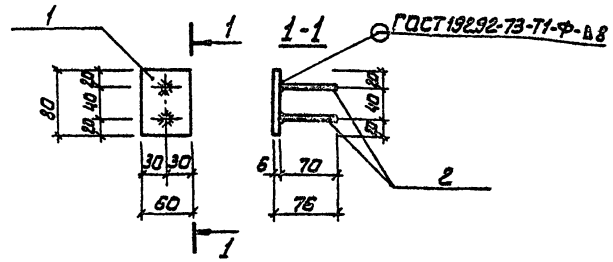

			Обозначение	Наименование	Кол.	Примеч.
				Детали		
Б4		1	ТП 902-3-32.84-КЖИ 1.1.4.01	Полоса $\frac{Б-2\ 6\times60\ ГОСТ103-76}{В\ Ст3КП2-I\ ГОСТ535-79}$ ℓ=80	1	0.30кг
Б4		2	ТП 902-3-32.84-КЖИ 1.1.4.02	Ф 8 АIII ГОСТ5781-82 ℓ=70	2	0.03кг

ПРИВЯЗАН

ИНВ. №

ТП902-3-32.84 - КЖИ 1.1.4.00.

ИЗДЕЛИЕ ЗАКЛАДНОЕ

СТАДИЯ	МАССА	МАСШТАБ
РП	0,36кг	1:5

ЛИСТ | ЛИСТОВ

ЦНИИЭП ИНЖЕНЕРНОГО ОБОРУДОВАНИЯ г. МОСКВА

ПРОВЕР.	СТРОНГИН	
ИНЖЕН.	ПРОХОРОВА	
ГИП	ЛОУЦКЕР	
ГЛ.КОНСТ	ШАПИРО	
Н.КОНТР	ЛОУЦКЕР	
НАЧ.ОТД	КРАСАВИН	

Развертка

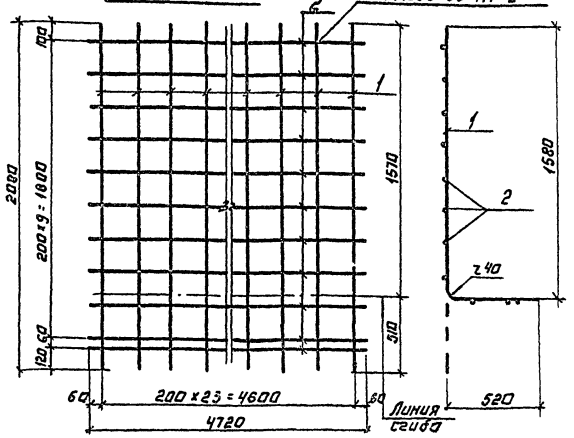

Формат	Зона	Поз.	Обозначение	Наименование	Кол.	Примеч.
				Детали.		
Б4		1	ТП902-3-32.84-КЖИ 1.1.1.01	ф10АIII ГОСТ 5781-82 ℓ=2080	24	1.28 кг
Б4		2	ТП902-3-32.84-КЖИ 1.1.1.02	ф6АI ГОСТ 5781-82 ℓ=4720	11	1.05 кг

Привязан:

Инв. №

Провер.	Строгин		
Инженер	Прохорова		
Гип	Лоуцкер		
Гл. конс.	Шапиро		
Н. контр.	Лоуцкер		
Нач. отд.	Красавин		

ТП902-3-32.84 -КЖИ 1.1.1.00

Сетка арматурная

Стадия	Масса	Масштаб
РП	42,33 кг	1:20

Лист: Листов: 1

ЦНИИЭП инженерного оборудования г. Москва

Типовой проект Альбом

Инв. № подл. | Подпись и дата | Взам. инв. №

Развертка

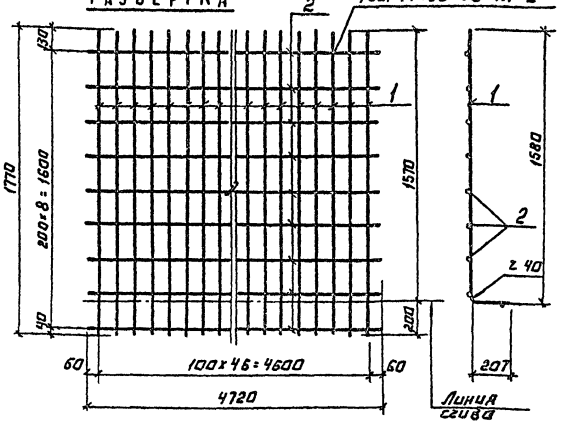

Формат	Зона	Поз.	Обозначение	Наименование	Кол.	Примеч.
				Детали.		
Б4		1	ТП902-3-32.84-КЖИ 1.1.2.01	ф6АI ГОСТ 5781-82 ℓ=1770	47	0,39 кг
Б4		2	ТП902-3-32.84-КЖИ 1.1.2.02	ф6АI ГОСТ 5781-82 ℓ=4720	9	1.05 кг

Привязан:

Инв. №

Провер.	Строгин		
Инженер	Прохорова		
Гип	Лоуцкер		
Гл. конс.	Шапиро		
Н. контр.	Лоуцкер		
Нач. отд.	Красавин		

ТП902-3-32.84 -КЖИ 1.1.2.00

Сетка арматурная

Стадия	Масса	Масштаб
РП	27,90 кг	1:20

Лист: Листов: 1

ЦНИИЭП инженерного оборудования г. Москва

19690-03 29

Копировал: Логинова

Развертка

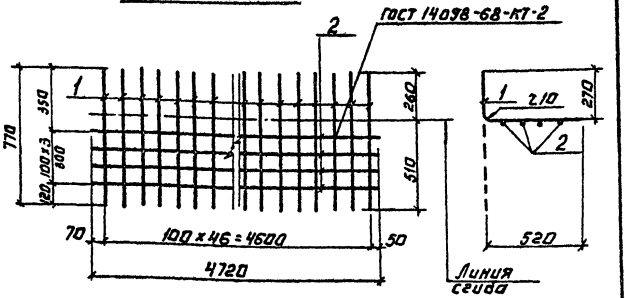

Формат	Зона	Поз.	Обозначение	Наименование	Кол	Приме-ч.
				Детали.		
Б4		1	ТП902-3-32.84-КЖИ 1.1.3.01	ФБАI ГОСТ 5781-82 ℓ=770	47	0,17кг
Б4		2	ТП902-3-32.84-КЖИ 1.1.3.02	ФБАI ГОСТ 5781-82 ℓ=4720	4	1,05кг

Привязан:

Инв.№

Провер.	Строгин	
Инженер	Прохорова	
ГИП	Лоцкер	
Гл.констр.	Шапиро	
Н.контр.	Лоцкер	
Нач.отд.	Красавин	

ТП 902-3-32.84 КЖИ 1.1.3.00

Сетка арматурная

Стадия	Масса	Масштаб
РП	12,2кг	1:20
Лист:	Листов: 1	

ЦНИИЭП инженерного оборудования г. Москва

Альбом

Типовой проект

Инв.№ подл. | Подпись и дата | Взам. инв.№

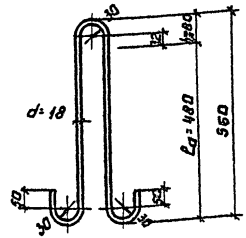

Привязан:

Инв.№

Провер.	Строгин	
Инженер	Прохорова	
ГИП	Лоцкер	
Гл.констр.	Шапиро	
Н.контр.	Лоцкер	
Нач.отд.	Красавин	

ТП 902-3-32.84 - КЖИ 1.1.1.00

Петая строповочная.

Стадия	Масса	Масштаб
РП	2,76кг	1:10
Лист	Листов: 1	

Круг В-I ГОСТ 2590-71 / Ст3кп2-II ГОСТ 535-79 ℓ=1385

ЦНИИЭП инженерного оборудования г. Москва

Копировал: Логинова

19690-03 23

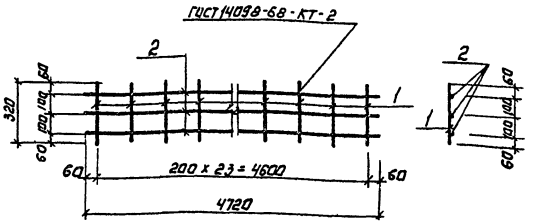

Формат	Зона	Поз.	Обозначение	Наименование	Кол.	Примеч.
				Детали		
Б4		1	ТП 902-3-32.84 - КЖИ 1.3.1.01	ф6 AI ГОСТ 5781-82 l=320	24	0,07 кг
Б4		2	ТП 902-3-32.84 - КЖИ 1.3.1.02	ф6 AI ГОСТ 5781-82 l=4720	3	1.05 кг

Привязан:

Инв. №

Провер.	Стронгин	
Инженер	Прохорова	
Тип	Лоуцкер	
Гл. констр.	Шапиро	
Н. контр.	Лоуцкер	
Нач. отд.	Красавин	

ТП 902-3-32.84 - КЖИ 1.3.1.00

Сетка арматурная

Стадия	Масса	Масштаб
РП	485	1:20

Лист | Листов: 1

ЦНИИЭП инженерного оборудования г. Москва

Альбом

Типовой проект

Инв. № подл. | Подпись и дата | Взам. инв. №

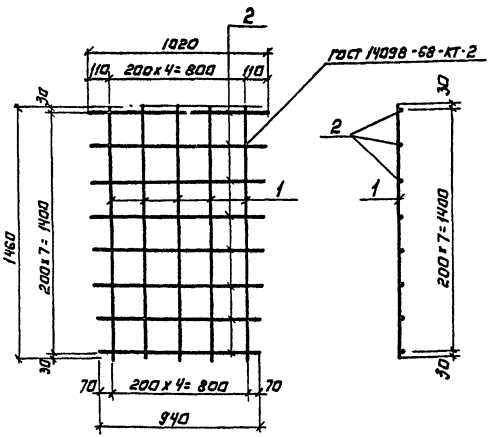

Формат	Зона	Поз.	Обозначение	Наименование	Кол.	Примеч.
				Детали		
Б4		1	ТП 902-3-32.84 - КЖИ 1.4.4.01	ф6 AI ГОСТ 5781-82 l=1460	5	0,324 кг
Б4		2	ТП 902-3-32.84 - КЖИ 1.4.4.02	ф6 AI ГОСТ 5781-82 lср=980	8	0,220 кг

Привязан:

Инв. №

Проверил	Стронгин	
Инженер	Прохорова	
Тип	Лоуцкер	
Гл. констр.	Шапиро	
Н. контр.	Лоуцкер	
Нач. отд.	Красавин	

ТП 902-3-32.84 - КЖИ 1.4.4.00

Сетка арматурная

Стадия	Масса	Масштаб
РП	3,36	1:20

Лист | Листов: 1

ЦНИИЭП инженерного оборудования г. Москва

Копировал Гасинова

19590-03 24

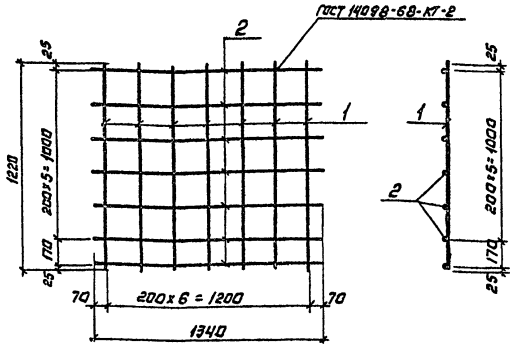

Формат	Зона	Поз.	Обозначение	Наименование	Кол.	Примеч.
				Детали		
Б4		1	ТП902-3-32.84-КЖИ 2.0.1.01	ф5 Вр1 ГОСТ 6727-80 ℓ=1220	7	0,188кг
Б4		2	ТП902-3-32.84-КЖИ 2.01.02	ф5 Вр1 ГОСТ 6727-80 ℓ=1340	7	0,206кг

Привязан:

Инв.№

ТП 902-3-32.84 -КЖИ 2.0.1.00

Сетка арматурная

		Стадия	Масса	Масштаб
		РП	2,7	1:20
		Лист.	Листов: 1	

ЦНИИЭП инженерного оборудования г. Москва

Провер.	Строгин	
Инженер	Прохорова	
ГИП	Лоуцкер	
Гл. констр	Шапиро	
Н. контр	Лоуцкер	
Нач. отд	Красавин	

Типовой проект Альбом

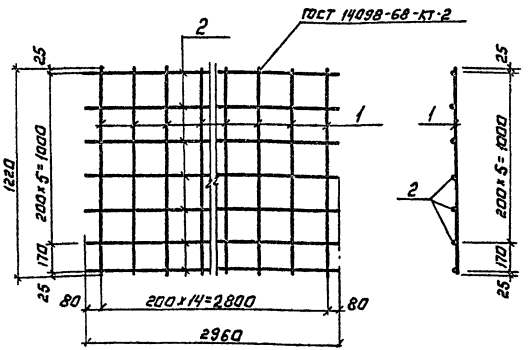

Формат	Зона	Поз.	Обозначение	Наименование	Кол.	Примеч.
				Детали		
Б4		1	ТП902-3-32.84- КЖИ 3.0.1.01	ф5 Вр1 ГОСТ 6727-80 ℓ=1220	15	0,188кг
Б4		2	ТП902-3-32.84 - КЖИ 3.0.1.02	ф5 Вр1 ГОСТ 6727-80 ℓ=2960	7	0,456кг

Привязан:

Инв.№

ТП 902-3-32.84 -КЖИ 3.0.1.00

Сетка арматурная

		Стадия	Масса	Масштаб
		РП	6	1:20
		Лист.	Листов: 1	

ЦНИИЭП инженерного оборудования г. Москва

Провер.	Строгин	
Инженер	Прохорова	
ГИП	Лоуцкер	
Гл. констр	Шапиро	
Н. контр	Лоуцкер	
Нач. отд	Красавин	

Инв.№подл. | Подпись и дата | Взам. инв.№

Копировал: Логинова

Типовой проект Альбом

Развертка

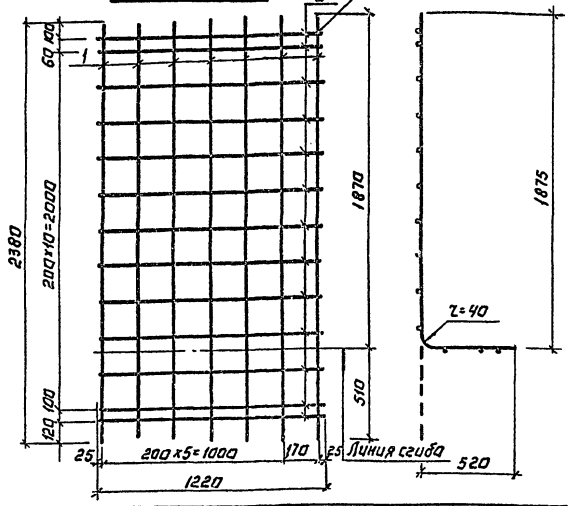

Формат	Зона	Поз.	Обозначение	Наименование	Кол.	Примечание
				Детали		
Б4	1		ТП902-3-32.84-КЖИ 4.1.1.01	ф10 А-III гост 5781-82 ℓ=2380	7	1,47
Б4	2		ТП902-3-32.84-КЖИ 4.1.1.02	ф6 А-I гост 5781-82 ℓ=1220	13	0,27

Привязан:

Инв. №

ТП902-3-32.84 -КЖИ.ч.1.1.00

Сетка арматурная.	Стадия	Масса	Масштаб
	Рп	13,8	1:20
	Лист:	Листов: 1	

ЦНИИЭП инженерного оборудования г. Москва

Провер.	Лоуцкер	
Ст. инж.	Строгин	
ГИП	Лоуцкер	
Гл. конст.	Шапиро	
Н. контр.	Лоуцкер	
Нач. отд.	Красавин	

Развертка

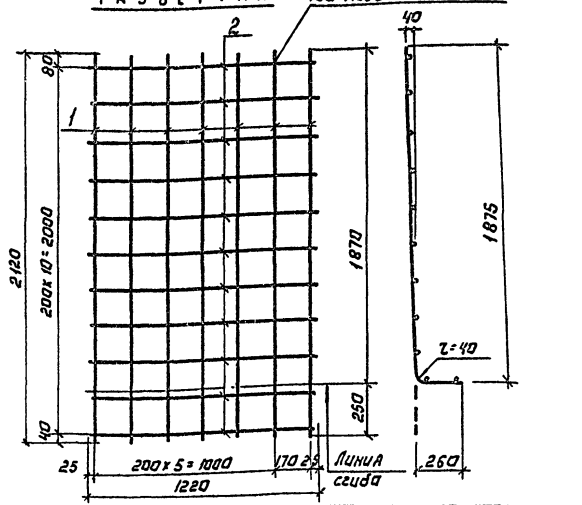

Формат	Зона	Поз.	Обозначение	Наименование	Кол.	Примечание
				Детали		
Б4	1		ТП902-3-32.84-КЖИ 4.1.2.01	ф10 А-III гост 5781-82 ℓ=2120	7	1,31
Б4	2		ТП902-3-32.84-КЖИ 4.1.2.02	ф6 А-I гост 5781-82 ℓ=1220	11	0,27

Привязан:

Инв. №

Инв. № подл. | Подпись и дата | Взам. инв. №

ТП902-3-32.84 -КЖИ.ч.1.2.00

Сетка арматурная.	Стадия	Масса	Масштаб
	Рп	12,1	1:20
	Лист:	Листов: 1	

ЦНИИЭП инженерного оборудования г. Москва

Провер.	Лоуцкер	
Ст. инж.	Строгин	
ГИП	Лоуцкер	
Гл. конст.	Шапиро	
Н. контр.	Лоуцкер	
Нач. отд.	Красавин	

Копировал: Логинова

Развертка

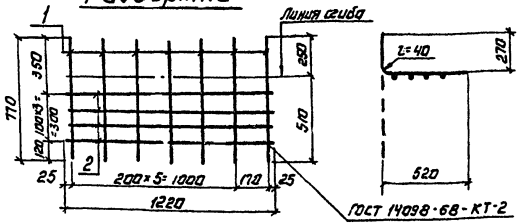

Формат	Зона	Поз.	Обозначение	Наименование	Кол.	Примечание
				Детали		
Б4		1	ТП902-3-32.84 кжи 4.1.3.01	ф10АII ГОСТ 5781-82 ℓ=770	7	0,47
Б4		2	ТП902-3-32.84-кжи 4.1.3.02	ф6АI ГОСТ5781-82 ℓ=1220	4	0,27

Привязан:

Инв.№

ТП902-3-32.84 -КЖИ.4.1.3.00

Сетка арматурная

Провер.	Лоуцкер	
Ст.инж.	Строгин	
Тип	Лоуцкер	
Гл.констр.	Шапиро	
Н.контр.	Лоуцкер	
Нач.отд.	Красавин	

Стадия	Масса	Масштаб
РП	4.4	1:20

Лист | Листов 1

ЦНИИЭП инженерного оборудования г. Москва

Альбом

Типовой проект

Инв.№ подл. | Подпись и дата | Взам. инв.№

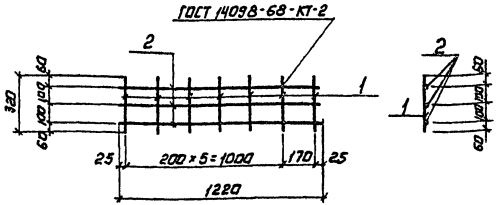

Формат	Зона	Поз.	Обозначение	Наименование	Кол.	Примеч.
				Детали		
Б4		1	ТП902-3-32.84-кжи 4.2.1.01	ф6АI ГОСТ 5781-82 ℓ=320	7	0,07кг
Б4		2	ТП902-3-32.84-кжи 4.2.1.02	ф6АI ГОСТ5781-82 ℓ=1220	3	0,27кг

Привязан:

Инв.№

ТП902-3-32.84 -КЖИ 4.2.1.00

Сетка арматурная

Провер.	Лоуцкер	
Ст.инж.	Строгин	
Тип	Лоуцкер	
Гл.констр.	Шапиро	
Н.контр.	Лоуцкер	
Нач.отд.	Красавин	

Стадия	Масса	Масштаб
РП	1,3	1:20

Лист | Листов 1

ЦНИИЭП инженерного оборудования г. Москва

Копировал: Логинова

19690-03 27

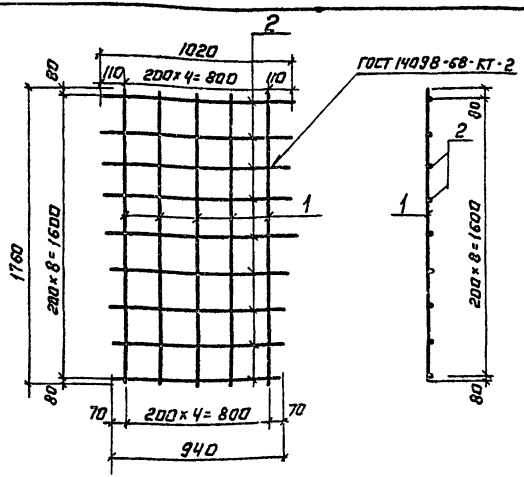

Формат	Зона	Поз.	Обозначение	Наименование	Кол.	Примеч.
				Детали		
Б4		1	ТП 902-3-32.84-КЖИ 4.3.3.01	ф 6 АI ГОСТ 5781-82 ℓ=1760	5	0,39 кг
Б4		2	ТП 902-3-32.84 КЖИ 4.3.3.02	ф 6 АI ГОСТ 5781-82 ℓср=960	9	0,22 кг

Привязан:

Инв. №

ТП 902-3-32.84 - КЖИ.4.3.3.0

Сетка арматурная.

Стадия	Масса	Масштаб
РП	3,9	1:25
Лист	Листов: 1	

ЦНИИЭП инженерного оборудования г. Москва

Провер.	Лоуцкер	
Ст. инж.	Строгин	
ГИП	Лоуцкер	
Гл. констр.	Шапиро	
Н. контр.	Лоуцкер	
Нач. отд.	Красавин	

Типовой проект Альбом

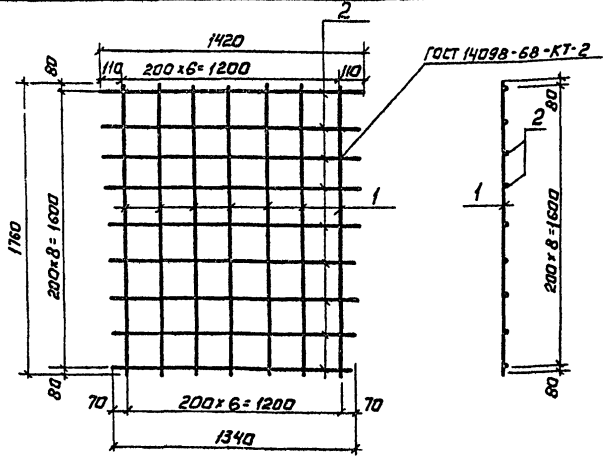

Формат	Зона	Поз.	Обозначение	Наименование	Кол.	Примеч.
				Детали		
Б4		1	ТП 902-3-32.84-КЖИ 6.3.3.01	ф 6 АI ГОСТ 5781-82 ℓ=1760	7	0,39 кг
Б4		2	ТП 902-3-32.84-КЖИ 6.3.3.02	ф 6 АI ГОСТ 5781-82 ℓср=1360	9	0,31 кг

Привязан:

Инв. №

Инв. № подл. | Подпись и дата | Взам. инв. №

ТП 902-3-32.84 - КЖИ.6.3.3.00

Сетка арматурная.

Стадия	Масса	Масштаб
РП	5,5	1:25
Лист	Листов: 1	

ЦНИИЭП инженерного оборудования г. Москва

Провер.	Лоуцкер	
Ст. инж.	Строгин	
ГИП	Лоуцкер	
Гл. констр.	Шапиро	
Н. контр.	Лоуцкер	
Нач. отд.	Красавин	

Копировал: Логинова

Развертка

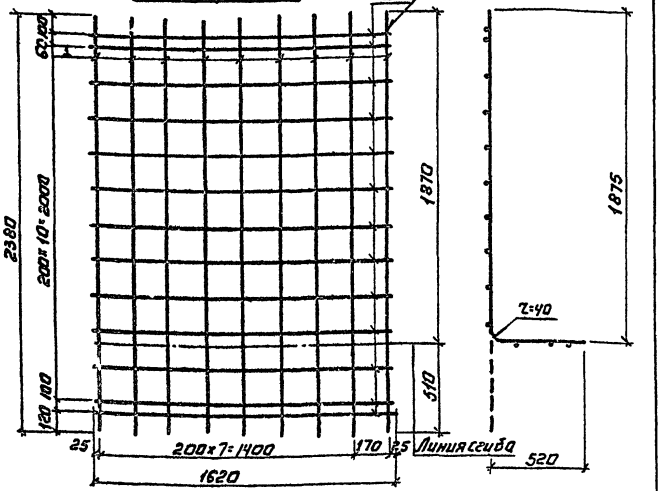

Формат	Зона	Поз.	Обозначение	Наименование	Кол.	Примечание
				Детали		
А4		1	ТП 902-3-32.84-КЖИ 6.1.1.01	ф10 AIII ГОСТ 5781-82 ℓ=2380	9	1.47
А4		2	ТП 902-3-32.84-КЖИ 6.1.1.02	ф6 AI ГОСТ 5781-82 ℓ=1620	13	0,36

Привязан:

Инв. №

ТП 902-3-32.84 -КЖИ 6.1.1.00

Сетка арматурная

Стадия	Масса	Масштаб
РП	17,9	1:20
Лист:	Листов: 1	

Провер.	Лоуцкер	
Ст. инж.	Строгин	
ГИП	Лоуцкер	
Гл. констр.	Шапиро	
Н. контр.	Лоуцкер	
Нач. отд.	Красавин	

ЦНИИЭП инженерного оборудования г. Москва

Альбом Типовой проект

Развертка

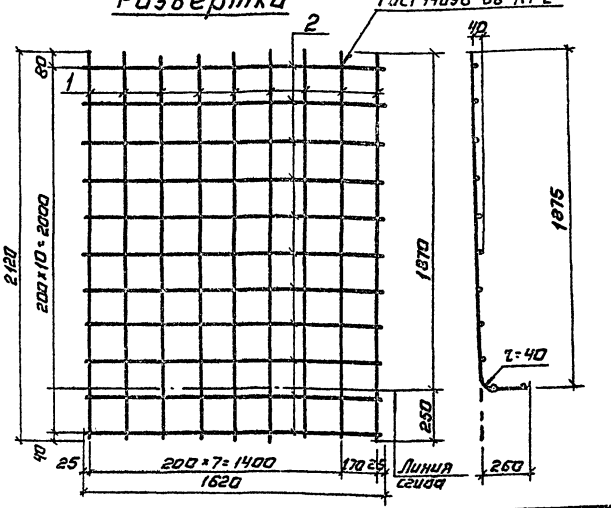

Формат	Зона	Поз.	Обозначение	Наименование	Кол.	Примечание
				Детали		
А4		1	ТП 902-3-32.84-КЖИ 6.1.2.01	ф10 AIII ГОСТ 5781-82 ℓ=2120	9	1.31
А4		2	ТП 902-3-32.84-КЖИ 6.1.2.02	ф6 AI ГОСТ 5781-82 ℓ=1620	11	0,36

Привязан:

Инв. №

Взам. инв. № | Подпись и дата | Инв. № подл.

ТП 902-3-32.84 -КЖИ 6.1.2.00

Сетка арматурная

Стадия	Масса	Масштаб
РП	15.7	1:20
Лист:	Листов: 1	

Провер.	Лоуцкер	
Ст. инж.	Строгин	
ГИП	Лоуцкер	
Гл. констр.	Шапиро	
Н. контр.	Лоуцкер	
Нач. отд.	Красавин	

ЦНИИЭП инженерного оборудования г. Москва

Копировал: Логинова

Развертка

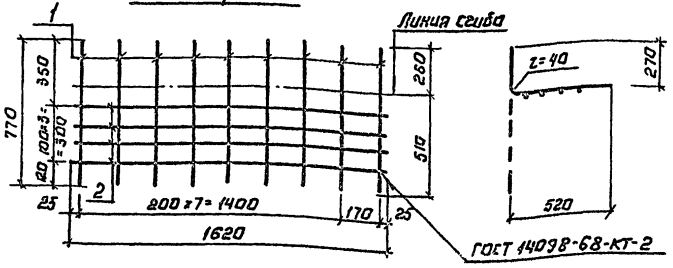

Формат	Зона	Поз.	Обозначение	Наименование	Кол.	Примечание
				Детали		
Б4		1	ТП902-3-32.84 -КЖИ 6.1.3.01	ф10 AIII ГОСТ 5781-82 ℓ=770	9	0,47
Б4		2	ТП902-3-32.84 -КЖИ 6.1.3.02	ф6 AI ГОСТ 5781-82 ℓ=1620	4	0,36

Привязан:

Инв. №

ТП902-3-32.84 -КЖИ 6.1.3.00

Сетка арматурная.

Стадия	Масса	Масштаб
Рп	5,7	1:20
Лист:	Листов: 1	

ЦНИИЭП инженерного оборудования г. Москва

Проверил	Лоуцкер	
Ст.инж.	Строгин	
ГИП	Лоуцкер	
Гл.констр	Шапиро	
Н.контр.	Лоуцкер	
Нач.отд.	Красавин	

Альбом

Типовой проект

Инв.№ подл. | Подпись и дата | Взам.инв.№

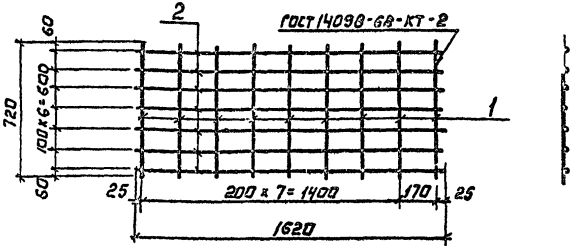

Формат	Зона	Поз.	Обозначение	Наименование	Кол.	Примеч.
				Детали		
Б4		1	ТП902-3-32.84 КЖИ 6.2.1.01	ф6 AI ГОСТ 5781-82 ℓ=720	9	0,16кг
Б4		2	ТП902-3-32.84-КЖИ 6.2.1.02	ф6 AI ГОСТ 5781-82 ℓ=1620	7	0,36кг

Привязан:

Инв. №

ТП902-3-32.84 -КЖИ 6.2.1.00

Сетка арматурная

Стадия	Масса	Масштаб
Рп	3,9	1:20
Лист:	Листов:	

ЦНИИЭП инженерного оборудования г. Москва

Проверил	Лоуцкер	
Ст.инж.	Строгин	
ГИП	Лоуцкер	
Гл.констр	Шапиро	
Н.контр.	Лоуцкер	
Нач.отд.	Красавин	

gost.e-ecolog.ru