ТИПОВЫЕ СТРОИТЕЛЬНЫЕ КОНСТРУКЦИИ, ИЗДЕЛИЯ И УЗЛЫ

Серия 1.444.2-4

ПОЛЫ СЪЕМНЫЕ МЕТАЛЛИЧЕСКИЕ ДЛЯ ПОМЕЩЕНИЙ ВЫЧИСЛИТЕЛЬНЫХ ЦЕНТРОВ

выпуск 1

указания по применению и монтажу технические условия

РАБОЧИЕ ЧЕРТЕЖИ

23261
ЦЕНА 2-28

gost.e-ecolog.ru

ЦЕНТРАЛЬНЫЙ ИНСТИТУТ ТИПОВОГО ПРОЕКТИРОВАНИЯ
ГОССТРОЯ СССР

Москва А-445. Смольная ул 22

Сдано в печать III 1989 года

Заказ №2784 Тираж 1270

ТИПОВЫЕ СТРОИТЕЛЬНЫЕ КОНСТРУКЦИИ, ИЗДЕЛИЯ И УЗЛЫ

Серия 1.444.2-4

ПОЛЫ СЪЕМНЫЕ МЕТАЛЛИЧЕСКИЕ ДЛЯ ПОМЕЩЕНИЙ ВЫЧИСЛИТЕЛЬНЫХ ЦЕНТРОВ

выпуск 1

указания по применению и монтажу
технические условия

РАБОЧИЕ ЧЕРТЕЖИ

РАЗРАБОТАНЫ
ЦНИИПРОМЗДАНИЙ

Гл инженер института — В.В.Гранев

Начальник отдела — Ю.В.Кудрявцев

Гл инженер проекта — П.Д.Колбацкий

УТВЕРЖДЕНЫ
Главпроектом
Госстроя СССР
письмо от
15.03.88 г. №6/6-476

ВВЕДЕНЫ В ДЕЙСТВИЕ
ЦНИИПРОМЗДАНИЙ
с 01.01.89 г.,
приказ от 28.04.88 г. №44

© ЦИТП Госстроя СССР, 1988

Обозначение	Наименование	Стр.
1.444.2-4.1-ПЗ	Указания по применению	3
1.444.2-4.1-Д1	Указания по монтажу и эксплуатации	8
1.444.2-4.1-ТУ	Технические условия	19
1.444.2-4.1-1000	Пол съемный стальной ПСС	36
1.444.2-4.1-1100	Плита стальная ПС	38
1.444.2-4.1-1100 СБ	Плита стальная ПС. Сборочный чертеж.	39
1.444.2-4.1-1110	Каркас плиты стальной	40
1.444.2-4.1-1110 СБ	Каркас плиты стальной. Сборочный чертеж.	41
1.444.2-4.1-1111	Короб	42
1.444.2-4.1-1101	Покрытие	43
1.444.2-4.1-1200	Опора винтовая ОВ	44
1.444.2-4.1-1200 СБ	Опора винтовая ОВ. Сборочный чертеж.	45
1.444.2-4.1-1201	Оголовок	46
1.444.2-4.1-1001	Ригель стальной РС	47
1.444.2-4.1-1002	Стяжка стальная СС	48
1.444.2-4.1-1003	Съемник плит	49
1.444.2-4.1-2000	Пол съемный алюминиевый ПСА	50
1.444.2-4.1-2100	Плита алюминиевая ПА	52
1.444.2-4.1-2100 СБ	Плита алюминиевая ПА. Сборочный чертеж	53
1.444.2-4.1-2101	Каркас плиты алюминиевый	54
1.444.2-4.1-2001	Ригель алюминиевый РА	55
1.444.2-4.1-2002	Стяжка алюминиевая СА	56
1.444.2-4.1-И	Заводы-изготовители	57
1.444.2-4.1-Д2	Стоимость монтажа	58

Разраб.	Колбацкий		
Провер.	Коробков		
ГИП	Колбацкий		
Н.контр.	Коробков		
Нач.сект.	Макулин		
Утв.	Кудрявцев		10.7.87

1.444.2-4.1

Содержание

Стадия	Лист	Листов
Р		1

ЦНИИПРОМЗДАНИЙ

1. Общая часть

Полы съемные металлические для помещений вычислительных центров серии 1.444.2-4. разработаны взамен серии 1.444.2-3.

Конструкция съемных полов включает технические решения изобретений по авторским свидетельствам СССР №№ 590113, 666251, 1182136, 1182137, 1182138, 1182139 и 1227780.

Заводам-изготовителям разрешается совершенствовать конструктивные решения элементов съемных полов в части снижения металлоемкости, применения неметаллов, особенно отходов, при условии снижения стоимости и обеспечения показателей качества не ниже требований, изложенных в технических условиях серии 1.444.2-4.

2. Назначение и область применения

Полы съемные предназначены для организации подпольного пространства в помещениях вычислительных центров с целью размещения в нем инженерно-технологических коммуникаций электронных устройств, а также в телеграфных и машиносчетных станциях, роботизированных производствах и других помещениях, в которых по условиям технологии требуется организация мини-технического этажа высотой до 600 мм.

Инв.№ подл. | Подп. и дата | Взам.инв.№

Разраб.	Колбацкий		1.444.2-4.1-ПЗ
Проверил	Городков		
ГИП	Колбацкий		
Н.контр.	Городков		Указания по применению.
Нач.сек.	Мокшин		
Утв.	Кудрявцев		

Стадия	Лист	Листов
Р	1	5

ЦНИИПРОМЗДАНИЙ

3. Технические характеристики

3.1. Конструкция съемного пола (черт. 1) включает плиты с антистатическим покрытием, опоры с винтовым оголовком, ригели-кондукторы, стяжки и съемник плит (док.-Д).

Съемные плиты размеров 500×500 и 600×600 мм состоят из несущего каркаса, выполненного или из стальных листов путем штамповки в прессах, или из алюминиевых сплавов вторичных марок литьем в кокиль или под давлением, и антистатического покрытия из поливинилхлоридного линолеума. Окантовка торцов плит выполнена также из поливинилхлорида.

Опоры, ригели и стяжки образуют сборно-разборный каркас съемного пола. Опоры состоят из стойки с резьбой на верхнем конце, оголовка в виде гайки, навертываемой на резьбу стойки и подпятника. Ригели и стяжки выполняются или из стальных листов путем штамповки в прессах, или алюминиевых сплавов вторичных марок литьем в кокиль или под давлением. Ригели и стяжки обеспечивают устойчивость пола от горизонтальных воздействий, а также сборку пола без применения измерительных кондукторных приспособлений.

Особенность конструкции заключается в том, что монтаж пола осуществляется с помощью табуретов, собираемых до сборки пола.

Съемник предназначен для подъема плит при демонтаже пола. Место приложения съемника - центр плиты.

23261 5

Полы съемные выполняются высотой 200, 300, 400, 500 и 600 мм. Высота обеспечивается только длиной стоек опоры.

Один из важнейших качеств съемного пола является легкая доступность к сетям инженерного обеспечения средств ЭВМ, расположенным в подпольном пространстве, путем съема плит в любом месте с помощью съемника, а также регулярная очистка подпольного пространства от пыли. Подпольное пространство используется также для целей вентиляции помещений и подачи охлажденного воздуха к техническим средствам ЭВМ.

Конструкция съемного пола позволяет выполнение в нем технологических отверстий путем снятия плит или изготовлением отверстий в плитах по месту, а также заполнять нестандартные проемы около стен, колонн и т.д.

Съемный пол является чистым полом помещения, покрытие плит которого выполнено из полимерных материалов с печатным рисунком, одноцветным или многоцветным.

3.2. Показатели назначения.

Высота съемного пола по разделу 4 и 5.

Масса квадратного метра съемного пола по разделу 4 и 5.

Несущая способность съемного пола: сосредоточенная нагрузка со следом опирания 50 см^2 – 3500 Н, равномерно-распределенная нагрузка – 1500 кг/м^2.

Допустимое давление воздуха в подпольном пространстве для пола ПСС не более 200 Па, для пола ПСА не более 150 Па.

Инв. № подл. | Подпись и дата | Взам. инв. №

4. Номенклатура стальных сборных полов

Номенклатура включает 10 типов, унифицированных по конструктивным решениям и отличающихся исполнениями по размеру плит (500 или 800 мм) и высоте пола (200, 300, 400, 500 и 600 мм). Отличительные признаки введены в шифр пола, где ПСС – пол сборный стальной, 5 или 6 – размер сторон плит в дециметрах, после тире 2, 3, 4, 5 и 6 – высота пола в дециметрах.

Типы полов и расход материалов приведены в таблице (расход материалов приведен без учета технологических отходов).

Шифр пола (марка)	Масса, кг/м²	Расход материалов, кг/м²			
		Сталь	Алюминий	Линолеум	Резина
ПСС5-2	29,27	25,97	0,29	3,00	0,01
ПСС5-3	29,79	26,49	—"—	—"—	—"—
ПСС5-4	30,30	27,00	—"—	—"—	—"—
ПСС5-5	30,81	27,51	—"—	—"—	—"—
ПСС5-6	31,32	28,02	—"—	—"—	—"—
ПСС6-2	28,77	25,60	0,20	2,96	0,01
ПСС6-3	29,83	25,66	—"—	—"—	—"—
ПСС6-4	29,78	26,31	—"—	—"—	—"—
ПСС6-5	29,83	26,66	—"—	—"—	—"—
ПСС6-6	30,18	27,01	—"—	—"—	—"—

5. Номенклатура алюминиевых съемных полов

Номенклатура включает 10 типов, унифицированных по конструктивным решениям и отличающихся исполнениями по размеру плит (500 или 600 мм) и высоте пола (200, 300, 400, 500 и 600 мм).

Отличительные признаки введены в шифр пола, где ПСА – пол съемный алюминиевый, 5 или 6 – размер сторон плит в дециметрах, после тире 2, 3, 4, 5, 6 – высота пола в дециметрах.

Типы полов и расход материалов приведены в таблице (расход материалов приведен без учета технологических отходов).

Шифр пола (марка)	Масса, кг/м²	Расход материалов, кг/м²			
		Сталь	Алюминий	Линолеум	Резина
ПСА5-2	24,74	0,96	20,77	3,00	0,01
ПСА5-3	25,26	1,48	—"—	—"—	—"—
ПСА5-4	25,78	2,00	—"—	—"—	—"—
ПСА5-5	26,30	2,52	—"—	—"—	—"—
ПСА5-6	26,82	3,04	—"—	—"—	—"—
ПСА6-2	22,91	0,67	19,27	2,96	0,01
ПСА6-3	23,27	1,03	—"—	—"—	—"—
ПСА6-4	23,63	1,39	—"—	—"—	—"—
ПСА6-5	23,99	1,75	—"—	—"—	—"—
ПСА6-6	24,41	2,17	—"—	—"—	—"—

Инв. № подл. | Подпись и дата | Взам. инв. №

1. Указания по монтажу

1.1. Планировку расположения плит пола необходимо производить с учетом их модульного размера и расположения звукопоглощающих облицовок стен, при этом резка плит по месту должна быть сведена до минимума. За базу отсчета принимать в помещениях без колонн угол, равный 90° и образованный стенами без уступов и впадин. В помещениях с колоннами необходимо стремиться к тому, чтобы привязка плит относительно осей колонн приводила к минимальному количеству резов плит у стен и колонн.

1.2. Перед установкой съемного пола необходимо проверить комплектность, наличие повреждений, возникающих при транспортировке и хранении.

1.3. Установку полов производить методами, обеспечивающими безопасность работ по СНиП III В.14-72.

Разраб.	Колбацкий			1.444.2-4.1-Д1
Провер.	Коробков			
ГИП	Колбацкий			
Н.контр.	Коробков			Указания по монтажу и эксплуатации.
Нач.сект.	Макулин			
Утв.	Кудрявцев		10.4.88	

Стадия	Лист	Листов
Р	1	11

ЦНИИПРОМЗДАНИЙ

Инв.№ подл. | Подп. и дата | Взам.инв.№

23261 9

14. Последовательность работ при установке съемных полов.

Наименование работ	Способ выполнения
1. Подготовка поверхности чернового пола.	Очистить от мусора и пыли. Протереть мокрой тряпкой.
2. Укладка сетки размером ячейки 1 × 1 мм электромагнитной защиты по требованию технологов.	Расстелить тканую гладкую сетку. Произвести пайку швов в местах стыкования сетки. У стен сетку отогнуть на 100 мм вверх.
3. Выравнивание чернового пола.	Уложить по уровню цементную стяжку толщиной не менее 20 мм. Провести железнение поверхности стяжки с последующей грунтовкой на масляной основе. Окрасить за 2 раза масляной краской светлого тона. (СНиП III В.14-72).
4. Сборка табуретов, черт. 1	Собрать табуреты, как указано на чертеже и выверить высоту опор по проекту.

Наименование работ	Способ выполнения
5. Предварительная установка пола, черт. 2	Собрать взаимноперпендикулярные ряды по контуру помещения и внутри контура через 2-4 м. Ряд включает табуреты, соединенные ригелями и плитой, при этом в помещениях с колоннами оси взаимноперпендикулярных рядов должны совпадать с осями колонн. Проверить горизонтальность всех рядов с помощью стальной линейки длиной 2 м с уровнем, при необходимости отрегулировать высоту отдельных опор при помощи винтового оголовка. Проверить разность диагоналей незаполненных участков между рядами, которая должна быть не более 2 мм, при необходимости отрегулировать перемещением рядов.

Инв. № подл. | Подпись и дата | Взам. инв. №

Наименование работ	Способ выполнения
6. Окончательная установка плит, черт. 3	Сварить пол в оставшихся участках между рядами, оставляя на каждом квадратном метре открытые проемы для регулирования уровня плит. Выверить стальной линейкой с уровнем горизонтальность уложенных плит и при необходимости отрегулировать высоту опор при помощи винтового основания. Закрыть плитами оставленные проемы.
7. Установка доборных плит, ригелей и стяжек, черт. 4	Доборные плиты и ригели устанавливаются в проемах у стен, колонн и т.п., размеры которых меньше размера плиты. Доборные плиты выполняются по разметке из плит ПС5, ПС6, ПЯ5 и ПЯ6. Доборные ригели выполняются по разметке из ригелей РС5, РС6, РЯ5, РЯ6. Доборные стяжки выполняются по разметке из стяжек СС5, СС6, СЯ5, СЯ6. Соединение концов доборных ригелей и стяжек производится при помощи сварки, петель, замков.

Перспектива участка (ветровки) пола из девяти плит с табуретами по углам

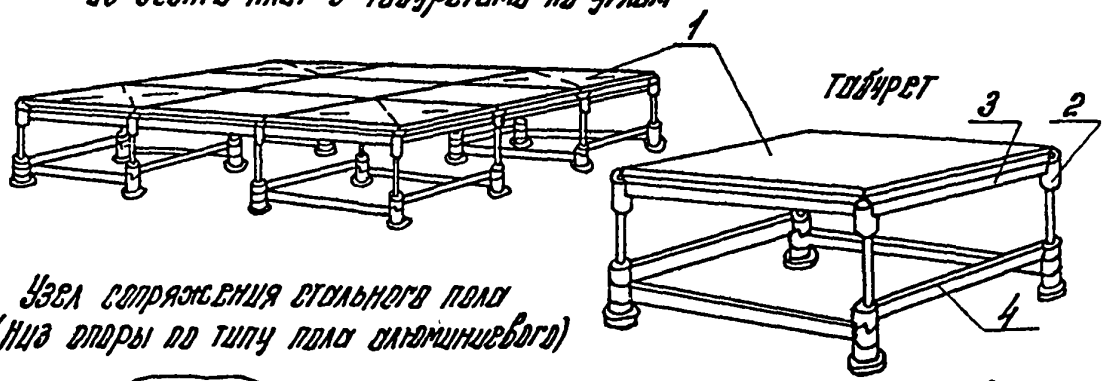

Узел сопряжения стального пола (низ опоры по типу пола алюминиевого)

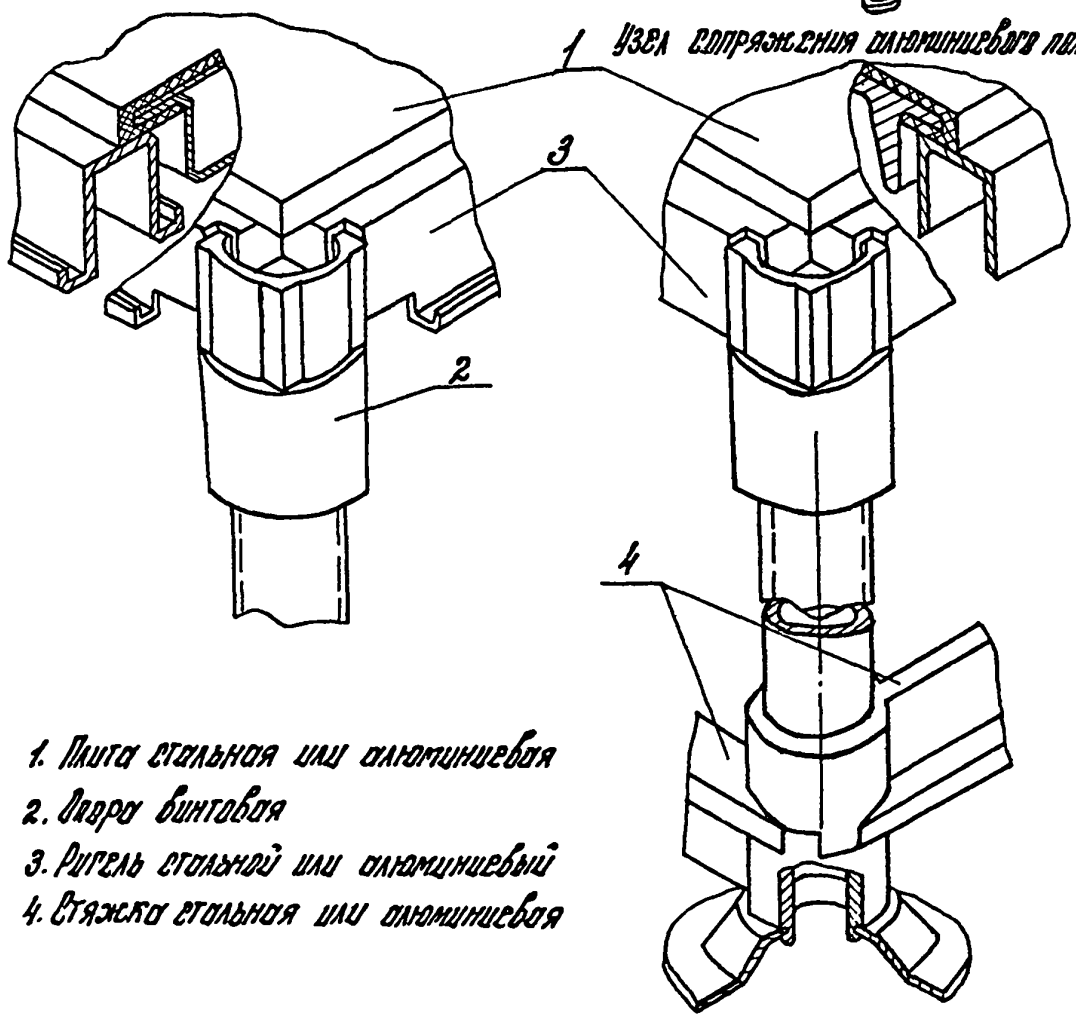

Узел сопряжения алюминиевого пола.

1. Плита стальная или алюминиевая
2. Опора винтовая
3. Ригель стальной или алюминиевый
4. Стяжка стальная или алюминиевая

Черт. 1

Инв.№ подл. | Подпись и дата | Взам.инв.№

Схема пола с плитами 500×500 мм ПСС, ПСА

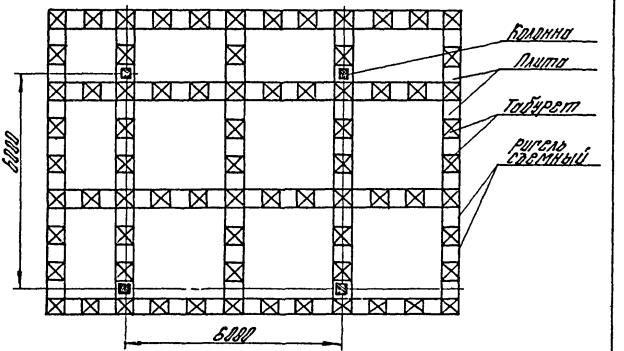

Схема пола с плитами 500×500 мм ПСС, ПСА

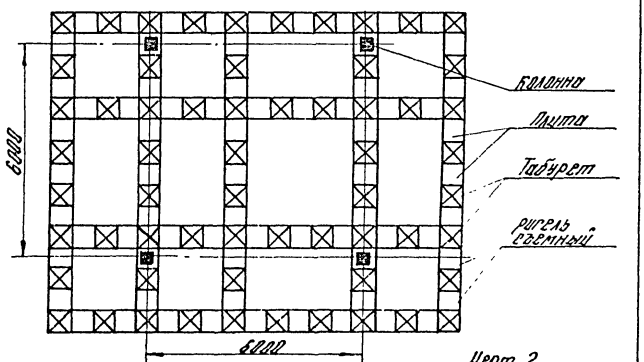

Черт. 2

Схема пола с плитами 500×500мм ПСС, ПСА

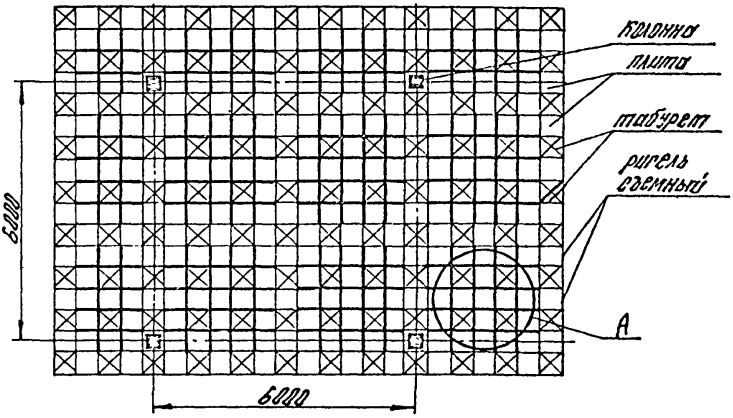

Схема пола с плитами 600×600мм ПСС, ПСА

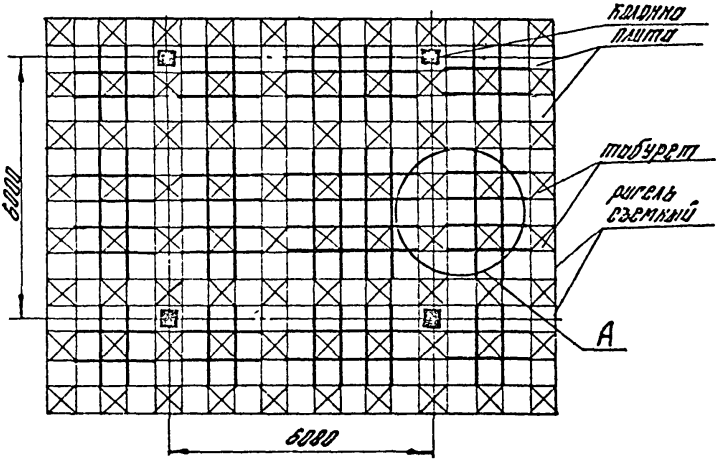

Черт. 3

Инв. № подл. | Подпись и дата | Взам. инв. №

Участок пола (А) по черт. 3

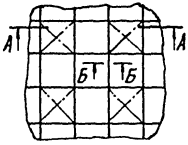

А-А.

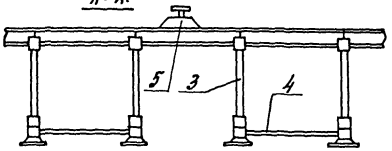

Б-Б
Сечение съемного пола со стальными плитами

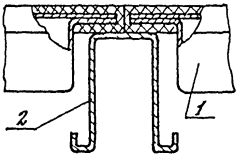

Б-Б
Сечение съемного пола с алюминиевыми плитами

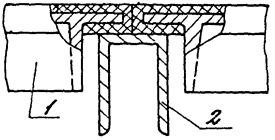

1. Плита стальная или алюминиевая
2. Ригель стальной или алюминиевый
3. Опора винтовая
4. Стяжка стальная или алюминиевая
5. Съемник плит.

Доборные плиты, ригели и стяжки у стен и колонн

М1:50

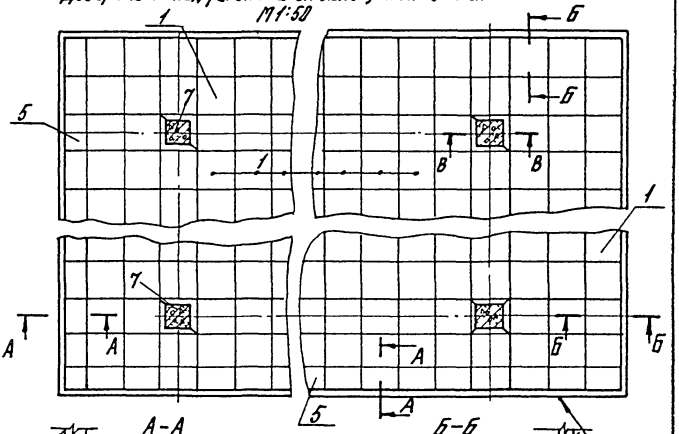

А-А
1:10

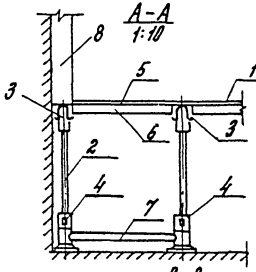

Б-Б
1:10

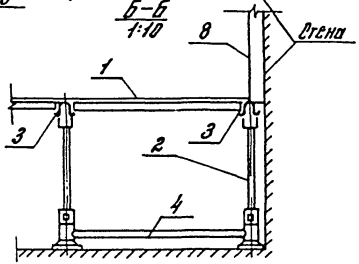

В-В
1:10

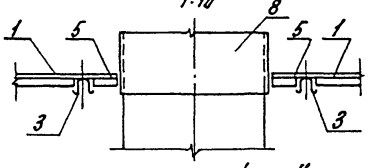

1- плиты ПС, ПА;
2- опора винтовая ОВ
3- ригель РС, РА
4- стяжка СС, СА
5- плита доборная
6- ригель доборный
7- стяжка доборная
8- облицовка звукопоглощающая

Черт. 4

Инв. № подл.	Подпись и дата	Взам. инв. №

1.444.2-41-Д1

Лист 9

23261 17

2. Правила приемки на объекте

2.1. С целью установления пригодности съемных полов для их использования проверяется техническое состояние по пунктам, изложенным в таблице.

Что проверяется	Технические требования
1. Качество покрытия (проверяют внешним осмотром)	Покрытие не должно иметь повреждений, отслоившихся или вспучившихся. В сопряжениях плит не должно быть выступающих торцов и зазоров более 1,5 мм.
2. Легкость съема плит	Усилие, приложенное к плите, не должно превышать 120 Н.
3. Герметичность пола (проверяют при наличии избыточного давления в подпольном пространстве)	Не должно быть ощутимых струй воздуха в местах сопряжения торцов плит на высоте 100 мм.
4. Электрическое сопротивление покрытия пола и время стекания статического электричества	Проверяют по ГОСТ 16914-71, ГОСТ 23106-78, ГОСТ 6433.2-71, ГОСТ 14632-79 и ГОСТ 16185-82.
5. Качество подпольного пространства (проверяют внешним осмотром)	Не должно быть отслоений покрытий основного пола и несущих конструкций. Полное отсутствие пыли.

2.2. Приемочная комиссия при наличии гарантий изготовителя и монтажной организации составляет акт о вводе съемных полов во временную или постоянную эксплуатацию.

3. Правила эксплуатации.

3.1. Техническое состояние съемного пола обеспечивается специалистами, назначенными потребителем, при этом ежегодно по таблице п.2 проверяется состояние пригодности съемных полов для дальнейшей эксплуатации.

3.2. При проведении ремонтных работ в помещениях, оборудованных съемными полами, следует их демонтировать и снова смонтировать после проведения всех ремонтных работ.

3.3. Очистку элементов пола от различных загрязнений следует производить растворами синтетических поверхностно-активных веществ ОП-7, ОП-10 по ГОСТ 8433-81, синтанол ДТ по ТУ 14-1037-74 или теплым раствором мягкого (нейтрального) мыла с последующей промывкой жесткой водой и протиркой насухо.

Настоящие технические условия (должны быть утверждены по ГОСТ 1.3-85) распространяются на полы съемные металлические (стальные, алюминиевые) для помещений вычислительных центров (в дальнейшем полы).

Полы предназначены для организации подпольного пространства в помещениях вычислительных центров, в котором размещаются скрытые коммуникационные и электрические линии, воздуховоды и т.п.

Вид климатического исполнения пола УХЛ, категория размещения по ГОСТ 15150-69.

Пол съемный включает плиты с антистатическим покрытием, опоры с винтовым оголовком, ригели-кондукторы, стяжки и съемник.

Примеры условного обозначения при заказе пола съемного со стальными плитами размером 500×500 мм и высотой 300 мм.

ПСС5-3 ТУ . . .

1. Технические требования

1.1. Полы должны соответствовать требованиям настоящих технических условий и конструкторской документации серии 1.444.2-4

Разраб.	Колбацкий			1.444.2-4.1-ТУ			
Провер.	Коробков						
Гл.П.	Колбацкий						
Нач.сек	Макулин			Технические условия	Стадия	Лист	Листов
Н.контр.	Коробков				Р	1	17
Гл.техн.	Копышев				ЦНИИПРОМЗДАНИЙ		
Утв.	Кудрявцев		10.4.17				

23261 20

1.2. В зависимости от материала покрытия пола и размеров плиты полы подразделяются на следующие типы:

ПСС5 – пол съемный со стальными плитами размером 500×500 мм.

ПСС6 – пол съемный со стальными плитами размером 600×600 мм.

ПСА5 – пол съемный с алюминиевыми плитами размером 500×500 мм.

ПСА6 – пол съемный с алюминиевыми плитами размером 600×600 мм.

1.3. Полы должны выполняться высотой 200, 300, 400, 500, 600 мм.

Допускается выполнение других высот по согласованию между потребителем и изготовителем.

1.4. Предельные отклонения от линейных размеров элементов пола должны соответствовать указанным в рабочих чертежах.

1.5. Отклонение от плоскостности лицевых поверхностей плит пола должно быть не более 2 мм.

1.6. Отклонение от прямолинейности торцов плит пола и линейных элементов пола должно быть не более 1 мм.

1.7. Неперпендикулярность торцов (косоугольность) плит пола с покрытием должно быть в пределах поля допуска на линейные размеры.

Инв. № подл. | Подпись и дата | Взам. инв. №

1.8. Угол между лицевой и торцевыми поверхностями плиты должен быть более 90°.

1.9. Несущая способность пола должна обеспечивать восприятие вертикальных нагрузок: сосредоточенной-3000 Н, равномерно-распределенной массой-1500 кг/м².

1.10. Прогиб плит пола от нормативной вертикальной нагрузки 2500 Н не должен быть более 1/300.

1.11. Горизонтальная устойчивость фрагментов пола из 9 плит с тюрегелями по углам, нагруженных равномерно-распределенной массой 1000 кг/м², должна обеспечивать восприятие горизонтальной нагрузки 1500 Н, при этом отклонение верха пола от начального положения должно быть не более 10 мм.

1.12. Полы не должны разрушаться от ударных воздействий: с высоты одного метра стального шара массой 5 кг и мешка с песком массой 75 кг.

1.13. Воздухопроницаемость стыков между плитами при разности давлений 10 Па не должна быть более 300 кг/(м.ч.).

1.14. Электрическое сопротивление покрытия полов должно быть не менее $3\cdot10^6$ ом, при этом время стекания статического электричества до остаточного потенциала 200 В не должно превышать 30 сек.

1.15. Покрытие плит изготовливается из поливинилхлоридного линолеума по ТУ 21-29-108-84 одноцветным или многоцветным с печатным рисунком с гладкой или тисненной поверхностью. На лицевой поверхности покрытия не должно быть раковин, складок, пузырей, пятен, полос, искажения рисунка и брызг от краски. Цвет, рисунок и фактура лицевой поверхности покрытия плит должны соответствовать цвету, рисунку и фактуре эталонов, утвержденных в установленном порядке.

1.16. Окантовка торцов плит пола должна выполняться из материала покрытия или из другого материала по свойствам не ниже материала покрытия.

1.17. Опоры винтовые пола должны обеспечивать выравнивание поверхностей плит пола в пределах плюс-минус 10 мм.

1.18. Полы сборные не должны выделять во внешнюю среду вредные химические вещества в количествах, превышающих предельно допустимые концентрации (ПДК).

1.19. Стальные поверхности элементов пола, кроме резьбовых поверхностей и поверхностей с полимерным покрытием, должны иметь защитно-декоративное покрытие по УП классу ГОСТ 9.032-74 и группе эксплуатации УХЛ4 ГОСТ 9.104-79. Одним из видов покрытия может быть водный грунт ВД-ЭК4-0184 черного цвета ТУ 6-10-1916-83.

Инв. № подл. | Подпись и дата | Взам. инв. №

1.20. Конструкция полов съемных должна обеспечивать их легкую собираемость без применения специальных приспособлений.

Подъем плит должен производиться с помощью резиновых съемников при этом прилагаемое усилие не должно превышать 120Н.

1.21. Сборочные части полов должны обеспечивать их взаимозаменяемость.

1.22. Срок службы каркаса пола-30 лет.

Срок службы покрытия плит пола должен быть не ниже требований ГОСТ'ов и ТУ, по которым применяются материалы для покрытия.

1.23. Комплектность поставки

1.23.1. Полы должны поставляться комплектно на квадратный метр пола в соответствии со спецификацией по серии 1.444.2-4, при этом количество опор должно быть увеличено на 10%, а ригелей на 5%. Съемник плит поставляется в количестве 2 шт на завод. Допускается поставка пола по элементам.

По согласованию между потребителем и изготовителем количество дополнительных опор и ригелей может быть иным.

1.23.2. В комплект поставки полов должны входить в 1 экз. на партию следующая документация:

1) Паспорт по ГОСТ 2.601-68;

2) Инструкция по монтажу и эксплуатации изд серия 1.444.2-4.

1.24. Маркировка и упаковка

1.24.1. Элементы пола должны быть упакованы по ГОСТ 15841-77, или по ГОСТ 16623-84, при этом плиты укладываются попарно лицевыми поверхностями друг к другу. Допускается упаковка элементов пола в контейнеры по ГОСТ 20259-80, ГОСТ 20435-75, ГОСТ 15102-75. По согласованию с заказчиком полы могут поставляться в горе заказчика.

1.24.2. Масса "Нетто" одной упаковки должна быть не более 80 кг.

1.24.3. Ящики под элементы полов должны быть выложены бумагой упаковочной битумной или рогожей по ГОСТ 515-77.

1.24.4. При упаковке в каждый ящик вкладывается упаковочный лист со следующими данными:

наименование и местонахождение предприятия;

наименование изделия;

количество изделий;

обозначение настоящих технических условий;

дата упаковки и штамп ОТК.

1.24.5. Маркировка ящиков или контейнеров выполняется по ГОСТ 14192-77 с указанием основных, дополнительных, информационных и манипуляционных знаков. Надписи выполняют на ярлыке, прочно прикрепленном к ящику, а манипуляционные знаки наносятся на ящик.

Ярлык изготавливается из любых материалов, обеспечивающих сохранность маркировки.

Надпись должна быть четкой и наноситься любым способом, обеспечивающим длительную сохранность.

2. Правила приемки

2.1. Полы съемные должны подвергаться типовым и приемо-сдаточным испытаниям.

2.2. Типовые испытания

2.2.1. Типовые испытания проводятся при подготовке производства и при изменении конструкции полов, технологии изготовления, замене материалов с целью определения соответствия показателей качества требованиям настоящих технических условий.

2.2.2. Типовым испытаниям подвергаются фрагменты пола из 9 плит с табуретами по углам по всем пунктам раздела 1.

2.2.3. Типовые испытания организует и проводит изготовитель с участием представителей основного потребителя (министерство, ведомство, объединение, предприятие, организация, потребляющее большую долю изготовленных полов съемных) и базовой организации по съемным полам ЦНИИпромзданий. Состав комиссии утверждает предприятие-изготовитель.

2.2.4. По результатам типовых испытаний комиссия составляет акт типовых испытаний промышленной партии съемных полов. Акт утверждает вышестоящая организация предприятия-изготовителя.

2.2.5. Утвержденный акт типовых испытаний промышленной партии полов съемных является основанием для серийного (массового) выпуска полов съемных на данном предприятии.

2.2.6. Если типовые испытания не подтвердили готовности предприятия-изготовителя обеспечить выпуск полов гаечных с показателями, установленными в технических условиях, комиссия дает рекомендации по совершенствованию производственного процесса, устанавливает сроки устранения отмеченных недостатков и проведения повторных типовых испытаний.

2.3. Приемно-сдаточные испытания.

2.3.1. Приемно-сдаточные испытания проводят ОТК предприятия-изготовителя партиями, изготовленными в течение одной смены и одного типоразмера.

2.3.2. Для проведения приемо-сдаточных испытаний полов на соответствие требованиям п.п. 1.5÷1.8, 1.14, 1.18 устраивается фрагмент пола из 9 плит, отобранных из партии.

2.3.3. Если при проверке отобранных образцов окажется хотя бы один элемент образца, не удовлетворяющий требованиям настоящих технических условий, то производят повторную проверку удвоенного количества образцов. При неудовлетворительных результатах повторных испытаний партия отправляется на доработку.

2.3.4. Потребитель имеет право производить приемку полов, применяя при этом правила приемки и методы контроля, установленные настоящими техническими условиями.

Инв.№ подл. | Подпись и дата | Взам. инв.№

3. Методы контроля и испытаний.

3.1. Объектом испытания являются фрагменты съемного пола высотой 500мм из 9-ти плит с табуретами по углам.

3.2. Качество применяемых материалов проверяют по сертификатам, при отсутствии сертификатов-по данным испытаний в заводской лаборатории.

3.3. Контроль массы деталей производят путем взвешивания на весах ГОСТ 23711-79 с пределом взвешивания до 50 кг.

3.4. Контроль размеров (п.п. 1.2, 1.3 и 1.4 проверяют штангенциркулем по ГОСТ 166-80, рулетками по ГОСТ 7502-80, линейками по ГОСТ 427-75.

3.5. Неплоскостность поверхностей плит (п. 1.5) и непрямолинейность (п. 1.6) определяют путем измерения щупом по ГОСТ 882-75, наибольшего зазора между проверяемой поверхностью и поверочной линейкой по ГОСТ 8026-75 или натянутой струной с усилием не менее 100Н.

3.6. Неперпендикулярность торцов (косоугольность) плит пола (п. 1.7) проверяют угломером с нониусом типа УМ ГОСТ 5378-66 (СТ СЭВ 850-78), цена деления 2.

3.7. Проверку угла (п. 1.8) проверяют угломером с нониусом по ГОСТ 5378-66 и угольником поверочным 90° по ГОСТ 3749-77.

3.8. Проверку качества резьбовых соединений осуществляют калибром по ГОСТ 18465-73.

3.9. Качества обрабатываемых поверхностей проверяют по ГОСТ 9378-75.

3.10. Несущая способность пола (п.1.9) проверяется поочередно приложением на стальную площадку размером 7х7см. толщиной 10мм по центру плиты и по середине краев плиты сосредоточенной нагрузки 3500 Н. После испытаний не должно быть видимых трещин и прогибов.

3.11. Прогиб плит (п.1.10) проверяется приложением сосредоточенной нагрузки 2500 Н в местах по п.3.10. Прогиб измеряют индикатором по ГОСТ 577-68, приложенным под плитой напротив приложения нагрузки.

3.12. Горизонтальная устойчивость (п.1.11) проверяется приложением к торцам плит фрагмента, нагруженного массой 1000 кг/м^2, горизонтальной нагрузки 1500 Н.

3.13. Ударная прочность (п.1.12) проверяется при падении с высоты одного метра поочередно стального шара массой 5кг на площадку по п.3.10 и мешка с песком массой 75 кг на площадку размером 40х40 см., установленную на площадку по п.3.10. После испытаний не должно быть видимых трещин и прогибов.

3.14. Проверка герметичности сопряжения плит пола (п.1.13) проводится замером количества воздуха, проходящего через стык плит по специальной программе изготовителя, согласованной с потребителем.

3.15. Электрическое сопротивление и время стекания заряда (п. 1.14) покрытия плиты определяют по ГОСТ 16914-71, ГОСТ 23706-79, ГОСТ 6433.2-71, ГОСТ 14632-79 и ГОСТ 16185-82.

3.16. Проверку вида покрытия (п. 1.15) производится внешним осмотром с расстояния 1м под прямым углом света.

3.17. Проверку качества обонтовки торцов плит (п. 1.16) производится внешним осмотром.

3.18. Проверку величины регулировки винтовой опоры (п. 1.17) производят поворотом головки опоры до предельных состояний и замером высоты опоры линейками по ГОСТ 427-75.

3.19. Выделение химических веществ (п. 1.18) определяют по ГОСТ 25158-84 или методическим указаниям по санитарно-гигиенической оценке полимерных строительных материалов, утвержденным Министерством здравоохранения СССР от 28.03.80г., №2158-80.

3.20. Проверку защитно-декоративного покрытия (п. 1.19) производится по ГОСТ 9.032-74.

3.21. Собираемость (п. 1.20) и взаимозаменяемость (п. 1.21) пола съемного проверяется путем пробной сборки.

3.22. Срок службы проверяется по специальной программе изготовителя, согласованной с потребителями.

4. Транспортирование и хранение

4.1. Транспортирование полов может производиться любым видом транспорта в соответствии с "Едиными правилами перевозки отдельных грузов" №2431 Министерства автомобильного транспорта РСФСР, утвержденными 20.09.79г. "Правилами перевозки грузов" и "Техническим условиям погрузки и крепления грузов", утвержденным Министерством путей сообщения СССР, и в контейнерах по ГОСТ 20435-75.

4.2. Условия транспортирования и хранения полов в части воздействия климатических факторов - по группе 5 ГОСТ 15150-69.

4.3. При погрузке, разгрузке и хранении полы должны быть защищены от механических повреждений и попадания атмосферных осадков.

5. Гарантии изготовителя

5.1. Изготовитель гарантирует соответствие полов всем требованиям настоящих технических условий при соблюдении их правил транспортирования, хранения, монтажа и эксплуатации.

5.2. Срок гарантии устанавливается 3года со дня отгрузки потребителю.

Инв.№ подл. | Подпись и дата | Взам.инв.№

Перечень

документов, на которые даны ссылки в настоящих технических условиях и чертежах серии 1.444.2-4, вып.1

ГОСТ 1.3-85	Порядок согласования, утверждения, государственной регистрации технических условий.
ГОСТ 2.601-68 (СТ СЭВ 1798-79)	ЕСКД. Эксплуатационные документы.
ГОСТ 9.032-74	ЕСЗКС. Покрытия лакокрасочные. Группы, технические требования и обозначения.
ГОСТ 9 104-79	ЕСЗКС. Покрытия лакокрасочные. Группы условий эксплуатации.
ГОСТ 166-80	Штангенциркули. Технические условия.
ГОСТ 427-75	Линейки измерительные металлические. Технические условия.
ГОСТ 515-77	Бумага упаковочная битумированная и дегтевая. Технические условия.
ГОСТ 577-68 (СТ СЭВ 3138-81)	Индикаторы часового типа с ценой деления 0,01 мм. Технические условия.
ГОСТ 882-75	Щупы. Технические условия.
ГОСТ 1583-73 (СТ СЭВ 2823-80)	Сплавы алюминиевые, литейные в чушках. Технические условия.
ГОСТ 2685-75	Сплавы алюминиевые литейные. Марки, технические требования и методы испытаний.
ГОСТ 2789-73 (СТ СЭВ 638-77)	Шероховатость поверхности. Параметры и характеристики.

ГОСТ 3262-75 (СТ СЭВ 107-74)	Трубы стальные водогазопроводные.
ГОСТ 3749-77	Угольники поверочные 90°. Технические условия.
ГОСТ 4366-76	Смазка солидол синтетический. Технические условия.
ГОСТ 5378-66 (СТ СЭВ 850-78)	Угломеры с нониусом. Технические условия.
ГОСТ 6433.2-71 (СТ СЭВ 2411-88)	Материалы электроизоляционные твердые. Методы определения электрического сопротивления при постоянном напряжении.
ГОСТ 7502-80	Рулетки измерительные металлические. Технические условия.
ГОСТ 8026-75 (СТ СЭВ 243-75)	Линейки поверочные. Технические условия.
ГОСТ 8433-81	Вещества вспомогательные ОП-7 и ОП-10. Технические условия.
ГОСТ 9378-75 (СТ СЭВ 849-78)	Образцы шероховатости поверхности (сравнения). Технические требования.
ГОСТ 9500-84	Динамометры образцовые переносные. Общие технические требования.
ГОСТ 14192-77	Маркировка грузов.
ГОСТ 14632-79	Линолеум поливинилхлоридный многослойный и однослойный без подосновы.
ГОСТ 15182-75	Контейнер универсальный металлический массой брутто 5,0 т. Технические условия.

Инв.№ подл. | Подпись и дата | Взам.инв.№

ГОСТ 15150-69 (СТ СЭВ 458-77, СТ СЭВ 460-77)	Машины, приборы и другие технические изделия. Исполнения для различных климатических районов. Категории, условия эксплуатации, хранения и транспортирования в части воздействия климатических факторов внешней среды.
ГОСТ 15623-84	Ящики деревянные для инструмента и приспособлений к станкам. Технические условия.
ГОСТ 15841-77	Ящики деревянные для продукции тракторного и сельскохозяйственного машиностроения.
ГОСТ 16093-81 (СТ СЭВ 640-77)	Основные нормы взаимозаменяемости. Резьба метрическая. Допуски. Посадки с зазором.
ГОСТ 16185-82	Пластмассы. Метод определения электростатических свойств.
РОСТ 16523-70 (СТ СЭВ 2212-80, СТ СЭВ 3919)	Прокат толстолистовой из углеродистой стали качественной и обыкновенного качества. Технические условия.
ГОСТ 16914-71	Линолеум резиновый многослойный-релин.
ГОСТ 18465-73	Калибры для метрической резьбы от 1 до 68 мм. Исполнительные размеры.
ГОСТ 19904-74 (СТ СЭВ 1968-79)	Прокат листовой холоднокатанный. Сортамент.
ГОСТ 20259-80 (СТ СЭВ 2471-80)	Контейнеры универсальные. Общие технические условия.

ГОСТ 20436-76	Контейнер универсальный металлический массой брутто 2,6 (3,0) т. Технические условия.
ГОСТ 23706-79 (СТ СЭВ 788-77)	Омметры. Общие технические условия.
ГОСТ 23711-79	Весы для статического взвешивания. Общие технические требования.
ГОСТ 24997-81 (СТ СЭВ 2647-80)	Калибры для метрической резьбы. Допуски.
ГОСТ 26150-84	Материалы и изделия строительные полимерные отделочные на основе поливинилхлорида. Метод санитарно-химической оценки.
ТУ21-29-108-84	Покрытие поливинилхлоридное двухслойное антистатическое для съемных полов. Технические условия.
ТУ6-10-1916-83	Грунтовка Э-К4-0184.
ОСТ38 05361-84	Виброизоляторы резиновые и и резиноармированные для автотракторной техники.

Инв. № подл. | Подпись и дата | Взам. инв. №

Лист регистрации изменений

Изм.	Номера листов (страниц)				Всего листов (страниц) в докум.	№ докум.	Входящий № сопроводительного документа и дата	Подпись	Дата
	измененных	замененных	новых	изъятых					

Инв. № подл.	Подп. и дата	Взам. инв. №

Формат	Зона	Поз.	Обозначение	Наименование	Кол. на испол. —	-01	-02	-03	-04	-05	-06	-07	-08	-09	Примечание
				Документация											
А4			1.444.2-4.1-ПЗ	Указания по применению	×	×	×	×	×	×	×	×	×	×	
А4			1.444.2-4.1-Д	Указания по монтажу	×	×	×	×	×	×	×	×	×	×	
				и эксплуатации											
А4			1.444.2-4.1-ТУ	Технические условия	×	×	×	×	×	×	×	×	×	×	
				Сборочные единицы											
А4			1.444.2-4.1-1100	Плита стальная ПС	4	4	4	4	4						
			-01							2,78	2,78	2,78	2,78	2,78	
А4			1.444.2-4.1-1200	Опора винтовая ОВ	4					2,78					
			-01			4					2,78				
			-02				4					2,78			

Количество изделий приведено на 1 м² пола без учета примыканий к стене, колоннам и другим конструкциям помещения.

Шифр	ПСС-2	ПСС-3	ПСС-4	ПСС-5	ПСС-6	ПСС-2.2	ПСС-3.2	ПСС-4.2	ПСС-5.2	ПСС-6.2

Фрагмент пола см. док.-Д1, л. 5÷9.

Изм.	Лист	№ докум.	Подп.	Дата
Разраб.		Колбовцева		
Провер.		Королькова		
ГИП		Колбовцева		
Н. контр.		Королькова		
Утв.		Кудрявцев		10.88

1.444.2-4.1-1000

Пол съемный стальной ПСС.

Литер	Лист	Листов
	1	2

ЦНИИпромзданий

Формат	Зона	Поз.	Обозначение	Наименование	Кол. на исполн.										Примечание
					—	-01	-02	-03	-04	-05	-06	-07	-08	-09	
			1.444.2-4.1-1200-03	Опора винтовая ОВ				4					2,78		
			-04						4					2,78	
				Детали											
А4			1.444.2-4.1-1001	Ригель стальной РС	4	4	4	4	4						
			-01							2,78	2,78	2,78	2,78	2,78	
А4			1.444.2-4.1-1002	Стяжка стальная СС	4	4	4	4	4						
			-01							2,78	2,78	2,78	2,78	2,78	
А4			1.444.2-4.1-1003	Съемник плит	2	2	2	2	2	2	2	2	2	2	На захв

23261

38

Изм.	Лист	№ докум.	Подп.	Дата	1.444.2-4.1-1000	Лист 2

Инв. № подл.	Подп. и дата	Взам. инв. №

Формат	Зона	Поз.	Обозначение	Наименование	Кол. на испол. -	Кол. на испол. -01	Примечание
				Документация			
А4			1.444.2-4.1-1100	Сборочный чертеж	X	X	
				Сборочные единицы			
А4		1	1.444.2-4.1-1110	Каркас плиты стальной	1		
			-01			1	
				Детали			
А4		2	1.444.2-4.1-1101	Покрытие плиты	1		
			-01			1	

	Шифр	ПС5	ПС8

Изм.	Лист	№ докум.	Подп.	Дата
Разраб.		Колпакчий		
Пров.		Коробков		
ГИП		Колпакчий		
Н. контр.		Коробков		
Утв.		Коробков		10.9.85

1.444.2-4.1-1100

Плита стальная ПС

Литер	Лист	Листов
		1

ЦНИИПРОМЗДАНИЙ

23261 39

Вид снизу

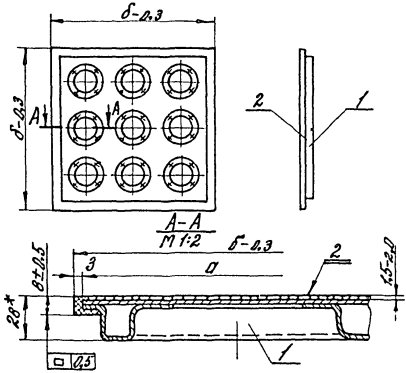

Шифр	Обозначение	G, кг	δ, мм	Масса, т
ПБ5	1.444.2-4.1-1100	492	500	6,14
ПБ6	-01	592	600	8,68

1. * Размеры для справок
2. Остальные технические требования по 1.444.2-4.1-ТУ

					1.444.2-4.1-1100 СБ		
Изм.	Лист	№ докум.	Подп.	Дата	Плита стальная ПС	Лит.	Масса / Масштаб
Разраб.		Городков					См. табл. / 1:10
Пров.		Колощук			Сборочный чертеж	Лист	Листов 1
Нач. сект.		Макулин					
ГИП		Колощук				ЦНИИПРОМЗДАНИЙ	
Н.контр.		Городков					
Утв.		Кудрявцев		10.V.88			

Инв. № подл.	Подпись и дата	Взам. инв. №

Формат	Зона	Поз.	Обозначение	Наименование	Кол. на испол. –	-01									Примечание
				Документация											
А4			1.444.2-4.1-1110	Сборочный чертеж	X	X									
				Детали											
А4		1	1.444.2-4.1-1111	Короб	1										
			-01			1									
Б4		2	1.444.2-4.1-1112	Пластина											
				Лист 1,5 ГОСТ 19904-74 / 0,8 кп ГОСТ 16523-70											
				Квадрат 492×492±0,5	1										2,85 кг
			-01	Квадрат 592×592±0,5		1									4,13 кг
				Шифр											

Изм.	Лист	№ докум.	Подпись	Дата
Разраб.		Колбацкий	[illegible]	
Пров.		Коробков	[illegible]	
Н. контр.		Коробков	[illegible]	
ГИП		Колбацкий	[illegible]	
Утв.		Кудрявцев	[illegible]	10.VIII

1.444.2-4.1-1110

Каркас плиты стальной

Литер	Лист	Листов
		1

ЦНИИПРОМЗДАНИЙ

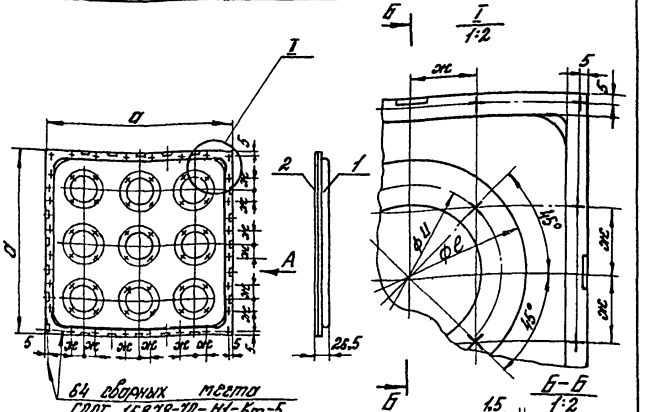

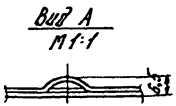

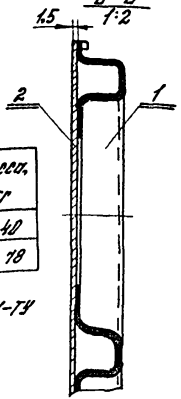

Обозначение	Размеры, мм			Масса, кг
	а	ж	и	
1.444.2-4.1-1110	492 - 0,5	98	35	5,40
-01	592 - 0,5	118	42	7,78

1. Остальные технические требования по 1.444.2-4.1-ТУ

Изм.	Лист	№ докум.	Подп.	Дата
Разраб.		Коробков		
Пров.		Колбацкий		
Нач. сект.		Макулин		
ГИП		Колбацкий		
№ контр.		Коробков		
Утв.		Кудрявцев		17.4.91

1.444.2-4.1-1110 СБ

Каркас плиты стальной

Сборочный чертеж

Лит.	Масса	Масшт.
	см. табл.	1:10

Лист | Листов 1

ЦНИИПРОМЗДАНИЙ

23261 42

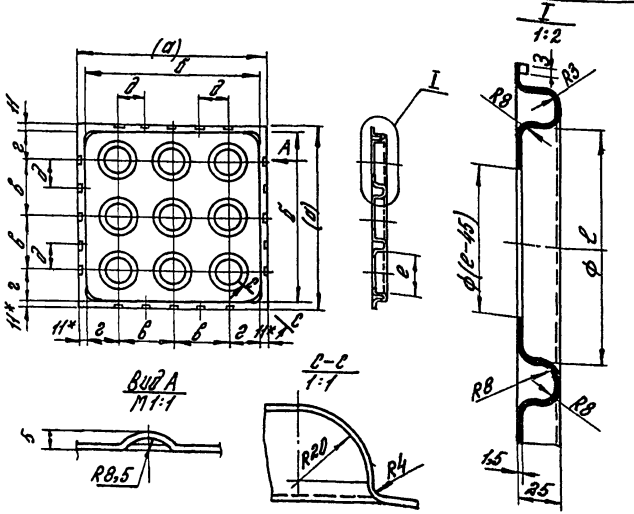

Обозначение	Размеры, мм						Масса, кг
	а	б	в	г	д	е	
1.444.2-4.1-1111	492-0,5	470	150	85	75	125	2,55
-01	592-0,5	570	180	105	90	150	3,65

1. Размеры для справок обозначены знаком *
2. Неуказанные предельные отклонения размеров принимать по $\frac{JT14}{2}$.

Размеры в скобках получить после совместной обработки со стальным коробом.

Изм	Лист	№ докум.	Подп.	Дата
Разраб.		Коробков		
Пров.		Колбацкий		
Нач. сект.		Макулин		
Гнп.		Колбацкий		
№ контр.		Коробков		
Утв.		Кудрявцев		10.4.91

1.444.2-4.1-1111

Короб

Лит.	Масса	Масшт.
	см. табл.	1:10

Лист | Листов 1

Лист $\frac{Б-ПВ-0.15-ГОСТ19904-74}{5-I-ШТ-08пс\ ГОСТ16523-70}$

ЦНИИПРОМЗДАНИЙ

Инв. № подл. | Подп. и дата | Взам. инв. №

23261 43

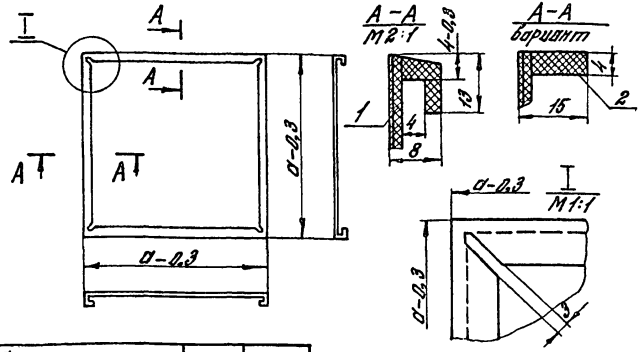

Обозначение	а мм	Масса кг
1.444.2-4.1101	500	0.74
-01	600	0.9

1. Материал покрытия: поз. 1 – антистатический линолеум по ТУ 21-29-108-84 и поз. 2 – кант размером 13х5 мм из поливинилхлорида.
2. Качество покрытия может быть обеспечено при изготовлении его в точных пресс-формах при найденных режимах прессования.

Наиболее оптимальным вариантом является выполнение покрытия в виде крышки, натягиваемой на каркас плиты или в виде противня с последующим деформованием в пресс-форме.

В случае невозможности выполнения крышки или противня изготовление покрытия должно производиться с применением линолеума и канта непосредственно на каркас плиты в пресс-форме.

3. Покрытие допускается выполнять другими способами не из поливинилхлорида, например, наливным по авторскому свидетельству №1209872, удовлетворяющее требованиям 1.444.2-4.1-ТУ

Изм.	Лист	№ докум.	Подп.	Дата
Разраб.		Кравцевич		
Пров.		Городков		
Нач. сект.		Полудин		
ГИП		Кравцевич		
Н. контр.		Городков		
Утв.		Кудрявцев		

1.444.2-4.1-1101

Покрытие

Лит.	Масса	Масшт.
	см. табл.	1:10
Лист	Листов 1	

См. текст

ЦНИИПРОМЗДАНИЙ

Инв. № подл.	Подпись и дата	Взам. инв. №

Формат	Зона	Поз.	Обозначение	Наименование	Кол. на исполн. —	-01	-02	-03	-04						Примечание
				Документация											
А4			1.444.2-4.1-1200 СБ	Сборочный чертеж	X	X	X	X	X						
				Детали											
А4		1	1.444.2-4.1-1201	Оголовок	1	1	1	1	1						0,07кг
Б4		2	1.444.2-4.1-1202	Стойка	1										0,21кг
			-01			1									0,34кг
			-02				1								0,47кг
			-03					1							0,60кг
			-04						1						0,73кг
Б4		3	1.444.2-4.1-1201	Подпятник	1	1	1	1	1						0,03кг
				Шифр	ОВ2	ОВ3	ОВ4	ОВ5	ОВ6						

Изм.	Лист	№ докум.	Подп.	Дата
Разраб.		Колощицкий		
Пров.		Кропоков		
ГИП		Колощицкий		
Н. контр.		Кропоков		
Утв.		Кропоков		

1.444.2-4.1-1200

Опора винтовая ОВ

Лит.	Лист	Листов
		1

ЦНИИПромзданий

23261 45

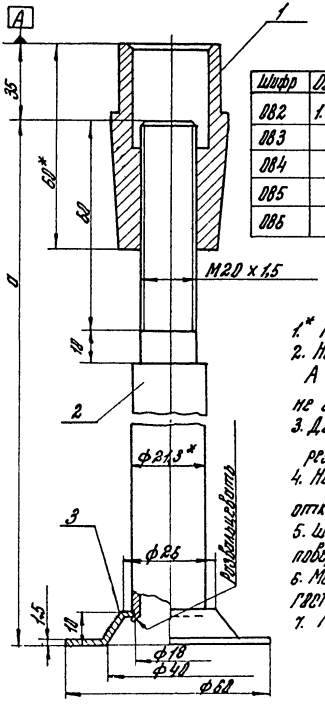

Шифр	Обозначение	a, мм	Масса, кг
082	1.444.2-4.1-1300	165	0,31
083	-01	265	0,44
084	-02	365	0,57
085	-03	465	0,70
086	-04	565	0,83

1.* Размеры для справок.
2. Неперпендикулярность поверхности А относительно оси опоры не более 0,5 мм
3. Допускается выполнять метрическую резьбу М18×1,5 или труб 1/2" кл. В
4. Неуказанные предельные отклонения размеров по J_s 14...
5. Шероховатость обработанных поверхностей дет. 1 и 3 Rz 80
6. Материал поз. 2 труба 15 ГОСТ 3262-75
7. Материал поз. 3 $\frac{1,5 \text{ ГОСТ } 19904-74}{0,8 \text{ кп ГОСТ } 16523-70}$

					1.444.2-4.1-1200 СБ			
Изм.	Лист	№ докум.	Подп.	Дата	Опора винтовая 08	Лист	Масса	Масшт.
Разраб.		Колбацкий					см. табл.	1:1
Пров.		Коробков						
Нач. сект.		Макулин			Сборочный чертеж	Лист	Листов 1	
РНП		Колбацкий				ЦНИИПРОМЗДАНИЙ		
№ контр.		Коробков						
Утв.		Кудрявцев		10.V.78				

23261 46

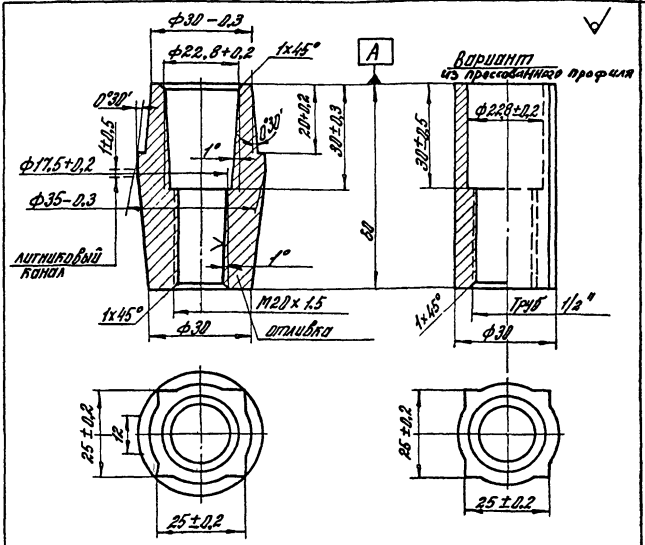

1. Неуказанные предельные отклонения размеров по Js14
2. „V"- припуск под механическую обработку
3. Литейные радиусы R0,5 мм
4. Неперпендикулярность поверхности А относительно оси оголовка не более 0,5мм
5. Допускается выполнять метрическую резьбу по чертежу 1.444.2-4.1-120ОСБ

					1.444.2-4.1-1201			
Изм.	Лист	№ докум.	Подп.	Дата	Оголовок	Лит.	Масса	Масшт.
Разраб.		Колбацкий					0,07	1:1
Пров.		Коробков						
Нач. сект.		Макулин				Лист	Листов 1	
ГИП		Колбацкий			АЛ2Д ГОСТ 2685-75	ЦНИИПРОМЗДАНИЙ		
№ контр.		Коробков						
Утв.		Кудрявцев		10.V.86				

Инв. № подл. | Подп. и дата | Взам. инв. №

23261 47

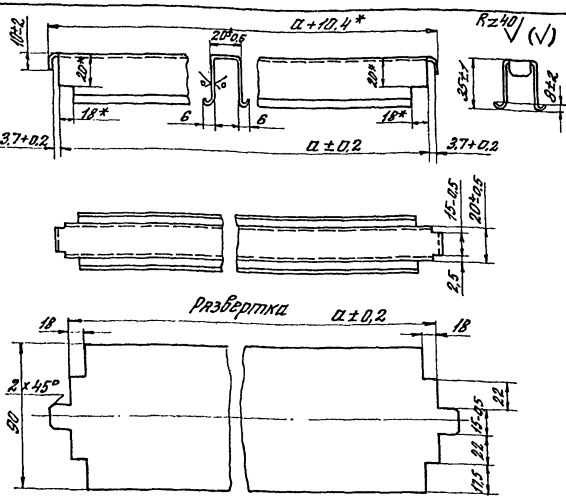

Шифр	Обозначение	a, мм	Масса, кг
РС5	1.444.2-4.1-1001	475	0,5
РС6	-01	575	0,59

1. Размеры для справок
2. Неуказанные предельные отклонения размеров по ЭТ14
3. При гибке ригеля возможны риски глубиной не более 0,2 мм
4. Остальные технические требования по 1.444.2-4.1-ТУ.

Изм	Лист	№ докум.	Подп.	Дата	1.444.2-4.1-1001			
Разраб.		Г. Ольбацкий			Ригель стальной РС	Лит.	Масса	Масштаб
Пров.		Коробков					см. табл.	1:2
Нач.сект.		Макулин				Лист	Листов 1	
ГИП		Колбацкий			Лист 1,5 ГОСТ 19904-74 / 0,8 кп ГОСТ 16523-70	ЦНИИПРОМЗДАНИЙ		
№ контр.		Коробков						
Утв.		Кудрявцев		16.4.18				

23261 48

Rz 40 √(V)

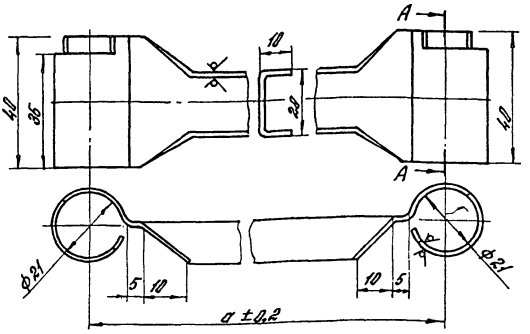

Шифр	Обозначение	a, мм	Масса, кг
СС5	1.444.2-4.1-1002	500	0,30
СС6	-01	600	0,35

А-А

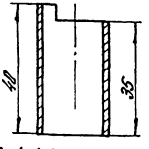

1. Неуказанные предельные отклонения по $J_{\sqrt{}}14$
2. При гибке стяжки возможны риски глубиной не более 0,2 мм
3. Остальные технические требования по 1.444.2-4.1-ТУ
4. Допускается изготовление путем сварки втулок вместо загибов
5. Допускается изготовление стяжки другой формы в соответствии с технологическими возможностями изготовителя при условии выполнения требований 1.444.2-4.1-ТУ

Изм	Лист	№ докум	Подп	Дата
Разраб.		Колбацкий		
Пров		Коробков		
Нач сект		Макулин		
ГИП		Колбацкий		
Н.контр.		Коробков		
Утв.		Кудрявцев		10.4.99

1.444.2-4.1-1002

Стяжка стальная СС

Лит.	Масса	Масшт.
	см. табл.	1:1

Лист | Листов 1

Лист 1,5 ГОСТ 19904-74 / 0,8 кп ГОСТ 16523-70

ЦНИИПРОМЗДАНИЙ

Инв. № подл. | Подп. и дата | Взам. инв. №

23261 49

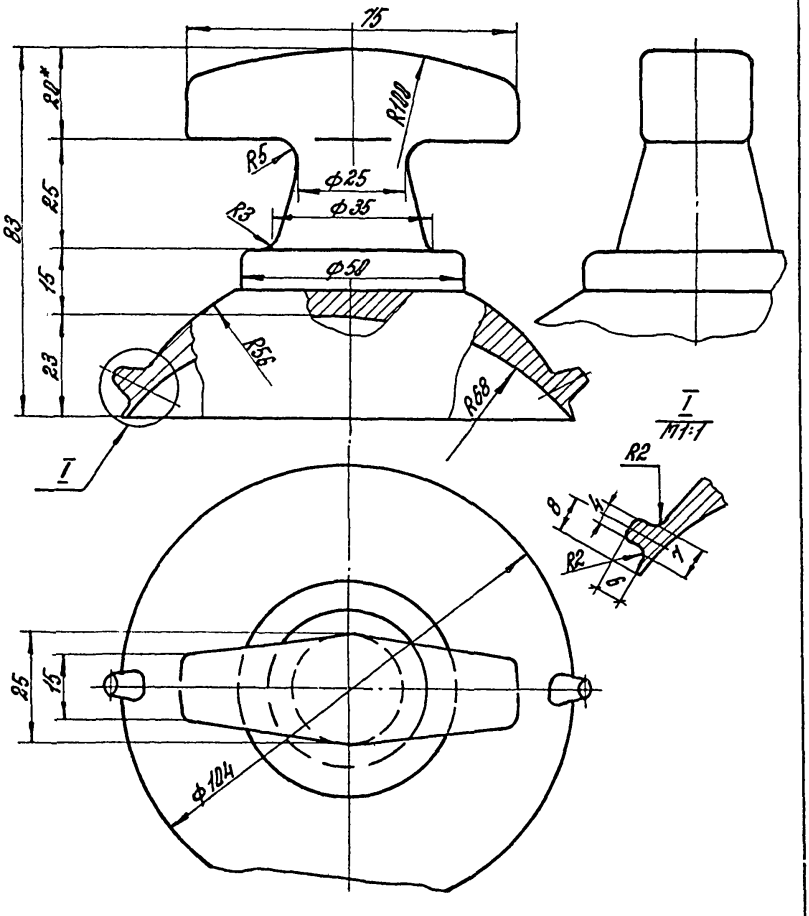

					1.444. 2.-4. 1 - 1083			
Изм.	Лист.	№ докум	Подп.	Дата	Съемник плит	Лит	Масса	Масштаб
Разраб.		Коробков					0,4	1:1
Пров.		Колбацкий				Лист	Листов 1	
Нач. сект.		Макулин						
ГИП		Колбацкий			Резиновая смесь ОСТ 38 05361-84	ЦНИИПРОМЗДАНИЙ		
№ контр		Коробков						
Утв.		Кудрявцев		10.4.88				

23261 50

Инв № подл.	Подп. и дата	Взам. инв. №

Формат	Зона	Поз.	Обозначение	Наименование	Кол. на испол. –	-01	-02	-03	-04	-05	-06	-07	-08	-09	Примечание
				Документация											
А4			1.444.2-4.1-ПЗ	Указания по применению	X	X	X	X	X	X	X	X	X	X	
А4			1.444.2-4.1-Д	Указания по монтажу и эксплуатации	X	X	X	X	X	X	X	X	X	X	
А4			1.444.2-4.1-ТУ	Технические условия	X	X	X	X	X	X	X	X	X	X	
				Сборочные единицы											
А4			1.444.2-4.01.2100	Плита алюминиевая ПА	4	4	4	4	4						
			-01							2,78	2,78	2,78	2,78	2,78	
А4			1.444.2-4.01.1200	Опора винтовая ОВ	4					2,78					
			-01			4					2,78				
			-02				4					2,78			
				Шифр	ПСА5-2	ПСА5-3	ПСА5-4	ПСА5-5	ПСА5-6	ПСА6-2	ПСА6-3	ПСА6-4	ПСА6-5	ПСА6-6	

Количество изделий приведено на 1 м² пола без учета примыкания к стене, колоннам и другим конструкциям помещений.

Фрагмент пола см. док.-Д1 л 5...9.

Изм.	Лист	№ докум.	Подп.	Дата
Разраб.		Колбацкий	[signature]	
Пров.		Коробков	[signature]	
ГИП		Колбацкий	[signature]	
Н. контр.		Коробков	[signature]	
Утв.		Кудрявцев	[signature]	10.4.88

1.444.2-4.1-2000

Пол съемный алюминиевый ПСА

Литер	Лист	Листов
	1	2

ЦНИИПРОМЗДАНИЙ

23261 51

Формат	Зона	Поз.	Обозначение	Наименование	Кол. на исполн. –	-01	-02	-03	-04	-05	-06	-07	-08	-09	Примечание
			1.444.2-4.1-1200-03	Опора винтовая 08				4					2,78		
			-04						4					2,78	
				Детали											
А4			1.444.2-4.1-2001	Ригель алюминиевый РА	4	4	4	4	4						
			-01							2,78	2,78	2,78	2,78	2,78	
А4			1.444.2-4.1-2002	Стяжка алюминиевая СА	4	4	4	4	4						
			-01							2,78	2,78	2,78	2,78	2,78	
А4			1.444.2-4.1-1003	Съемник плит	2	2	2	2	2	2	2	2	2	2	На заказ

23261 52

Изм.	Лист	№ докум.	Подп.	Дата	1.444.2-4.1-2000	Лист 2

Инв. № подл.	Подпись и дата	Взам. инв. №

Формат	Зона	Поз.	Обозначение	Наименование	Кол. на исполн. –	Кол. на исполн. -01									Примечание
				Документация											
А4			1.444.2-4.1-2100	Сборочный чертеж	X	X									
				Детали											
А4		1	1.444.2-4.1-2101	Каркас плиты	1										
			-01			1									
А4		2	1.444.2-4.1-1101	Покрытие плиты	1										
			-01			1									
				Шифр	ПА5	ПА6									

Изм	Лист	№ докум	Подп.	Дата
Разраб.		Колбацкий		
Пров.		Коробков		
ГИП		Колбацкий		
Н.контр.		Коробков		
Утв.		Кудрявцев		10.9.81

1.444.2-4.1-2100

Плита алюминиевая ПА

Лит	Лист	Листов
		1

ЦНИИПРОМЗДАНИЙ

23261 53

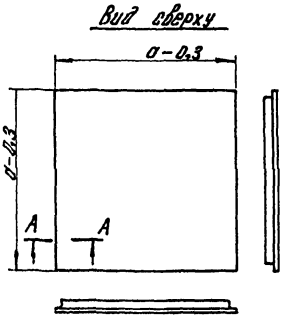

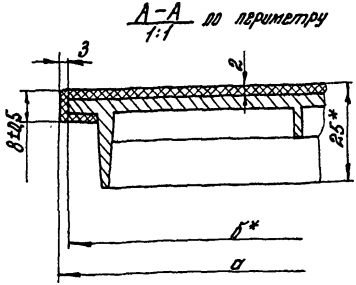

1. Каркас плиты изготавливается по чертежу 1.444.2-4. 1.2101 двумя способами или литье под давлением (базовое исполнение) или литье в кокиль (на чертеже вариант). Предпочтительнее литье под давлением.

2. При литье в кокиль литейные уклоны 3-7° и литейные радиусы 2-5 мм.

3. При литье под давлением литейные уклоны 3-5° и литейные радиусы 2-4 мм.

4. Неуказанные предельные отклонения размеров $\frac{\text{ОТ14}}{2}$

5. Остальные технические требования по 1.444.2-4.1-ТУ

Шифр	Обозначение	б, мм	а, мм	Масса, кг
ПА5	1.444.2-4.1-2100	492	580	5,14
ПА6	-81	692	608	6,9

1.444.2-4-2100СБ

Изм	Лист	№ докум	Подп.	Дата
Разраб.		Коробков		
Пров.		Колбацкий		
Нач.сект		Макулин		
ГИП		Колбацкий		
№контр.		Коробков		
Утв.		Кудрявцев		10.4.88

Плита алюминиевая ПА

Сборочный чертеж

Лит.	Масса	Масшт.
	см табл	1:18

Лист | Листов 1

ЦНИИПРОМЗДАНИЙ

23261 54

Вариант
литье в кокиль

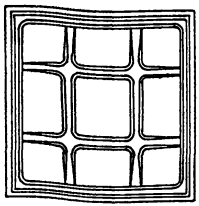

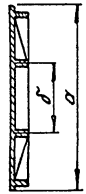

I
М1:1

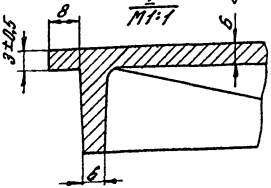

I

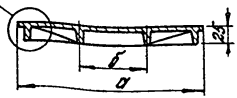

Обозначение	Размеры, мм		Масса, кг
	а	б	
1.444.2-4.1-2.101	492-0,5	280	4,4/6,6
-01	592-0,6	320	6,0/7,6

Базовое исполнение
литье под давлением

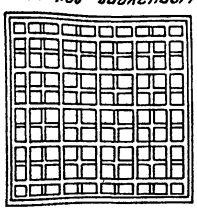

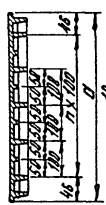

II
М1:2 по периметру

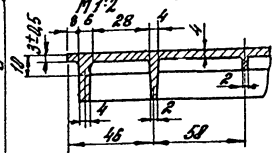

II

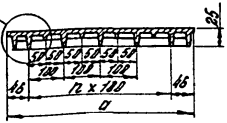

1. Остальные технические требования приведены на чертеже 1.444.2-4.1-2100 и в 1.444.2-4.1-ТУ
2. Показатели массы: в числителе – базовое исполнение, в знаменателе – вариант

Изм.	Лист.	№ докум.	Подп.	Дата	1.444.2-4.1-2101			
Разраб.		Коробков			Каркас плиты алюминиевый	Лит.	Масса	Масшт.
Пров.		Колбацкий					см табл.	1:10
Нач. сект.		Макулин				Лист	Листов 1	
ГИП		Колбацкий						
№ контр.		Коробков			Ак5М2 ГОСТ 1583-73	ЦНИИПРОМЗДАНИЙ		
Ут. в.		Кудрявцев		10.V.82				

Инв. № подл. | Подп. и дата | Взам. инв. №

√(∨)

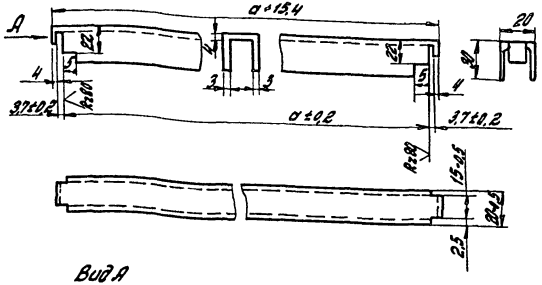

Вид А

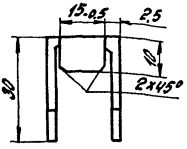

Шифр	Обозначение	а, мм	Масса, кг
РА5	1.444.2-4.1-2001	415	0,32
РА6	-04	575	0,40

1.* Размеры для справок.
2. Способы изготовления: литье в кокиль, литье под давлением, из литейного алюминия немарганцовистых марок
3. Литейные уклоны 3-7°.
4. Литейные радиусы 2,5 мм.
5. Неуказанные предельные отклонения размеров по ГОСТ 14.
6. Остальные технические требования по 1.444.2-4.1-79.

					1.444.2-4.1-2001
Изм.	Лист	№ докум.	Подп.	Дата	
Разраб.		Калошкин			Ригель алюминиевый РА
Пров.		Коробков			
Нач. сект.		Макшин			
ГИП		Калошкин			
Н. контр.		Коробков			
Утв.		Кудрявцев			

Лит.	Масса	Масшт.
	см.	1:2
	табл.	
Лист	Листов 1	

Ак 5М2 ГОСТ 7583-73

ЦНИИПРОМЗДАНИЙ

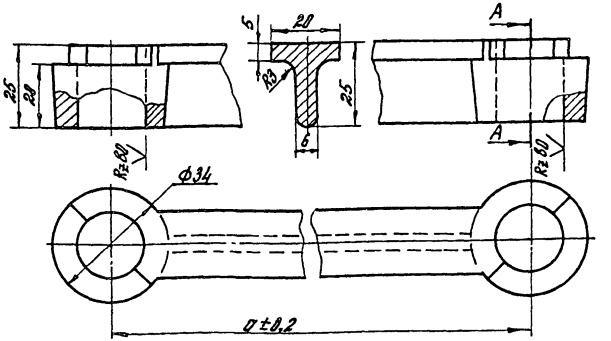

А–А

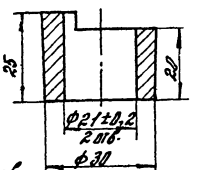

Шифр	Обозначение	a, мм	Масса, кг
СА5	1.444.2-4.1-2002	500	0,48
СА6	-01	600	0,46

1. Неуказанные предельные отклонения размеров по Js 14
2. Способы изготовления: литье в кокиль, литье под давлением
3. Литейные уклоны 3-7°
4. Остальные технические требования по 1.444.2-4.1-ТУ

					1.444.2-4.1-2002			
Изм.	Лист	№ докум.	Подп.	Дата	Стяжка алюминиевая СА	Лит.	Масса	Масшт.
Разраб.		Колбацкий					см. табл.	1:1
Пров.		Коробков						
Нач. сект.		Макулин				Лист	Листов 1	
ГИП		Колбацкий			Ак 5 М2 ГОСТ 1583-73	ЦНИИПРОМЗДАНИЙ		
№ контр.		Коробков						
Утв.		Кудрявцев		10.87				

Инв. № подл. | Подп. и дата | Взам. инв. №

Съемные полы марки ПСС5 изготавливает Опытный механический завод Главмоспромстройматериалов при Мосгорисполкоме (127411, Москва, Дмитровское шоссе, 157).

Съемные полы марки ПСС6 изготавливает п/я Г-4777 (Москва, А-212).

Съемные полы марки ПСА5 изготавливают Московский опытный экспериментальный завод „Механизация" Мосгорисполкома (115201, Москва, Каталаковская ул., 3) и Рижский завод цветного литья Латвийской ССР (226016, Рига, ул. Екабпилс, 5).

Разраб.	Колбацкий			1.414.2-4.1-И	
Провер.	Коровков				
ГИП	Колбацкий				
Нач.сек.	Макулин				
Н.контр.	Коровков			Заводы-изготовители	Стадия Р / Лист / Листов 1
					ЦНИИПромзданий
Утв.	Кудрявцев		10.88		

Расчет предварительной стоимости монтажа съемных полов

№№ п/п	Обоснование цены	Наименование работ и затрат	Един. изм	Кол-во един. изм.	Цена един. изм.	Стоим. всего	Затраты труда на един. изм.	Затраты труда всего
1.	9-94	Монтаж мет. ригелей	тн	33.4	29.2	975	13.3	451
2.	9-109	Монтаж мет. перекрытий	"	212.8	24.1	5128	9.41	2002
3.	9-82	Монтаж мет. стоек связей и стяжек	"	21.9	28.7	629	16.2	355
		Итого				6372		2808
		Накладные расходы 8.6%				548		
		Итого				6920		
		Плановые накопления 8%				554		
		Всего				7474		
		Сметная стоимость на 1 м² пола				0,75		0.28 4.-час

Примечание: Подготовка поверхности основного пола в данной расчет не включена, эти работы учитываются в отделочных работах помещений.

Зав.				1.444.2-4.1-Д2
Сект.	Наргизян	[signature]	10.4.88	Стоимость монтажа
Рук.	[illegible]	[signature]		

Стадия	Лист	Листов
Р		1

ЦНИИПРОМЗДАНИЙ

gost.e-ecolog.ru