ТИПОВЫЕ КОНСТРУКЦИИ, ИЗДЕЛИЯ И УЗЛЫ ЗДАНИЙ И СООРУЖЕНИЙ

# СЕРИЯ 1.444.2-3

# ПОЛЫ СЪЕМНЫЕ МЕТАЛЛИЧЕСКИЕ ДЛЯ МАШИННЫХ ЗАЛОВ ЭВМ

## РАБОЧИЕ ЧЕРТЕЖИ

Заменены вып 1
серии 1.444.2-4
11.10.88

18930
ЦЕНА 1-35

gost.e-ecolog.ru

ЦЕНТРАЛЬНЫЙ ИНСТИТУТ ТИПОВОГО ПРОЕКТИРОВАНИЯ
ГОССТРОЯ СССР

Москва, А-410, Смольная ул., 22

Сдано в печать 14 1984 г.

Заказ № 3706 Тираж 1700 экз.

ТИПОВЫЕ КОНСТРУКЦИИ, ИЗДЕЛИЯ И УЗЛЫ ЗДАНИЙ И СООРУЖЕНИЙ

# СЕРИЯ 1.444.2-3

# ПОЛЫ СЪЕМНЫЕ МЕТАЛЛИЧЕСКИЕ ДЛЯ МАШИННЫХ ЗАЛОВ ЭВМ

## РАБОЧИЕ ЧЕРТЕЖИ


РАЗРАБОТАНЫ

ЦНИИПРОМЗДАНИЙ

Директор института Ю.Н. Хромец

Главный инженер проекта П.Д. Колбацкий



ОДОБРЕНЫ

Отделом типового проектирования и организации проектно-изыскательских работ Госстроя СССР для применения в строительстве с целью накопления опыта эксплуатации

(письмо от 11 мая 1983г. № 2/2-163)



18930 2

# Содержание


| Обозначение | Наименование | Стр. |
|---|---|---|
| 1.444.2-3.0000 ТО | Техническое описание | 4 |
| 1.444.2-3.0000 У | Узлы крепления и сопряжения | 16 |
| 1.444.2-3.0000 ТТ | Технические требования | 26 |
| 1.444.2-3.1000 | Пол съемный ПСШ5 | 33 |
| 1.444.2-3.1000 СБ | Пол съемный ПСШ5. Сборочный чертеж | 34 |
| 1.444.2-3.1000 ВМ | Пол съемный ПСШ5 Ведомость расхода материалов | 35 |
| 1.444.2-3.1100 | Плита стальная ПШ5 | 36 |
| 1.444.2-3.1110 | Короб сборной | 37 |
| 1.444.2-3.1111 | Короб | 38 |
| 1.444.2-3.1201 | Ригель съемный РС5 | 39 |
| 1.444.2-3.1300 | Стойка винтовая СВ3 | 40 |
| 1.444.2-3.1301 | Гайка | 41 |
| 1.444.2-3.1310 | Опора стойки | 42 |
| 1.444.2-3.1311 | Винт | 43 |
| 1.444.2-3.1312 | Пята | 44 |
| 1.444.2-3.1400 | Обойма ОС5 | 45 |
| 1.444.2-3.1401 | Втулка | 46 |
| 1.444.2-3.1402 | Стяжка | 47 |
| 1.444.2-3.1501 | Съемник СР | 48 |


| Изм. | Лист | № докум. | Подп. | Дата | 1.444.2-3.0000 С | | | |
|---|---|---|---|---|---|---|---|---|
| Разраб. | | Орехова | | | Содержание | Стадия | Лист | Листов |
| Проверил | | Колбацкий | | | | Р | 1 | 2 |
| Гкп | | Колбацкий | | | | ЦНИИПРОМЗДАНИЙ | | |

Копировал Щерб 18930 3 Формат А4

| Обозначение | Наименование | Стр. |
|---|---|---|
| 1.444.2-3.2000 | Пол съемный алюминиевый ПСА5...ПСП6 | 49 |
| 1.444.2-3.2000СБ | Пол съемный алюминиевый ПСА5...ПСП6 Сборочный чертеж | 51 |
| 1.444.2-3.2000ВМ | Пол съемный алюминиевый ПСА5...ПСП6 Ведомость расхода материалов | 52 |
| 1.444.2-3.2100 | Плита алюминиевая ПА5 | 53 |
| 1.444.2-3.2200 | Плита алюминиевая ПА6 | 54 |
| 1.444.2-3.2201 | Плита литая в кокиль | 55 |
| 1.444.2-3.2300 | Плита алюминиевая ППА5 | 56 |
| 1.444.2-3.2400 | Плита алюминиевая ППА6 | 57 |
| 1.444.2-3.2401 | Плита литая под давлением | 58 |
| 1.444.2-3.2500 | Обойма ОА5 | 59 |
| 1.444.2-3.2600 | Обойма ОА6 | 60 |
| 1.444.2-3.2601 | Стяжка | 61 |
| 1.444.2-3.2701 | Ригель съемный РА5 и РА6 | 62 |
| 1.444.2-3.3100 | Плита доборная ПД5 | 63 |
| 1.444.2-3.3100ВМ | Плита доборная ПД5 Ведомость расхода материалов | 64 |
| 1.444.2-3.3200 | Плинтус съемный ПС2 | 65 |
| 1.444.2-3.3200ВМ | Плинтус съемный ПС2 Ведомость расхода материалов | 65 |
| 1.444.2-3.3201 | Плинтус | 67 |
| 1.444.2-3.3202 | Планка | 68 |
| 1.444.2-3.3203 | Втулка ригеля | 69 |

# Введение

Рабочая документация на съемные полы серии 1.444.2-3 содержит:

Техническое описание (1.444.2-3.0000ТО) со сведениями, необходимыми для изучения, заказа и эксплуатации съемных полов;

Узлы крепления и сопряжения съемного пола (1.444.2-3.0000У) с конструкциями помещения;

Технические требования (1.444.2-3.0000ТТ);

Рабочие чертежи изделий.

В проекте использованы изобретения по авторским свидетельствам № 590419, 666261, 724664, 724665.

## 1. Назначение и область применения

1.1. Съемные полы предназначены для помещений вычислительных центров, в которых требуется подпольное пространство для размещения скрытых коммуникационных линий электрических связей, воздуховодов и т. п.

1.2. Область применения - одноэтажные и многоэтажные здания с высотой этажа для машинных залов не менее 4.2м.

| Изм. | Лист | № докум. | Подпись | Дата | 1.444.2-3.0000ТО | | | |
|---|---|---|---|---|---|---|---|---|
| Разраб. | | Колбацкий | [illegible] | | Техническое описание | Стадия | Лист | Листов |
| Провер. | | Орехова | [illegible] | | | Р | 1 | 12 |
| Дизайнер | | Мостовая | [illegible] | | | ЦНИИПРОМЗДАНИЙ | | |
| ГИП | | Колбацкий | [illegible] | 06.83 | | | | |

копировал Евдокимова формат А4
18930 5

## 2. Технические данные

### 2.1. Номенклатура съемных полов и их элементов

| Марка | Расшифровка марки |
|---|---|
| | **Съемные полы** |
| ПСШ5 | Пол съемный со стальными штампованными плитами размером 500×500 мм. |
| ПСА5 | Пол съемный с алюминиевыми плитами (литье в кокиль) размером 500×500 мм. |
| ПСА6 | То же размером 600×600 мм. |
| ПСП5 | Пол съемный с алюминиевыми плитами (литье под давлением) размером 500×500 мм. |
| ПСП6 | То же размером 600×600 мм. |
| | **Элементы съемных полов** |
| ПШ5 | Плита стальная штампованная размером 500×500 мм. |
| ПА5 | Плита алюминиевая (литье в кокиль) размером 500×500 мм. |
| ПА6 | То же размером 600×600 мм |
| ПП5 | Плита алюминиевая (литье под давлением) размером 500×500 мм. |
| ПП6 | То же размером 600×600 мм |
| СВ3 | Стойка винтовая высотой 300 мм. |
| ОС5 | Обойма стальная размером 500×500 мм |
| ОА5 | Обойма алюминиевая размером 500×500 мм |
| ОА6 | То же размером 600×600 мм |
| РС5 | Ригель съемный стальной размером 500 мм. |
| РА5 | Ригель съемный алюминиевый размером 500 мм. |
| РА6 | То же размером 600 мм |
| СР | Съемник |
| | **Доборные элементы** |
| ПД5 | Плита стальная доборная размером 500×500 мм. |
| ПС2 | Плинтус съемный стальной размером 2 м |

Перспектива

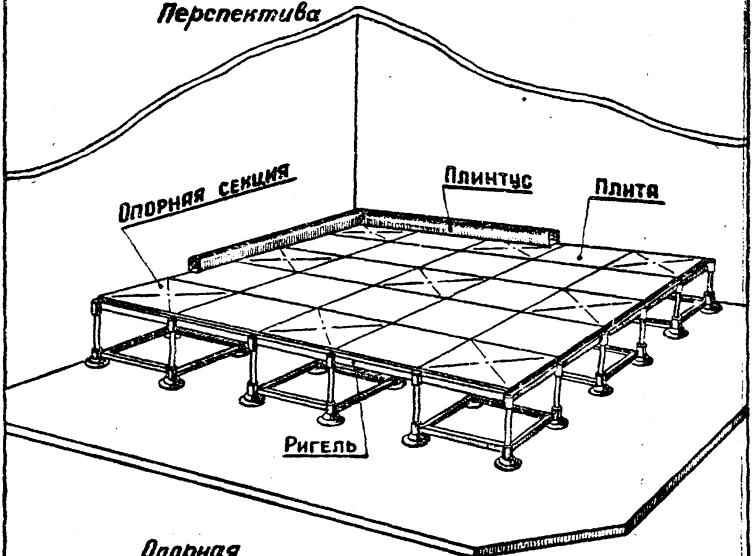


Опорная секция

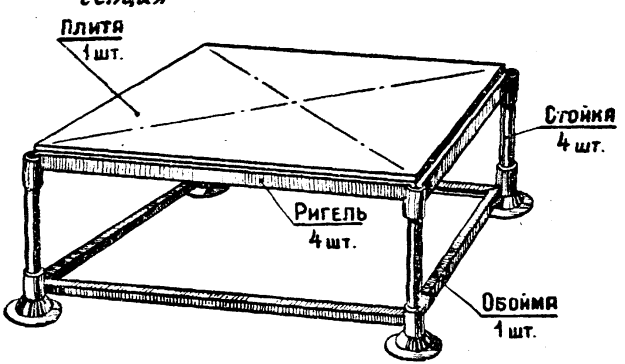


| Изм | Лист | № докум. | Подпись | Дата | 1.444.2-3.0000 ТО | Лист 3 |
|---|---|---|---|---|---|---|

Копировал Формат А4

10030 7

2.2. Показатели назначения

2.2.1. Высота съемного пола - 300 мм.

2.2.2. Сосредоточенная нагрузка на съемный пол со следом опирания 50 см$^2$ - 250 кгс.

Примечание: Дюбельные плиты ПД5 не рассчитаны на установку средств ЭВМ.

2.2.3. Расчетная нагрузка от съемного пола на перекрытие здания без средств ЭВМ - 35 кгс/м$^2$.

2.2.4. Максимальное усилие при установке и съеме плит пола при помощи съемника - 9 кгс.

2.2.5. Допустимое давление воздуха в подпольном пространстве для марок пола ПСЛ5 и ПСЛ6 - 20 кгс/м$^2$; ПСЛ5 и ПСЛ6 - 15 кгс/м$^2$; ПСШ5 - 25 кгс/м$^2$.

2.3. Заводы - изготовители

Съемные полы марки ПСШ5 в полном комплекте изготовливает Московский опытный металлоизделий завод Главмоспромстройматериалы при Мосгорисполкоме (127411, Москва, У-411, Дмитровское шоссе, 157).

Съемные полы марки ПСЛ5 и ПСЛ6 (только литье) изготовливает Рижский завод цветного литья (226018, г. Рига, ул. Елизаветинс. 5), а остальные детали пола Рижский завод цветного литья размещает по кооперации.

## 2.4. Формулирование заказа

2.4.1. Съемные полы поставляются по нарядам Госплана СССР.

Заказы подаются через территориальные управления материально технического снабжения или соответствующие управления (отделы) своих министерств и комитетов.

При заказе съемного пола необходимо указать его марку, через тире площадь пола в квадратных метрах, номер серии 1.444.2-3

Пример: „ПСШ5-120, серия 1.444.2-3."

При заказе доборных элементов необходимо указать их марку, через тире количество в штуках, номер серии 1.444.2-3

Примеры: "ПС2-120, серия 1.444.2-3",

"ПД5-120, серия 1.444.2-3."

2.4.2. В спецификациях на съемные полы приведено количество элементов на 1 м² пола с учетом дополнительных элементов, необходимых при планировке элементов в конкретных помещениях с условными размерами 15 х 20 м.

2.4.3. Съемные полы высотой, отличной от 300 мм - 200, 400, 500 и 600 и доборные элементы ПД5 и ПС2 в соответствии с технологической потребностью заказчика поставляются заводом-изготовителем за дополнительную плату.

| Изм. | Лист | № докум. | Подп. | Дата | 1.444.2-3.0000 ТО | Лист 5 |
|---|---|---|---|---|---|---|

Копировал Евдокимова формат А

18930 9

## 2.5. Расход материалов

### 2.5.1. Расчетная площадь (выделена жирной линией).

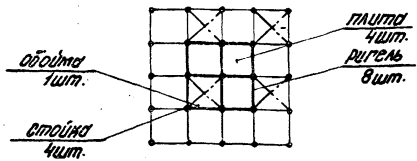


### 2.5.2. Количество элементов на 1м² пола (в числителе по П.2.5.1, в знаменателе с учетом дополнительного количества элементов по п.2.4.2).

| Элементы пола | марки пола | | | | |
|---|---|---|---|---|---|
| | ПСШ5 | ПСА5 | ПСП5 | ПСА6 | ПСП6 |
| Расчетная площадь, м² | 1,0 | 1,0 | 1,0 | 1,44 | 1,44 |
| плита, шт. | 4 | 4 | 4 | 2,78 | 2,78 |
| стойка, шт. | 4 / 4,24 | 4 / 4,24 | 4 / 4,24 | 2,78 / 2,9 | 2,78 / 2,9 |
| обойма, шт. | 1 | 1 | 1 | 0,70 | 0,70 |
| Ригель, шт. | 8 / 8,23 | 8 / 8,23 | 8 / 8,23 | 5,56 / 5,7 | 5,56 / 5,7 |

### 2.5.3. Расход материалов на 1м² съемного пола, кг (в числителе – по П.2.5.1, в знаменателе – по П.2.4.2).

| материалы | марки пола | | | | |
|---|---|---|---|---|---|
| | ПСШ5 | ПСА5 | ПСП5 | ПСА6 | ПСП6 |
| сталь | 32.70 / 32.94 | 3,49 / 3,59 | 3,49 / 3,59 | 2,37 / 2,43 | 2,37 / 2,43 |
| алюминий | — | 26,59 / 26,69 | 20,79 / 20,89 | 24,50 / 24,60 | 19,90 / 20,00 |
| ПВХ – покрытие | 2,96 | 2,96 | 2,96 | 2,96 | 2,96 |

## 3. Описание съемных полов

Съемные полы состоят из перекрытия и каркаса. Перекрытие состоит только из съемных плит, которые опираются по контуру на съемные ригели каркаса.

Алюминиевые плиты разработаны размером 500 x 500 мм и 600 x 600 мм. Стальные плиты разработаны размером 500 x 500 мм из стальных штампованных листов.

Верхняя поверхность стальных и алюминиевых плит имеет антистатическое покрытие, обеспечивающее нейтрализацию статического электричества. Торцы плит по контуру имеют окантовку, выполненную также из антистатических материалов.

Каркас пола независимо от перекрытия выполнен одного типа и состоит из ригелей, стоек и обойм. При монтаже пола каждые 4 стойки объединяются в жесткую опорную секцию по низу обоймой, а сверху 4-мя ригелями.

Ригели выполнены съемными и предназначены для фиксации плит, стоек в опорной секции и опорных секций между собой, что позволяет вести монтаж укрупненными узлами и сократить его сроки. При снятии стальных плит могут быть сняты и съемные ригели, образуя в съемном полу свободные проемы для доступа к инженерным коммуникациям.

Стойка включает опору и оголовок с резьбой. В проекте стойка разработана применительно

| | | | | | | |
|---|---|---|---|---|---|---|
| | | | | | 1.444.2-3.0000ТО | Лист |
| Изм. | Лист | № докум. | Подп. | Дата | | 7 |

Копировал: [подпись] 18930 11 Формат А4

к высоте пола, равной 300мм. При высоте пола, отличной от 300 мм, следует откорректировать длину стойки.

Обойма предназначена для обеспечения устойчивости съемного пола от случайных горизонтальных сил. Обойма имеет квадратную форму в плане и состоит из 4-х точно центрированных по размеру 600х500 мм втулок и стяжек.

Подъем плит производится с помощью резинового съемника, приложенного в середине плиты.

Конструкция съемного пола включает также доборные элементы: плинтус для сопряжения пола со стеной и доборную стальную плиту ПД5, состоящую из плоского стального листа толщиной 3мм с антистатическим покрытием.

Технологические отверстия в съемном полу выполняются или путем снятия плит под устройствами ЗВМ, или изготовлением отверстий по месту в плитах пола (в алюминиевых - размером до 400 мм, в стальных - во всех пуклях до ф 80 мм).

Проемы съемного пола меньше размера плиты (около колонн, стен и т. д.) заполняются порезкой по месту или алюминиевых плит или доборных плит ПД5.

4. Опробование, приемка, сдача в эксплуатацию

4.1. Опробование съемного пола производится после окончания всех монтажных работ и внешнего его осмотра.

4.2. При осмотре съемного пола проверить горизонтальность расположения плит, плотность установки плит, отсутствие повреждений в покрытии пола.

4.3. При опробовании пола проверяется легкость демонтажа и монтажа плит, герметичность пола.

4.4. При съеме и установке плит проверить усилие, возникающее при подъеме плиты (не более 9 кгс), а также плотность притыкания плиты по контуру к другим плитам.

4.5. Устойчивость пола проверяется горизонтальной силой 250кгс, действующей на остров пола из 9-ти плит с 4-мя опорными секциями по углам, нагруженные равномерно распределенной нагрузкой 1000 кгс/м².

4.6. Герметичность пола проверяется нагнетанием воздуха в подпольное пространство давлением 14 кгс/м², при этом не должно быть появления струй воздуха в местах сопряжения плит.

4.7. Съемные полы, испытание которых прошло удовлетворительно, предъявляются приемочной комиссии с предоставлением:

а) данного технического описания;

б) паспорта, составленного заводом-изготовителем;

в) приемо-сдаточного акта монтажной организации, в котором должны быть отражены условия и результаты опробования съемных полов;

г) документов о согласовании допущенных отступлений от проекта.

Приемочная комиссия, при наличии гарантий завода-изготовителя и монтажной организации, составляет акт с выводами и решением о вводе, предъявленных к приемке съемных полов, во временную или постоянную эксплуатацию.

## 5. Техническое обслуживание

Для поддержания съемных полов в исправном состоянии регулярно через 3 месяца проводится их техническое обслуживание, в которое входит:

внешний осмотр;
подъем плит и ригелей, осмотр стоек и обойм;
подкраска поверхности основного пола;
проверка состояния покрытия и окантовки пола.

Во время эксплуатации съемного пола должен вестись учет технического обслуживания, видов ремонта, неисправностей при эксплуатации, результатов проверки проверяющими лицами, особых замечаний по эксплуатации и аварийным случаям.

Состав специалистов, необходимых для технического обслуживания, определяется заказчиком.

## 6. Проверка технического состояния

С целью установления пригодности съемных полов для дальнейшего их использования ежегодно проверяется их техническое состояние по пунктам, изложенным в таблице.

| Что проверяется | Технические требования |
|---|---|
| 1. Качество покрытия | Покрытие не должно иметь отслаивания или вспучивания. Окантовка плит должна плотно прилегать ко всему покрытию |
| 2. Герметичность пола | Зазор между плитами должен быть не более 0,5 мм. При создании в подпольном пространстве избыточного давления 14 мм вод. ст. не должно быть появления кинжальных струй воздуха в местах сопряжения |
| 3. Устойчивость пола | Островки пола из 9-ти плит с опорными секциями по углам, нагруженные силой 1000 кгс/м$^2$, должны выдерживать горизонтальную нагрузку силой 250 кгс |
| 4. Прочность пола | Прогиб пола должен быть не более 1,5 мм от нагрузки 250 кгс на площадке 11 х 11 мм, приложенной в любой точке плиты |
| 5. Качество подпольного пространства | Не должно быть отслоений покраски основного пола и несущих конструкций. Полное отсутствие пыли |

## 1. Пояснительная записка

1.1. Съемный пол является конструкцией, передающей полезные нагрузки с плит пола на межэтажное перекрытие или основание под полы одноэтажного здания. Съемный пол является чистым полом помещения, в котором в качестве покрытия используется, как правило, линолеум светлых тонов. Учитывая напряженные условия работы и значительные тепловыделения от основного оборудования, цвет линолеума рекомендуется принимать светло-зеленым или светло-серым одноцветным, или с рисунком.

Четкие швы между плитами пола придают помещению масштабность и раздвигают его границы.

1.2. Одним из важных качеств съемного пола является легкая доступность к сетям инженерного обеспечения технических средств, путем съема с помощью съемника одной или ряда плит между оборудованием. Съем плиты используется также для регулярной очистки подпольного пространства от пыли с помощью пылесоса.

Подпольное пространство широко используется для целей вентиляции помещения и подачи охлажденного воздуха к техническим средствам машинного зала.

| | | | | | | | |
|---|---|---|---|---|---|---|---|
| Изм. | Лист | № докум. | Подп. | Дата | 1.414.2-3.0000у | | |
| Разраб. | | Калашник | | | Узлы крепления и сопряжения | Стадия | Лист | Листов |
| Проверил | | Орехова | | | | Р | 1 | 10 |
| Дизайнер | | Мостовая | | | | ЦНИИПРОМЗДАНИЙ | | |
| ГИП | | Калашник | | | | | | |

Копировал Евдокимова 18930 17 Формат А4

1.3. Съемный пол разработан на основе модуля 500×500 мм и 600×600 мм.

Планировку расположения плит пола необходимо производить с учетом их модульного размера, при этом резка плит по месту должна быть сведена до минимума. За базу отсчета принимать в помещениях без колонн угол, равный 90° и образованный стенами без уступов и впадин, в помещениях с колоннами – центр колонн, совмещенный с центром плит.

## 2. Монтаж пола

2.1. Укладку отдельных составных частей пола следует производить с соблюдением мер предосторожности от механических повреждений конструкций.

2.2. Проверить соответствие сборочных единиц съемного пола техническим условиям, обратив особое внимание на отсутствие деформаций деталей после перевозки.

2.3. При соответствии съемных полов технической документации они принимаются для монтажа.

2.4. Монтаж съемного пола следует производить методами, обеспечивающими безопасность ведения монтажных работ.

2.5. Последовательность работ при монтаже съемных полов на объекте в соответствии с чертежами на листах 6–10 приведена в таблице.

| Наименование работ | Способ выполнения |
|---|---|
| 1. Подготовка поверхности чернового пола | Очистить от мусора и пыли. Протереть мокрой тряпкой |
| 2. Укладка сетки размером ячейки не более 1мм электромагнитной защиты по требованию технологов | Расстелить тканную латунную сетку. Произвести пайку швов в местах стыкования сетки. У стен сетку отогнуть на 100мм вверх |
| 3. Выравнивание чернового пола | Уложить под уровень цементную стяжку толщиной не менее 20мм. Провести железнение поверхности |

Продолжение таблицы

| Наименование работ | Способ выполнения |
|---|---|
| | стяжки с последующей грунтовкой по масляной основе. Окрасить за 2 раза масляной краской светлого тона |
| 4. Сборка створных секций пола, черт. 1 | Вставить в обоймы 4 стойки. Выверить высоту стоек по проекту |
| 5. Предварительная установка пала, черт. 2 | Собрать взаимноперпендикулярные ряды по контуру помещения и внутри контура через 2-4 м. Ряд включает створные секции, соединенные ригелями и плитой, при этом в помещениях с колоннами оси взаимноперпендикулярных рядов должны совпадать с осями колонн. Проверить горизонтальность всех рядов с помощью стальной линейки длиной 2 м с уровнем, при необходимости отрегулировать высоту отдельных стоек при помощи винтового оголовка. Проверить разность диагоналей незатянутых участков между рядами, которая должна быть не более 2 мм, при необходимости отрегулировать перемещением рядов |
| 6. Окончательная установка пала, черт. 3 | Собрать пол в вставшихся участках между рядами, оставляя на каждом квадратном метре открытые проемы |

Продолжение таблицы

| Наименование работ | Способ выполнения |
|---|---|
| | для регулировки уровня пола. Выверить стальной линейкой с уровнем горизонтальность уложенных плит и при необходимости отрегулировать высоту стоек при помощи винтового оголовка. Закрыть плитами оставленные проемы |
| 6. Установка доборных плит и ригелей, черт. 4 | Доборные плиты устанавливаются в проемах у стен, колонн и т. д., размеры которых меньше размера плиты. По разметке распилить съемные ригели и плиты добора, как указано на чертеже |
| 7. Установка плинтусов, черт. 5 | Просверлить отверстия диаметром 10 мм под дюбели. В отверстия ввести втулку дюбеля. Прикрепить планку шурупом. Установить и закрепить плинтус, как указано на чертеже. |

# Опорная секция пола

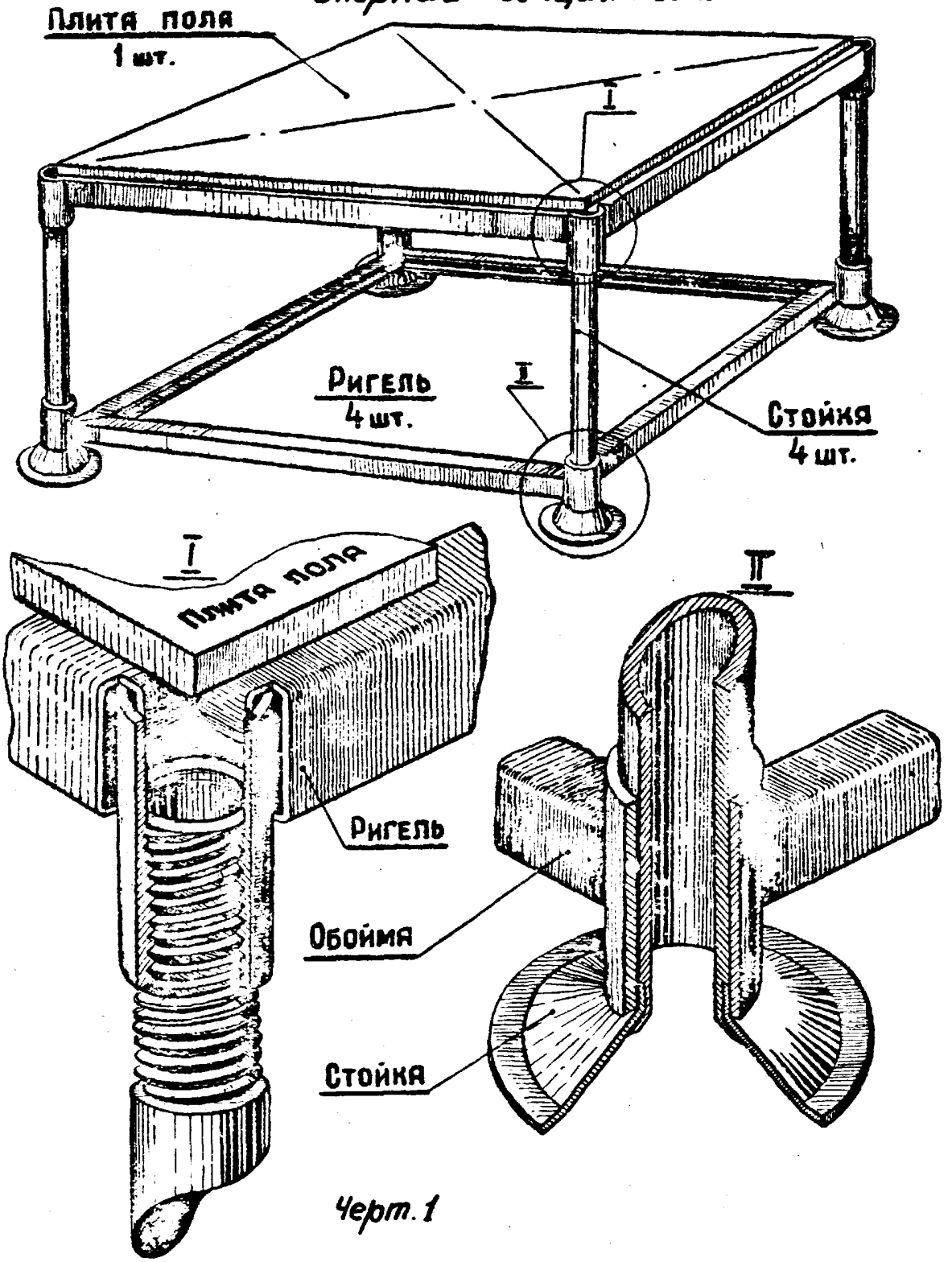


Черт. 1

Схема пола с плитами 500 х 500 мм

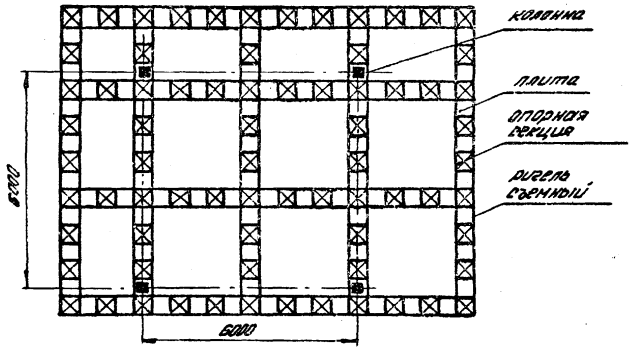


Схема пола с плитами 600 х 600 мм

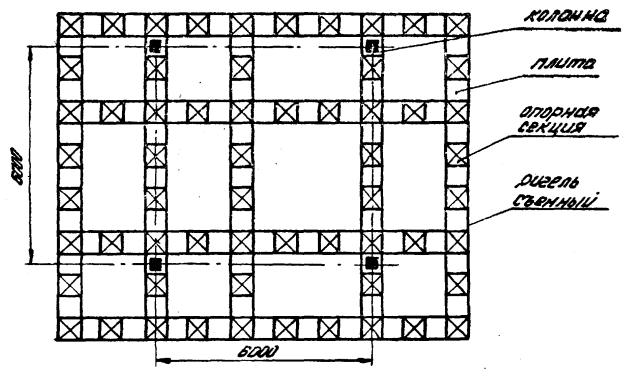


Черт. 2



Копировал Формат А4
18930 23

## Схема пола с плитами 500 × 500 мм

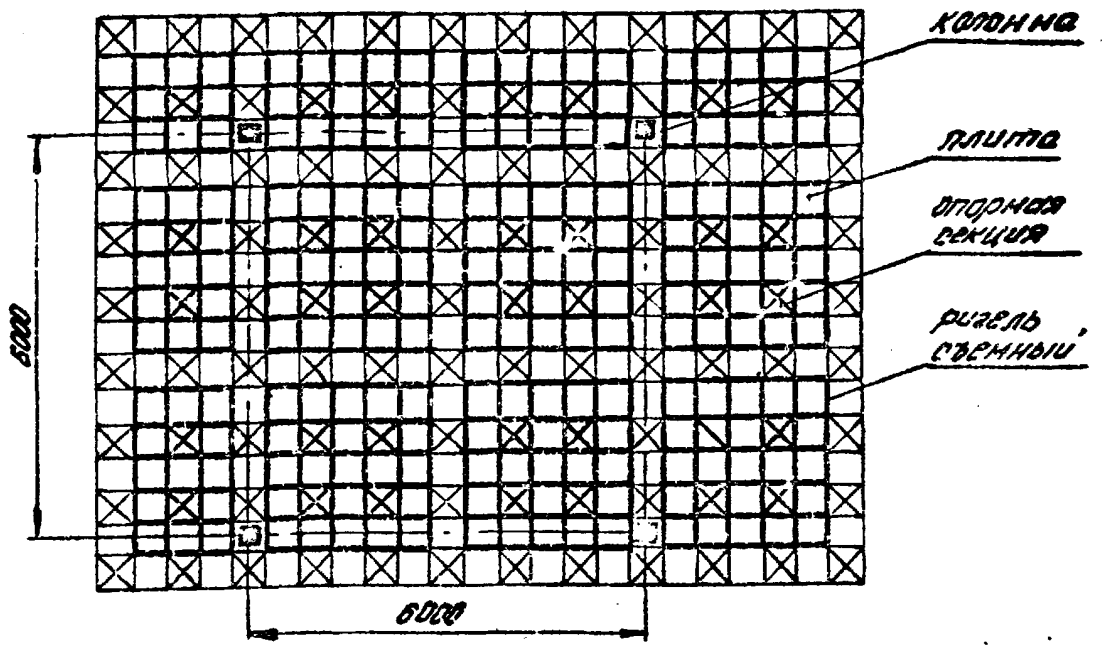


## Схема пола с плитами 600 × 600 мм

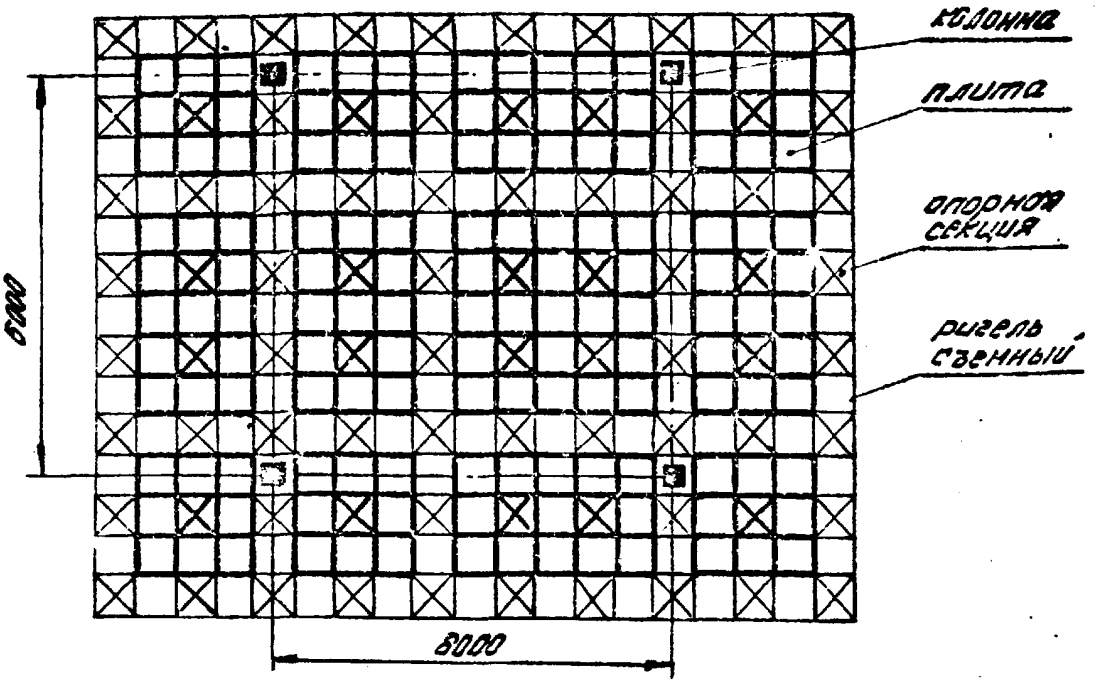


Черт 3

## Доборные плиты у стен М 1:25

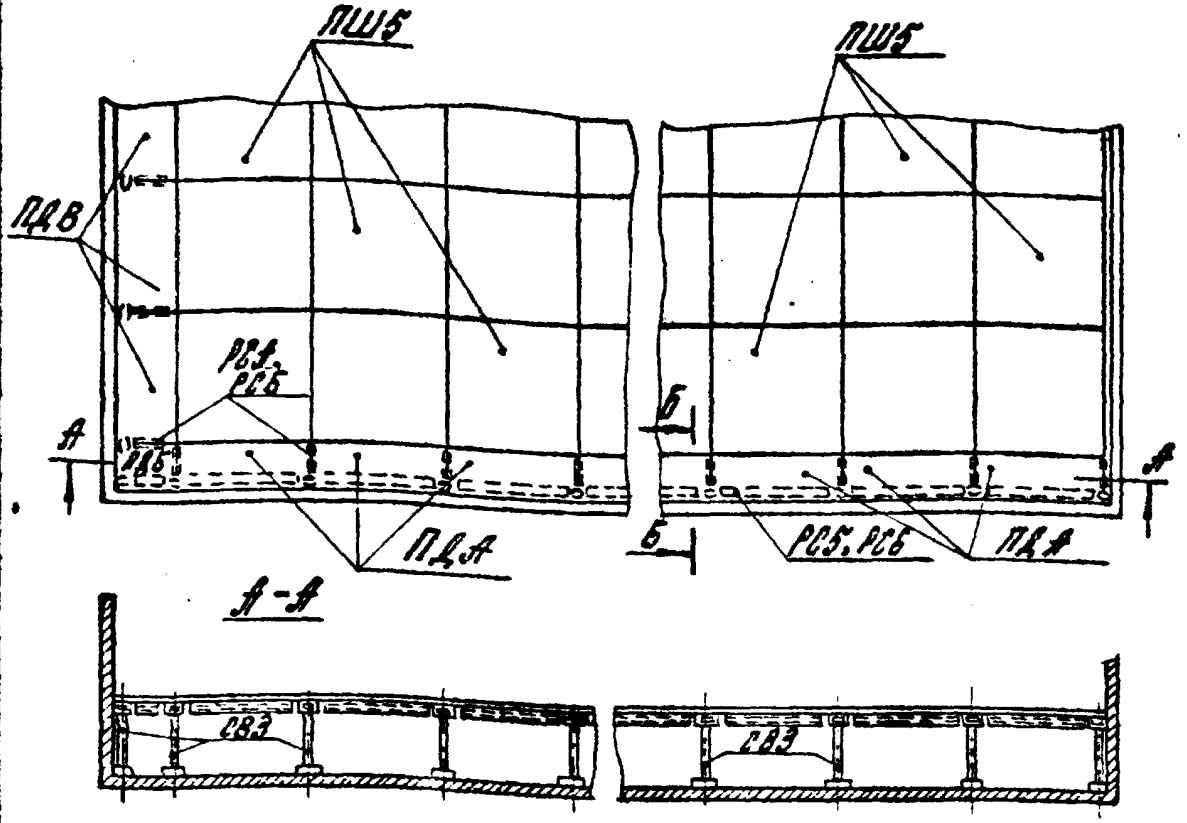


## Доборные плиты у колонн

М1:25

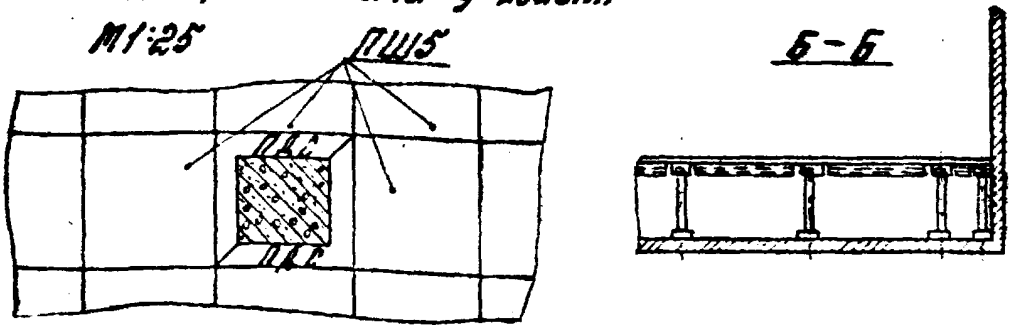


1. На чертеже дана планировка с плитами ПШ5. Аналогично выполняется планировка с плитами ПА5, ПА6, ПП5 и ПП6.
2. Съемные ригели РС4, РС6 и т.п. выполняются по месту из съемных ригелей РС5, РА5, РА6 разрезкой и сборкой по середине.
3. Доборные плиты ПДА, ПДБ, ПДВ, ПДС и т.п. выполняются по разметке по месту из плит ПД5, ПА5, ПА6, ПП5, ПП6.

Черт.4

| Изм. | Лист | № докум. | Подп. | Дата | 1.444.2-3.0000 У | Лист 9 |
|---|---|---|---|---|---|---|

Копировал: Балер

Формат А4

18930 25

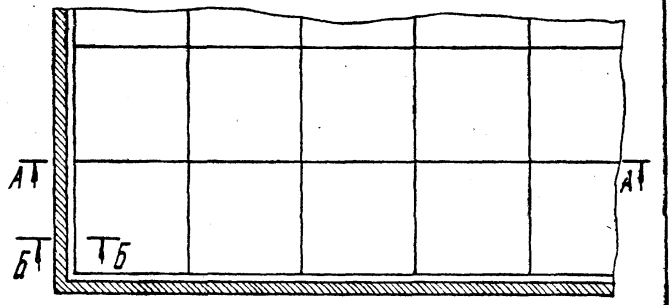
А
А
Б
Б

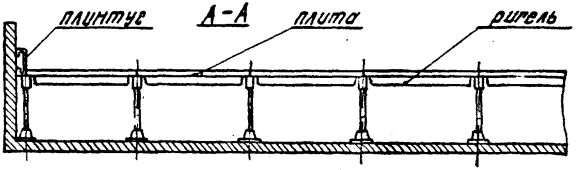
плинтус
А-А
плита
ригель

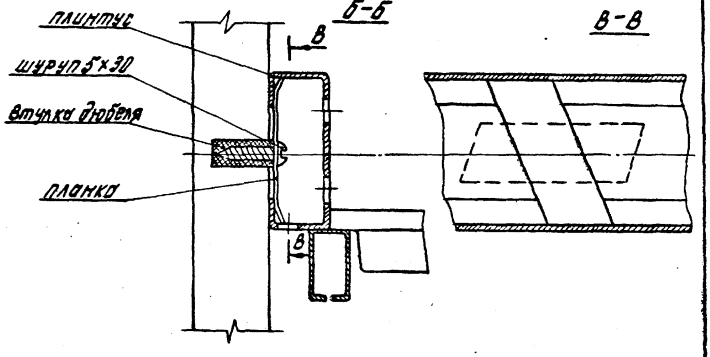
плинтус
шуруп 5х30
втулка дюбеля
планка
Б-Б
В
В
В-В

Черт. 5.

## 1. Требования к конструкции

1.1. Съемные полы должны изготавливаться по рабочим чертежам настоящей серии и техническим условиям, разработанным заводом-изготовителем по ГОСТ 2.114-70 и утвержденным по ГОСТ 2.115-70. Внесение изменений в документацию должно производиться в соответствии с ГОСТ 2.503-74.

1.2. Съемные полы включают съемные плиты, съемные ригели, стойки, обоймы и съемник.

1.3. Надежность пола: долговечность - 15 лет безотказность - 5 лет, сохраняемость - 15 лет, ремонтнопригодность обеспечивается заменой элементов.

1.4. Сосредоточенная нагрузка со следом опирания 50 см² - 250 кгс.

1.5. Расчетная нагрузка на съемный пол на перекрытие здания от съемного пола без средств ЭВМ - 36 кгс/м².

1.6. Высота съемного пола по серии - 300 мм. Пол может выполняться высотой 200, 400, 500, 600 мм за дополнительную плату.

1.7. Размер плит пола 500 × 500 мм и 600 × 600 мм.

| Изм. | Лист | № докум. | Подп. | Дата | 1.444.2-3.0000 ТТ | | | |
|---|---|---|---|---|---|---|---|---|
| Разраб. | | Колбацкий | [signature] | | Технические требования | Стадия | Лист | Листов |
| Провер. | | Орехова | [signature] | | | Р | 1 | 7 |
| Дизайнер | | Мостовая | [signature] | | | ЦНИИПРОМЗДАНИЙ | | |
| ГИП | | Колбацкий | [signature] | 06.83 | | | | |

Копировал Евдокимова Формат А4
18930 27

1.8. Вес плиты сборного пола должен быть не более 8,5 кгс.

1.9. Влагостойкость покрытия:

коэффициент размягчения не менее 0,85;

коэффициент набухания не более 1,05.

1.10. Герметичность подпольного пространства: при воздушном напоре в подпольном пространстве 14 кгс/м² в местах сопряжения плит не должно быть линейных струй воздуха.

1.11. Устойчивость сборного пола: квадратные островки пола из 9-ти плит с обоймами по углам с нагрузкой 1000 кгс/м² должны быть устойчивыми от действия горизонтальной силы 250 кгс.

1.12. Прогиб плит пола от сосредоточенной нагрузки 250 кгс со следом опирания 50 см² должен быть не более 1,5 мм, при этом остаточная деформация не более 0,5 мм.

1.13. Коэффициент звукопоглощения должен быть не менее 0,3 при частотах более 500 гц.

1.14. Степень электризуемости лицевой поверхности пола:

удельное поверхностное электросопротивление должно быть в пределах $10^{4}$ - $10^{13}$ ом.

1.15. Конструкция пола не должна разрушаться при падении с высоты 1 м стального шара весом 5 кгс или мешка с песком весом 75 кгс на площадку размером 7 х 7 см. Место удара: середина плиты и середины кромок плиты.

## 2. Требования к элементам пола

2.1. Чистота поверхности должна быть не ниже Rz 80 ГОСТ 2789 - 73.

2.2. Предельные отклонения размеров: стальных деталей $\pm\frac{IT14}{2}$ по СТ СЭВ 144-75 и СТ СЭВ 145 - 75, плит - $500_{-0,5}$ и $600_{-0,5}$

2.3. Метрическая резьба должна соответствовать ГОСТ 16093-81. Поля допусков для наружной резьбы - 8 g, внутренней - 7 H.

2.4. Обработанные поверхности деталей должны быть без заусенцев, забоин и других механических повреждений, видимых невооруженным глазом.

2.5. Острые кромки на деталях должны быть притуплены фаской или радиусом - 0,5 мм.

2.6. Непрямолинейность торцов плиты по периметру и ригелей не более 0,5 мм.

2.7. Неплоскостность верха плиты не более 1,0 мм и ее опорных поверхностей по периметру не более 0,5 мм.

2.8. Косоугольность плиты и обоймы в пределах поля допуска на линейные размеры.

## 3. Требования к материалам

3.1. Качество материалов должно соответствовать требованиям государственных, отраслевых стандартов или технических условий.

3.2. Стальные заготовки из листового и фасонного проката должны быть очищены от загрязнений, коррозии и окалин любым способом, не ухудшающим структуру металла и не понижающим прочность деталей.

3.3. Показатели материала покрытия плит.

Деформативность при вдавливании по ГОСТ 12729 – 78.

Истираемость по ГОСТ 14632-79 и ГОСТ 11629-75.

Выделение в окружающую среду вредных химических веществ не должно превышать предельно допустимых концентраций.

Материал должен быть не пылящим.

3.4. Литье деталей в кокиль выполнять по ТУ Латвийской ССР 205-056-80.

Отливки из алюминиевых сплавов.

## 4. Требования к качеству изготовления

4.1. Поступающие на сборку детали должны иметь клеймо ОТК или другие документы, удостоверяющие их качество.

4.2. Сварные швы должны иметь равномерную чешуйчатую поверхность по всей длине. Сварные швы не должны иметь трещин, пор, непроваров, прожогов, незаделанных кратеров, шлаковых включений, подрезов, а также должны быть очищены от брызг металла.

Устранение дефектов сварного шва в одном и том же месте допускается не более одного раза.

4.3. Сборку стальной плиты и обоймы производить в кондукторах, обеспечивающих требуемую точность.

4.4. Покрытие и окантовка плит производится по технологии, разработанной заводом-изготовителем.

4.5. Контроль качества сборки должен производить ОТК завода-изготовителя. Контроль качества сварных швов производить в неокрашенном виде по ГОСТ 3242-79.

4.6 Надежность конструкции полов определяется следующими испытаниями:

а) типовыми - при подготовке производства и при изменении конструкции полов по

утвержденной программе и методике испытаний, разработанными заводом - изготовителем. Типовые испытания должны включать определение несущей способности, устойчивости, герметичности, ремонтнопригодности и антистатических свойств съемного пола.

б) приемо - сдаточным - при серийном и массовом производстве полов по утвержденным техническим условиям. Приемо - сдаточные испытания должны включать проверку соответствия элементов пола требованиям технических условий.

4.7. Завод - изготовитель может изменить конструкцию полов при их совершенствовании, а также в зависимости от технологических возможностей завода и изменения материалов.

При организации серийного производства заводу-изготовителю разрешается скорректировать чертежи в соответствии с технологическим процессом изготовления.

## 5. Требования к защитно-декоративным покрытиям

5.1. Металлические поверхности элементов сетных полов должны иметь защитное покрытие, обеспечивающее их коррозийную стойкость и возможность очистки поверхности от загрязнения.

5.2. Защитно-декоративное покрытие стальных поверхностей элементов пола выполняется:
а) по IV классу ГОСТ 9.032-74 и по группе А ГОСТ 9.104-79 или б) по группе А ГОСТ 14007-68

5.3. Защитно-декоративное покрытие плит должно обеспечивать: прочность связи покрытия с материалом плиты не менее 0,4 кгс/см.

5.4. Эстетичность покрытия плит: Внешний вид (художественная выразительность) покрытия плит - поверхность гладкая или тисненая, лицевая поверхность не должна иметь видимых с расстояния 1м под прямым углом зрения складок, пузырей, раковин, пятен, полос, подтеков. На лицевой стороне не допускаются наплывы и вмятины площадью более 0,2 см² в количестве более 3шт. на плиту. Материал покрытия должен допускать возможность очистки загрязненных поверхностей бытовыми моющими средствами.

5.5. Трущиеся поверхности грунтовке и окраске не подлежат и должны быть покрыты тонким слоем консистентной смазки УС-2 по ГОСТ 1033-73 или ЦИАТИМ 203 по ГОСТ 8773-73

| Формат | Зона | Поз. | Обозначение | Наименование | Кол. | Примечание |
|---|---|---|---|---|---|---|
| | | | | **Документация** | | |
| А4 | | | 1.444.2-3.1000 СБ | Сборочный чертеж | | |
| А4 | | | 1.444.2-3.0000 ТО | Техническое описание | | |
| А4 | | | 1.444.2-3.0000 У | Узлы крепления и сопряжения | | |
| А4 | | | 1.444.2-3.0000 ТТ | Технические требования | | |
| А4 | | | 1.444.2-3.1000 ВМ | Ведомость расхода материалов | | |
| | | | | **Сборочные единицы** | | |
| А4 | | 1 | 1.444.2-3.1100 | Плита стальная ПШ5 | 4 | шт/м² |
| А4 | | 2 | 1.444.2-3.1300 | Стойка винтовая СВ3 | 4.24 | шт/м² |
| А4 | | 3 | 1.444.2-3.1400 | Обойма ОС5 | 1 | шт/м² |
| | | | | **Детали** | | |
| А4 | | 4 | 1.444.2-3.1201 | Ригель съемный РС5 | 8.23 | шт/м² |
| А4 | | 5 | 1.444.2-3.1501 | Съемник | 2 | по заказу |
| | | | | **Примечание** | | |
| | | | | Обоснование количества элементов на 1м² пола приведено в техническом описании (п.2.5.2) | | |

| Изм. | Лист | № докум. | Подп. | Дата |
|---|---|---|---|---|
| Разраб. | Колбацкий | | | |
| Пробер. | Орехова | | | |
| Дизайнер. | Мостовая | | | |
| Гип. | Колбацкий | | | 81.13 |

1.444.2-3.1000

Пол съемный ПСШ5

| Стадия | Лист | Листов |
|---|---|---|
| Р | | 1 |

ЦНИИПРОМЗДАНИЙ

Копировал

формат А4

18930 34

Схема съемного пола

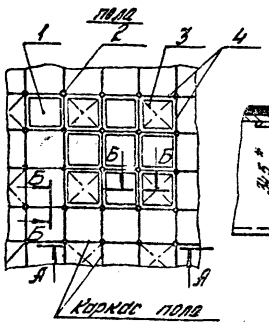


Б-Б
М1:1

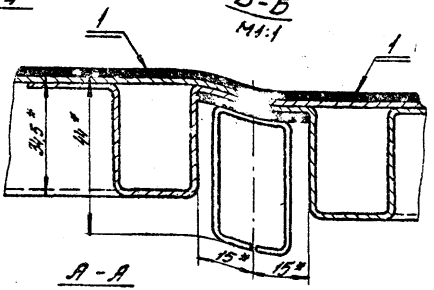


А-А
М1:10

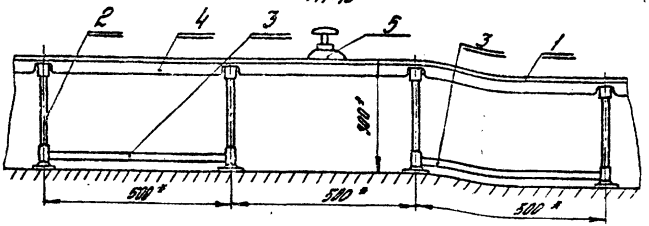


1.* Размеры для справок.

2. Технические требования по 1.444.2-3.0000ТТ.

| | | | | | | | | |
|---|---|---|---|---|---|---|---|---|
| | | | | | 1.444.2-3.1000СБ | | | |
| Изм. | Лист | № докум. | Подп. | Дата | Пол съемный ПСШ5. Сборочный чертеж | Стад. | Масса | Масштаб |
| Разраб. | | Орехова | Орех | | | Р | — | — |
| Пров. | | Колбашкин | [illegible] | | | Лист | Листов 1 | |
| Утв. | | Колбашкин | [illegible] | 26.83 | | ЦНИИПРОМЗДАНИЙ | | |

копировал: Евдокимова формат А4
18930 35

| Номер строки | Наименование материала и единица измерения | Код материала | Код ед. изм. | Колич. на 1м² пола Тип. | Инд. | Всего |
|---|---|---|---|---|---|---|
| 1 | Лист 1,5 ГОСТ 19904-74* / 08ФКП III ОСВ-6 ГОСТ 9845-80, | | | | | |
| 2 | кг | 090206 | 166 | 13,60 | — | 13,60 |
| 3 | Лист 1,5 ГОСТ 19904-74* / 08КП ГОСТ 16523-70*, кг | 090206 | 136 | 17,23 | — | 17,23 |
| 4 | Круг 30(3а) ГОСТ 7417-75* / 20 ГОСТ 1051-73, кг | 093400 | 136 | 0,65 | — | 0,65 |
| 5 | Труба Н15×2,5 ГОСТ 3262-75*, кг | 138500 | 136 | 1,18 | — | 1,18 |
| 6 | Труба Н20×2,5 ГОСТ 3262-75*, кг | 138500 | 136 | 0,28 | — | 0,28 |
| 10 | Итого металла | | | | | 32,94 |
| 11 | Лист толщиной 1,2-2,0 мм | | | | | |
| 12 | Линолеум поливинилхлоридный | | | — | | |
| 13 | двухслойный антистатический | | | | | |
| 14 | ТУ21-29(2)-41-82, кг | 224620 | 166 | 2,4 | — | 2,4 |
| 15 | м² | | 055 | 1,1 | | |
| 16 | Кант ПВХ 5×10мм | | | | | |
| 17 | ТУ 480-1-19-76, кг | 224620 | 166 | 0,56 | — | 0,56 |
| 18 | Резиновая смесь 7.НО-68-1 | | | | | |
| 19 | ТУ 38.005.204-71, кг | 229480 | 166 | 0,01 | — | 0,01 |
| 20 | Итого неметалла | | | | | 2,97 |
| 21 | Всего материалов | | | | | 35,91 |
| 22 | Примечание. Расход материалов на квадратный метр пола приведен без учета технологических отходов. | | | | | |

| Изм. | Лист | № докум. | Подп. | Дата |
|---|---|---|---|---|
| Разраб. | | Колбацкий | [illegible] | |
| Проверил | | Орехова | [illegible] | |
| Дизайнер | | Мастовая | [illegible] | |
| ГИП | | Колбацкая | [illegible] | 06.83 |

1.444.2-3. 1000 ВМ

Пол съемный ПСШ5
Ведомость расхода материалов

| Стадия | Лист | Листов |
|---|---|---|
| Р | | 1 |

ЦНИИПРОМЗДАНИЙ

Копировал [illegible] 18930 36 Формат А4

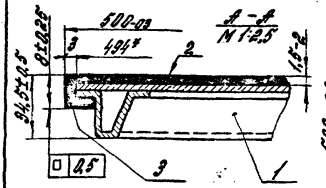


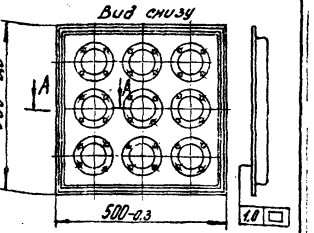


1.* Размеры для справок.
2. На боковой поверхности короба при отбортовке возможны риски глубиной не более 0,2 по высоте короба.
3. Остальные технические требования по 1.444.2-3.0000ТТ.

| Формат | Зона | Поз. | Обозначение | Наименование | Кол. | Примечание |
|---|---|---|---|---|---|---|
| | | | | Сборочные единицы | | |
| А4 | | 1 | 1.444.2-3.1110 | Короб сварной | | |
| | | | | | | |
| | | | | Детали | | |
| Б4 | | 2 | 1.444.2-3.1101 | Лист 525×525 | | |
| | | | | ТУ21-29(2)-41-82 | | |
| | | | | Линолеум поливинилхлоридный двухслойный | | |
| | | | | антистатический | 1 | 0,6кг |
| Б4 | | 3 | 1.444.2-3.1102 | Кант ПВХ 5×10×495 | | без припуска |
| | | | | ТУ 480-1-19-76 | 4 | на одной 0,14кг |

1.444.2-3.1100

| Изм. | Лист | № докум. | Подп. | Дата |
|---|---|---|---|---|
| Разраб. | | Колбацкий | [signature] | |
| Провер. | | Орехова | [signature] | |
| Чертил | | Мостовая | [signature] | |
| Дизайнер | | Мостовая | [signature] | |
| ГИП | | Колбацкий | [signature] | 05.83. |

Плита стальная ПШ5

| Стадия | Масса | Масштаб |
|---|---|---|
| Р | 7,04 | 1:10 |
| Лист | Листов 1 | |

ЦНИИПРОМЗДАНИЙ

Копировал: [signature]

18930 37 формат А4

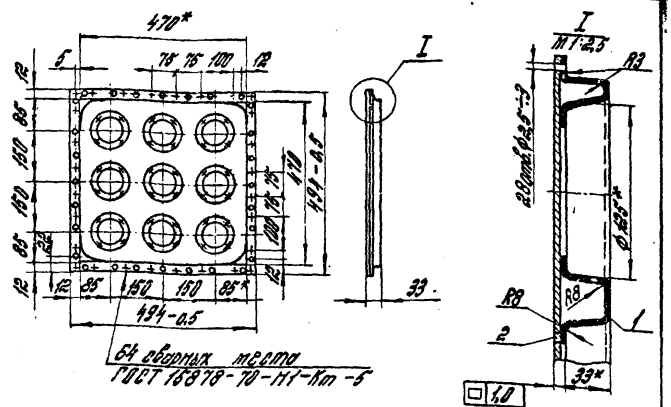


1.* Размеры для справок.

2. Технические требования по 1.444.2-3.0000 ТТ.

| | | | Обозначение | Наименование | Кол. | Примечание |
|---|---|---|---|---|---|---|
| | | | | Детали | | |
| А4 | | 1 | 1.444.2-3.1111 | Короб | 1 | |
| Б4 | | 2 | 1.444.2-3.1112 | Лист 1,5×494×494 | | без припуска на сбор. |
| | | | | 1,5 ГОСТ 19904-74 / 0,8 кп ГОСТ 16523-70 | 1 | 2,9 кг. |

1.444.2-3.1110

| Изм. | Лист | № докум. | Подп. | Дата |
|---|---|---|---|---|
| Разраб. | | Колбацкий | | |
| Чертил | | Мостовая | | |
| Дизайнер | | Мостовая | | |
| ГИП | | Колбацкий | | 15.83 |

Короб сварной

| Стадия | Масса | Масштаб |
|---|---|---|
| Р | 6,3 | 1:10 |

Лист | Листов 1

ЦНИИПРОМЗДАНИЙ

Копировал [подпись] 18930 38 Формат А4

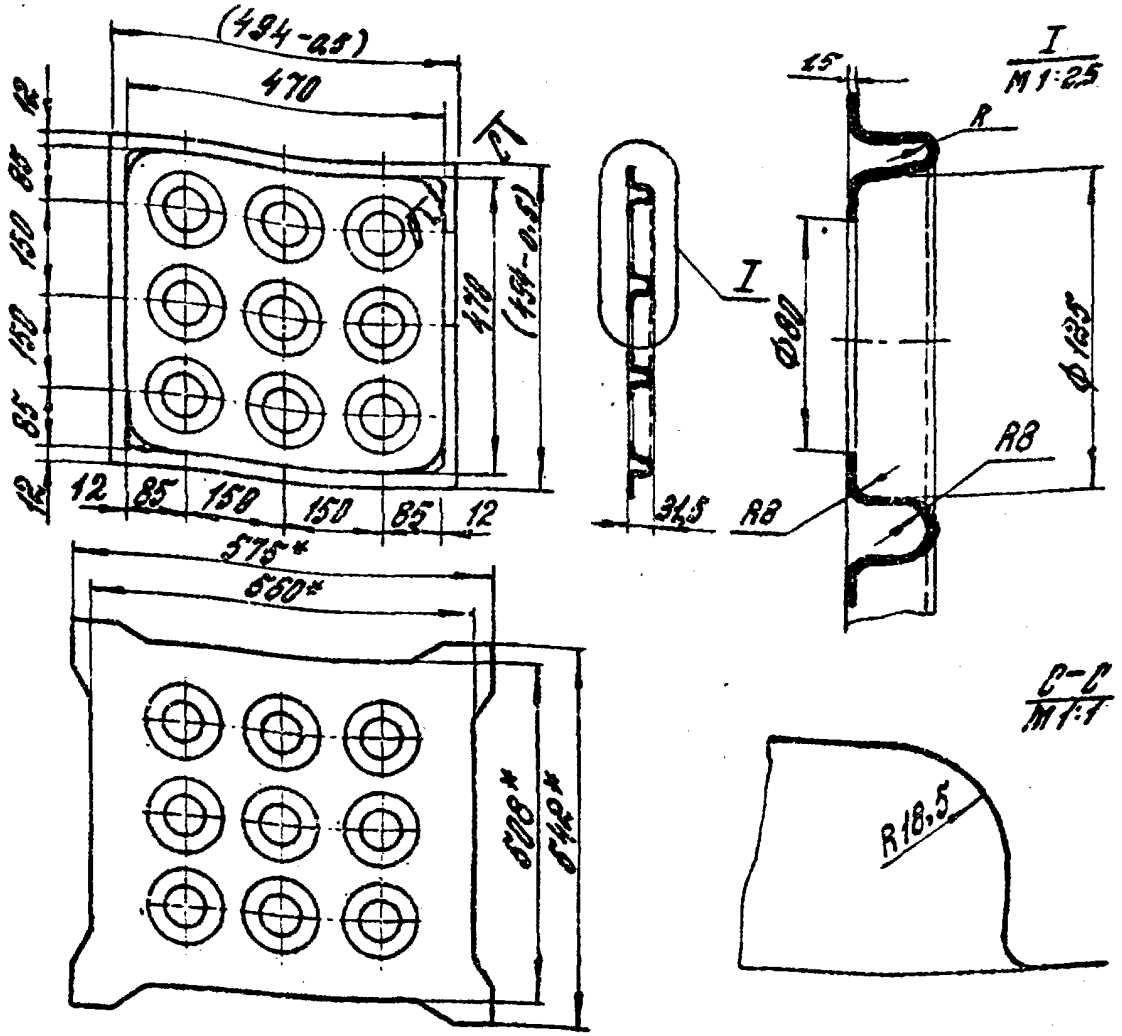


1. * Размеры для справок.
2. Неуказанные предельные отклонения размеров: отверстий по H14, валов по h14, остальных по $\frac{IT14}{2}$.
3. Размеры в скобках получить после совместной обработки со сварным коробом.
4. Развертка дана с припуском на обрубку.

| Изм. | Лист | № докум. | Подп. | Дата |
|---|---|---|---|---|
| Разраб. | | Колбецкий | | |
| Чертил | | Ростовая | | |
| Дизайнер | | Ростовая | | |
| Гип | | Колбецкий | | 05.83 |

1.444.2-3.1111

Короб

| Стадия | Масса | Масштаб |
|---|---|---|
| Р | 24 | 1:10 |
| Лист | Листов 1 | |

Лист 15 ГОСТ 19904-74*
Q8 Фкп III ОС8-5 ГОСТ 9045-80

ЦНИИПРОМЗДАНИЙ

Копировал Гал

18930 39

Формат А4

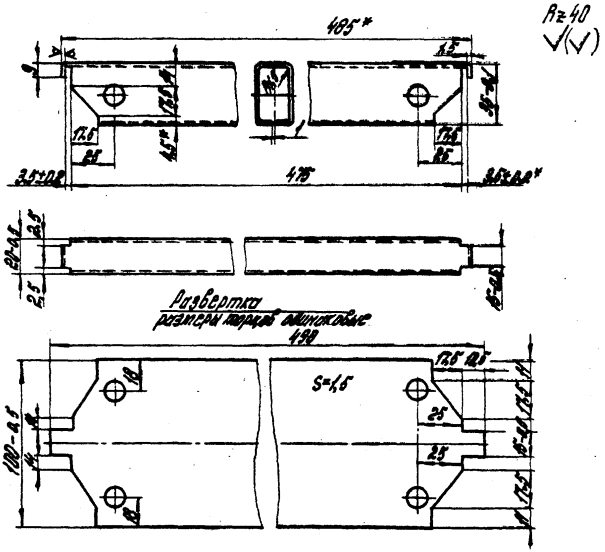


1. *Размеры для справок.
2. Неуказанные предельные отклонения размеров по $\frac{IT14}{2}$.
3. При гибке ригеля возможны риски глубиной не более 0,2 мм на всей длине.

| | | | | | | | | |
|---|---|---|---|---|---|---|---|---|
| | | | | | 1.444.2 - 3.1201 | | | |
| Изм. | Лист. | № докум. | Подп. | Дата | Ригель съемный РС5 | Стадия | Масса | Масштаб |
| Разраб. | | Колбацкий | | | | Р | 0,54 | 1:2 |
| Чертил | | Мостовая | | | | Лист | Листов 1 | |
| Дизайнер | | Мостовая | | | | | | |
| ГИП | | Колбацкий | | 05.83 | Лист 15 ГОСТ 19904-74 / 0,8 кп ГОСТ 10523-70 | ЦНИИПРОМЗДАНИЙ | | |

Копировал: [signature] формат А4

18930 40

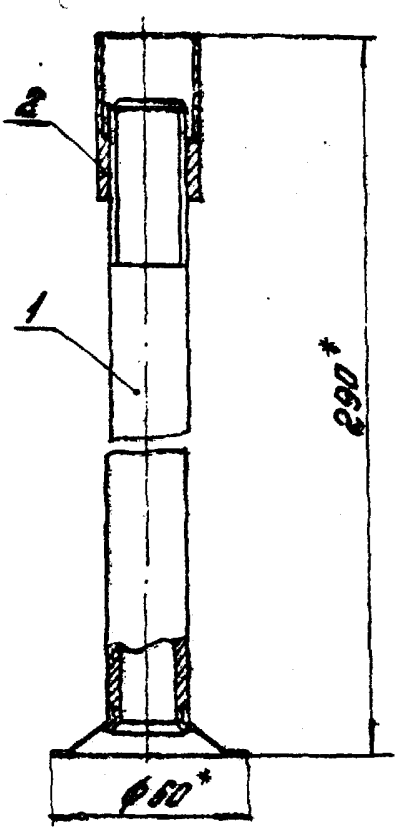


1.* Размеры для справок.
2. Технические требования по 1.444.2-3 0000 ТТ.

| Формат | Зона | Поз. | Обозначение | Наименование | Кол. | Примечание |
|---|---|---|---|---|---|---|
| | | | | Сборочные единицы | | |
| А4 | | 1 | 1.444.2-3.1310 | Опора стойки | 1 | |
| | | | | | | |
| | | | | Детали | | |
| А4 | | 2 | 1.444.2-3.1301 | Ройка | 1 | |

1.444.2-3.1300

Стойка винтовая СВ3

| Изм. | Лист | № докум. | Подп. | Дата |
|---|---|---|---|---|
| Разраб. | | Колбацкий | | |
| Чертил | | Мостовая | | |
| Дизайнер | | Мостовая | | |
| Гип | | Колбацкий | | 05.83 |

| Стадия | Масса | Масштаб |
|---|---|---|
| Р | 0.473 | 1:2 |
| Лист | Листов 1 | |

ЦНИИПРОМЗДАНИЙ

Копировал Ткач 18930 41 Формат А4

Rz40
▽(▽)

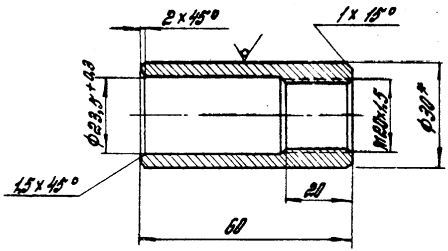


1.* Размеры для справок.
2. Фаски 2×45° и 1,5×45° необходимы для сборки с ригелем.
3. Неуказанные предельные отклонения размеров: отверстий по H14, валов по h14, остальных по ±IT14/2.

| | | | | | | | |
|---|---|---|---|---|---|---|---|
| | | | | | 1.444.2-3.1301 | | |
| Изм. | Лист | № докум. | Подп. | Дата | Гайка | Стадия | Масса | Масштаб |
| Разраб. | | Колбецкий | | | | Р | 0,153 | 1:1 |
| Чертил. | | Мостовая | | | | | | |
| Дизайнер | | Мостовая | | | | Лист | Листов 1 |
| Гип | | Колбецкий | | | Круг 30(3а) ГОСТ 7417-75 / 20 ГОСТ 1051-73 | ЦНИИПРОМЗДАНИЙ | |

Копировал Балм 18930 42 формат А4

1. Неперпендикулярность оси опоры относительно поверхности А не более 0,5 мм по всей высоте.
2. Остальные технические требования по 1.444.2-3.0000 ТТ.

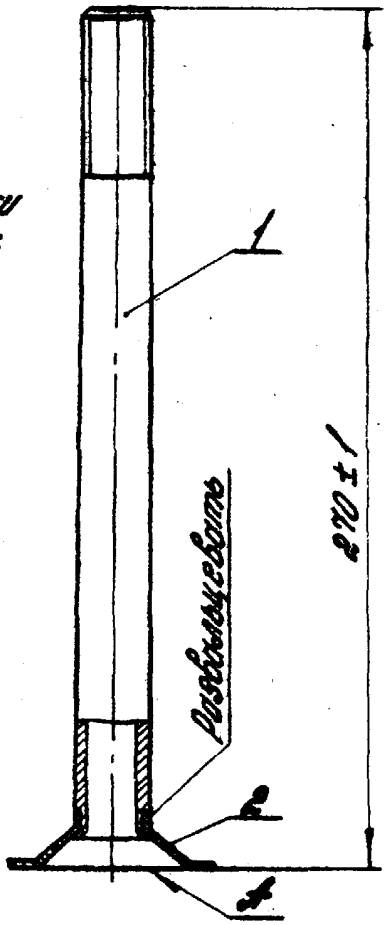


| Формат | Зона | Поз. | Обозначение | Наименование | Кол. | Примеч. |
|---|---|---|---|---|---|---|
| | | | | Детали | | |
| А4 | | 1 | 1.444.2-3.1311 | Винт | 1 | |
| А4 | | 2 | 1.444.2-3.1312 | Пята | 1 | |
| | | | | | | |
| | | | | | | |

| Изм. | Лист | № докум. | Подп. | Дата |
|---|---|---|---|---|
| Разраб. | | Колбацкий | [illegible] | |
| Чертил | | Мостовая | [illegible] | |
| Дизайнер | | Мостовая | [illegible] | |
| Гип | | Колбацкий | [illegible] | 05.83 |

1.444.2-3.1310

Опора стойки

| Стадия | Масса | Масштаб |
|---|---|---|
| Р | 0,32 | 1:2 |

Лист | Листов 1

ЦНИИПРОМЗДАНИЙ

Копировал [illegible] 18930 43 формат А4

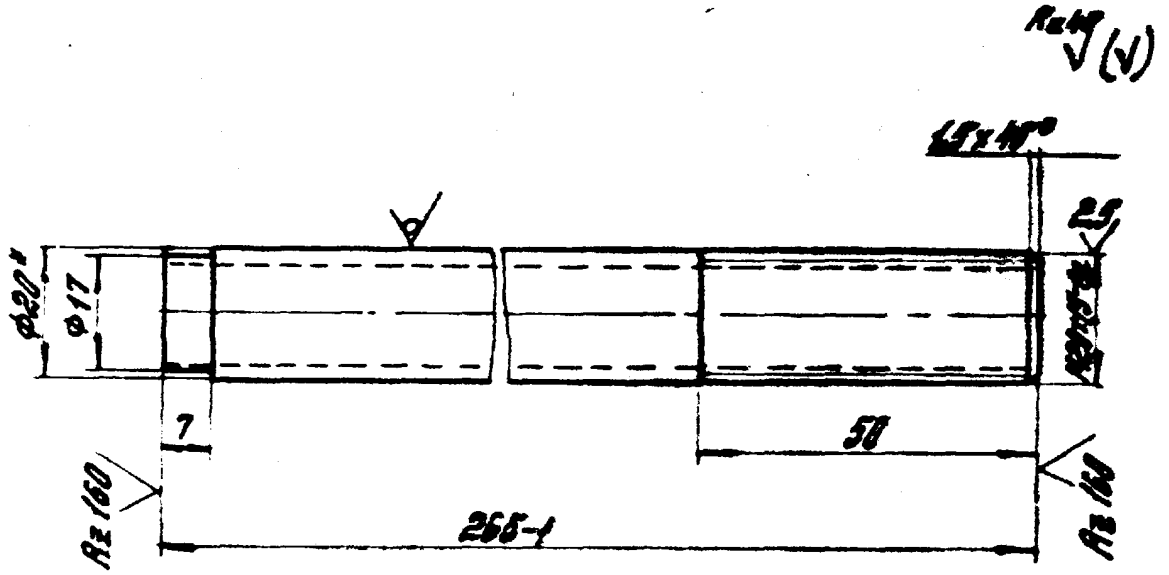


1.* Размеры для справок.

2. Неуказанные предельные отклонения размеров $\frac{IT14}{2}$.

| | | | | | | | | |
|---|---|---|---|---|---|---|---|---|
| | | | | | 1.444.2-3.1311 | | | |
| Изм | Лист | № докум. | Подп. | Дата | Винт | Стадия | Масса | Масштаб |
| Разраб | | Колбацкий | | | | Р | 0,28 | 1:1 |
| Чертил | | Мостовая | | | | Лист | Листов 1 | |
| Дизайнер | | Мостовая | | | | | | |
| Гип | | Колбацкий | | 05.83 | Труба Н15х2,5 ГОСТ 3262-75 | ЦНИИПРОМЗДАНИЙ | | |

Копировал Полу

18930 44

формат № 4

Rz 80
√ (√)

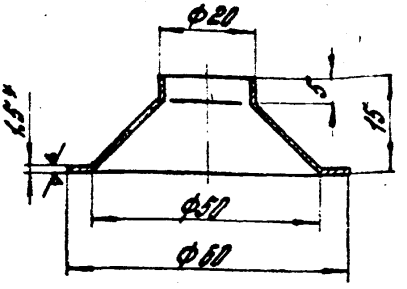


1.* Размеры для справок.
2. Предельные отклонения размеров $\frac{IT14}{2}$

| | | | | | | | | |
|---|---|---|---|---|---|---|---|---|
| | | | | | 1.444.2-3.1312 | | | |
| Изм. | Лист | № докум. | Подп. | Дата | Пята | Стадия | Масса | Масштаб |
| Разраб. | | Колбацкий | [illegible] | | | Р | 0,04 | 1:1 |
| Чертил | | Мастовая | [illegible] | | | Лист | Листов 1 | |
| Дизайн | | Мастовая | [illegible] | | | | | |
| Рит | | Колбацкий | [illegible] | [illegible] | Лист 1,5 ГОСТ 19904-74 / 0,8 кп ГОСТ 16523-70 | ЦНИИПРОМЗДАНИЙ | | |

Копировал [illegible] Формат А4

18930 45

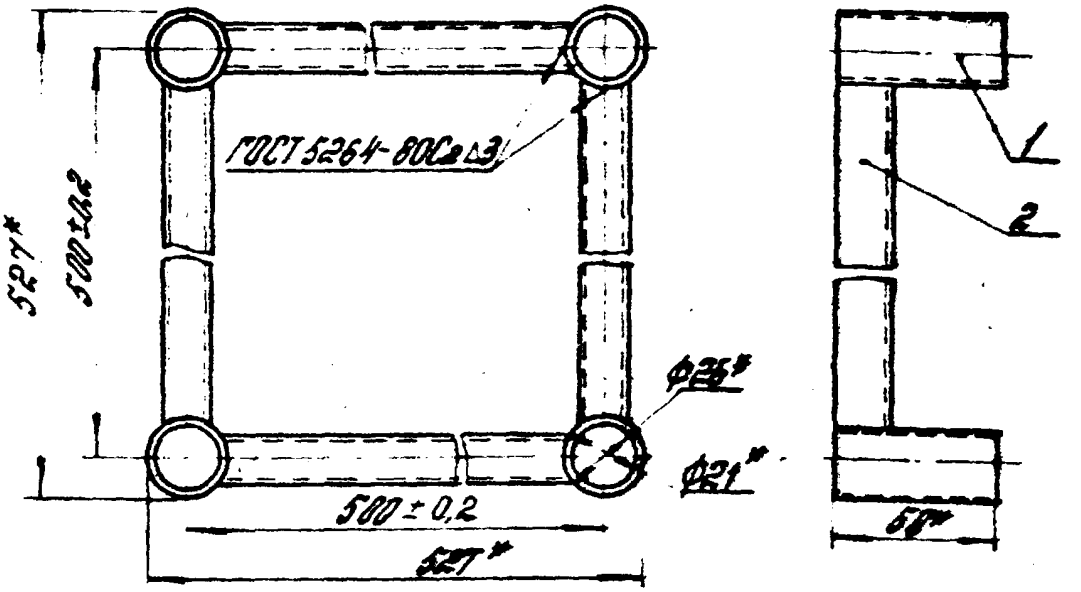


1.* Размеры для справок.

2. Технические требования по 1.444.2-3.0000 ТТ.

| Формат | Зона | Поз | Обозначение | Наименование | Кол. | Примечание |
|---|---|---|---|---|---|---|
| | | | | Детали | | |
| А4 | | 1 | 1.444.2-3.1401 | Втулка | 4 | |
| А4 | | 2 | 1.444.2-3.1402 | Шпилька | 4 | |

| Изм. | Лист | № докум. | Подп. | Дата |
|---|---|---|---|---|
| Разраб. | | Колбецкий | | |
| Чертил | | Мостовая | | |
| Дизайнер | | Мостовая | | |
| ГИП | | Колбецкий | | |

1.444.2-3.1400

Обойма ОС5

| Стадия | Масса | Масштаб |
|---|---|---|
| Р | 4,16 | 1:2 |
| Лист | Листов 1 | |

ЦИТРОМЗОЛОТО

Копировал Бат 18930 46 формат А4

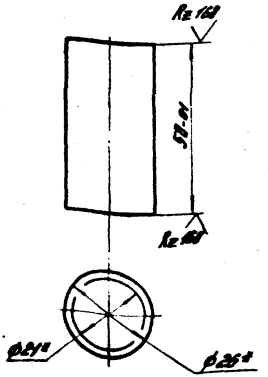


1.* Размеры для справок.

2. Втулку разрешается делать штампованной из листа $\frac{2\ ГОСТ\ 19904-74}{СТ\ 3\ ГОСТ\ 16523-70}$, при этом размер ф26, равный наружному диаметру трубы, будет равен ф25 + 0,8.

| | | | | | | | | |
|---|---|---|---|---|---|---|---|---|
| | | | | | 1.444.2-3.1401 | | | |
| Изм. | Лист | № докум. | Подп. | Дата | Втулка | Стадия | Масса | Масштаб |
| Разраб. | | Колбаскин | | | | Р | 8,07 | 1:1 |
| Пертин | | Мистовая | | | | Лист | Листов 1 | |
| Дизайнер | | Мистовая | | | | | | |
| Гип | | Колбаскин | | | Труба Н 20×2,5 ГОСТ 3262-75* | ЦНИИПРОМЗДАНИЙ | | |

Копировал [illegible] Формат А4

18930 47

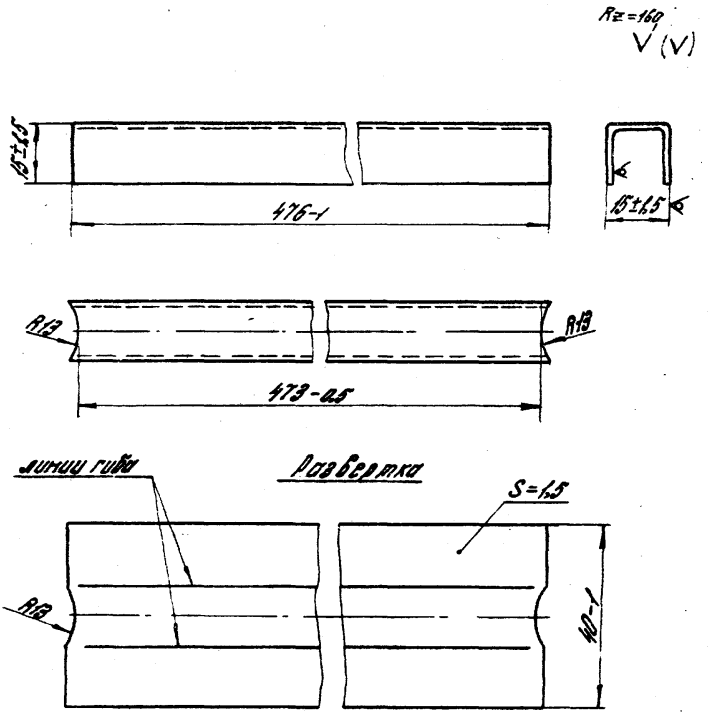


1.* Размеры для справок.
2. Неуказанные предельные отклонения по $\frac{IT14}{2}$.

| | | | | | | | | |
|---|---|---|---|---|---|---|---|---|
| | | | | | 1.444.2-3.1402 | | | |
| Изм. | Лист | № докум. | Подп. | Дата | Стяжка | Стадия | Масса | Масштаб |
| Разраб. | | Колбацкий | [illegible] | | | Р | 0,22 | 1:1 |
| Чертил | | Мостовая | [illegible] | | | Лист | Листов 1 | |
| Дизайнер | | Мостовая | [illegible] | | | | | |
| Гип | | Колбацкий | [illegible] | 05.83 | Лист 1,5 ГОСТ 19904-74* / 0,8 кп ГОСТ 16523-70 | ЦНИИПРОМЗДАНИЙ | | |

Копировал: [illegible] формат А4
18930 48

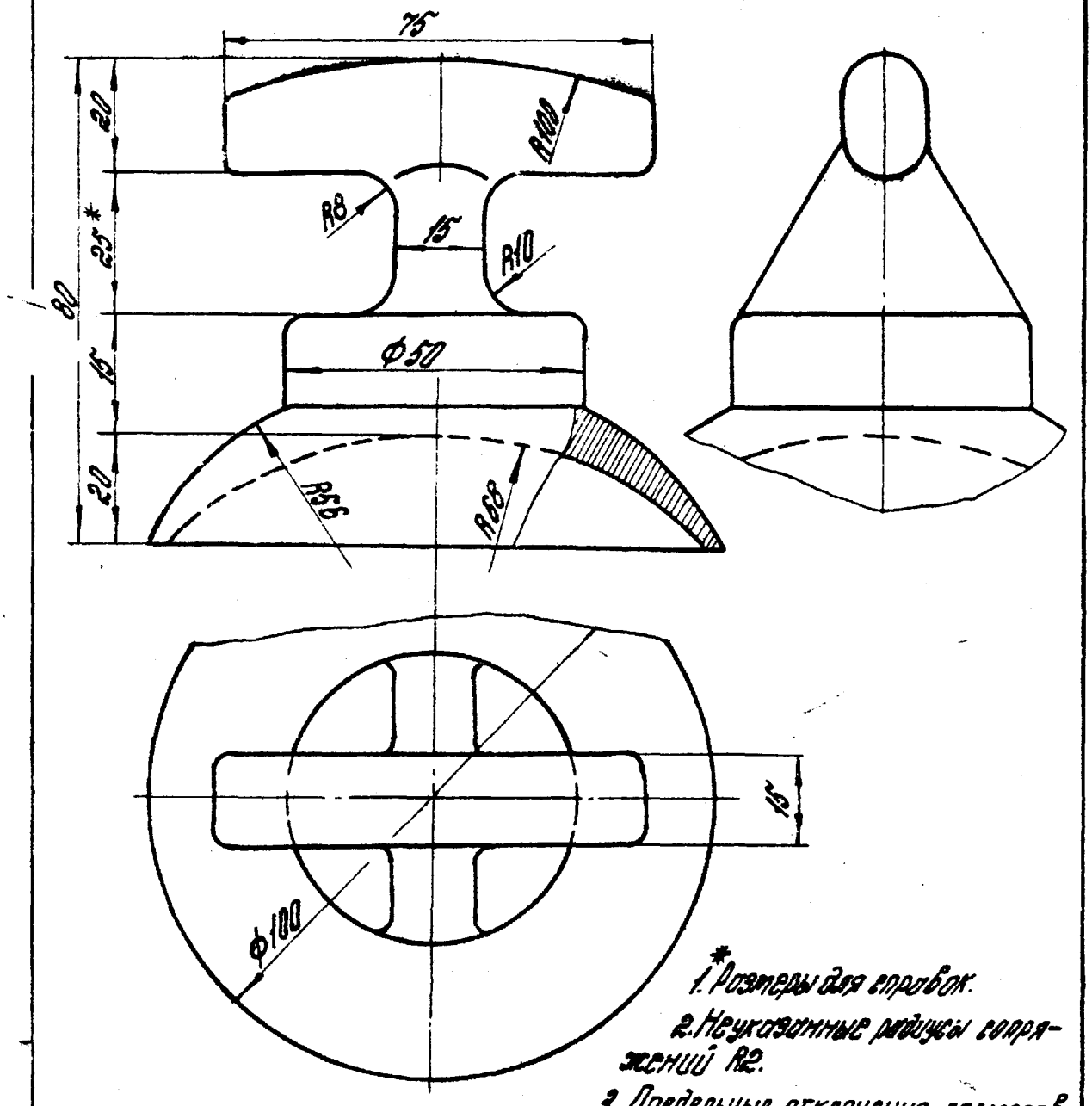


1.* Размеры для справок.

2. Неуказанные радиусы сопряжений R2.

3. Предельные отклонения размеров $\frac{IT14}{2}$.

| | | | | | | | | |
|---|---|---|---|---|---|---|---|---|
| | | | | | 1.444.2-3.1501 | | | |
| Изм. | Лист | № докум. | Подп. | Дата | Съемник СР | Стадия | Масса | Масштаб |
| Разраб | | Колбацкий | | | | Р | 0.4 | 1:1 |
| Чертил | | Мостовая | | | | Лист | Листов 1 | |
| Дизайнер | | Мостовая | | | | | | |
| ГИП | | Колбацкий | | 05.83 | Резиновая смесь 7-НО-68-1 ТУ38.005 204-71 | ЦНИИПРОМЗДАНИЙ | | |

Копировал: Зам. Формат А4

| Формат | Зона | Поз | Обозначение | Наименование | Кол. | Примеч. |
|---|---|---|---|---|---|---|
| | | | | Документация | | |
| А4 | | | 1.444.2-3.2000СБ | Сборочный чертеж | | |
| А4 | | | 1.444.2-3.0000ТО | Техническое описание | | |
| А4 | | | 1.444.2-3.0000У | Узлы крепления и сопряжения | | |
| А4 | | | 1.444.2-3.0000ТТ | Технические требования | | |
| А4 | | | 1.444.2-3.2000ВМ | Ведомость расхода материалов | | |
| | | | | Детали | | |
| А4 | | 5 | 1.444.2-3.1501 | Съемник | 2 | на заказ |
| | | | | Переменные данные для исполнений: | | |
| | | | | 1.444.2-3.2000 | | |
| | | | | Пол съемный ПСА5 | | |
| | | | | Сборочные единицы | | |
| А4 | | 1 | 1.444.2-3.2100 | Плита алюминиевая ПА5 | 4 | шт/м² |
| А4 | | 2 | 1.444.2-3.1300 | Стойка винтовая СВ5 | 4.24 | шт/м² |
| А4 | | 3 | 1.444.2-3.2500 | Обойма ОА5 | 1 | шт/м² |
| | | | | | | |
| | | | | Детали | | |
| А4 | | 4 | 1.444.2-3.2701 | Ригель съемный РА5 | 8.23 | шт/м² |
| | | | | 1.444.2-3.2000-01 | | |
| | | | | Пол съемный ПСА6 | | |
| | | | | Сборочные единицы | | |
| А4 | | 1 | 1.444.2-3.2200 | Плита алюминиевая ПА6 | 2.78 | шт/м² |
| А4 | | 2 | 1.444.2-3.1300 | Стойка винтовая СВ3 | 2.9 | шт/м² |
| А4 | | 3 | 1.444.2-3.2600 | Обойма ОА6 | 0.7 | шт/м² |

| Изм. | Лист | № докум. | Подп. | Дата |
|---|---|---|---|---|
| Разраб. | | Колбацкий | [illegible] | |
| Провер. | | Орехова | [illegible] | |
| Дизайнер | | Мостовая | [illegible] | |
| ГИП. | | Колбацкий | [illegible] | 06.83 |

1.444.2-3.2000

Пол съемный алюминиевый ПСА5...ПСА6

| Стадия | Лист | Листов |
|---|---|---|
| Р | 1 | 2 |

ЦНИИПРОМЗДАНИЙ

Копировал Евдокимова

формат А4

18930 50

| Формат | Зона | Поз. | Обозначение | Наименование | Кол. | Примечан. |
|---|---|---|---|---|---|---|
| | | | | | | |
| | | | | Детали | | |
| А4 | | 4 | 1.444.2-3.2701-01 | Ригель съемный РА6 | 5,7 | шт/м² |
| | | | | 1.444.2-3.2000-02 | | |
| | | | | Пол съемный ПСП5 | | |
| | | | | | | |
| | | | | Сборочные единицы | | |
| А4 | | 1 | 1.444.2-3.2300 | Плита алюминиевая ПП5 | 4 | шт/м² |
| А4 | | 2 | 1.444.2-3.1300 | Стойка винтовая СВ3 | 4,24 | шт/м² |
| А4 | | 3 | 1.444.2-3.2500 | Обойма ОА5 | 1 | шт/м² |
| | | | | | | |
| | | | | Детали | | |
| А4 | | 4 | 1.444.2-3.2701 | Ригель съемный РА5 | 8,23 | шт/м² |
| | | | | 1.444.2-3.2000-03 | | |
| | | | | Пол съемный ПСП6 | | |
| | | | | | | |
| | | | | Сборочные единицы | | |
| А4 | | 1 | 1.444.2-3.2400 | Плита алюминиевая ПП6 | 2,78 | шт/м² |
| А4 | | 2 | 1.444.2-3.1300 | Стойка винтовая СВ3 | 2,9 | шт/м² |
| А4 | | 3 | 1.444.2-3.2600 | Обойма ОА6 | 0,7 | шт/м² |
| | | | | | | |
| | | | | Детали | | |
| А4 | | 4 | 1.444.2-3.2701-01 | Ригель съемный РА6 | 5,7 | шт/м² |
| | | | | | | |
| | | | | | | |
| | | | | Примечание: | | |
| | | | | Обоснование количества | | |
| | | | | элементов на 1м² пола | | |
| | | | | приведено в техническом | | |
| | | | | описании (п. 2.5.2) | | |

| Изм. | Лист | №докум. | Подп. | Дата | 1.444.2-3.2000 | Лист 2 |
|---|---|---|---|---|---|---|

Копировал Евдокимова формат А4

18930 51

Схема съемного пола

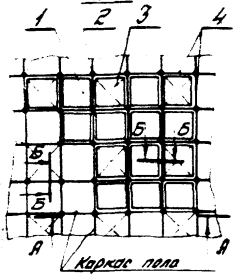


Б-Б
М1:1

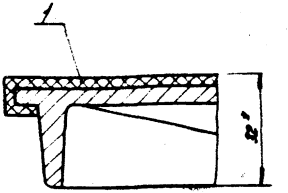


А-А
М1:10

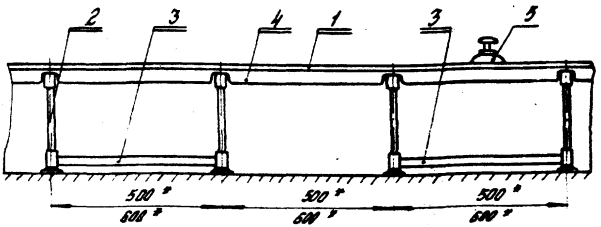


1.* Размеры для справок.

2. Технические требования по 1.444.2-3.0000 ТТ.

3. Шаг стоек 500мм для пола марок ПСА5 и ПСП5, шаг стоек 600мм для пола марок ПСА6 и ПСП6.

| | | | | | | | | |
|---|---|---|---|---|---|---|---|---|
| | | | | | 1.444.2-3.2000 СБ | | | |
| Изм. | Лист | №докум. | Подп. | Дата | Пол съемный алюминиевый ПСА5...ПСП6. Сборочный чертеж | Стад. | Масса | Масштаб |
| Разраб. | | Орехова | | | | Р | – | – |
| Пров. | | Колбацкий | | | | Лист | Листов 1 | |
| Утв. | | Колбацкий | | 06.83 | | ЦНИИПРОМЗДАНИЙ | | |

копировал Е.Вдохинова формат А4

18930 52

| Номер строки | Наименование материала и единица измерения | Код материалы | Код ед. изм. | Количество на 1 квадратный метр пола по маркам ПСА5 | ПСА6 | ПСП5 | ПСП6 |
|---|---|---|---|---|---|---|---|
| 1. | Алюминий Л15 м2 ГОСТ 1583-73, | | | | | | |
| 2 | кг | 171300 | 166 | 26,69 | 24,60 | 20,89 | 20,00 |
| 3 | Лист 1,5 ГОСТ 19904-74* / 0,8 кп ГОСТ 16523-70*, | | | | | | |
| 4 | кг | 090206 | 166 | 1,70 | 1,16 | 1,70 | 1,16 |
| 5 | Круг 30(30) ГОСТ 7417-75* / 20 ГОСТ 1051-73 | | | | | | |
| 6 | кг | 093400 | 166 | 0,66 | 0,44 | 0,66 | 0,44 |
| 7 | Труба Н15×2,5 ГОСТ 3262-75*, | | | | | | |
| 8 | кг | 138500 | 166 | 1,23 | 0,83 | 1,23 | 0,83 |
| 9 | Итого металла | | | 30,28 | 27,03 | 24,48 | 22,43 |
| 10 | Лист толщ. 1,2-20. Линолеум | | | | | | |
| 11 | поливинилхлоридный двух- | | | | | | |
| 12 | слойный антистатический | | | | | | |
| 13 | ТУ21-29(2)-41-82, кг | 224620 | 166 | 2,4 | 2,4 | 2,4 | 2,4 |
| 14 | м² | | 0,55 | 1,1 | 1,1 | 1,1 | 1,1 |
| 15 | Конт ПВХ 5×10 мм | | | | | | |
| 16 | ТУ480-1-19-76, кг | 224620 | 166 | 0,56 | 0,56 | 0,56 | 0,56 |
| 17 | Резиновая смесь 7.140-68-1 | | | | | | |
| 18 | ТУ38.005.204-71, кг | 229480 | 166 | 0,01 | 0,01 | 0,601 | 0,01 |
| | Итого неметалла | | | 2,97 | 2,97 | 2,97 | 2,97 |
| | Всего материалов | | | 33,35 | 30,00 | 27,35 | 25,70 |

Примечание. Расход материалов на квадратный метр пола приведен без учета технологических отходов.

| Изм. | Лист | № докум. | Подп. | Дата |
|---|---|---|---|---|
| Разраб. | | Колбацкий | | |
| Проверил | | Орехова | | |
| Дизайнер | | Мостовая | | |
| Гип | | Колбацкий | | |

1.444.2-3.2000ВМ

Пол съемный алюминиевый ПСА5...ПСА6. Ведомость расхода материалов

| Стадия | Лист | Листов |
|---|---|---|
| Р | | 1 |

ЦНИИПРОМЗДАНИЙ

копировал Евдокимова формат А4

18930 53

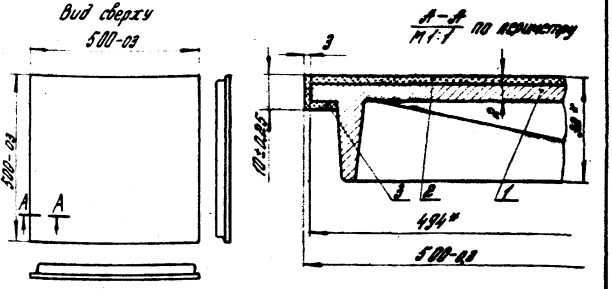


1.* Размеры для справок.
2. Технические требования по 1.444.2 – 3.0000 ТТ.

| Формат | Зона | Поз. | Обозначение | Наименование | Кол. | Примеч. |
|---|---|---|---|---|---|---|
| | | | | Детали | | |
| А4 | | 1 | 1.444.2 – 3.2201 | Плита литая в кокиль | 1 | |
| Б4 | | 2 | 1.444.2 – 3.1101 | Лист 525×525 | | |
| | | | | ТУ21-29(2)-41-82 | | |
| | | | | Линолеум поливинилхлоридный двухслойный | | |
| | | | | антистатический | 1 | 0,6 кг |
| Б4 | | 3 | 1.444.2 – 3.1102 | Кант ПВХ 5×10×495 | | без фрагмента |
| | | | | ТУ 480-1-19-76 | 4 | на обход 0,14 кг |

1.444.2 – 3.2100

| Изм. | Лист | № докум. | Подп. | Дата |
|---|---|---|---|---|
| Разраб. | | Колбацкий | | |
| Провер. | | Орехова | | |
| Чертил. | | Мостовая | | |
| Дизайнер | | Мостовая | | |
| Н.Ин. | | Колбацкий | | 05.83 |

Плита алюминиевая ПА5

| Стадия | Масса | Масштаб |
|---|---|---|
| Р | 6,34 | 1:10 |
| Лист | Листов 1 | |

ЦНИИПРОМЗДАНИЙ

18930 54

Копировал [подпись] формат А4

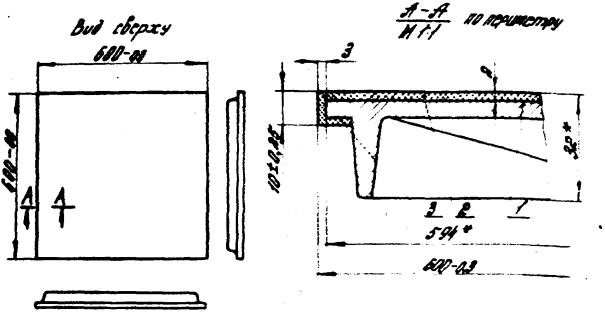


1.* Размеры для справок

2. Технические требования по 1.444.2-3.0000 ТТ

| Формат | Зона | Поз. | Обозначение | Наименование | Кол. | Примеч. |
|---|---|---|---|---|---|---|
| | | | | Детали | | |
| 84 | | 1 | 1.444.2-3.2201-01 | Плита литая в кокиль | 1 | |
| 57 | | 2 | 1.444.2-3.1103 | Лист 625×625 | | |
| | | | | ТУ21-29(2)-41-82 | | |
| | | | | Линолеум поливинилхлоридный двухслойный | | |
| | | | | антистатический | 1 | 0,73 кг |
| 57 | | 3 | 1.444.2-3.1104 | Кант ПВХ 5×10×5956 | | Без припуска на сопой 0,17 кг |
| | | | | ТУ 480-1-19-76 | 4 | |

1.444.2-3.2200

| Изм. | Лист | № докум. | Подп. | Дата |
|---|---|---|---|---|
| Разраб. | | Колбацкий | | |
| Пробер. | | Дехтева | | |
| Ф.Ф.Ф. | | Мостовая | | |
| Дополнит. | | Мостовая | | |
| Гип. | | Колбацкий | | |

Плита алюминиевая П№6

| Стадия | Масса | Масштаб |
|---|---|---|
| 0 | 8,5 | 1:10 |
| Лист | Листов 1 | |

ЦНИИПРОМЗДАНИЙ

18930 55

Копировал [signature] формат №4

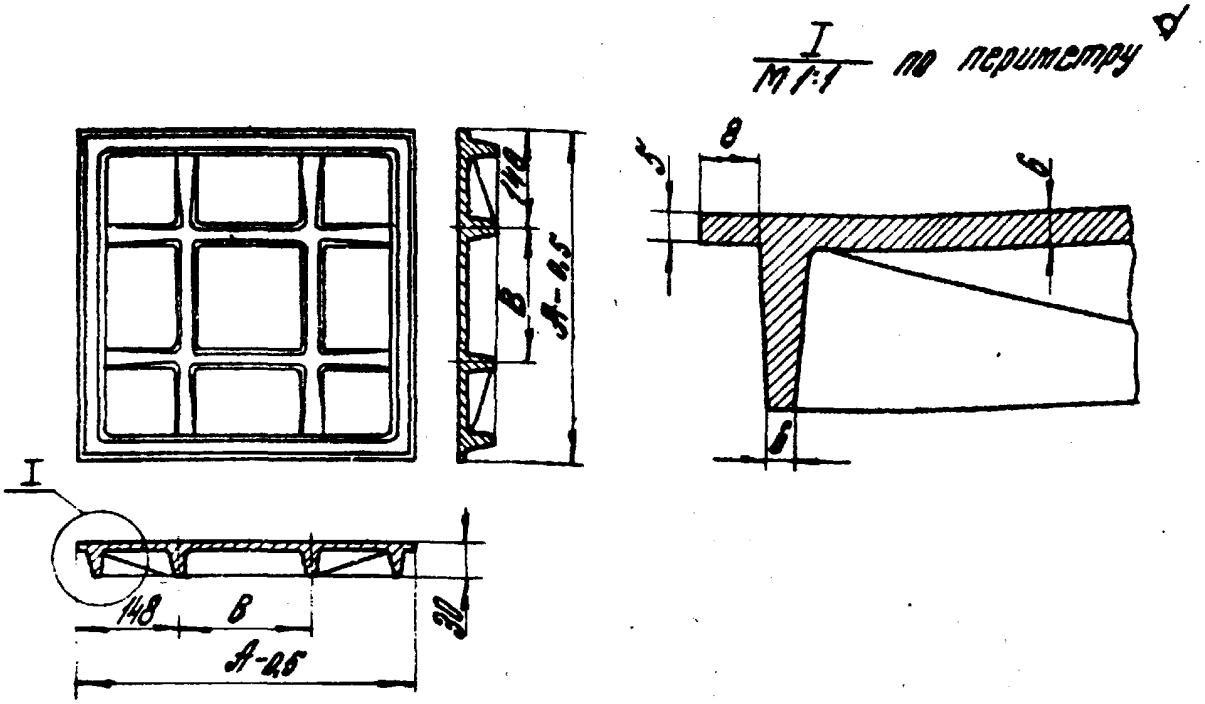


| Обозначение | А, мм | В, мм | масса, кг |
|---|---|---|---|
| 1.444.2-3.2201 | 494 | 280 | 5,6 |
| -01 | 594 | 300 | 7,6 |

1. Литейные уклоны 5 -7°.
2. Неуказанные литейные радиусы R=5мм.
3. Неуказанные предельные отклонения размеров $\frac{IT14}{2}$.
4. Остальные требования по 1.444.2-3.0000ТТ.

| | | | | | | | | |
|---|---|---|---|---|---|---|---|---|
| | | | | | 1.444.2-3.2201 | | | |
| Изм. | Лист | № докум. | подп. | Дата | Плита литая в кокиль | Стадия | Масса | Масштаб |
| Разраб. | | Колбацкий | | | | Р | см табл. | 1:10 |
| Чертил. | | Мостовая | | | | Лист | Листов 1 | |
| Дизайнер | | Мостовая | | | | | | |
| Гип | | Колбацкий | | 15.83 | Ак5М2 ГОСТ 1583-73 | ЦНИИПРОМЗДАНИЙ | | |

Копировал 18930 56 Формат А4

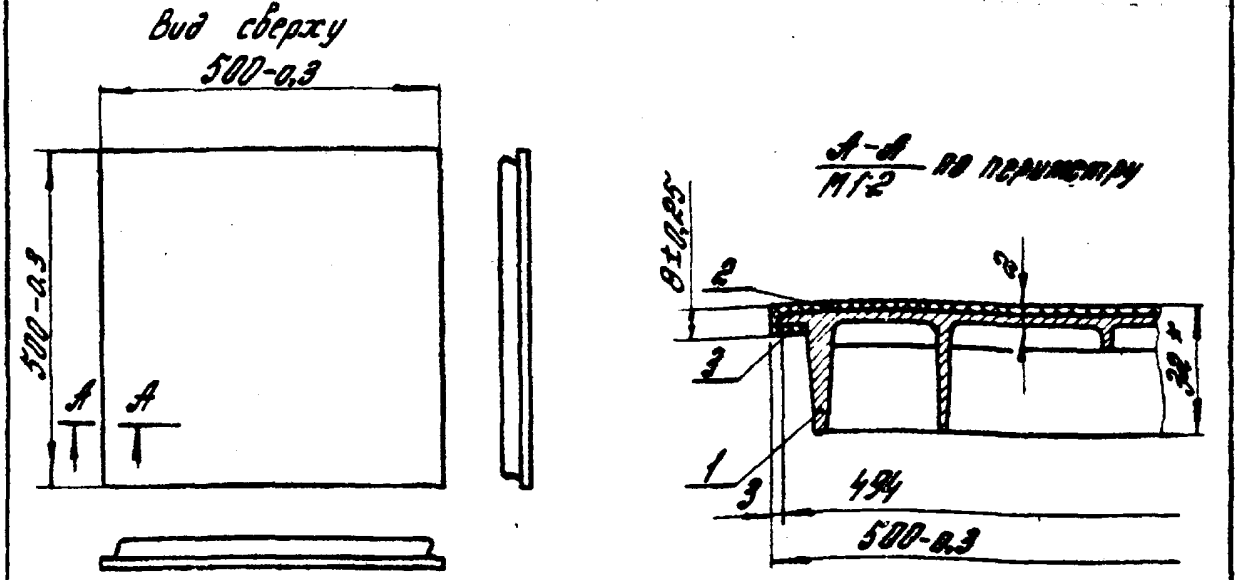


1.* Размеры для справок.

2. Технические требования по 1.444.2-3.0000ТТ.

| Формат | Зона | Поз. | Обозначение | Наименование | Кол. | Примечание |
|---|---|---|---|---|---|---|
| | | | | Детали | | |
| А4 | | 1 | 1.444.2-3.2401 | Плита плитная под оборудование | 1 | |
| Б4 | | 2 | 1.444.2-3.1101 | Лист 525 х 525 | | |
| | | | | ТУ 21-29(2)-41-82 | | |
| | | | | Линолеум поливинил-хлоридный двухслойный | | |
| | | | | антистатический | 1 | 0,6 кг |
| Б4 | | 3 | 1.444.2-3.1102 | Кант ПВХ 5х10х495 | | без припуска |
| | | | | ТУ 480-1-19-76 | 4 | на облой 0,4 кг |

1.444.2-3.2300

| Изм. | Лист | № докум. | Подп. | Дата |
|---|---|---|---|---|
| Разраб. | Колбацкий | | | |
| Провер. | Орехова | | | |
| Чертил | Мостовая | | | |
| Диазотир | Мостовая | | | |
| ГИП | Колбацкий | | | 05.83 |

Плита алюминиевая ПП5

| Стадия | Масса | Масштаб |
|---|---|---|
| Р | 5,14 | 1:10 |
| Лист | Листов 1 | |

ЦНИИПРОМЗДАНИЙ

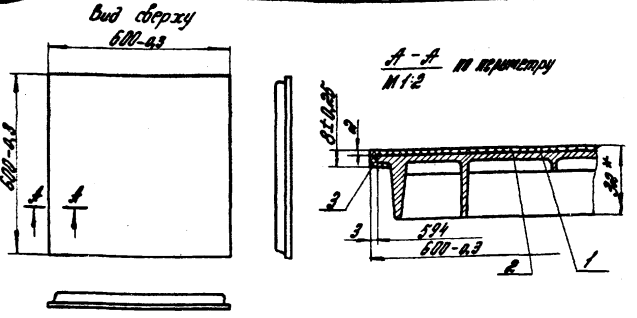


1.* Размеры для справок.
2. Технические требования по 1.444.2 - 3. 0000ТТ.

| Формат | Зона | Поз. | Обозначение | Наименование | Кол. | Примеч. |
|---|---|---|---|---|---|---|
| | | | | Детали | | |
| А4 | | 1 | 1.444.2-3.2401-01 | Плита литая под давлением | 1 | |
| Б4 | | 2 | 1.444.2-3.1103 | Лист 625 × 625 | 1 | 0,73кг |
| | | | | ТУ 21-29(2)-41-82 | | |
| | | | | Линолеум поливинилхлоридный двухслойный | | |
| | | | | антистатический | 1 | 0,73кг без припуска |
| Б4 | | 3 | 1.444.2-3.1104 | Кант ПВХ5×10×595 | 4 | |
| | | | | ТУ 480-1-19-76 | 4 | на одной 0,14кг |

| | | | | | | | | |
|---|---|---|---|---|---|---|---|---|
| | | | | | 1.444.2-3.2400 | | | |
| Изм. | Лист | № докум. | Подп. | Дата | Плита алюминиевая ПП6 | Стадия | Масса | Масштаб |
| Разраб. | | Колбацкий | [signature] | | | Р | 6.87 | 1:10 |
| Провер. | | Орехова | [signature] | | | Лист | Листов 1 | |
| Чертил | | Мостовая | [signature] | | | ЦНИИПРОМЗДАНИЙ | | |
| Дизайнер | | Мостовая | [signature] | | | | | |
| Н.Ш. | | Колбацкий | [signature] | 05.83 | | | | |

18930 58

Копировал: [signature]

$\frac{I}{M1:2}$ по периметру

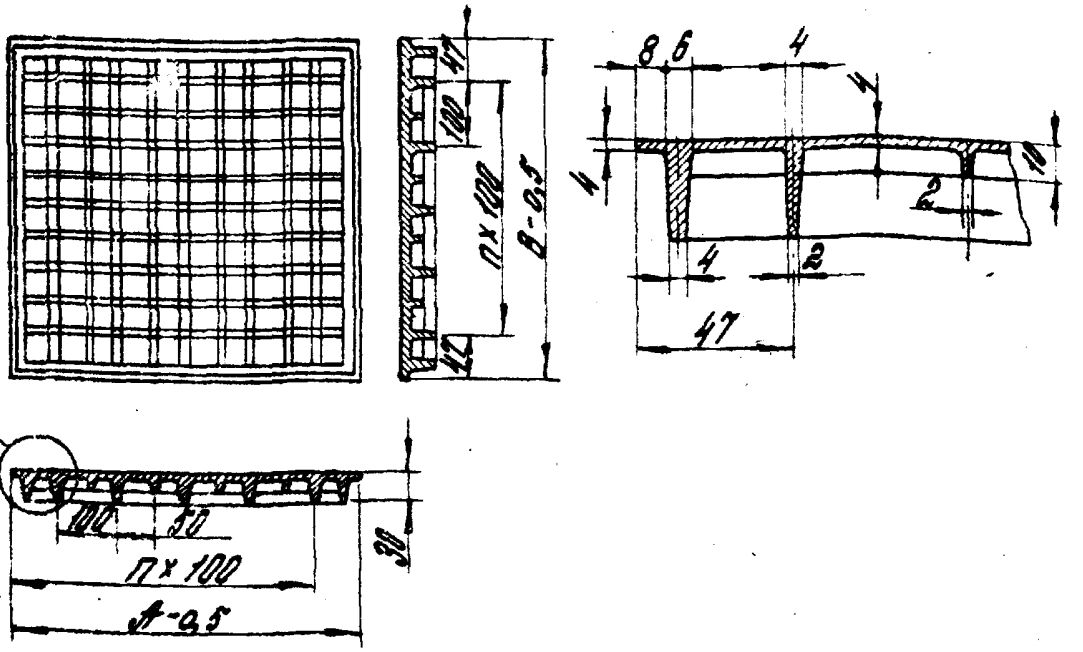


| Обозначение | A, мм | B, мм | n | Масса, кг |
|---|---|---|---|---|
| 1.444.2-3.2401 | 494 | 494 | 4 | 4,4 |
| -01 | 594 | 594 | 5 | 6,0 |

1. Литейные уклоны 5°÷7°.
2. Неуказанные литейные радиусы R = 5мм.
3. Неуказанные предельные отклонения размеров $\frac{IT14}{2}$.
4. Остальные требования по 1.444.2-3.0000 ТТ.

| | | | | | | | |
|---|---|---|---|---|---|---|---|
| | | | | | 1.444.2-3.2401 | | |
| Изм. | Лист | № докум. | Подп. | Дата | Плита литая под давлением | Стадия | Масса | Масштаб |
| Разраб. | | Колбацкий | | | | Р | См. табл. | 1:10 |
| Чертил | | Мостовая | | | | Лист | Листов 1 | |
| Дизайнер | | Мостовая | | | | | | |
| Гип | | Колбацкий | | 05.83 | Ак5 М2 ГОСТ 1583-73 | ЦНИИПРОМЗДАНИЙ | | |

18930 59

Напировал [signature] формат А4

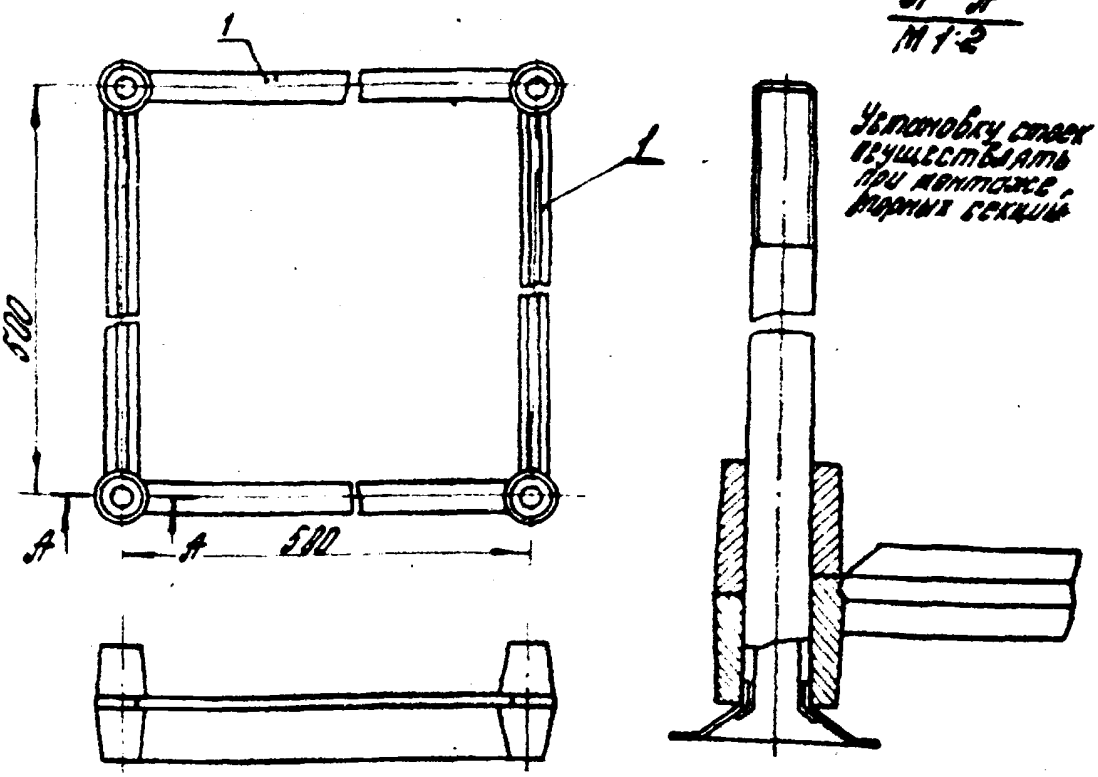


1. Технические требования по 1.444.2-3.0000 ТТ.
2. Допускается затенить обойтой 085 по черт. 1.444.2-3.1400.

| Формат | Зона | Поз. | Обозначение | Наименование | Кол. | Примечание |
|---|---|---|---|---|---|---|
| | | | | Детали | | |
| А4 | | 1 | 1.444.2-3.260И | Стяжка | 4 | |

1.444.2-3.2500

Обойма 085

| Изм. | Лист | № докум. | Подп. | Дата |
|---|---|---|---|---|
| Разраб. | | Колбацкий | | |
| Чертил | | Мостовая | | |
| Дизайнер | | Мостовая | | |
| ГИП | | Колбацкий | | 05.83 |

| Стадия | Масса | Масштаб |
|---|---|---|
| Р | 16 | 1:5 |
| Лист | Листов 1 | |

ЦНИПРОМЗЗЯПИН

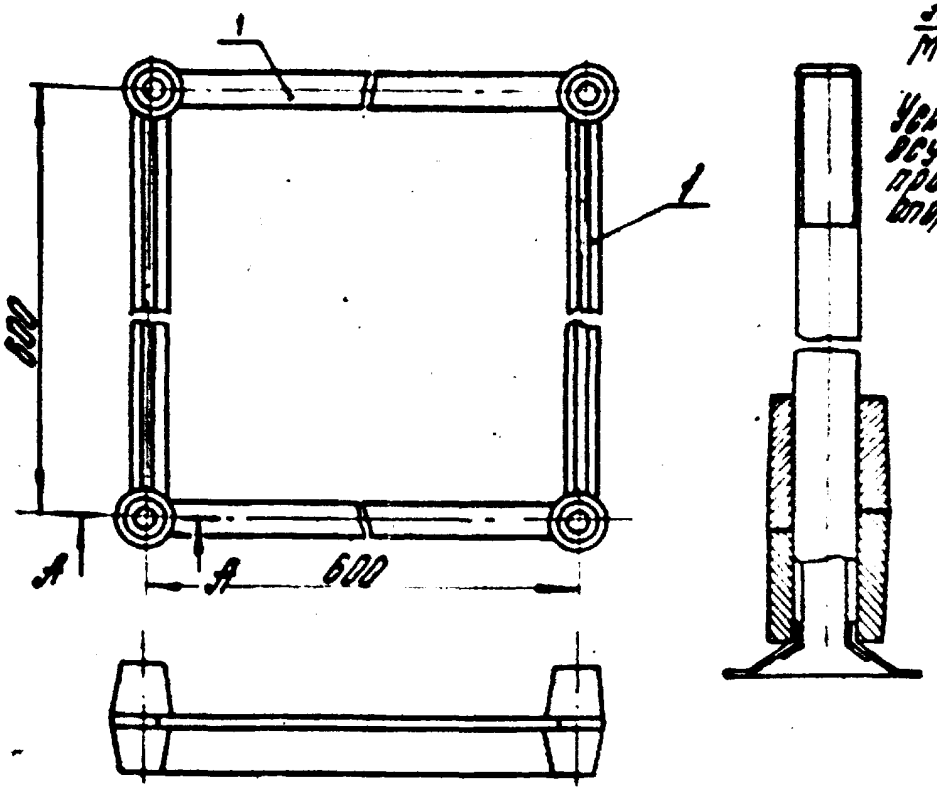


А-А
М 1:2

Установку стоек осуществлять при монтаже вторых секций

1. Допускается заменить обоймой по типу ОС5 (черт. 1.444.2-3.1400).

2. Технические требования по 1.444.2-3.0000 ТТ.

| Формат | Зона | Поз. | Обозначение | Наименование | Кол. | Примеч. |
|---|---|---|---|---|---|---|
| | | | | Детали | | |
| 11 | | 1 | 1.444.2-3.2601-01 | Стяжка | 4 | |

| Изм. | Лист | № докум. | Подп. | Дата |
|---|---|---|---|---|
| Разраб. | | Колбацкий | | |
| Чертил | | Костовая | | |
| Дизайнер | | Костовая | | |
| Гип | | Колбацкий | | 05.87 |

1.444.2-3.2600

Обойма ОА6

| Стадия | Масса | Масштаб |
|---|---|---|
| Р | 1,84 | 1:5 |

Лист | Листов 1

ЦНИИПРОМЗДАНИЙ

Копировал [illegible] 18930 61

формат №4

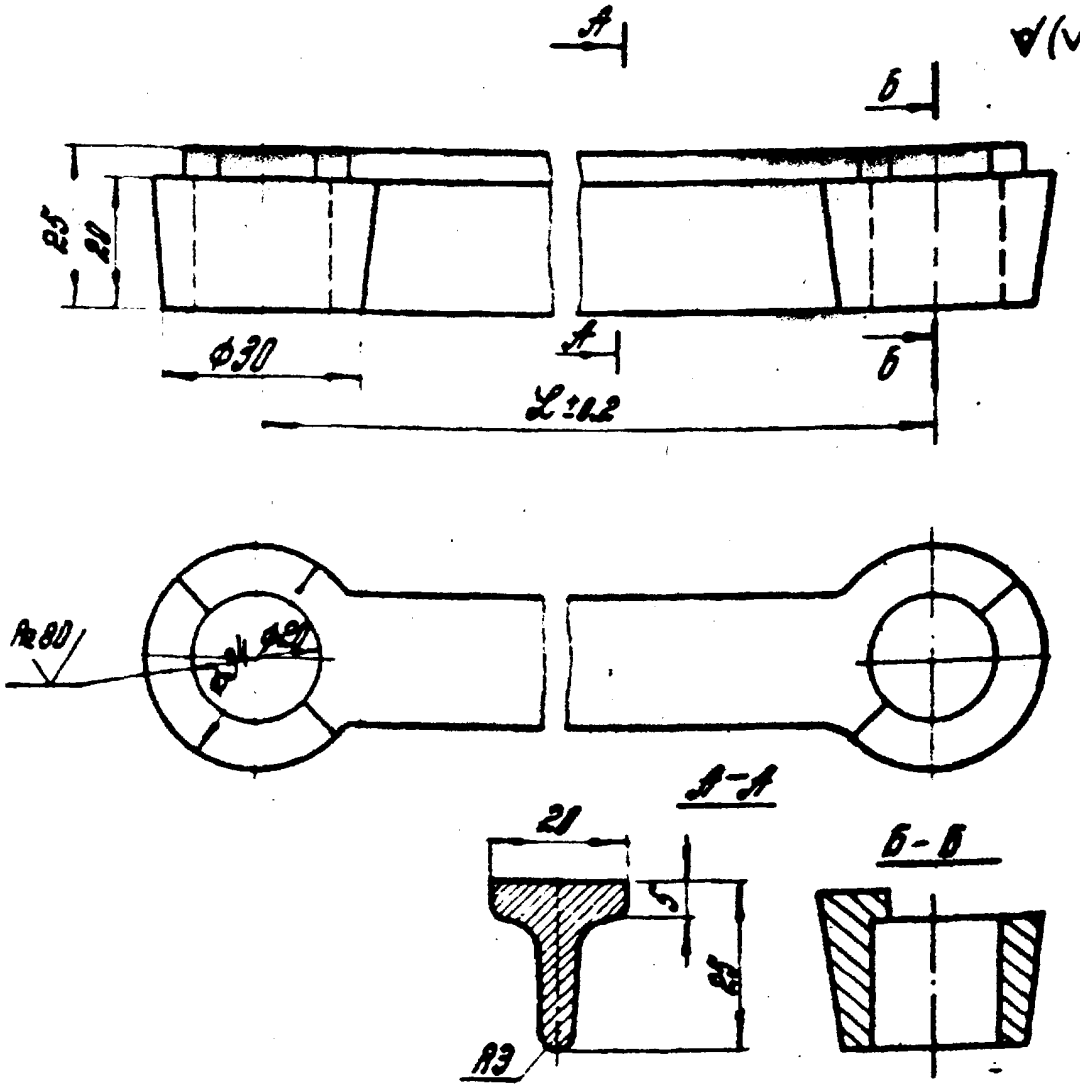


| Обозначение | L, мм | Масса, кг. |
|---|---|---|
| 1.444.2-3.2601 | 508 | 2,40 |
| -01 | 680 | 2,46 |

Неуказанные предельные отклонения размеров ПТ 2.

| | | | | | |
|---|---|---|---|---|---|
| | | | | 1.444.2-3.2601 | |
| Изм. | Лист | № докум. | Подп. | Дата | |
| Разраб. | | Колпацкий | | | Стяжка |
| Утвердил | | Мостовая | | | |
| Дизайнер | | Мостовая | | | |
| Рил | | Колпацкий | | 05.83 | Ж 5 М2 ГОСТ 1583-73 |

| Стадия | Масса | Масштаб |
|---|---|---|
| Р | | 1:1 |
| Лист | Листов | 1 |

ЦНИИПРОМЗЕРНО



Копировал Формат А4

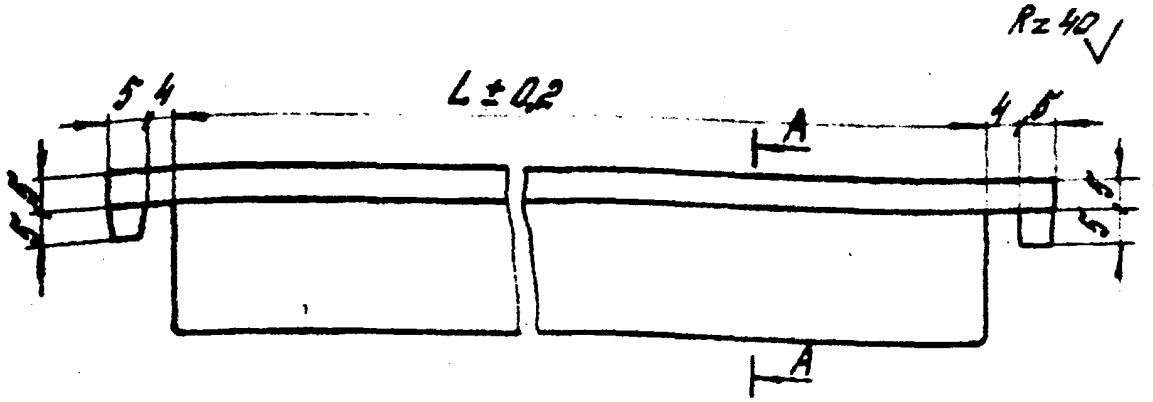


Вид снизу

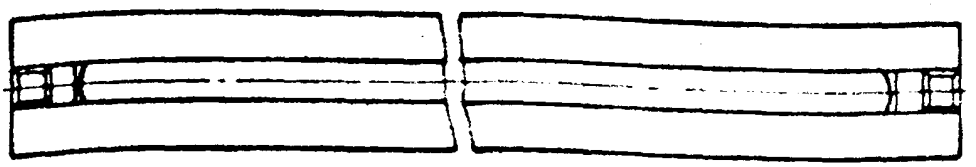

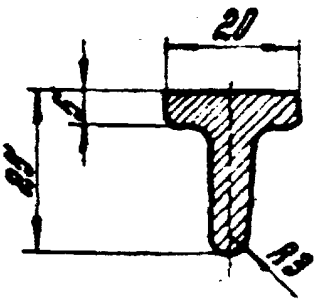


| Марка | Обозначение | L, мм | Масса, кг |
|---|---|---|---|
| РА5 | 1.444.2-3.2701 | 470 | 0,30 |
| РА6 | -01 | 570 | 0,36 |

Неуказанные предельные отклонения размеров $\frac{IT14}{2}$.

| Изм. | Лист | № докум. | Подп. | Дата |
|---|---|---|---|---|
| Разраб. | | Колбацкий | | |
| Чертил | | Мостовая | | |
| Дизайнер | | Мостовая | | |
| Рис. | | Колбацкий | | |

1.444.2-3.2701

Ригель съемный РА5 и РА6

| Стадия | Масса | Масштаб |
|---|---|---|
| Р | см. табл. | 1:1 |

Лист | Листов 1

ЦНИИПРОМЗДАНИЙ

Копировал: [illegible] 18930 63

Формат А4

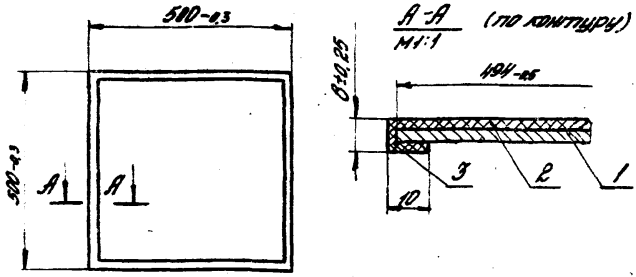


| Форм. | Зона | Поз. | Обозначение | Наименование | Кол. | Примеч. |
|---|---|---|---|---|---|---|
| | | | | Документация | | |
| А4 | | | 1.444.2-3.0000 ТО | Техническое описание | | |
| А4 | | | 1.444.2-3.0000 У | Узлы крепления и сопряжения | | |
| А4 | | | 1.444.2-3.0000 ТТ | Технические требования | | |
| А4 | | | 1.444.2-3.3100 ВМ | Ведомость материалов | | |
| | | | | Детали | | |
| Б4 | | 1 | 1.444.2-3.3101 | Панель 494×494×3 | | |
| | | | | Лист 3,0 ГОСТ 19903-74 * / 0,8 КП ГОСТ 16523-70 * | 1 | 5,8кг |
| Б4 | | 2 | 1.444.2-3.1101 | Лист 525×525 | | |
| | | | | ТУ21-29(2)-41-82 | | |
| | | | | Линолеум поливинилхлоридный двухслойный | | |
| | | | | антистатический | 1 | 0,6кг |
| Б4 | | 3 | 1.444.2-3.1102 | Кант ПВХ5×10×495 | | |
| | | | | ТУ480-1-19-76 | 1 | 0,14кг |

1.444.2-3.3100

| Изм. | Лист | № докум. | Подп. | Дата |
|---|---|---|---|---|
| Разраб. | | Колбацкий | | |
| Провер. | | Орехова | | |
| Чертил. | | Мостовая | | |
| Дизайнер | | Мостовая | | |
| ГИП | | Колбацкий | | 06.88 |

Плита доборная ПД5

| Стадия | Масса | Масштаб |
|---|---|---|
| Р | 6,54 | 1:10 |
| Лист | Листов 1 | |

ЦНИИПРОМЗДАНИЙ

копировал Евдокимова 18930 64 формат А4

| Номер строки | Наименование материала и единица измерения | Код | | Колич. на 1м² плит | | |
|---|---|---|---|---|---|---|
| | | Материала | ед. изм. | Тип. | Инд. | Всего |
| 1 | Лист 3,0 ГОСТ 19903-74*, кг / 0,8 КП ГОСТ 16523-70* | 090208 | 166 | 23,20 | - | 23,20 |
| 2 | Лист толщиной 1,2-2,0 мм | | | | | |
| 3 | Линолеум поливинилхлоридный | | | | | |
| 4 | двухслойный антистатический | | | | | |
| 5 | ТУ21-29(2)-41-82 кг | 224620 | 166 | 0,56 | - | 0,56 |
| | м² | | 053 | 1,1 | | |
| 6 | Конт ПВХ 5×10 мм | | | | | |
| 7 | ТУ480-1-19-76, кг | 224620 | 166 | 0,56 | - | 0,56 |
| 8 | Всего материалов | | | | | 25,00 |
| 9 | Примечание. Расход материалов на квадратный метр плит приведен без учета технологических отходов. | | | | | |

| Изм. | Лист | № докум | Подпись | Дата |
|---|---|---|---|---|
| Разраб. | | Колбацкий | П. Колб | |
| Проверил | | Орехова | Орех | |
| Дизайнер | | Ностовая | | |
| ГИП | | Колбацкий | Н. Колб | 06.83 |

1.444.2-3.3100 ВМ

Плита доборная ПД5

Ведомость расхода материалов

| Стадия | Лист | Листов |
|---|---|---|
| Р | | 1 |

ЦНИИПРОМЗДАНИЙ

Копировал Евдокимова

Формат А4

18930 65

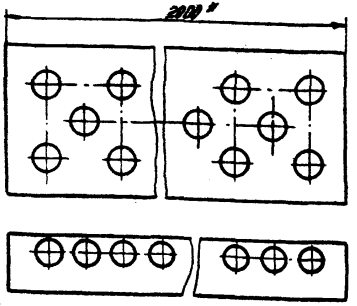


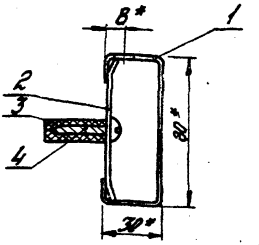


| Форм. | Зона | Поз. | Обозначение | Наименование | Кол. | Примеч. |
|---|---|---|---|---|---|---|
| | | | | Документация | | |
| А4 | | | 1.444.2-3.3000ТО | Техническое описание | | |
| А4 | | | 1.444.2-3.0000У | Узлы крепления и сопряжения | | |
| А4 | | | 1.444.2-3.0000ТТ | Технические требования | | |
| А4 | | | 1.444.2-3.3200ВМ | Ведомость материалов | | |
| | | | | Детали | | |
| А4 | | 1 | 1.444.2-3.3201 | Плинтус | 1 | |
| А4 | | 2 | 1.444.2-3.3202 | Планка | 2 | |
| А4 | | 3 | 1.444.2-3.3203 | Втулка дюбеля | 2 | |
| | | | | Стандартные изделия | | |
| | | 4 | | Шуруп 6х30.09.1 | | |
| | | | | ГОСТ 1145-70 | 2 | |

1.444.2-3.3200

| Изм. | Лист | № докум. | Подп. | Дата |
|---|---|---|---|---|
| Разраб. | | Колбацкий | [signature] | |
| Провер. | | Орехова | [signature] | |
| Дизайнер | | Мостовая | [signature] | |
| ГИП | | Колбацкий | [signature] | 16.83 |

Плинтус съемный ПС2

| Стадия | Масса | Масштаб |
|---|---|---|
| Р | 2,68 | 1:2 |

Лист | Листов 1

ЦНИИПРОМЗДАНИИ

Копировал Евдокимова

формат А4

18930 66

| Номер строки | Наименование материала и единицы измерения | Код материала | Код ед. изм. | Колич. на 1 п.м. плинт. тип. | инд. | Всего |
|---|---|---|---|---|---|---|
| 1 | Лист 1.0 ГОСТ 19904-74* / 08КП ГОСТ 16523-70*, кг | 090206 | 166 | 1.30 | — | 1.30 |
| 2 | Лист 2.0 ГОСТ 19904-74* / 08КП ГОСТ 16523-70, кг | 090206 | 166 | 0.04 | — | 0.04 |
| 3 | Шуруп 5х30.09.1 ГОСТ 1145-70, | | | | | |
| 4 | шт | 128400 | 796 | 1.0 | — | 1.0 |
| 5 | Полиамид (капрон) 6-6 | | | | | |
| 6 | ОСТ 6-06-09-76, кг | 222400 | 166 | 0.01 | — | 0.01 |
| 7 | Всего материалов | | | | | 1.35 |
| 8 | Примечание. Расход материалов на 1 погонный метр плинтуса приведен без учета технологических отходов. | | | | | |

| Изм. | Лист | № докум. | Подп. | Дата |
|---|---|---|---|---|
| Разраб. | | Колбацкий | [signature] | |
| Чертил | | Мостовая | [signature] | |
| Дизайнер | | Мостовая | [signature] | |
| Гип. | | Колбацкий | [signature] | 06.83 |

1.444.2-3.3200 ВМ

Плинтус съемный ПС2 ведомость расхода материалов.

| Стадия | Лист | Листов |
|---|---|---|
| Р | | 1 |

ЦНИИПРОМЗДАНИЙ

Копировал [signature] 18930 67 Формат А4

## Развертка

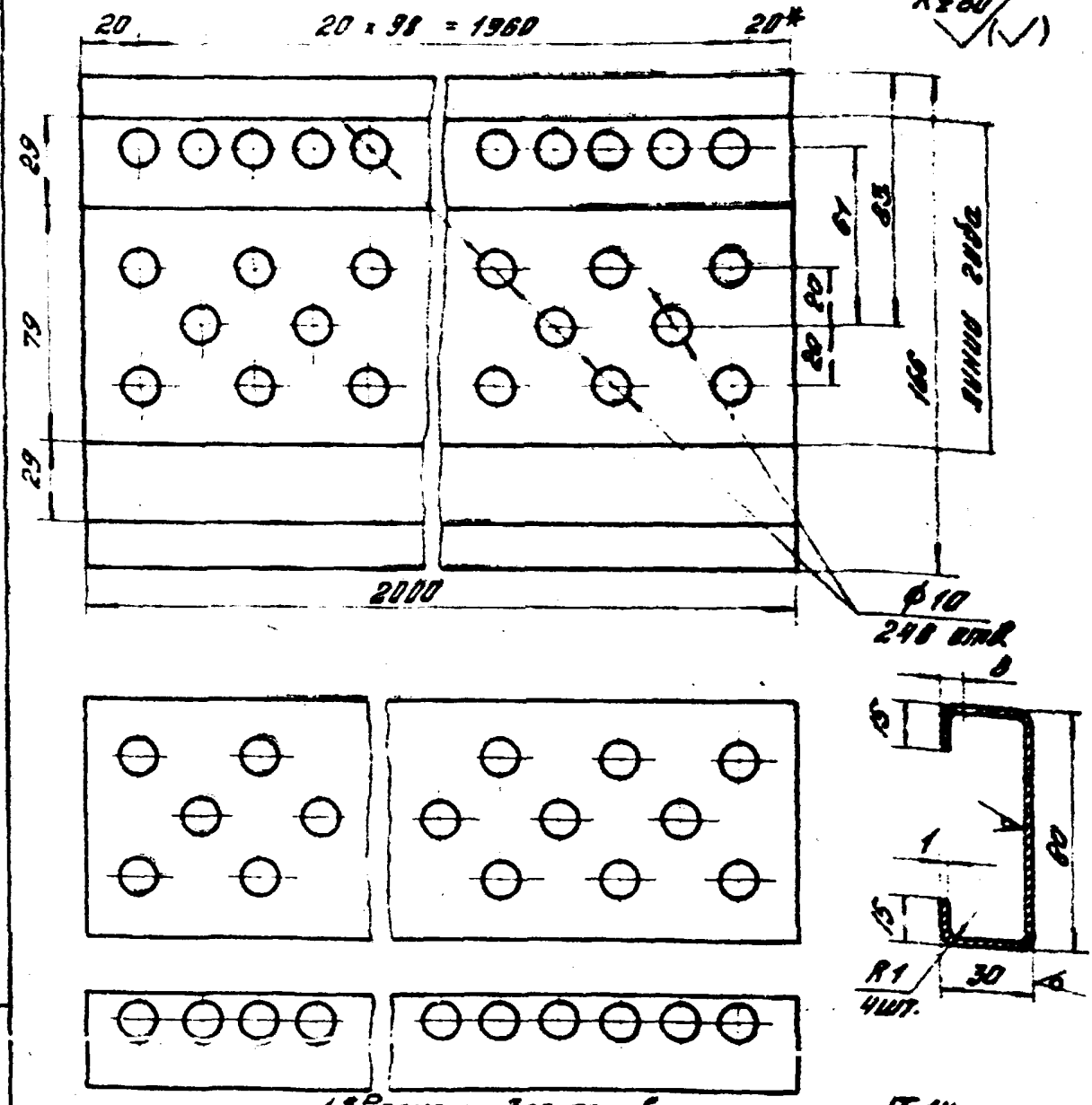


1.* Размеры для справок.
2. Предельные отклонения размеров $\frac{П\ 14}{2}$.

| | | | | | | | | |
|---|---|---|---|---|---|---|---|---|
| | | | | | 1.444.2-3.3201 | | | |
| Изм. | Лист | № докум. | Подп. | Дата | Плинтус | Стадия | Масса | Масштаб |
| Разраб. | | Колбацкий | Б. Кол | | | Р | 2.6 | 1:2 |
| Чертил. | | Мостовая | [illegible] | | | | | |
| Дизайнер | | Мостовая | [illegible] | | | Лист | Листов 1 | |
| ГИП | | Колбацкий | Б. Кол | 05.83 | Лист $\frac{1,0\ ГОСТ\ 19904-74^*}{0,8\ кп\ ГОСТ\ 16523-70^*}$ | ЦНИИПРОМЗДАНИЙ | | |

Копировал [illegible] 18930 68 Формат А4

$R_z 80$ (V)

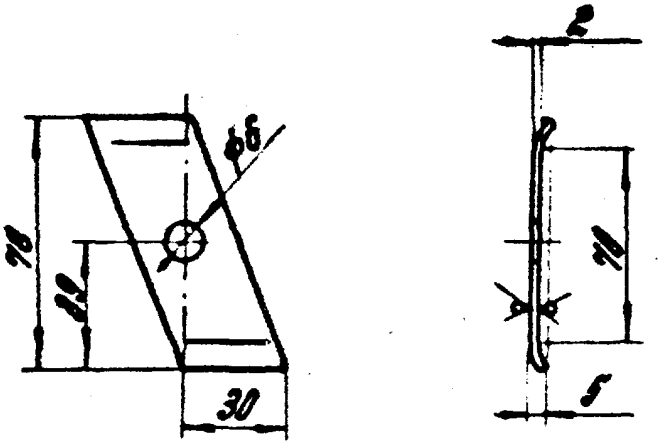


Предельные отклонения размеров $\frac{IT14}{2}$.

| | | | | | | | | |
|---|---|---|---|---|---|---|---|---|
| | | | | | 1.444.2-3.3202 | | | |
| Изм. | Лист | № докум. | Подп. | Дата | Пластина | Стадия | Масса | Масштаб |
| Разраб. | | | | | | Р | 0,038 | 1:2 |
| Пров. | | | | | | Лист | Листов 1 | |
| Т.контр. | | | | | | | | |
| Н.контр. | | | | | | | | |
| Утв. | | | | | Лист 2.0 ГОСТ 19904-74* 0.8 кп ГОСТ 16523-70* | ЦНИПРОМЗДАНИЙ | | |

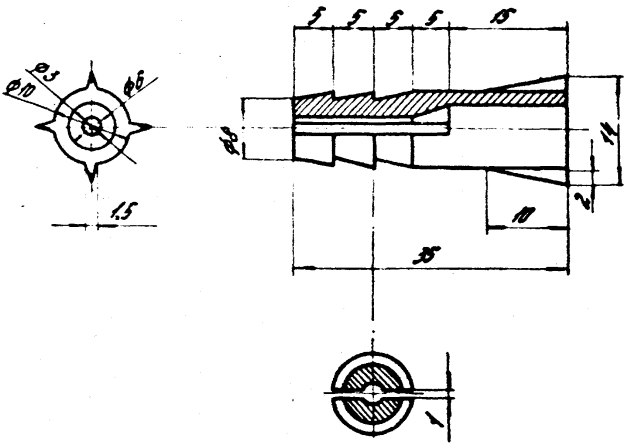


Предельные отклонения размеров $\frac{IT14}{2}$.

| | | | | | | | | |
|---|---|---|---|---|---|---|---|---|
| | | | | | 1.444.2-3.3203 | | | |
| Изм. | Лист | № докум. | Подп. | Дата | Втулка дюбеля | Стадия | Масса | Масштаб |
| | | | | | | Р | 0,005 | 2:1 |
| Дизайнер | | Мостовая | | | | Лист | Листов 1 | |
| Гип | | Колбацкий | | 05.83 | Полиамид (капрон) Б-6 ОСТ Б-06-С9-76 | ЦНИИПРОМЗДАНИЙ | | |

gost.e-ecolog.ru

Копировал 18930 (70)