ТИПОВОЙ ПРОЕКТ

903-9-12сп86

БАК-АККУМУЛЯТОР ГОРЯЧЕЙ ВОДЫ ДЛЯ СИСТЕМ ТЕПЛОСНАБЖЕНИЯ ЕМКОСТЬЮ 2 ТЫС.КУБ.М

АЛЬБОМ VII

ТЕПЛОИЗОЛЯЦИОННЫЕ КОНСТРУКЦИИ И ДЕТАЛИ

21661 — 07

ЦЕНА

Отпускная цена на момент реализации указана в счет-накладной

Пров. 29.10.90г Кон.

484

gost.e-ecolog.ru

Альбом VII

Типовой проект

ТИПОВОЙ ПРОЕКТ

903-9-12сп86

БАК-АККУМУЛЯТОР ГОРЯЧЕЙ ВОДЫ ДЛЯ СИСТЕМ ТЕПЛОСНАБЖЕНИЯ ЕМКОСТЬЮ 2 ТЫС. КУБ. М

АЛЬБОМ VII

СОСТАВ ПРОЕКТА:

АЛЬБОМ I ТЕХНОЛОГИЧЕСКОЕ ОБОРУДОВАНИЕ
АЛЬБОМ II ПРОТИВОКОРРОЗИОННАЯ ЗАЩИТА
АЛЬБОМ III КОНСТРУКЦИИ МЕТАЛЛИЧЕСКИЕ
АЛЬБОМ IV ПЕРЕДВИЖНАЯ СТРЕМЯНКА
АЛЬБОМ V ОСНОВАНИЕ И ФУНДАМЕНТ
АЛЬБОМ VI ТЕПЛОВАЯ ИЗОЛЯЦИЯ
АЛЬБОМ VII ТЕПЛОИЗОЛЯЦИОННЫЕ КОНСТРУКЦИИ
АЛЬБОМ VIII ТЕХНОЛОГИЯ МОНТАЖА
АЛЬБОМ IX ПРИСПОСОБЛЕНИЯ ДЛЯ МОНТАЖА
АЛЬБОМ X СМЕТЫ
АЛЬБОМ XI ВЕДОМОСТЬ ПОТРЕБНОСТИ В МАТЕРИАЛАХ
АЛЬБОМ XII СПЕЦИФИКАЦИИ ОБОРУДОВАНИЯ

РАЗРАБОТАН

ВНИПИЭНЕРГОПРОМ — АЛЬБОМ I,II,X,XI,XII
ЦНИИПРОЕКТСТАЛЬКОНСТРУКЦИЯ — АЛЬБОМ III, IV
ГПИ ФУНДАМЕНТПРОЕКТ — АЛЬБОМ V
ВНИПИТЕПЛОПРОЕКТ — АЛЬБОМ VI, VII
ГИПРОНЕФТЕСПЕЦМОНТАЖ — АЛЬБОМ VIII, IX

ДИРЕКТОР ИНСТИТУТА И.К.ЭННО
ГЛАВНЫЙ ИНЖЕНЕР ПРОЕКТА В.В.ПОПОВА

УТВЕРЖДЕН

НА СТАДИИ ПРОЕКТ МИНЭНЕРГО СССР ПРОТОКОЛОМ ОТ 18.06.85 №58

ВВЕДЕН В ДЕЙСТВИЕ

НА СТАДИИ РАБОЧАЯ ДОКУМЕНТАЦИЯ МИНЭНЕРГО СССР ПРОТОКОЛОМ ОТ 18.06.85 №58 С НОЯБРЯ 1985Г

© ГУП ЦПП, 1996

СОДЕРЖАНИЕ

Обозначение	Наименование	Стр.	Примеч.
	Титульный лист	1	
	Содержание	2	
Н 10283-01	Конструкция теплоизо-		
	ляционная полносбор-		
	ная панельная КТПП	3	
Н 10283-01 СБ	Сборочный чертеж	4; 5	
Н 10283-02	Покрытие П-1	6	
Н 10283-02 СБ	Сборочный чертеж	7; 8	
Н 10283-03	Упор	9	
Н 10283-03 СБ	Сборочный чертеж	9	
Н 10283-04	Лист профилированный	10	
Н 10283-05	Захват	11	
Н 10283-06	Штырь	11	
Н 10283-07	Уголок	6	
Н 10283-08	Шпилька	9	
Н 10283-10	Конструкция теплоизо-		
	ляционная полносборная		
	панельная прикарниз-		
	ная КТПП-П	12	
Н 10283-10 СБ	Сборочный чертеж	13; 14	
Н 10283-12	Покрытие П-2	15	
Н 10283-12 СБ	Сборочный чертеж	16; 8	
Н 10283-13	Кронштейн	17	
Н 10283-14	Карниз	17	
Н 10283-15	Лист профилированный	18	
Н 10283-16	Поддон для перевозки	19	
	конструкций полносбор-		
	ных панельных		
Н 10283-16 СБ	Сборочный чертеж	20	
Н 10283-17	Стяжка	19	
Н 10283-18	Подкладка	19	

Типовой проект 903-9-12.86 Альбом VIII

Формат	Зона	Поз.	Обозначение	Наименование	Кол.	Примечание
		4		Маты минерало-ватные прошивные 2М-100 толщ. 100 мм ГОСТ 21880-76 с обкладкой из проволочной сварной сетки с квадратными ячейками № 12,5/05 ТУ 14-4-714-76	0,202	м³
				Н 10283-01-02		
				Сборочные единицы		
А4		2	Н 10283-02-02	Покрытие П-1-3020-60	1	
				Материалы		
		3		Проволока 1,2-0-4 ГОСТ 3282-74	14	м
		4		Маты минераловатные прошивные 2М-100 толщ. 80 мм ГОСТ 21880-76 с обкладкой из проволочной сварной сетки с квадратными ячейками № 12,5/05 ТУ 14-4-714-76	0,240	м³

Инв. № подл. | Подпись и дата | Инв. № дубл. | Взам. инв. № | Подпись и дата

Изм. Лист № докум. Подп. Дата

Н 10283-01

Лист 3

Формат А4

Формат	Зона	Поз.	Обозначение	Наименование	Кол.	Примечание
				Н 10283-01-03		
				Сборочный чертеж		
А4		2	Н 10283-02-03	Покрытие П-1-3020-80	1	
				Материалы		
		3		Проволока 1,2-0-4 ГОСТ 3282-74	14	м
		4		Маты минераловатные прошивные 2М-100 толщ. 100 мм ГОСТ 21880-76 с обкладкой из проволочной сварной сетки с квадратными ячейками № 12,5/05 ТУ 14-4-714-76	0,30	м³

Инв. № подл. | Подпись и дата | Инв. № дубл. | Взам. инв. № | Подпись и дата

Изм. Лист № докум. Подп. Дата

Н 10283-01

Лист 4

Формат А4

Формат	Зона	Поз.	Обозначение	Наименование	Кол.	Примечание
				Материалы		
		3		Проволока 1,2-0-4 ГОСТ 3282-74	8	м
		4		Маты минераловатные 2М-100 толщ. 80 мм ГОСТ 21880-76 с обкладкой из проволочной сварной сетки с квадратными ячейками № 12,5/05 ТУ 14-4-714-76	0,162	м³
				Н 10283-01-01		
				Сборочные единицы		
А4		2	Н 10283-02-01	Покрытие П-1-2040-80	1	
				Материалы		
		3		Проволока 1,2-0-4 ГОСТ 3282-74	8	м

Инв. № подл. | Подпись и дата | Инв. № дубл. | Взам. инв. № | Подпись и дата

Изм. Лист № докум. Подп. Дата

Н 10283-01

Лист 2

Формат А4

Формат	Зона	Поз.	Обозначение	Наименование	Кол.	Примечание
				Документация		
А4			Н 10283-01 СБ	Сборочный чертеж		
				Детали		
Б4		1	Н 10283-09	Сшивка Проволока 0,8-0-4 ГОСТ 3282-74 L = 4 м	1	0,016 кг
			Переменные данные	для исполнений:		
				Н 10283-01		
				Сборочные единицы		
А4		2	Н 10283-02	Покрытие П-1-2040-60	1	

Инв. № подл. | Подпись и дата | Инв. № дубл. | Взам. инв. № | Подпись и дата

Изм.	Лист	№ докум.		
Разраб.		Савельева		15.11.84
Пров.		Лисенкова		20.11.84
Н. контр.		Чернова		05.12.84
Утв.		Попова		11.12.84

Н 10283-01

Конструкция теплоизоляционная полносборная панельная КТПП

Литера | Лист 1 | Листов 4

ВНИПИ ТЕПЛОПРОЕКТ Москва

21561-07

Формат А4

Н 10283-01СБ

Типовой проект 903-9-12сп86 Альбом VII

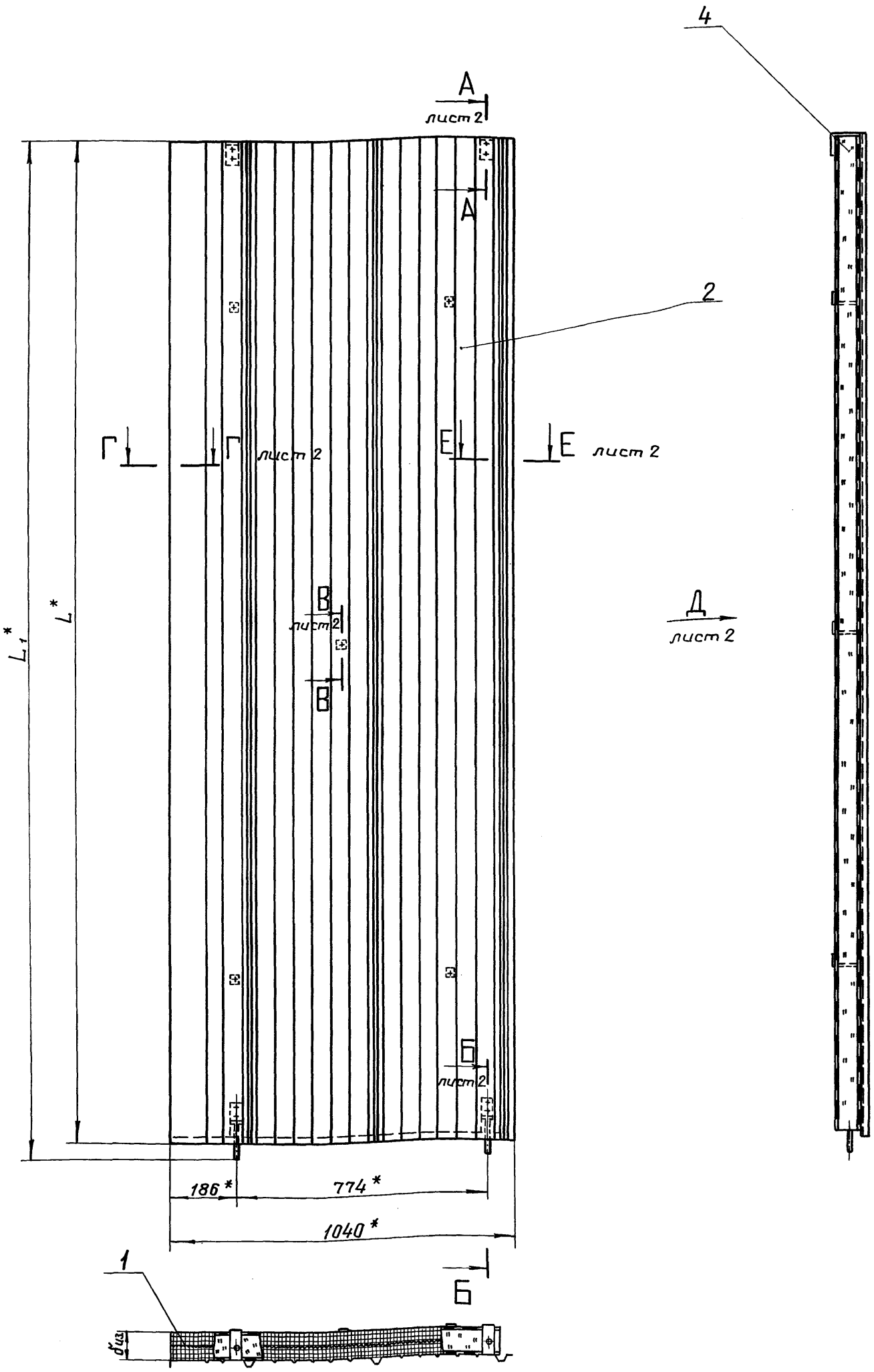

Размеры в мм

Обозначение	Шифр	L^*	L_1^*	L_3	$\delta_{из}$	Масса, кг с листом профилированным из лист АД1.Н-1	Масса, кг с листом профилированным из лист оцинков.
Н 10283 - 01	КТПП - 2040 - 60	2040	2090	2020	60	24,45	33,66
- 01	КТПП - 2040 - 80				80	28,5	37,72
- 02	КТПП - 3020 - 60	3020	3070	3000	60	35,96	49,5
- 03	КТПП - 3020 - 80				80	42,02	55,56

2. Покрытие сетки, входящей в маты минераловатные поз. 4, лаком БТ-577 ГОСТ 5631-79.
3. Пример условного обозначения конструкции теплоизоляционной полносборной панельной с длиной листа профилированного 2040 мм, толщиной изоляции 60 мм: КТПП-2040-60.

Графическое обозначение материала:

 – маты минераловатные прошивные с обкладкой из сетки с двух сторон

1.* Размеры для справок.

Изм.	Лист	№ докум.	Подп.	Дата
Разраб.		Савельева		15.11.84
Пров.		Лисенкова		30.11.84
Т.контр.		Храпова		30.11.84
Н.контр.		Чернова		05.12.84
Утв.		Попова		14.12.84

Н 10283-01СБ

Конструкция теплоизоляционная полносборная панельная КТПП

Сборочный чертеж

Литера	Масса	Масштаб
	См. табл.	–

Лист 1 Листов 2

ВНИПИ ТЕПЛОПРОЕКТ

Инв. № подл. | Подпись и дата | Взам. инв. № | Инв. № дубл. | Подпись и дата

Типовой проект 903-9-12.86 Альбом VII

Вид Д лист 1

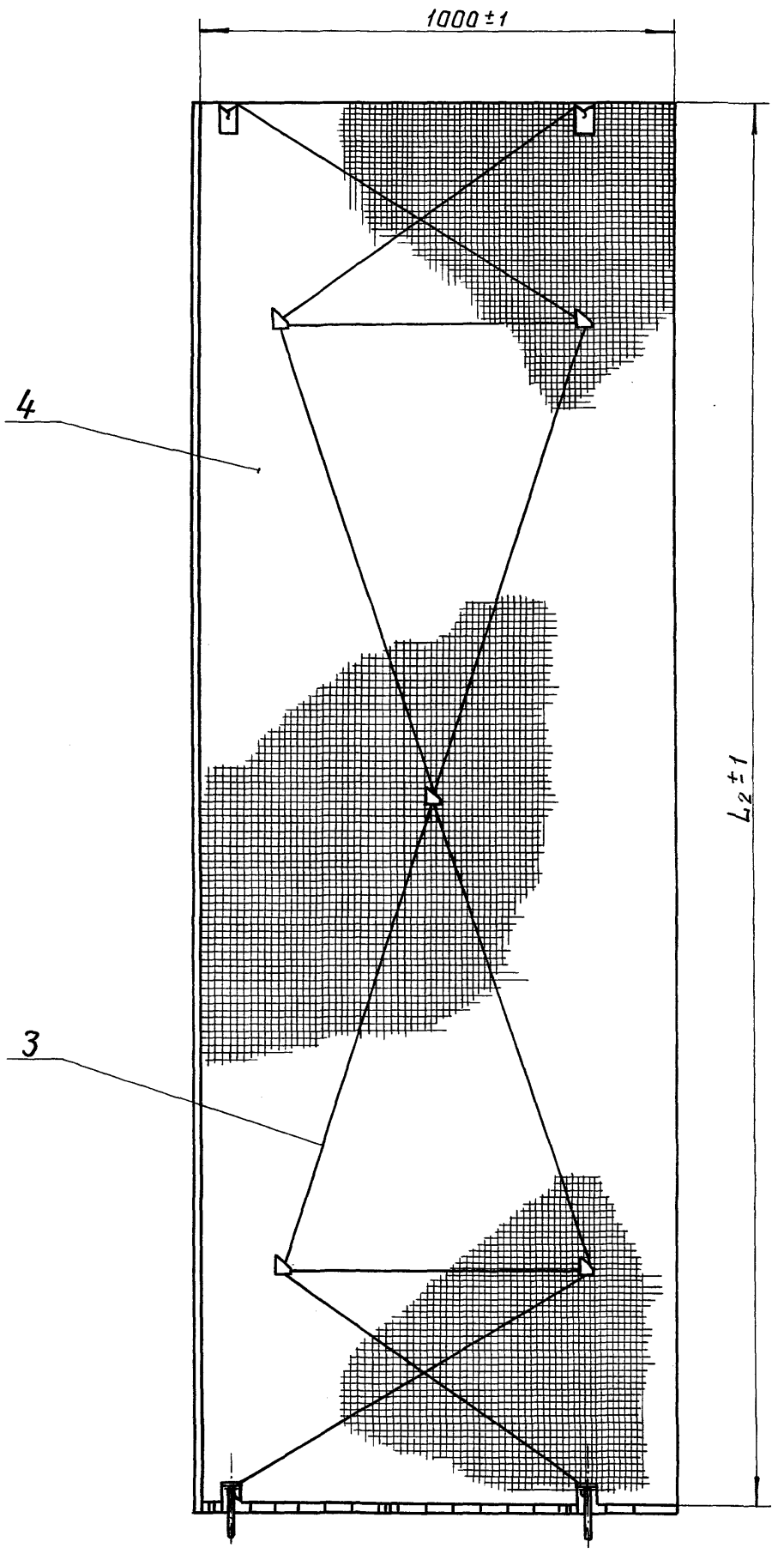

А - А лист 1
М 1:2

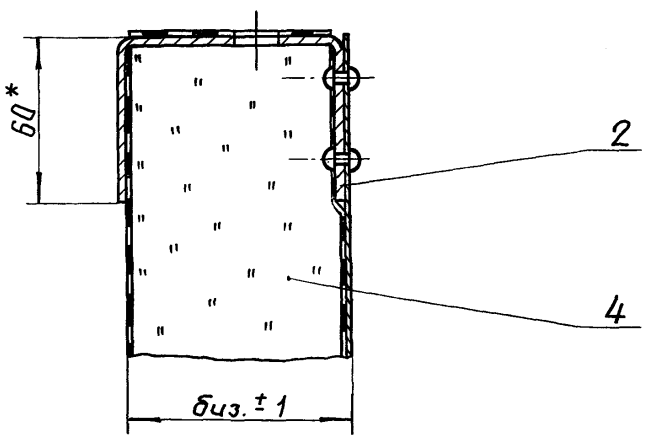

Б - Б лист 1
М 1:2

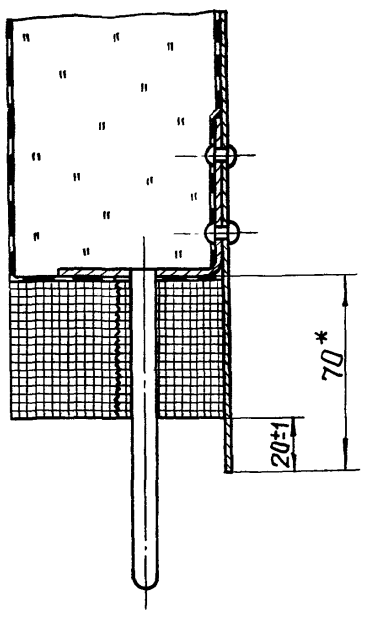

В - В лист 1
М 1:2

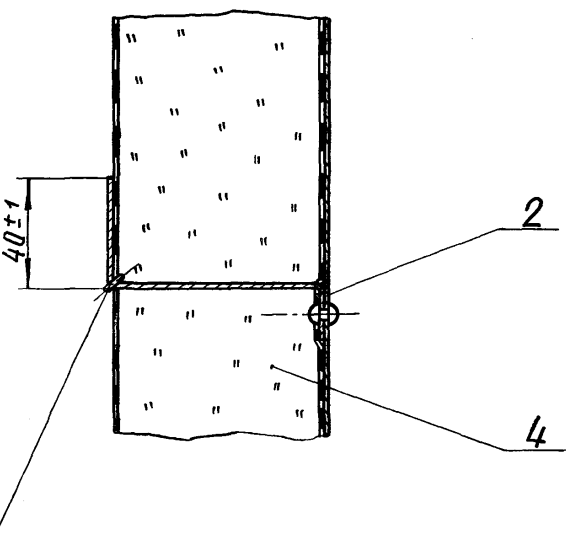

Е - Е лист 1
М 1:2

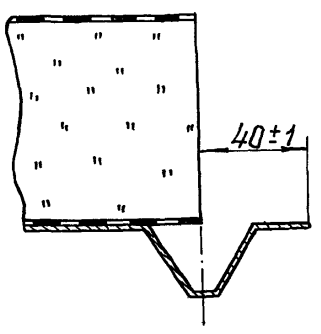

Г - Г лист 1
М 1:2

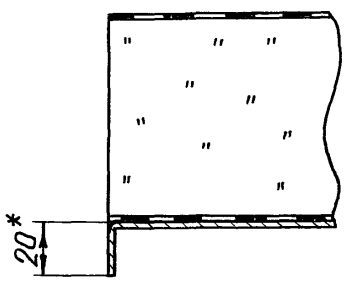

Инв.№подл. | Подпись и дата | Взам.инв.№ | Инв.№дубл. | Подпись и дата

Изм.	Лист	№ докум.	Подп.	Дата	Н 10283 - 01СБ	Лист 2

Типовой проект 903-9-12.86 Альбом VII

Н 10283-07

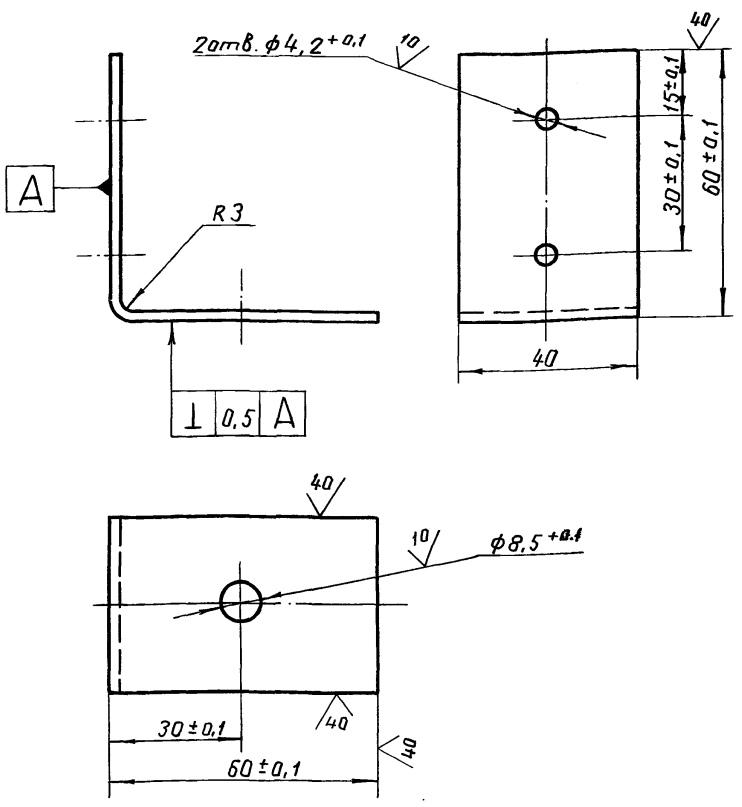

Покрытие – лак БТ-577 ГОСТ 5631-79.

Изм	Лист	№ докум.	Подп.	Дата	Н 10283-07		
Разраб.		Савельева		15.11.84	Уголок	Литера	Масса 0,075 / Масштаб 1:1
Пров.		Лисенкова		30.11.84		Лист	Листов 1
Т.контр.				30.11.84		ВНИПИ ТЕПЛОПРОЕКТ	
Н.контр.		Чернова		15.12.84	Лист Б-ПН-2 ГОСТ 19903-74		
Утв.		Попова		21.12.84	В Ст3пс ГОСТ 16523-70		

Формат А4

Форма 8.1

Формат	Зона	Поз.	Обозначение	Наименование	Кол.	Примечание
А3		5	Н 10283-06	Штырь Ш-60	5	
				Н 10283-02-01		
				Детали		
А2		3	Н 10283-04	Лист профилированный Лп-2040	1	
А3		4	Н 10283-05-01	Захват З-80	2	
А3		5	Н 10283-06-01	Штырь Ш-80	5	
				Н 10283-02-02		
				Детали		
А2		3	Н 10283-04-01	Лист профилированный Лп-3020	1	
А3		4	Н 10283-05	Захват З-60	2	
А3		5	Н 10283-06	Штырь Ш-80	5	

Н 10283-02 — Лист 2

Формат А4

Формат	Зона	Поз.	Обозначение	Наименование	Кол.	Примечание
				Н 10283-02-03		
				Деталч		
А2		3	Н 10283-04-01	Лист профилированный Лп-3020	1	
А3		4	Н 10283-05-01	Захват З-80	2	
А3		5	Н 10283-06-01	Штырь Ш-80	5	

Н 10283-02 — Лист 3

Формат А4

Форма 8

Формат	Зона	Поз.	Обозначение	Наименование	Кол.	Примечание
				Документация		
*)			Н 10283-02 СБ	Сборочный чертеж		*) А3; А2
				Сборочные единицы		
А4		1	Н 10283-03	Упор	2	
				Прочие изделия		
		2		Заклепка комбинированная СТД 985 ТУ 36-1598-77	13	
				Переменные данные для исполнений		
				Н 10283-02		
				Детали		
А2		3	Н 10283-04	Лист профилированный Лп-2040	1	
А3		4	Н 10283-05	Захват З-60	2	

Изм.	Лист	№ докум.	Подп.	Дата	Н 10283-02		
Разраб.		Савельева		15.11.84	Покрытие П-1	Литера	Лист 1 / Листов 3
Пров.		Лисенкова		30.11.84		ВНИПИ ТЕПЛОПРОЕКТ	
Н.контр.		Чернова		15.12.84			
Утв.		Попова		21.12.84			

Формат А4

Типовой проект 903-9-12.86 Альбом VIII

Н 10283-02СБ

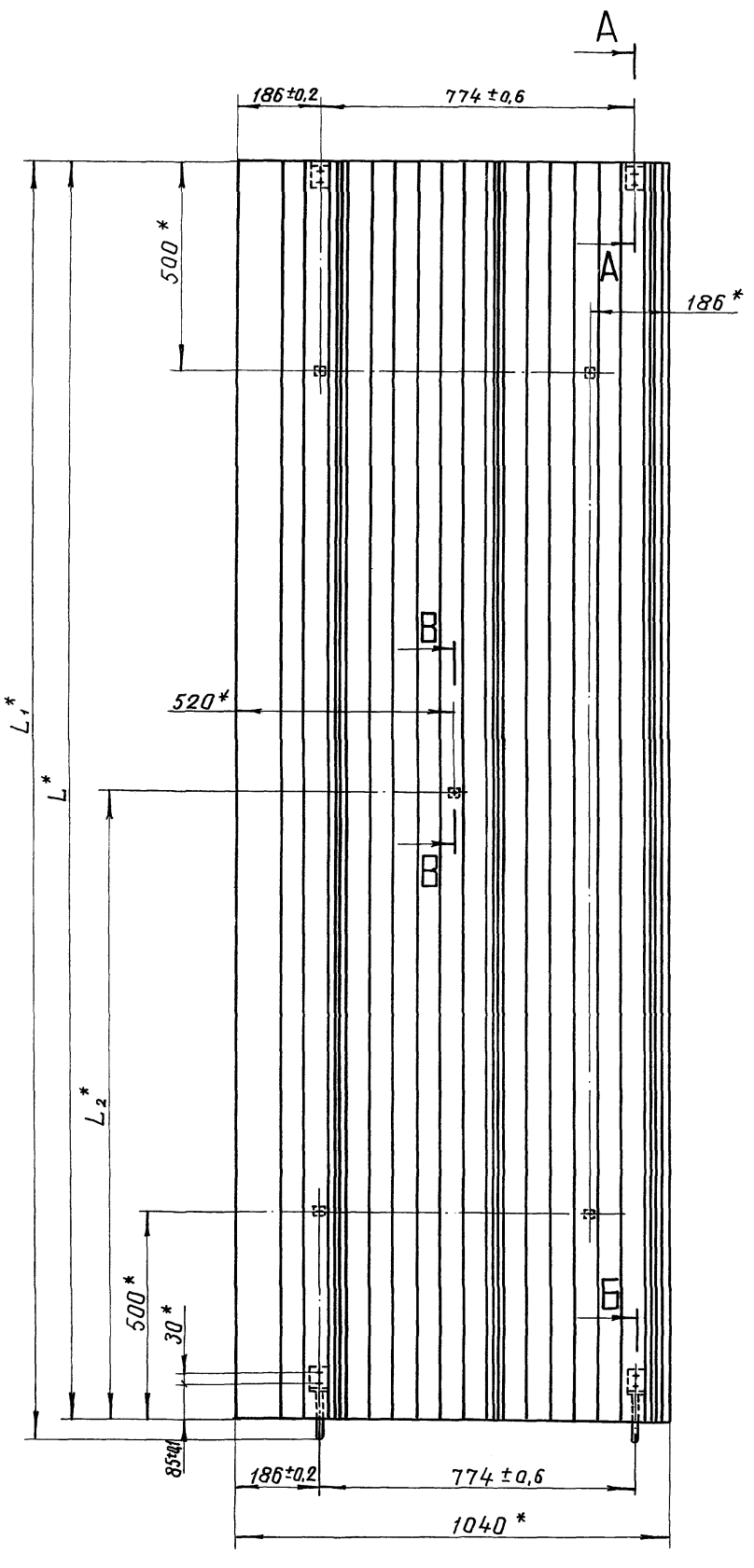

Б

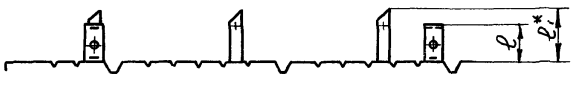

2. Таблицу исполнений смотреть на листе 2.

А – А
М1:2

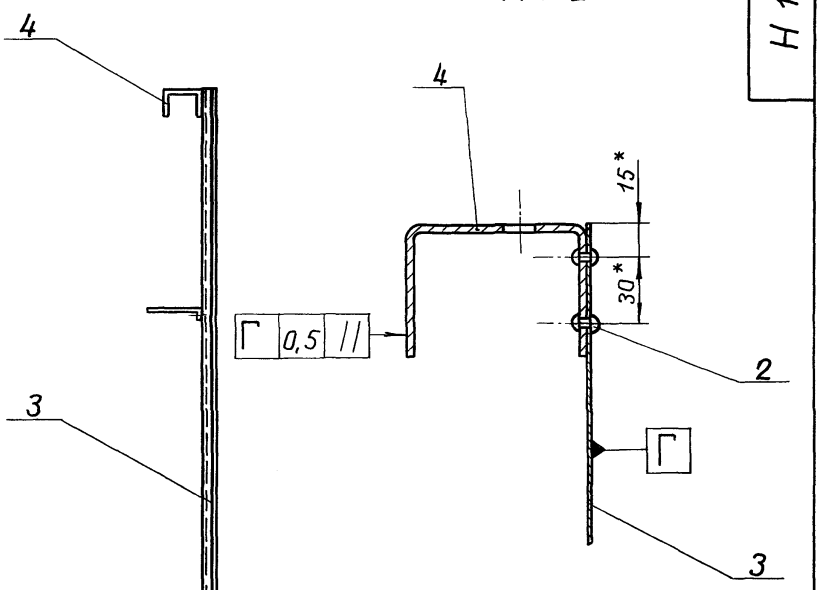

Б – Б
М1:2

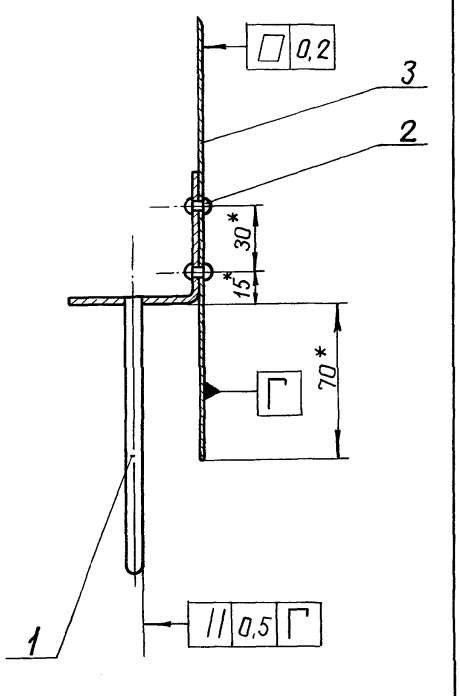

В – В

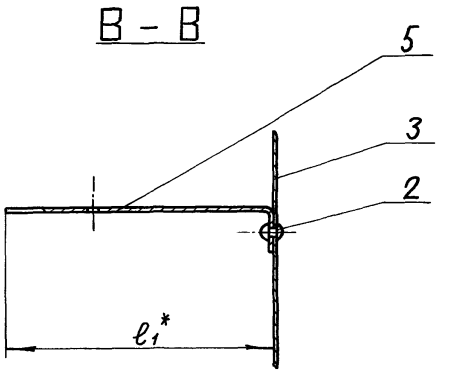

1.* Размеры для справок.

					Н 10283-02 СБ	
Изм.	Лист	№ докум.	Подп.	Дата	Покрытие П-1 Сборочный чертеж	Литера / Масса / Масштаб: См. табл. / –
Разраб.		Савельева		15.11.84		Лист 1 Листов 2
Пров.		Лисенкова		30.11.84		ВНИПИ ТЕПЛОПРОЕКТ
Т.контр.		Храпова		30.11.84		
Н.контр.		Чернова		15.12.84		
Утв.		Попова		14.12.84		

21661-07 8 Формат А2

Инв.№ подл. | Подпись и дата | Взам.инв.№ | Инв.№ дубл. | Подпись и дата

Размеры в мм

Обозначение	Шифр	L	L_1	L_2	e	e_1	Масса, кг с листом профилированным из	
							лист АД1.Н-1	лист оцинков.
Н10283-12	П-2-1360-60	1360	1390	1340	62	100	5,05	12,51
-01	П-2-1360-80				82	120	5,09	12,55
-02	П-2-2850-60	2850	2880	2830	62	100	9,7	23,83
-03	П-2-2850-80				82	120	9,74	23,88

Пример условного обозначения покрытия типа 2 с листом профилированным длиной 1360 мм для толщины изоляции 60 мм: П-2-1360-60.

Размеры в мм

Обозначение	Шифр	L*	L_1*	L_2*	e	e_1*	Масса, кг с листом профилированным из	
							лист АД1.Н-1	лист оцинков.
Н10283-02	П-1-2040-60	2040	2090	1020	62	100	6,88	16,1
-01	П-1-2040-80				82	120	6,92	16,13
-02	П-1-3020-60	3020	3070	1510	62	100	9,95	23,5
-03	П-1-3020-80				82	120	9,99	23,53

Пример условного обозначения покрытия типа 1 с листом профилированным длиной 2040 мм для толщины изоляции 60 мм: П-1-2040-60.

Типовой проект 903-9-12.86 Альбом VII

Н 10283-08

√ (√)

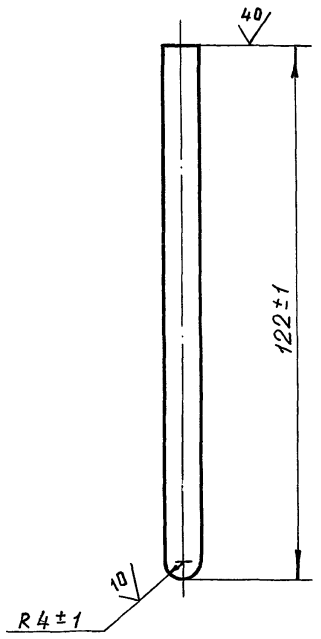

Изм.	Лист	№ докум.	Подп.	Дата
Разраб.		Савельева		30.11.84
Пров.		Лисенкова		30.11.84
Т. контр.		Храпова		
Н. контр.		Чернова		05.12.84
Утв.		Попова		14.12.84

Н 10283-08

Шпилька

Литера	Масса	Масштаб
	0,047	1:1
	1	

Круг 8-В-ГОСТ 2590-71 / В Ст3пс-II-ГОСТ 535-79

ВНИПИ ТЕПЛОПРОЕКТ

Формат А4

Формат	Зона	Поз.	Обозначение	Наименование	Кол.	Примечание
				Документация		
А3			Н 10283-03 СБ	Сборочный чертеж		
				Детали		
А4		1	Н 10283-07	Уголок	1	
А4		2	Н 10283-08	Шпилька	1	

Изм.	Лист	№ докум.	Подп.	Дата
Разраб.		Савельева		30.11.84
Пров.		Лисенкова		30.11.84
Н. контр.		Чернова		05.12.84
Утв.		Попова		14.12.84

Н 10283-03

Упор

Литера	Лист	Листов
		1

ВНИПИ ТЕПЛОПРОЕКТ

Формат А4

Н 10283-03 СБ

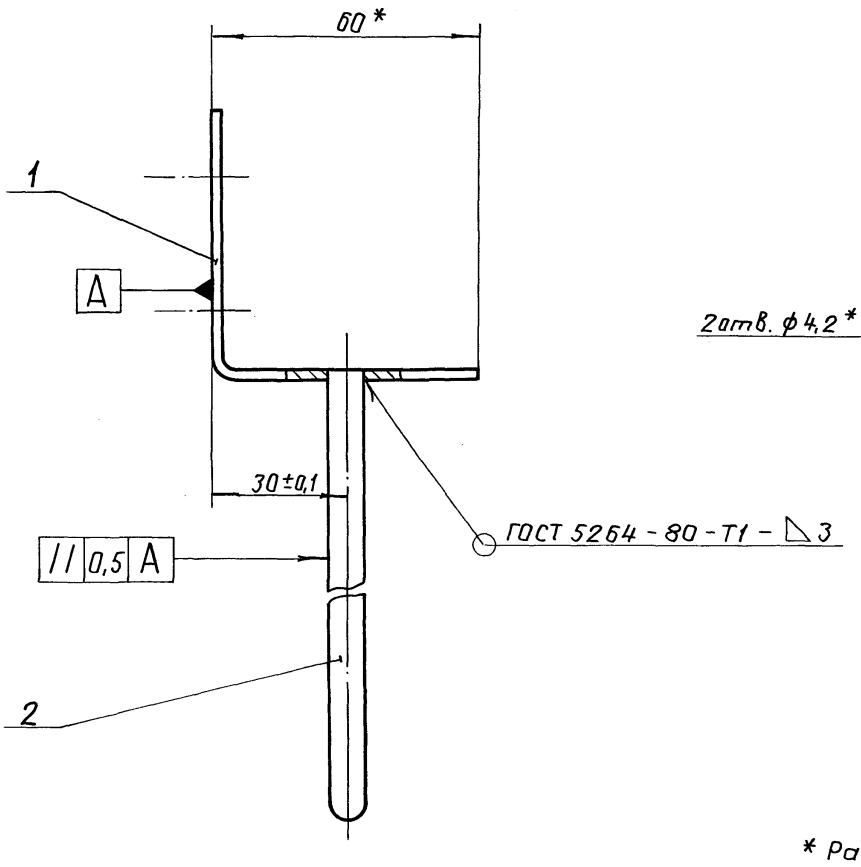

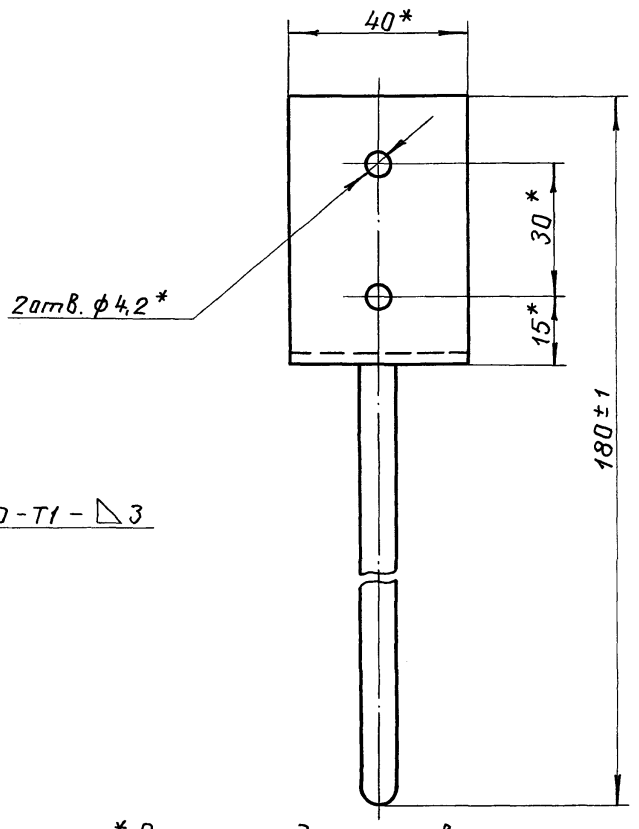

* Размеры для справок.

Изм.	Лист	№ докум.	Подп.	Дата
Разраб.		Савельева		15.11.84
Пров.		Лисенкова		30.11.84
Т. контр.		Храпова		30.11.84
Н. контр.		Чернова		05.12.84
Утв.		Попова		14.12.84

Н 10283-03 СБ

Упор

Сборочный чертеж

Литера	Масса	Масштаб
	0,12	1:1
Лист	Листов 1	

ВНИПИ ТЕПЛОПРОЕКТ

Типовой проект 903-9-12.86 Альбом VII

Н 10283-04

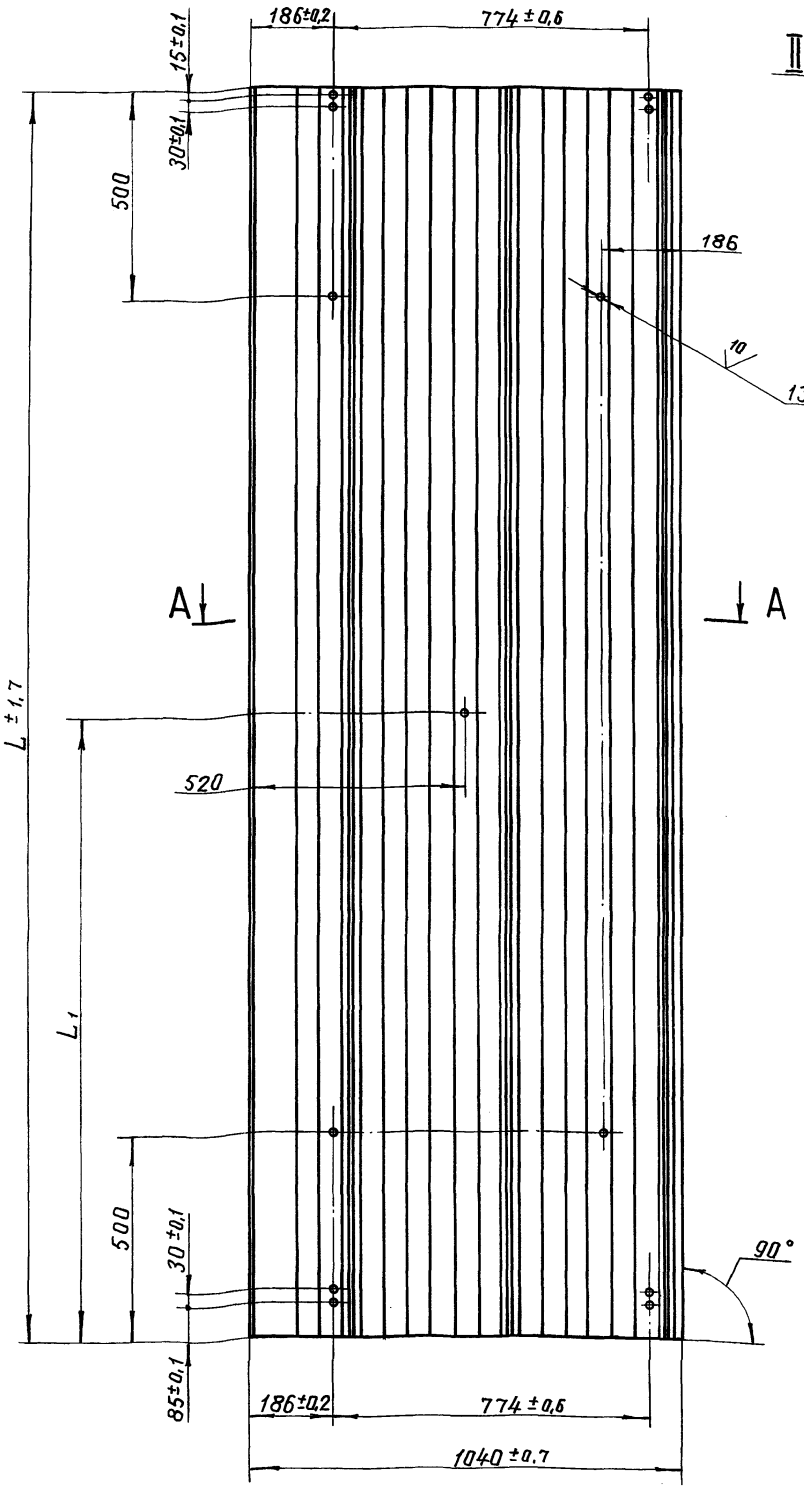

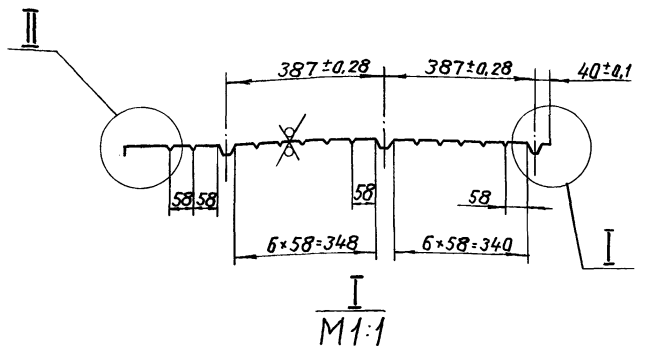

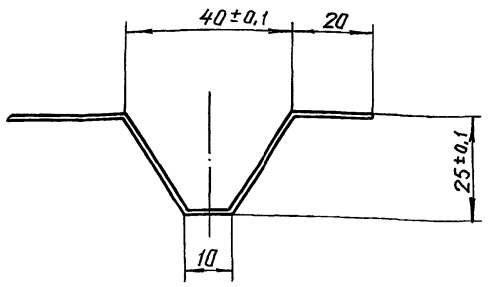

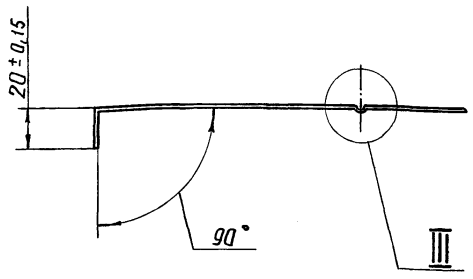

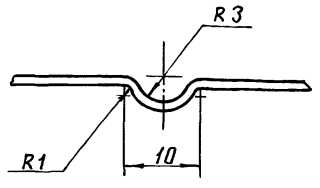

Размеры в мм

Обозначение	Шифр	L	L_1	Масса, кг с листом профилированным из	
				лист АД1.Н-1	лист оцинков.
Н 10283-04	Лп-2040	2040	1020	6,36	15,5
-01	Лп-3020	3020	1510	9,41	22,9

1. Неуказанные предельные отклонения размеров ± 1 мм.

2. Лист алюминиевый АД1.Н-1 ГОСТ 21631-76 допускается заменить на лист оцинкованный ОЦ Б-ПН-О-0,8 ГОСТ 19904-74 / ОН-КР-1 ГОСТ 14918-80

3. Пример условного обозначения листа профилированного длиной 2040 мм: Лп-2040.

Изм.	Лист	№ докум.	Подп.	Дата	Н 10283-04		
Разраб.		Савельева		6.11.84	Лист профилированный	Литера	Масса: См. табл.
Пров.		Лисенкова		20.11.84		Лист	Листов 1
Т.контр.		Храпова		20.11.84			ВНИПИ ТЕПЛОПРОЕКТ
Н.контр.		Чернова		15.12.84	Лист АД1.Н-1 ГОСТ 21631-76		
Утв.		Попова		14.12.84			

Инв.№ подл. | Подпись и дата | Взам.инв.№ | Инв.№ дубл. | Подпись и дата

Н 10283-05

Типовой проект 903-9-12.86 Альбом VII

40 (√)

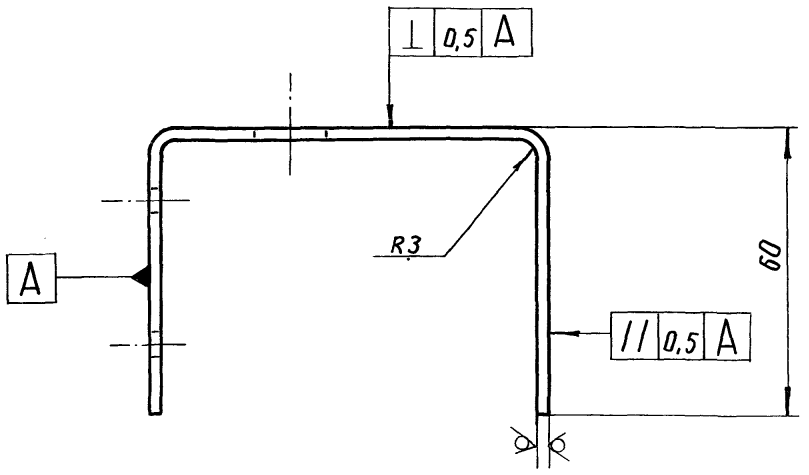

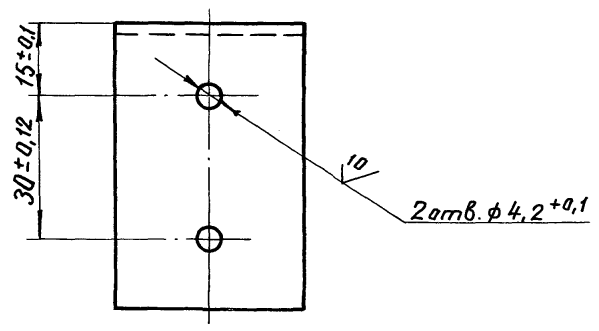

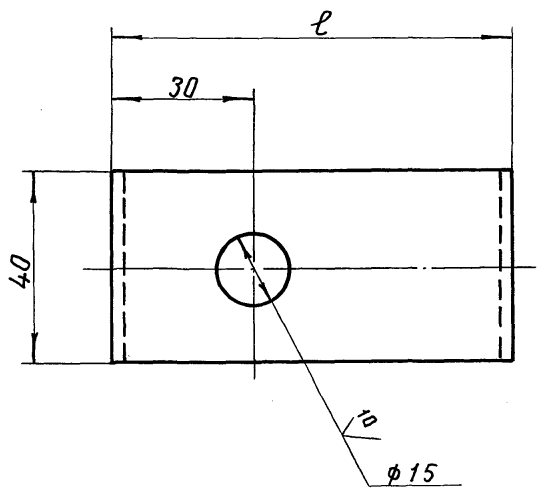

Обозначение	Шифр	ℓ, мм	Масса, кг
Н10283-05	З-60	62	0,11
-01	З-80	82	0,123

1. Неуказанные предельные отклонения размеров ± 1 мм.
2. Покрытие – лак БТ-577 ГОСТ 5631-79.
3. Пример условного обозначения захвата для толщины изоляции 60 мм: З-60.

Изм.	Лист	№ докум.	Подп.	Дата
Разраб.		Савельева		15.11.84
Пров.		Лисенкова		30.11.84
Т.контр.		Храпова		30.11.84
Н.контр.		Чернова		05.12.84
Утв.		Попова		14.12.84

Н 10283-05

Захват

Литера	Масса	Масштаб
	См. табл.	–

Лист | Листов 1

Лист Б-ПН-2 ГОСТ 19903-74 / ВСт3пс ГОСТ 16523-70

ВНИПИ ТЕПЛОПРОЕКТ

Формат А3

Инв.№ подл. | Подпись и дата | Взам.инв.№ | Инв.№ дубл. | Подпись и дата

Н 10283-05

40 (√)

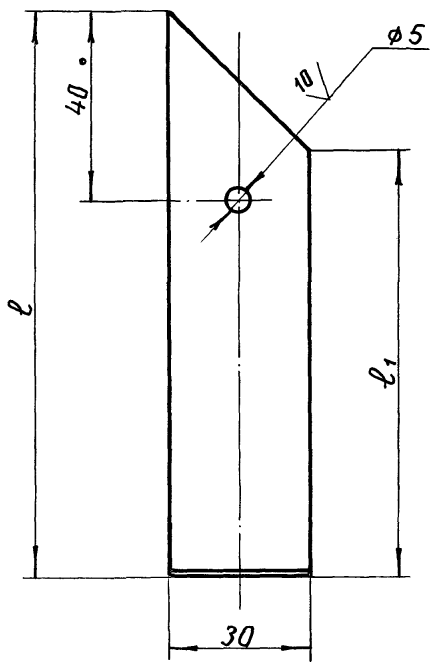

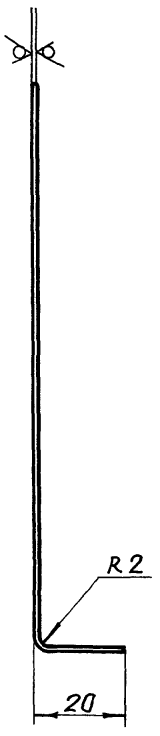

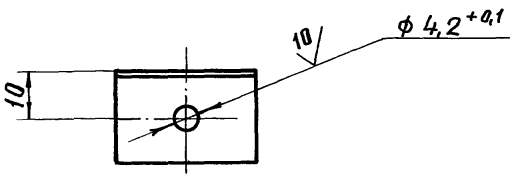

Размеры в мм

Обозначение	Шифр	ℓ	ℓ1	Масса, кг	
				лист AD1Н-1	лист оцинк.
Н10283-06	Ш-60	100	70	0,009	0,023
-01	Ш-80	120	80	0,012	0,027

1. Неуказанные предельные отклонения размеров ± 1 мм.
2. Пример условного обозначения штыря для толщины изоляции 60 мм: Ш-60.
3. Лист алюминиевый AD1.Н-1 ГОСТ 21631-76 допускается заменить на лист оцинкованный

ОЦ Б-ПН-0-0,8 ГОСТ 19904-74 / ОН-КР-1 ГОСТ 14918-80

Изм.	Лист	№ докум.	Подп.	Дата
Разраб.		Савельева		15.11.84
Пров.		Лисенкова		30.11.84
Т.контр.		Храпова		30.11.84
Н.контр.		Чернова		05.12.84
Утв.		Попова		14.12.84

Н 10283-06

Штырь

Литера	Масса	Масштаб
	См. табл.	–

Лист | Листов 1

Лист AD1.Н-1 ГОСТ 21631-76

ВНИПИ ТЕПЛОПРОЕКТ

Формат А3

Инв.№ подл. | Подпись и дата | Взам.инв.№ | Инв.№ дубл. | Подпись и дата

Формат	Зона	Поз.	Обозначение	Наименование	Кол.	Примечание
				2М-100 толщ. 100 мм ГОСТ 21880-76 с обкладкой из проволочной сварной сетки с квадратными ячейками №12,5/05 ТУ 14-4-714-76		
				Н10283-10-02		
				Сборочные единицы		
А4		2	Н10283-12-02	Покрытие П-2-2850-80	1	
				Материалы		
		3		Проволока 1,2-0-4 ГОСТ 3282-74	12	м
		4		Маты минераловатные прошивные 2М-100 толщ. 80 мм ГОСТ 21880-76 с обкладкой из проволочной сварной сетки с квадратными ячейками №12,5/05 ТУ 14-4-714-76		

Инв. № подл. | Подпись и дата | Взам. инв. № | Инв. № дубл. | Подпись и дата

Изм. Лист № докум. Подп. Дата

Н10283-10

Лист 3

Формат А4

Формат	Зона	Поз.	Обозначение	Наименование	Кол.	Примечание
				Н10283-10-03		
				Сборочные единицы		
А4		2	Н10283-12-03	Покрытие П-2-2850-80	1	
				Материалы		
		3		Проволока 1,2-0-4 ГОСТ 3282-74	12	м
		4		Маты минераловатные прошивные 2М-100 толщ. 100 мм ГОСТ 21880-76 с обкладкой из проволочной сварной сетки с квадратными ячейками №12,5/05 ТУ 14-4-714-76		

Инв. № подл. | Подпись и дата | Взам. инв. № | Инв. № дубл. | Подпись и дата

Изм. Лист № докум. Подп. Дата

Н10283-10

Лист 4

Формат А4

Формат	Зона	Поз.	Обозначение	Наименование	Кол.	Примечание
				Материалы		
		3		Проволока 1,2-0-4 ГОСТ 3282-74	6	м
		4		Маты минераловатные прошивные 2М-100 толщ. 80 ГОСТ 21880-76 с обкладкой из проволочной сварной сетки с квадратными ячейками №12,5/05 ТУ 14-4-714-76		
				Н10283-10-01		
				Сборочные единицы		
А4		2	Н10283-12-01	Покрытие П-2-1360-80	1	
				Материалы		
		3		Проволока 1,2-0-4 ГОСТ 3282-74	6	м
		4		Маты минераловатные прошивные		

Инв. № подл. | Подпись и дата | Взам. инв. № | Инв. № дубл. | Подпись и дата

Изм. Лист № докум. Подп. Дата

Н10283-10

Лист 2

Формат А4

Формат	Зона	Поз.	Обозначение	Наименование	Кол.	Примечание
				Документация		
А2			Н10283-10СБ	Сборочный чертеж		
				Детали		
Б4		1	Н10283-11	Сшивка Проволока 0,8-0-4 ГОСТ 3282-74 L = 4 м	1	0,016кг
				Переменные данные	для исполнений:	
				Н10283-10		
				Сборочные единицы		
А4		2	Н10283-12	Покрытие П-2-1360-60	1	

Инв. № подл. | Подпись и дата | Взам. инв. № | Инв. № дубл. | Подпись и дата

Изм.	Лист	№ докум.	Подп.	Дата	Н10283-10			
Разраб.		Савельева		05.04.84	Конструкция теплоизоляционная полносборная панельная прикарнизная КТПП-П	Литера	Лист 1	Листов 4
Пров.		Лисенкова		04.04.84				
Н. контр.		Чернова		05.04.84		ВНИПИ ТЕПЛОПРОЕКТ Москва		
Утв.		Попова		04.04.84				

Копировал 13

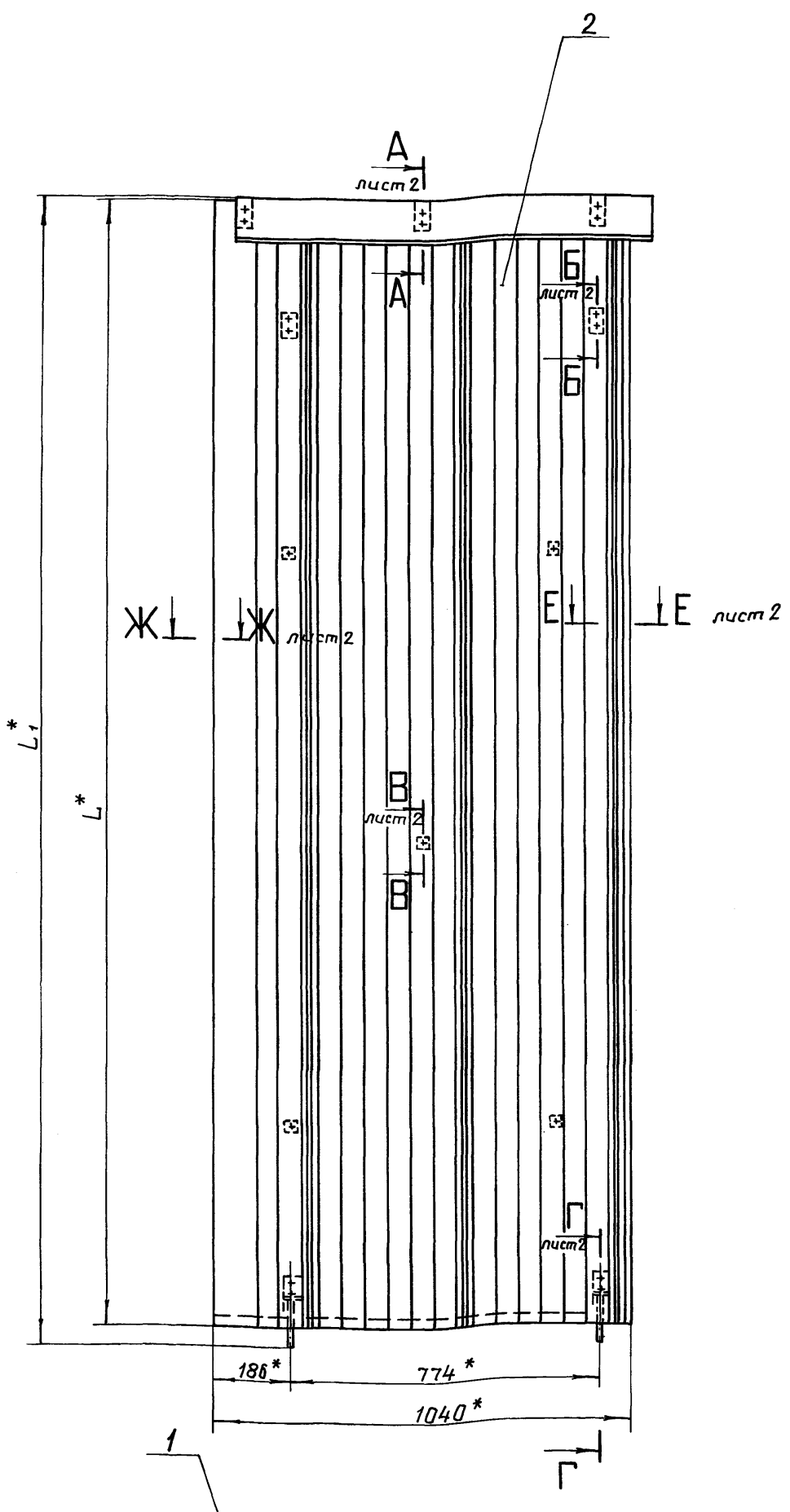

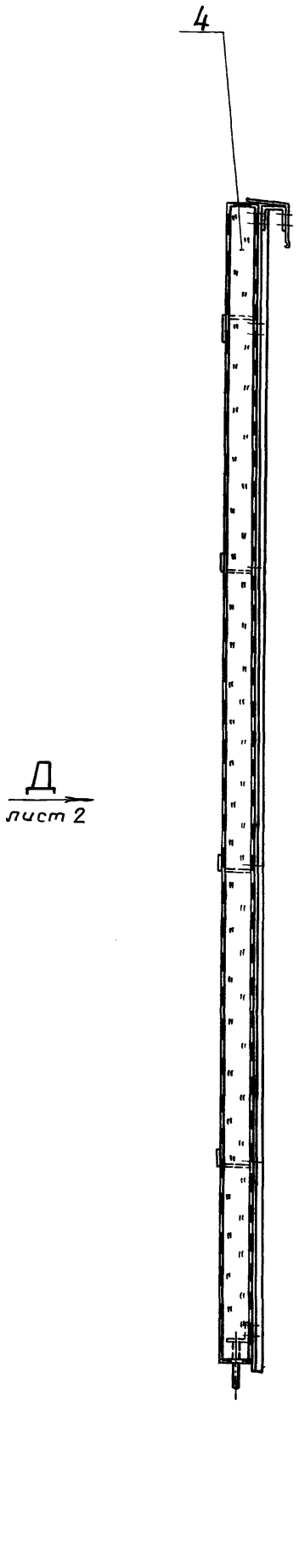

Размеры в мм

Обозначение	Шифр	L*	L1*	L2	δиз.	Масса, кг с листом профилированным из	
						лист АД1.Н-1	лист оцинков.
Н 10283-10	КТПП-П-1360-60	1360	1390	1340	60	16,67	24,1
-01	КТПП-П-1360-80				80	19,42	26,9
-02	КТПП-П-2850-60	2850	2880	2830	60	34,17	48,3
-03	КТПП-П-2850-80				80	39,9	54,1

1. *размеры для справок.
2. Неуказанные предельные отклонения размеров ±1 мм.
3. Покрытие сетки, входящей в маты минераловатные поз. 4, лаком БТ-577 гост 5631-79.
4. Пример условного обозначения конструкции теплоизоляционной полносборной панельной прикарнизной с длиной листа профилированного 1360мм с толщиной изоляции 60мм: КТПП-П-1360-60.

Графическое обозначение материала:

– маты минераловатные прошивные обкладкой из сетки с двух сторон.

Изм.	Лист	N: докум.	Подп.	Дата
Разраб.		Савельева		03.84
Пров.		Лисенкова		03.84
Т.контр.		Хралова		03.84
Н.контр.		Чернова		03.84
Утв.		Попова		04.84

Н 10283-10 СБ

Конструкция теплоизоляционная полносборная панельная прикарнизная КТПП-П

Сборочный чертеж

Литера	Масса	Масштаб
	См. табл.	–
Лист 1	Листов 2	

ВНИПИ ТЕПЛОПРОЕКТ

21661-07 14 Формат А2

Инв.№ подл. | Подпись и дата | Взам. инв.№ | Инв.№ дубл. | Подпись и дата

Вид Д лист 1

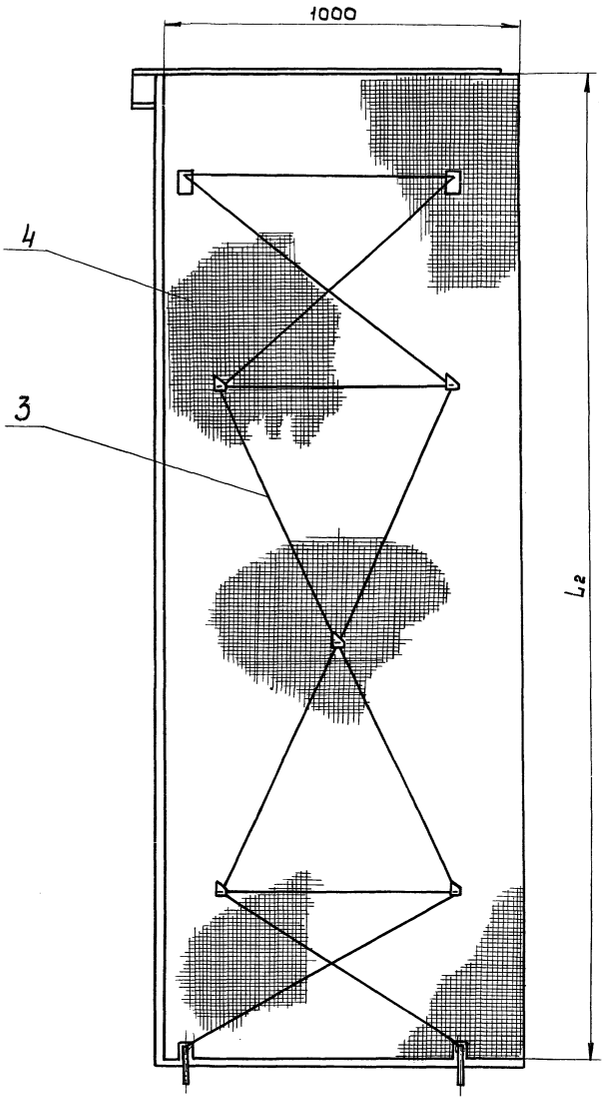

А - А лист 1
М1:2

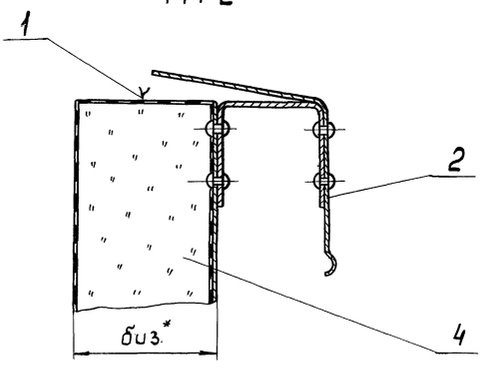

Б - Б лист 1
М1:2

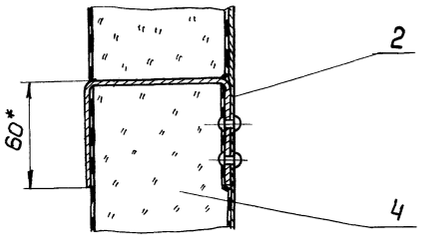

В - В лист 1
М1:2

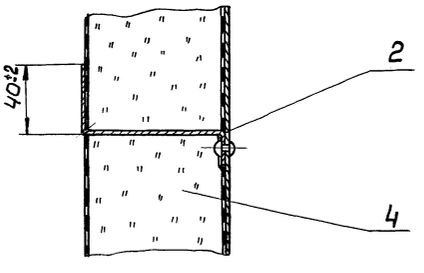

Г - Г лист 1
М1:2

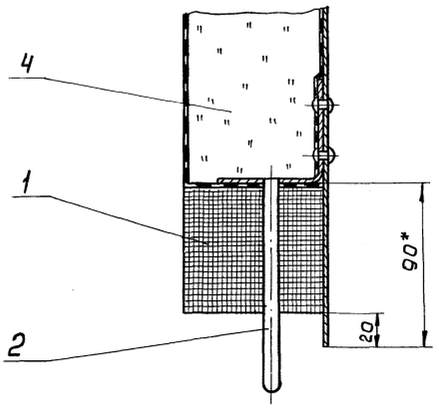

Е - Е лист 1
М1:2

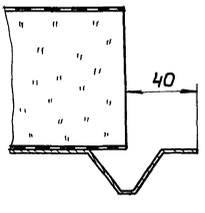

Ж - Ж лист 1
М1:2

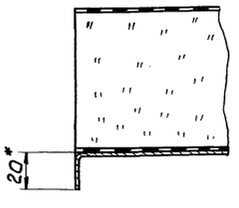

Инв.№ подл.	Подпись и дата	Взам. инв.№	Инв.№ дубл.	Подпись и дата

Изм.	Лист	№ докум.	Подп.	Дата	Н10283 - 10СБ	Лист 2

Форма 8.1

Формат	Зона	Поз.	Обозначение	Наименование	Кол.	Примечание
				Н 10283-12-02		
				Детали		
А3		4	Н 10283-05	Захват З-60	2	
А3		5	Н 10283-06	Штырь Ш-60	5	
А2		6	Н 10283-15-01	Лист профилированный Лп-2850	1	
				Прочие изделия		
		7		Заклепка комбинированная СТД 985 ТУ 36-1598-77	19	
				Н 10283-12-03		
				Детали		
А3		4	Н 10283-05-01	Захват З-80	2	
А3		5	Н 10283-06-01	Штырь Ш-80	5	
А2		6	Н 10283-15-01	Лист профилированный Лп-2850	1	

Инв.№ подл. | Подпись и дата | Взам.инв.№ | Инв.№ дубл. | Подпись и дата

Изм. Лист № докум. Подп. Дата

Н 10283-12

Лист 3

Формат А4

Формат	Зона	Поз.	Обозначение	Наименование	Кол.	Примечание
				Прочие изделия		
		7		Заклепка комбинированная СТД 985 ТУ 36-1598-77	19	

Инв.№ подл. | Подпись и дата | Взам.инв.№ | Инв.№ дубл. | Подпись и дата

Изм. Лист № докум. Подп. Дата

Н 10283-12

Лист 4

Формат А4

Форма 8.1

Формат	Зона	Поз.	Обозначение	Наименование	Кол.	Примечание
				Прочие изделия		
		7		Заклепка комбинированная СТД 985 ТУ 36-1598-77	18	
				Н 10283-12-01		
				Детали		
А3		4	Н 10283-05-01	Захват З-80	2	
А3		5	Н 10283-06-01	Штырь Ш-80	4	
А2		6	Н 10283-15	Лист профилированный Лп-1360	1	
				Прочие изделия		
		7		Заклепка комбинированная СТД 985 ТУ 36-1598-77	18	

Инв.№ подл. | Подпись и дата | Взам.инв.№ | Инв.№ дубл. | Подпись и дата

Изм. Лист № докум. Подп. Дата

Н 10283-12

Лист 2

Формат А4

Форма 8

Формат	Зона	Поз.	Обозначение	Наименование	Кол.	Примечание
				Документация		
*)			Н 10283-12 СБ	Сборочный чертеж		*) А3; А2
				Сборочные единицы		
А4		1	Н 10283-03	Упор	2	
				Детали		
А4		2	Н 10283-13	Кронштейн	3	
А3		3	Н 10283-14	Карниз	1	
				Переменные данные для исполнений:		
				Н 10283-12		
				Детали		
А3		4	Н 10283-05	Захват З-60	2	
А3		5	Н 10283-06	Штырь Ш-60	4	
А2		6	Н 10283-15	Лист профилированный Лп-1360	1	

Инв.№ подл. | Подпись и дата | Взам.инв.№ | Инв.№ дубл. | Подпись и дата

Изм	Лист	№ докум.	Подп.	Дата
Разраб.		Савельева		15.11.84
Пров.		Лисенкова		20.11.84
Н.контр.		Чернова		05.12.84
Утв.		Попова		10.12.84

Н 10283-12

Покрытие П-2

Литера | Лист 1 | Листов 4

ВНИПИ ТЕПЛОПРОЕКТ

Формат А4

Типовой проект 903-9-12.86 Альбом VII

Н 10283-12 СБ

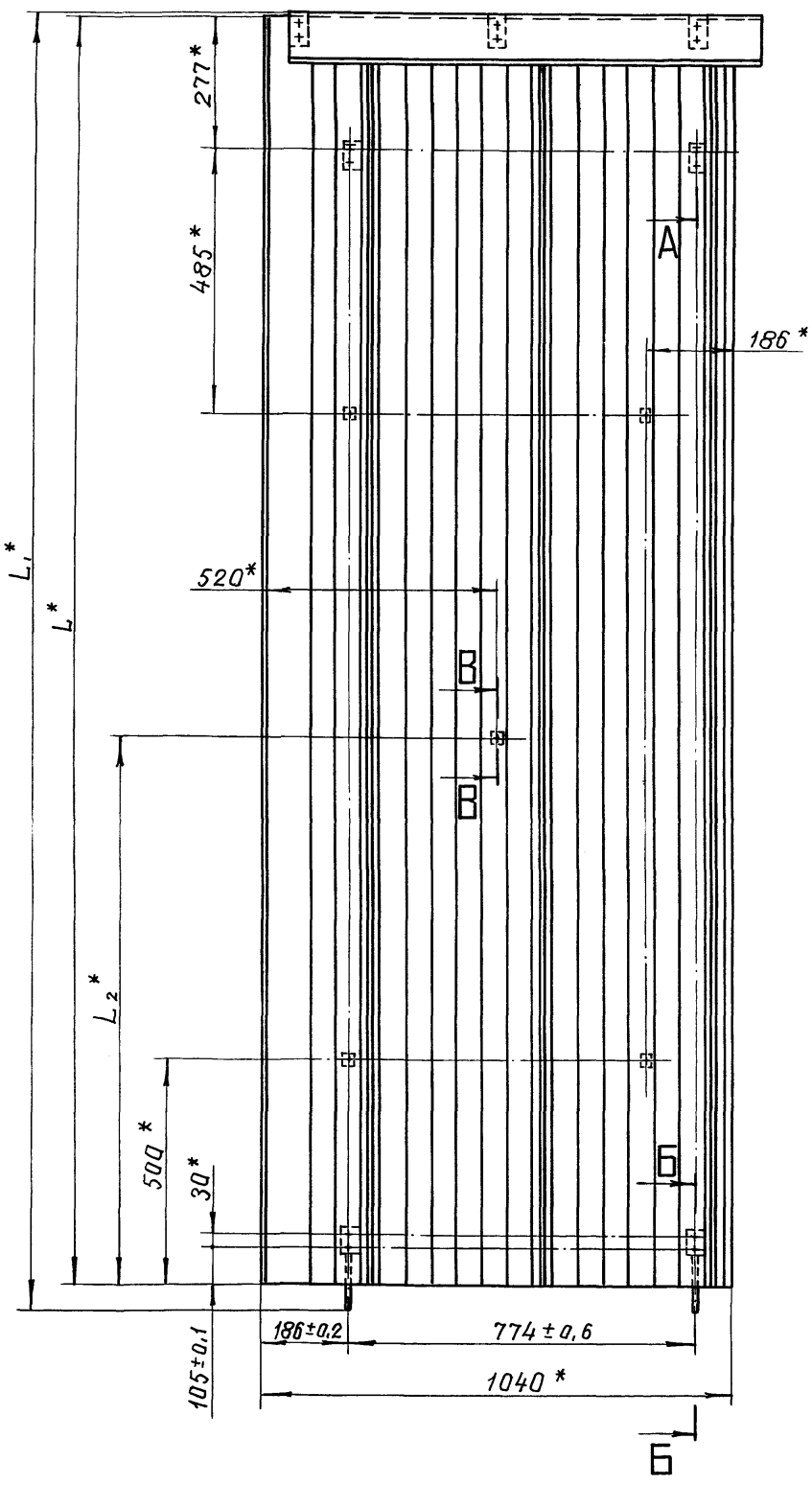

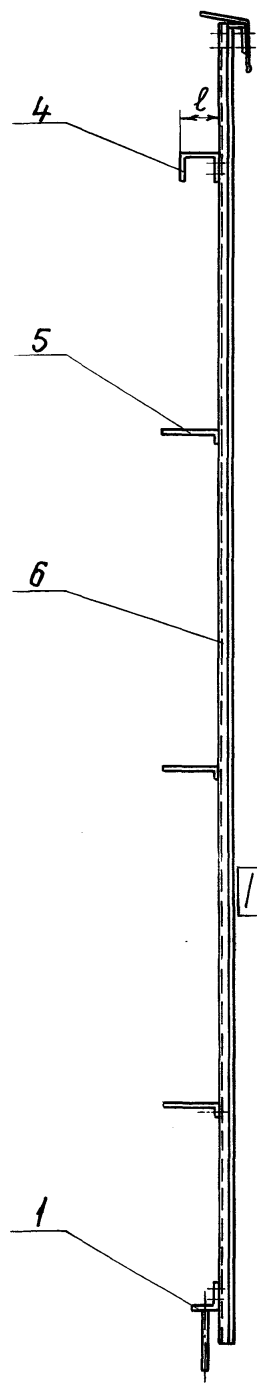

А - А
М 1:2

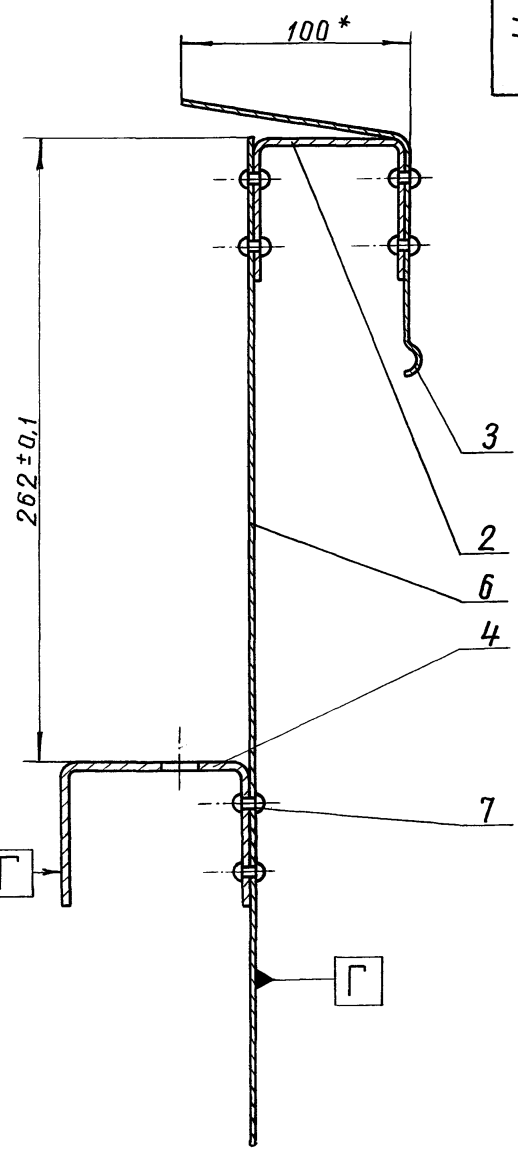

Б - Б
М 1:2

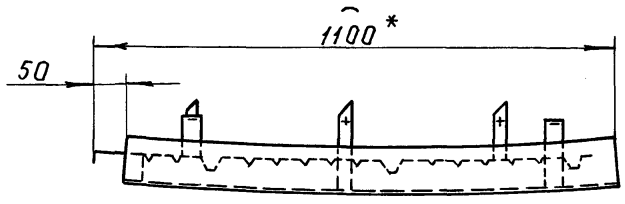

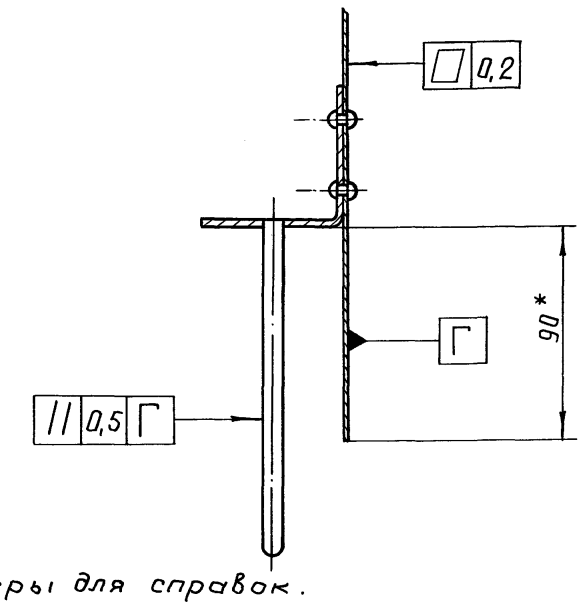

В - В
М 1:2

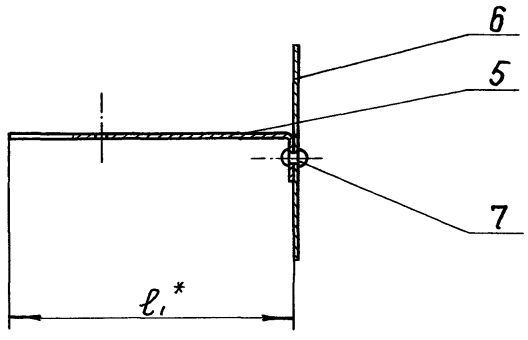

1. * Размеры для справок.
2. Неуказанные предельные отклонения размеров ± 1 мм.
3. Таблицу исполнений смотреть на листе 2.

Изм.	Лист	N докум.	Подп.	Дата
Разраб.		Савельева		15.11.84
Пров.		Лисенкова		30.11.84
Т.контр.		Храмова		30.11.84
Н.контр.		Чернова		05.12.84
Утв.		Попова		14.12.84

Н 10283-12 СБ

Покрытие П-2

Сборочный чертеж

Литера	Масса	Масштаб
	См. табл.	—

Лист 1 Листов 2

ВНИПИ ТЕПЛОПРОЕКТ

Инв. N подл. | Подпись и дата | Взам. инв. N | Инв. N дубл. | Подпись и дата

Типовой проект 903-9-12.86 Альбом VIII

Н 10283-14

40 (√)

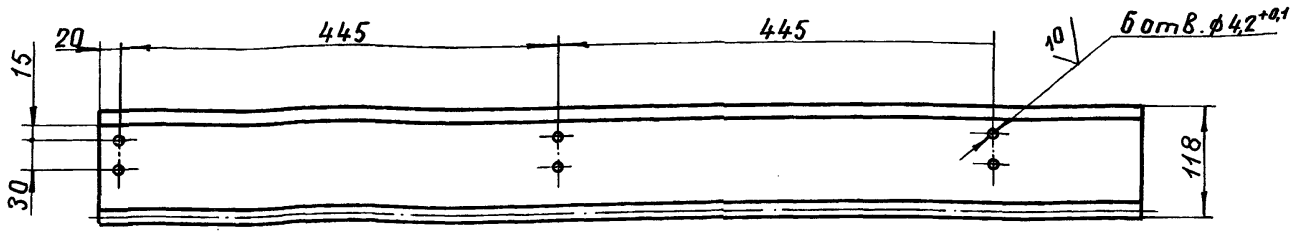

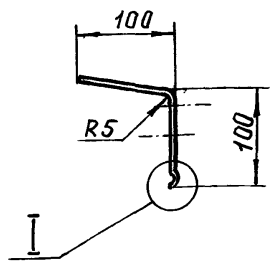

I
М 1:1

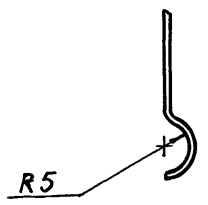

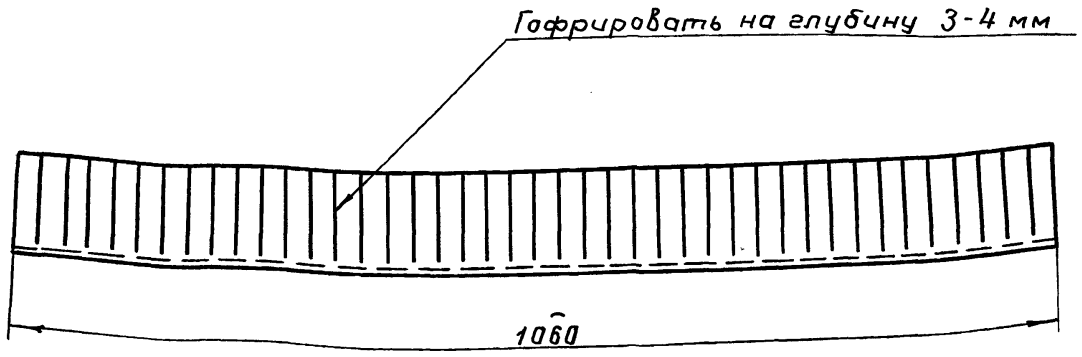

1. Неуказанные предельные отклонения размеров ± 1 мм.

2. Лист алюминиевый АД1.Н-1 ГОСТ 21631-76 допускается заменить на лист оцинкованный

оц Б-ПН-О-0,8 ГОСТ 19904-74 / ОН-КР-1 ГОСТ 14918-80

Масса, кг	
лист АД1.Н-1	лист оцинков.
0,6	1,4

Изм.	Лист	№ докум.	Подп.	Дата
Разраб.		Савельева		5.11.84
Пров.		Лисенкова		30.11.84
Т. контр.		Храпова		30.11.84
Н. контр.		Чернова		05.12.84
Утв.		Попова		14.12.84

Н 10283-14

Карниз

Литера	Масса	Масштаб
	См. табл.	1:5
Лист	Листов 1	

ВНИПИ ТЕПЛОПРОЕКТ

Лист АД1.Н-1 ГОСТ 21631-76

Формат А3

Инв. № подл. | Подпись и дата | Взам. инв. № | Инв. № дубл. | Подпись и дата

Н 10283-13

40 (√)

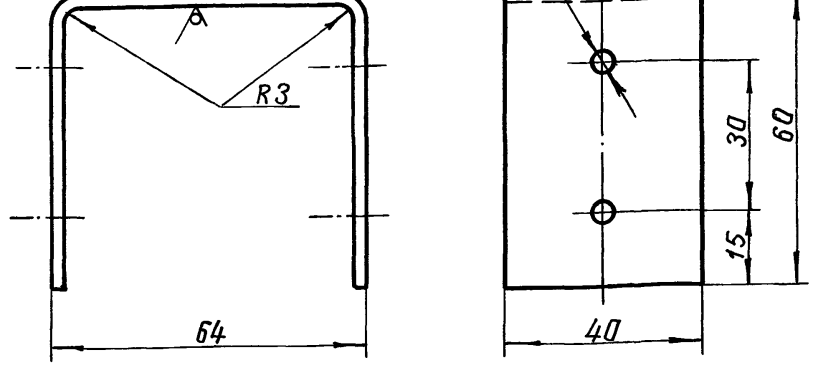

1. Неуказанные предельные отклонения размеров ± 1 мм.
2. Покрытие - лак БТ-577 ГОСТ 5631-79.

Изм.	Лист	№ докум.	Подп.	Дата
Разраб.		Савельева		15.11.84
Пров.		Лисенкова		30.11.84
Т. контр.		Храпова		30.11.84
Н. контр.		Чернова		05.12.84
Утв.		Попова		14.12.84

Н 10283-13

Кронштейн

Литера	Масса	Масштаб
	0,11	1:1
Лист	Листов 1	

Лист Б-ПН-2 ГОСТ 19903-74 / ВСт3пс ГОСТ 16523-70

ВНИПИ ТЕПЛОПРОЕКТ

Инв. № подл. | Подпись и дата | Взам. инв. № | Инв. № дубл. | Подпись и дата

21661-07 18

Формат А4

Н 10283-15

Типовой проект 903-9-12сп86 Альбом VII

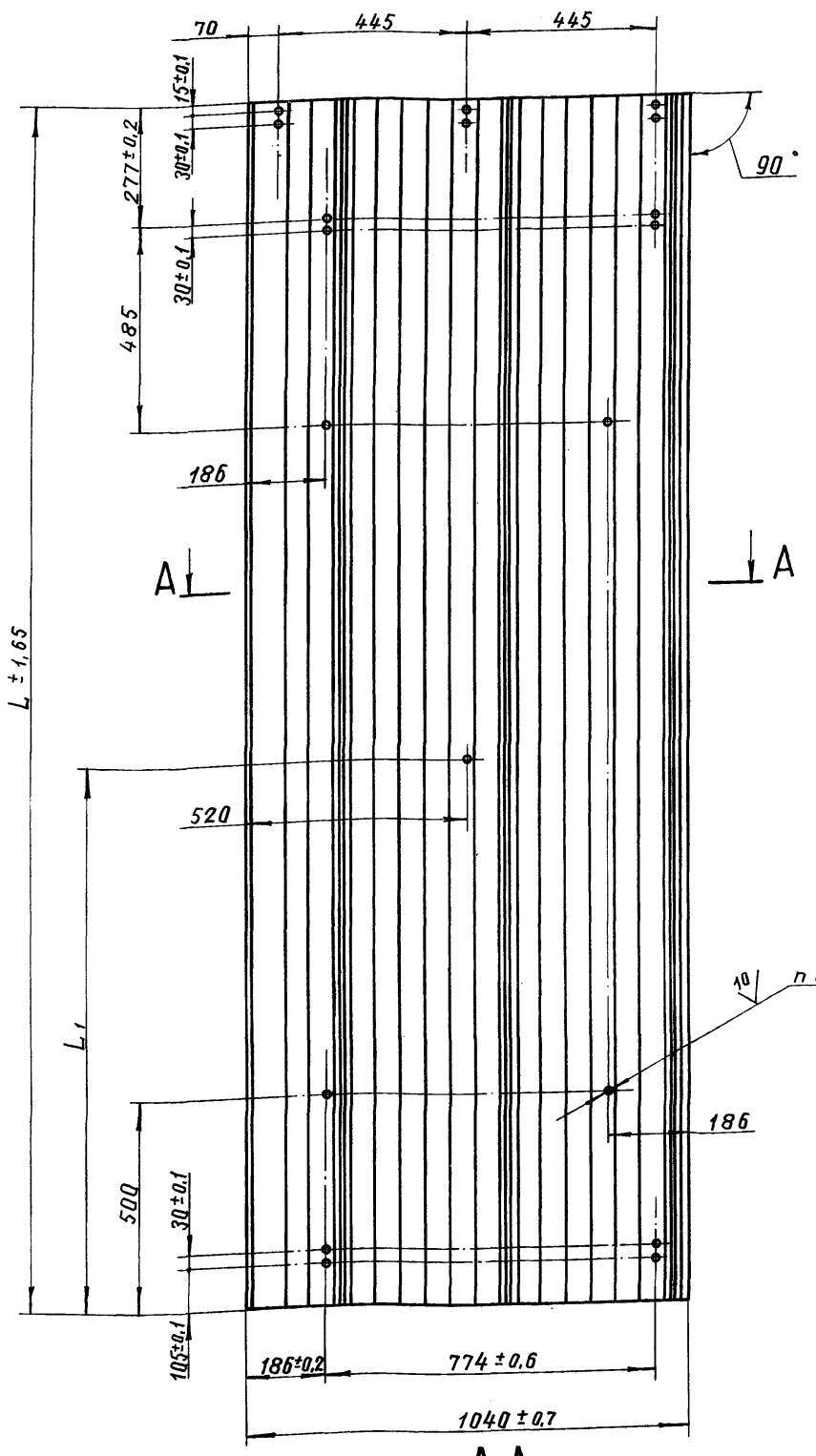

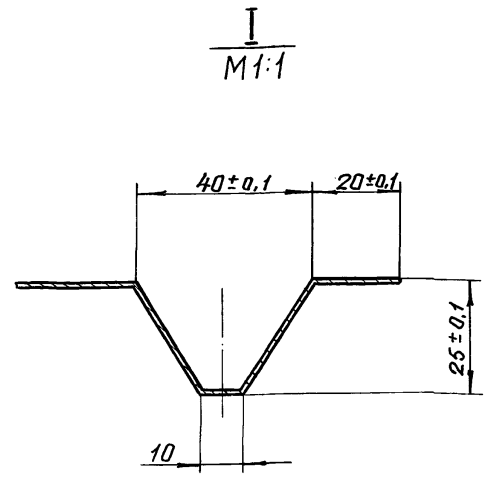

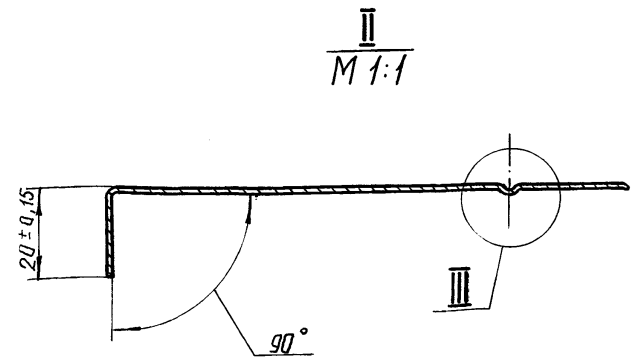

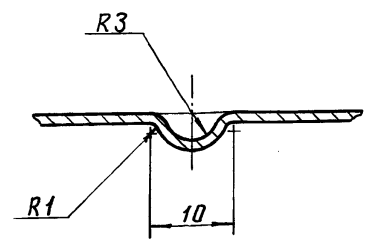

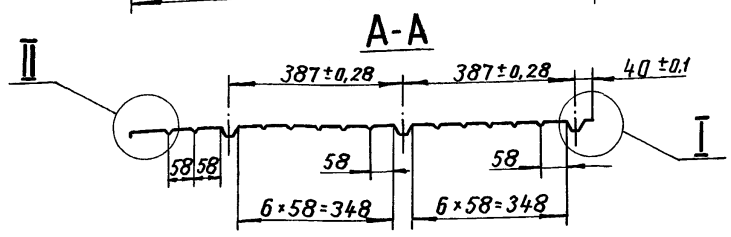

Размеры в мм

Обозначение	Шифр	L	L_1	n, шт	Масса, кг с листом профилированным из лист АД1.Н-1	лист оцинков.
Н10283-15	Лп-1360	1360	–	18	4,24	10,3
-01	Лп-2850	2850	1285	19	8,88	21,6

2. Лист алюминиевый АД1.Н-1 ГОСТ 21631-76 допускается заменить на лист оцинкованный оц $\frac{\text{Б-ПН-0-08 ГОСТ 19904-74}}{\text{ОН-КР-1 ГОСТ 14918-80}}$

3. Пример условного обозначения листа профилированного длиной 1360 мм: Лп-1360.

1. Неуказанные предельные отклонения размеров ± 1 мм.

Изм.	Лист	№ докум.	Подп.	Дата
Разраб.		Савельева		15.11.84
Пров.		Лисенкова		30.11.84
Т.контр.		Храпова		30.11.84
Рук.гр.		Лисенкова		30.11.84
Н.контр.		Чернова		05.12.84
Утв.		Попова		14.12.84

Н 10283-15

Лист профилированный

Лист АД1.Н-1 ГОСТ 21631-76

Литера	Масса	Масштаб
	См. табл	–

Лист | Листов 1

ВНИПИ ТЕПЛОПРОЕКТ

Инв. № подл. | Подпись и дата | Взам. инв. № | Инв. № дубл. | Подпись и дата

Типовой проект 903-9-12.86 Альбом VII

Н 10283-18

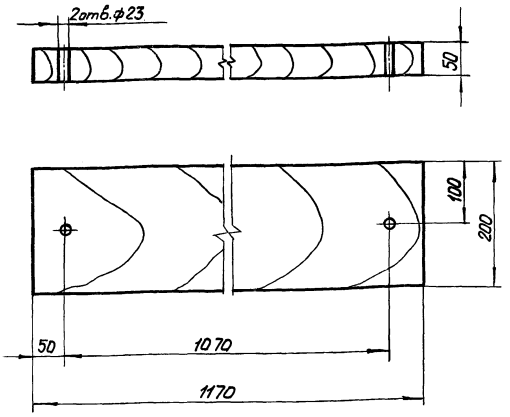

Пиломатериалы не должны иметь трещин, расслоений, надломов.

Изм.	Лист	№ докум.	Подп.	Дата
Разраб.		Лазарева		30.11.84
Пров.		Никишина		3.12.84
Т.контр.		Новикова		3.12.84
Н.контр.		Чернова		3.12.84
Утв.		Горбачев		4.12.84

Н 10283-18

Подкладка

Литера	Масса	Масштаб
	7,2	1:5
Лист	Листов 1	

Пиломатериалы
2 сорт - сосна ГОСТ 8486-66

ВНИПИ ТЕПЛОПРОЕКТ Москва

Формат А4

Инв.№ подл. | Подпись и дата | Взам.инв.№ | Инв.№ дубл. | Подпись и дата

Н 10283-17

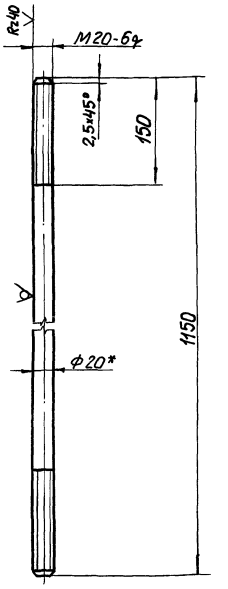

1. * Размеры для справок.
2. Неуказанные предельные отклонения $\pm \frac{JT14}{2}$.

Изм.	Лист	№ докум.	Подп.	Дата
Разраб.		Лазарева		30.11.84
Пров.		Никишина		3.12.84
Т.контр.		Новикова		3.12.84
Н.контр.		Чернова		3.12.84
Утв.		Горбачев		4.12.84

Н 10283-17

Стяжка

Литера	Масса	Масштаб
	2,84	1:5
Лист	Листов 1	

Круг 20-Вг ОСТ 7417-75
20 ГОСТ 1050-74

ВНИПИ ТЕПЛОПРОЕКТ Москва

Формат А4

Инв.№ подл. | Подпись и дата | Взам.инв.№ | Инв.№ дубл. | Подпись и дата

Формат	Зона	Поз.	Обозначение	Наименование	Кол.	Примечание
				Документация		
А2			Н10283-16СБ	Сборочный чертеж	1	
				Детали		
А4		1	Н10283-17	Стяжка	4	
А4		2	Н10283-18	Подкладка	4	
				Стандартные изделия		
		3		Гайка М20.5.019 ГОСТ 5915-70	2	
		4		Шайба 20.01.019 ГОСТ 11371-78	2	
		5		Гвоздь К4,0×100 ГОСТ 4028-63	40	

Изм.	Лист	№ докум.	Подп.	Дата
Разраб.		Лазарева		30.11.84
Пров.		Никишина		3.12.84
Т.контр.		Новикова		3.12.84
Н.контр.		Чернова		3.12.84
Утв.		Горбачев		4.12.84

Н 10283-16

Подвал для перевозки конструкций полносборных панельных

Литера	Лист	Листов
	1	2

ВНИПИ ТЕПЛОПРОЕКТ Москва

Формат А4

Инв.№ подл. | Подпись и дата | Взам.инв.№ | Инв.№ дубл. | Подпись и дата

Формат	Зона	Поз.	Обозначение	Наименование	Кол.	Примечание
				Материалы		
		6		Пиломатериалы 100×100 ГОСТ 24454-80 2 сорт-сосна ГОСТ 8486-66	2м	
		7		Пиломатериалы 25×150 ГОСТ 24454-80 2 сорт-сосна ГОСТ 8486-66	4м	
		8		Пиломатериалы 25×100 ГОСТ 24454-80 2 сорт-сосна ГОСТ 8486-66	2м	

Н 10283-16

Лист 2

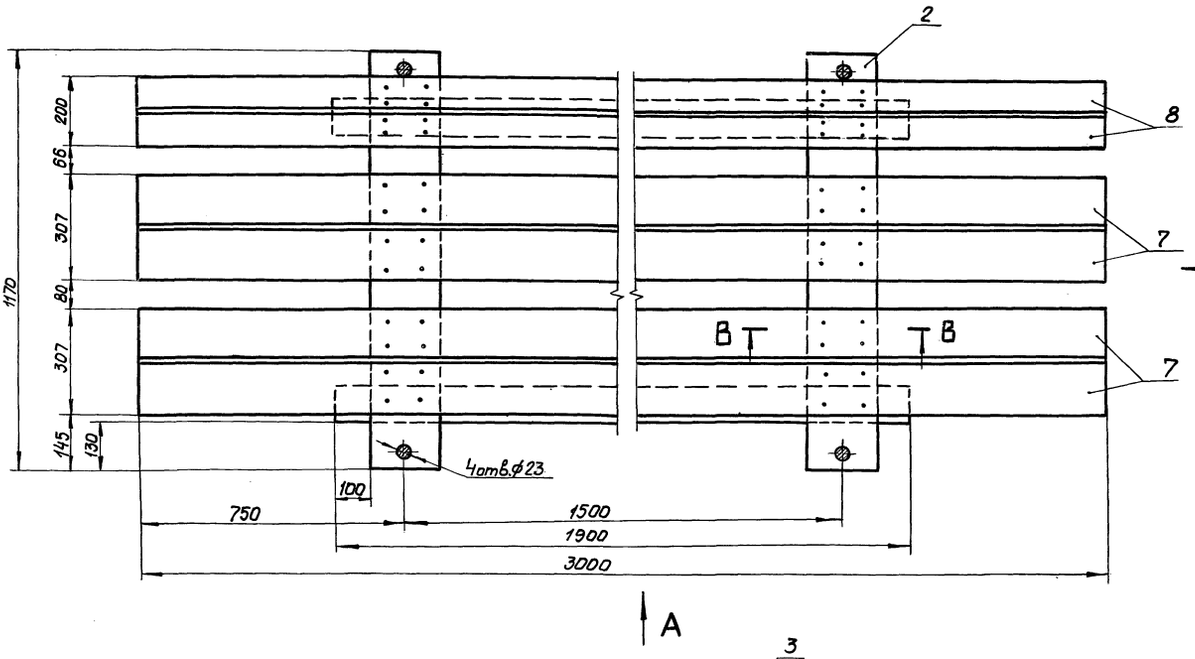

А

ВИД А

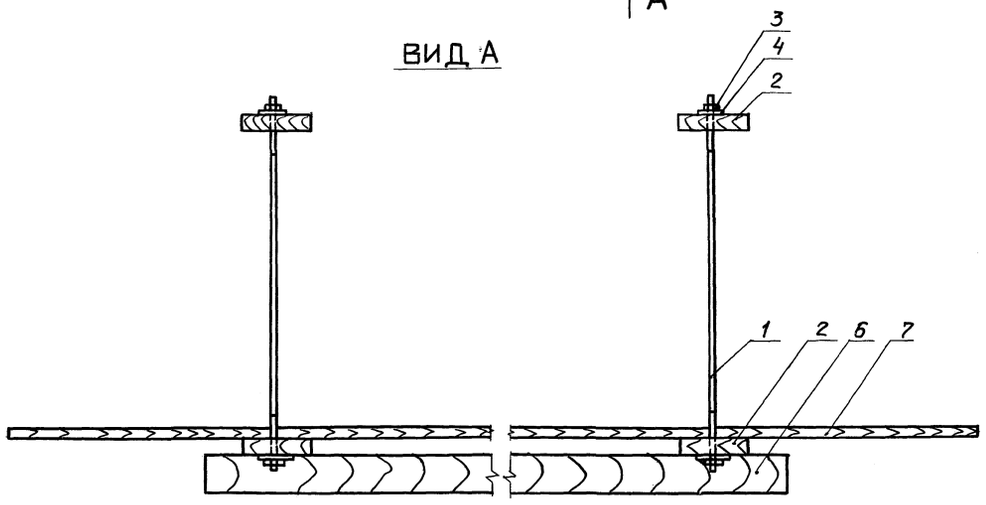

ВИД Б

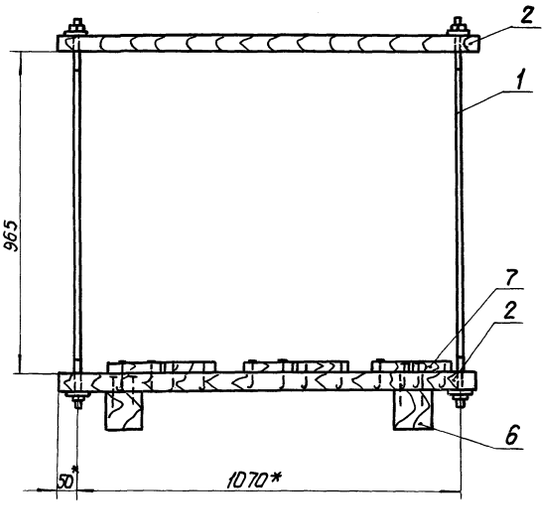

В - В
М 1:5

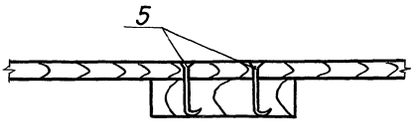

1. * Размеры для справок.
2. Предельные отклонения размеров $\pm \frac{JT14}{2}$.

Изм.	Лист	№докум.	Подп.	Дата	Н 10283 - 16СБ		
Разраб.		Лазарева		3.12.84	Поддон для перевозки конструкций полносборных панельных. Сварочный чертеж	Литера	Масса 79,3 / Масштаб 1:10
Пров.		Никишина		3.12.84		Лист	Листов 1
Т. контр.		Новикова		3.12.84		ВНИПИ ТЕПЛОПРОЕКТ Москва	
Н. контр.		Чернова		3.12.84			
Утв.		Горбачев		4.12.84			

Инв.№подл. 10283 | Подпись и дата | Взам.инв.№ | Инв.№дубл. | Подпись и дата

gost.e-ecolog.ru