33867/3

ТИПОВОЙ ПРОЕКТ
901-5-32с

УНИФИЦИРОВАННЫЕ ВОДОНАПОРНЫЕ СТАЛЬНЫЕ БАШНИ

ЗАВОДСКОГО ИЗГОТОВЛЕНИЯ (СИСТЕМЫ РОЖНОВСКОГО)
ЕМКОСТЬЮ 15, 25, 50 м³ ВЫСОТОЙ ОПОРЫ 12, 15, 18 м
ДЛЯ РАЙОНОВ С СЕЙСМИЧНОСТЬЮ 7-8,9 БАЛЛОВ

СОСТАВ ПРОЕКТА:

Альбом I – Пояснительная записка. Архитектурно-строительные, технологические чертежи и чертежи по автоматизации.
Альбом II – Чертежи КМД для заводов изготовителей.
Альбом III – Сметы.

АЛЬБОМ II

РАЗРАБОТАН
проектным институтом
„Таджикгипросельхозстрой"

ВВЕДЕН В ДЕЙСТВИЕ
„Таджикгипросельхозстроем"
приказ № 82 от 9 августа 1970 г.

gost.e-ecolog.ru

Содержание альбома

№ п.п.	Наименование листа	Обозначение листа	№ листа
1	Содержание альбома		2
2	Пояснительная записка		3
3	Общие виды башен. Конус бака	БР 15-01-02-01	4
4	Бак 15м³ Сборочный чертеж	БР 15-01-00-00	5
5	Крыша. Сборочный чертеж	БР 15-01-01-00	6
6	Труба вентиляционная Сборочный чертеж. Труба. Конус вентиляционной трубы. Планка.	БР 15-01-04-00 СБ; БР 15-01-04-03 СБ БР 15-01-04-01; БР 15-01-04-02	7
7	Люк смотровой Сборочный чертеж. Крышка люка Обечайка	БР 15-03-00-00-СБ; БР 15-03-00-01; БР 15-03-00-02	8
8	Сектор крыши Прокладка Кольцо люка Кронштейн	БР 15-01-01-03; БР 15 С; 01.02; БР 15-01-01-04; БР 15-08-00-02;	9
9	Ручка. Крышка люка. Сборочный чертеж Крышка. Дуга.	БР 15-01-05-02; БР 15-01-05-00 СБ; БР 15-01-05-01; БР 15-02-01-01	10
10	Бак. Верхняя часть. Сборочный чертеж. Бак 25м³ нижняя часть Сборочный чертеж. Скоба к льдоудерживателю	БР 25-01-01-00 СБ; БР 15-01-02-00 СБ; БР 15-01-02-08	11
11	Ступенька. Фланец. Обечайка бака. Обечайка бака	БР 15-01-02-04; БР 25-01-01-02 БР 15-01-02-03; БР 50-01-01-02	12
12	Ступенька конуса. Фланец	БР 15-01-02-05; БР 15-03-00-03; БР 15-01-02-06; БР 15-01-03-07	13
13	Лестница I, II Сборочный чертеж.	БР 45-0с-00-00 СБ	14
14	Опора лестницы. Стойка правая Опора лестницы. Стойка левая	БР 15-04-00-00; БР 15-04-00-01; БР 15-05-00-00; БР 15-05-00-01	15
15	Опора лестницы левая. Стойка левая Опора лестницы правая Стойка правая	БР 15-05-00-00; БР 15-06-00-01; БР 15-07-00-00; БР 15-07-00-01	16
16	Опора ф1220 Сборочный чертеж V: 15м³; V: 2м³	БР 15-08-00-00 СБ; БР 25-03-00-00 СБ	17
17	Ограждение. Сборочный чертеж Труба переливная с кольцом Сборочный чертеж; Кольцо	БР 15-09-00-00 СБ; БР 15-10-00-00 СБ; БР 15-09-00-01	18
18	Скоба. Скоба транспортировочная Скобочный чертеж. Сектор крыши. Плита.	БР 15-01-03-02; БР 15-01-03-00 СБ; БР 160-00-02-00; БР 15-01-03-01	19
19	Труба Ду-80 Кольцо переливной трубы Труба Ду-100. Воротник.	БР 15-08-04-00 СБ; БР 15-10-00-00-01; БР 15-08-05-00 СБ; БР 15-08-05-01	20
20	Косынка Пластина Шарнир Косынка.	БР 15-08-07-01; БР 15-08-07-02 БР 15-08-06-01; БР 15-08-06-02	21
21	Хомут для переливной трубы; Лапка для крепления переливной трубы Шарнир (верхняя часть) Шарнир (нижняя часть)	БР 15-08-00-05; БР 15-08-00-07 БР 15-08-06-00; БР 15-08-07-00	22
22	Гидрозатвор. Сборочный чертеж. Днище. Фланец опоры.	БР 15-08-01-00; БР 15-08-00-01; БР 15-08-00-04;	23
23	Распорка для шарнира; Кольцо Фланец фланец опоры	БР 15-08-00-10; БР 15-08-01-08 БР 50-08-00-02; БР 15-08-00-09	24
24	Обечайки	БР 15-08-00-11; БР 15-08-00-12 БР 15-08-00-13;	25
25	Обечайка. Прокладка. Хомутик Развертка воздушного колпака	БР 15-08-00-14; БР 15-08-06-03; БР 15-01-04-04; БР 15-12-00-00;	26
26	Бак 25м³ Сборочный чертеж	БР 25-01-00-00 СБ	27
27	Обечайки	БР 25-03-00-01 БР 25-03-00-02; БР 25-03-00-03;	28
28	Площадка лестницы. Сборочный чертеж	БР 25-04-00-00 СБ	29
29	Ограждение площадки. Сборочный чертеж Настил площадки.	БР 25-02-00-00 СБ БР 25-04-00-01; БР 25-04-00-02	30
30	Опора люка 50м³ H: 15.18м Д: 1220 мм	БР 50-1-02-00-00; БР 50-2-02-00-00;	31
31	Бак 50м³ Сборочный чертеж	БР 50-01-00-00 СБ	32
32	Бак 50м³ Верхняя часть. Сборочный чертеж.	БР 50-01-01-00 СБ	33
33	Кольцо жесткости. Кронштейн. Хомут для льдоудерживателя	БР 50-07-07-01; БР 25-01-01-01; БР 15-08-00-03; БР 15-01-02-02	34
34	Фланец. Труба Ду 150 Сборочный чертеж	БР 50-02-00-03; БР 50-02-00-04 БР 50-02-00-06; БР 50-03-03-00	35
35	Обечайки	БР 50-02-00-06; БР 50-02-00-07; БР 50-02-00-08; БР 50-02-00-11;	36
36	Обечайки	БР 50-02-00-09; БР 50-02-00-10; БР 50-02-00-12; БР 50-02-00-18;	37
37	Обечайки	БР 50-02-00-13; БР 50-02-00-14; БР 50-02-00-15; БР 50-02-00-16;	38
38	Обечайки	БР 50-02-00-16; БР 50-02-00-17; БР 50-02-00-20; БР 50-02-00-21;	39
39	Обечайки	БР 50-02-00-22; БР 50-02-00-23; БР 50-02-00-24; БР 50-03-00-04;	40
40	Опора ф2000. Сборочный чертеж.	БР 50-03-00-00	41
41	Дно. Фланец	БР 50-03-00-03 б БР 50-03-00-03 б БР 50-03-00-02; БР 50-03-00-01 а	42
42	Обечайки.	БР 50-03-00-05; БР 50-03-00-06; БР 50-03-00-07; БР 50-03-00-08;	43
43	Обечайка, обечайка, кольцо жесткости	БР 50-03-00-09, БР 50-03-00-10; БР 50-01-01-01 а	44
44	Обечайки	БР 50-03-00-11; БР 50-03-00-12; БР 50-03-00-13; БР 50-03-00-14;	45
45	Обечайки	БР 50-03-00-15 БР 50-03-00-16; БР 50-03-00-17) БР 50-03-00-18;	46
46	Обечайки. Дно. Фланец.	БР 50-03-00-19; БР 50-03-00-20 БР 50-03-00-01, БР 50-03-00-03 а	47
47	Воротник, патрубок, обечайки	БР 15-08-01-01; БР 15-08-00-02 БР 25-03-00-04; БР 50-03-00-21	48
48	Чертеж водонапорная башня-колонна емк. 160м³ Сборочный.	БР 160-00-00-00 СБ	49
49	Опора ф3020 Сборочный чертеж.	БР 160-01-00-00 СБ	50
50	Кольцо жесткости. Дно	БР 50-01-01-01 б БР 50-02-00-01 БР 160-00-01-00; БР 160-00-01-00 а	51
51	Обечайки	БР 160-01-00-01; БР 160-01-00-02 БР 160-01-00-03; БР 160-01-00-04	52
52	Обечайки	БР 160-01-00-05; БР 160-01-00-06; БР 160-01-00-07; БР 160-01-00-08;	53
53	Обечайка. Кольцо жесткости	БР 160-01-00-09; БР 160-01-00 16; БР 160-01-00-17; БР 160-01-00 18;	54
54	Обечайки	БР 160 01-00-10; БР 160-01-00 11 БР 160-01-00-19; БР 160-01-00-13	55
55	Обечайки Кольца жесткости	БР 160-01-00-14; БР 160-01-00-15; БР 50-01-01-01 в БР 50-01 01 01 г	56
56	Фланцы	БР 160-01-01-01, БР 160-01-02-01 БР 160-01-01-02; БР 160-01-02-02	57
57	Площадка отдыха.	БР 160-03-00-00	58
58	Ограждение площадки. Правая сторона и левая сторона Кронштейн. Настил площадки	БР 160-03-02 00; БР 160-03-01-00; БР 160-01-03-00; БР 160-03-00-01;	59
[illegible]	Спецификации к башне емк 15м³ h: 12м	БР 15-00-00-00	60-64
60	Спецификации к башне емк 25м³ h: 12м и 15м	БР 25-1-00-00-00; БР 25-2-00-00-00	65-66
61	Спецификации к башне емк 50м³ h: 15м, 18м ф 1220мм.	БР 50-1-00-00-00, БР 50-2-00-00-00	67-69
62	Спецификации к башне емк. 50м³ h: 18м ф2000мм	БР 50-00-00-00	70
63	Спецификации к башне емк. 160м³	БР 160-00-00-00	71-73

Примечание:
При привязке подбор элементов башен, необходимых для завода-изготовителя, производить по спецификациям, данным на листах 60÷73.

Пояснительная записка

Типовой проект унифицированных водонапорных стальных башен заводского изготовления емкостью баков 15, 25, 50 м³ с водозаполненной опорой высотой 12, 15, 18 м (башни системы Рожковского с использованием авторского свидетельства на изобретение №121356) разработан Гипронисельхозом и ЦНИИЭП инженерного оборудования по планам типового проектирования Главсельстройпроекта Минсельхоза СССР и Госгражданстроя при Госстрое СССР. Задание институту Гипронисельхоз утверждено 7 сентября 1971 года Минсельхозом СССР и Минсельхозом СССР.

Задание институту ЦНИИЭП инженерного оборудования утверждено 23 февраля 1972 г. Управлением инженерного оборудования населенных мест Госгражданстроя.

Для строительства в районах с расчетной сейсмичностью 7-8-9 баллов произведена переработка типового проекта Г.П.И. „Таджикгипросельхозстрой" согласно плана типового проектирования на 1974-75 гг. Задание на переработку институту Г.П.И. „Таджикгипросельхозстрой" утверждено 25 ноября 1973 г. Госстроем Таджикской ССР. Проект состоит из 3х альбомов. Альбом I предназначен для строительных организаций, содержит чертежи и указания, необходимые для сборки на монтаже и сварке частей башни. Альбом II состоит из рабочих чертежей и предназначен для заводов-изготовителей серийных партий стальных башен. Альбом выполнен с использованием рабочих чертежей опытных образцов унифицированных башен конструкторского бюро Оршанского трактороремонтного завода Республиканского об'единения „Белсельхозтехника" и с учетом замечаний по испытаниям опытных образцов башен, проведенных в 1971-72 гг. Подольской Государственной машиноиспытательной станцией. Альбом III - сметы. Заказные спецификации.

Водонапорные башни имеют один унифицированный диаметр баков 3000 мм и водозаполненные опоры разных диаметров:

- бак емкостью 15 м³, высотой опоры 12 м, диаметр 1220 мм;
- бак емкостью 25 м³, высота опоры 12, 15 м, диаметр 1220 мм;
- бак емкостью 50 м³, высота опоры 15, 18 м, диаметр 1220 мм;
- бак емкостью 50 м³, высота опоры 18 м, диаметр 2000 мм;
- башня колонна емкостью 160 м³, общей высотой 25 м, в которой условно считают 50 м³ воды на уровне 18 м от земли и 110 м³ резервного запаса воды в нижней части колонны. Башня колонна состоит из 2х частей по 12.5 м. Бак 25 м³ состоит из бака 15 м³, но с добавлением одной обечайки бака. Бак 50 м³ тоже состоит из бака 15 м³ с добавлением 3х обечаек бака. Все составляются на место монтажа в собранном виде. Опора 12 м, диаметром 1220 мм состоит из двух частей по 6 м, опора 15 м состоит из 2х частей - 6 м и одной части - 3 м, опора 18 м, диаметр 1220 мм состоит из двух частей по 9 м, опора 18 м, диаметром 2000 м состоит из двух частей по 9 м. Части опор, баки и лестницы соединяются на месте монтажа.

Лестницы имеют площадки отдыха с ограждениями. В опоре и на крыше бака имеются смотровые люки. Внутри башни имеются ребра жесткости и льдоудержатели. В башнях с объемом бака 50 м³ диаметр днища увеличен до 2000 мм. Снаружи в днищу и первой обечайке приваривается 12 ребер устойчивости.

Шарнир для под'ема башни состоит из 2х частей, верхняя часть приваривается через накладку к нижней части первой обечайки. Нижняя часть шарнира с пластиной приваривается к одному из закладных элементов фундамента. Закладные элементы состоят из 8 пластин и к каждой пластине приваривается по 8 штырей диаметром 3 мм, сталь [illegible] по ГОСТу 5781-61*. Штыри привариваются к пластине электросваркой под слоем флюса. Сварку производить электродами марки Э-42 по ГОСТ 9467-60. Сварные швы при ручной сварке выполнять по ГОСТу 5264-69, а при автоматической и полуавтоматической сварке - по ГОСТу [illegible]-70.

Труба переливания крепится к стенкам башни при помощи зажимов и лапок. Лапки привариваются к стенке башни через каждые 3 м. Воздушный колпак приваривается к крыше башни на кронштейнах из полосовой стали. При заказах заводу-изготовителю маркировку башни обозначать следующим образом; например - БР25УС-12-1, что значит: башня Рожковского емкостью бака 25 м³ унифицированная, сейсмическая, высотой 12 м. Цифру „1" или „2" добавлять в зависимости от высоты опоры. Аналогично для башен емкостью 50 м³, диаметром 1220 мм, высотой 15 м добавлять цифру „1", т.е. БР50УС-15-1. Высотой 18 м - цифру „2" - БР50УС-18-2. Наружная окраска бака башни, цилиндрической опоры и других комплектующих деталей производится лаком БТ-171 в два слоя без грунта или масляной краской для наружных работ по масляному грунту с железным суриком (2 слоя) или перхлорвиниловой эмалью в 2 слоя по грунту ХС-010. Каждые 3-4 года окраска возобновляется. Внутренняя поверхность может быть покрыта материалами разрешенными к применению ГСЭУ Минздрава СССР. Рекомендуется железный сурик на олифе ГОСТ 8135-74.

Перед окраской башен с их поверхности должна быть удалена окалина, ржавчина, жировые пятна и другие загрязнения.

Комплектацию чертежей к башне БР15 смотри БР15-00-00-00 стр. 60
Комплектацию чертежей к башне БР25 смотри БР25-00-00-00, БР25-2-00-00-00 стр 65, 66.
Комплектацию чертежей к башне БР50 смотри БР50-1-00-00-00; БР50-2-00-00-00; БР50-00-00-00 стр 67-70.
Комплектацию чертежей к башне-колонне смотри БР160-00-00-00 стр. 71.

Пример маркировки

Бак 25 м³ - БР 25-01-00-00
Сборочные единицы бака:
БР25-01-01-00 - бак верхняя часть
БР15-01-02-00 - как и для башен емкостью 15 м³
Детали: БР25-01-01-01 - кронштейн
БР25-01-01-02 и т.д.

901-5-32 а II

Изм.	Лист	№ докум.	Подпись	Дата
Разраб.		Оборотова		
Провер.		Ясофаров		
Ст. инж.		Оборотова		
Гл. инж. пр.		Ясофаров		

Унифицированные водонапорные стальные башни заводского изготовления емкостью 15, 25, 50 м³, высотой опоры 12, 15, 18 м

Пояснительная записка

Лит.	Масса	Масшт.

Лист 3 Листов 73

ГПИ Таджикгипросельхозстрой г. Душанбе 1975 г.

Копиров Ветлугина

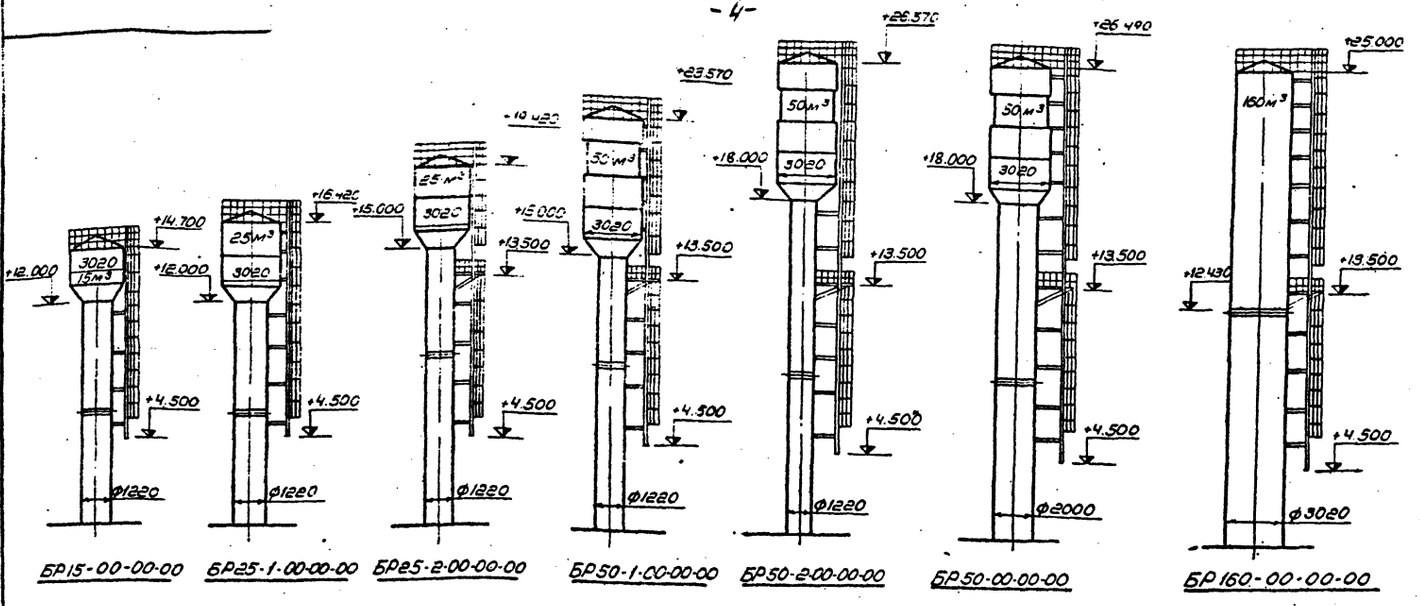

Рабочие чертежи унифицированных водонапорных башен разработаны с использованием чертежей Оршанского тракторно-ремонтного завода „Бельсельхозтехника"

Данный лист применен без изменений из типового проекта N901-5-29, лист 1, разработанного „Гипронисельхозом" г. Москва

Об'ем бака, м³	15	25		50			160
Высота до дна бака м	12	12	15	15	18	18	26
Диаметр опоры, мм	1220					2000	3020
Опора I h:6м, шт.	2	2	1	1	—	—	1h:12.4м
Опора II h:9м, шт.			1	1	2	2	1h:12.4м

Изм.	Лист	N докум.	Подпись	Дата	Общие виды башен всех типоразмеров	Лит.	Масса	Масшт.
Разраб.		Оборотова						
Провер.		Ягофаров						
Ст. инж.		Оборотова				Лист 4	Листов 73	
Гл. инж.		Ягофаров				ГПИ Таджикгипросельхозстрой г. Душанбе 1975г		

Инв. N подл. | Подпись и дата | Взам. инв. N | Инв. N дубл. | Подпись и дата

БР-15-01-02-01

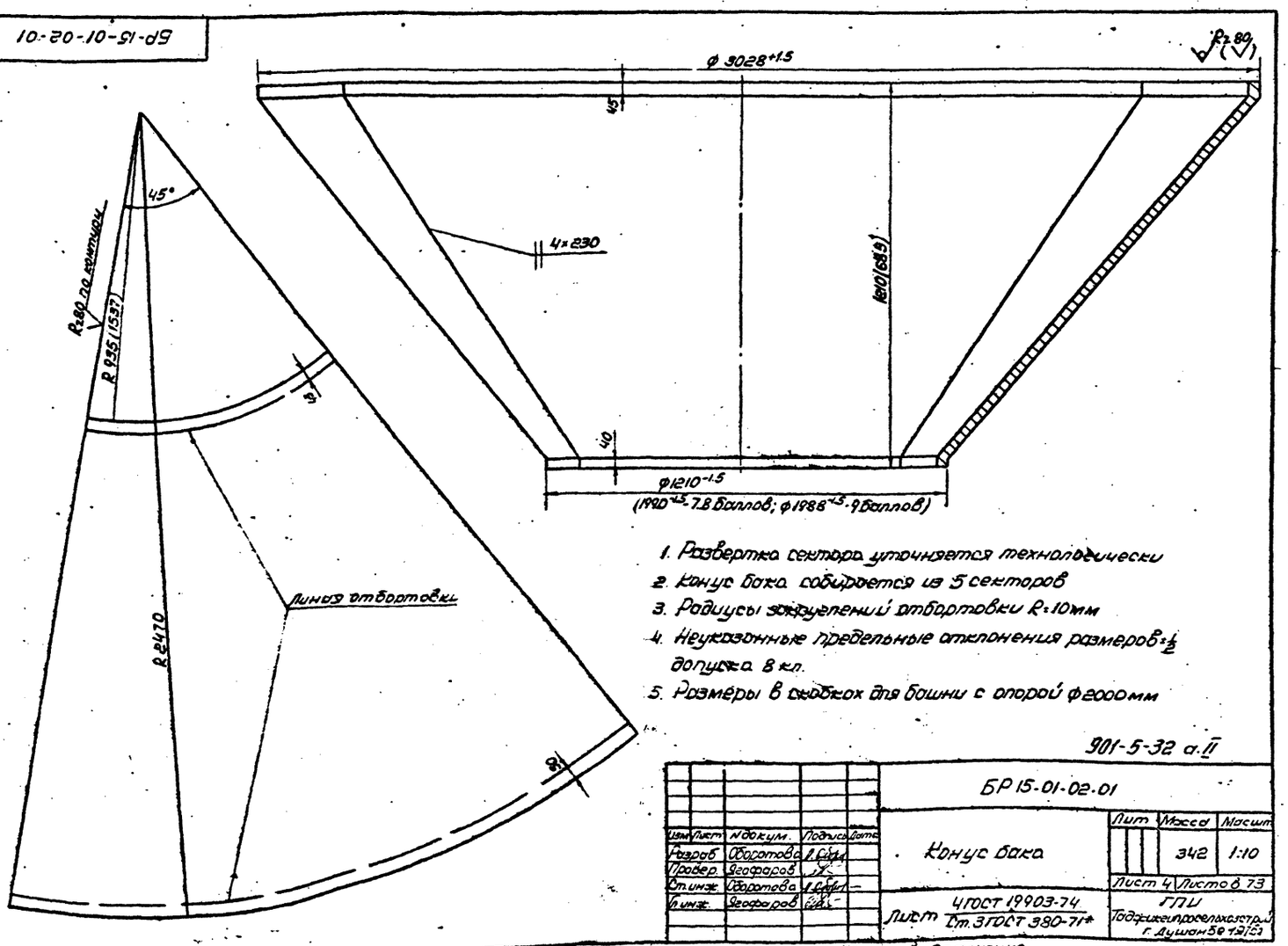

1. Развертка сектора уточняется технологически
2. Конус бака собирается из 5 секторов
3. Радиусы закруглений отбортовки R=10мм
4. Неуказанные предельные отклонения размеров = ½ допуска 8 кл.
5. Размеры в скобках для башни с опорой ф2000мм

901-5-32 а.II

Изм.	Лист	N докум.	Подпись	Дата	БР 15-01-02-01	Лит.	Масса	Масшт.
Разраб.		Оборотова			Конус бака		342	1:10
Провер.		Ягофаров				Лист 4	Листов 73	
Ст. инж.		Оборотова			Лист 4ГОСТ 19903-74 Ст. 3ГОСТ 380-71*	ГПИ Таджикгипросельхозстрой г. Душанбе 1975г		
Гл. инж.		Ягофаров						

Копиров: Ветлугина
Согласно:

Инв. N подл. | Подпись и дата | Взам. инв. N | Инв. N дубл. | Подпись и дата

БР 15-01-00-00

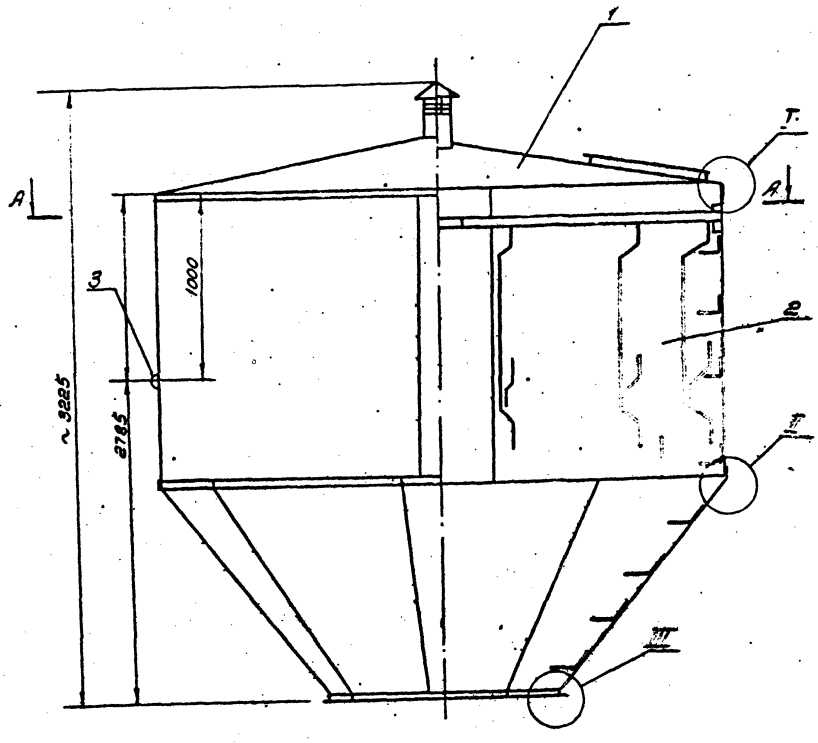

I
М1:2

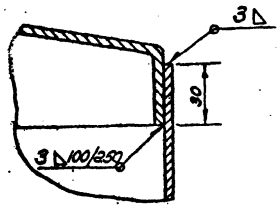

II
М1:2

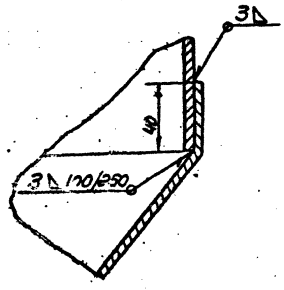

А-А

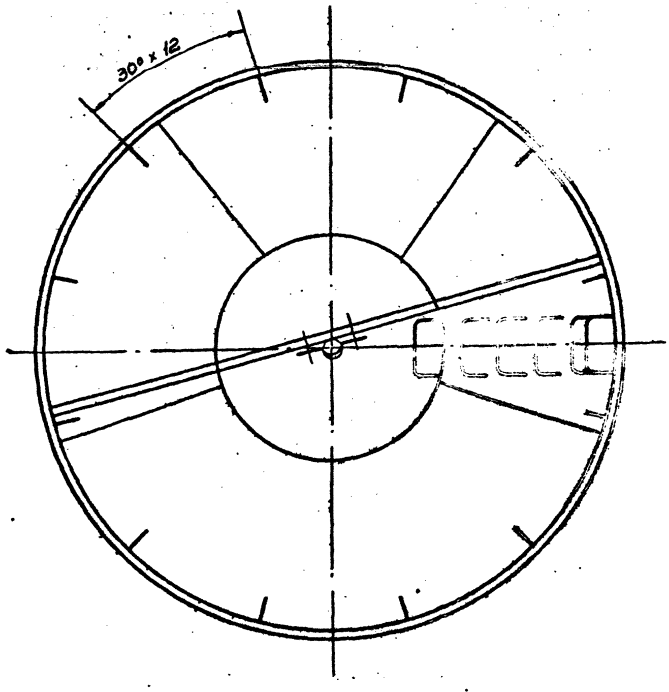

III
М1:2

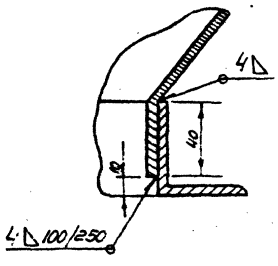

Данный лист применен без изменения из типового проекта 901-5-29, лист 2, разработанного „Гипронисельхозом".

901-5 32 а.II

		БР 15-01-00-00		
Изм.	Лист			Масшт.
Разраб.		Бак 15м³		1:20
Провер.		Сборочный чертеж		
Ст. инж.			Лист 5	Листов
Гл. инж. пр.			ГПИ	
			Таджикгипросельхозстрой г. Душанбе 1975 г.	

копиров: Ветлугина

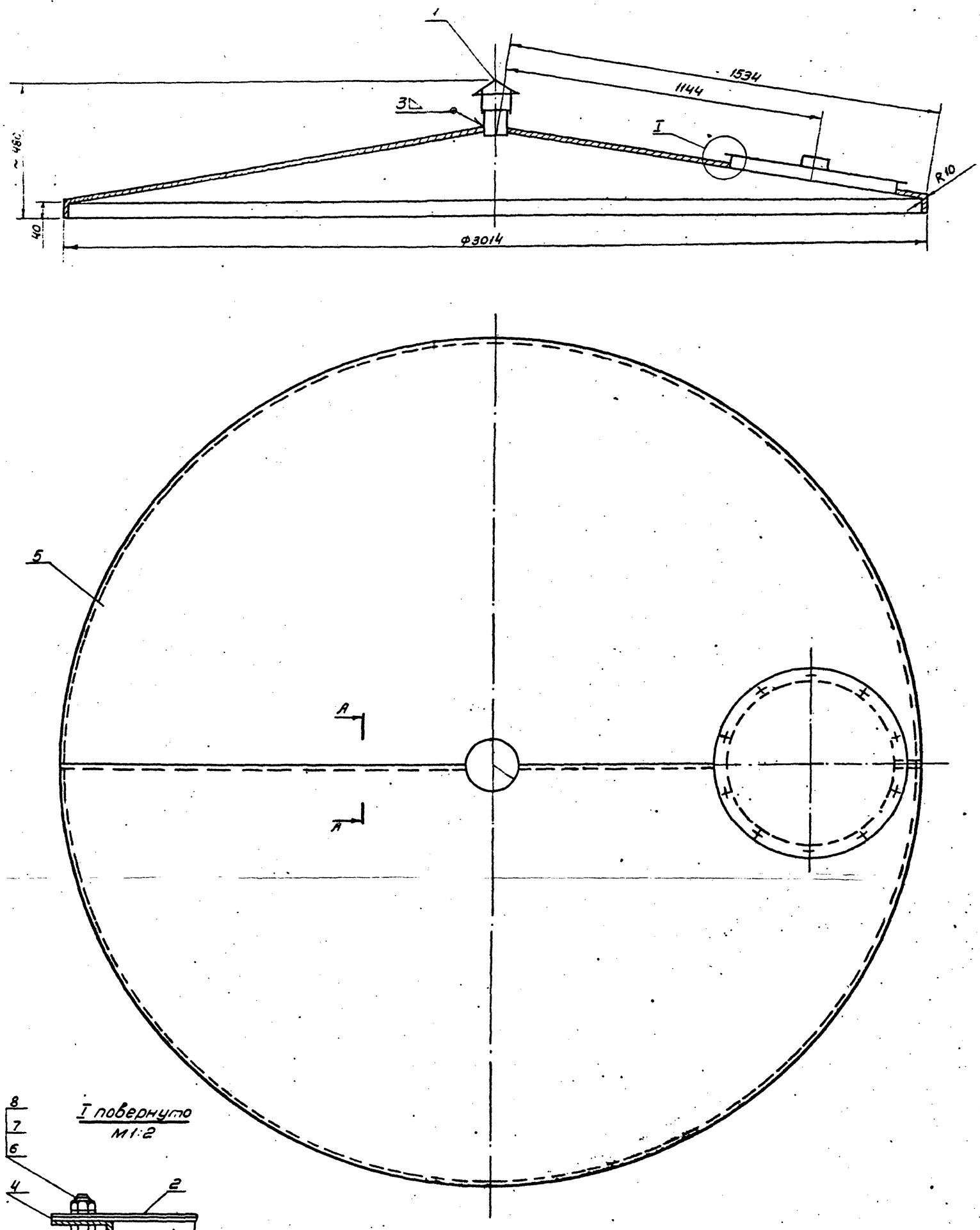

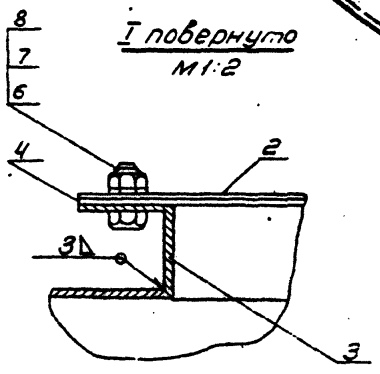

I повернуто
М1:2

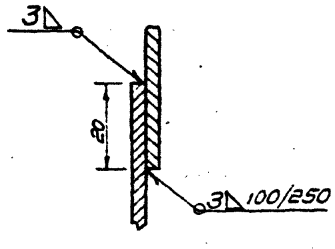

А-А
М1:1

1. Предельные отклонения размеров ±½ допуска 8 кл.
2. Данный лист применен без изменения из типового проекта 901-5-29, л. 3, разработанного „Гипронисельхозом"

901-5-32 а. II

Изм.	Лист	N докум.	Подпись	Дата
Разраб.		Оборотова		
Провер.		Ягофаров		
Ст. инж.		Оборотова		
Гл. инж. пр.		Ягофаров		

БР 15-01-01-00 СБ

Крыша
Сборочный чертеж

Лит.	Масса	Масшт.

Лист 6 Листов 73

ГПИ
Таджикгипросельхозстрой
г. Душанбе 1975 г.

Копиров: Ветлугина
Сверено:

БР 15-01-04-00 СБ

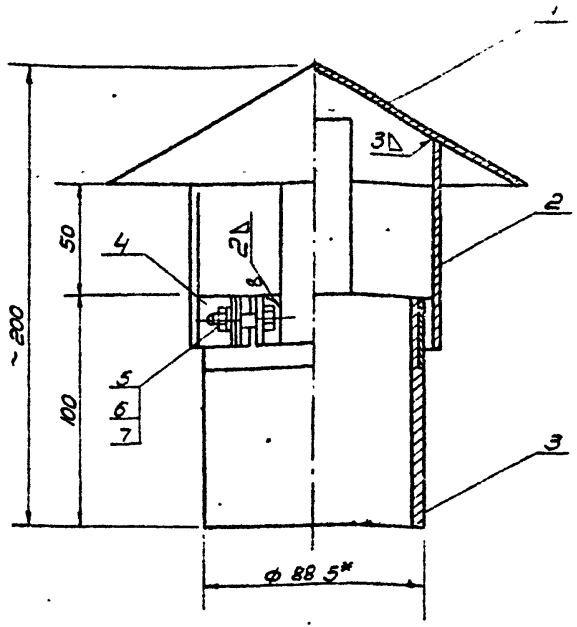

1* Размер для справок

Данный лист применен без изменения с т.п. N 901-5-29, л.4

Изм	Лист	N докум	Подпись	Дата
Исполн		Оборотова		
Провер		Ягофаров		
Ст инж		Оборотова		
Гл инж пр		Ягофаров		

БР 15-01-04-00 СБ

Труба вентиляционная Сборочный чертеж

Лит	Масса	Масшт
	1:49	1:2

Лист 7 Листов 73

ГПИ Таджикгипросельхозстрой г. Душанбе 1975г

формат 11

БР 15-01-04-03

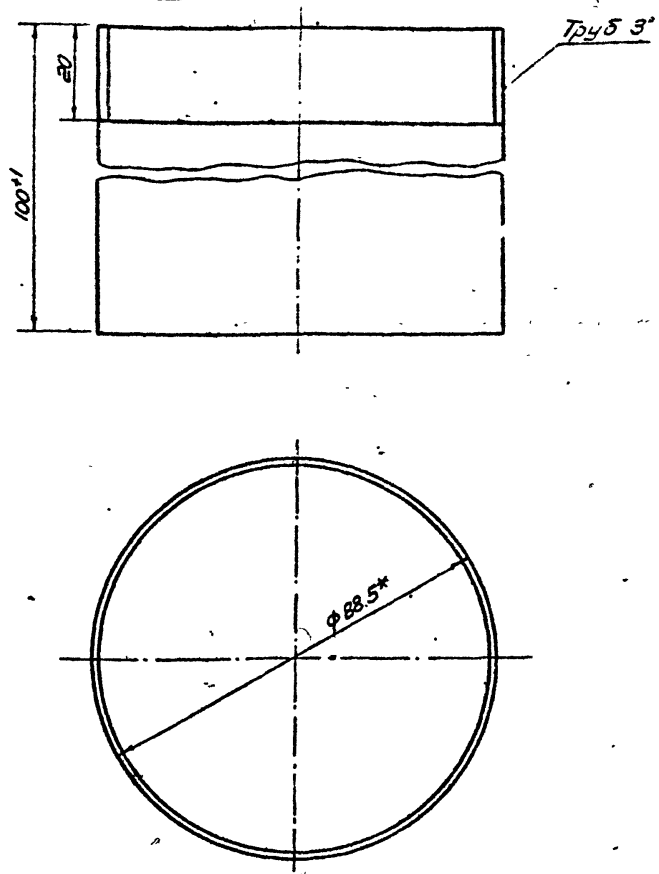

1.* Размер для справок

Данный лист применен без изменения с т.п. N 901-5-29, л.4

Изм	Лист	N докум.	Подпись	Дата
Исполн.		Оборотова		
Провер		Ягофаров		
Ст инж		Оборотова		
Гл инж.пр		Ягофаров		

БР 15-01-04-03

уб Труба

Лит.	Масса	Масшт
	0834	1:1

Лист 7 Листов 73

Труба 80 ГОСТ 3262-75

ГПИ Таджикгипросельхозстрой г. Душанбе 1975г

формат 11

БР 15-01-04-01

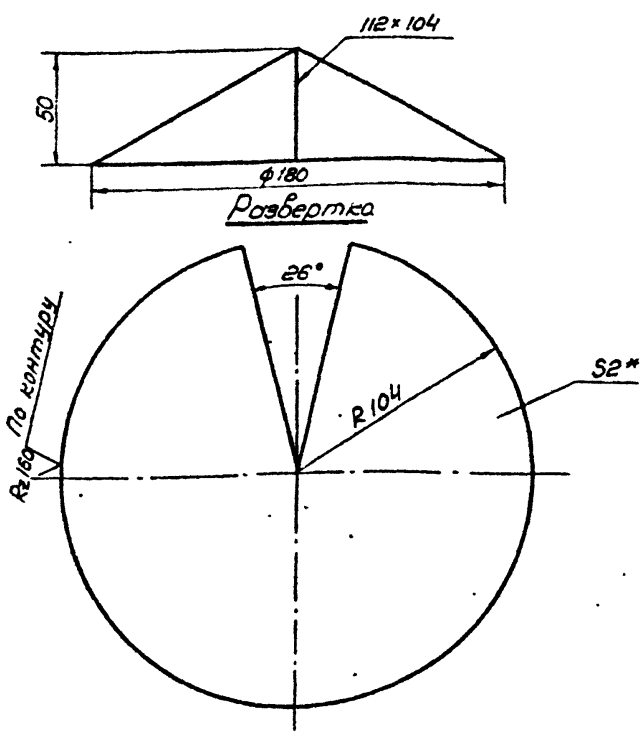

1. Предельные отклонения размеров ± 1/2 доп. ка 8 кл

2* Размер для справок

Изм	Лист	N докум	Подпись	Дата
Исполн		Оборотова		
Провер		Ягофаров		
Ст инж		Оборотова		
Гл инж пр		Ягофаров		

БР 15-01-04-01

Конус вентиляционной трубы

Лит	Масса	Масшт
	049	1.2

Лист 7 Листов 73

Лист 2 ГОСТ 19904-74 Ст 3 ГОСТ-380-71*

ГПИ Таджикгипросельхозстрой г. Душанбе 1975г

БР 15-01-04-02

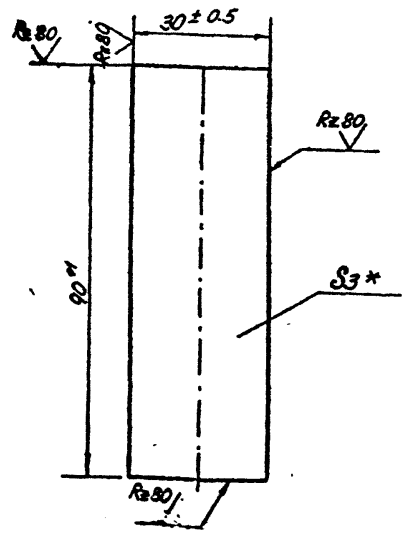

1.* Размер для справок

901-5-32 а II

Изм	Лист	N докум	Подпись	Дата
Исполн		Оборотова		
Провер		Ягофаров		
Ст инж		Оборотова		
Гл инж пр		Ягофаров		

БР 15-01-04-02

Планка

Лит	Масса	Масшт
	0.04	1:1

Лист 3 ГОСТ 19904-74 Ст 3 ГОСТ 380-71*

ГПИ Таджикгипросельхозстрой г. Душанбе 1975г

копир: Ветлугина

Сверено

БР 15-03-00-00 СБ

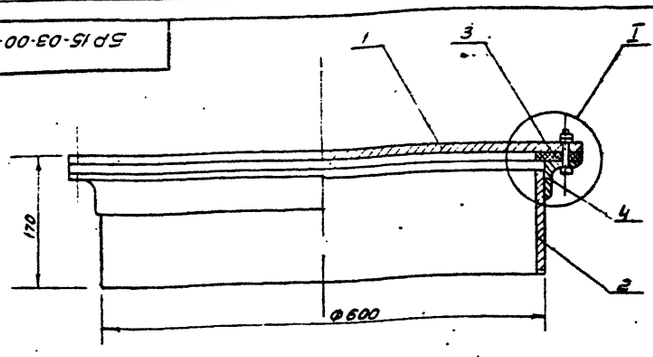

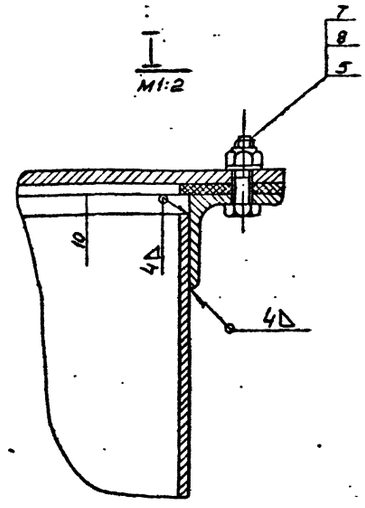

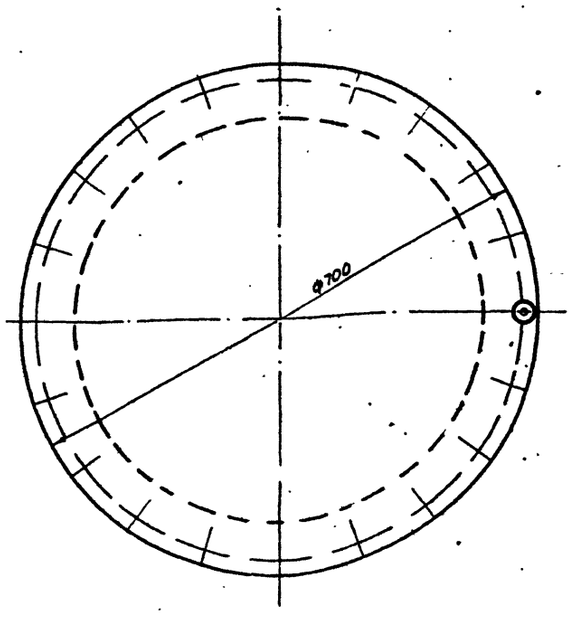

Изм	Лист	N докум.	Подпись	Дата	БР 15-03-00-00 СБ	Лит.	Масса	Масшт
Разраб.		Оборотов			Люк смотровой		35.4	1:5
Провер.		Ягофаров			Сборочный чертеж	Лист 8	Листов 73	
Ст. инж.		Оборотов				ГПИ		
Гл. инж. пр.		Ягофаров				Таджикгипросельхозстрой г. Душанбе 1975г		

Инв. N подл. | Подпись и дата | Взам. инв. N | Инв. N дубл. | Подпись и дата

БР 150-03-00-01

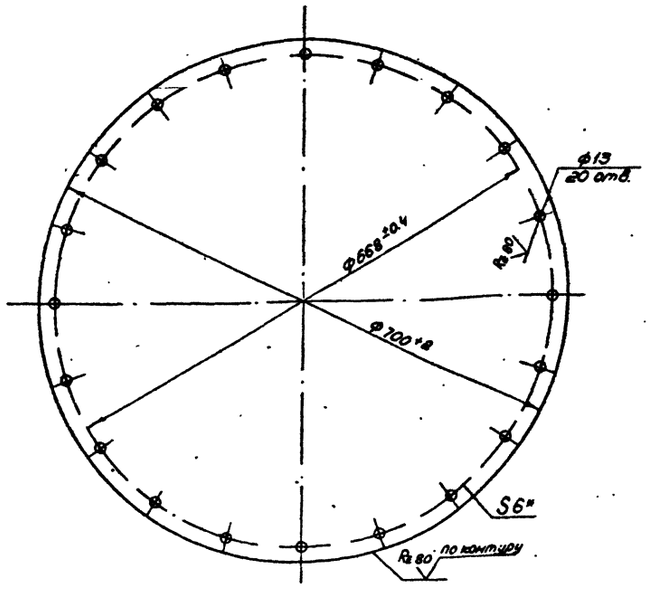

Размер для справок

Изм	Лист	N докум	Подпись	Дата	БР 15-03-00-01	Лит	Масса	Масшт
Исполн		Оборотова			Крышка люка		18.4	1:5
Провер		Ягофаров				Лист 8	Листов 73	
Ст. инж.		Оборотова				ГПИ		
Гл. инж. пр		Ягофаров				Таджикгипросельхозстрой г. Душанбе 1975г		

Инв. N подл. | Подпись и дата | Взам. инв. N | Инв. N дубл. | Подпись и дата

БР 15-03-00-02

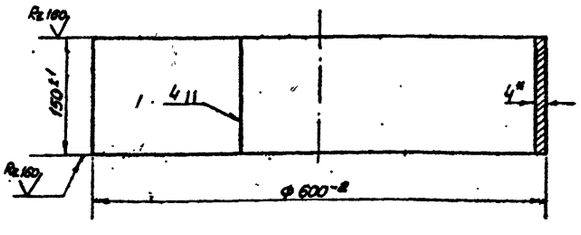

1. Длина развертки l=1872 мм
2. Размер для справок

901-5-32 а.II

Изм	Лист	N докум.	Подпись	Дата	БР 15-03-00-02	Лит.	Масса	Масшт
Разраб		Оборотова			Обечайка		87	1:5
Провер		Ягофаров				Лист 8	Листов 73	
Ст. инж.		Оборотова				ГПИ		
Гл. инж. пр		Ягофаров				Таджикгипросельхозстрой г. Душанбе 1975г		

Инв. N подл. | Подпись и дата | Взам. инв. N | Инв. N дубл. | Подпись и дата

копиров · Ветлугина

БР 15-01-01-03

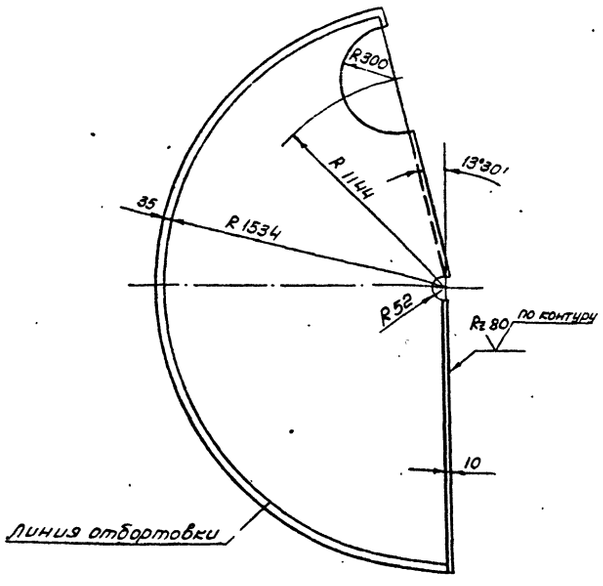

Предельные отклонения размеров ±½ допуска 8 кл

Изм.	Лист	N докум.	Подпись	Дата
Разраб.	Оборотова			
Провер.	Георгоров			
Т. инж.	Оборотова			
Н. инж. пр.	Георгоров			

БР 15-01-01-03

Сектор крыши	Лит.	Масса	Масштаб
		82.8	1:20
Лист. 3 ГОСТ 19904-74 Ст.3 ГОСТ 380-71*	Лист 9	Листов 73	
	ГПИ Таджикгипросельхозстрой г. Душанбе 19751		

БР 15-01-01-02

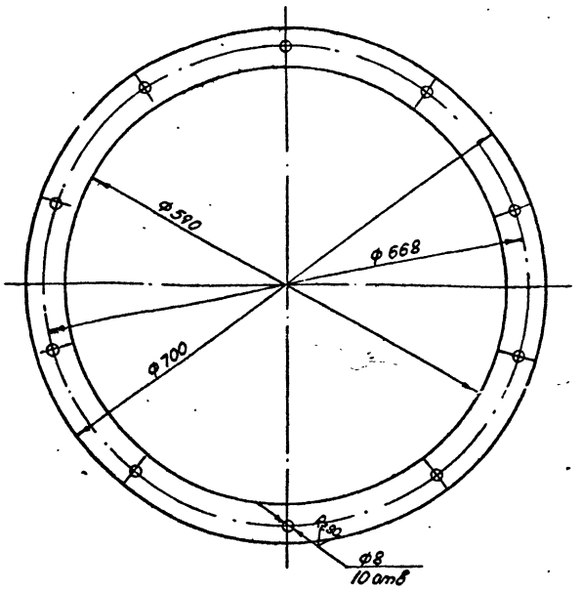

Размеры для инструмента

Изм.	Лист	N докум.	Подпись	Дата
Разраб.	Оборотова			
Провер.	Георгоров			
Т. инж.	Оборотова			
Н. инж. пр.	Георгоров			

БР 15-01-01-02

Прокладка	Лит.	Масса	Масштаб
		0.41	1:5
Резина 4мм ГОСТ 7338-65**	Лист 9	Листов 73	
	ГПИ Таджикгипросельхозстрой г. Душанбе 1975г.		

БР 15-01-01-01

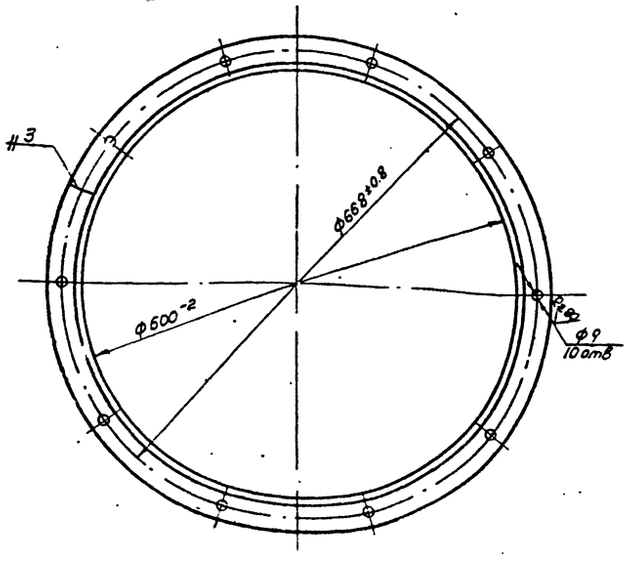

Развернутая длина ℓ = 1930 мм

Изм.	Лист	N докум.	Подпись	Дата
Разраб.	Оборотова			
Провер.	Георгоров			
Т. инж.	Оборотова			
Н. инж. пр.	Георгоров			

БР 15-01-01-01

Кольцо люка	Лит.	Масса	Масштаб
		43	15
Уголок 45×5 ГОСТ 8509-72 Ст.3 ГОСТ 535-58*	Лист 9	Листов 73	
	ГПИ Таджикгипросельхозстрой г. Душанбе 1975г.		

БР 15-08-00-02

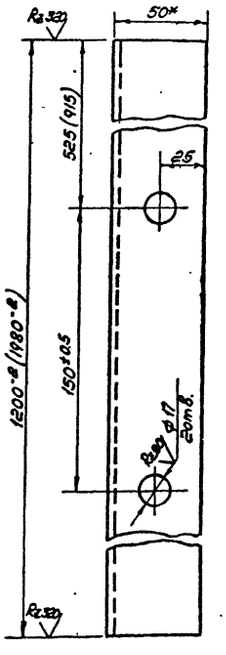

1. Размер в скобках для башни с диаметром опоры ф2000мм
2* Размер для справок.

901-5-32 а.II

Изм.	Лист	N докум.	Подпись	Дата
Разраб.	Оборотова			
Провер.	Георгоров			
Т. инж.	Оборотова			
Н. инж. пр.	Георгоров			

БР 15-08-00-02

Кронштейн	Лит.	Масса	Масштаб
Уголок 50×50×5 ГОСТ 8509-72 Ст.3 ГОСТ 535-58*	Лист 9	Листов 73	
	ГПИ Таджикгипросельхозстрой г. Душанбе 1975г.		

Инв. № подл. | Подпись и дата | Взам. инв. № | Инв. № дубл. | Подпись и дата

Копировал Зеленина

БР 15-01-05-02

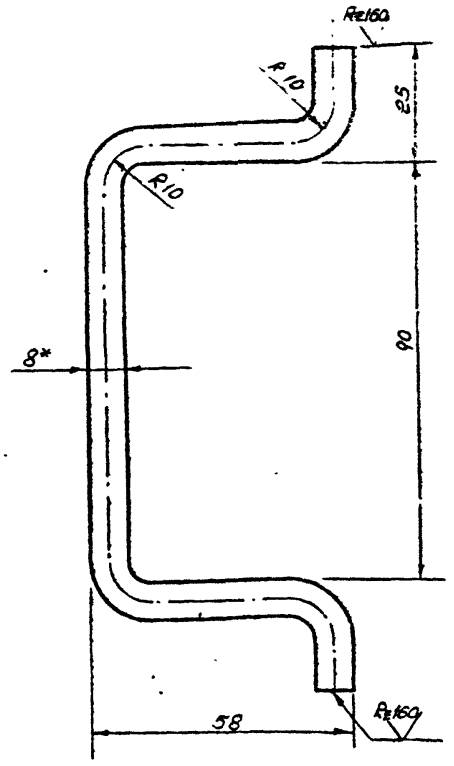

1. Размеры для справок
2. Развернутая длина е=240мм
3. Предельные отклонения размеров $\pm\frac{1}{2}$ допуска 8 кл.

Изм.	Лист	N докум.	Подпись	Дата
Исполн.		Оборотова		
Провер.		Яеофаров		
Ст. инж.		Оборотова		
Гл. инж. пр.		Яеофаров		

БР 15-01-05-02

Ручка

Лит	Масса	Масшт
	0.095	1:1
Лист 10	Листов 73	

Круг ВГОСТ 2590-71 / Ст.3 ГОСТ 380-71*

ГПИ Таджикпроссельхозстрой г. Душанбе 1976

Формат 11

БР 15-01-05-00 СБ

Крышка люка
Сборочный чертеж

Лит	Масса	Масшт
	9.19	1:5
Лист 10	Листов 73	

ГПИ Таджикпроссельхозстрой г. Душанбе 1976

Формат 11

Инв. № подл. | Подпись и дата | Взам. инв. № | Инв. № дубл. | Подпись и дата

БР 15-01-05-01

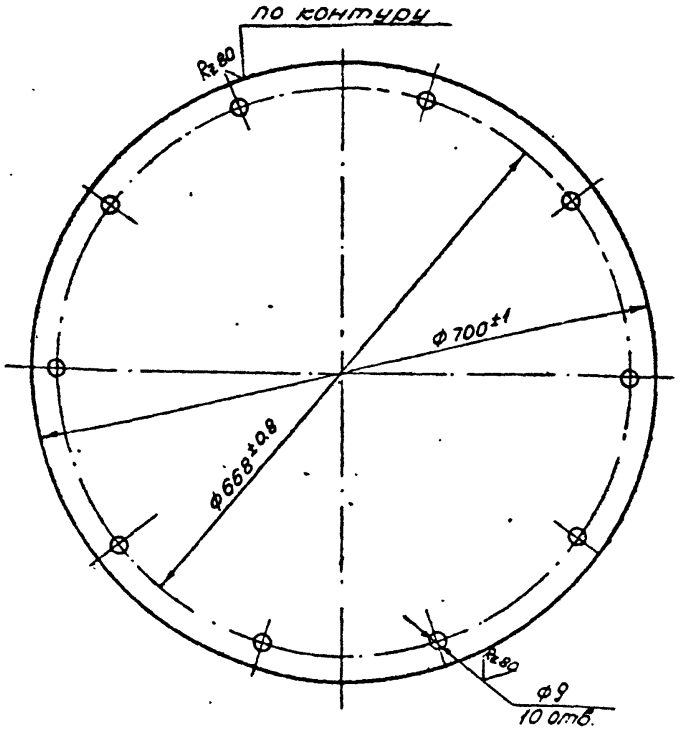

Изм.	Лист	N докум.	Подпись	Дата
Исполн.		Оборотова		
Провер.		Яеофаров		
Ст. инж.		Оборотова		
Гл. инж. пр.		Яеофаров		

БР 15-01-05-01

Крышка

Лит	Масса	Масшт
	8.24	1:5
Лист 10	Листов 73	

Лист ЗГОСТ 19904-74 / Ст 3 ГОСТ 380-71*

ГПИ Таджикпроссельхозстрой г. Душанбе 1976 г

Инв. № подл. | Подпись и дата | Взам. инв. № | Инв. № дубл. | Подпись и дата

БР 15-02-01-01

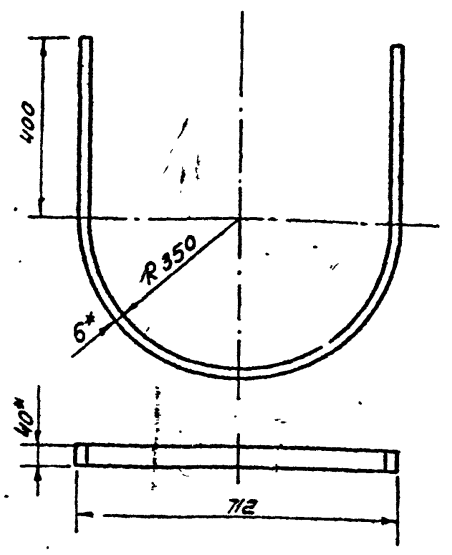

1. *Размер для справок
2. Длина развертки е=1900мм
3. Предельные отклонения размеров $\pm\frac{1}{2}$ допуска 8 кл.

901-5-32 а.II

Изм.	Лист	N докум.	Подпись	Дата
Исполн.		Оборотова		
Провер.		Яеофаров		
Ст. инж.		Оборотова		
Гл. инж. пр.		Яеофаров		

БР15-02-01-01

Дуга

Лит	Масса	Масшт
	3.6	1:10
Лист 10	Листов 73	

Полоса 6х40 ГОСТ 103-57* / Ст.3 ГОСТ 380-71*

ГПИ Таджикпроссельхозстрой г. Душанбе 1976г

Формат 11

Сверено:

БР25-01-01-00 СБ

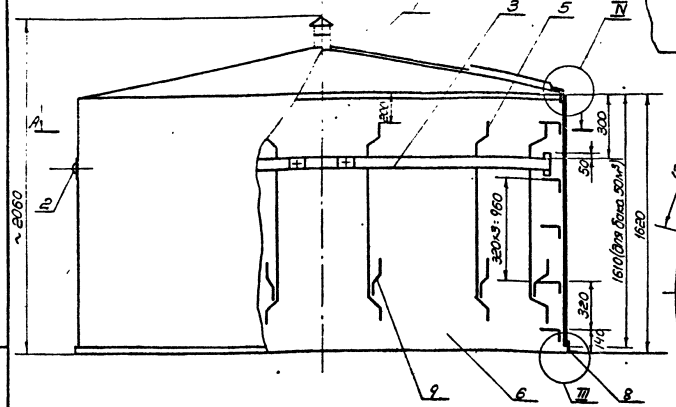

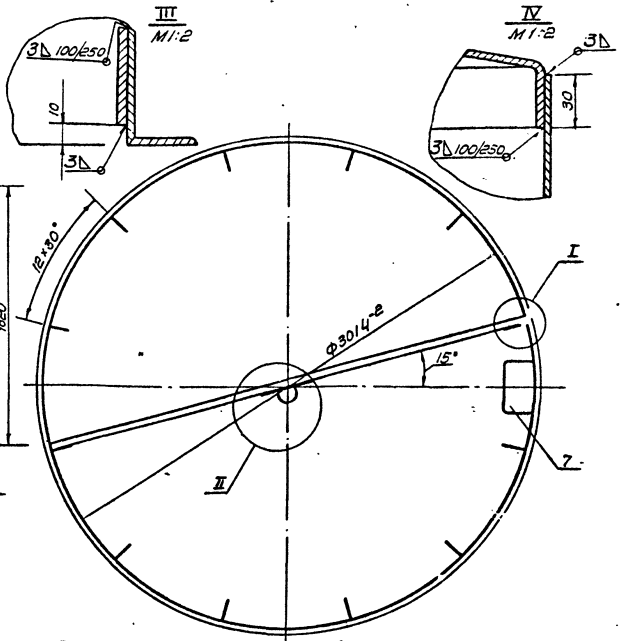

II повернуто
М1:5

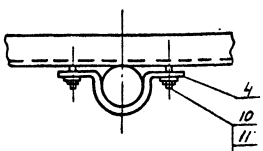

I повернуто
М1:5

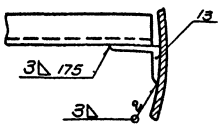

1. Наружная окраска производится краской БТ-177 ГОСТ 5631-70*, лаком 170 с алюминиевой пудрой ГОСТ 5494-71 в два слоя без грунта или перхлорвиниловой эмалью ГОСТ 6993-70 в два слоя по грунту ХС-010 ГОСТ 9355-60

2. Внутренняя окраска производится грунтом ГОСТ 9109-59, с 5-10% алюминиевой пудры в два слоя, или грунтом ФЛ-045 или ФЛ-053 по тех. документации, утвержденной в установленном порядке, с 5-10% алюминиевой пудры в два слоя

Изм.	Лист	N докум.	Подпись	Дата	БР25-01-01-00 СБ			
Разраб.		Обросова			Бак верхняя часть Сборочный чертёж	Лит.	Масса	Масшт.
Провери.		Георгиров						
Ст. инж.		Обросова				Лист 11	Листов 73	
Гл. инж. пр.		Георгиров				ГПИ Госкомсельхозтехпроект г. Душанбе 1975г.		

Формат А2

БР15-01-02-00 СБ

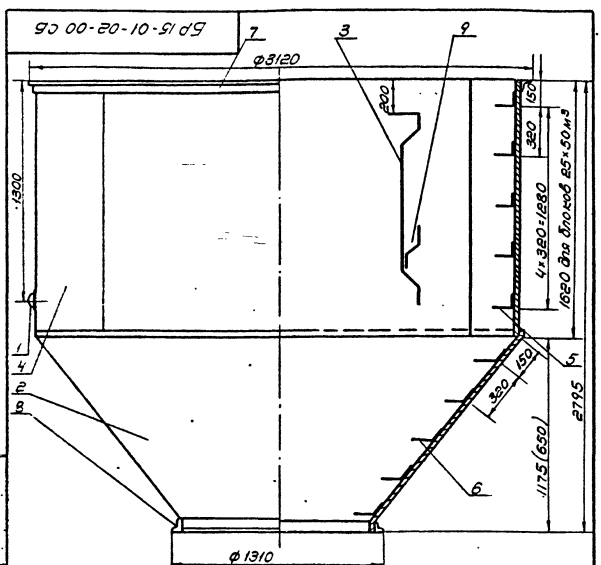

1. Наружная окраска краской БТ-177 ГОСТ 5631-70*, лаком 170 с алюминиевой пудрой ГОСТ 5494-71 в два слоя без грунта или перхлорвиниловой эмалью ГОСТ 6993-70 в два слоя по грунту ХС-010 ГОСТ 9355-60

2 Внутренняя окраска производится грунтом ГОСТ 9109-59 с 5-10% алюминиевой пудры в два слоя или грунтом ФЛ-045 или ФЛ-053 по тех документации, утвержденной в установленном порядке с 5-10% алюминиевой пудры в два слоя

3 Размер в скобках для башни с опорой Ø2000мм

Изм.	Лист	N докум.	Подпись	Дата	БР15-01-02-00 СБ			
Разраб.		Обросова			Бак 15м³ нижняя часть Сборочный чертеж	Лит.	Масса	Масшт.
Провери.		Георгиров					1165.9	1:20
Ст. инж.		Обросова				Лист 11	Листов 73	
Гл. инж. пр.		Георгиров				ГПИ Госкомсельхозтехпроект г. Душанбе 1975г.		

БР15-01-02-08

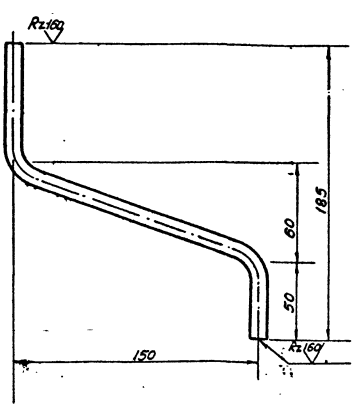

1. Развернутая длина е=1420мм

901-5-32 а.II

Изм.	Лист	N докум.	Подпись	Дата	БР15-01-02-08			
Разраб.		Обросова			Скоба к поддерживателю	Лит.	Масса	Масшт.
Провери.		Георгиров					0.7	1:2
Ст. инж.		Обросова				Лист 11	Листов 73	
Гл. инж. пр.		Георгиров			Круг 12 ГОСТ 2590-71 Ст 3 ГОСТ 380-71*	ГПИ Госкомсельхозтехпроект г. Душанбе 1975г.		

Копировал Ветлугина
Сверено 30.10.87

БР 15-01-02-04

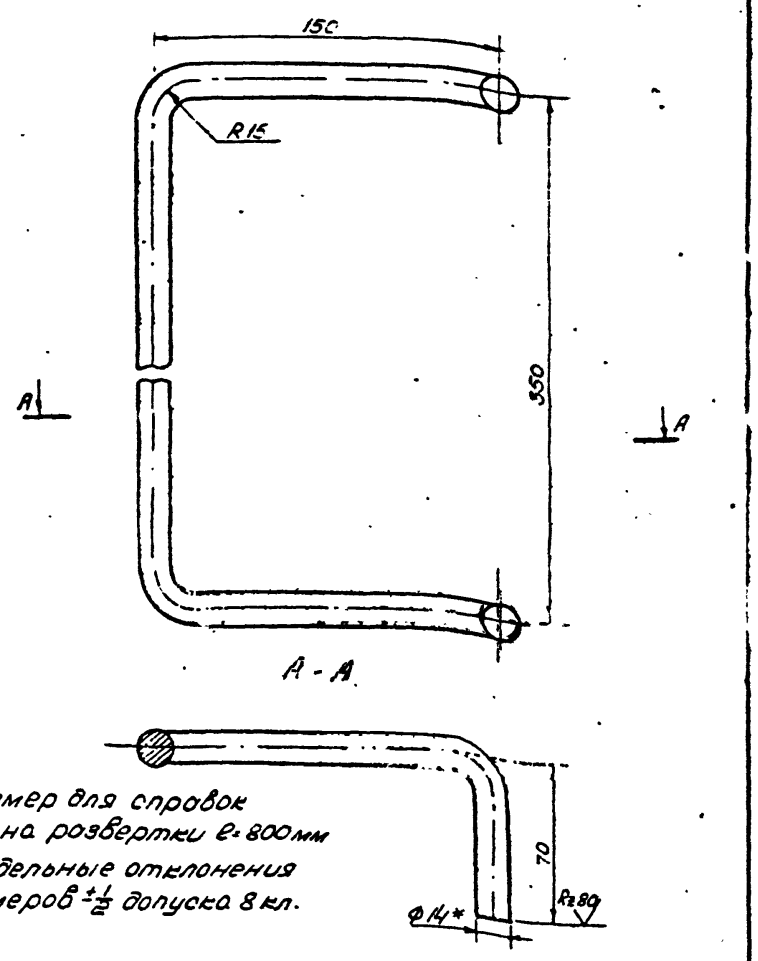

1* Размер для справок
2. Длина развертки ℓ= 800мм
3 Предельные отклонения размеров ±1/2 допуска 8 кл.

Изм.	Лист	N докум.	Подпись	Дата
Испол.	Обротова			
Провер.	Геофаров			
Гл. инж.	Обротова			
Гл. инж. пр.	Геофаров			

Ступенька

Лит	Масса	Масштаб
	0.968	1:2

Лист 12 Листов 73

Круг 14 ГОСТ 2590-71 / Ст.3 ГОСТ 380-71*

ГПИ Таджикгипросельхозстрой г. Душанбе 1975г

Инв. N подл. | Подпись и дата | Взам. инв. N | Инв. N дубл. | Подпись и дата

БР 25-01-01-02

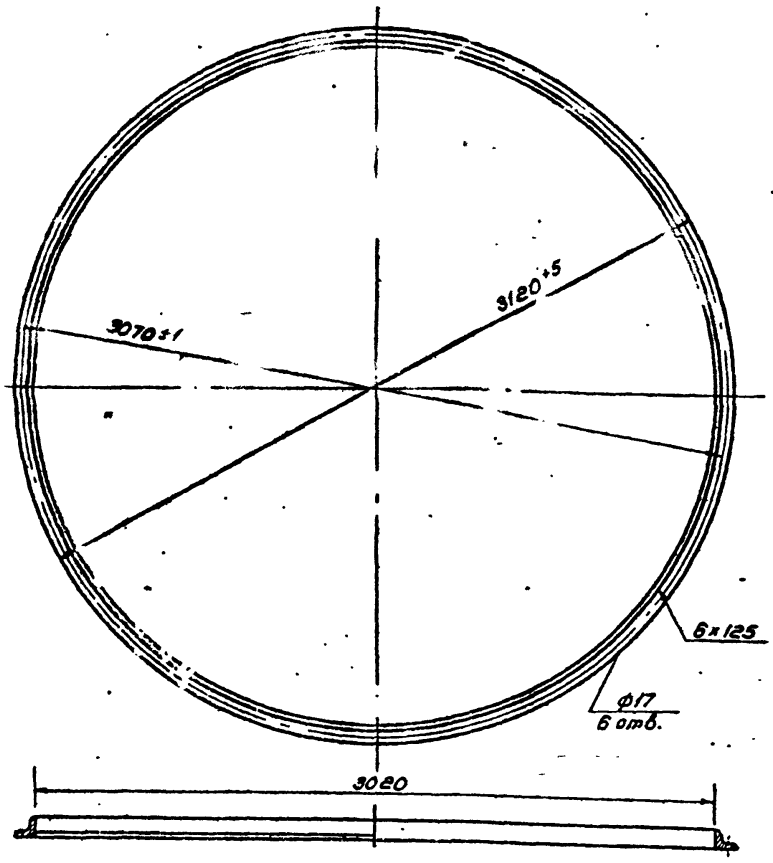

Длина развертки ℓ ~ 9483мм

Изм.	Лист	N докум.	Подпись	Дата
Испол.	Обротова			
Провер.	Геофаров			
Гл. инж.	Обротова			
Гл. инж. пр.	Геофаров			

Фланец

Лит	Масса	Масштаб
	53.9	1:50

Лист 12 Листов 73

Уголок 75×50×6 ГОСТ 8509-72 / Ст 3 ГОСТ 535-58*

ГПИ Таджикгипросельхозстрой г. Душанбе 1975г

Инв. N подл. | Подпись и дата | Взам. инв. N | Инв. N дубл. | Подпись и дата

Формат 11

БР 15-01-02-03

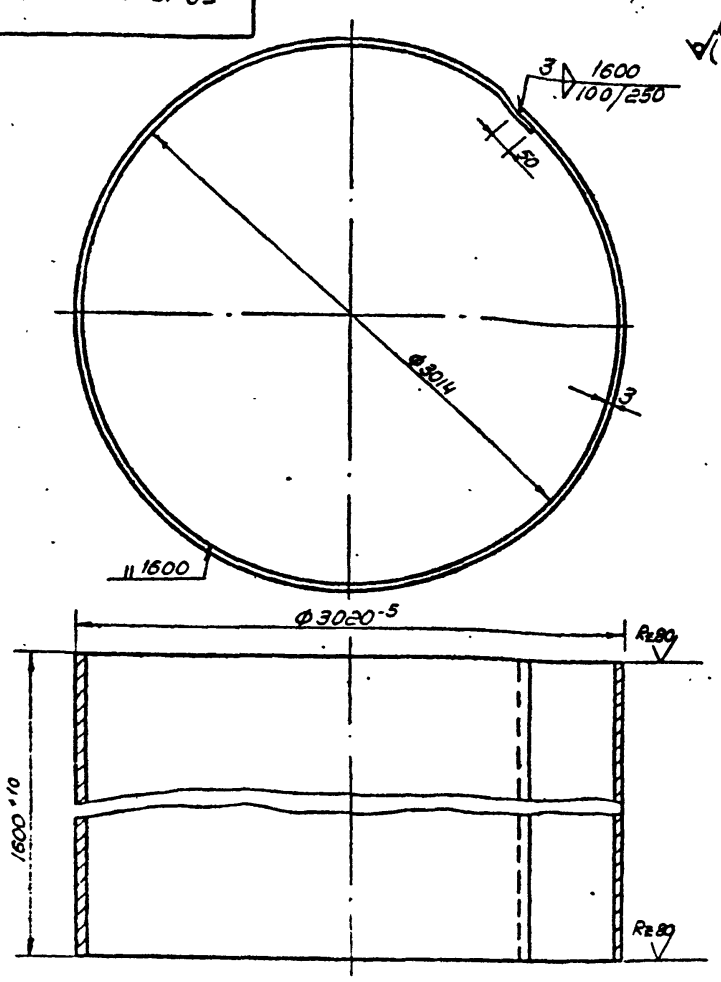

Длина развертки ℓ = 9583 мм

Изм.	Лист	N докум.	Подпись	Дата
Испол.	Обротова			
Провер.	Геофаров			
Гл. инж.	Обротова			
Гл. инж. пр.	Геофаров			

Обечойка бака

Лит	Масса	Масштаб
	~ 365	1:50

Лист 12 Листов 73

Лист 3 ГОСТ 19904-74 / Ст 3 ГОСТ 380-71*

ГПИ Таджикгипросельхозстрой г. Душанбе 1975г

Инв. N подл. | Подпись и дата | Взам. инв. N | Инв. N дубл. | Подпись и дата

БР 50-01-01-02

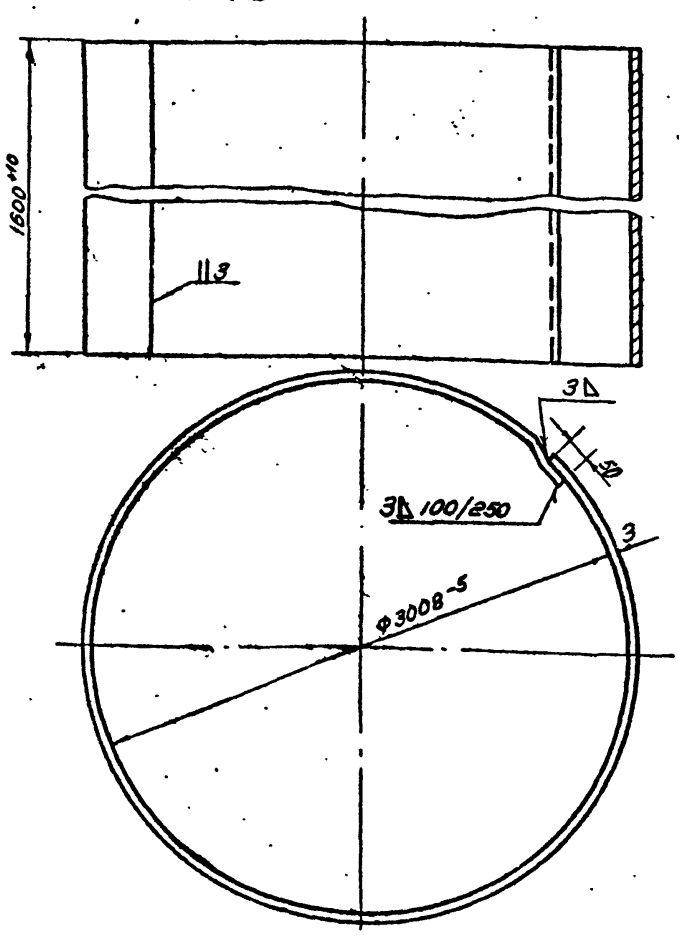

Длина развертки ℓ = 9564

901-5-32 а.II

Изм.	Лист	N докум.	Подпись	Дата
Испол.	Обротова			
Провер.	Геофаров			
Гл. инж.	Обротова			
Гл. инж. пр.	Геофаров			

Обечойка бака

Лит.	Масса	Масштаб
	3650	1:50

Лист 12 Листов 73

Лист 3 ГОСТ 19904-74 / Ст 3 ГОСТ 380-71*

ГПИ Таджикгипросельхозстрой г. Душанбе 1975г

Инв. N подл. | Подпись и дата | Взам. инв. N | Инв. N дубл. | Подпись и дата

Копиров Ветлугина

БР 15-01-02-05

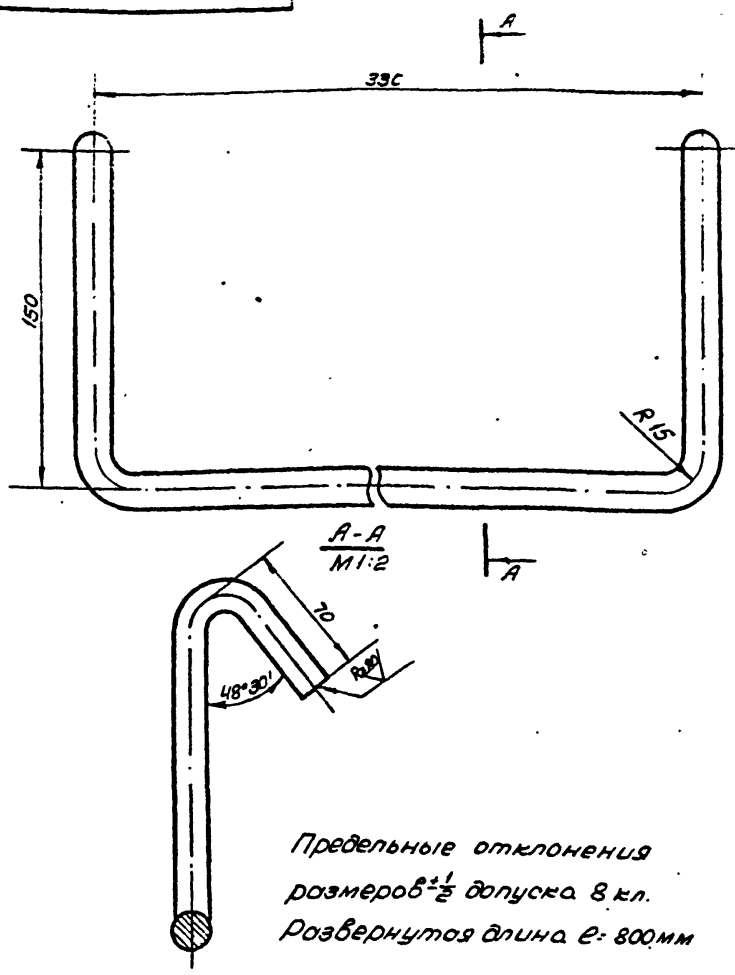

Предельные отклонения размеров ±½ допуска 8 кл.
Развернутая длина e = 800 мм

Изм	Лист	N докум	Подпись	Дата
Исполн		Оборотова		
Провер		Ягофаров		
Ст инж		Оборотова		
Гл инж пр		Ягофаров		

БР 15-01-02-05

Ступенька конуса

Лит	Масса	Масшт
	0.97	1:2

Лист 13 | Листов 73

Круг 14 ГОСТ 2590-71 / Ст. 3 ГОСТ 380-71*

ГПИ Таджикгипросельхозстрой г. Душанбе 1975г

формат 11

БР 15-03-00-03

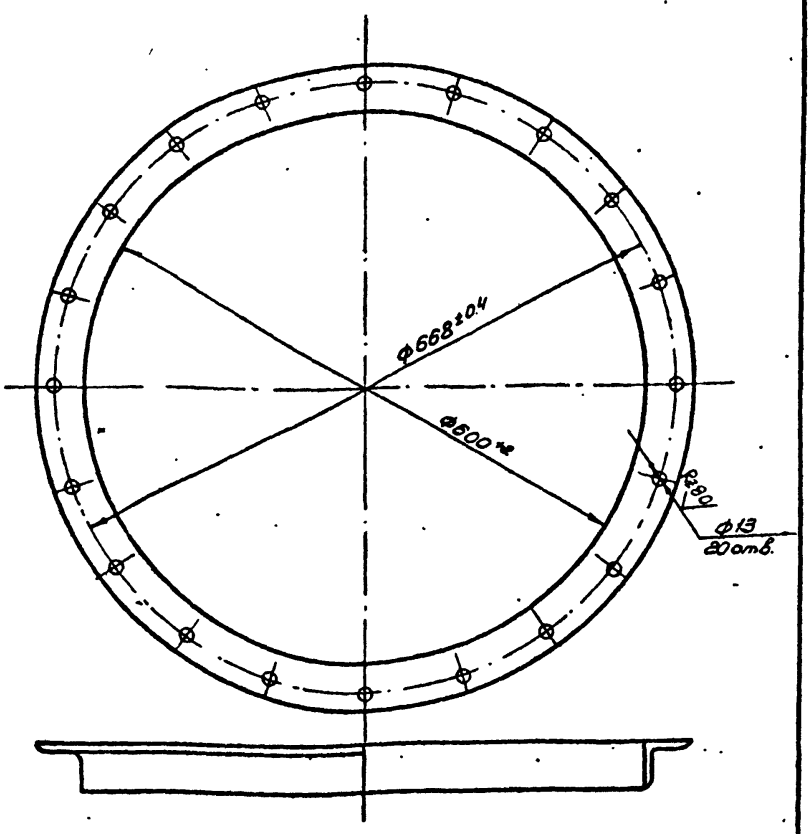

Данный лист применен без изменения с т.п. N 901-5-29
Длина развертки e ~ 1884 мм

Изм	Лист	N докум	Подпись	Дата
Исполн		Оборотова		
Провер		Ягофаров		
Ст инж		Оборотова		
Гл инж пр		Ягофаров		

БР 15-03-00-03

Фланец

Лит	Масса	Масшт.
	7.5	1.10

Лист 13 | Листов 73

Уголок 50×50×5 ГОСТ 8509-72 / Ст. 3 ГОСТ 535-58*

ГПИ Таджикгипросельхозстрой г. Душанбе 1975г

формат 11

БР 15-01-02-06

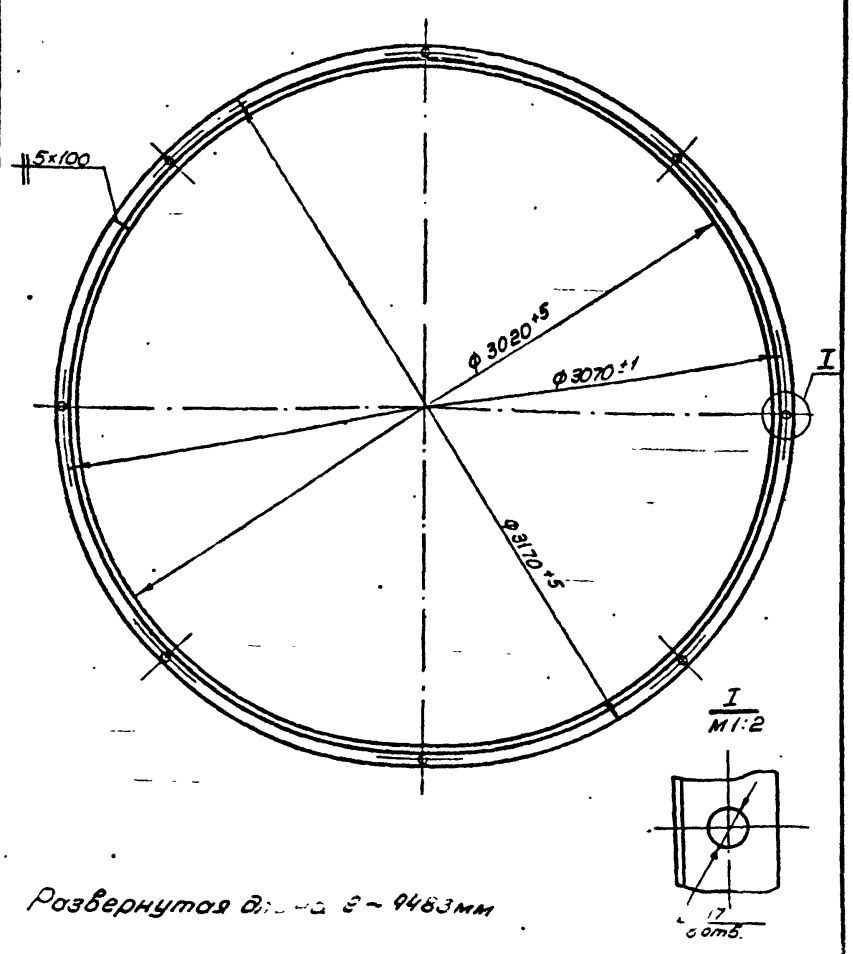

Развернутая длина e ~ 9483 мм

Изм	Лист	N докум	Подпись	Дата
Исполн		Оборотова		
Провер		Ягофаров		
Ст инж		Оборотова		
Гл инж пр		Ягофаров		

БР 15-01-02-06

Фланец

Лит	Масса	Масшт
	54	1:20

Лист 13 | Листов 73

Уголок 75×50×6 ГОСТ 8510-72 / Ст 3 ГОСТ 535-58*

ГПИ Таджикгипросельхозстрой г. Душанбе 1975г

формат 11

БР 15-01-02-07

Длина развертки ~ 3800 мм (3793)
Для башни ф 2000 мм - 6249 (6242)

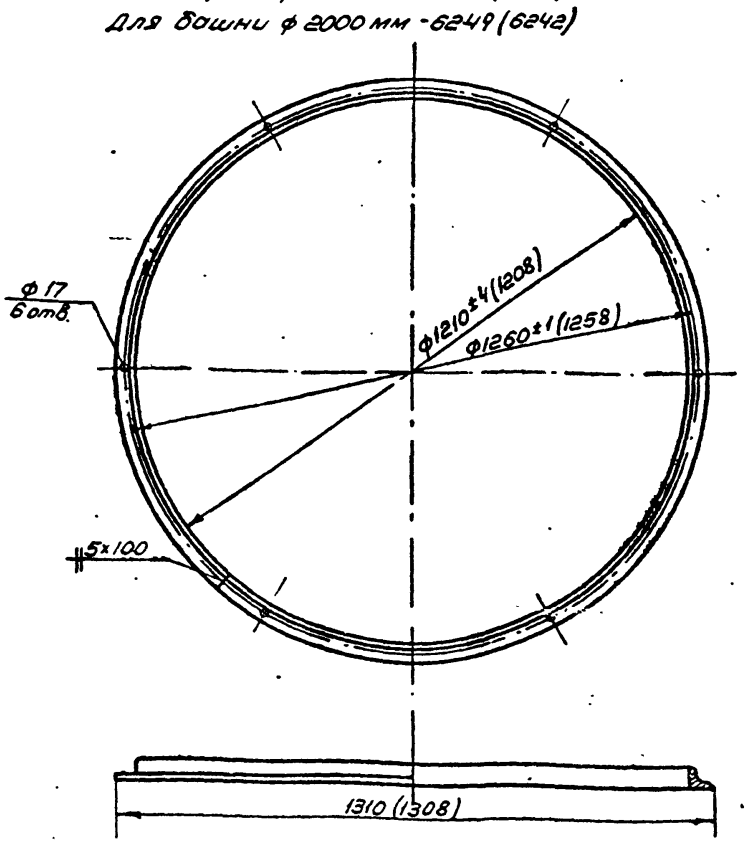

Для башни ф2000 мм на 7-8 баллов вн. ф 1990 мм (1988)
Размер в скобках для башни V - 50 м³ h - 15 м 9 баллов
901-5-32 а. II

Изм	Лист	N докум	Подпись	Дата
Исполн		Оборотова		
Провер		Ягофаров		
Ст инж		Оборотова		
Гл инж пр		Ягофаров		

БР 15-01-02-07

Фланец

Лит	Масса	Масшт
	14.53	1:10

Лист 13 | Листов 73

Уголок 50×50×5 ГОСТ 8509-72 / Ст 3 ГОСТ 535-58*

ГПИ Таджикгипросельхозстрой г. Душанбе 1975г

копиров: Ветлугина

формат 11

Сверено

Габаритные размеры лестницы I (нижней секции)

Объем бака башни, м³	Объем бака вместимостью, м³			Высота лестницы II, мм			Высота секции лестницы, мм			Количество ступенек в секции, м		
	Высота опоры башни, м											
	12	15	18	12	15	18	12	15	18	12	15	18
15	112	—	—	5.17	—	—	3.12	—	—	10	—	—
25	12.89	15.89	—	3.74	3.69	—	1.69	7.64	—	6	6	—
50	—	—	22.05	—	—	3.75	—	—	1.70	—	—	6

Количество секций лестницы

№ п/п	Наименование	Объем бака башни, м³							
		15		25			50		
		Высота опоры, м							
		12	—	12	15	—	—	15	18
1	Лестн. I	2	—	3	3	—	—	4	5
2	Лестн. II	1	—	1	2	—	—	2	2

Лестница I - (БР 15-02-01-00)

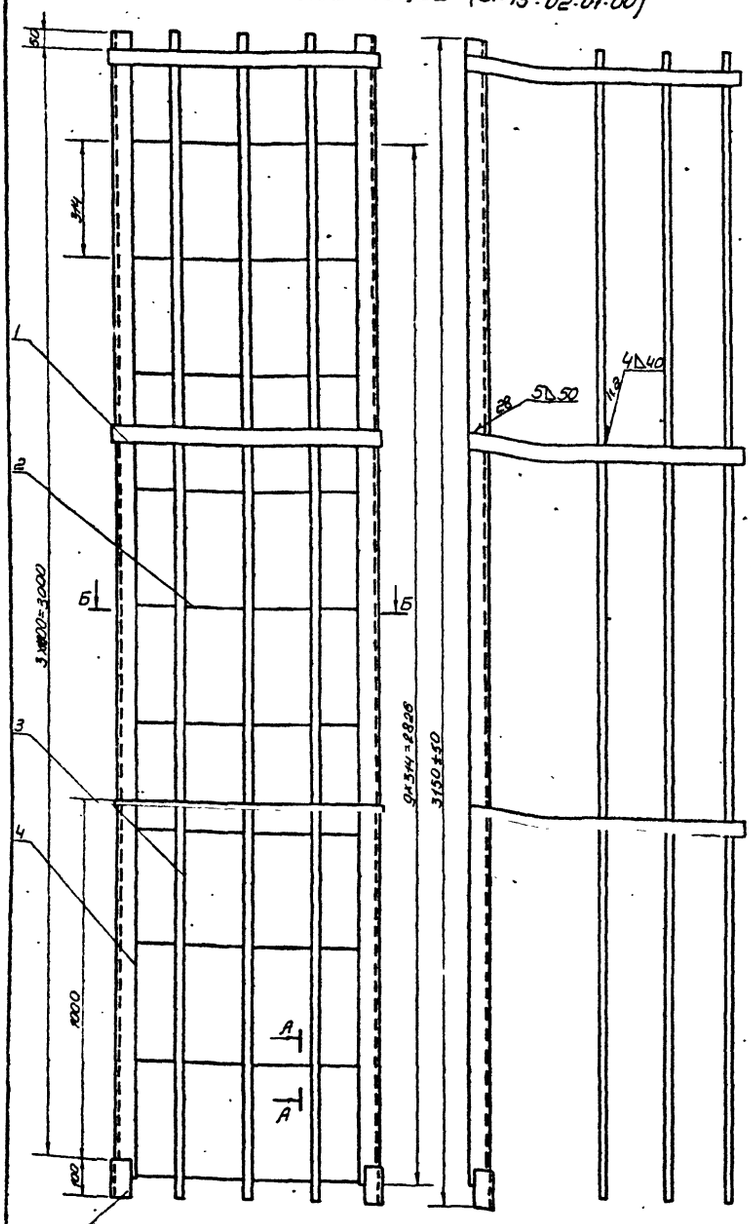

(БР 15-02-02-00)
Лестница II

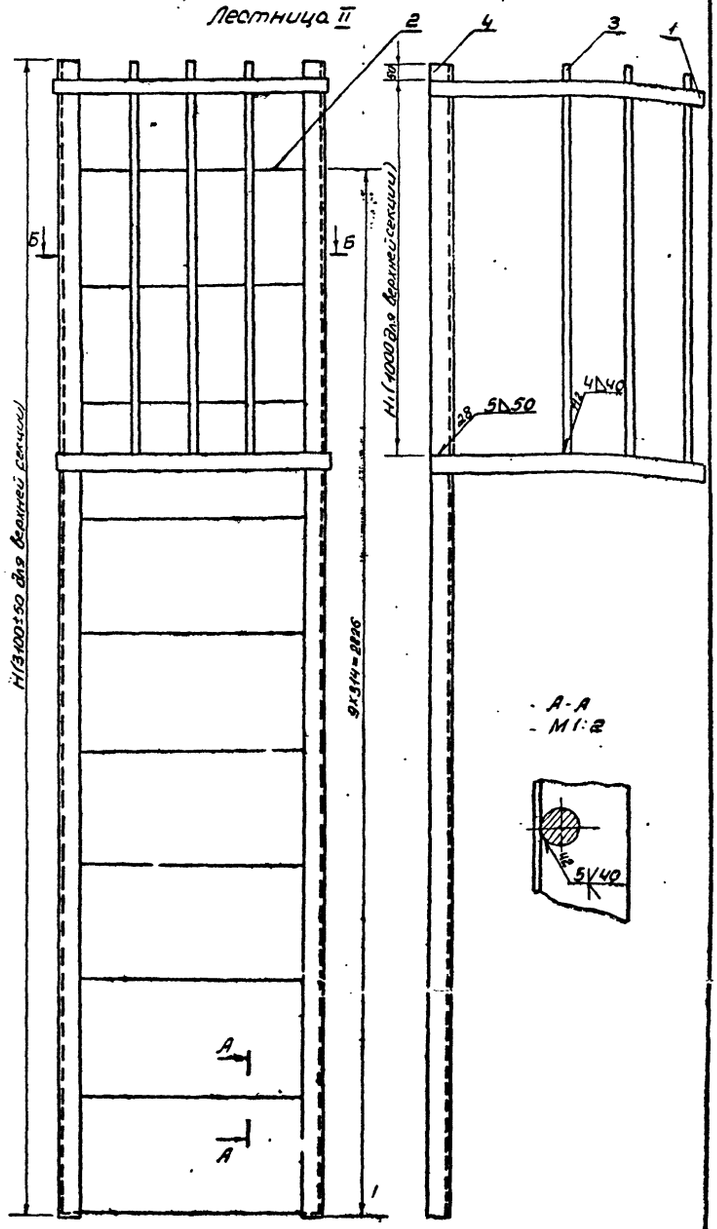

А-А
М 1:2

Б-Б

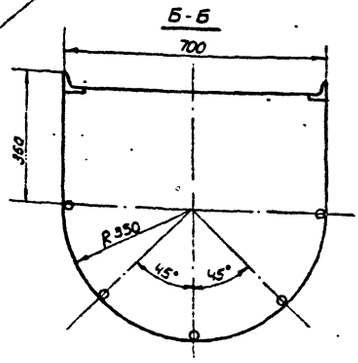

Наименование	V бака 15м³	V бака 25м³		V бака 50м³	
	Высота опоры башни, м				
	12	12	15	15	18
	Вес лестницы, кг				
Лестн I	158.2	234.3	254.3	312.4	390.5
Лестн II вс			52	52	52
Лестн II нс	79.4	54.81	54	55.8	56.4
Всего	235.6	289.1	340.3	420.2	499

1. Предельные отклонения размеров ±½ допуска 8 кл.
2. Красить краской БТ-177 ГОСТ 5631-70,* лаком ПФ-170 с алюминиевой пудрой ГОСТ 5494-71 в два слоя без грунта или перхлорвиниловой эмалью, ГОСТ 6993-70 в два слоя по грунту ХС-010 ГОСТ 9355-60.
3. Лестница башни состоит из секций
4. Количество секций выбирается по таблице в зависимости от марки башни и высоты.
5. В одной (последней) секции установить дополнительно дугу и три верхние ступеньки не варить.
6. Данный лист применен без изменения из типового проекта 901-5-29, п.11, разраб. „Гипронисельхозом." 901-5-32 а II

Изм.	Лист	№ докум.	Подпись	Дата	
Разраб.		Федотов			
Провер.		Федотов II			
Гл. инж.		Федотов II			
Гл. инж. пр.		Федотов II			

БР 15-02-00-00 СБ

Лестница I, II

Сборочный чертеж

Лит.			
			1:10
Лист 14	Листов 18		
ГПИ Госкомсельхозтехстрой г. Дубна 1975г.			

(БР 15-02-01-00)
БР 15-02-02-00

БР 15-04-00-01

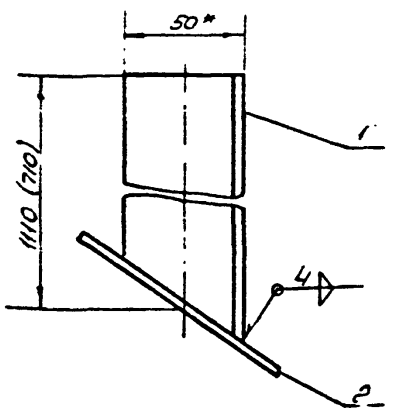

* Размер для справок
Размер в скобках для башни ф2000

Данный лист применен без изменения с т.п. №901-5-29 л.12

Фор. мат	Зона	Поз	Обозначения	Наименование	Кол	Примечание
				Детали		
11		1	БР15-04-00-01	Стойка правая	1	
				Материал		
		2		Лист ЧГОСТ 681-7 / Ст 3 ГОСТ 380-71* 100×100	0.314	

БР 15-04-00-00

Изм.	Лист	№ докум	Подпись	Дата
Исполн.		Оборотова		
Провер		Ягофаров		
Ст инж		Оборотова		
Гл инж пр		Ягофаров		

Опора лестницы

Лит.	Масса	Масшт
	3.684	1:2

Лист 15 Листов 73

ГПИ Таджикгипросельхозстрой г Душанбе 1975г

формат 11

БР 15-04-00-01

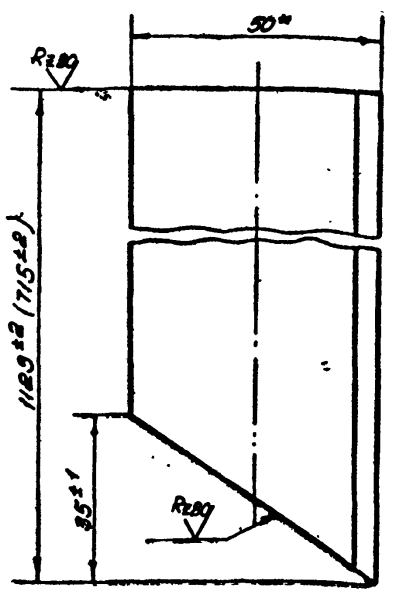

* Размер для справок
Размер в скобках для башни ф2000

Изм.	Лист	№ докум	Подпись	Дата
Исполн.		Оборотова		
Провер		Ягофаров		
Ст инж		Оборотова		
Гл инж пр		Ягофаров		

Стойка правая

Лит	Масса	Масшт.
	3.37 (2.83)	1:1

Лист 15 Листов 73

Уголок 50×50×5 ГОСТ 8509-72 / Ст 3 ГОСТ 535-58*

ГПИ Таджикгипросельхозстрой г Душанбе 1975г

формат 11

БР 15-05-00-00

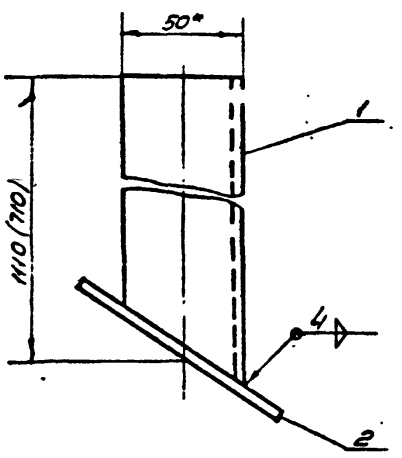

* Размер для справок.
Размер в скобках для башни ф2000

Данный лист применен без изменения с т.п. №901-5-29 л.

Фор. мат	Зона	Поз	Обозначение	Наименование	Кол	Примечан
				Детали		
		1	БР 15-05-00-01	Стойка левая	1	
				Материалы		
				Лист ЧГОСТ 19903-74 / Ст 3 ГОСТ 380-71* 100×100		

БР 15-05-00-00

Изм.	Лист	№ докум	Подпись	Дата
Исполн.		Оборотова		
Провер		Ягофаров		
Ст инж		Оборотова		
Гл инж пр		Ягофаров		

Опора лестницы

Лит	Масса	Масшт
	3684	1:2

Лист 15 Листов 73

ГПИ Таджикгипросельхозстрой г Душанбе 1975г

формат 11

БР 15-05-00-01

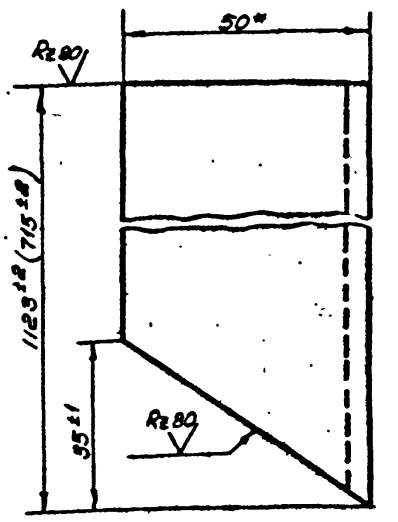

* Размер для справок
Размер в скобках для башни ф2000

901-5-32 в.II

Изм.	Лист	№ докум	Подпись	Дата
Исполн.		Оборотова		
Провер		Ягофаров		
Ст инж		Оборотова		
Гл инж пр		Ягофаров		

Стойка левая

Лит.	Масса	Масшт
	3.37 (2.83)	1:1

Лист 15 Листов 73

Уголок 50×50×5 ГОСТ 8509-72 / Ст 3 ГОСТ 535-58*

ГПИ Таджикгипросельхозстрой г Душанбе 1975г

копировал Ветлугина

формат 11

Сверено

БР 15-06-00-00

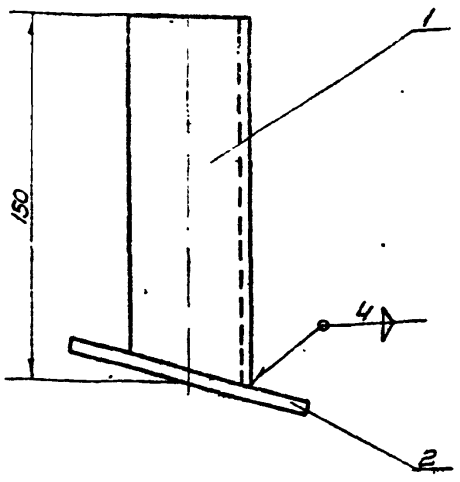

Формат	Зона	Поз	Обозначение	Наименование	Кол	Примечание
				Детали		
11	1	1	БР 15-06-00-01	Стойка левая	1	
				Материалы		
				Лист 4 ГОСТ 19903-74 100×100 / Ст 3 ГОСТ 380-71*	0.314кг	Б/4

БР 15-06-00-00

Изм	Лист	N докум	Подпись	Дата
Исполн.		Оборотова		
Провер		Геофаров		
Ст инж		Оборотова		
Гл инж пр		Геофаров		

Опора лестницы левая

Лит	Масса	Масшт
	0.76	1:2

Лист 15 | Листов 73

ГПИ Таджикгипросельхозстрой г. Душанбе 1975г.

формат 11

БР 15-06-00-01

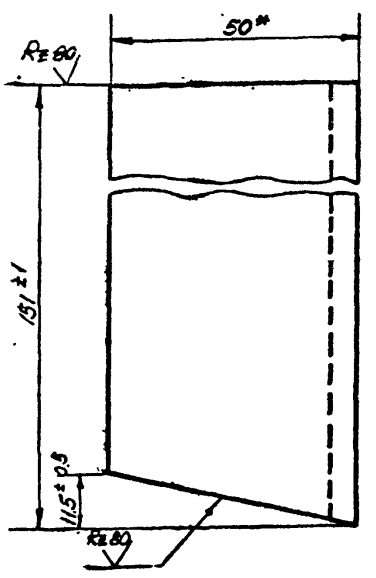

* Размер для справок

БР 15-06-00-01

Изм	Лист	N докум	Подпись	Дата
Исполнил		Оборотова		
Провер		Геофаров		
Ст инж		Оборотова		
Гл инж пр		Геофаров		

Стойка левая

Лит.	Масса	Масшт
	0.445	1:1

Лист 16 | Листов 73

Уголок 50×50×5 ГОСТ 8509-72 / Ст.3 ГОСТ 535-58*

ГПИ Таджикгипросельхозстрой г. Душанбе 1975г.

формат 11

БР 15-07-00-00

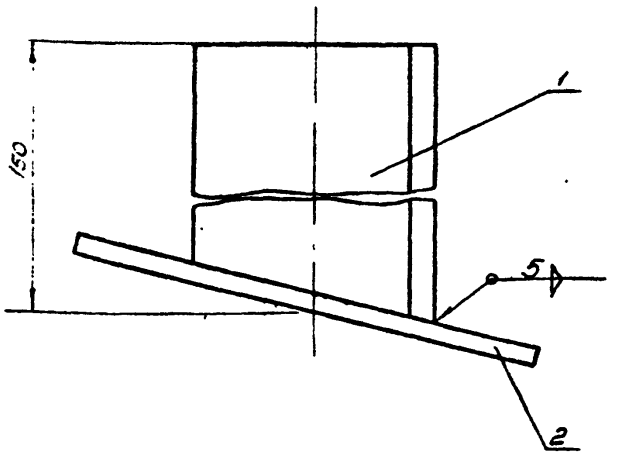

Данный лист применен без изменения с т.п. N 901-5-29 л 13, разработанного „Гипронисельхозом"

Формат	Зона	Поз	Обозначение	Наименование	Кол	
				Детали		
		1	БР 15-07-00-01	Стойка правая	1	
				Материал		
		2		Лист 4 ГОСТ 19904-74 100×100 / Ст 3 ГОСТ 380-71*	0.314кг	Б/4

БР 15-07-00-00

Изм	Лист	N докум	Подпись	Дата
Исполн		Оборотова		
Провер		Геофаров		
Ст инж		Оборотова		
Гл инж пр		Геофаров		

Опора лестницы правая

Лит	Масса	Масшт
	0.76	1:1

Лист 16 | Листов 73

ГПИ Таджикгипросельхозстрой г. Душанбе 1975г.

БР 15-07-00-01

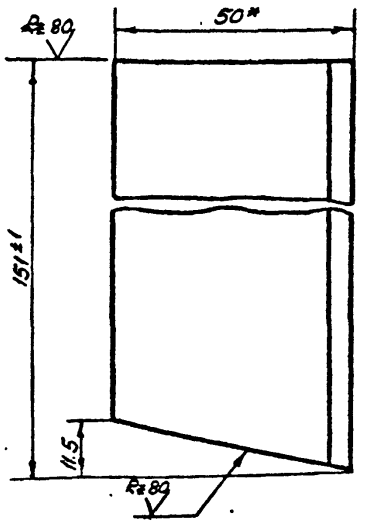

* Размер для справок

901-5-32 а. II

БР 15-07-00-01

Изм	Лист	N докум	Подпись	Дата
Исполн		Оборотова		
Провер		Геофаров		
Ст инж		Оборотова		
Гл инж пр		Геофаров		

Стойка правая

Лит.	Масса	Масшт
	0.445	1:1

Лист 16 | Листов 73

Уголок 50×50×5 ГОСТ 8509-72 / Ст.3 ГОСТ 535-58*

ГПИ Таджикгипросельхозстрой г. Душанбе 1975г.

копиров: Ветлугина

формат 11

Сверено:

БР 15-08-00-00 СБ

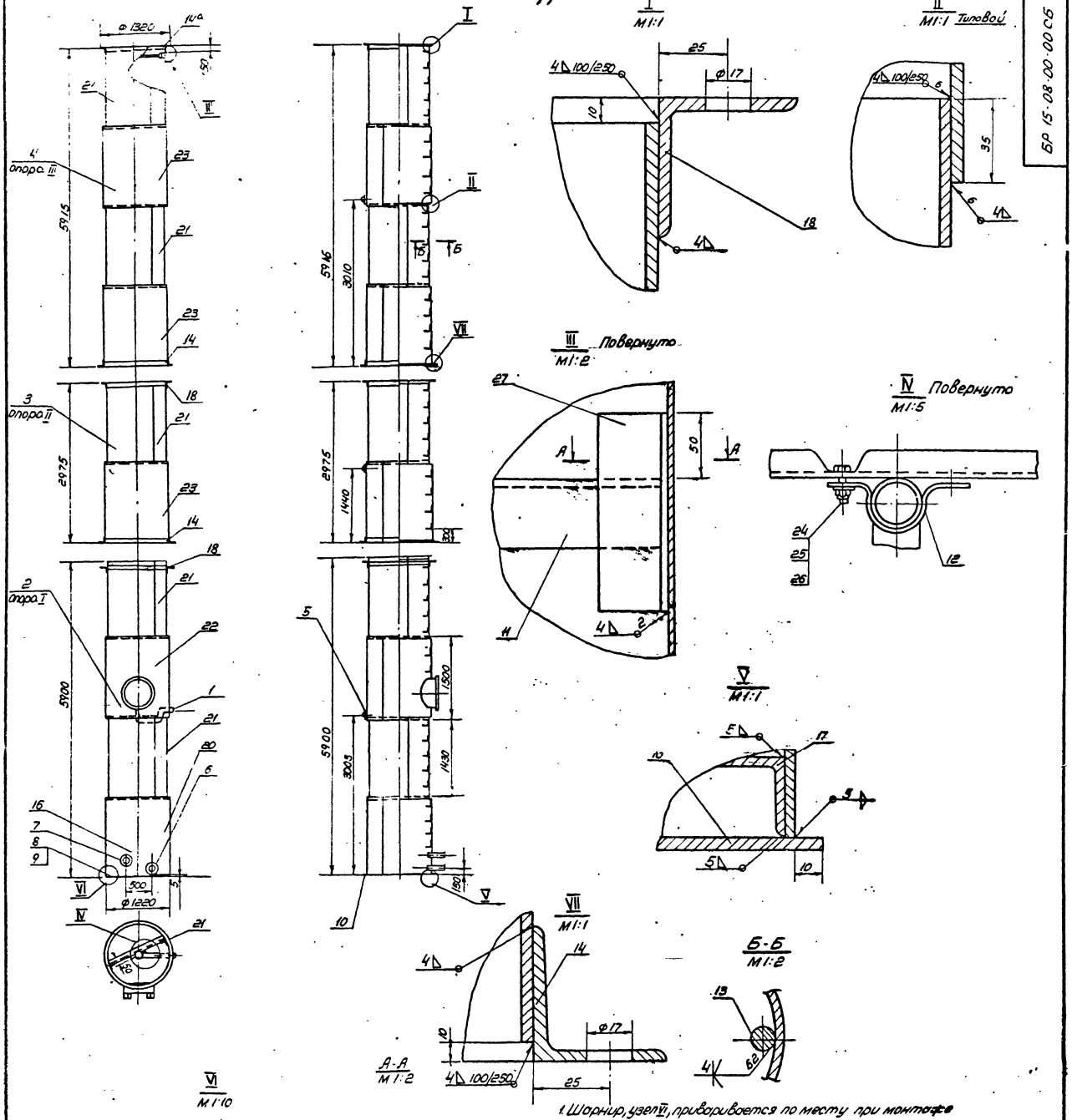

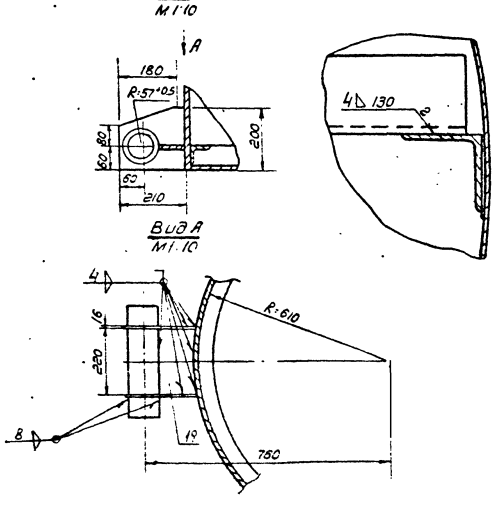

1. Шарнир, узел VI, приваривается по месту при монтаже
2. Сварные соединения II класса по ОН 13-237-68
3. Наружная окраска производится: краской БТ-177 ГОСТ 5631-70, лаком ПО с алюминиевой пудрой ГОСТ 5494-71 в два слоя без грунта или перхлорвиниловой эмалью ГОСТ 6993-70 в два слоя по грунту ХС-010 ГОСТ 9355-60
4. Внутренняя окраска производится: грунтом ГОСТ 9109-59 с 9-10% алюминиевой пудры в два слоя или грунтом фл-45 или фл-053 по тех. документации, утвержденной в установленном порядке с 5-10% алюминиевой пудры в два слоя
5. Разность сопрягаемых диаметров обечаек и фланцев не более 3мм.
6. Допускается изготовление опоры из труб ф1220мм. длиной 3 и 12м
7. При высоте опоры бака V=15; 25м³, h=12м поз. 3 исключается
8. Позиция „2" - опора I, позиция „3" опора II, позиция „4" - опора III

901-5-32 а.II

					БР-15-08-00-00 СБ БР-25-03-00-00 СБ			
Изм	Лист	N докум	Подпись	Дата	Опора ф1220 Сборочный чертеж	Лит	Масса	Масшт
Разраб		Оборотова						1:50
Провер		Оборотов				Лист 17	Листов 73	
Ст инж		Оборотова			V=15м³; V=25м³ H=12м H=15м	ГПИ Тодфикелпросельхозстрой		
Гл инж пр		Оборотов						

А-А
М1:20

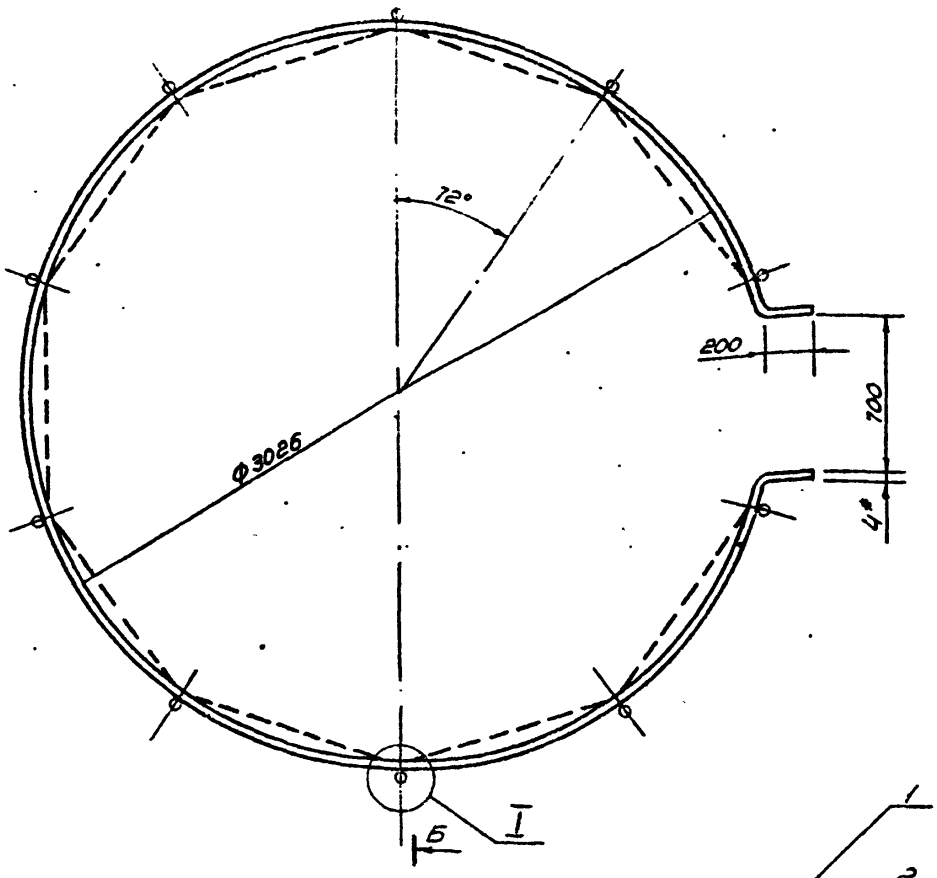

I
М1:2

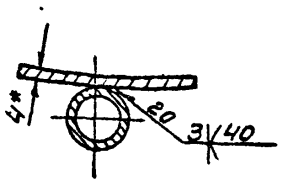

Б-Б
М1:2

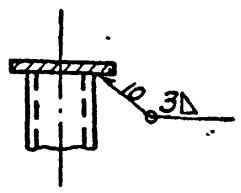

Допускается изготовление по варианту обозначенному пунктиром.
Данный лист применен без изменения с типового проекта 901-5-29, п.15 разработанного „Гипронисельхозом"

Изм.	Лист	N докум.	Подпись	Дата
Разраб	Оборотова			
Провер	Геофаров			
Ст. инж.	Оборотова			
Гл. инж. пр.	Геофаров			

БР 15-09-00-00 СБ

Ограждение
Сборочный чертеж

Лит.	Масса	Масшт.
	55.7	1:20

Лист 18 Листов 73

ГПИ Таджикгипросельхозстрой г. Душанбе 1975

Инв. № подл. | Подпись и дата | Взам. инв. № | Инв. № дубл. | Подпись и дата

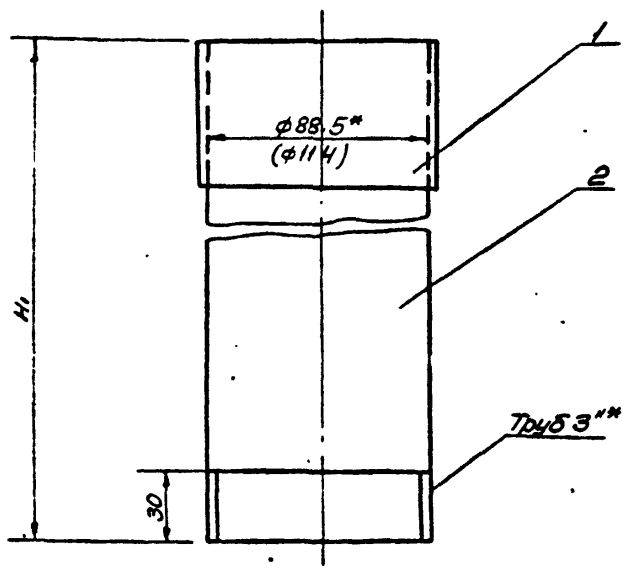

1* Размеры для справок
2 Размер в скобках для башен с диаметрами опор ф2000 и ф3020
Данный лист применен без изменения с типового проекта 901-5-29

V бака	15	25	25	50	50	50	160
⌀ опоры	1220	1220	1220	1220	1220	2000	3020
n опоры	12	12	15	15	18	18	18
H1	11075	12565	15565	19015	21715	21190	21450

Изм.	Лист	N докум.	Подпись	Дата
Разраб	Оборотова			
Провер	Геофаров			
Ст. инж.	Оборотова			
Гл. инж. пр.	Геофаров			

БР 15-10-00-00 СБ

Труба переливная с кольцом
Сборочный чертеж

Лит	Масса	Масшт
	156.2	1:2

Лист 18 Листов 73

ГПИ Таджикгипросельхозстрой г. Душанбе 1975

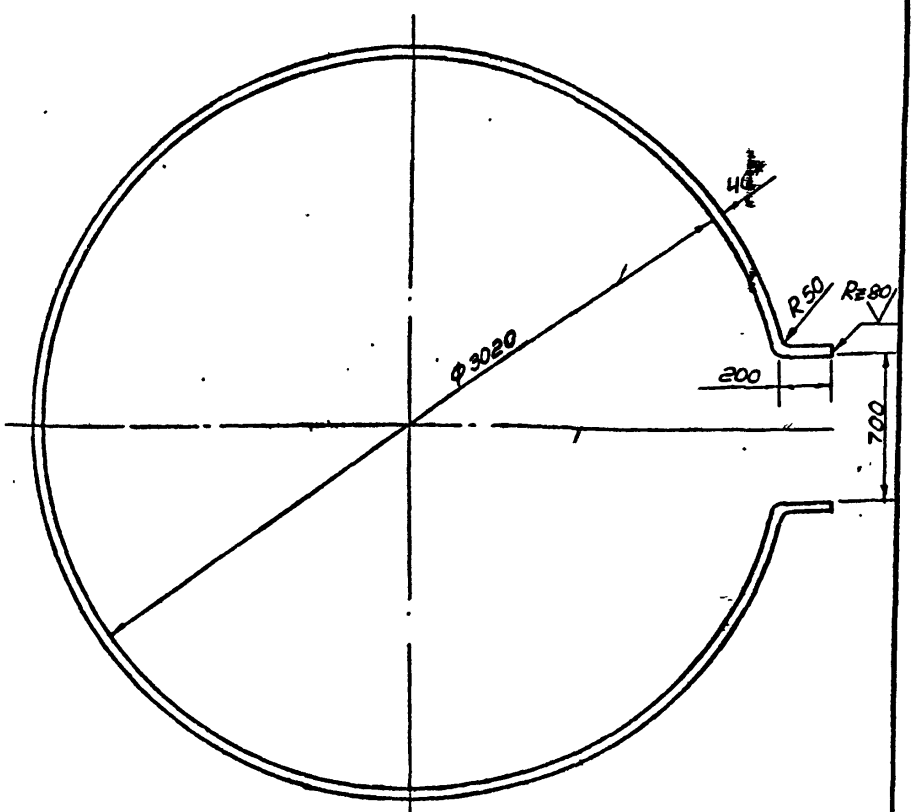

1* Размер для справок
2. Предельные отклонения размеров ±½ допуска 8 кл.
3. Длина развертки ℓ: 10150 мм.

901-5-32 а. II

Изм.	Лист	N докум.	Подпись	Дата
Разраб	Оборотова			
Провер	Геофаров			
Ст. инж.	Оборотова			
Гл. инж. пр.	Геофаров			

БР15-09-00-01

Кольцо

Лит	Масса	Масшт
	12.8	1:40

Лист 18 Листов 73

Полоса $\frac{\text{ч}\,40\ \text{ГОСТ}\ 103\text{-}57^*}{\text{Ст}\,3\ \text{г}\ \text{ГОСТ}\ 380\text{-}71^*}$

ГПИ Таджикгипросельхозстрой г. Душанбе 1975

Зам. гл. инж. пр. Ветлугина
Нач. отд. Шило

Инв. № подл. | Подпись и дата | Взам. инв. № | Инв. № дубл. | Подпись и дата

БР 15-01-03-02

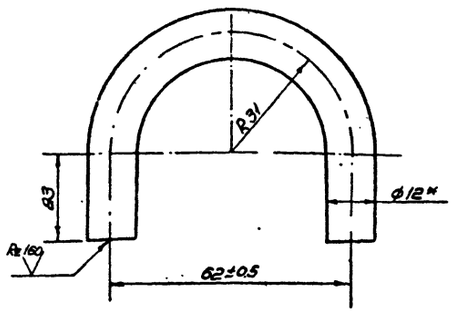

* Размер для справок.
Длина развертки ℓ=143мм

Изм.	Лист	N докум.	Подпись	Дата
ГИП		Зеофаров		
Ст.инж.		Оборотова		
Исполн.		Оборотова		
Провер.		Зеофаров		

Скоба

Лит	Масса	Масшт.
	0.127	1:7

Лист 19 Листов 73

Круг 12 ГОСТ 2590-71 / Ст.3 ГОСТ 380-71*

ГПИ Таджикгипросельхозстрой г. Душанбе 1975г.

Формат А4

БР 15-01-03-00 СБ

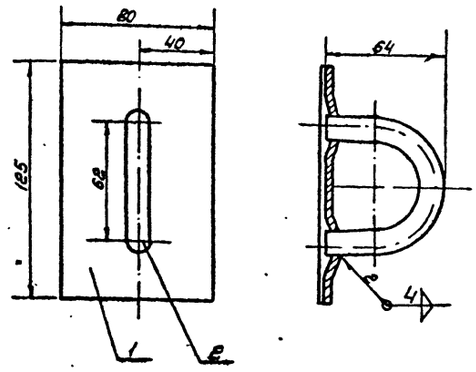

Данный лист применен без изменения из т.п. №901-5-29, л.17 разработанного „Гипрансельхозом"

Изм.	Лист	N докум.	Подпись	Дата
ГИП		Зеофаров		
Ст.инж.		Оборотова		
Исполн.		Оборотова		
Провер.		Зеофаров		

Скоба транспортировочная. Сборочный чертеж.

Лит	Масса	Масшт.
	0.44	1:1.2

Лист 19 Листов 73

ГПИ Таджикгипросельхозстрой г. Душанбе 1975г.

Формат А4

Инв.№подл. | Подпись и дата | Взам.инв.№ | Инв.№дубл. | Подпись и дата

БР 160-00-02-00

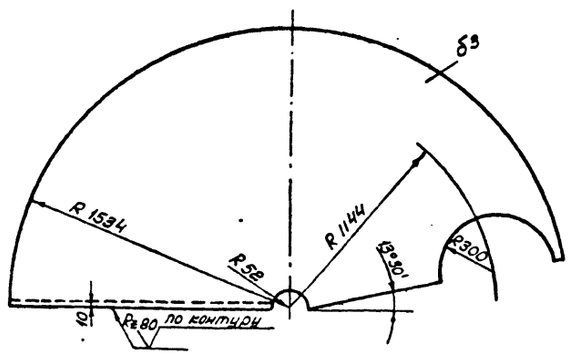

1. Данный лист применен без изменения стр. №901-5-29 л.17

Предельные отклонения размеров ±½ допуска 8 кл

Изм.	Лист	N докум.	Подпись	Дата
ГИП		Зеофаров		
Ст.инж.		Хасматова		
Исполн.		Оборотова		
Провер.		Зеофаров		

Сектор крыши

Лит	Масса	Масшт.
	81.8	1:10

Лист 19 Листов 73

Лист 3 ГОСТ 19904-74 / Ст 3 ГОСТ 380-71*

ГПИ Таджикгипросельхозстрой г. Душанбе 1975г.

Инв.№подл. | Подпись и дата | Взам.инв.№ | Инв.№дубл. | Подпись и дата

БР 15-01-03-01

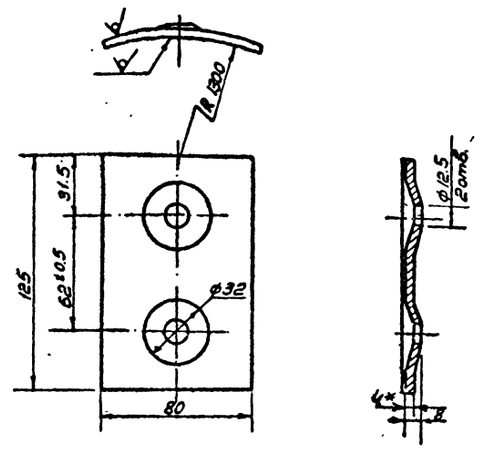

* Размер для справок
Неуказанные предельные отклонения размеров ±½ допуска 8 кл.

901-5-32 а. II

Изм.	Лист	N докум.	Подпись	Дата
ГИП		Зеофаров		
Ст.инж.		Оборотова		
Исполн.		Оборотова		
Провер.		Зеофаров		

Плита

Лит	Масса	Масшт.
	0.313	1:2

Лист 19 Листов 73

Лист 4 ГОСТ 19903-74 / Ст 3 ГОСТ 380-71*

ГПИ Таджикгипросельхозстрой г. Душанбе 1975г.

копиров: Ветлугина
Сверил Ситкарская

БР 15-08-04-00-СБ

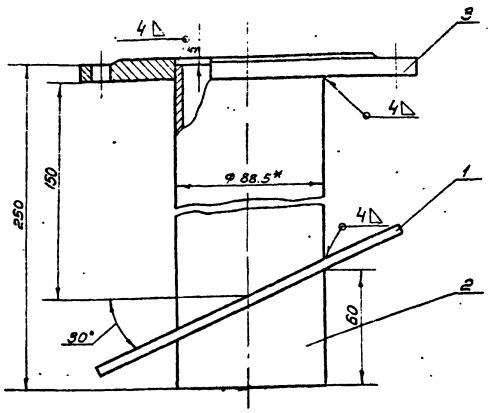

1* Размер для справок.
2. Воротник подогнуть по месту

Данный лист применен без изменения с т.п. N 901-5-29 л. 18, разработанного „Гипронисельхозом"

Изм.	Лист	N докум.	Подп.	Дата
Исполн.		Оборотова		
Провер.		Феофаров		
Ст. инж.		Оборотова		
Гл. инж. пр.		Феофаров		

БР15-08-04-00-СБ

Труба ДУ 80
Сборочный чертеж

Лит.	Масса	Масшт.
	5.25	1:2

Лист 20 Листов 73

ГПИ Тадфикгипросельхозстрой г. Душанбе 1975 г.

формат 11

БР 15-10-00-01

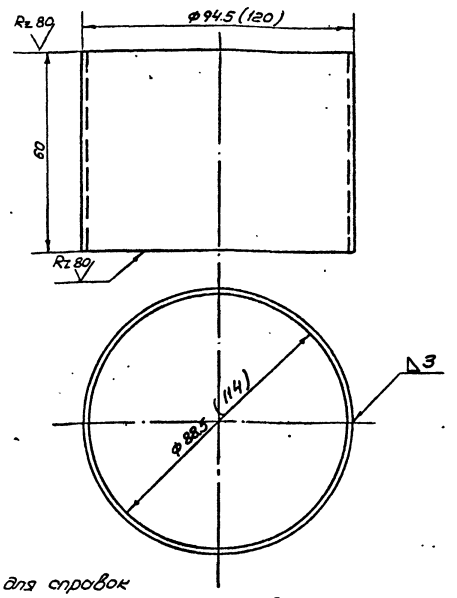

1* Размер для справок
2. Предельные отклонения размеров
3. Размер в скобках для башен с диаметрами опор ф2000 и ф3000

Изм.	Лист	N докум.	Подп.	Дата
Исполн.		Оборотова		
Провер.		Феофаров		
Ст. инж.		Оборотова		
Гл. инж. пр.		Феофаров		

БР 15-10-00-01

Кольцо переливной трубы

Лит.	Масса	Масшт.
	1.07	1:1

Лист 20 Листов 75

Лист 3 ГОСТ 19903-74 Ст. 3 ГОСТ 380-71*

ГПИ Тадфикгипросельхозстрой г. Душанбе 1975 г.

формат 11

Подпись и дата | Инв. N дубл. | Взам. инв. N | Подпись и дата | Инв. N подл.

БР 15-08-05-00 СБ

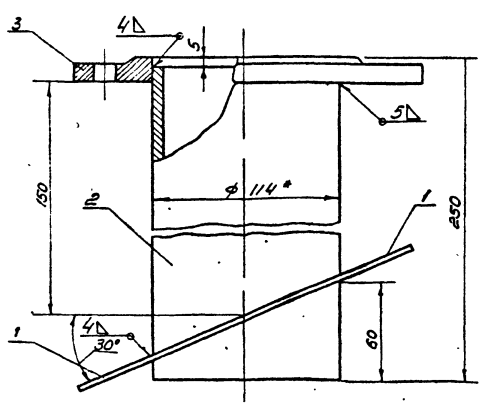

1.* Размер для справок.
2 Воротник подогнуть по месту.

Данный лист применен без изменения с т.п N 901-5-29 л. 18, разработанного „Гипронисельхозом."

Изм.	Лист	N докум.	Подп.	Дата
Исполн.		Оборотова		
Провер.		Феофаров		
Ст. инж.		Оборотова		
Гл. инж. пр.		Феофаров		

БР 15-08-05-00 СБ

Труба ДУ 100
Сборочный чертеж

Лит.	Масса	Масшт.
	6.00	1:2

Лист 20 Листов 73

ГПИ Тадфикгипросельхозстрой г. Душанбе 1975 г.

БР 15-08-05-01

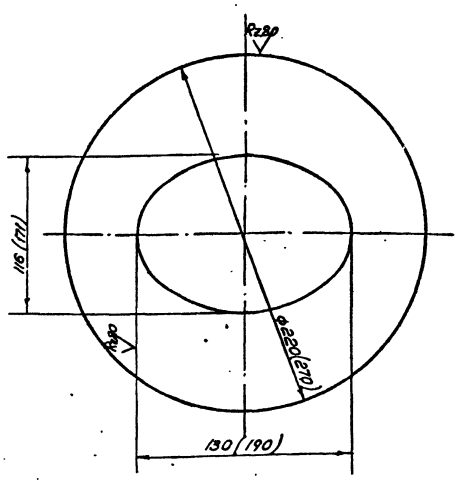

1. Размеры в скобках для опор ф2000 и ф3000
2. Предельные отклонения размеров ±½ допуска 8 кл.

901-5-32 а. II

Изм.	Лист	N докум.	Подп.	Дата
Исполн.		Оборотова		
Провер.		Феофаров		
Ст. инж.		Оборотова		
Гл. инж. пр.		Феофаров		

БР 15-08-05-01

Воротник

Лит.	Масса	Масшт.
	0.83 (1.05)	1:2

Лист 20 Листов 73

Лист 4 ГОСТ 19904-74 Ст. 3 ГОСТ 380-71*

ГПИ Тадфикгипросельхозстрой г. Душанбе 1975 г.

Подпись и дата | Инв. N дубл. | Взам. инв. N | Подпись и дата | Инв. N подл.

копиров. Ветлугина
сверено.

БР 15-08-07-02

Rz80

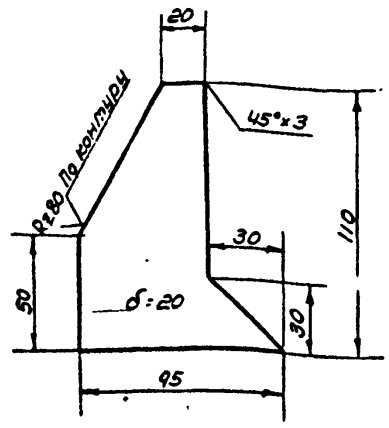

Предельные отклонения размеров ±1/2 допуска 8 кл.

Изм.	Лист	N докум.	Подпись	Дата
Исполн.	Оборотова			
Провер.	Яеофаров			
Ст. инж.	Оборотова			
Гл. инж. пр.	Яеофаров			

БР15-08-07-02

Косынка

Лит.	Масса	Масшт.
	1.56	1:2

Лист 21 Листов 73

Лист 20 ГОСТ 19903-74 Ст.3 сп ГОСТ 380-71

ГПИ Таджикпроцельхозстрой г. Душанбе 1975г.

Подпись и дата | Взам. инв. № | Инв. № дубл. | Подпись и дата

БР 15-08-07-01

Rz80

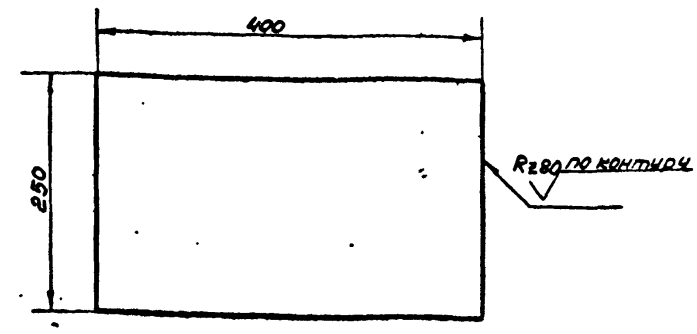

Предельные отклонения размеров ±1/2 допуска 8 кл.

Изм.	Лист	N докум.	Подпись	Дата
Исполн.	Оборотова			
Провер.	Яеофаров			
Ст. инж.	Оборотова			
Гл. инж. пр.	Яеофаров			

БР 15-08-07-01

Пластина

Лит.	Масса	Масшт.
	15.6	1:5

Лист 21 Листов 73

Лист 20 ГОСТ 19903-74 Ст.3 сп ГОСТ 380-71*

ГПИ Таджикпроцельхозстрой г. Душанбе 1975г.

Подпись и дата | Взам. инв. № | Инв. № дубл. | Подпись и дата

БР 15-08-06-01

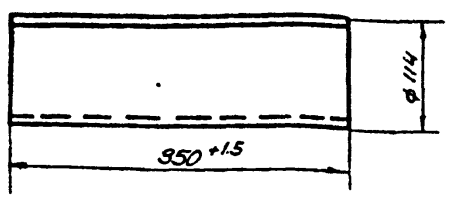

Донный лист применен без изменения с т.п №901-5-29, п. 20

Изм.	Лист	N докум.	Подпись	Дата
Исполн.	Оборотова			
Гл. бер.	Яеофаров			
Ст. инж.	Оборотова			
Гл. инж. пр.	Яеофаров			

БР 15-08-06-01

Шарнир

Лит	Масса	Масшт
	4.25	1:5

Лист 21 Листов 73

Труба 100×12×350 ГОСТ 8732-70*

ГПИ Таджикпроцельхозстрой г. Душанбе 1975г.

Подпись и дата | Взам. инв. № | Инв. № дубл. | Подпись и дата

БР 15-08-06-02

Rz80

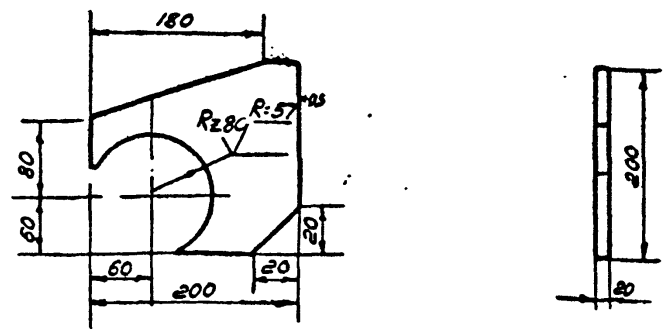

Неуказанные предельные отклонения размеров ±1/2 допуска 8 кл.

901-5-32 а.II

Изм.	Лист	N докум.	Подпись	Дата
Исполн.	Оборотова			
Провер.	Яеофаров			
Ст. инж.	Оборотова			
Гл. инж. пр.	Яеофаров			

БР 15-08-06-02

Косынка

Лит.	Масса	Масшт.
	6.04	1:5

Лист 21 Листов 73

Лист 20 ГОСТ 19903-74 Ст.3 сп ГОСТ 380-71*

ГПИ Таджикпроцельхозстрой г. Душанбе 1975г.

Подпись и дата | Взам. инв. № | Инв. № дубл. | Подпись и дата

копиров.: Бетлиева

Сверено:

БР 15-08-00-06

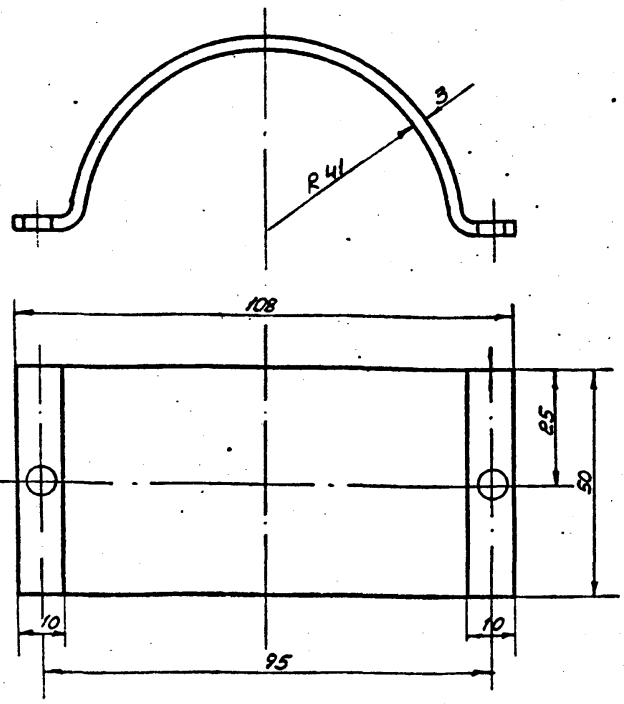

Данный лист применен без изменения из т.п. N 901-5-29 л. 23, разработанного „Гипронисельхозом"

Изм.	Лист	N докум.	Подпись	Дата
Исполн.		Оборотова		
Провер.		Ягофаров		
Ст. инж.		Оборотова		
ГИП		Ягофаров		

БР 15-08-00-06

Хомут для переливной трубы

Лит.	Масса	Масшт.
	0.2	1:1

Лист 22 Листов 73

Лист 3ГОСТ-19904-74 / Ст.3 ГОСТ 380-71*

ГПИ Таджикгипросельхозстрой г. Душанбе 1975г.

Формат 11

БР 15-08-00-07

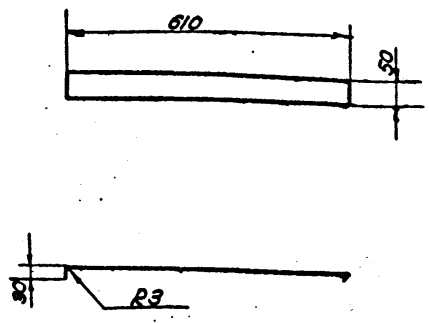

Предельные отлонения размеров ±½ допуска 8 кл.
Данный лист применен без изменения с т.п. N 901-5-29 л. 23, разработанного „Гипронисельхозом.

Изм.	Лист	N докум.	Подпись	Дата
Исполн.		Оборотова		
Провер.		Ягофаров		
Ст. инж.		Оборотова		
ГИП		Ягофаров		

БР-15-08-00-07

Лапка для крепления переливной трубы

Лит.	Масса	Масшт.
	0.75	1:10

Лист 22 Листов 73

Лист 3ГОСТ 19904-74 / Ст.3 ГОСТ 380-71*

ГПИ Таджикгипросельхозстрой г. Душанбе 1975г.

Формат 11

Инв. N подл. | Подпись и дата | Взам. инв. N | Инв. N дубл. | Подпись и дата

БР 15-08-06-00

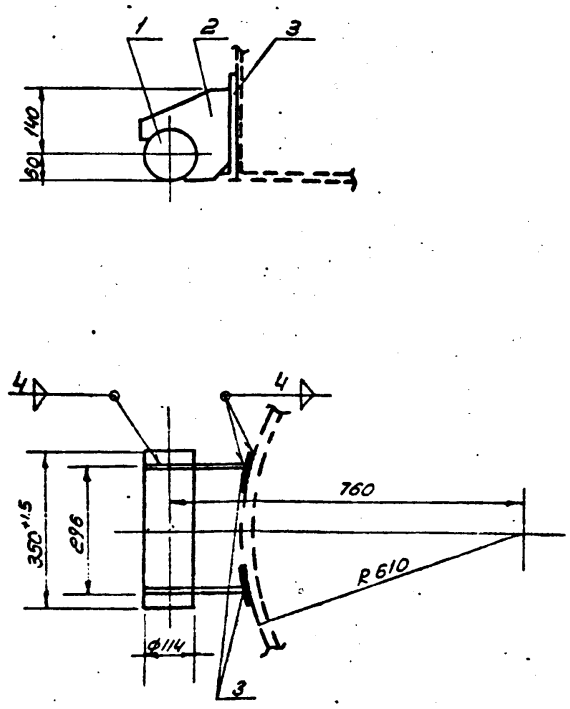

Данный лист применен без изменения из типового проекта 901-5-29 л. 27, разработанного „Гипронисельхозом"

Изм.	Лист	N докум.	Подпись	Дата
Разраб.		Оборотова		
Провер.		Ягофаров		
Ст. инж.		Оборотова		
ГИП		Ягофаров		

БР 15-08-06-00

Шарнир Сборочный узел (верхняя часть)

Лит.	Масса	Масшт.
	16	1:10

Лист 22 Листов 73

ГПИ Таджикгипросельхозстрой г. Душанбе 1975г.

БР 15-08-07-00

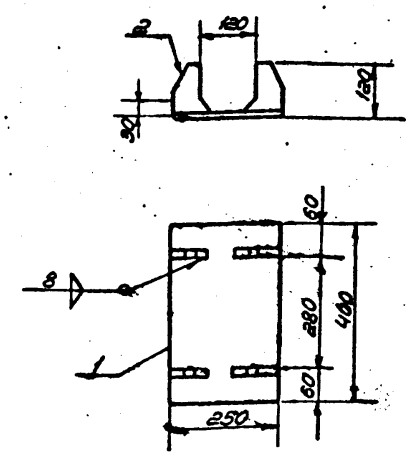

901-5-32 а. II

Изм.	Лист	N докум.	Подпись	Дата
Исполн.		Оборотова		
Провер.		Ягофаров		
Ст. инж.		Оборотова		
ГИП		Ягофаров		

БР 15-08-07-00

Нижняя часть шарнира Сборочный чертеж.

Лит.	Масса	Масшт.
	9.8	1:10

Лист 22 Листов 73

ГПИ Таджикгипросельхозстрой г. Душанбе 1975г.

Кол. пов.: Ветлугина

Сверено:

Инв. N подл. | Подпись и дата | Взам. инв. N | Инв. N дубл. | Подпись и дата

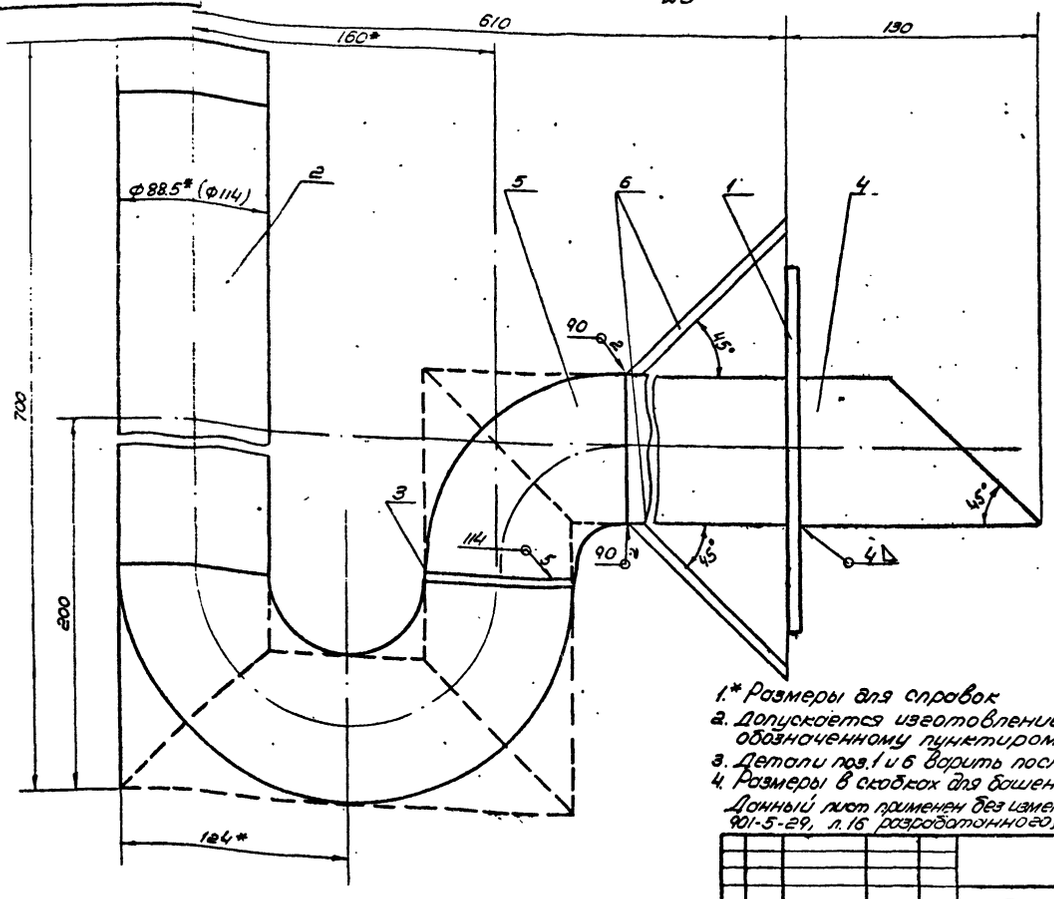

1.* Размеры для справок
2. Допускается изготовление по варианту обозначенному пунктиром.
3. Детали поз.1 и 6 варить после установки узла в опору
4. Размеры в скобках для башен с диаметром опоры Ф2000 и Ф3000
Данный лист применен без изменения с типового проекта 901-5-29, л.16 разработанного „Гипронисельхозом."

Изм.	Лист	N докум.	Подпись	Дата	БР15-08-01-00			
Разраб.		Оборотова			Гидрозатвор Сборочный чертеж	Лит.	Масса	Масшт. 1:2
Провер.		Ягофаров				Лист 23	Листов 73	
Ст.инж.		Оборотова				ГПИ Таджикгипросельхозстрой г. Душанбе 1975г.		
Гл.инж.пр.		Ягофаров						

Инв. N подл. | Подпись и дата | Взам. инв. N | Инв. N дубл. | Подпись и дата

БР15-08-00-01

R=80

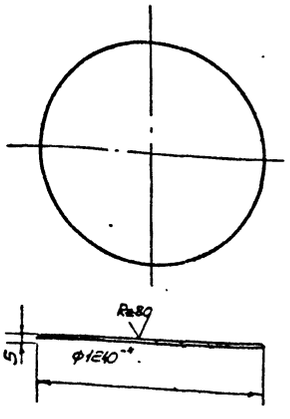

1.* Размер для справок
2 Развертка ~ Ф 1300мм

Изм.	Лист	N докум.	Подпись	Дата	БР15-08-00-01			
Разраб.		Оборотова			Днище	Лит.	Масса 51.81	Масшт. 1:20
Провер.		Ягофаров				Лист 23	Листов 73	
Ст.инж.		Оборотова			Лист 5 ГОСТ 19903-74 Ст 3 ГОСТ 380-71*	ГПИ Таджикгипросельхозстрой г. Душанбе 1975г.		
Гл.инж.пр.		Ягофаров						

БР15-08-00-04

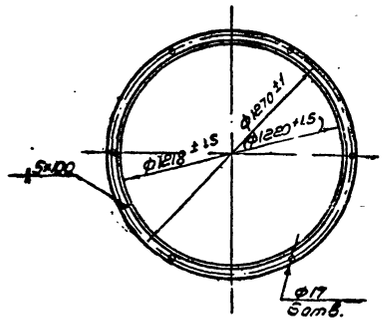

Размер в скобках для башни V=25м³ h=15м
Длина развертки l~ 3825 (3831)

901-5-32 а.II

Изм.	Лист	N докум.	Подпись	Дата	БР15-08-00-04			
Разраб.		Оборотова			Фланец опоры	Лит.	Масса 14.53	Масшт. 1:20
Провер.		Ягофаров				Лист 23	Листов 73	
Ст.инж.		Оборотова			Уголок 50×50×5 ГОСТ 8509-72 Ст. 3 ГОСТ 535-58*	ГПИ Таджикгипросельхозстрой г. Душанбе 1975г.		
Гл.инж.пр.		Ягофаров						

Инв. N подл. | Подпись и дата | Взам. инв. N | Инв. N дубл. | Подпись и дата

Копиров: Ветлугин

БР 50-02-00-10

А

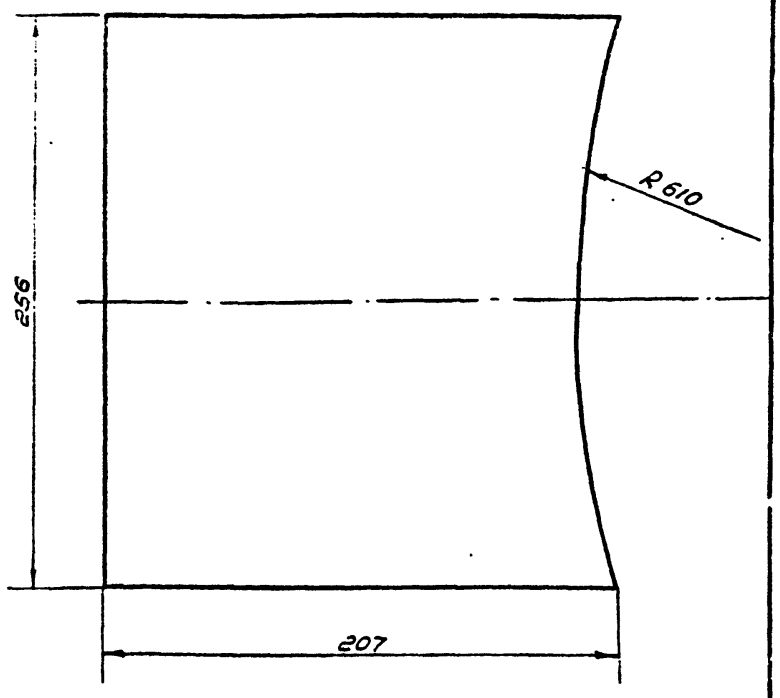

Донный лист применен без изменения ст.п. №901-5-29 л.32

					БР 15-08-00-10	
Изм.	Лист	N докум.	Подп.	Дата	Распорка для шарнира	Лит. / Масса 1.96 / Масштаб 1:2
Исполн.		Оборотова				
Провер.		Геофаров				Лист 24 / Листов 73
Ст. инж.		Оборотова			Лист 256х207х5 ГОСТ 19904-74 / Ст.3 ГОСТ 380-71*	ГПЦ Госагропромсельхозстрой г. Душанбе
Гл. инж. пр.		Геофаров				

Инв. N подл. | Подпись и дата | Взам. инв. N | Инв. N дубл. | Подпись и дата

формат 11

БР 15-08-00-08

А

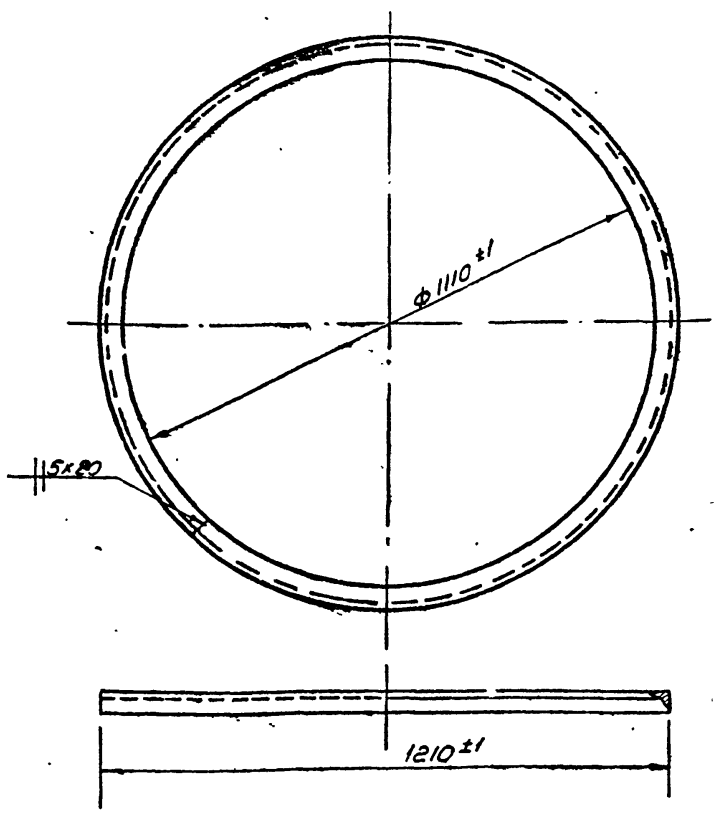

Длина развертки ℓ ~ 3800мм

					БР 15-08-00-08	
Изм.	Лист	N докум.	Подп.	Дата	Кольцо	Лит. / Масса 17.5 / Масштаб 1:10
Исполн.		Оборотова				
Провер.		Геофаров				Лист 24 / Листов 73
Ст. инж.		Оборотова			Уголок 75х50х8 ГОСТ 8509-72 / Ст.3 ГОСТ 535-58*	ГПЦ Госагропромсельхозстрой г. Душанбе
Гл. инж. пр.		Геофаров				

Инв. N подл. | Подпись и дата | Взам. инв. N | Инв. N дубл. | Подпись и дата

формат 11

БР 50-02-00-02

А

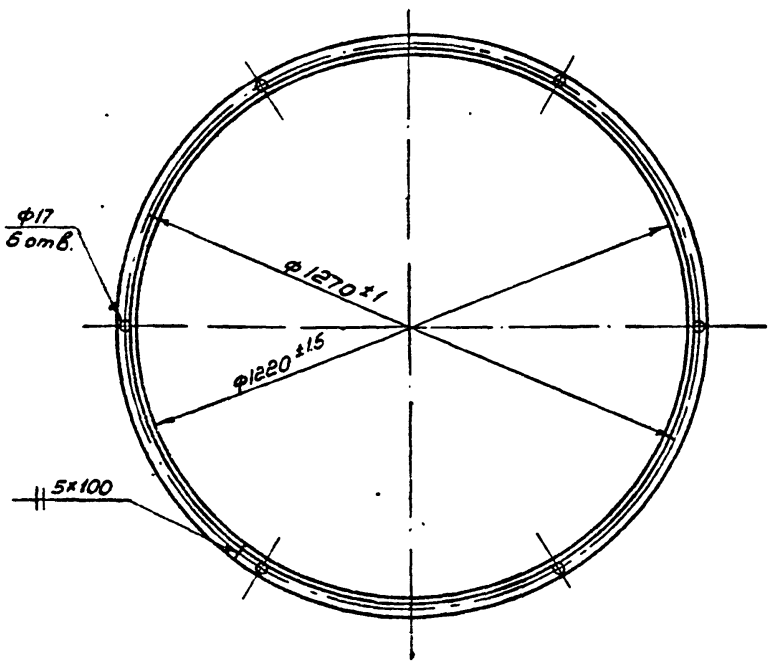

Длина развертки ℓ ~ 3831 мм.

Донный лист применен без изменения с т.п. №901-5-29 л.32 разработанного „Гипронисельхозом."

					БР 50-02-00-02	
Изм.	Лист	N докум.	Подп.	Дата	Фланец	Лит. / Масса 14.3 / Масштаб 1:10
Исполн.		Оборотова				
Провер.		Геофаров				Лист 24 / Листов 73
Ст. инж.		Оборотова			Уголок 50х50х5 ГОСТ 8509-72 / Ст.3 ГОСТ 535-58*	ГПЦ Госагропромсельхозстрой г. Душанбе
Гл. инж. пр.		Геофаров				

Инв. N подл. | Подпись и дата | Взам. инв. N | Инв. N дубл. | Подпись и дата

БР 15-08-00-09

А

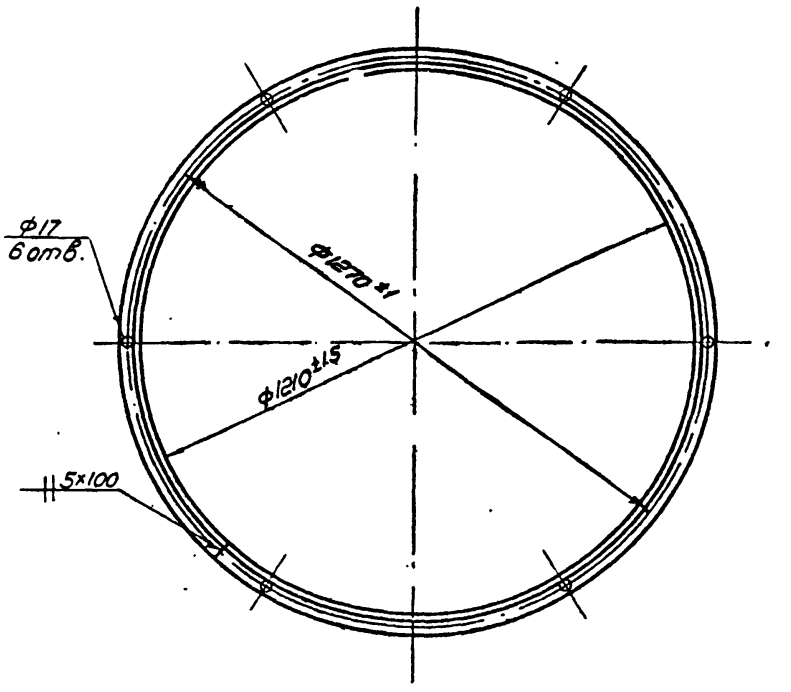

Длина развертки ℓ ~ 3800мм

901-5-32 а. II

					БР 15-08-00-09	
Изм.	Лист	N докум.	Подп.	Дата	Фланец опоры	Лит. / Масса 14.4 / Масштаб 1:10
Исполн.		Оборотова				
Провер.		Геофаров				Лист 24 / Листов 73
Ст. инж.		Оборотова			Уголок 50х50х5 ГОСТ 8509-72 / Ст.3 ГОСТ 535-58*	ГПЦ Госагропромсельхозстрой г. Душанбе
Гл. инж. пр.		Геофаров				

Инв. N подл. | Подпись и дата | Взам. инв. N | Инв. N дубл. | Подпись и дата

Копировал: Ветчинина

Развертка первой обечайки

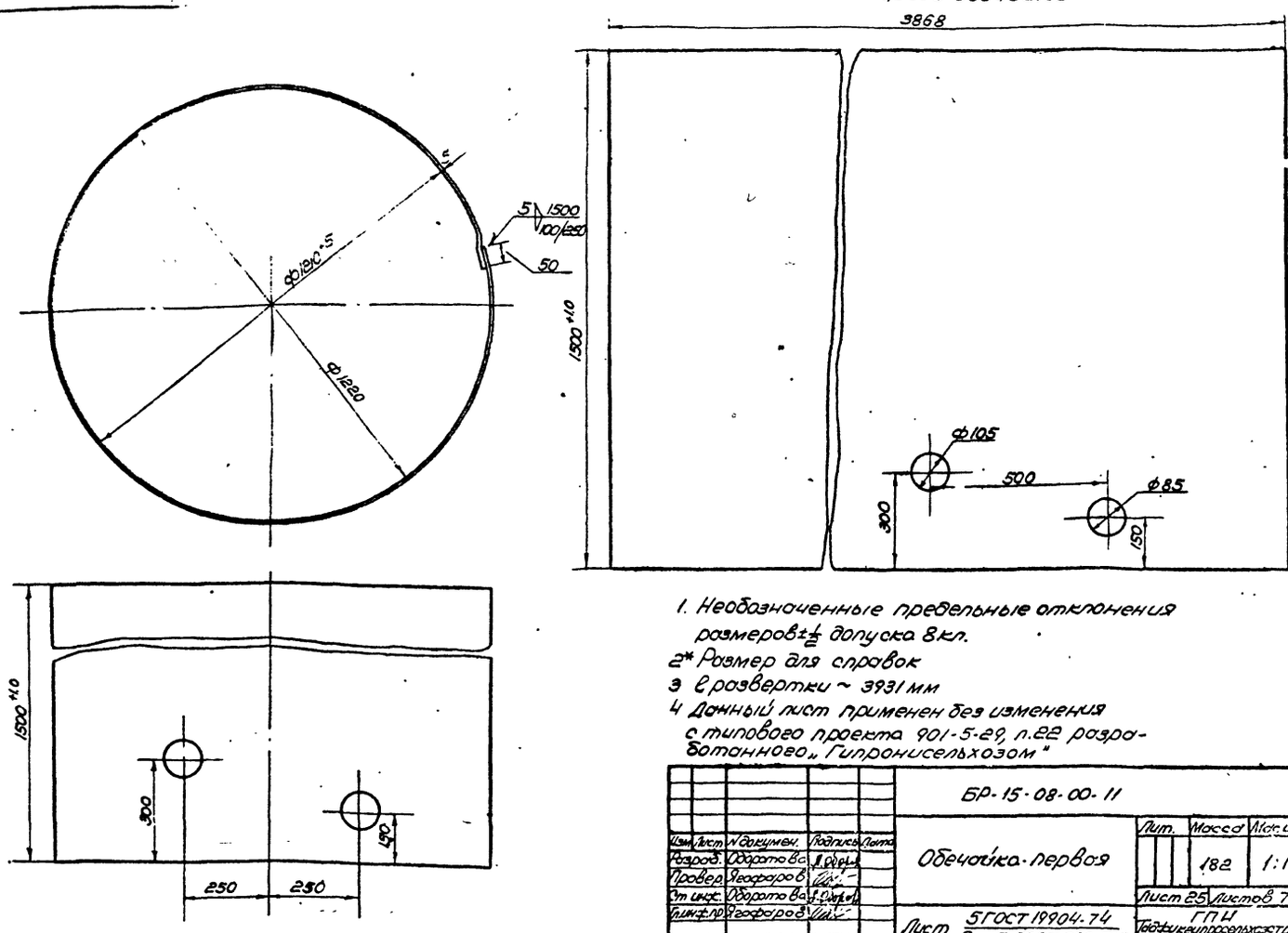

1. Необозначенные предельные отклонения размеров ±½ допуска 8 кл.
2* Размер для справок
3 l развертки ~ 3931 мм
4 Данный лист применен без изменения с типового проекта 901-5-29, п.22 разработанного „Гипронисельхозом"

					БР-15-08-00-11			
Изм	Лист	N докумен.	Подпись	Дата	Обечайка первая	Лит.	Масса	Масшт.
Разраб.		Оборотова					182	1:10
Провер.		Ягофаров				Лист 25	Листов 73	
Ст инж.		Оборотова						
Гл инж.пр		Ягофаров			Лист 5 ГОСТ 19904-74 / Ст. 3 ГОСТ 380-71*	ГПИ Таджикгипросельхозстрой г. Душанбе 1975г		

БР-15-08-00-12

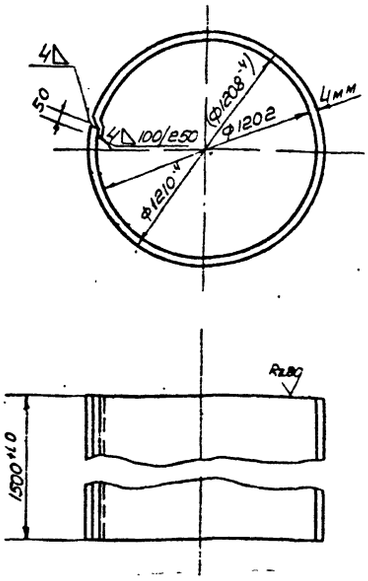

Развернутая длина - 3900

Размер в скобках для башни v: 50м³
n: 18м ф1220мм на 9 баллов

					БР-15-08-00-12			
Изм	Лист	N докум	Подпись	Дата	Обечайка	Лит.	Масса	Масшт
Разраб		Оборотова					182	1:20
Провер		Ягофаров				Лист 25	Листов 73	
Ст инж		Оборотова						
Гл инж.пр		Ягофаров			Лист 4 ГОСТ 19904-74 / Ст 3 ГОСТ 380-71*	ГПИ Таджикгипросельхозстрой г. Душанбе 1975г		

БР 15-08-00-13

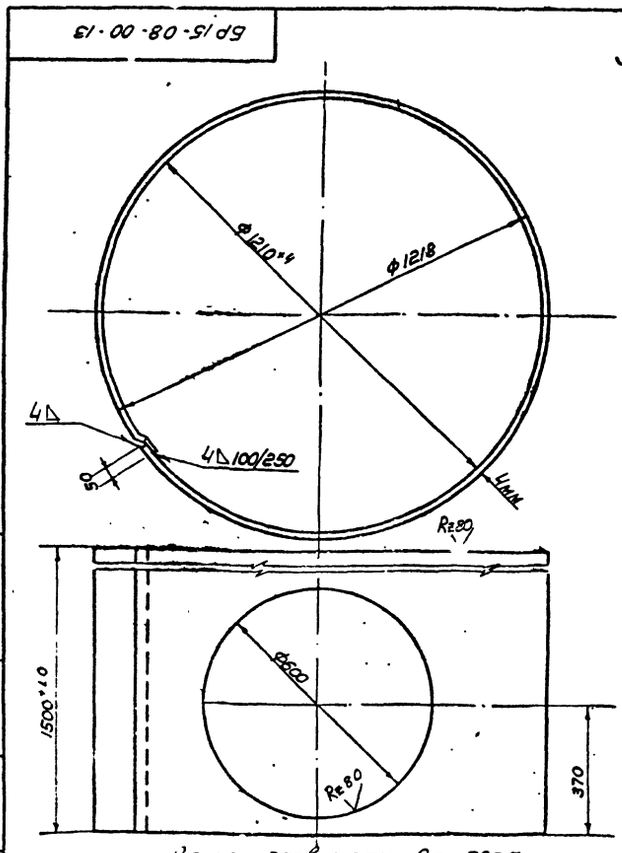

Длина развертки l ~ 3925 мм

					БР 15-08-00-13			
Изм	Лист	N докум	Подп	Дата	Обечайка	Лит.	Масса	Масшт
Разраб		Оборотова					182	1:10
Провер		Ягофаров				Лист 25	Листов 73	
Ст инж		Оборотова						
Гл инж.пр		Ягофаров			Лист 4 ГОСТ 19904-74 / Ст 3 ГОСТ 380-71*	ГПИ Таджикгипросельхозстрой г. Душанбе 1975г		

Подпись и дата | Инв. N дубл. | Взам. инв. N | Подпись и дата | Инв. N подл.

БР 15-08-06-03

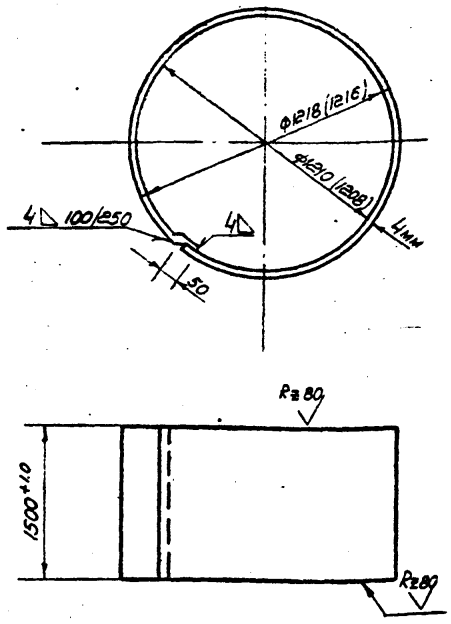

Длина развертки e ~ 3925
Размеры в скобках для башни
емк. V = 50м³ h = 18м ф1220мм 9 баллов

Изм.	Лист	N докум.	Подпись	Дата	БР 15-08-00-14		
Исполн.		Чабанюк			Обечайка	Лит.	Масса 182 / Масшт. 1:20
Провер.		Ким				Лист 26	Листов 73
Ст. инж.		Оборотова			Лист 4 ГОСТ 19904-74 / Ст. 3 ГОСТ 380-71	ГПИ Таджикгипросельхозстрой г. Душанбе 1975г	
Гл. инж. пр.		Ягофаров					

формат 11

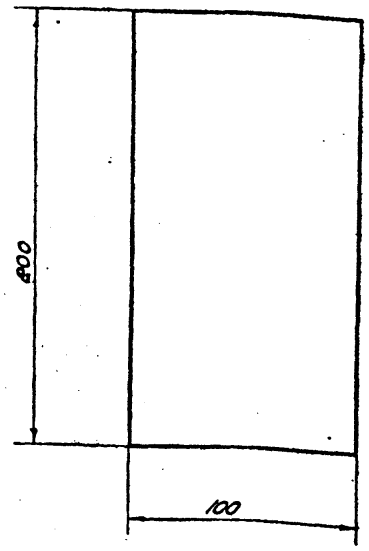

Предельные отклонения размеров ±½ допуска 8 кл.
Данный лист применен без изменений с т.п. N901-5-29 л.19, разработанного „Гипронисельхозом"

Изм.	Лист	N докум.	Подп.	Дата	БР 15-08-06-03		
Исполн.		Чабанюк			Прокладка	Лит.	Масса 1.56 / Масшт. 1:2
Провер.		Ким				Лист 26	Листов 73
Ст. инж.		Оборотова			Лит 10 ГОСТ 19904-74 / Ст. 3 ГОСТ 380-71*	ГПИ Таджикгипросельхозстрой г. Душанбе 1975	
Гл. инж. пр.		Ягофаров					

формат 11

Инв. N подл. | Подпись и дата | Взам. инв. N | Инв. N дубл. | Подпись и дата

БР 15-01-04-04

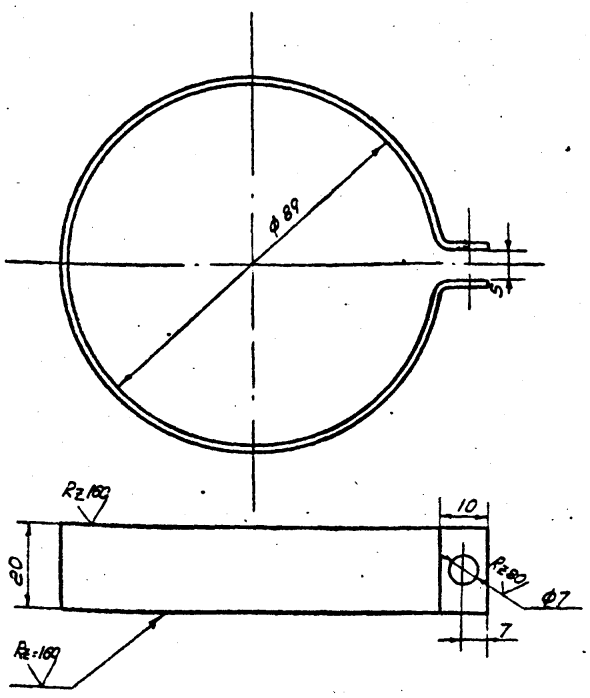

Длина развертки e: 310мм
Предельные отклонения размеров ±½ допуска 8 кл.

Изм.	Лист	N докум.	Подпись	Дата	БР 15-01-04-04		
Исполн.		Чабанюк			Хомутик	Лит.	Масса 0.1 / Масшт. 1:1
Провер.		Ким				Лист 26	Листов 73
Ст. инж.		Оборотова			Лист 2 ГОСТ 19903-74 / Ст. 3 ГОСТ 380-71*	ГПИ Таджикгипросельхозстрой г. Душанбе	
Гл. инж. пр.		Ягофаров					

БР 15-12-00-00

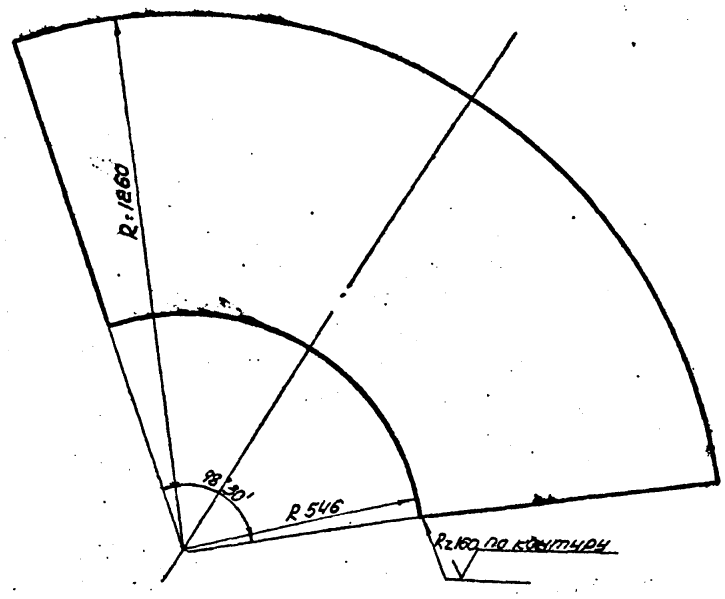

Предельные отклонения размеров ±½ допуска 8 кл.

901-5-32 а II

Изм.	Лист	N докум.	Подпись	Дата	БР 15-12-00-00		
Исполнил		Чабанюк			Развертка воздушного колпака	Лит.	Масса 4.23 / Масшт. 1:10
Провер.		Ким				Лист 26	Листов 73
Ст. инж.		Оборотова			Лист 3 ГОСТ 19903-74 / Ст. 3 ГОСТ 380-71*	ГПИ Таджикгипросельхозстрой г. Душанбе 1975г	
Гл. инж. пр.		Ягофаров					

копиров. Вотлугина
Сверено

БР 25-01-00-00СБ

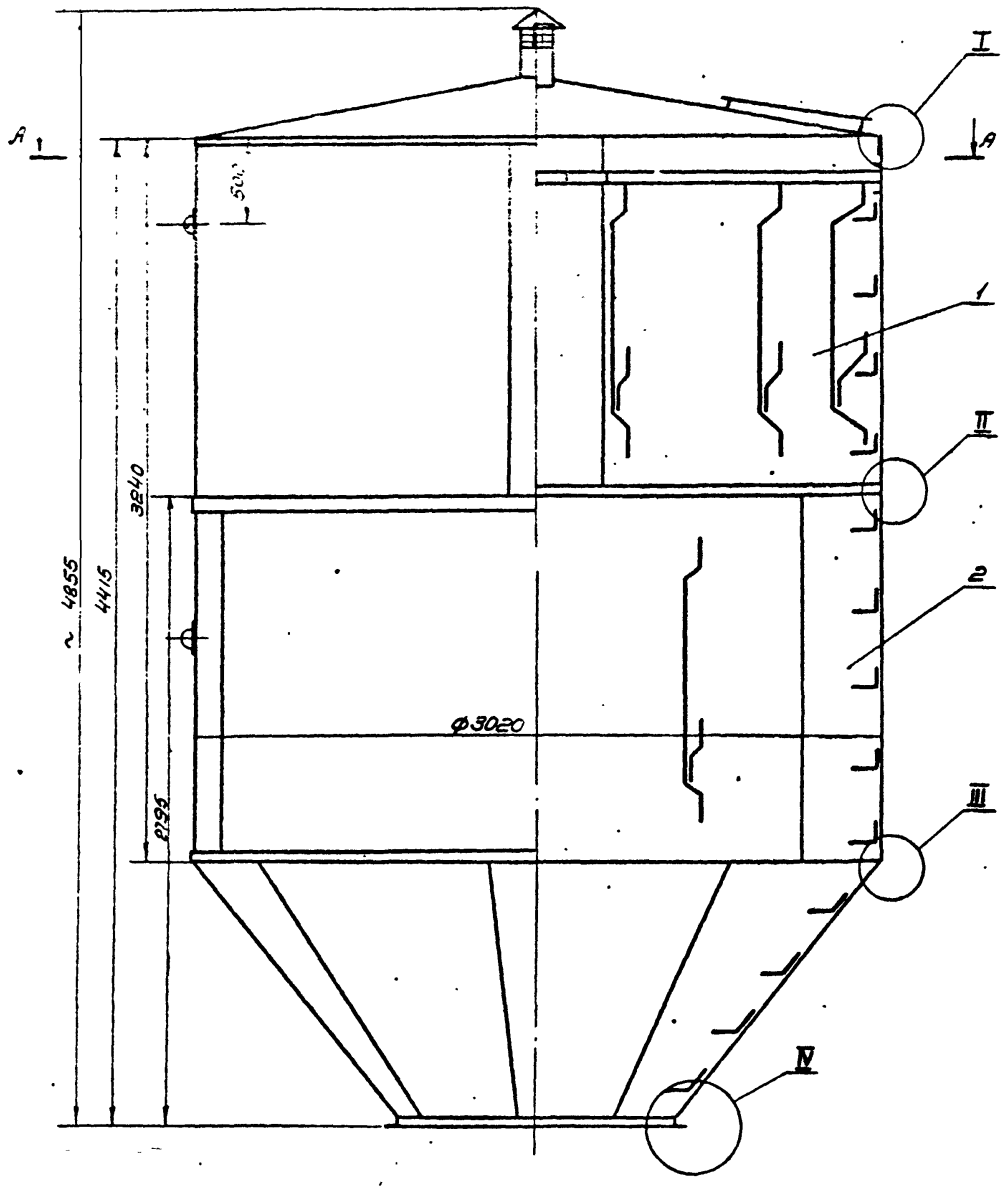

А-А

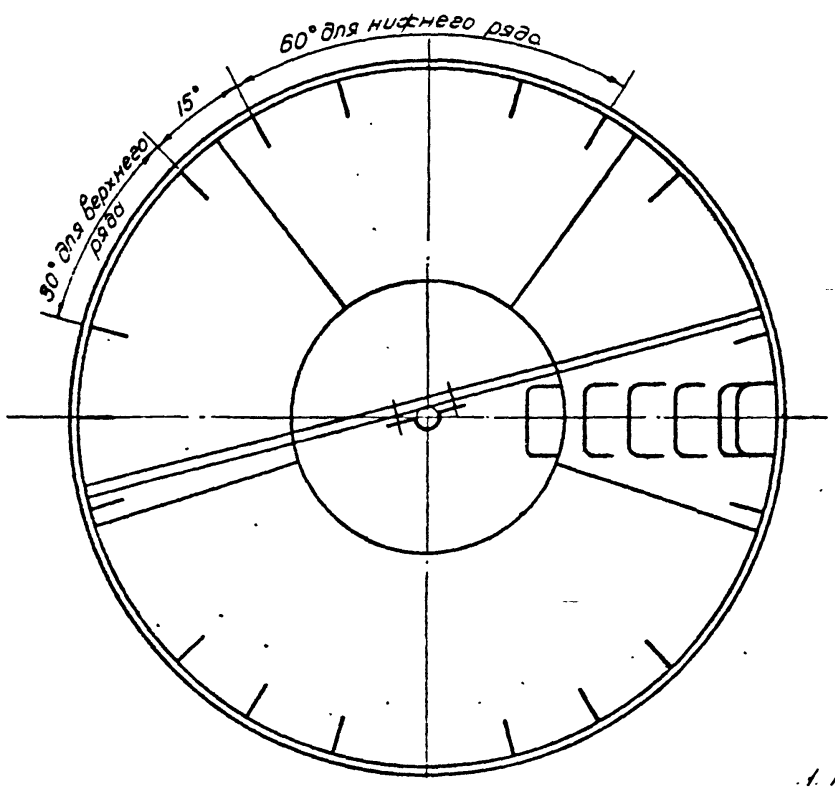

Второй вариант узла I

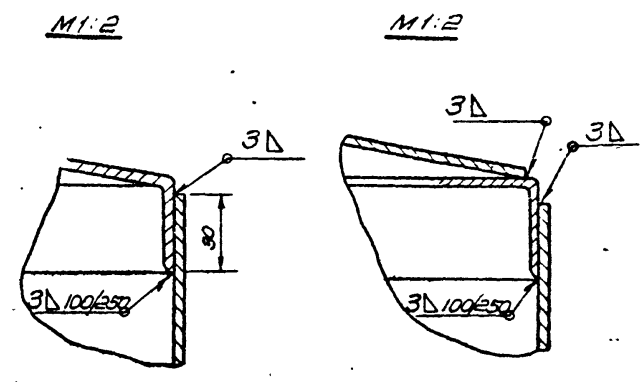

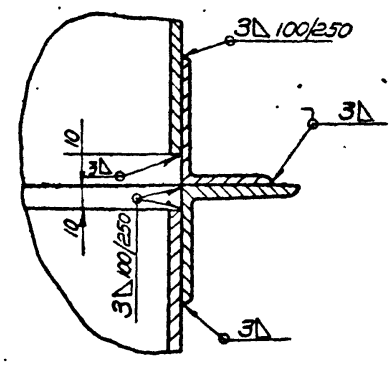

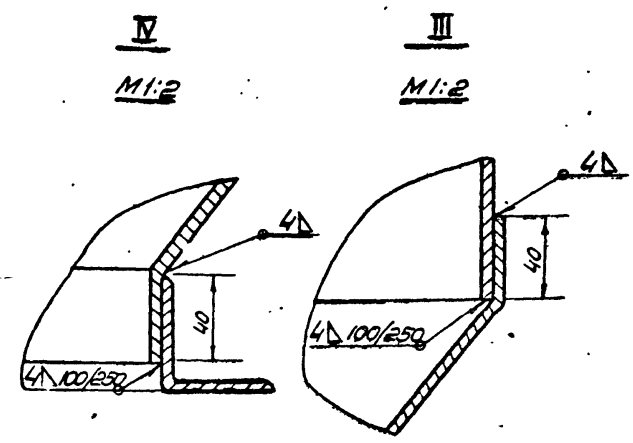

Второй вариант узла IV

М1:2

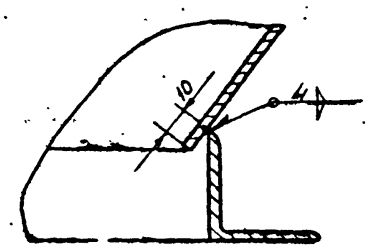

Второй вариант узла VI

М1:2

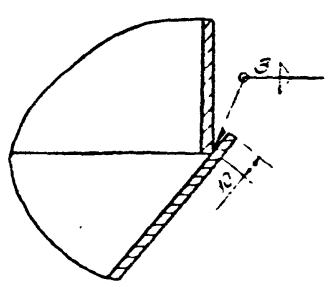

1. При отсутствии оборудования для отбортовки допускается изготовление по второму варианту
2. Сварку производить согласно ОН13-273-68 по II классу.
3. Разность сопрягаемых диаметров обечаек и фланцев не более 3мм.

901-5-32 ч. II

					БР 25-01-00-00СБ			
Изм.	Лист	N докум.	Подпись	Дата	Бак 25 м³ Сборочный чертеж	Лит.	Масса	Масшт.
Разраб.		Оборотова					1670	1:20
Провер.		Геофаров				Лист 27	Листов 73	
Ст. инж.		Оборотова				ГПИ Таджикгипросельхозстрой Душанбе 1972		
Гл. инж. пр.		Геофаров						

Копировал: Ветлугина

Сверено:

Развертка обечайки

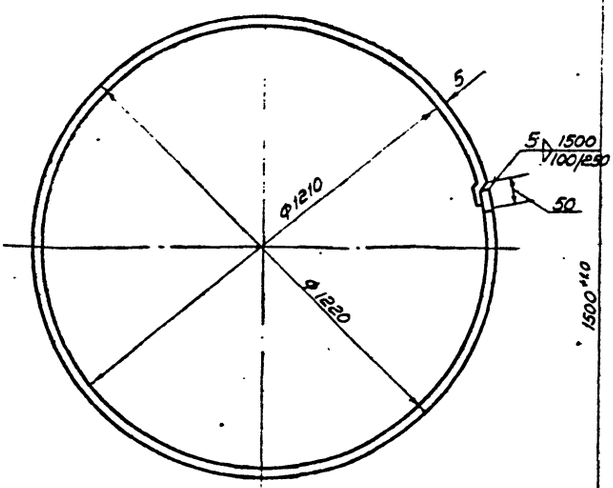

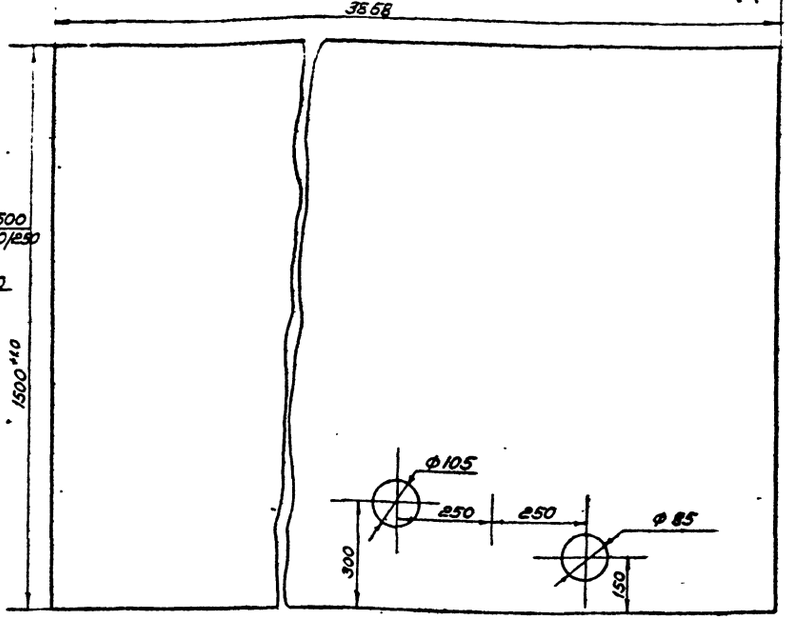

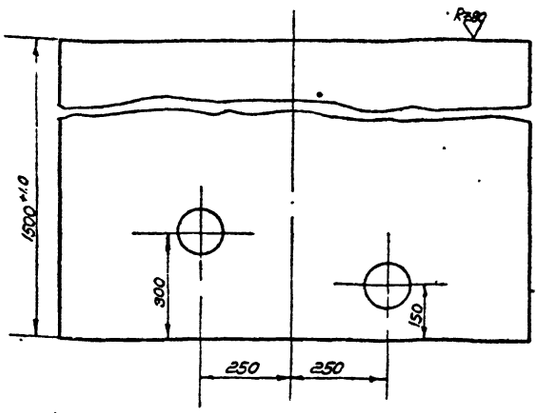

1. Необозначенные предельные отклонения размеров ±½ допуска 8 кл.
2. Размер для справок

развертки ~ 3930

				БР 25-03-00-01		
Изм.	Лист	N докум.	Подпись	Дата		
Разраб.		Квач			Обечайка	Лит. / Масса 182 / Масшт. 1:10
Провер.		Ким				Лист 28 / Листов 73
Т. контр.		Оборотова			Лист 5 ГОСТ 19903-74 / Ст. 3 ГОСТ 380-71*	ГПИ Гидропроект, Ростовский завод г. Шахты
Н. контр.		Георгиров				

Инв. № подл. | Подпись и дата | Взам. инв. № | Инв. № дубл. | Подпись и дата

БР 25-09-00-02

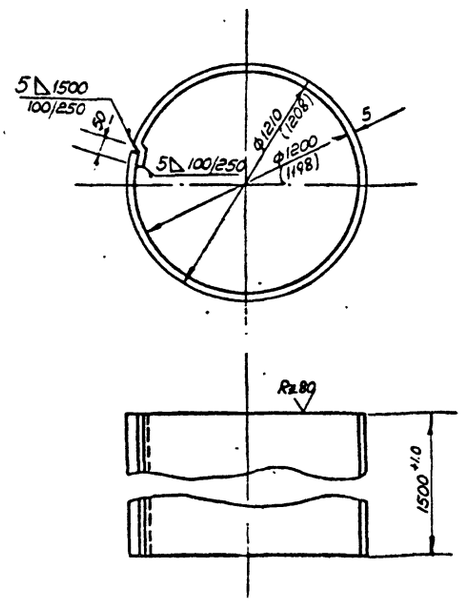

Длина развертки ℓ ~ 3900мм
Размеры в скобках даны для башни
V = 50м³ h = 15 м ф 1220мм на 9 баллов

				БР 25-03-00-02		
Изм.	Лист	N докум.	Подпись	Дата		
Разраб.		Квач			Обечайка	Лит. / Масса 230 / Масшт. 1:20
Провер.		Ким				Лист 28 / Листов 73
Т. контр.		Оборотова			Лист 5 ГОСТ 19903-74 / Ст. 3 ГОСТ 380-71*	Гидропроект, Ростовский завод г. Шахты К751
Н. контр.		Георгиров				

БР 25-09-00-03

Длина развертки ℓ ~ 3930 мм

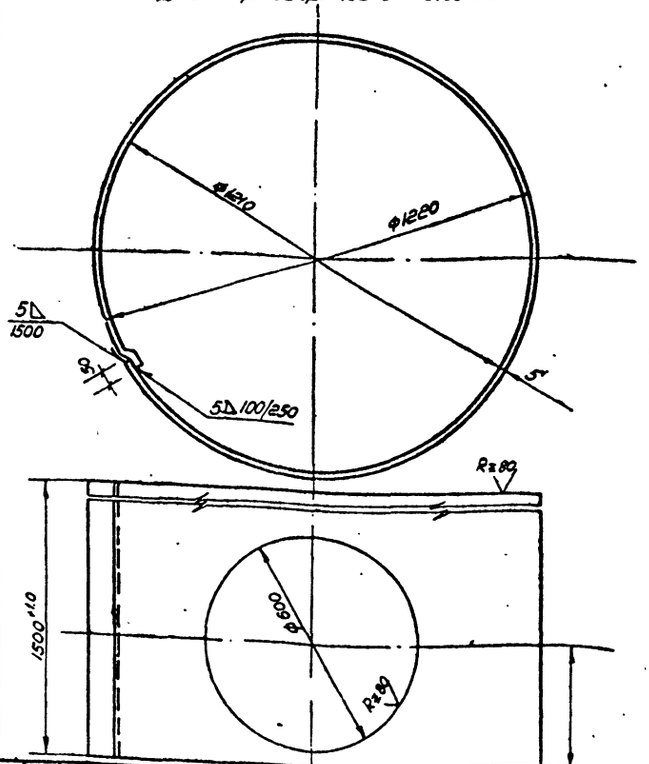

				БР 25-03-00-03		901-5-32 а.II
Изм.	Лист	N докум.	Подпись	Дата		
Разраб.		Квач			Обечайка	Лит. / Масса 187 / Масшт. 1:10
Провер.		Ким				Лист 28 / Листов 73
Т. контр.		Оборотова				ГПИ Гидропроект, Ростовский завод г. Шахты
Н. контр.		Георгиров				

Инв. № подл. | Подпись и дата | Взам. инв. № | Инв. № дубл. | Подпись и дата

Копировал Ветлужских
Сверил

БР 25-04-00-00 СБ

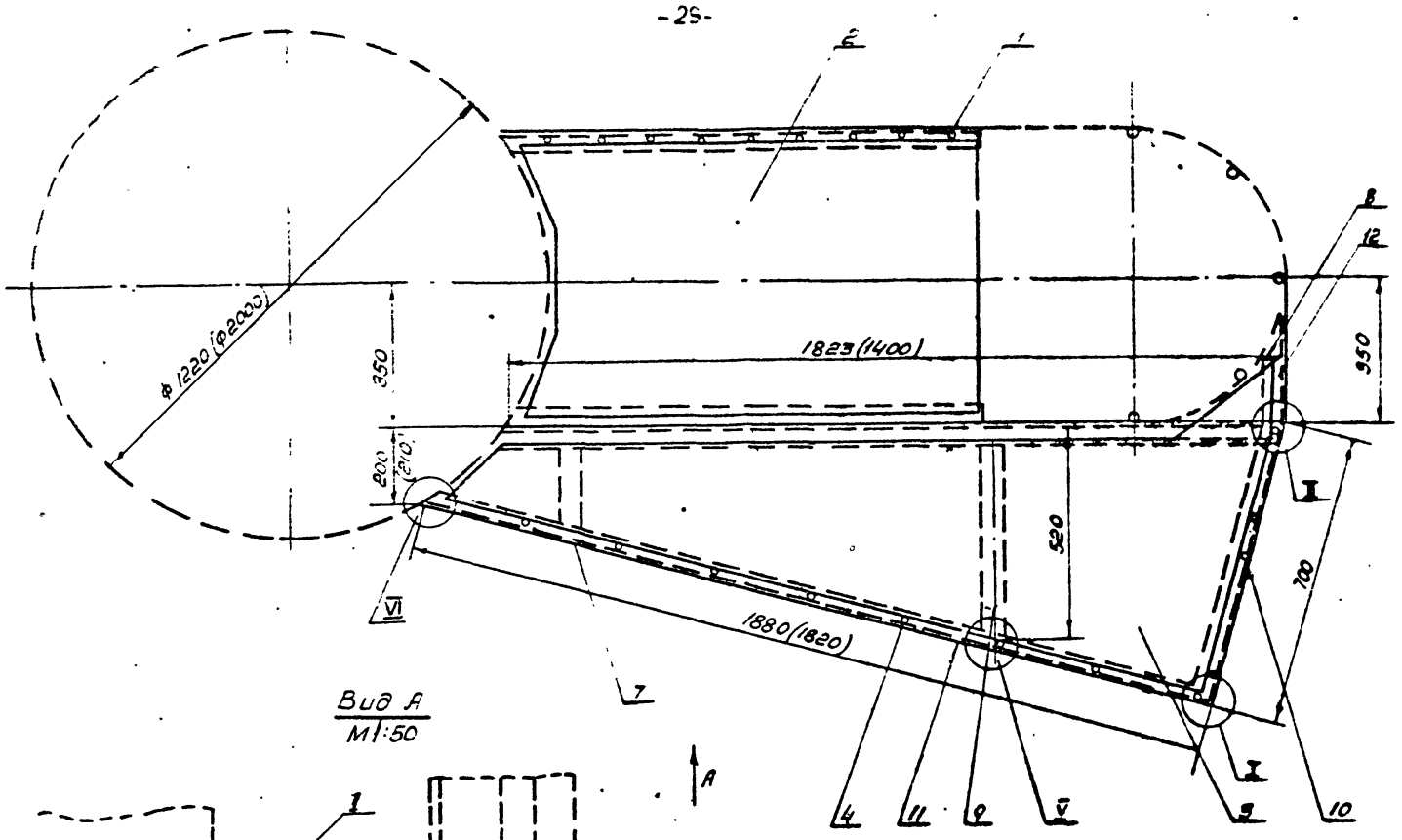

Вид А
М1:50

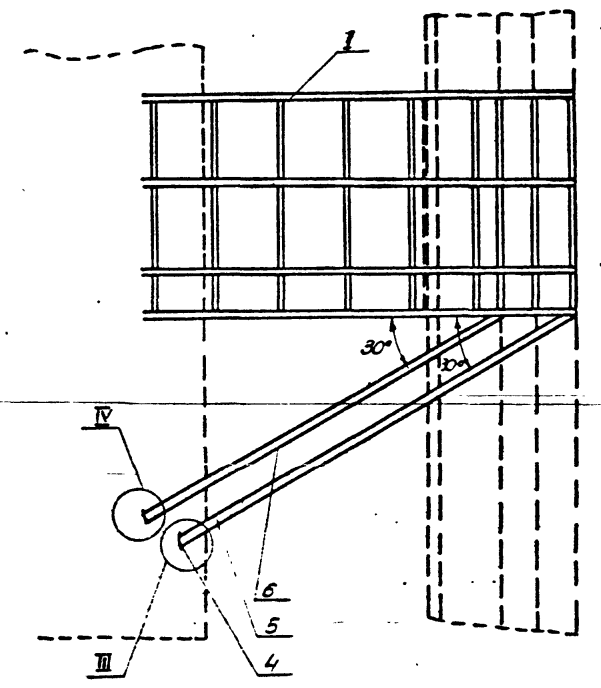

I повернуто
М1:2

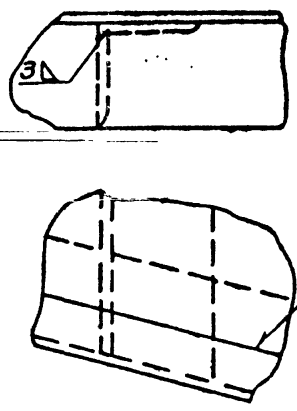

V
М1:2

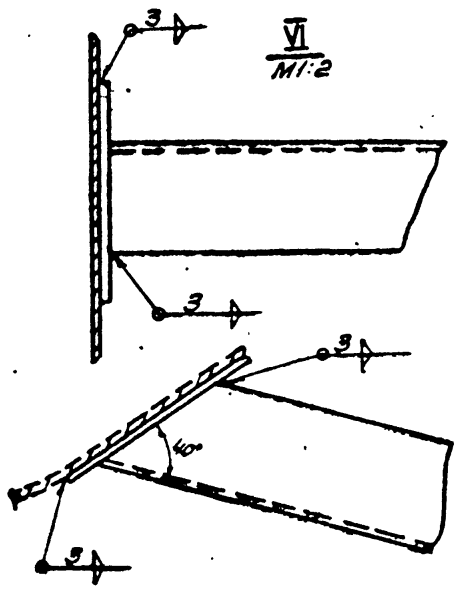

VI
М1:2

IV
М1:2

III
М1:2

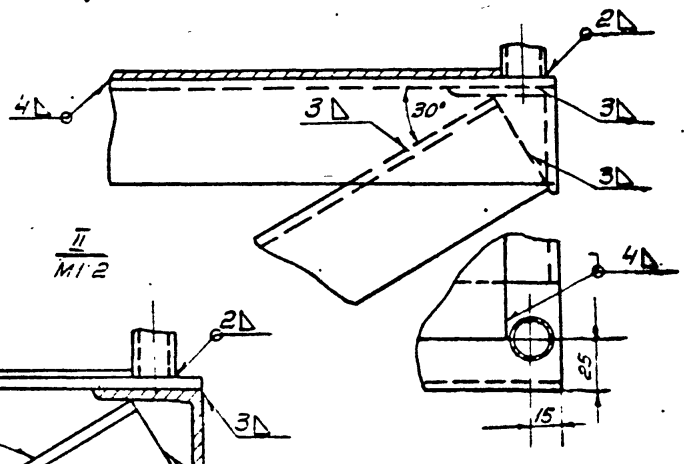

II
М1:2

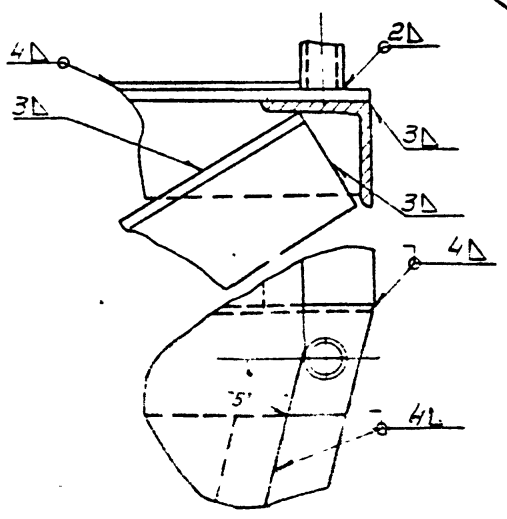

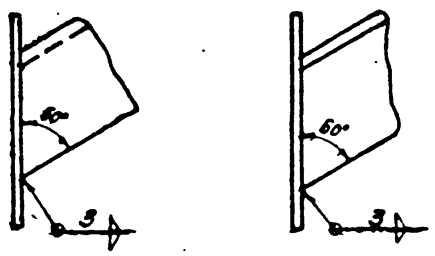

Примечание

1. Размеры в скобках даны для башни с диаметром опоры 2000 мм.
2. Данный лист применен без изменения с типового проекта 901-5-29 л 25, разработанного „Гипронисельхозом."

901-5-32 а II

					БР 25-04-00-00 СБ			
Изм	Лист	N докум	Подпись	Дата	Площадка лестницы Сборочный чертеж.	Лит	Масса	Масшт
Разраб		Оборотова						1:10
Провер		Ягофаров				Лист 29	Листов 73	
Т. инж		Оборотова				ГПИ Таджикгипросельхозстрой г. Душанбе 1975 г		
Гл инж. пр		Ягофаров						

копиров Ветлугина

Сверено

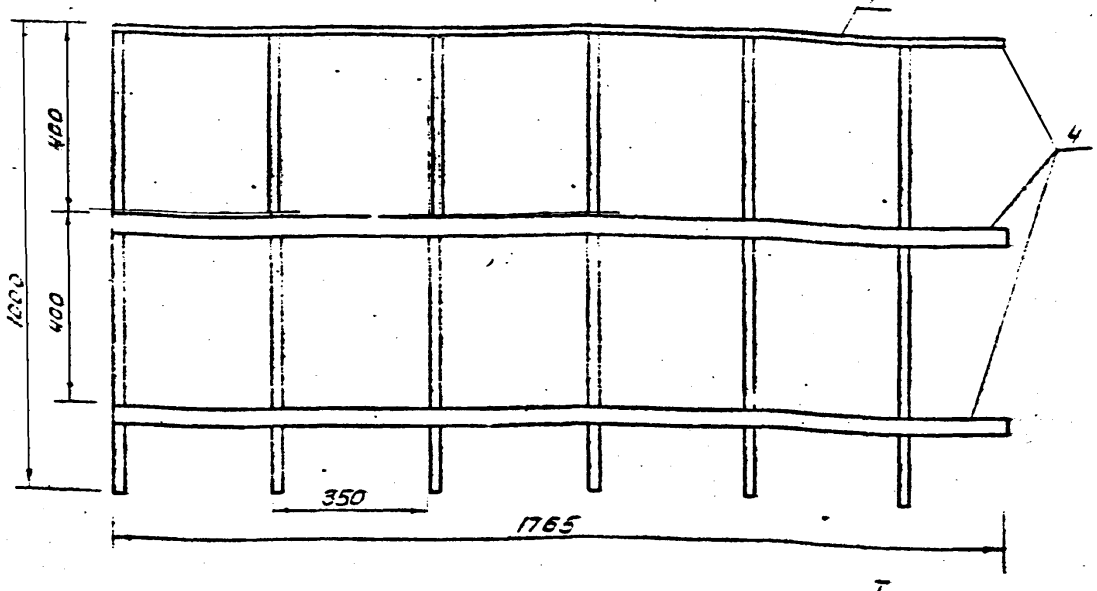

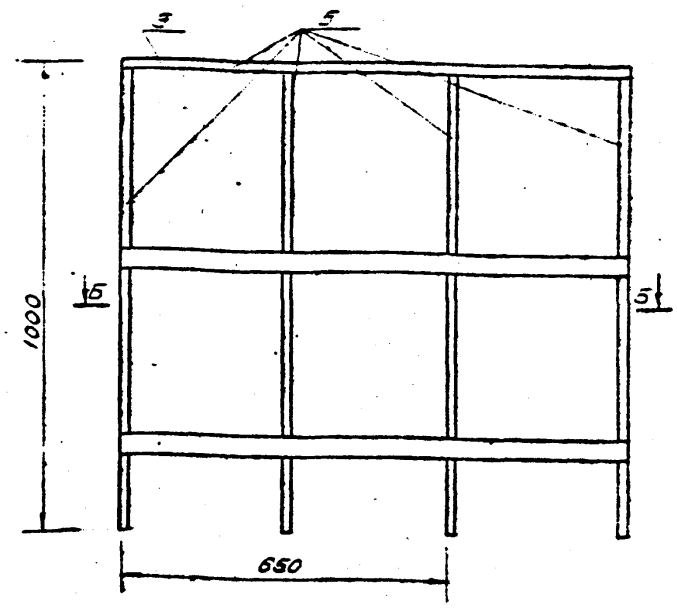

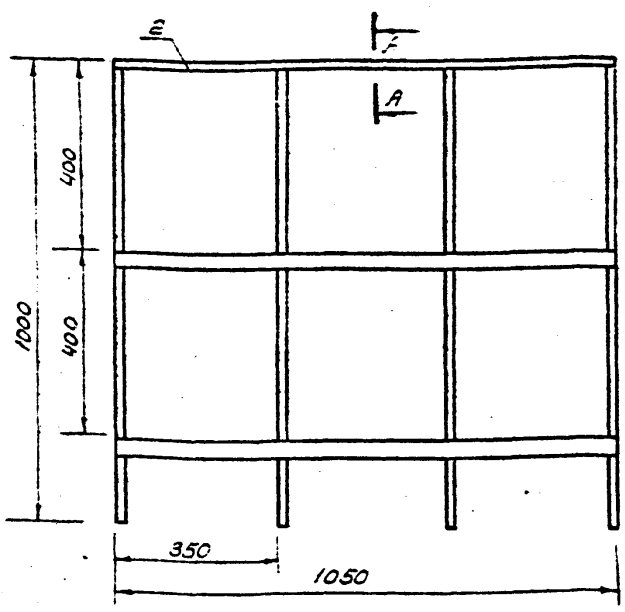

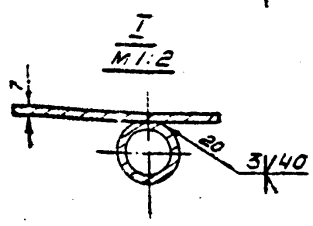

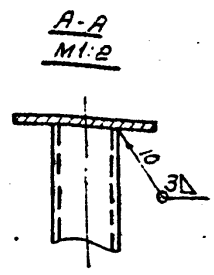

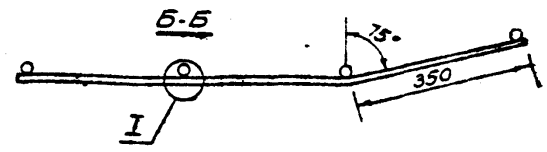

N° п.п.	Наименование	Вес кг		
1	Уголок 40 ГОСТ 103-57 / Полоса Ст.3 ГОСТ 380-71*	6.67	3.97	3.97
2	Труба 20 ГОСТ 3262-62а	9.96	6.64	6.64
	Всего:	16.63	10.61	10.61

Изм.	Лист	N докум.	Подпись	Дата
Разраб.		Масленникова		
Провер.		Оборотова		
Т.контр.		Оборотова		
Гл.инж.пр.		Геодаров		

БР 25-02-00-00 СБ

Ограждение площадки
Сборочный чертеж

Лит.	Масса	Масштаб
	37.85	1:10
Лист 30	Листов 73	

ГПИ Таджикгипросельхозстрой г. Душанбе 1975г.

Данный лист применен без изменения с т.п. 901-5-29 л. 26

Инв.№ подл. | Подпись и дата | Взам.инв.№ | Инв.№ дубл. | Подпись и дата

БР 25-04-00-01

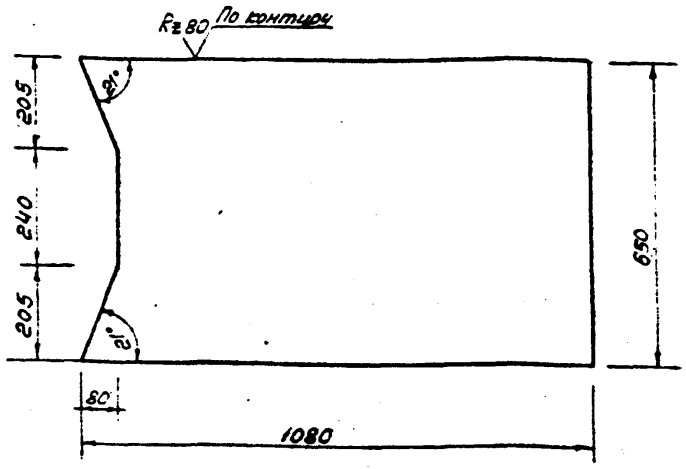

Предельные отклонения размеров ½ допуска 8 кл.

Данный лист применен без изменения из т.п. 901-5-25 л. 27

Изм.	Лист	N докум.	Подпись	Дата
Разраб.		Масленникова		
Провер.		Оборотова		
Т.контр.		Оборотова		
Гл.инж.пр.		Геодаров		

БР 25-04-00-01

Настил площадки

Лит.	Масса	Масштаб
	10.8	1:10
Лист 30	Листов 75	

Лист ПВ 506х650х1080 ГОСТ 8705-58

ГПИ Таджикгипросельхозстрой г. Душанбе

БР 25-04-00-02

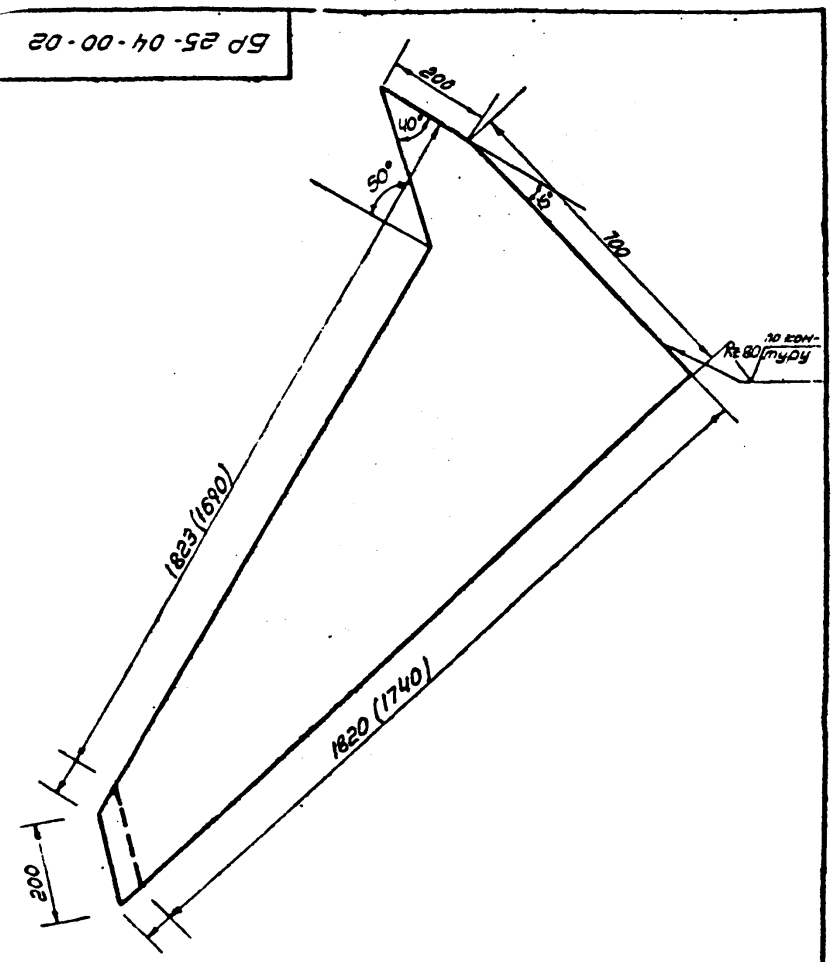

1. Предельные отклонения размеров ½ допуска 8 кл.
2. Размеры в скобках для башни с диаметром опоры 1000мм

Данный лист применен без изменения из т.п. 901-5-29 л.27, разработанного „Гипросельхозом"

Изм.	Лист	N докум.	Подпись	Дата
Разраб.		Иванченко		
Провер.		Оборотова		
Т.контр.		Оборотова		
Гл.инж.пр.		Геодаров		

901-5-32 д.II

БР 25-04-00-02

Настил площадки

Лит.	Масса	Масштаб
	15.2	1:10
Лист 30	Листов 73	

Лист ПВ 505х700х1823 ГОСТ 8706-58

ГПИ Таджикгипросельхозстрой г. Душанбе 1975г.

Копировал: Бетлугина

Проверено:

БР50-2.02-00-00

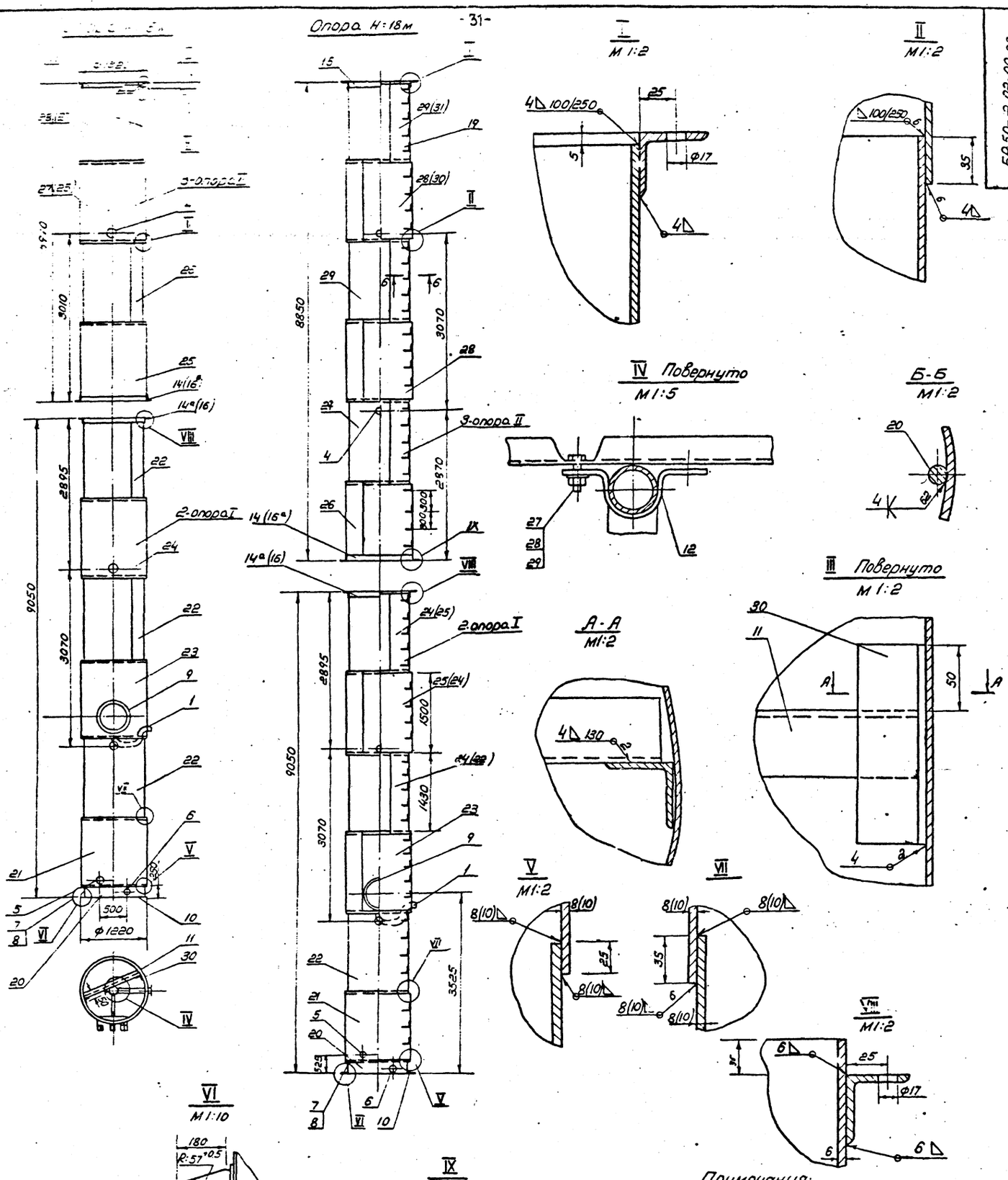

Примечания:

1. Шарнир, узел VI, приваривается по месту при монтаже.
2. Сварные соединения II класса по ОН13-237-68
3. Наружная окраска производится: краской БП-177, ГОСТ 5631-71, лаком ПО с алюминиевой пудрой ГОСТ 5494-71 в два слоя без грунта или перхлорвиниловой эмалью 6993-70 в два слоя по грунту ХС-010, ГОСТ 9355-60
4. Внутренняя окраска производится: грунтом ГОСТ 9109-59 с 9-10% алюминиевой пудры в два слоя или грунтом ФЛ-45 или ФЛ-053 по тех. документации, утвержденной в установленном порядке с 5-10% алюминиевой пудры в два слоя.
5. Разность сопрягаемых диаметров обечаек и фланцев не более 3мм
6. Размеры в скобках даны для фланцев которые, применяются при 9 баллах

901-5-32 а.II

					БР 50-2-02-00-00 БР 50-1-02-00-00			
Изм	Лист	N докум	Подпись	Дата	Опора бака 50м³ Н=15,18 м Д=1220 мм	Лит	Масса	Масшт. 1:50
Разраб.		Оборотова				Лист 31	Листов 73	
Проверил		Яеофаров				ГПИ		
Ст. инж.		Оборотова				Таджикгипросельхозстрой г. Душанбе 1975г		
Гл. инж. пр.		Яеофаров						

Копиров: Ветлугина

Сверено: [illegible]

БР 50.01.00-00 СБ

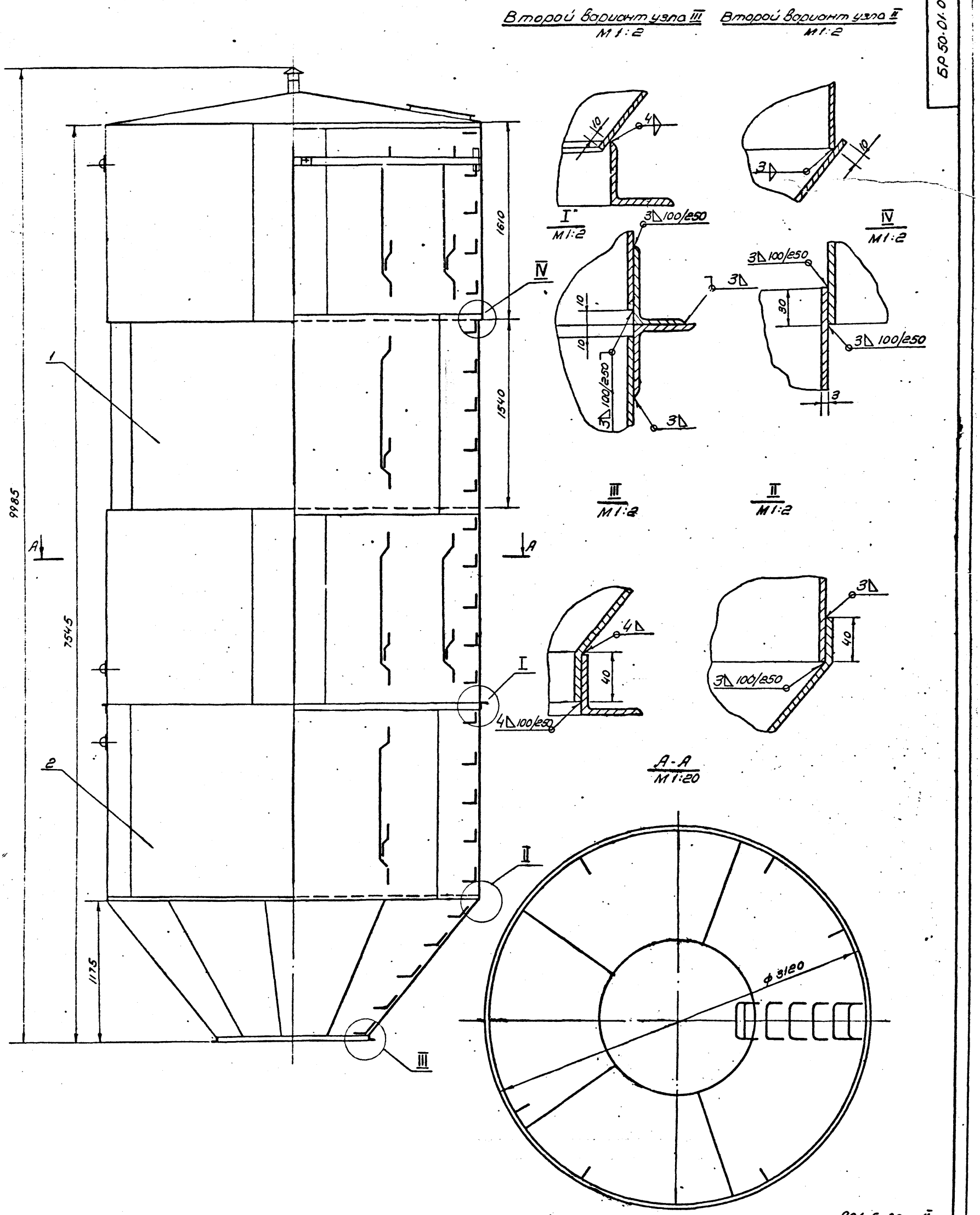

1. При отсутствии оборудования для отбортовки допускается изготовление по второму варианту.
2. Сварку производить согласно ОН-13-278-68 по II классу

901-5-32 а.II

					БР 50-01-00-00 СБ			
Изм.	Лист	N докум.	Подпись	Дата	Бак 50м³ Сборочный чертеж	Лит.	Масса	Масштаб 1:20
Разраб.		Оборотова						
Провер.		Ягафаров				Лист 36 Листов 73		
Ст. инж.		Оборотова				ГПИ Тоджикгипросельхозстрой г. Душанбе 1975г.		
Гл. инж. пр.		Ягафаров						

копиров: Ветлугина
Сверено

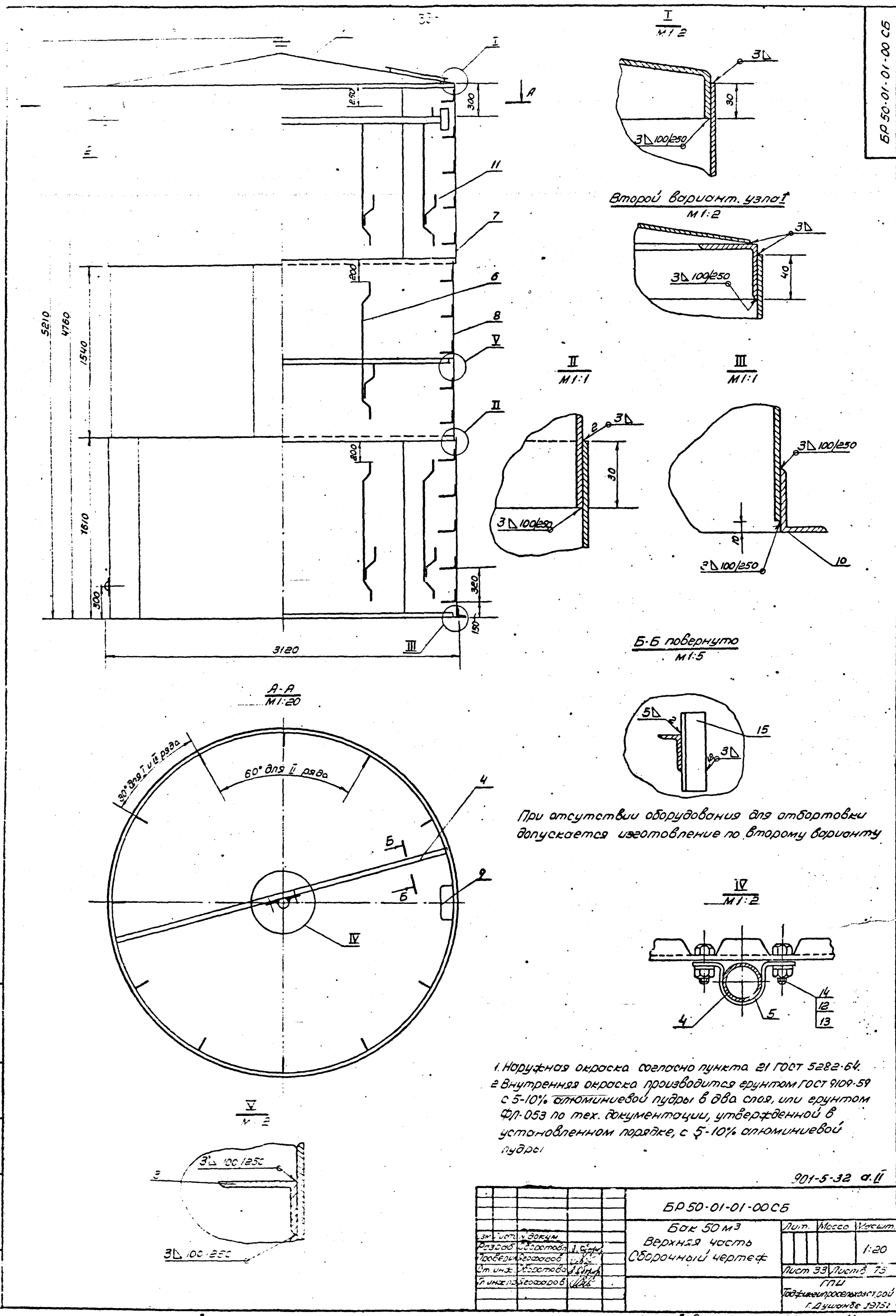

При отсутствии оборудования для отбортовки допускается изготовление по второму варианту

1. Наружная окраска согласно пункта 21 ГОСТ 5282-64.
2. Внутренняя окраска производится грунтом ГОСТ 9109-59 с 5-10% алюминиевой пудры в два слоя, или грунтом ФЛ-053 по тех. документации, утвержденной в установленном порядке, с 5-10% алюминиевой пудры

901-5-32 а.II

				БР 50-01-01-00 СБ			
Изм.	Лист	N докум.		Бак 50 м³ Верхняя часть Сборочный чертеж	Лит.	Масса	Масшт. 1:20
Разраб.		Сборотова					
Проверил		Ягофаров			Лист 33	Листов 75	
Ст. инж.		Сборотова			ГПИ Таджикгипросельхозстрой г. Душанбе 1975 г.		
Гл. инж. пр.		Ягофаров					

копиров: Ветлугина формат 11

БР 50-01-01-01

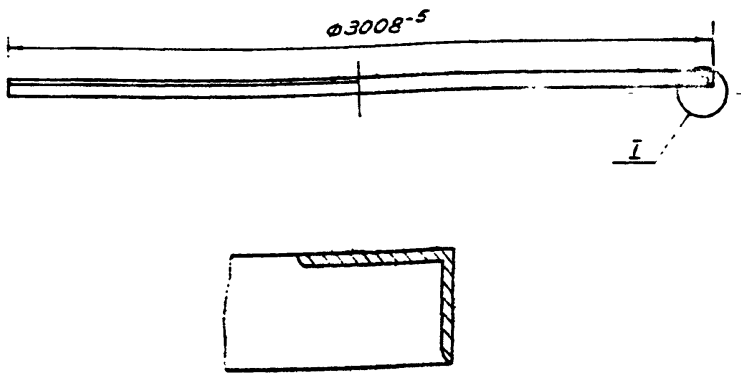

Длина развертки l = 9445 мм

Изм	Лист	N докум	Подпись	Дата
Исполн		Оборотова		
Провер		Ягофаров		
Ст инж		Оборотова		
Гл инж пр		Ягофаров		

Кольцо жесткости

Лит	Масса	Масшт
	53.6	1:20

Лист 34 | Листов 78

Уголок 75×50×6 ГОСТ 8509-72 / Ст 3 ГОСТ 535-58*

ГПИ Таджикгипросельхозстрой г. Душанбе 1975г

формат 11

БР 25-01-01-01

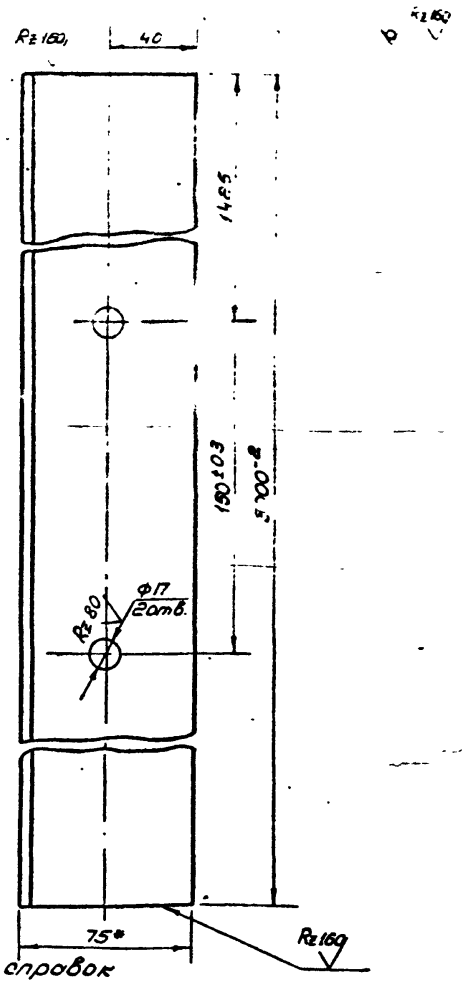

*Размер для справок

Изм	Лист	N докум	Подпись	Дата
Исполн		Оборотова		
Провер.		Ягофаров		
Ст инж		Оборотова		
Гл инж пр		Ягофаров		

Кронштейн

Лит	Масса	Масшт.
	17.07	1:2

Лист 34 | Листов 73

Уголок 75×50×6 ГОСТ 8510-72 / Ст 3 ГОСТ 535-58*

ГПИ Таджикгипросельхозстрой г. Душанбе 1975г

формат 11

БР 15-08-00-03

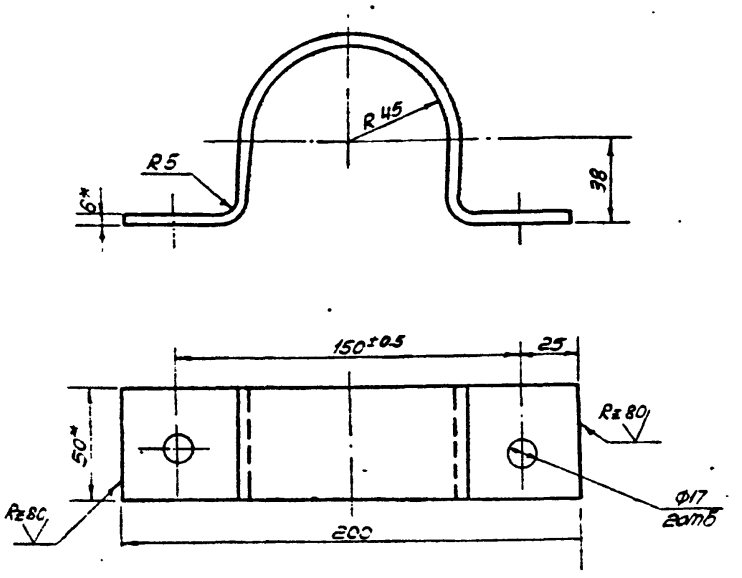

Примечания

1 Размеры для справок
2 Развернутая длина l=315 мм
3 Не указанные предельные отклонения размеров ½ допуска 8 кл

Данный лист применен без изменения с т.п N901-5-29 г.30, разработанного, Гипронисельхозом"

Изм	Лист	N докум	Подпись	Дата
Исполн		Оборотова		
Провер		Ягофаров		
Ст инж		Оборотова		
Гл инж пр		Ягофаров		

Кляммер

Лит	Масса	Масшт
	0.75	1:2

Лист 34 | Листов 73

Полоса 6×50 ГОСТ 103-57* / Ст 3 ГОСТ 380-71*

ГПИ Таджикгипросельхозстрой г. Душанбе 1975г

формат 11

БР 15-01-02-02

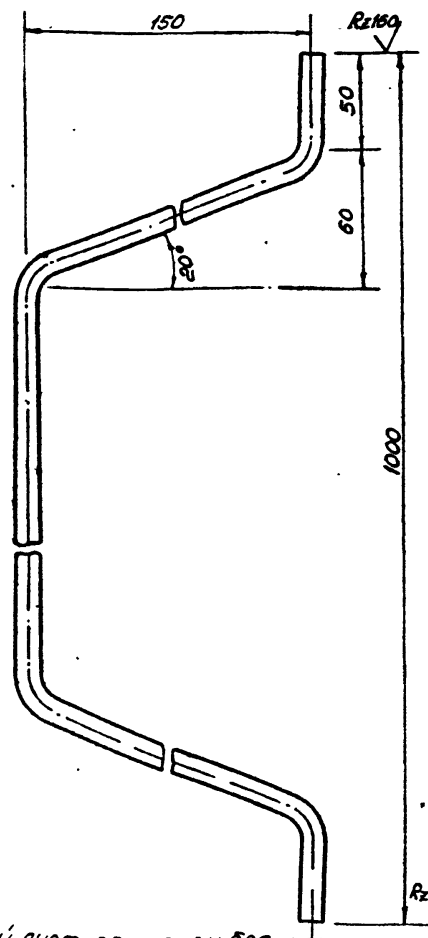

Развернутая длина l=1420 мм

Данный лист применен без изменения с т.п N901-5-29

901-5-32 а II

Изм	Лист	N докум	Подпись	Дата
Исполн		Оборотова		
Провер		Ягофаров		
Ст инж		Оборотова		
Гл инж пр		Ягофаров		

Льдоудерживатель

Лит	Масса	Масшт
	1.27	1:2

Лист 34 | Листов 73

Круг 12 ГОСТ 2590-71 / Ст 3 ГОСТ 380-71*

ГПИ Таджикгипросельхозстрой г. Душанбе 1975г

копиров Ветлугина

формат 11

сверено

БР 50-02-00-03

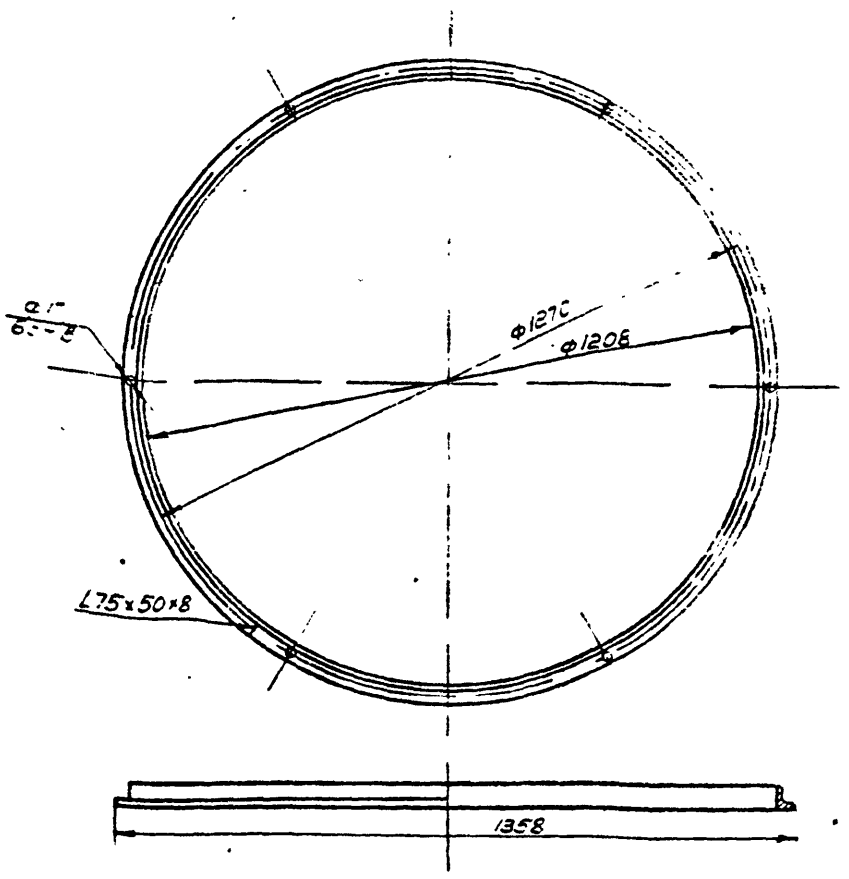

Длина развертки ℓ ~ 3793 мм

Изм.	Лист	N докум	Подпись	Дата	БР 50-02-00-03		
Разраб.		Оборотова			Фланец	Лит	Масса 14:2	Масшт 1:10
Провер.		Ягофаров				Лист 35	Листов 73
Ст. инж.		Оборотова			Уголок 75×50×8 ГОСТ 8510-72 / Ст.3 ГОСТ 535-58*	ГПИ Таджикгипросельхозстрой г. Душанбе 1975 г.	
Г.И.П.		Ягофаров					

БР 50-02-00-04

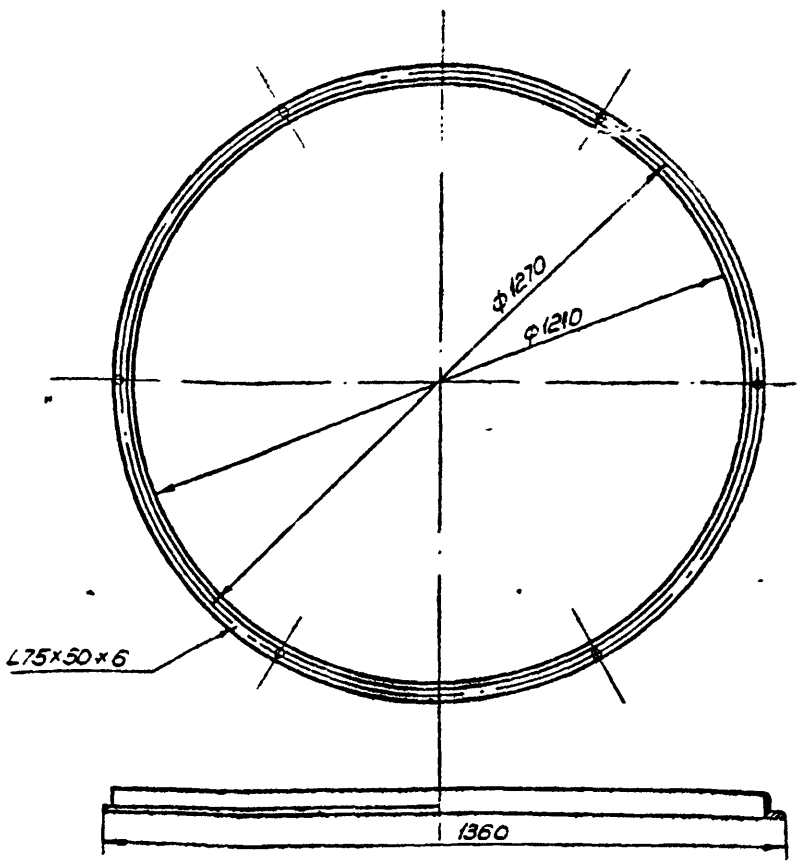

Длина развертки ℓ ~ 3900 мм

Изм.	Лист	N докум	Подпись	Дата	БР 50-02-00-04		
Разраб.		Оборотова			Фланец	Лит.	Масса 14.2	Масшт 1:10
Провер.		Ягофаров				Лист 35	Листов 73
Ст. инж.		Оборотова			Уголок 75×50×6 ГОСТ 8510-72 / Ст.3 ГОСТ 535-58*	ГПИ Таджикгипросельхозстрой г. Душанбе 1975 г.	
Г.И.П.		Ягофаров					

Взам. инв. N | Инв. N дубл. | Подпись и дата | Инв. N подл. | Подпись и дата

БР 50-02-00-05

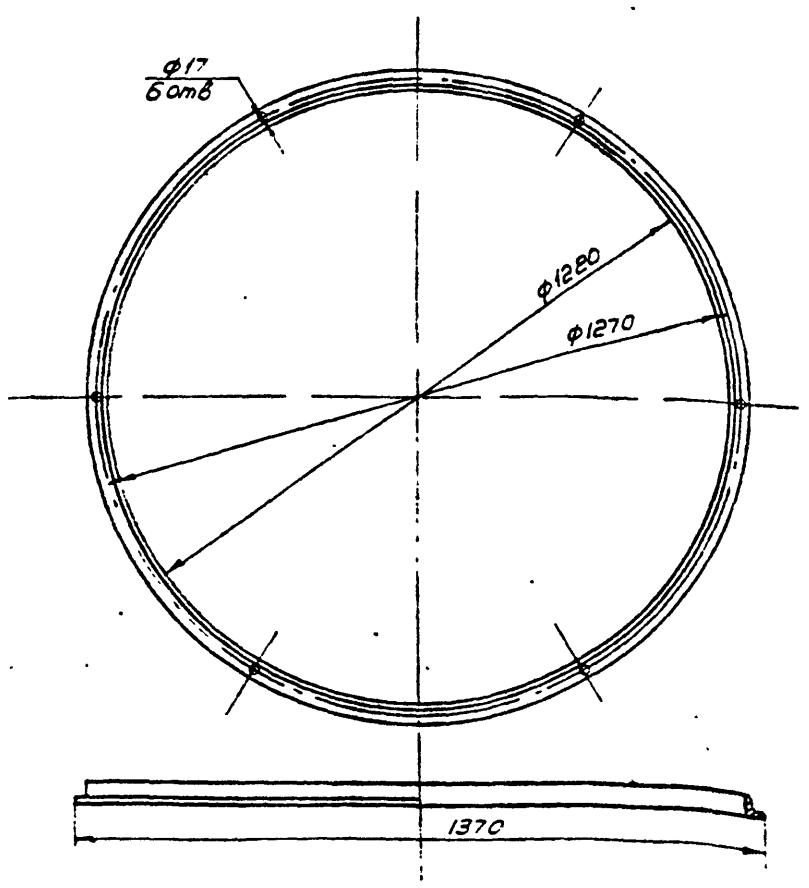

Длина развертки ℓ ~ 3931 мм

Изм.	Лист	N докум	Подпись	Дата	БР 50-02-00-05		
Разраб.		Оборотова			Фланец	Лит	Масса 14.5	Масшт 1:10
Провер.		Ягофаров				Лист 35	Листов 73
Ст. инж.		Оборотова			Уголок 75×50×8 ГОСТ 8510-72 / Ст.3 ГОСТ 535-58*	ГПИ Таджикгипросельхозстрой г. Душанбе 1975 г.	
Г.И.П.		Ягофаров					

БР 50-03-03-00

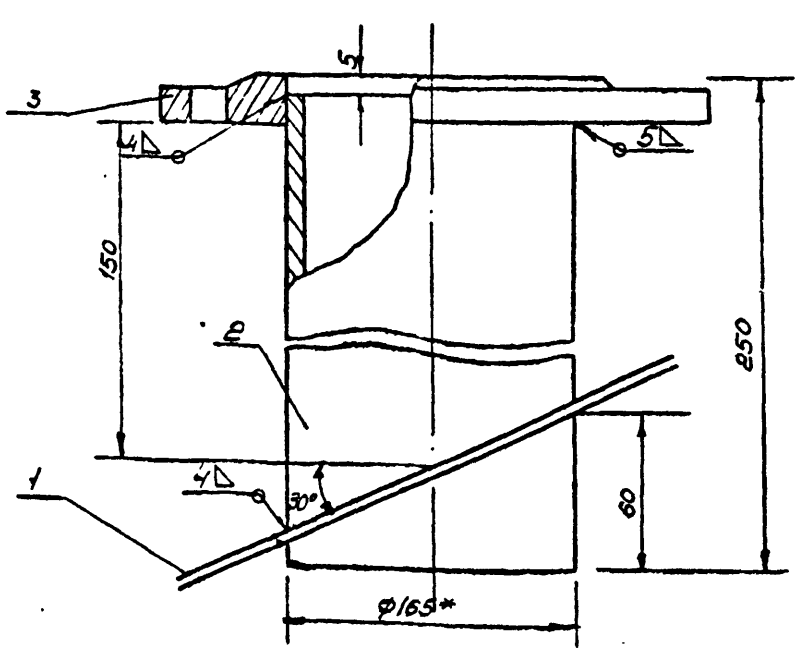

1* Размер для справок

2 Воротник подогнуть по месту

Данный лист применен без изменений с т.п. N901-5-29 л.31

Изм.	Лист	N докум	Подпись	Дата	БР 50-03-03-00		
Разраб.		Оборотова			Труба Ду 150 Сборочный чертеж	Лит	Масса 1:2
Провер.		Ягофаров				Лист 35	Листов 73
Ст. инж.		Оборотова				ГПИ Таджикгипросельхозстрой г. Душанбе 1975 г.	
Г.И.П.		Ягофаров					

Взам. инв. N | Инв. N дубл. | Подпись и дата

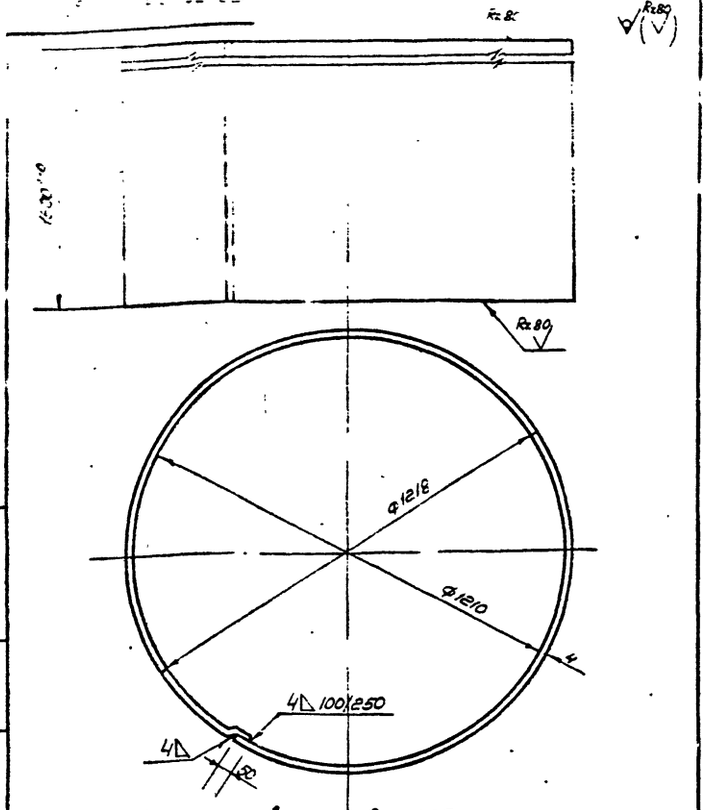

Длина развертки ℓ ~ 3925 мм

				БР 50-02-00-11			
Изм	Лист	N докум	Подпись	Дата	Обечайка	Лит.	Масса 185	Масшт 1:10
Разраб		Сапрыкина					
Провер		Ким				Лист 36	Листов 73
Ст инж		Оборотова			Лист 4 ГОСТ 19903-74 / Ст.3 ГОСТ 380-71*	ГПИ Таджикгипросельхозстрой г. Душанбе 1975г.	
Гл инж пр		Ягофаров					

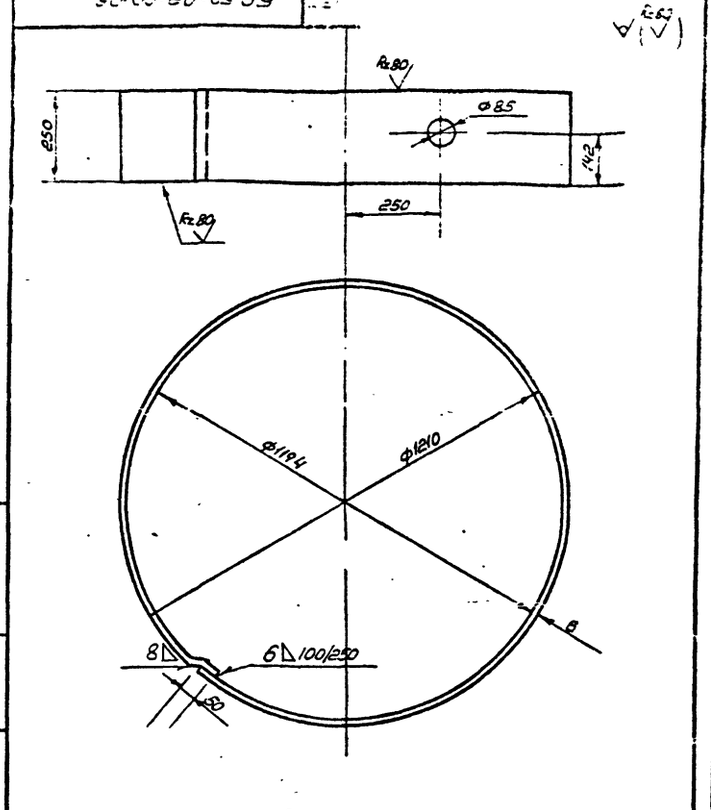

Длина развертки ℓ ~ 3900 мм

				БР 50-02-00-06			
Изм	Лист	N докум	Подпись	Дата	Обечайка	Лит.	Масса 48.1	Масшт 1:10
Разраб		Сапрыкина					
Провер		Ким				Лист 36	Листов 73
Ст инж		Оборотова			Лист 8 ГОСТ 19903-74 / Ст.3 ГОСТ 380-71*	ГПИ Таджикгипросельхозстрой г. Душанбе 1975г.	
Гл инж пр		Ягофаров					

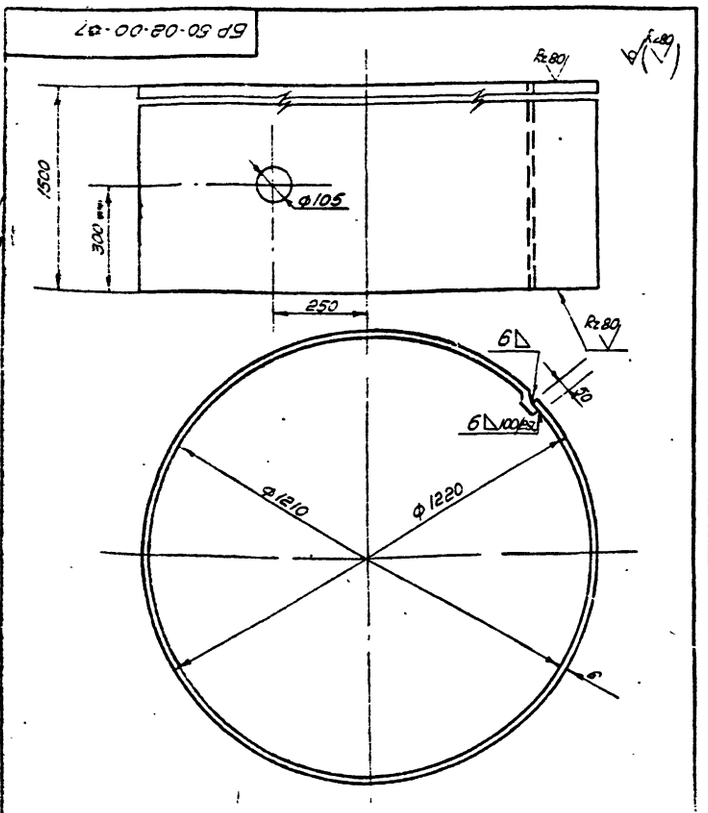

Длина развертки ℓ ~ 3937 мм

				БР 50-02-00-07			
Изм	Лист	N докум	Подпись	Дата	Обечайка	Лит.	Масса 274	Масшт 1:10
Разраб		Сапрыкина					
Провер		Ким				Лист 36	Листов 73
Ст инж		Оборотова			Лист 6 ГОСТ 19903-74 / Ст.3 ГОСТ 380-71*	ГПИ Таджикгипросельхозстрой г. Душанбе 1975	
Гл инж пр		Ягофаров					

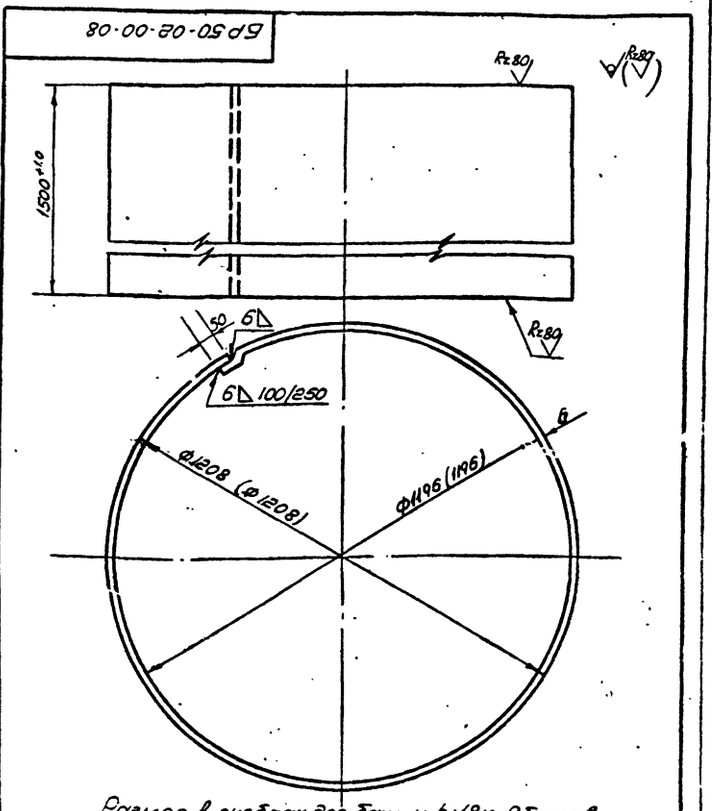

Размер в скобках для башни h:18м 9 баллов

Длина развертки ℓ ~ 3893 мм

901-5-32 а.II

				БР 50-02-00-08			
Изм	Лист	N докум	Подпись	Дата	Обечайка	Лит.	Масса 274	Масшт 1:40
Разраб		Сапрыкина					
Провер		Ким				Лист 36	Листов 73
Ст инж		Оборотова			Лист 6 ГОСТ 19903-74 / Ст.3 ГОСТ 380-71*	ГПИ Таджикгипросельхозстрой г. Душанбе 1975г.	
Гл инж пр		Ягофаров					

Копировал: Ветлугина

Сверено:

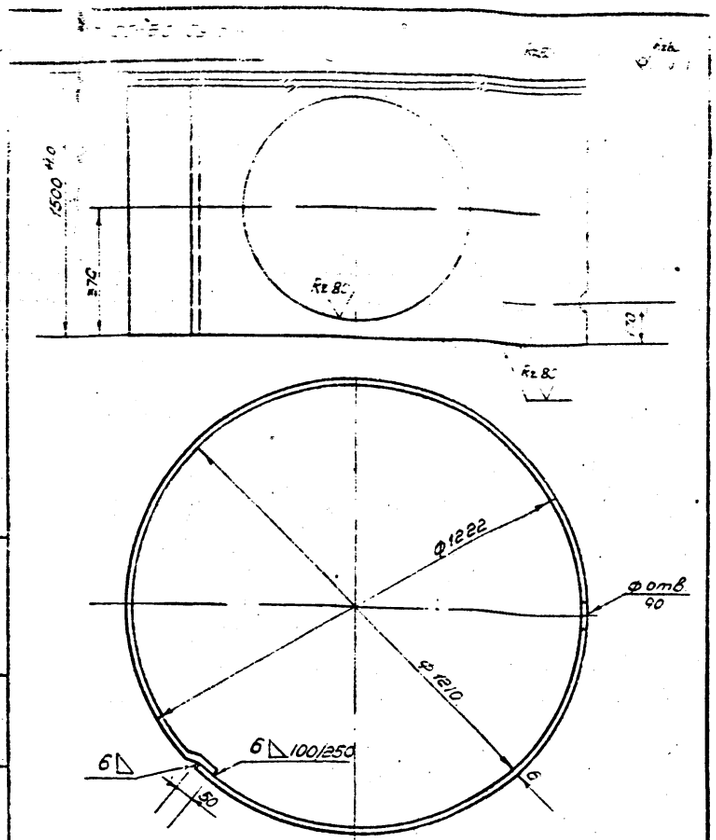

Длина развертки ℓ ~ 3937м

				БР 50-02-00-09			
Изм.	Лист	N докум.	Подпись	Дата	Обечайка	Лит.	Масса 277	Масшт. 1:10
Разраб.		Квач					
Провер.		Ким				Лист 37	Листов 73
Ст. инж.		Оборотова					
Гл. инж. пр.		Ягофаров			Лист 6 ГОСТ 19903-74 / Ст. 3 ГОСТ 380-71*	ГПИ Таджикгипросельхозстрой г. Душанбе 1975г	

Инв. N подл. | Подпись и дата | Взам. инв. N | Инв. N дубл. | Подпись и дата

БР 50-02-00-18

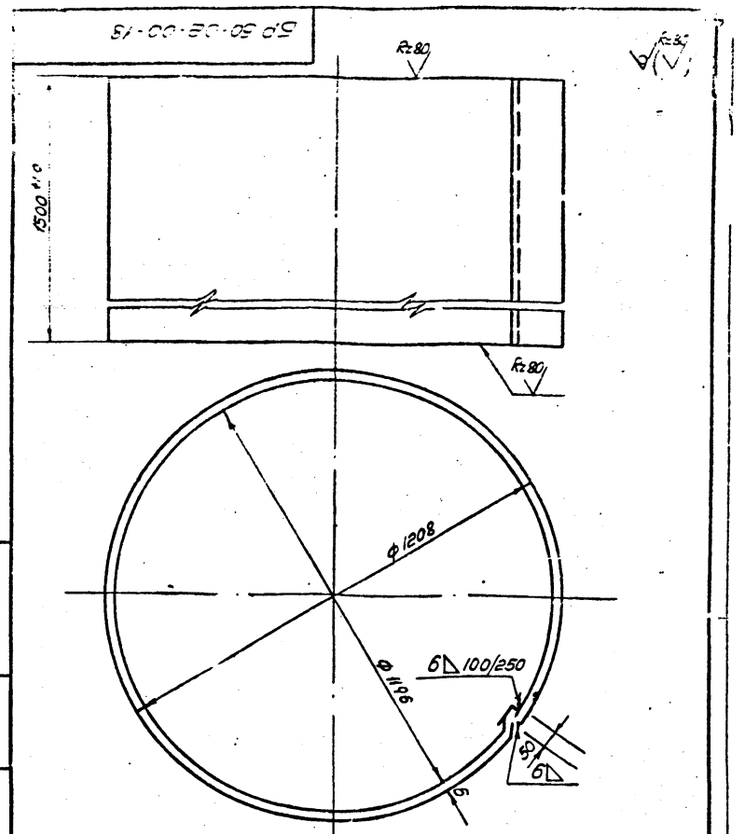

ℓ-развертки ~ 3893мм

				БР 50-02-00-18			
Изм.	Лист	N докум.	Подпись	Дата	Обечайка	Лит.	Масса 277	Масшт.
Разраб.		Квач					
Провер.		Ким				Лист 37	Листов 73
Ст. инж.		Оборотова					
Гл. инж. пр.		Ягофаров			Лист 6 ГОСТ 19903-74 / Ст. 3 ГОСТ 380-71*	ГПИ Таджикгипросельхозстрой г. Душанбе 1975г	

Инв. N подл. | Подпись и дата | Взам. инв. N | Инв. N дубл. | Подпись и дата

БР 50-02-00-10

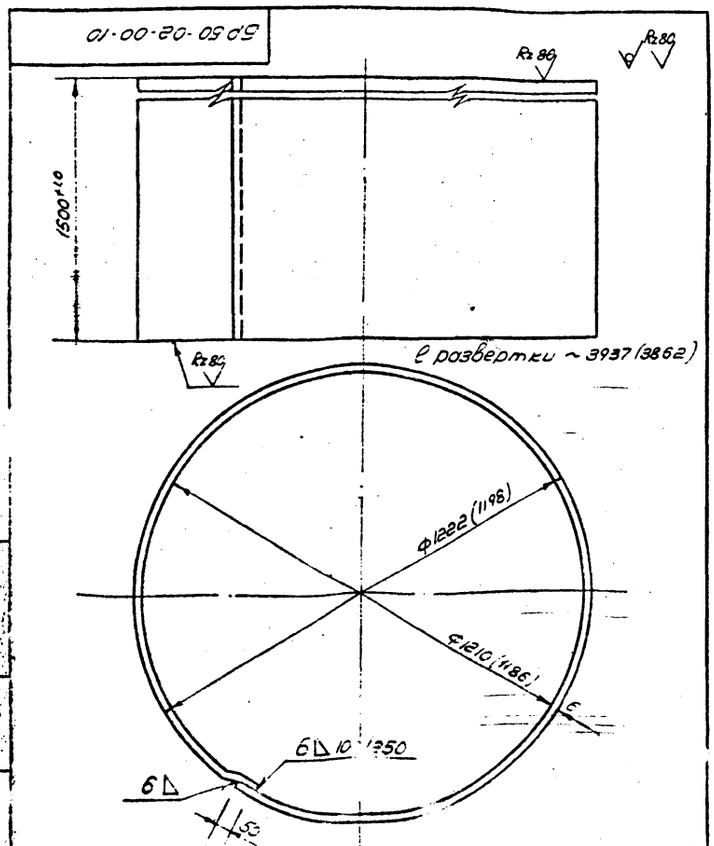

ℓ развертки ~ 3937 (3862)

Размер в скобках для башни h=18 м на 7-8б

				БР 50-02-00-13			
Изм.	Лист	N докум.	Подпись	Дата	Обечайка	Лит.	Масса 281	Масшт. 1:10
Разраб.		Квач					
Провер.		Ким				Лист 37	Листов 73
Ст. инж.		Оборотова					
Гл. инж. пр.		Ягофаров			Лист 6 ГОСТ 19903-74 / Ст. 3 ГОСТ 380-71*	ГПИ Таджикгипросельхозстрой г. Душанбе 1975г	

Инв. N подл. | Подпись и дата | Взам. инв. N | Инв. N дубл. | Подпись и дата

БР 50-02-00-12

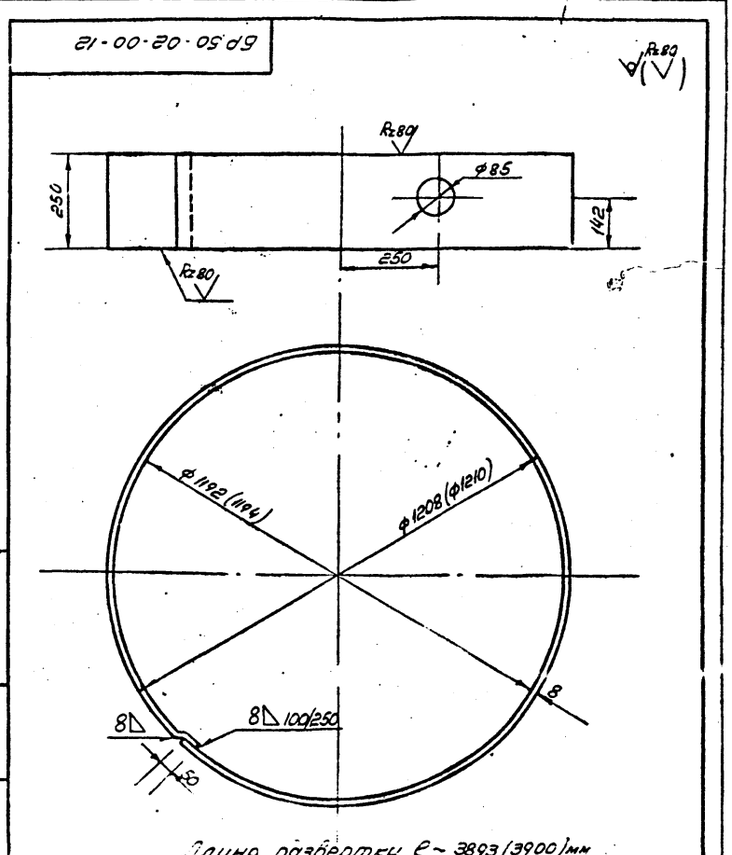

Длина развертки ℓ ~ 3893 (3900) мм

Размеры в скобках для башни h-18м на 7-8б.

901-5-32 ф.II

				БР 50-02-00-12			
Изм.	Лист	N докум.	Подпись	Дата	Обечайка	Лит.	Масса 77.0	Масшт. 1:10
Разраб.		Квач					
Провер.		Ким				Лист 37	Листов 73
Ст. инж.		Оборотова					
Гл. инж. пр.		Ягофаров			Лист 6 ГОСТ 19903-74 / Ст. 3 ГОСТ 380-71*	ГПИ Таджикгипросельхозстрой г. Душанбе	

Инв. N подл. | Подпись и дата | Взам. инв. N | Инв. N дубл. | Подпись и дата

копиров: Ветлугина

Сверено

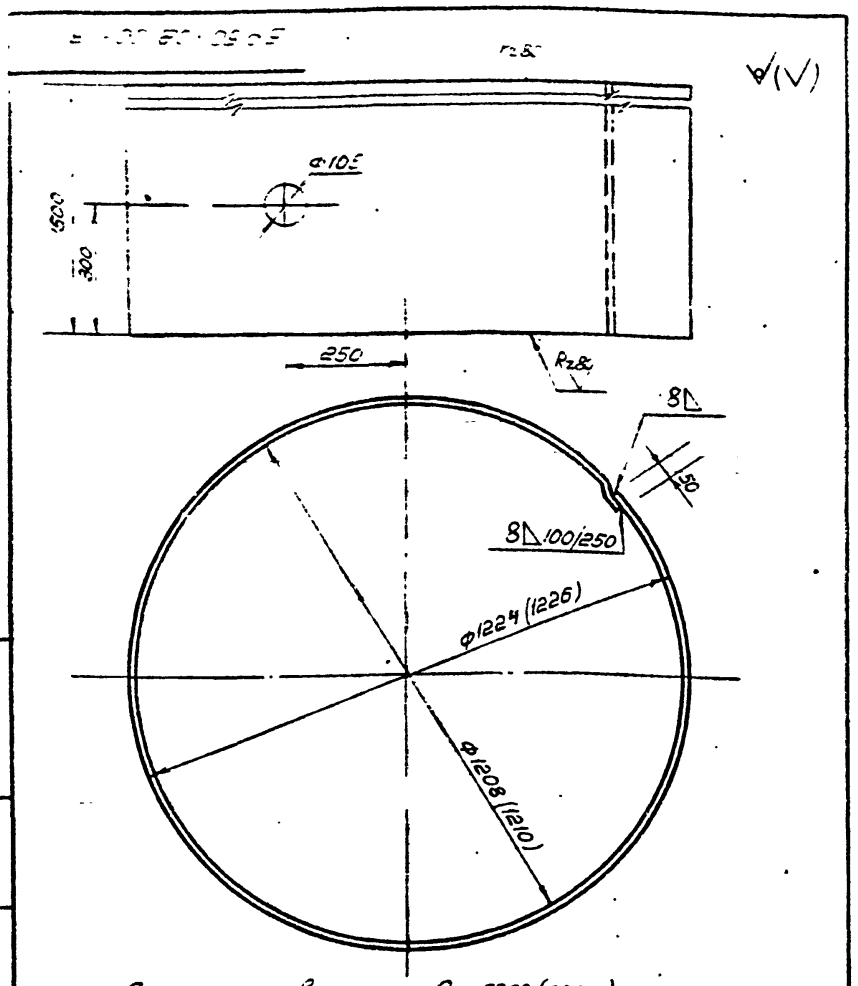

Длина развертки l~3939 (3950) мм
Размеры в скобках для башни h=18м (7-8б)

Изм	Лист	N докум	Подпись	Дата	БР 50-02-00-13		
Разраб		Масленникова			Обечайка	Лит	Масса 340 / Масшт 1:10
Провер		Ким				Лист 38	Листов 73
Ст инж		Оборотова			Лист 8 ГОСТ 19903-74 / Ст.3 ГОСТ 380-71*	ГПИ Таджикгипросельхозстрой г. Душанбе 1975г	
Гл инж пр		Ягофаров					

Подпись и дата | Взам инв N | Инв N дубл | Подпись и дата | Инв N подл

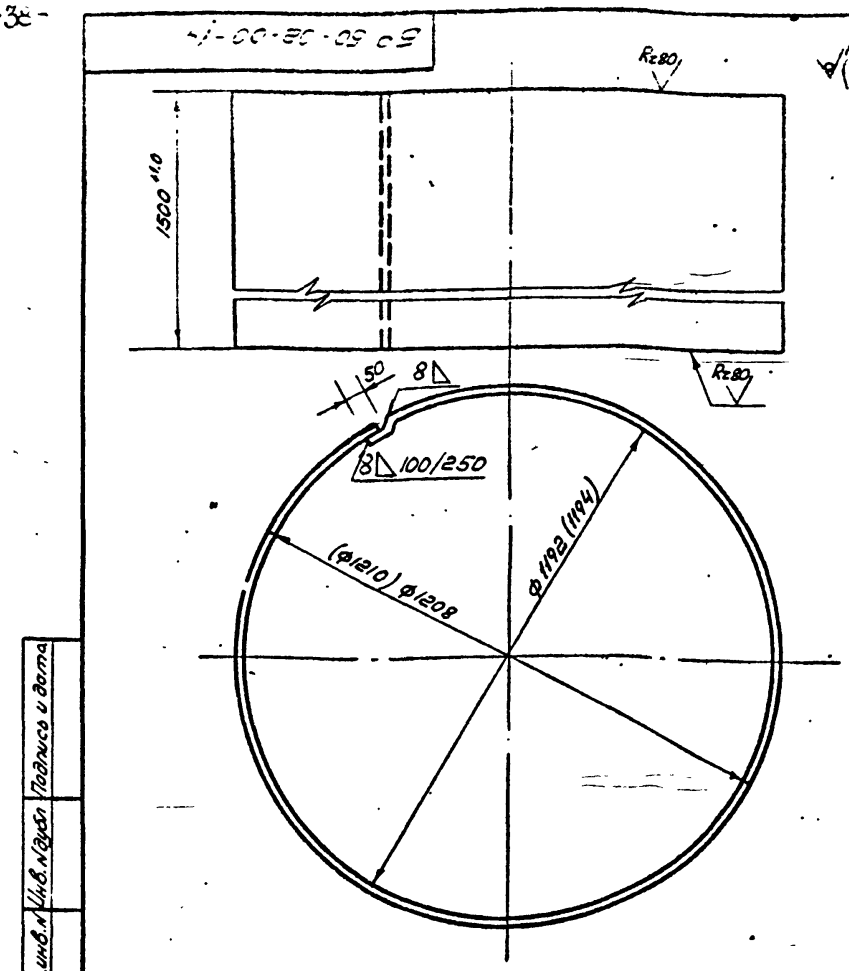

Длина развертки l~3900мм
Размеры в скобках для башни h=18м (7-8б)

Изм	Лист	N докум	Подпись	Дата	БР 50-02-00-14		
Разраб		Масленникова			Обечайка	Лит.	Масса 366 / Масшт. 1:10
Провер		Ким				Лист 38	Листов 73
Ст инж		Оборотова			Лист 8 ГОСТ 19903-74 / Ст 3 ГОСТ 380-71*	ГПИ Таджикгипросельхозстрой г. Душанбе 1975г	
Гл инж пр		Ягофаров					

Подпись и дата | Взам инв N | Инв N дубл | Подпись и дата | Инв N подл

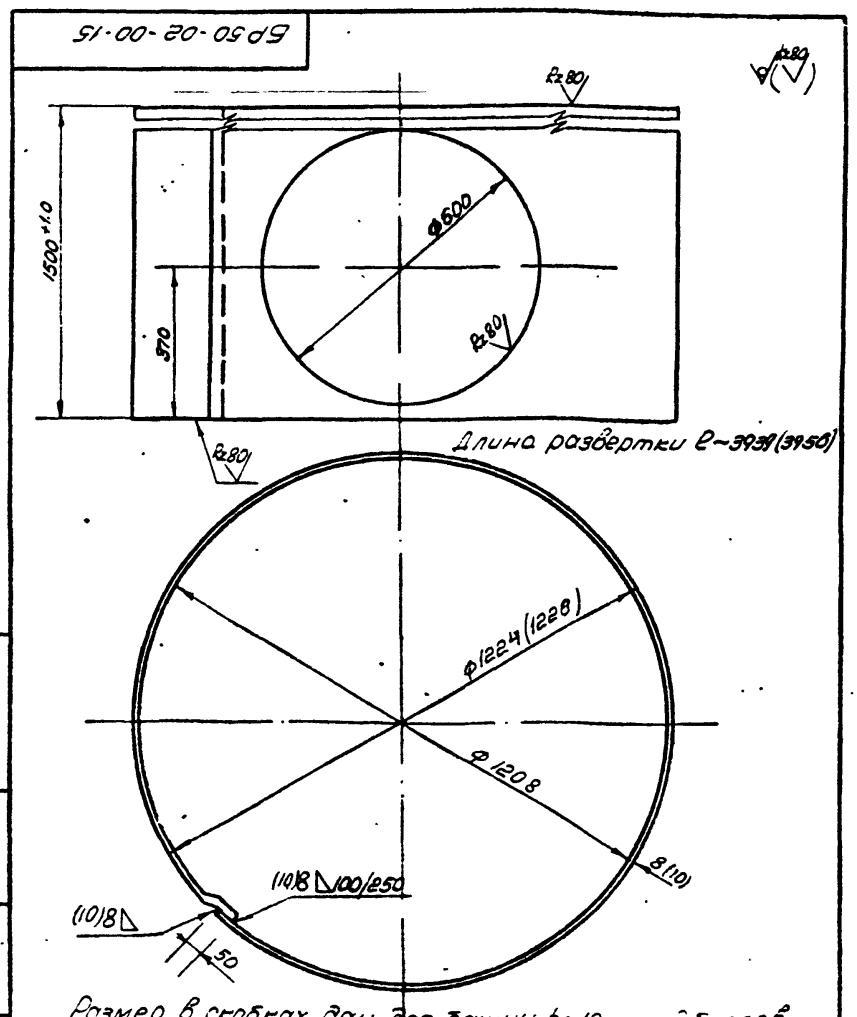

Длина развертки l~3939 (3950)

Размер в скобках дан для башни h=18м на 9 болтов

Изм	Лист	N докум	Подпись	Дата	БР 50-02-00-15		
Разраб		Масленникова			Обечайка	Лит	Масса 370 / Масшт 1:10
Провер		Ким				Лист 38	Листов 73
Ст инж		Оборотова			Лист (10) 8 ГОСТ 19903-74 / Ст.3 ГОСТ 380-71*	ГПИ Таджикгипросельхозстрой г. Душанбе 1975	
Гл инж пр		Ягофаров					

Подпись и дата | Взам инв N | Инв N дубл | Подпись и дата | Инв N подл

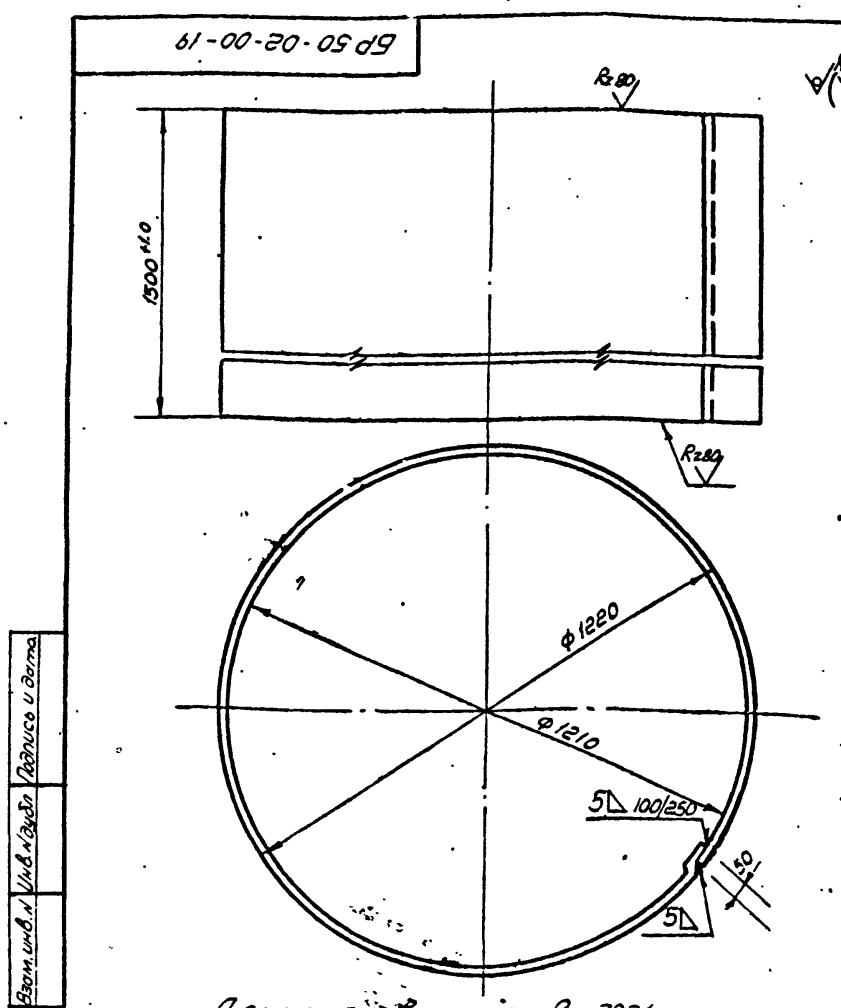

Длина развертки l~3931мм

Изм	Лист	N докум	Подпись	Дата	БР 50-02-00-19		
Разраб		Масленникова			Обечайка	Лит	Масса 365 / Масшт 1:10
Провер		Ким				Лист 38	Листов 73
Ст инж		Оборотова			Лист 5 ГОСТ 19903-74 / Ст 3 ГОСТ 380-71*	ГПИ Таджикгипросельхозстрой г. Душанбе 1975г	
Гл инж пр		Ягофаров					

901-5-32 а.II

ко ирав. Петлугина

Сверено

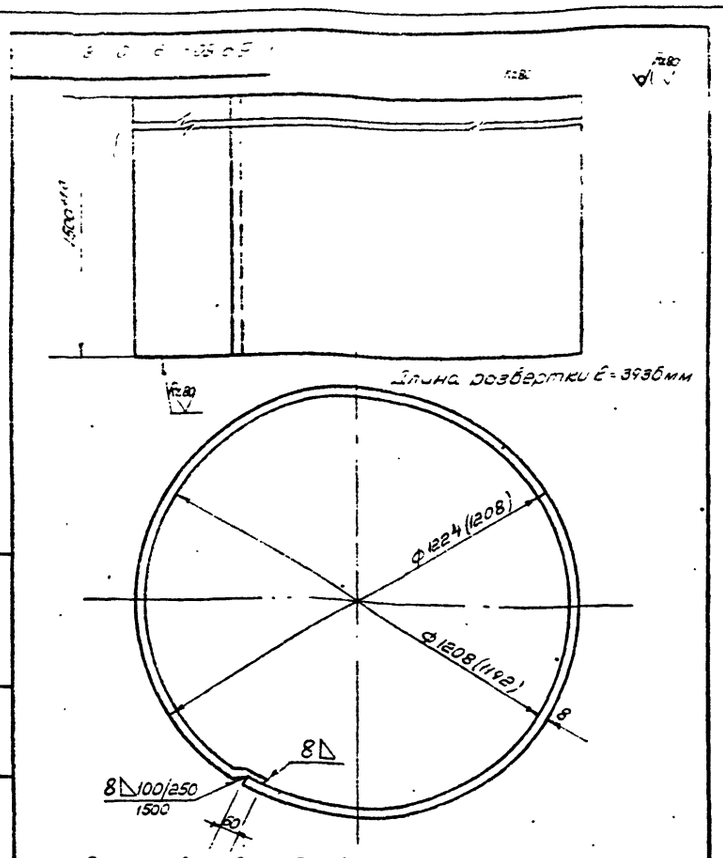

Размер в скобках для h = 18м на 9 баллов

			БР 50-02-00-16		
Изм.	Лист	N докум.	Подпись	Дата	
Разраб.		Сапрыкина			Обечайка
Провер.		Ким			
Т. инж.		Оборотова			Лит. / Масса / Масштаб: 370 / 1:10
Н. инж. пр.		Геофаров			Лист 39 / Листов 73
Лист 8 ГОСТ 19903-74 / Ст 8 ГОСТ 380-71*					ГПИ Таджикгипросельхозстрой г. Душанбе 1975г.

Инв. № подл. | Подпись и дата | Взам. инв. № | Инв. № дубл. | Подпись и дата

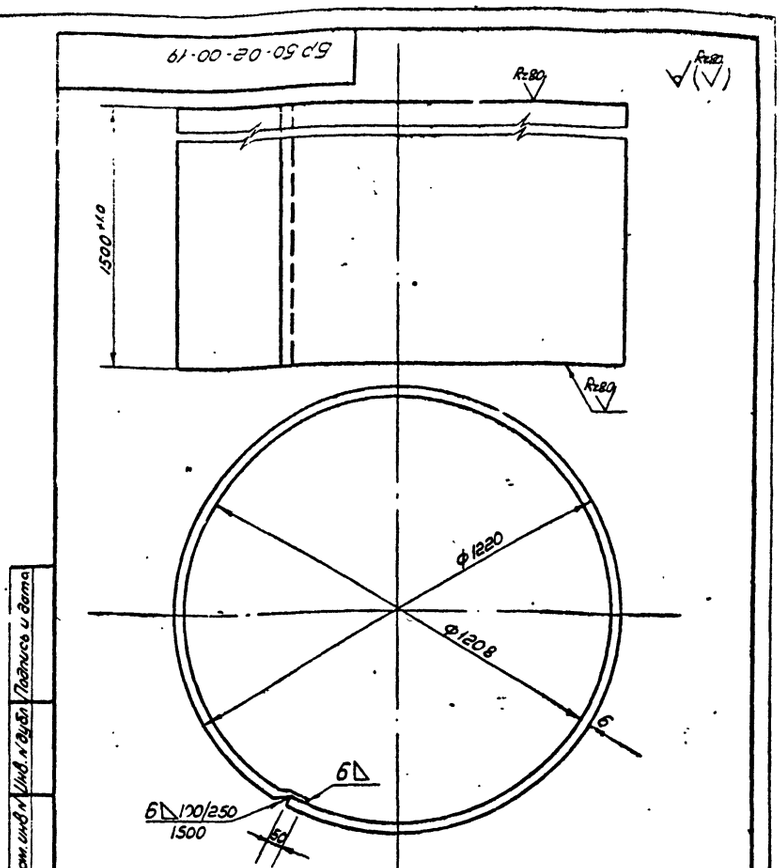

Длина развертки ℓ ~ 3930мм.

			БР 50-02-00-17		
Изм.	Лист	N докум.	Подпись	Дата	
Разраб.		Сапрыкина			Обечайка
Провер.		Ким			
Т. инж.		Оборотова			Лит. / Масса / Масштаб: 370 / 1:10
Н. инж. пр.		Геофаров			Лист 39 / Листов 73
Лист 6 ГОСТ 19903-74 / Ст 3 ГОСТ 380-71*					ГПИ Таджикгипросельхозстрой г. Душанбе 1975г.

Инв. № подл. | Подпись и дата | Взам. инв. № | Инв. № дубл. | Подпись и дата

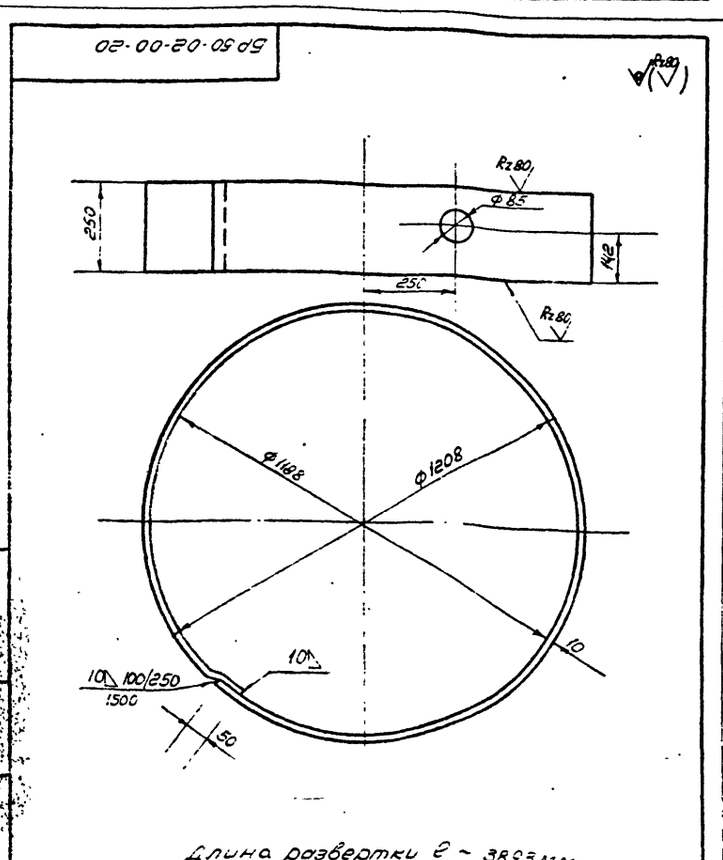

Длина развертки ℓ ~ 3893мм

			БР 50-02-00-20		
Изм.	Лист	N докум.	Подпись	Дата	
Разраб.		Сапрыкина			Обечайка
Провер.		Ким			
Т. инж.		Оборотова			Лит. / Масса / Масштаб: 375 / 1:10
Н. инж. пр.		Геофаров			Лист 39 / Листов 73
Лист 10 ГОСТ 19903-74 / Ст 3 ГОСТ 380-71*					ГПИ Таджикгипросельхозстрой г. Душанбе 1975г.

Инв. № подл. | Подпись и дата | Взам. инв. № | Инв. № дубл. | Подпись и дата

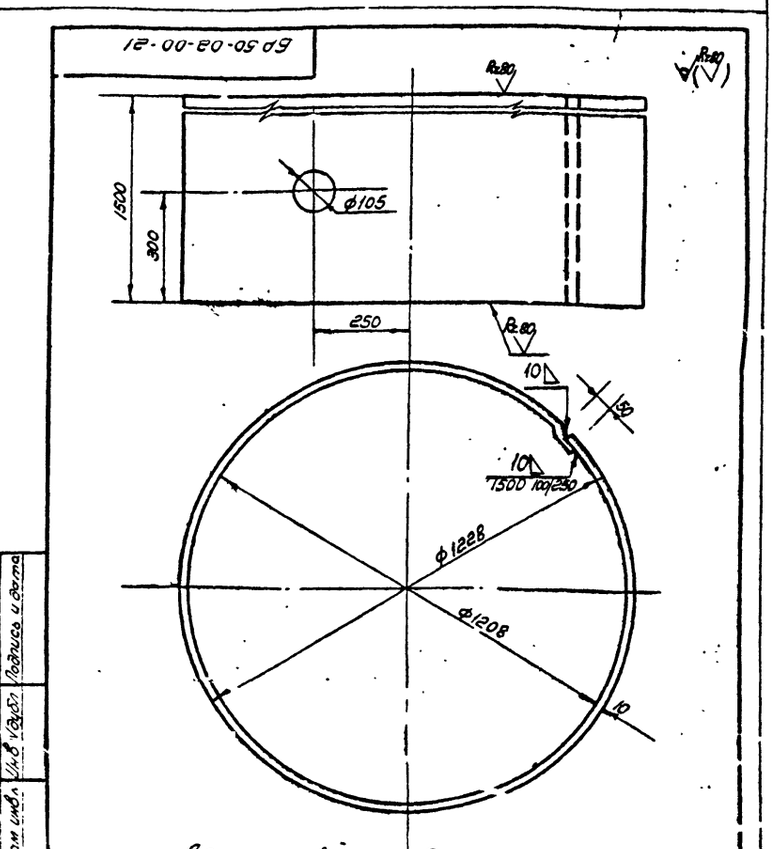

Длина развертки ℓ ~ 3955мм.

			БР 50-02-00-21		901-5-32 ал II
Изм.	Лист	N докум.	Подпись	Дата	
Разраб.		Сапрыкина			Обечайка
Провер.		Ким			
Т. инж.		Оборотова			Лит. / Масса / Масштаб: 425 / 1:10
Н. инж. пр.		Геофаров			Лист 39 / Листов 73
Лист 10 ГОСТ 19903-74 / Ст 3 ГОСТ 380-71*					ГПИ Таджикгипросельхозстрой г. Душанбе 1975г.

Инв. № подл. | Подпись и дата | Взам. инв. № | Инв. № дубл. | Подпись и дата

Копиров: Ветлугина

Сверено

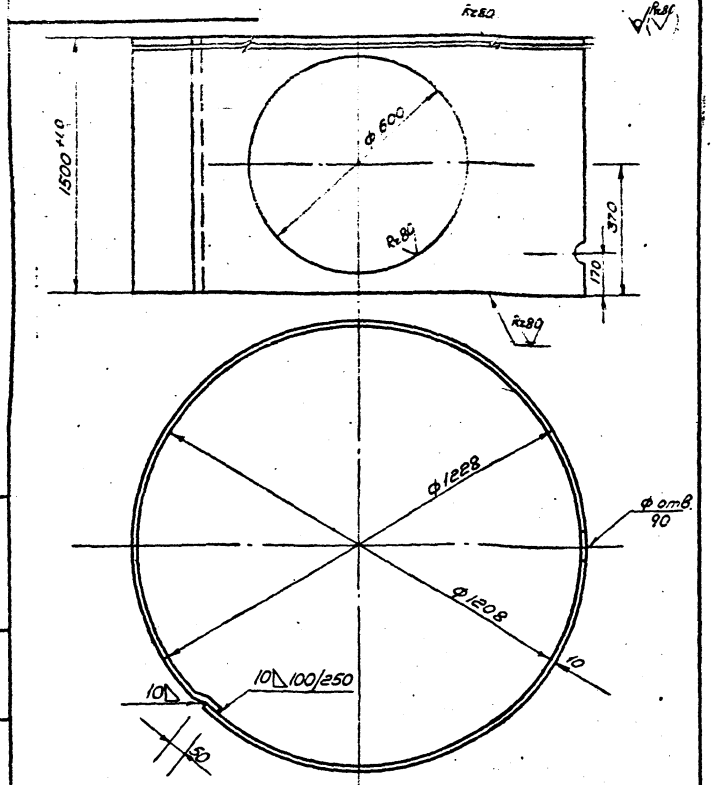

Длина развертки l~3955

					БР50-02-00-22		
Изм.	Лист	N докум.	Подпись	Дата	Обечайка	Лит.	Масса 465	Масшт. 1:10
Разраб.		Квач	В. Квач				
Провер.		Ким	Ким			Лист 40	Листов 73
Ст. инж.		Оборотова	Л. Оборотова				
Гл. инж. пр.		Ягофаров			Лист 10 ГОСТ 19903-74 / Ст.3 ГОСТ 380-71*	ГПИ Таджикгипросельхозстрой г. Душанбе 1975г	

Подпись и дата | Взам. инв. N | Инв. N дубл. | Подпись и дата

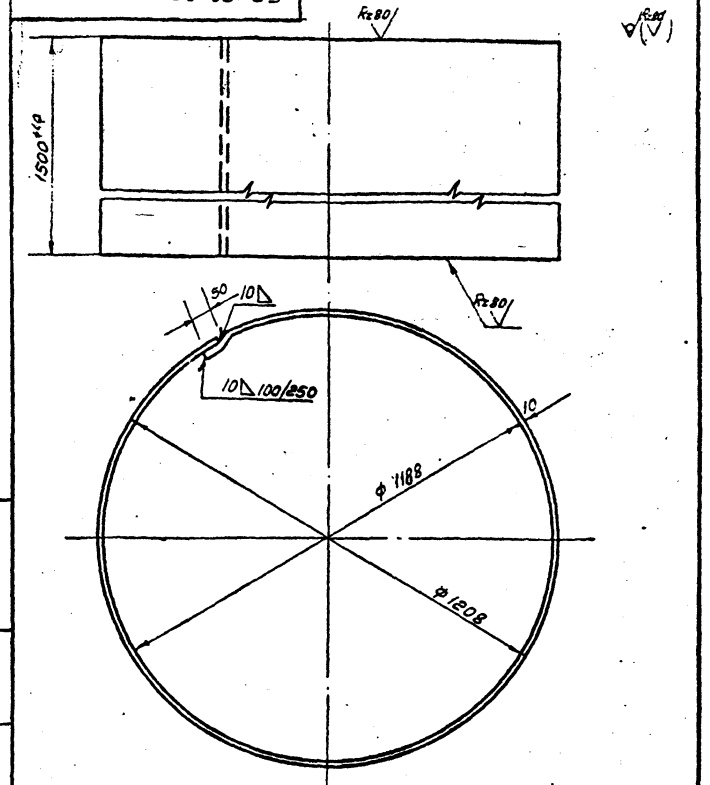

Длина развертки l~3893 мм

					БР50-02-00-23		
Изм.	Лист	N докум.	Подпись	Дата	Обечайка	Лит.	Масса 4.55	Масшт. 1:10
Разраб.		Квач	В. Квач				
Провер.		Ким	Ким			Лист 40	Листов 73
Ст. инж.		Оборотова	Л. Оборотова				
Гл. инж. пр.		Ягофаров			Лист 10 ГОСТ 19903-74 / Ст.3 ГОСТ 380-71*	ГПИ Таджикгипросельхозстрой г. Душанбе	

Подпись и дата | Взам. инв. N | Инв. N дубл. | Подпись и дата

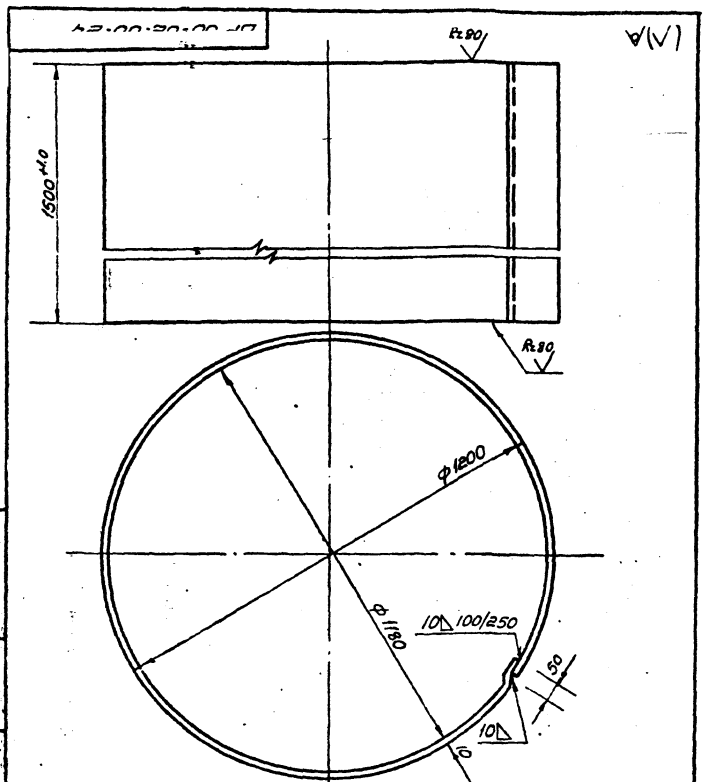

Длина развертки l~3868 мм

					БР50-02-00-24		
Изм.	Лист	N докум.	Подпись	Дата	Обечайка	Лит.	Масса 455	Масшт. 1:10
Разраб.		Квач	В. Квач				
Провер.		Ким	Ким			Лист 40	Листов 73
Ст. инж.		Оборотова	Л. Оборотова				
Гл. инж. пр.		Ягофаров			Лист 10 ГОСТ 19903-74 / Ст.3 ГОСТ 380-71*	ГПИ Таджикгипросельхозстрой г. Душанбе 1975г	

Подпись и дата | Взам. инв. N | Инв. N дубл. | Подпись и дата

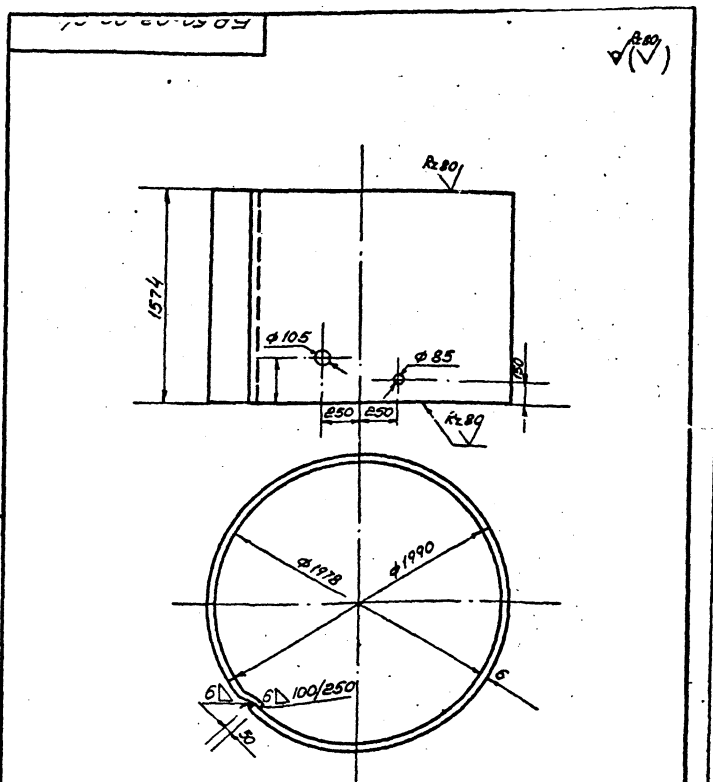

Длина развертки l~6348 мм

901-5-32д.II

					БР50-03-00-04		
Изм.	Лист	N докум.	Подпись	Дата	Обечайка	Лит.	Масса 373	Масшт. 1:25
Разраб.		Квач	В. Квач				
Провер.		Ким	Ким			Лист 40	Листов 73
Ст. инж.		Оборотова	Л. Оборотова				
Гл. инж. пр.		Ягофаров			Лист 6 ГОСТ 19903-74 / Ст.3 ГОСТ 380-71*	ГПИ Таджикгипросельхозстрой г. Душанбе 1975г	

Подпись и дата | Взам. инв. N | Инв. N дубл. | Подпись и дата

Инв. N подл. | Подпись и дата

копиров: Ветлугина

Сверено: [signature]

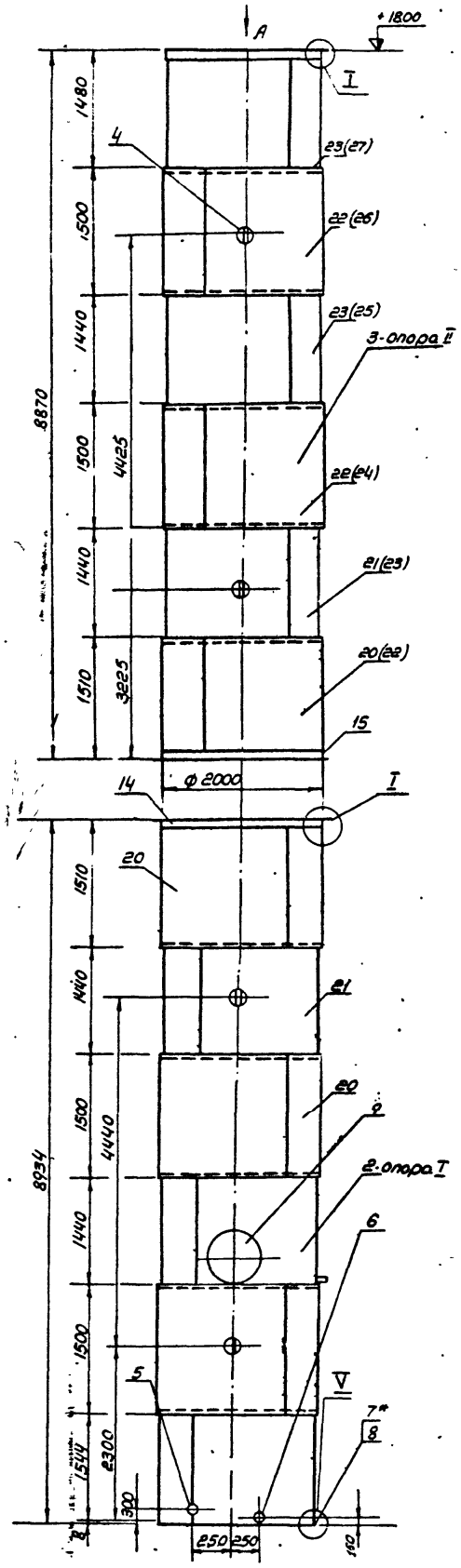

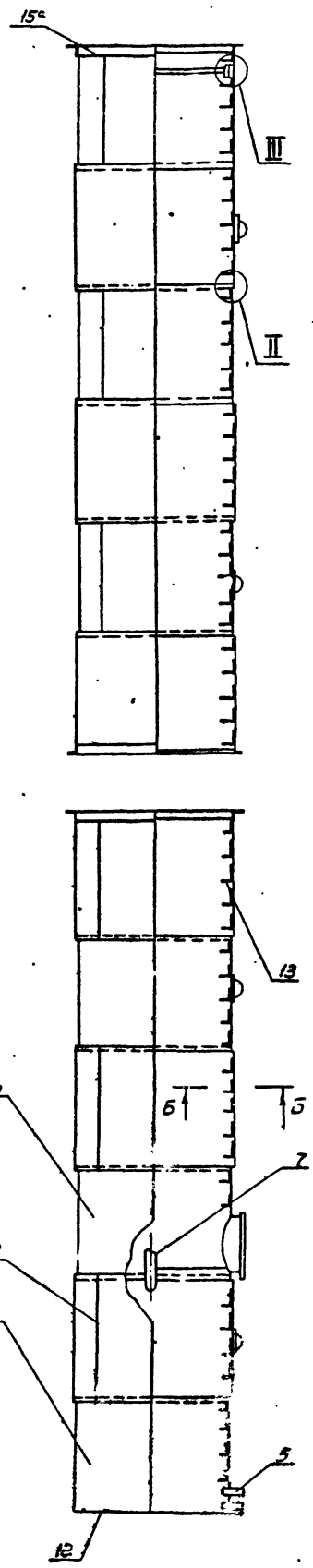

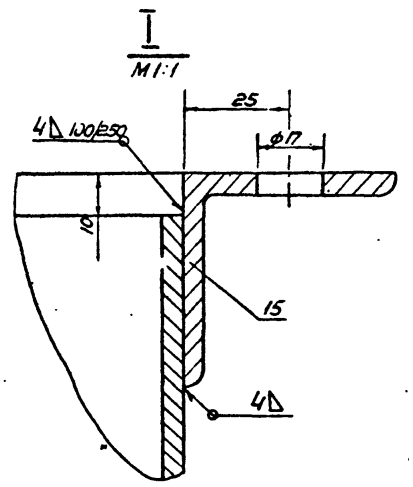

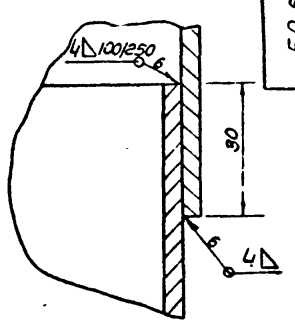

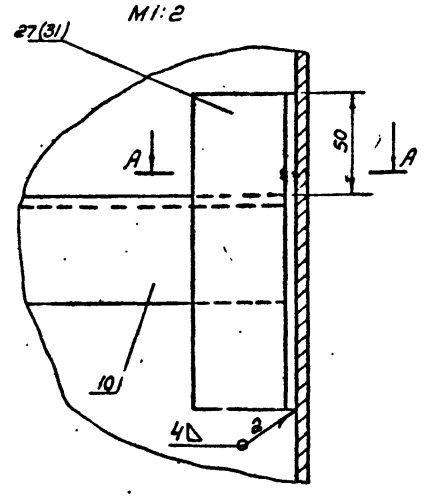

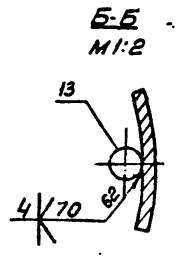

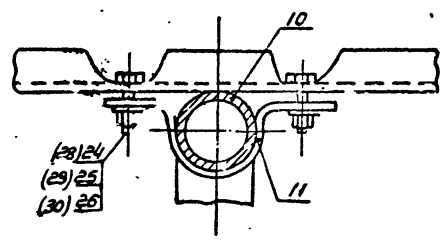

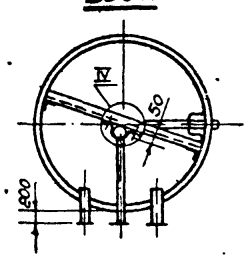

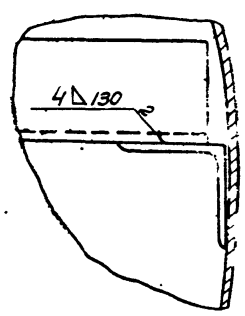

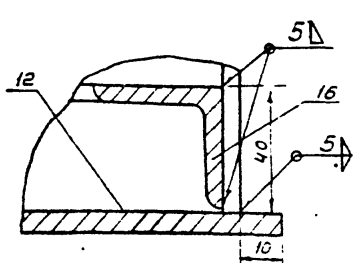

Примечания:

1. Сборные соединения II класса по ГОСТ 13-1.87-82
2. Наружная окраска сварных швов и стыков закладных деталей ВСт3пс6 ГОСТ 5681-70* лаком ПФ-170 с алюминиевой пудрой в два слоя по грунту ГФ-021 или хлорвиниловой эмалью ХВ-124 ГОСТ 6993-77 в два слоя по грунту ХС-010 ГОСТ 4355-60
3. Внутренняя окраска закладных деталей из стали 25 ГОСТ 1050-74 ВСт3пс6 ГОСТ 380-71 грунтом ГОСТ 9109-59 алюминиевой пудрой в два слоя, или грунтом ВЛ-02 или ФЛ-03К по тех. требованиям, утвержденным в установленном порядке с алюминиевой пудрой в два слоя.
4. Позиции 6 скобских доны для узлов.

9П1-5-32.87 II

Изм.	Лист	N докум.	Подпись	Дата	БР 50-[illegible]-00
Разраб.		Ефросова			Опоры ф 2000 Сборочный чертеж
Провер.		Феофоров			
Гл. инж.		Ефросова			
Гл. инж. пр.		Феофоров			

Лит.	Масса	Масштаб
		1:50
Лист 41	Листов 73	
ГПИ Таджикпроксельстрой г. Душанбе 1982		

Копировал: Ветлугина

Формат А3

Инв. N подл. | Подпись и дата | Взам. инв. N | Инв. N дубл. | Подпись и дата

БР 50-03-00-03б

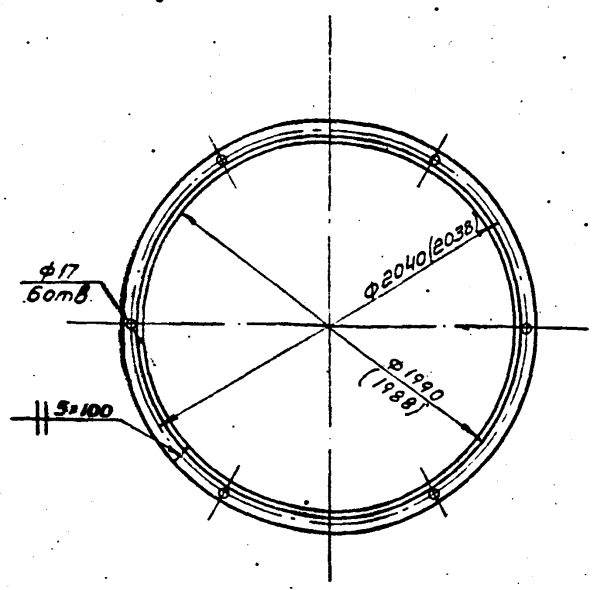

Длина развертки е~6245(6243)мм

Размер в скобках дан для 9баллов

Изм.	Лист	N докум.	Подпись	Дата
Разраб.		Квач		
Провер.		Ким		
Ст. инж.		Оборотова		
Гл. инж. пр.		Геофаров		

БР 50-03-00-03б

Фланец

Лит.	Масса	Масшт.
	23.7	1:25

Лист 42 Листов 73

Уголок 50х50х5 ГОСТ 8509-72 / Ст.3 ГОСТ 535-58*

ГПИ Таджикгипросельхозстрой г. Душанбе 1976г

Инв. N подл. | Подпись и дата | Взам. инв. N | Инв. N дубл. | Подпись и дата

БР 50-03-00-03в

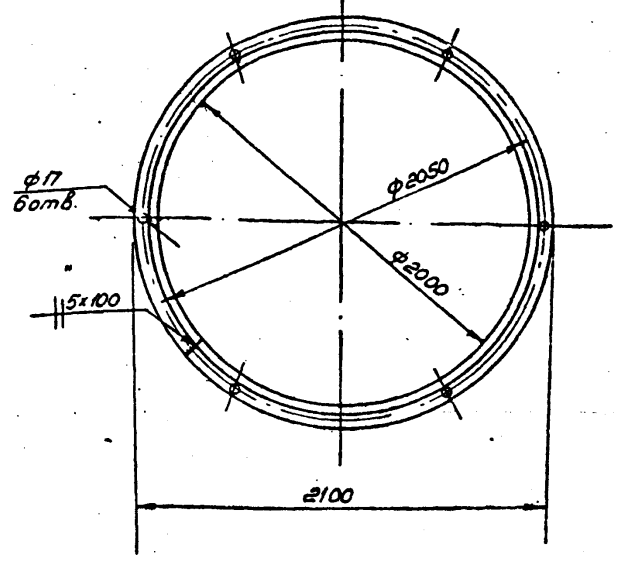

Длина развертки е~6280мм

Изм.	Лист	N докум.	Подпись	Дата
Разраб.		Квач		
Провер.		Ким		
Ст. инж.		Оборотова		
Гл. инж. пр.		Геофаров		

БР 50-03-00-03в

Фланец

Лит.	Масса	Масшт.
	23.4	1:25

Лист 42 Листов 73

Уголок 50х50х5 ГОСТ 8509-72 / Ст.3 ГОСТ 535-58*

ГПИ Таджикгипросельхозстрой г. Душанбе 1975г

Инв. N подл. | Подпись и дата | Взам. инв. N | Инв. N дубл. | Подпись и дата

БР 50-03-00-02

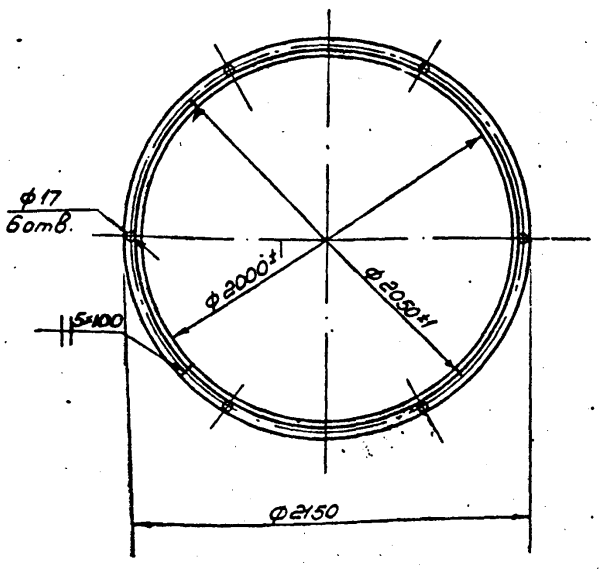

Длина развертки е=6280мм

Изм.	Лист	N докум.	Подпись	Дата
Разраб.		Квач		
Провер.		Ким		
Ст. инж.		Оборотова		
Гл. инж. пр.		Геофаров		

БР 50-03-00-02

Фланец

Лит.	Масса	Масшт.
	23.7	1:25

Лист 42 Листов 73

Уголок 75х50х6 ГОСТ 8509-72 / Ст.3 ГОСТ 535-58*

ГПИ Таджикгипросельхозстрой г. Душанбе 1976г

Инв. N подл. | Подпись и дата | Взам. инв. N | Инв. N дубл. | Подпись и дата

БР 50-02-00-01а

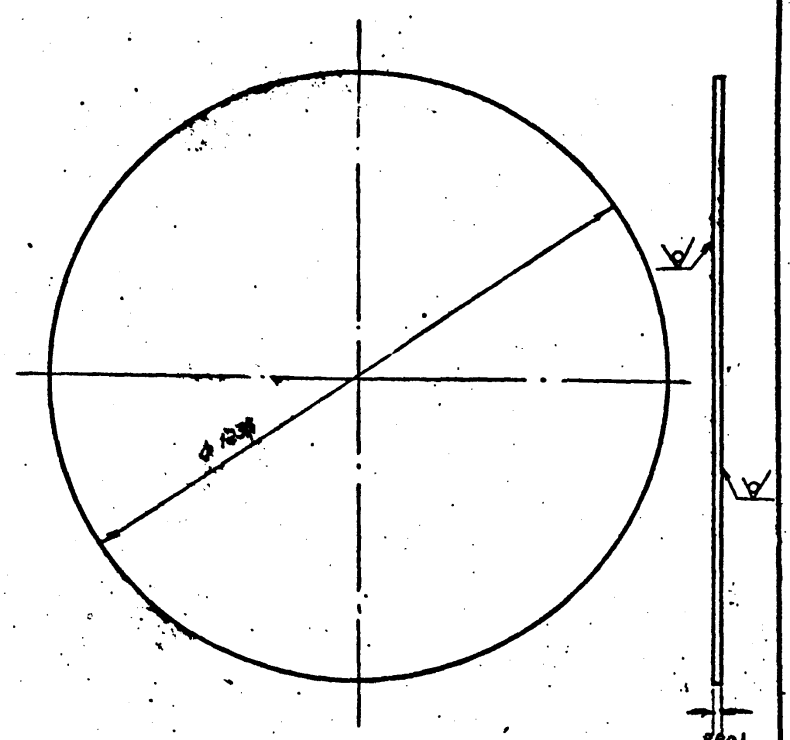

1. Предельные отклонения размеров ±1/2 допуска. 8 кл.
2. Размеры в скобках для башни высотой 18м

901-5-32а.11

Изм.	Лист	N докум.	Подпись	Дата
Разраб.		Квач		
Провер.		Ким		
Ст. инж.		Оборотова		
Гл. инж. пр.		Геофаров		

БР 50-02-00-01а

Дно 9баллов

Лит.	Масса	Масшт.
	76.5 (95.3)	1:10

Лист 42 Листов 73

Лист 8(10) ГОСТ 19903-74 / Ст.3 ГОСТ 380-71

ГПИ Таджикгипросельхозстрой г. Душанбе 1975г

Инв. N подл. | Подпись и дата | Взам. инв. N | Инв. N дубл. | Подпись и дата

Копировал: Ветлугина

Сверено: [illegible]

БР 50-03-00-05

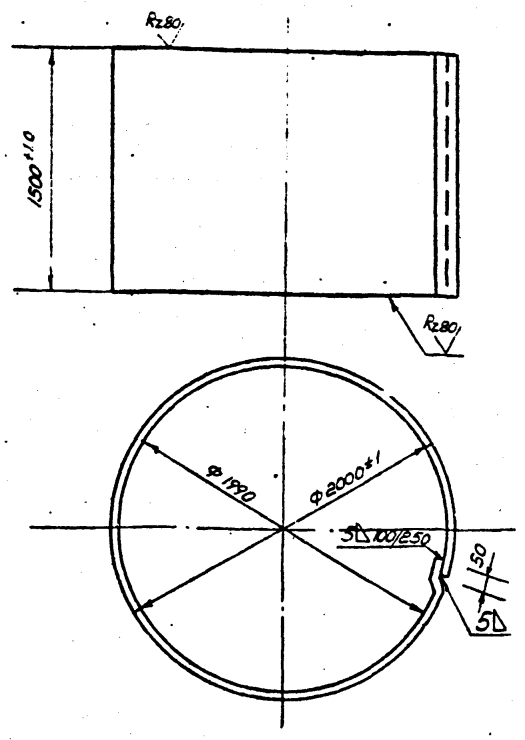

Длина развертки е~6380мм

Изм.	Лист	N докум.	Подпись	Дата	БР 50-03-00-05			
Разраб.		Сапрыкина			Обечайка	Лит.	Масса	Масшт.
Провер.		Ким					382	1:25
Ст. инж.		Оборотова				Лист 43	Листов 73	
Т. инж. пр.		Феофаров			Лист 5 ГОСТ 19903-74 Ст. 3 ГОСТ 380-71*	ГПИ Таджикгипросельэлектро г. Душанбе 1975г.		

Инв. № подл. | Подпись и дата | Взам. инв. № | Инв. № дубл. | Подпись и дата

БР 50-03-00-06

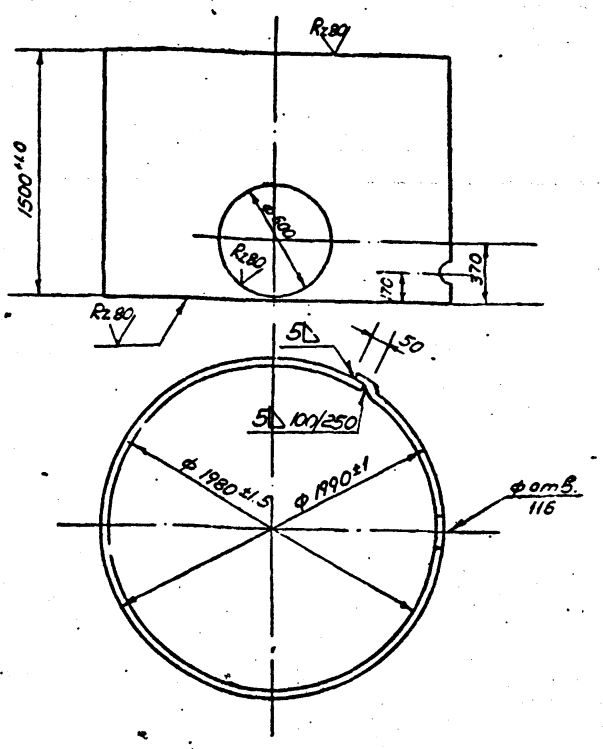

Длина развертки е~6349мм

Изм.	Лист	N докум.	Подпись	Дата	БР-50-03-00-06			
Разраб.		Сапрыкина			Обечайка	Лит.	Масса	Масшт.
Провер.		Ким					382	1:25
Ст. инж.		Оборотова				Лист 43	Листов 73	
Т. инж. пр.		Феофаров			Лист 5 ГОСТ 19903-74 Ст. 3 ГОСТ 380-71*	ГПИ Таджикгипросельэлектро г. Душанбе 1975г.		

Инв. № подл. | Подпись и дата | Взам. инв. № | Инв. № дубл. | Подпись и дата

БР 50-03-00-07

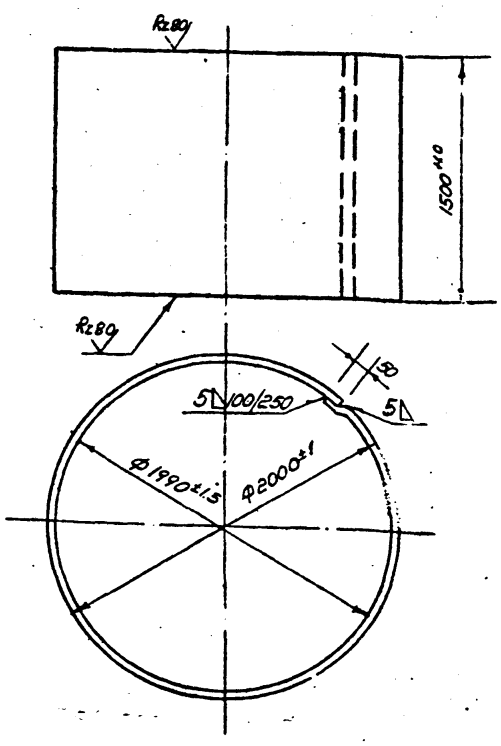

Длина развертки е~6380мм

Изм.	Лист	N докум.	Подпись	Дата	БР 50-03-00-07			
Разраб.		Сапрыкина			Обечайка	Лит.	Масса	Масшт.
Провер.		Ким					382	1:25
Ст. инж.		Оборотова				Лист 43	Листов 73	
Т. инж. пр.		Феофаров			Лист 5 ГОСТ 19903-74 Ст. 3 ГОСТ 380-71*	ГПИ Таджикгипросельэлектро г. Душанбе 1975г.		

Инв. № подл. | Подпись и дата | Взам. инв. № | Инв. № дубл. | Подпись и дата

БР 50-03-00-08

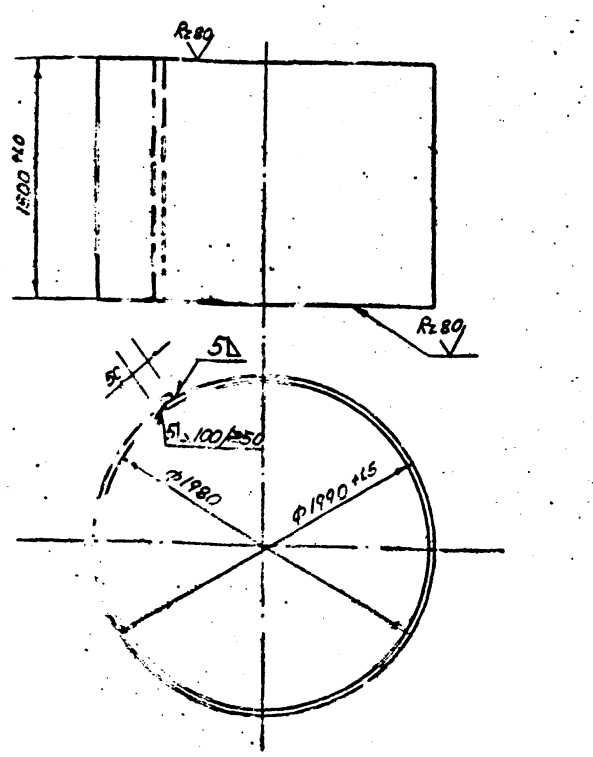

Длина развертки е~6349мм

Изм.	Лист	N докум.	Подпись	Дата	БР 50-03-00-08			
Разраб.		Сапрыкина			Обечайка	Лит.	Масса	Масшт.
Провер.		Ким					382	1:25
Ст. инж.		Оборотова				Лист 43	Листов 73	
Т. инж. пр.		Феофаров			Лист 5 ГОСТ 19903-74 Ст. 3 ГОСТ 380-71*	ГПИ Таджикгипросельэлектро г. Душанбе 1975г.		

Инв. № подл. | Подпись и дата | Взам. инв. № | Инв. № дубл. | Подпись и дата

Копировал: Ветлугина

БР 50-03-00-09

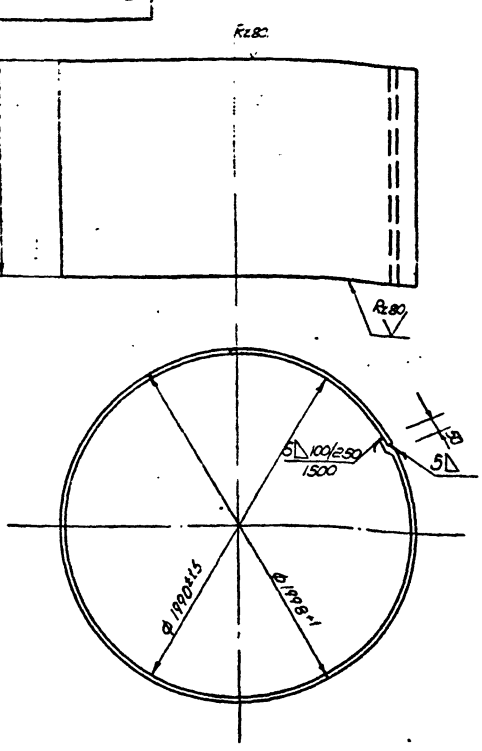

Длина развертки ℓ~6373мм

Изм.	Лист	№докум.	Подпись	Дата
Разраб.		Квач		
Провер.		Ким		
Ст.инж.		Оборотова		
Гл.инж.пр.		Эгофаров		

Обечайка

Лит.	Масса	Масшт.
	382	1:25

Лист 41 Листов 73

Лист 5 ГОСТ 19903-74
Ст.3 ГОСТ 380-71*

ГПИ Таджикгипросельхозстрой г.Душанбе 1975

Инв.№ подл. | Подпись и дата | Взам.инв.№ | Инв.№ дубл. | Подпись и дата

БР 50-03-00-10

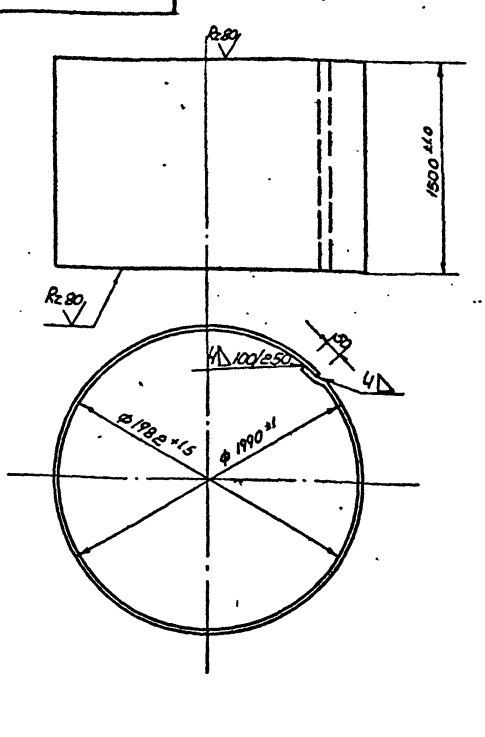

Длина развертки ℓ~6349мм

Изм.	Лист	№докум.	Подпись
Разраб.		Квач	
Провер.		Ким	
Ст.инж.		Оборотова	
Гл.инж.пр.		Эгофаров	

Обечайка

Лит.	Масса	Масшт.
	310	1:25

Лист 40 Листов 73

Лист 4 ГОСТ 19903-74
Ст.3 ГОСТ 380-71*

ГПИ Таджикгипросельхозстрой г.Душанбе 1975

Инв.№ подл. | Подпись и дата | Взам.инв.№ | Инв.№ дубл. | Подпись и дата

БР 50-01-10-01 д

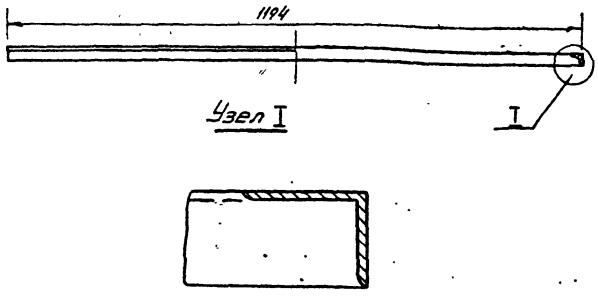

Длина развертки ℓ~3749мм
Кольцо жесткости для опоры бака
V=50м³ h=15.18м на 7-8 баллов ф1220

Изм.	Лист	№докум.	Подпись	Дата
Разраб.		Квач		
Провер.		Ким		
Ст.инж.		Оборотова		
Гл.инж.пр.		Эгофаров		

Кольцо жесткости

Лит.	Масса	Масшт.
	175	1:20

Лист 44 Листов 73

Уголок 75×50×6 ГОСТ 8509-72
Ст 3 ГОСТ 535-58*

ГПИ Таджикгипросельхозстрой г.Душанбе

Инв.№ подл. | Подпись и дата | Взам.инв.№ | Инв.№ дубл. | Подпись и дата

БР 50-01-10-01 д

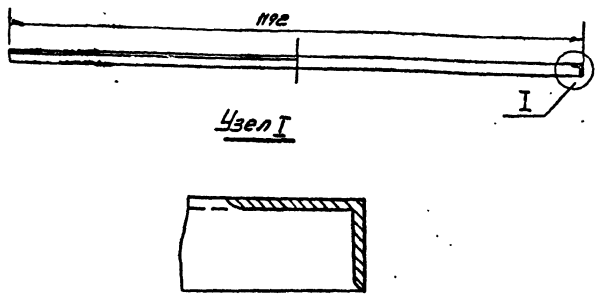

Длина развертки ℓ~3743мм
Кольцо жесткости для опоры бака
V=50м³ h=15м ф1220 на 9 баллов

901-5-32 а.II

Изм.	Лист	№докум.	Подпись	Дата
Разраб.		Квач		
Провер.		Ким		
Ст.инж.		Оборотова		
Гл.инж.пр.		Эгофаров		

Кольцо жесткости

Лит.	Масса	Масшт.
	175	1:20

Лист 44 Листов 73

Уголок 75×50×6 ГОСТ 8509-72
Ст 3 ГОСТ 380-71*

ГПИ Таджикгипросельхозстрой г. Душанбе 1975 г.

Инв.№ подл. | Подпись и дата | Взам.инв.№ | Инв.№ дубл. | Подпись и дата

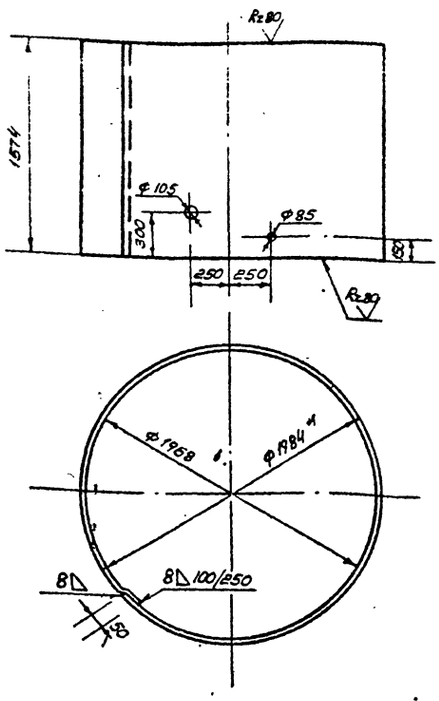

Длина развертки e~6330мм

Изм	Лист	Nдокум	Подпись	Дата	БР50-03-00-11			
Разраб	Миллер				Обечайка	Лит	Масса	Масшт.
Провер	Ким						620	1:25
Ст.инж	Оборотова					Лист 45	Листов 73	
Гл.инж.пр	Яефаров				Лист 8ГОСТ 19903-74 Ст.3ГОСТ 380-71*	ГПИ Таджикгипросельхозстрой г.Душанбе 1975г		

Инв.N подл. | Подпись и дата | Взам.инв.N | Инв.N дубл. | Подпись и дата

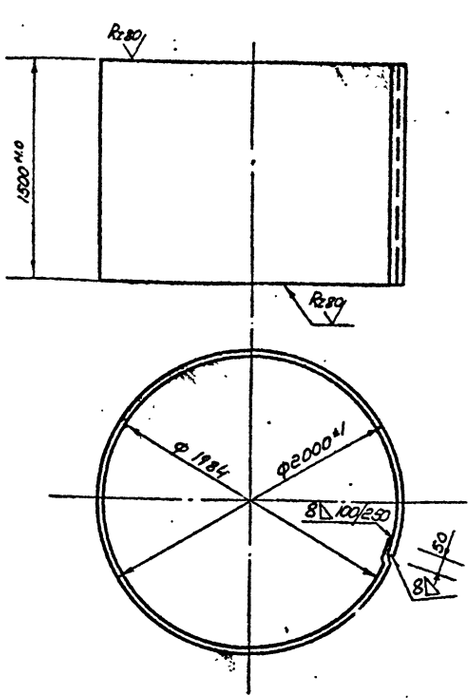

Длина развертки e~6380мм

Изм	Лист	Nдокум.	Подпись	Дата	БР50-03-00-12			
Разраб.	Миллер				Обечайка	Лит.	Масса	Масшт.
Провер	Ким						610	1:25
Ст.инж.	Оборотова					Лист 45	Листов 73	
Гл.инж.пр	Яефаров				Лист 8ГОСТ 19903-74 Ст.3ГОСТ 380-71*	ГПИ Таджикгипросельхозстрой г.Душанбе 1975г		

Инв.N подл. | Подпись и дата | Взам.инв.N | Инв.N дубл. | Подпись и дата

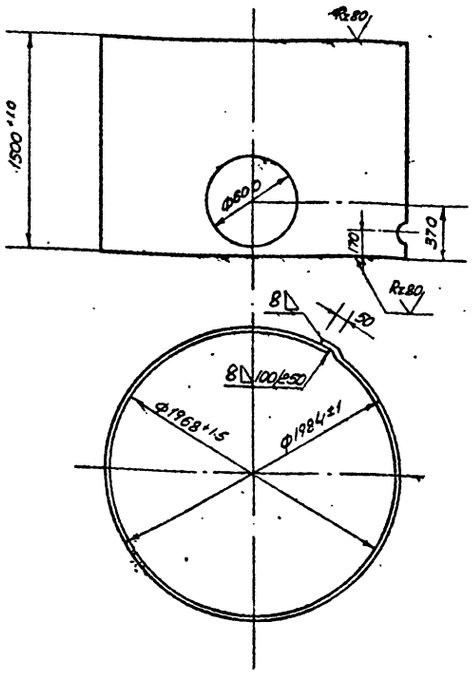

Длина развертки e~6330мм

Изм	Лист	Nдокум	Подпись	Дата	БР50-03-00-13			
Разраб	Миллер				Обечайка	Лит	Масса	Масшт
Провер	Ким						610	1:25
Ст.инж	Оборотова					Лист 45	Листов 73	
Гл.инж.пр	Яефаров				Лист 8ГОСТ 19903-74 Ст.3ГОСТ 380-71*	ГПИ Таджикгипросельхозстрой г.Душанбе 1975г		

Инв.N подл. | Подпись и дата | Взам.инв.N | Инв.N дубл. | Подпись и дата

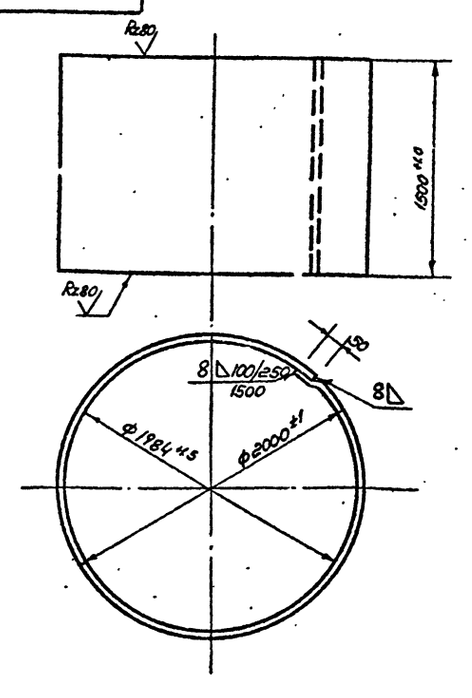

Длина развертки e~6380мм

901-5-32 а.II

Изм	Лист	Nдокум	Подпись	Дата	БР50-03-00-14			
Разраб	Миллер				Обечайка	Лит.	Масса	Масшт
Провер	Ким						610 (380)	1:25
Ст.инж	Оборотова					Лист 45	Листов 73	
Гл.инж.пр	Яефаров				Лист 8ГОСТ 19903-74 Ст.3ГОСТ 380-71*	ГПИ Таджикгипросельхозстрой г.Душанбе 1975г		

Инв.N подл. | Подпись и дата | Взам.инв.N | Инв.N дубл. | Подпись и дата

БР 50-03-00-15

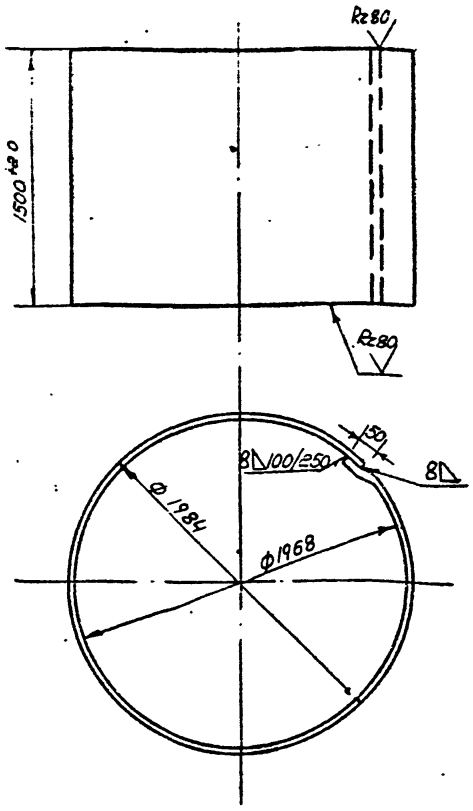

Длина развертки l ~ 6330 мм

Изм	Лист	N докум.	Подпись	Дата
Разраб.		Миллер		
Провер.		Ким		
Ст инж.		Оборотова		
Гл инж.пр.		Ягофаров		

БР50-03-00-15

Обечайка

Лит.	Масса	Масш.т.
	5.92	1:25

Лист 46 Листов 73

Лист 8 ГОСТ 19903-74 / Ст 3 ГОСТ 380-71*

ГПИ Таджикгипросельхозстрой г. Душанбе 1975 г.

БР 50-03-00-16

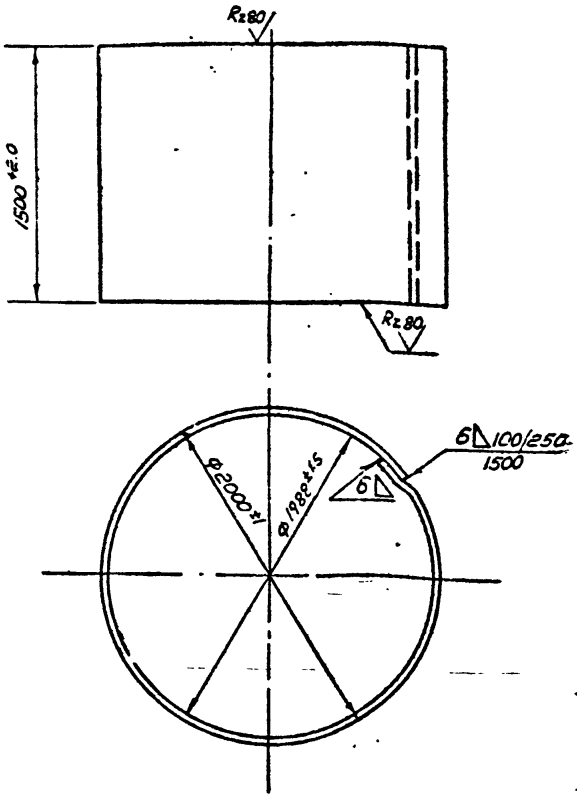

Длина развертки l ~ 6380 мм

Изм	Лист	N докум.	Подпись	Дата
Разраб.		Миллер		
Провер.		Ким		
Ст инж.		Оборотова		
Гл инж.пр.		Ягофаров		

БР50-03-00-16

Обечайка

Лит.	Масса	Масш.т.
	608	1:25

Лист 46 Листов 73

Лист 6 ГОСТ 19903-74 / Ст. 3 ГОСТ 380-71*

ГПИ Таджикгипросельхозстрой г. Душанбе 1975 г.

БР 50-03-00-17

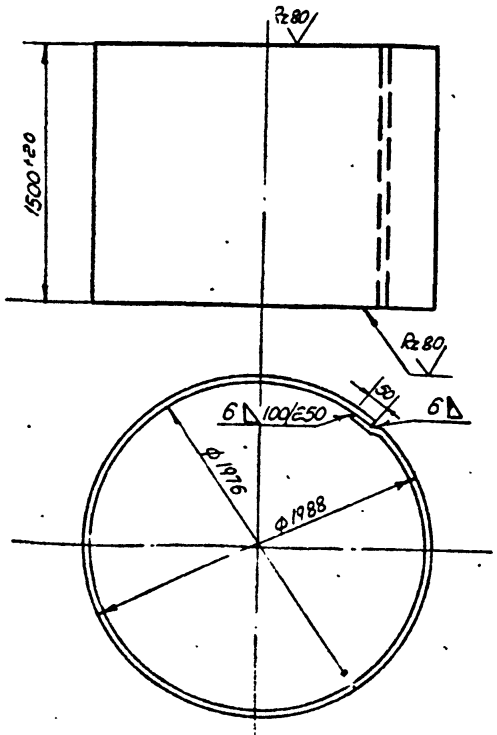

Длина развертки l ~ 6342 мм

Изм	Лист	N докум.	Подпись	Дата
Разраб.		Миллер		
Провер.		Ким		
Ст инж.		Оборотова		
Гл инж.пр.		Ягофаров		

БР50-03-00-17

Обечайка

Лит.	Масса	Масшт.
		1:25

Лист 46 Листов 73

Лист 6 ГОСТ 19903-74 / Ст 3 ГОСТ 380-71*

ГПИ Таджикгипросельхозстрой г. Душанбе 1975 г.

БР 50-03-00-18

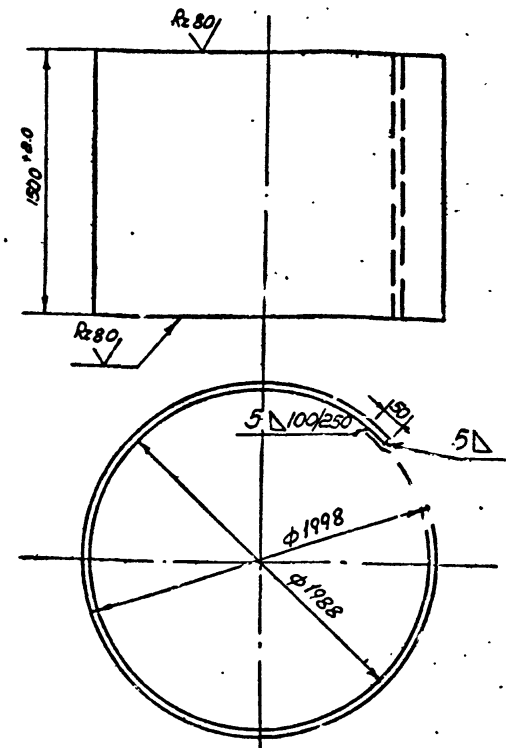

Длина развертки l ~ 6314 мм

Изм	Лист	N докум.	Подпись	Дата
Разраб.		Миллер		
Провер.		Ким		
Ст инж.		Оборотова		
Гл инж.пр.		Ягофаров		

БР50-03-00-18

Обечайка

Лит.	Масса	Масшт.
	592	1:25

Лист 46 Листов 73

Лист 5 ГОСТ 19903-74 / Ст 3 ГОСТ 380-71*

ГПИ Таджикгипросельхозстрой г. Душанбе 1975 г.

Копиров Ветлугина

Подпись и дата | Взам. инв. N | Инв. N дубл. | Подпись и дата | Инв. N подл.

БР 50-03-00-19

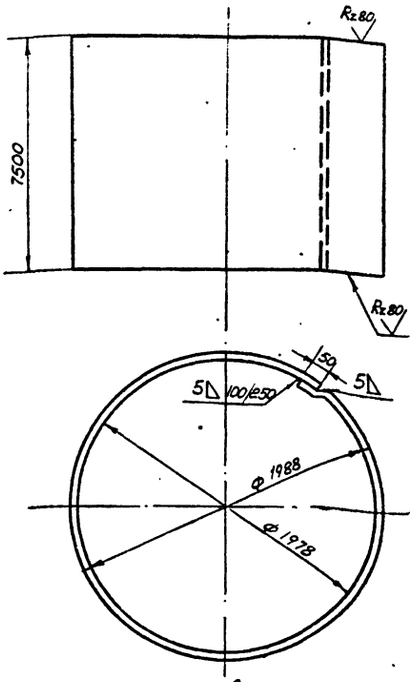

Длина развертки ℓ ~ 6342 мм

				БР 50-03-00-19			
Изм.	Лист	N докум.	Подпись	Дата	Обечайка	Лит.	Масса	Масшт.
Разраб.		Сапрыкина					376	1:25
Провер.		Ким				Лист 47	Листов 73
Ст. инж.		Оборотова			Лист 5 ГОСТ 19903-74 / Ст 3 ГОСТ 380-71*	ГПИ Таджикгипросельхозстрой г. Душанбе 1975г.	
ГИП		Ягофаров					

БР 50-03-00-20

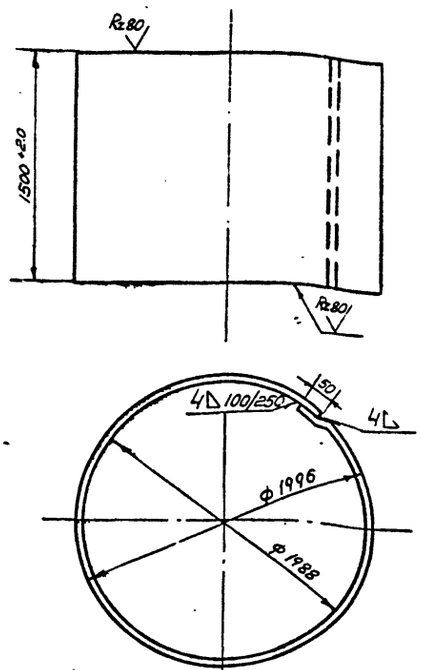

Длина развертки ℓ ~ 6367 м

				БР 50-03-00-20			
Изм.	Лист	N докум.	Подпись	Дата	Обечайка	Лит.	Масса	Масшт.
Разраб.		Сапрыкина					303	1:25
Провер.		Ким.				Лист 47	Листов 73
Ст. инж.		Оборотова			Лист 4 ГОСТ 19903-74 / Ст. 3 ГОСТ 380-71*	ГПИ Таджикгипросельхозстрой г. Душанбе 1975г.	
ГИП		Ягофаров					

Подпись и дата | Инв. N дубл. | Взам. инв. N | Подпись и дата | Инв. N подл.

БР 50-03-00-01

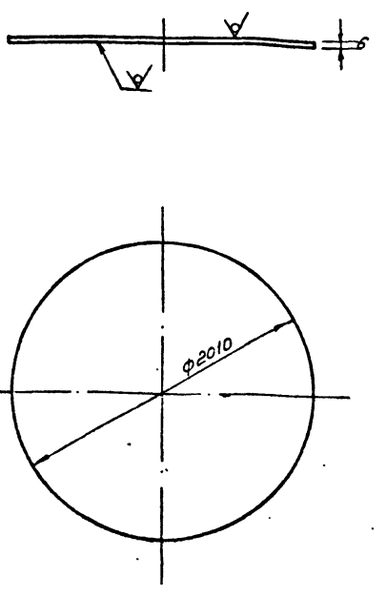

Предельные от[illegible]чения размеров ±½ допуска 8 кл

Размеры в скобках даны для 8 баллов

				БР 50-03-00-01			
Изм.	Лист	N докум.	Подпись	Дата	Дно	Лит.	Масса	Масшт.
Разраб.		Сапрыкина					138 (218)	1:25
Провер.		Ким				Лист 47	Листов 73
Ст. инж.		Оборотова			Лист 8(6) ГОСТ 19903-74 / Ст 3 ГОСТ 380-71*	ГПИ Таджикгипросельхозстрой г. Душанбе 1975г.	
ГИП		Ягофаров					

БР 50-03-00-03а

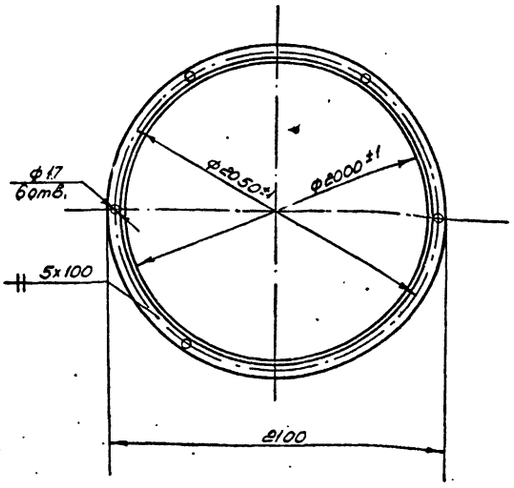

Длина развертки ℓ ~ 6280 мм

901-5-32 а.II

				БР 50-03-00-03а			
Изм.	Лист	N докум.	Подпись	Дата	Фланец	Лит.	Масса	Масшт.
Разраб.		Сапрыкина					23[illegible]	1:25
Провер.		Ким				Лист [illegible]	Листов 73
Ст. инж.		Оборотова			Уголок 75×50×8 ГОСТ 8504-72 / Ст 3 ГОСТ 535-58*	ГПИ Таджикгипросельхозстрой г. Душанбе 1975г.	
ГИП		Ягофаров					

Подпись и дата | Инв. N дубл. | Взам. инв. N | Подпись и дата | Инв. N подл.

копиров: Ветлугина

Сверено

Rz 80

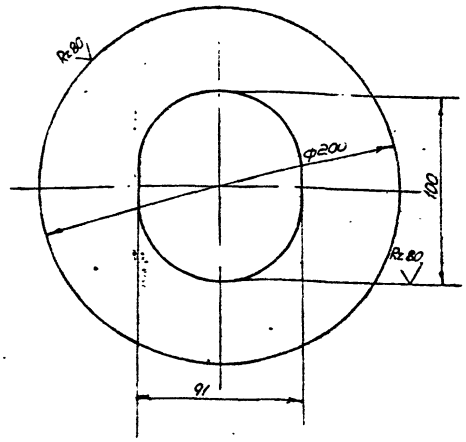

Предельные отклонения размеров $\pm\frac{IT}{2}$ допуска 8 кл

Изм.	Лист	№ докум.	Подпись	Дата
Разраб.		Сопрыкина		
Провер.		Ким		
Ст. инж.		Оборотова		
Н. инж. пр.		Федоров		

БР 15-08-01-01

Воротник

Лит.	Масса	Масштаб
	0,46	1:2,5

Лист 48 Листов 73

Лист 4 ГОСТ 19903-74 / Ст 3 ГОСТ 380-71*

ГПИ Гидроаппаратмонтаж г. Душанбе 1975г.

Инв. № подл. | Подпись и дата | Взам. инв. № | Инв. № дубл. | Подпись и дата

Rz 80

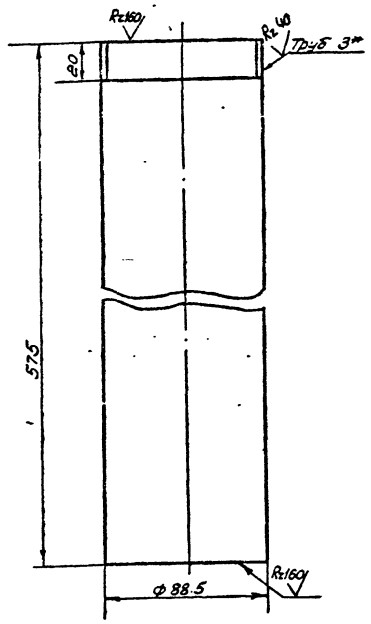

1* Размер для справок

Изм.	Лист	№ докум.	Подпись	Дата
Разраб.		Сопрыкина		
Провер.		Ким		
Ст. инж.		Оборотова		
Н. инж. пр.		Федоров		

БР 15-08-01-02

Патрубок

Лит.	Масса	Масштаб
	4,9	1:2

Лист 48 Листов 73

Труба 80 ГОСТ 3262-75

ГПИ Гидроаппаратмонтаж г. Душанбе 1975г.

Инв. № подл. | Подпись и дата | Взам. инв. № | Инв. № дубл. | Подпись и дата

Rz 80

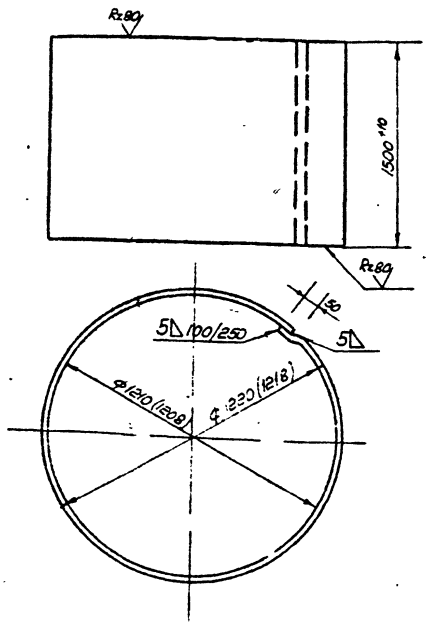

Длина развертки ℓ ~ 3930 мм
Размеры в скобках для башни V=50м³ h=18м ф1320

Изм.	Лист	№ докум.	Подпись	Дата
Разраб.		Сопрыкина		
Провер.		Ким		
Ст. инж.		Оборотова		
Н. инж. пр.		Федоров		

БР 25-03-00-04

Обечайка

Лит.	Масса	Масштаб
	37	1:25

Лист 48 Листов 73

Лист 5 ГОСТ 19903-74 / Ст 3 ГОСТ 380-71*

ГПИ Гидроаппаратмонтаж г. Душанбе 1975г.

Инв. № подл. | Подпись и дата | Взам. инв. № | Инв. № дубл. | Подпись и дата

Rz 80

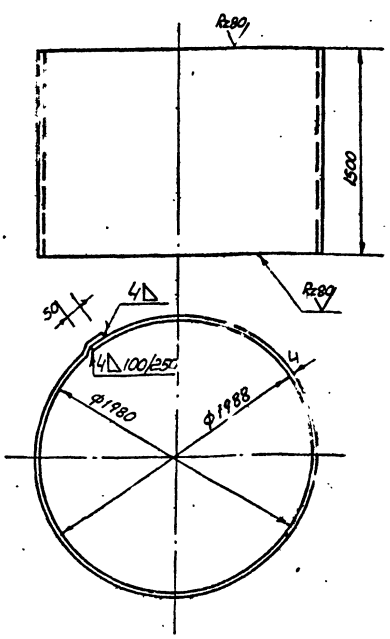

Длина развертки ℓ ~ 6317мм

90° 5-32 а.II

Изм.	Лист	№ докум.	Подпись	Дата
Разраб.		Сопрыкина		
Провер.		Ким		
Ст. инж.		Оборотова		
Н. инж. пр.		Федоров		

БР 50-03-00-21

Обечайка

Лит.	Масса	Масштаб
	310	1:25

Лист 48 Листов 73

Лист 4 ГОСТ 19903-74 / Ст. 3 ГОСТ 380-71*

ГПИ Гидроаппаратмонтаж г. Душанбе 1975г.

Инв. № подл. | Подпись и дата | Взам. инв. № | Инв. № дубл. | Подпись и дата

копировал: Витязина
Обезврежено: 01.2011

БР 160-00-00-00

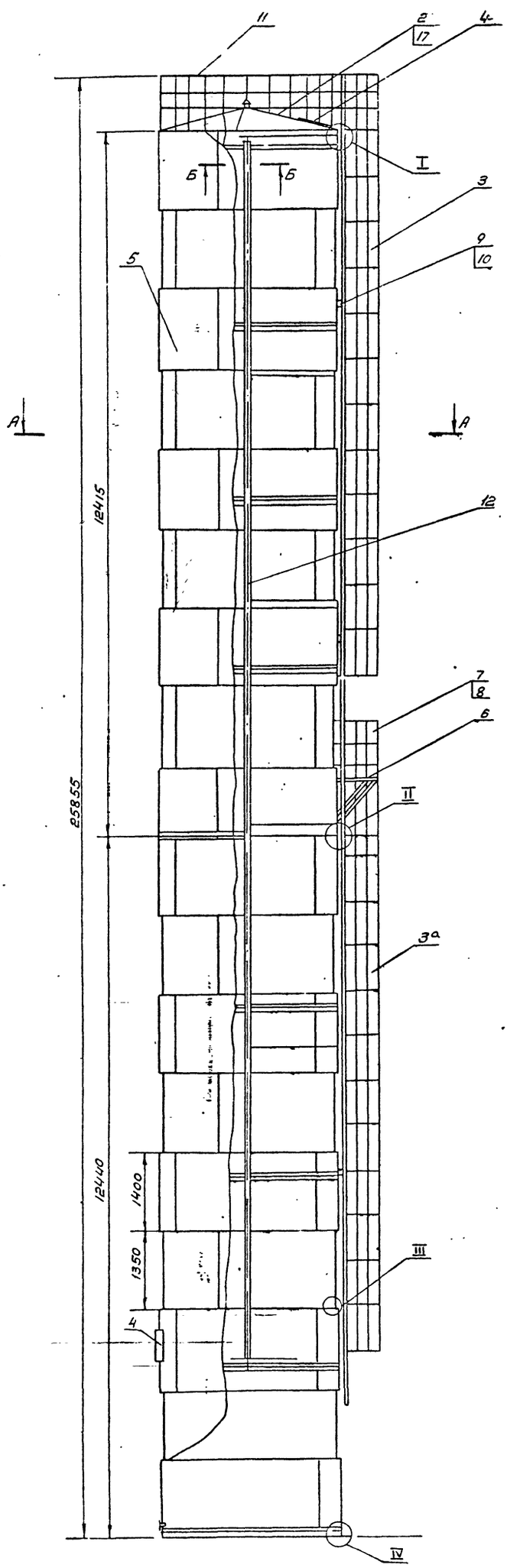

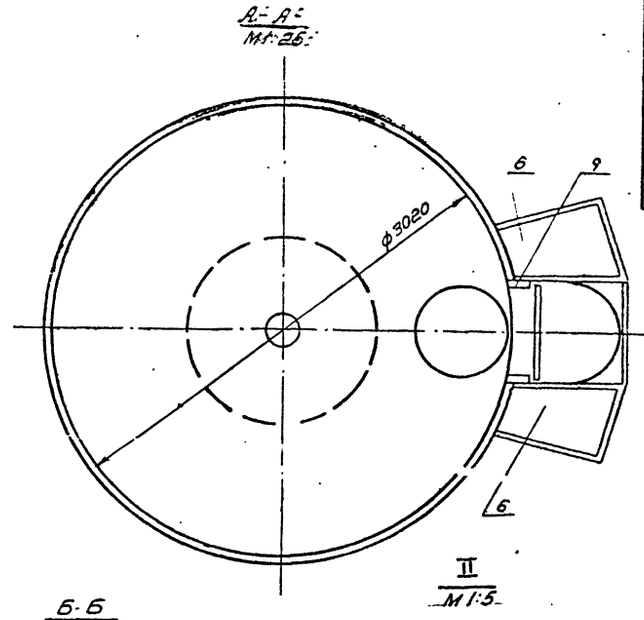

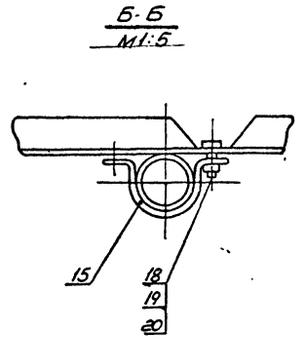

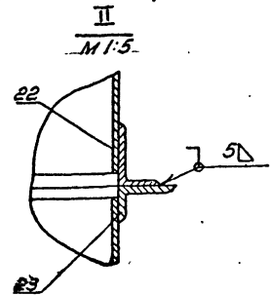

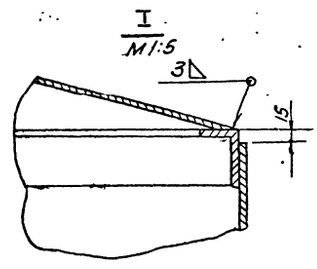

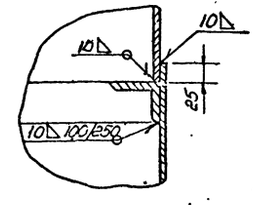

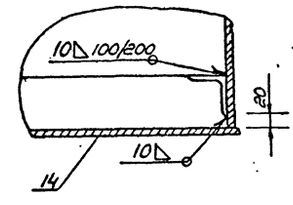

Примечания

1. Вертикальные швы обечаек ствола и бока должны располагаться в шахматном порядке относительно друг друга.
2. Сварные соединения II класса по ОН 13-237-68.
3. Наружная окраска производится краской БТ-177 ГОСТ 5631-70, лаком 170 с алюминиевой пудрой. ГОСТ 54-94-71 в два слоя без грунта или перхлорвиниловой эмалью ГОСТ 6993-70
4. Внутренняя окраска производится грунтом ГОСТ 9109-59 с 5-10% алюминиевой пудры в два слоя, или грунтом ФЛ-045 или ФЛ-063 по тех.документации, утвержденной в установленном порядке, с 5-10% алюминиевой пудры в два слоя.

901-5-32 а.II

Изм.	Лист	№ докум.	Подпись	Дата	БР 160-00-00-00		
Разраб.		Обратова			Вертикальный цилиндрический резервуар колонна емк. 160 м³ Сборочный чертеж	Лит.	Масса	Масш.
Провер.		Ягод-ова						1:50
Т. контр.		Обратова				Лист 4	Листов 13	
Н. инж. пр.		Егафаров				ГПИ		
						Госстроя РСФСР г. Дзержинск		

Копировал: Ветлужина

Сверено:

БР 160-01-00-00

Нижняя часть башни - поз.1

Верхняя часть башни - поз.2

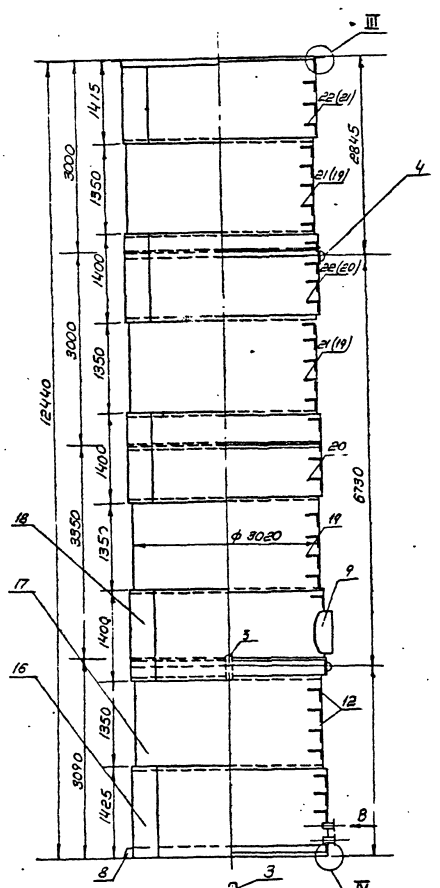

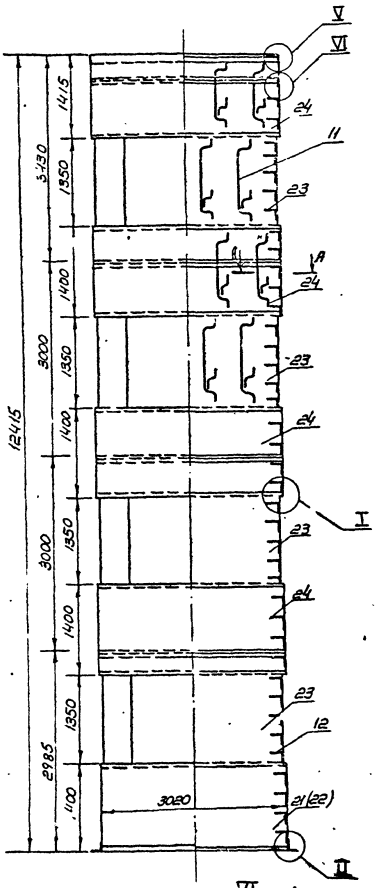

I
М1:1

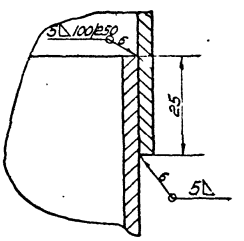

II
М1:5

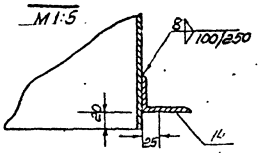

III
М1:5

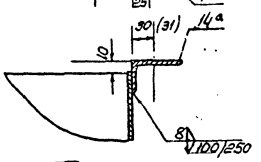

IV
М1:5

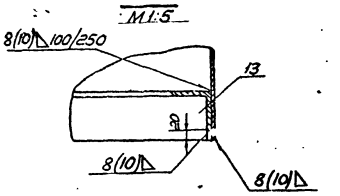

А-А повернуто
М1:2

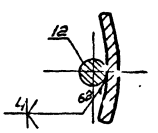

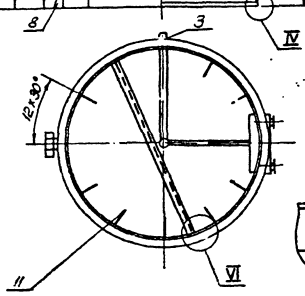

V
М1:5

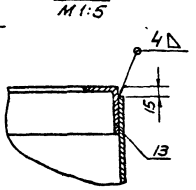

VI
М1:50

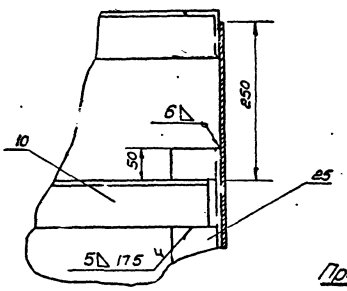

Вид В
М1:10

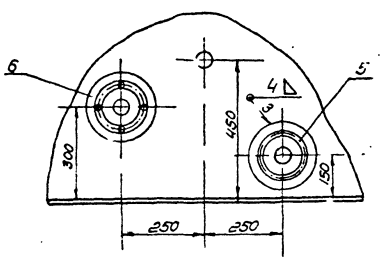

Примечания:

1. Сварные соединения II класса по ОН 13-237-68
2. Наружная окраска производится: краской Б.Т-177 ГОСТ 5631-70* лаком ПФ-170 с алюминиевой пудрой ГОСТ 5494-71. в два слоя без грунта или перхлорвиниловой эмалью ГОСТ 6993-70 в два слоя по грунту ХС-010 ГОСТ 9355-60.
3. Внутренняя окраска производится: грунтовкой ГОСТ 9109-59 с 5-10% алюминиевой пудры в два слоя или грунтом ФЛ-45 или ФЛ-053 по тех. документации утвержденной в установленном порядке с 5-10% алюминиевой пудры в два слоя.
4. Разность сопрягаемых диаметров обечаек и флянцев не более 3мм.
5. Позиции в скобках даны для 9 баллов

901-5-32 с. II

Изм.	Лист	№ докум.	Подпись	Дата	БР 160-01-00-00	
Разработ.		Оборотов			Опора ф 3020	Лит. / Масса / Масштаб
Провер.		Федоров			Сборочный чертеж	1:10
Т.контр.		Оборотов				Лист 50 Листов 73
Н.контр.		Федоров				ГПИ Госкомнефтехимстроя г. Дзержинск 1979г.

Копиров. Ветлугина

Сверено

БР 50-01-01-01 б

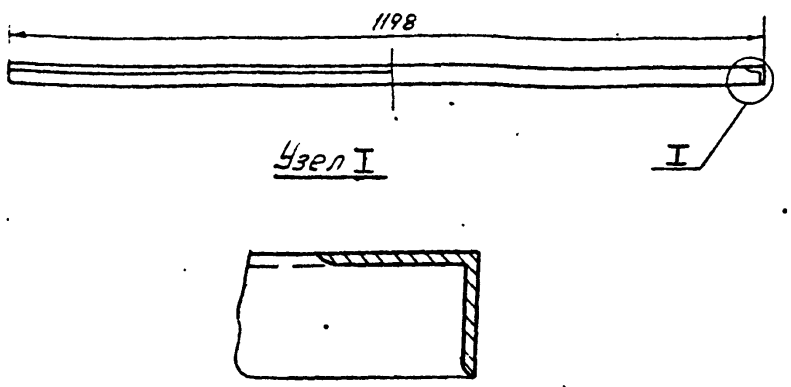

Длина развертки $\ell \sim 3762$

Изм	Лист	N докум	Подпись	Дата
ГИП		Ягофаров		
Ст инж		Оборотова		
Исполн		Оборотова		
Провер		Ягофаров		

БР 50-01-01-01 б

Кольцо жесткости

Лит.	Масса	Масшт
	17.5	1:20

Лист 51 | Листов 73

Уголок 75×50×6 ГОСТ 8509-72 / Ст 3 ГОСТ 380-71*

ГПИ Таджикгипросельхозстрой г. Душанбе 1975 г

БР 50-02-00-01

Rz 80

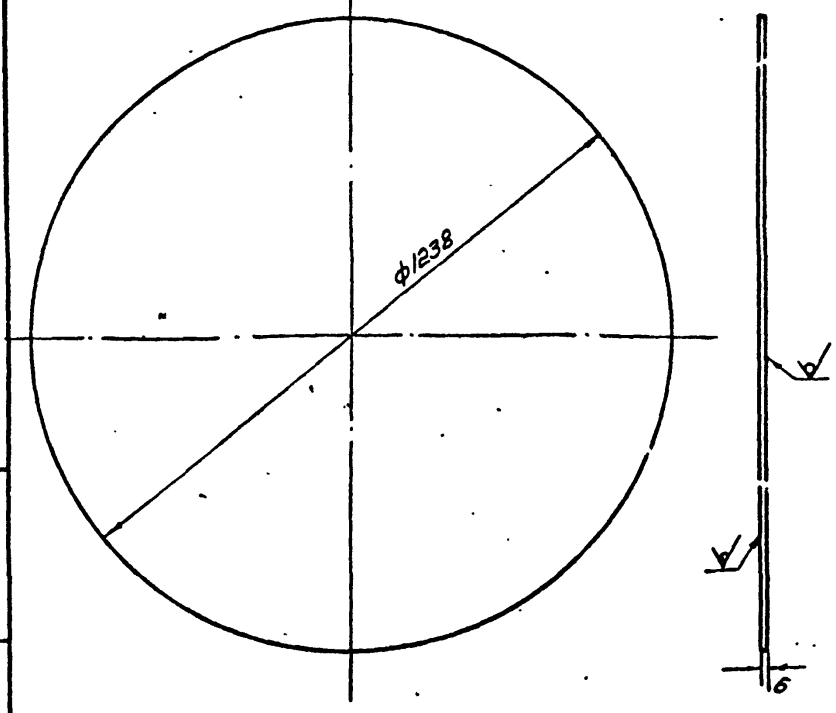

1. Предельные отклонения размеров $\pm\frac{1}{2}$ допуска 8 кл.

Изм	Лист	N докум.	Подпись	Дата
ГИП		Ягофаров		
Ст инж.		Оборотова		
Исполн.		Оборотова		
Провер.		Ягофаров		

БР 50-02-00-01

Дно

Лит.	Масса	Масшт
	48.0 (58.5)	1:10

Лист 51 | Листов 73

Лист 6 ГОСТ 19903-74 / Ст. 3 ГОСТ 380-71*

ГПИ Таджикгипросельхозстрой г. Душанбе 1975 г

Инв N подл | Подпись и дата | Взам. инв. N | Инв. N дубл. | Подпись и дата

БР 160-00-01-00

Rz 80

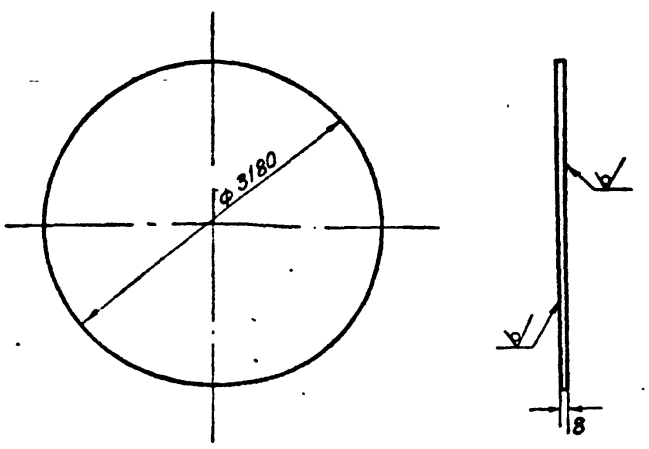

1. Предельные отклонения размеров $\pm\frac{1}{2}$ допуска 8 кл.

Изм	Лист	N докум	Подпись	Дата
ГИП		Ягофаров		
Ст инж		Оборотова		
Исполн		Оборотова		
Провер		Ягофаров		

БР 160-00-01-00

Дно

Лит	Масса	Масшт
	386 (55)	1:50

Лист 51 | Листов 73

Лист 8 ГОСТ 19903-74 / Ст 3 ГОСТ 380-71*

ГПИ Таджикгипросельхозстрой г. Душанбе 1975 г

БР 160-00-01-00а

Rz 80

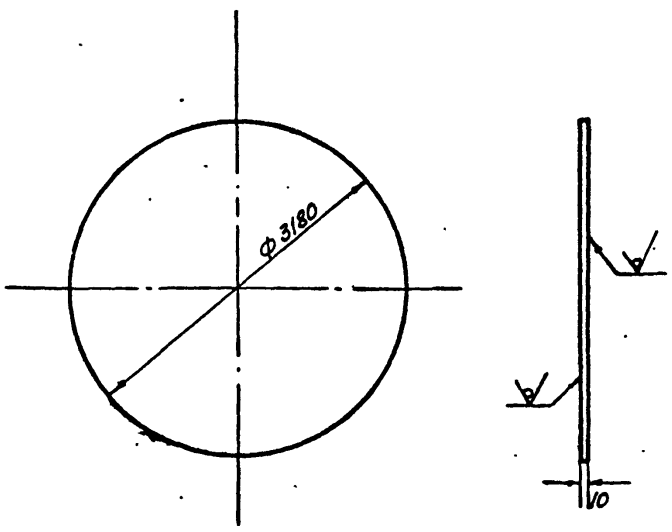

Предельные отклонения размеров $\pm\frac{1}{2}$ допуска 8 кл.

901-5-32 а. II

Изм	Лист	N докум	Подпись	Дата
ГИП		Ягофаров		
Ст. инж		Оборотова		
Исполн		Оборотова		
Провер		Ягофаров		

БР 160-00-01-00а

Дно

Лит.	Масса	Масшт
	632	1:50

Лист 51 | Листов 73

Лист 10 ГОСТ 19903-74 / Ст 3 ГОСТ 380-71*

ГПИ Таджикгипросельхозстрой г. Душанбе 1975 г

Инв. N подл | Подпись и дата | Взам. инв. N | Инв. N дубл. | Подпись и дата

копиров: Ветлугина

Сверено:

БР 160-01-00-01

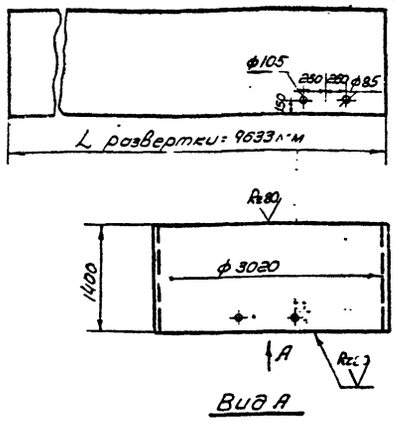

Вид А

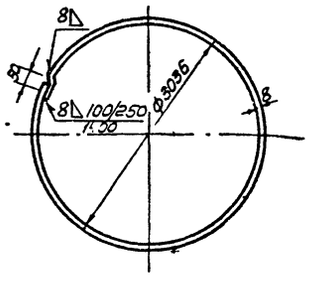

Изм	Лист	N докум.	Подпись	Дата
Разраб.		Миллер		
Провер.		Ким		
Ст. инж.		Оборотова		
Гл. инж. пр.		Ягофаров		

БР 160-01-00-01

Обечайка

Лит.	Масса	Масшт.
	850	1:50

Лист 52 Листов 73

Лист 8 ГОСТ 19903-74
Ст. 3 ГОСТ 380-71*

ГПИ
Таджикгипросельхозстрой
г. Душанбе 1975 г.

БР 160-01-00-02

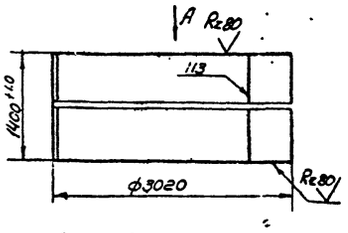

L разв. = 9583 мм

Вид А

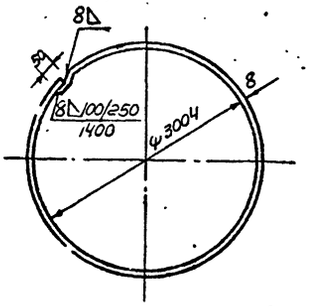

Предельные отклонения размеров ±½ допуска 9 кл

Изм	Лист	N докум.	Подпись	Дата
Разраб.		Миллер		
Провер.		Ким		
Ст. инж.		Оборотова		
Гл. инж. пр.		Ягофаров		

БР 160-01-00-02

Обечайка

Лит.	Масса	Масшт.
	810	1:50

Лист 52 Листов 73

Лист 8 ГОСТ 19903-74
Ст. 3 ГОСТ 380-71*

ГПИ
Таджикгипросельхозстрой
г. Душанбе 1975 г.

Подпись и дата | Взам. инв. N | Инв. N дубл. | Подпись и дата | Инв. N подл.

БР 160-01-00-03

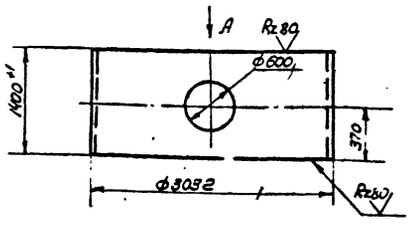

Вид А

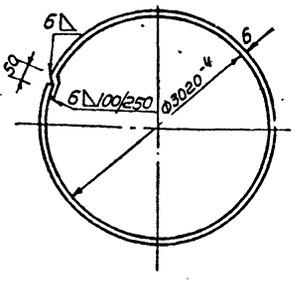

L разв. = 9620 мм

Изм	Лист	N докум.	Подпись	Дата
Разраб.		Миллер		
Провер.		Ким		
Ст. инж.		Оборотова		
Гл. инж. пр.		Ягофаров		

БР 160-01-00-03

Обечайка

Лит.	Масса	Масшт.
	645	1:50

Лист 52 Листов 73

Лист 6 ГОСТ 19903-74
Ст. 3 ГОСТ 380-71*

ГПИ
Таджикгипросельхозстрой
г. Душанбе 1975 г.

БР 160-01-00-04

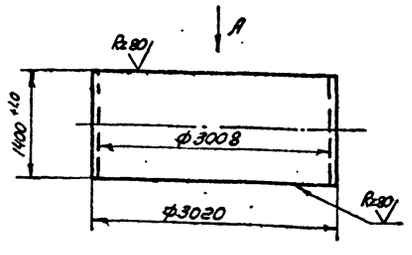

Вид А

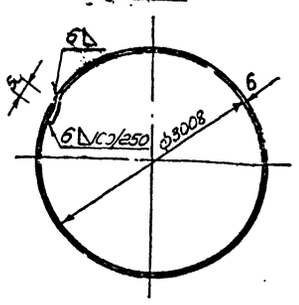

L разв. = 9583 мм

901-5-32 а. II

Изм	Лист	N докум.	Подпись	Дата
Разраб.		Миллер		
Провер.		Ким		
Ст. инж.		Оборотова		
Гл. инж. пр.		Ягофаров		

БР 160-01-00-04

Обечайка

Лит.	Масса	Масшт.
	535	1:50

Лист 52 Листов 73

Лист 4 ГОСТ 19903-74
Ст. 3 ГОСТ 380-71*

ГПИ
Таджикгипросельхозстрой
г. Душанбе 1975 г.

Подпись и дата | Взам. инв. N | Инв. N дубл. | Подпись и дата | Инв. N подл.

БР 160-01-00-05

Rz80

Вид А

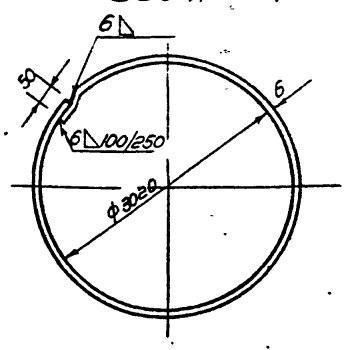

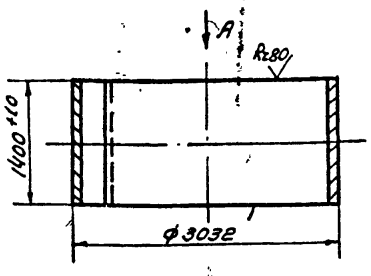

L развертки = 9583 мм

Изм	Лист	N докум	Подпись	Дата
Разраб		Миллер		
Провер		Ким		
Ст инж		Оборотова		
Гл инж пр		Яеофаров		

БР 160-01-00-05

Обечайка

Лит.	Масса	Масшт
	640	1:50

Лист 55 Листов 73

Лист 6 ГОСТ 19903-74 / Ст 3 ГОСТ 380-71*

ГПИ Таджикгипросельхозстрой г. Душанбе 1975г

БР 160-01-00-06

Rz80

Вид А

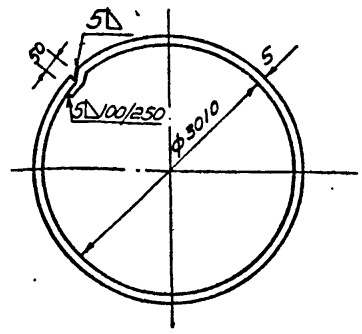

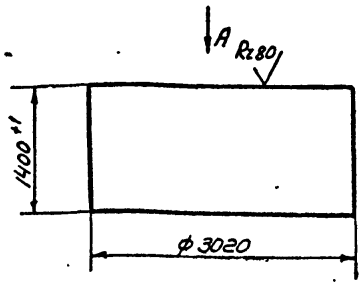

L развертки = 9583 мм

Изм	Лист	N докум	Подпись	Дата
Разраб.		Миллер		
Провер.		Ким		
Ст. инж.		Оборотова		
Гл. инж. пр.		Яеофаров		

БР-160-01-00-06

Обечайка

Лит.	Масса	Масшт
	535	1:50

Лист 53 Листов 73

Лист 5 ГОСТ 19903-74 / Ст. 3 ГОСТ 380-71*

ГПИ Таджикгипросельхозстрой г. Душанбе 1975г

БР 160-01-00-07

Rz80

Вид А

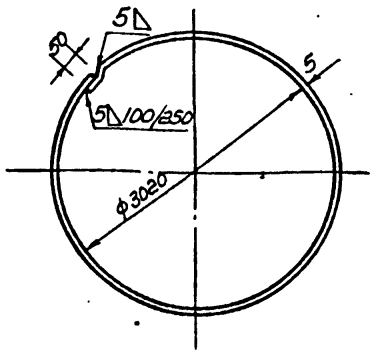

L развертки - 9614 мм

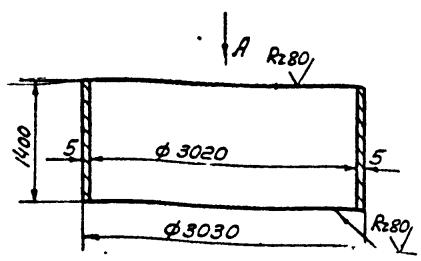

Предельные отклонения размеров ±½ допуска 8 кл.

Изм	Лист	N докум	Подпись	Дата
Разраб		Миллер		
Провер		Ким		
Ст инж		Оборотова		
Гл инж пр		Яеофаров		

БР 160-01-00-07

Обечайка

Лит	Масса	Масшт
	520	1:50

Лист 53 Листов 73

Лист 5 ГОСТ 19903-74 / Ст 3 ГОСТ 380-71*

ГПИ Таджикгипросельхозстрой г. Душанбе 1975г

БР 160-01-00-08

Rz80

Вид А

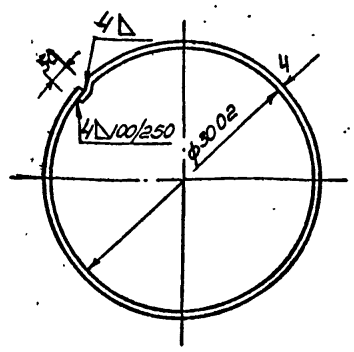

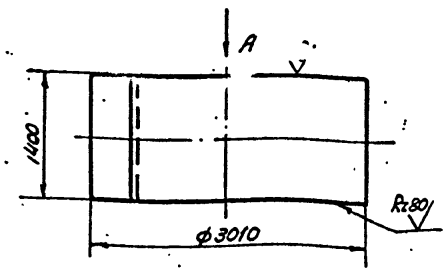

L развертки: 9551 мм

901-5-32 а.II

Изм	Лист	N докум.	Подпись	Дата
Разраб		Миллер		
Провер		Ким		
Ст. инж.		Оборотова		
Гл. инж. пр.		Яеофаров		

БР 160-01-00-08

Обечайка

Лит.	Масса	Масшт
	59.2	1:50

Лист 53 Листов 73

Лист 4 ГОСТ 19903-74 / Ст. 3 ГОСТ 380-71*

ГПИ Таджикгипросельхозстрой г. Душанбе 1975г

Инв. N подл. | Подпись и дата | Взам. инв. N | Инв. N дубл. | Подпись и дата

копиров: Ветлугина

Сверено:

БР 160-01-00-09

Вид А

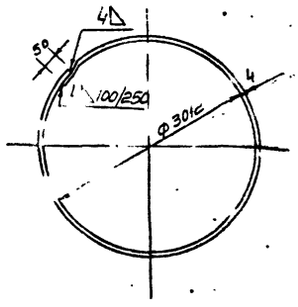

L развертки = 9577 мм

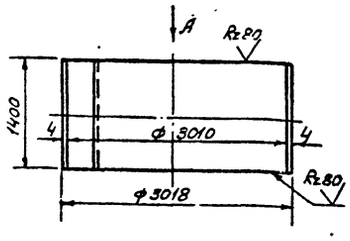

Предельные отклонения размеров ±½ допуска 3кл.

Изм	Лист	№докум.	Подпись	Дата
Исполн		Оборотова		
Провер		Феофаров		
Ст.инж.		Оборотова		
Гл.инж.пр.		Феофаров		

БР 160-01-00-09

Обечайка

Лит.	Масса	Масшт.
	592	1:30

Лист 54 Листов 73

Лист 4 ГОСТ 19903-74 / Ст 3 ГОСТ 380-71*

ГПИ Госстроя г. Душанбе 1975

Подпись и дата | Взам. инв.№ | Инв.№ подл. | Подпись и дата

БР 160-01-00-16

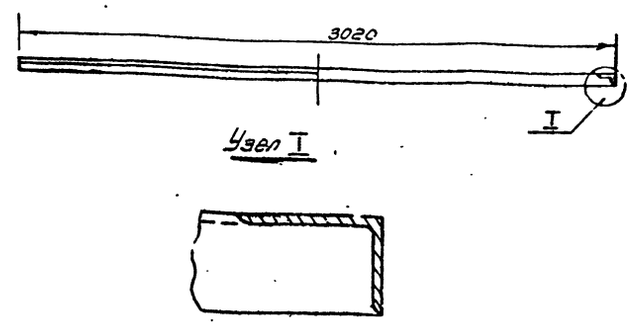

Узел I

Длина развертки ℓ = 9483 мм

Для башни V = 160 м³ на 7-8 и 9 баллов

Изм	Лист	№докум.	Подпись	Дата
Исполн		Оборотова		
Провер		Феофаров		
Ст.инж.		Оборотова		
Гл.инж.пр.		Феофаров		

БР 160-01-00-16

Кольцо жесткости

Лит.	Масса	Масшт.
	54	1:30

Уголок 75×50×8 ГОСТ 8509-72* / Ст 3 ГОСТ 380-71*

Лист 54 Листов 73

ГПИ Госстроя г. Душанбе 1975

Подпись и дата | Взам. инв.№ | Инв.№ подл. | Подпись и дата

БР 160-01-00-17

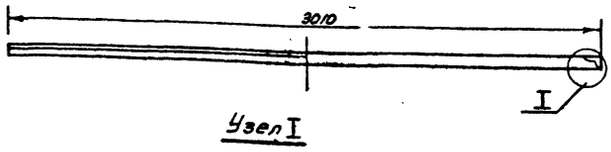

Узел I

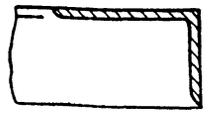

Длина развертки ℓ = 9451 мм

Для башни V = 160 м³ на 7-8 баллов

Изм	Лист	№докум.	Подпись	Дата
Исполн		Оборотова		
Провер		Феофаров		
Ст.инж.		Оборотова		
Гл.инж.пр.		Феофаров		

БР 160-01-00-17

Кольцо жесткости

Лит.	Масса	Масшт.
	54	1:20

Уголок 75×50×8 ГОСТ 8509-72 / Ст 3 ГОСТ 380-71*

Лист 54 Листов 73

ГПИ Госстроя г. Душанбе 1975

Подпись и дата | Взам. инв.№ | Инв.№ подл. | Подпись и дата

БР 160-01-00-18

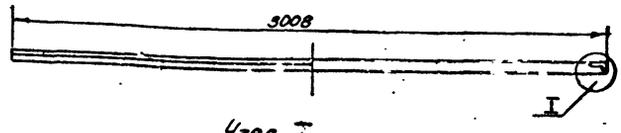

Узел I

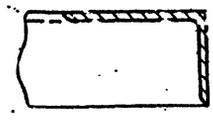

Длина развертки ℓ = 9411.5 мм

Для башни V = 160 м³ на 9 баллов

Изм	Лист	№докум.	Подпись	Дата
Исполн		Оборотова		
Провер		Феофаров		
Ст.инж.		Оборотова		
Гл.инж.пр.		Феофаров		

БР 160-01-00-18

Кольцо жесткости

Лит.	Масса	Масшт.
	54	1:20

Уголок 75×50×8 ГОСТ 8509-72 / Ст 3 ГОСТ 380-71*

Лист 54 Листов 73

ГПИ Госстроя г. Душанбе 1975

Подпись и дата | Взам. инв.№ | Инв.№ подл. | Подпись и дата

Копировал: Витязева

БР 160-01-00-10

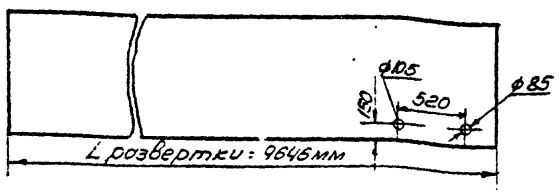

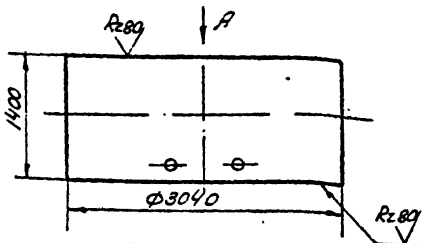

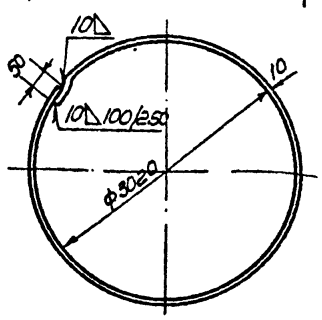

Вид А

Изм.	Лист	N докум.	Подпись	Дата
Разраб.		Сорокина		
Провер.		Ким		
Т. контр.		Оборотова		
Н. контр.		Феофаров		

Обечайка

Лит.	Масса	Масшт.
	1070	1:50

Лист 55 Листов 73

Лист 10 ГОСТ 19903-74
Ст.3 ГОСТ 380-71*

ГПИ Таджикгипросельхозтрой г. Душанбе 1975г.

Инв.№ подл. | Подпись и дата | Взам. инв.№ | Инв.№ дубл. | Подпись и дата

БР 160-01-00-11

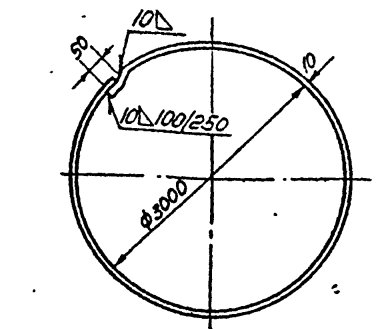

Вид А

L развертки = 9583мм

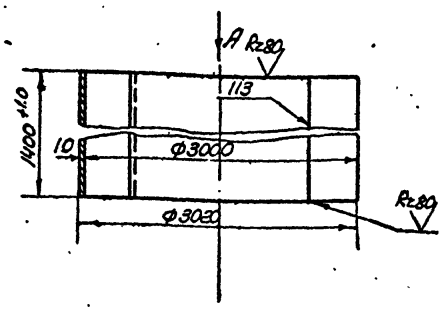

Превельные отклонения размеров ±1/2 допуска 8 кл.

Изм.	Лист	N докум.	Подпись	Дата
Разраб.		Сорокина		
Провер.		Ким		
Т. инж.		Оборотова		
Н. инж. пр.		Феофаров		

Обечайка

Лит.	Масса	Масшт.
	1050	1:50

Лист 55 Листов 73

Лист 10 ГОСТ 19903-74
Ст.3 ГОСТ 380-71*

ГПИ Таджикгипросельхозтрой г. Душанбе 1975г.

Инв.№ подл. | Подпись и дата | Взам. инв.№ | Инв.№ дубл. | Подпись и дата

БР 160-01-00-12

Вид А

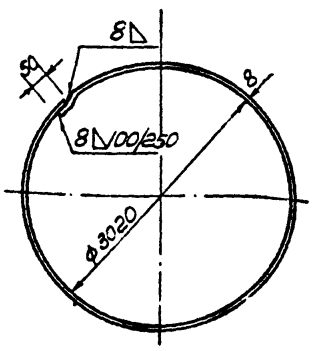

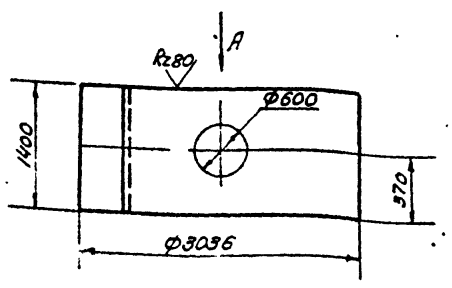

L развертки = 9633мм

Изм.	Лист	N докум.	Подпись	Дата
Разраб.		Сорокина		
Провер.		Ким		
Т. инж.		Оборотова		
Н. инж. пр.		Феофаров		

Обечайка

Лит.	Масса	Масшт.
	845	1:50

Лист 53 Листов 73

Лист 8 ГОСТ 19903-74
Ст 3 ГОСТ 380-71*

ГПИ Таджикгипросельхозтрой г. Душанбе 1975г.

Инв.№ подл. | Подпись и дата | Взам. инв.№ | Инв.№ дубл. | Подпись и дата

БР 160-01-00-13

Вид А

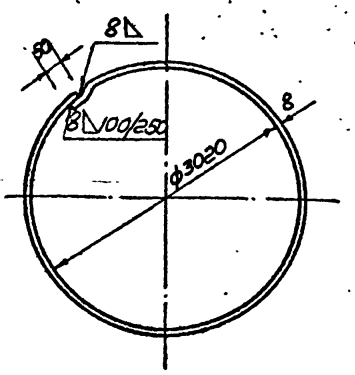

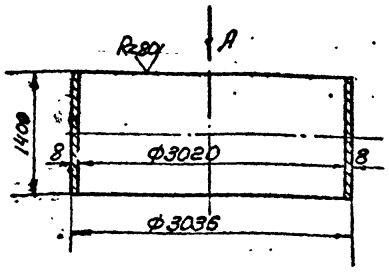

L развертки = 9633

Изм.	Лист	N докум.	Подпись	Дата
Разраб.		Сорокина		
Провер.		Ким		
Т. инж.		Оборотова		
Н. инж. пр.		Феофаров		

Обечайка

Лит.	Масса	Масшт.
	1070	1:50

Лист 53 Листов 73

Лист 8 ГОСТ 19903-74
Ст 3 ГОСТ 380-71*

ГПИ Таджикгипросельхозтрой г. Душанбе 1975г.

901-5-32 а. II

Инв.№ подл. | Подпись и дата | Взам. инв.№ | Инв.№ дубл. | Подпись и дата

Копировал: Ветлугина

БР 160-01-00-14

Rz 80

Вид А

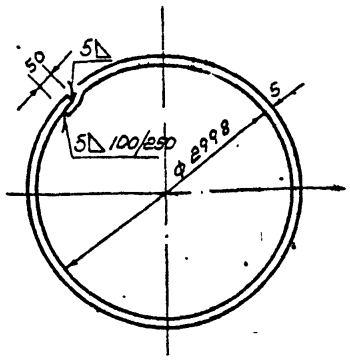

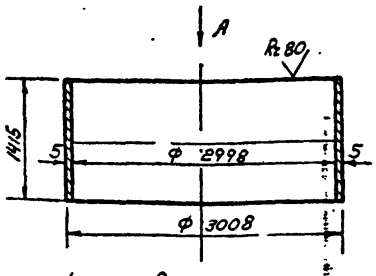

L развертки = 9545 мм

Изм.	Лист	N докум.	Подпись	Дата
Разраб.		Маслеников		
Провер.		Ким		
Ст. инж.		Оборотова		
Гл. инж. пр.		Феофаров		

Обечайка

Лит.	Масса	Масшт.
	670	1:50
Лист 56	Листов 73	

Лист 5 ГОСТ 19903-74
Ст. 3 ГОСТ 380-71*

ГПИ Таджикгипросельэлектрострой г. Душанбе 1975г.

Инв. № подл. | Подпись и дата | Взам. инв. № | Инв. № дубл. | Подпись и дата

БР 160-01-00-15

Rz 80

Вид А

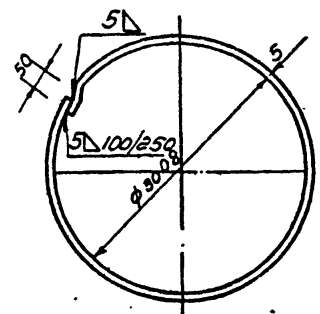

L развертки = 9577 мм

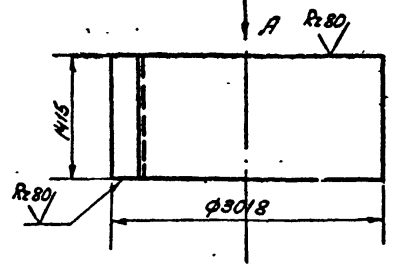

Предельные отклонения размеров ±½ допуска 9 кл.

Изм.	Лист	N докум.	Подпись	Дата
Разраб.		Маслеников		
Провер.		Ким		
Ст. инж.		Оборотова		
Гл. инж. пр.		Феофаров		

Обечайка

Лит.	Масса	Масшт.
	670	1:50
Лист 56	Листов 73	

Лист 5 ГОСТ 19903-74
Ст. 3 ГОСТ 380-71*

ГПИ Таджикгипросельэлектрострой г. Душанбе 1975г.

Инв. № подл. | Подпись и дата | Взам. инв. № | Инв. № дубл. | Подпись и дата

БР 50-01-01-01 е

А

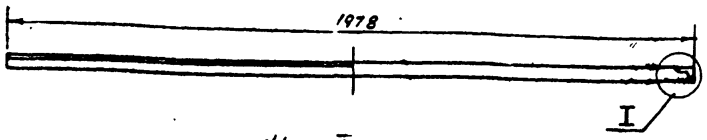

Узел I

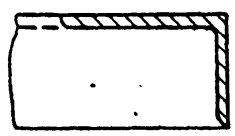

Длина развертки е ~ 6211 мм
Кольцо жесткости для опоры бака
V·50м³ h·18м ф 2000 на 7-8 баллов

Изм.	Лист	N докум.	Подпись	Дата
Разраб.		Маслеников		
Провер.		Ким		
Ст. инж.		Оборотова		
Гл. инж. пр.		Феофаров		

Кольцо жесткости

Лит.	Масса	Масшт.
	5	1:50
Лист 56	Листов 73	

Уголок 75×50×6 ГОСТ 8509-72
Ст 3 ГОСТ 380-71*

ГПИ Таджикгипросельэлектрострой г. Душанбе

Инв. № подл. | Подпись и дата | Взам. инв. № | Инв. № дубл. | Подпись и дата

БР 50-01-01-01 г

А

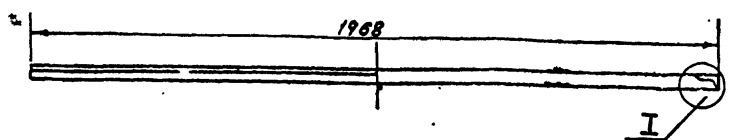

Узел I

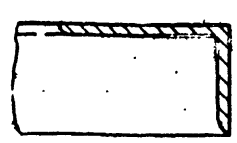

Длина развертки е ~ 6180 мм
Кольцо для опоры бака V·50м³
h=18м ф 2000мм на 9 баллов

901-5-32 а. II

Изм.	Лист	N докум.	Подпись	Дата
Разраб.		Маслеников		
Провер.		Ким		
Ст. инж.		Оборотова		
Гл. инж. пр.		Феофаров		

Кольцо жесткости

Лит.	Масса	Масшт.
	540	1:50
Лист 56	Листов 73	

Уголок 75×50×6 ГОСТ 8509-72
Ст 3 ГОСТ 380-71*

ГПИ Таджикгипросельэлектрострой г. Душанбе 1975г.

Инв. № подл. | Подпись и дата | Взам. инв. № | Инв. № дубл. | Подпись и дата

копировал: Ветлугина
Сверено:

БР 160-01-01-01

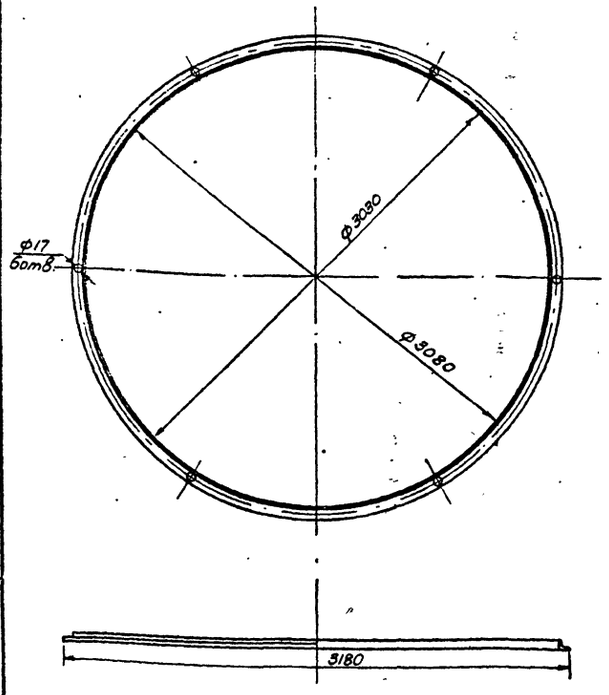

Длина развертки e~ 9614мм

Изм.	Лист	N докум.	Подпись	Дата
Исполн.		Оборотова		
Провер.		Ягофаров		
Ст. инж.		Оборотова		
Гл. инж. пр.		Ягофаров		

БР160-01-01-01

Фланец

Лит.	Масса	Масшт.
	24.0	1:25

Лист 57 Листов 73

Уголок 75×50×6 ГОСТ 8510-72 / Ст 3 ГОСТ 535-58*

ГПИ Таджикгипросельхозстрой г. Душанбе 1975г

БР 160-01-02-01

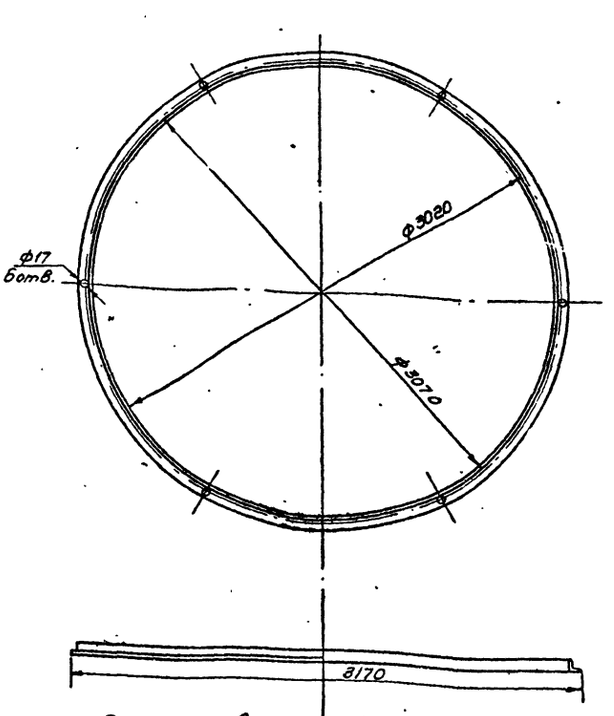

Длина развертки e~ 9583мм

Изм.	Лист	N докум.	Подпись	Дата
Исполн.		Оборотова		
Провер.		Ягофаров		
Ст. инж.		Оборотова		
Гл. инж. пр.		Ягофаров		

БР160-01-02-01

Фланец

Лит.	Масса	Масшт.
	24.0	1:25

Лист 57 Листов 73

Уголок 75×50×6 ГОСТ 8510-72 / Ст.3 ГОСТ 535-58*

ГПИ Таджикгипросельхозстрой г. Душанбе 1975г

Инв. N подл. | Подпись и дата | Взам. инв. N | Инв. N дубл. | Подпись и дата

БР 160-01-01-02

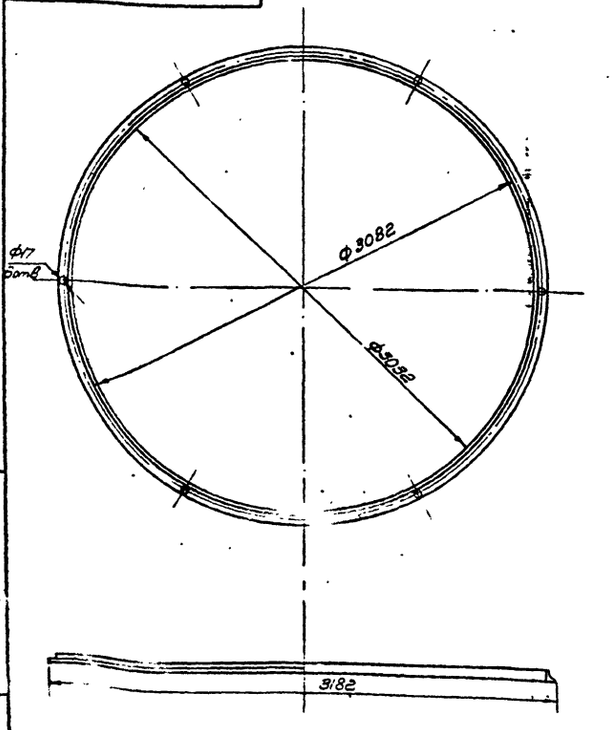

Длина развертки e~ 9614мм

Изм.	Лист	N докум.	Подпись	Дата
Исполн.		Оборотова		
Провер.		Ягофаров		
Ст. инж.		Оборотова		
Гл. инж. пр.		Ягофаров		

БР160-01-01-02

Фланец

Лит.	Масса	Масшт.
	24.0	1:25

Лист 57 Листов 73

Уголок 75×50×8 ГОСТ 8510-72 / Ст 3 ГОСТ 535-58*

ГПИ Таджикгипросельхозстрой г. Душанбе 1975г

БР 160-01-02-02

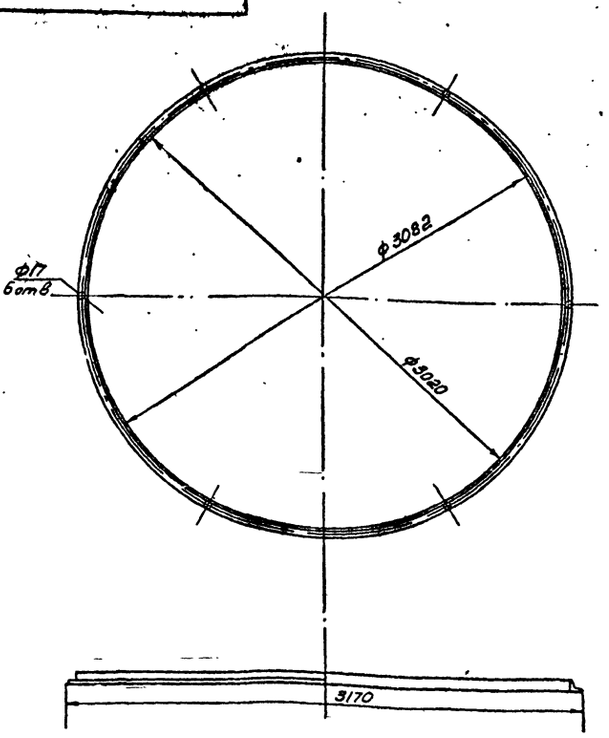

Длина развертки e~ 9583мм

Изм.	Лист	N докум.	Подпись	Дата
Исполн.		Оборотова		
Провер.		Ягофаров		
Ст. инж.		Оборотова		
Гл. инж. пр.		Ягофаров		

БР 160-01-02-02 901-5-32 д.II

Фланец

Лит.	Масса	Масшт.
	24.0	1:25

Лист 57 Листов 73

Уголок 75×50×8 ГОСТ 8510-72 / Ст 3 ГОСТ 535-58*

ГПИ Таджикгипросельхозстрой г. Душанбе 1975г

Инв. N подл. | Подпись и дата | Взам. инв. N | Инв. N дубл. | Подпись и дата

копиров: Взтлусина

Оверено

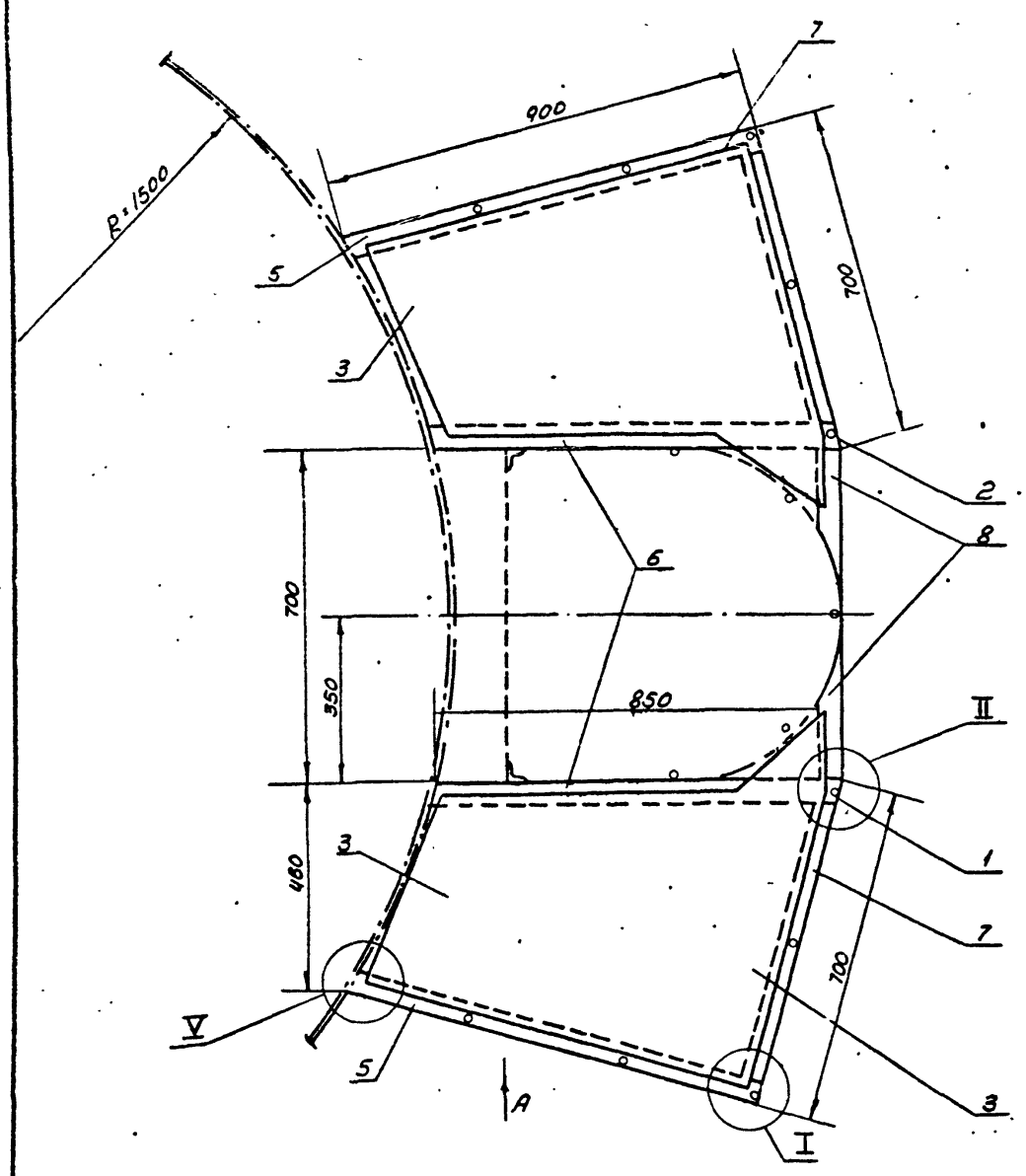

Вид А

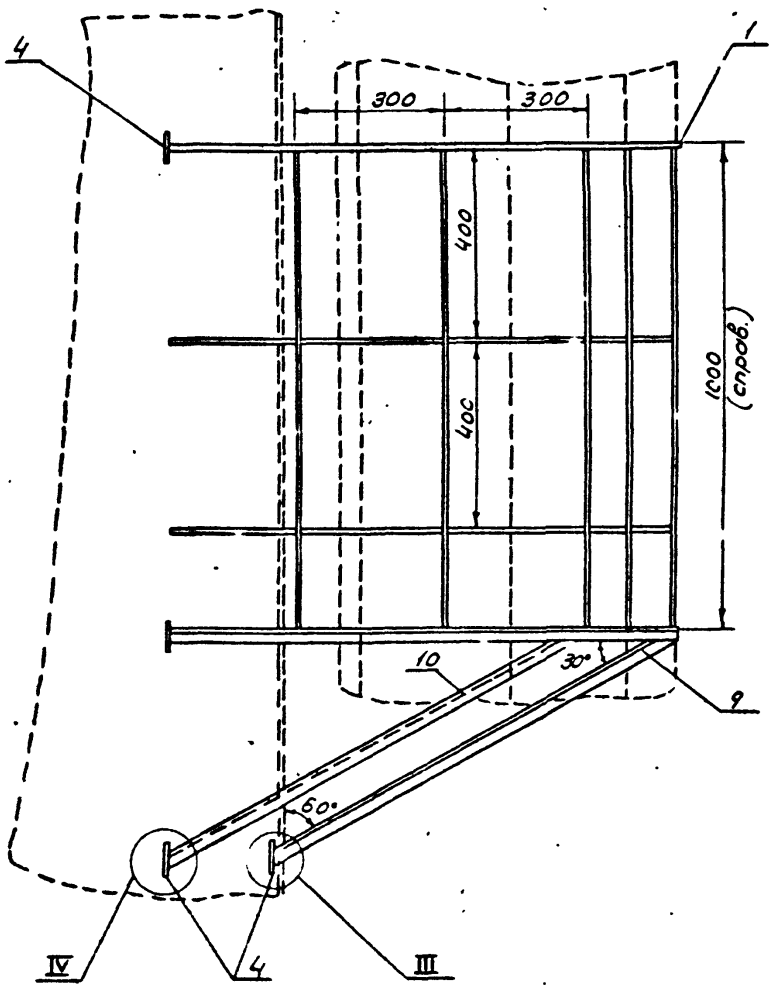

Вид Б
М 1:2

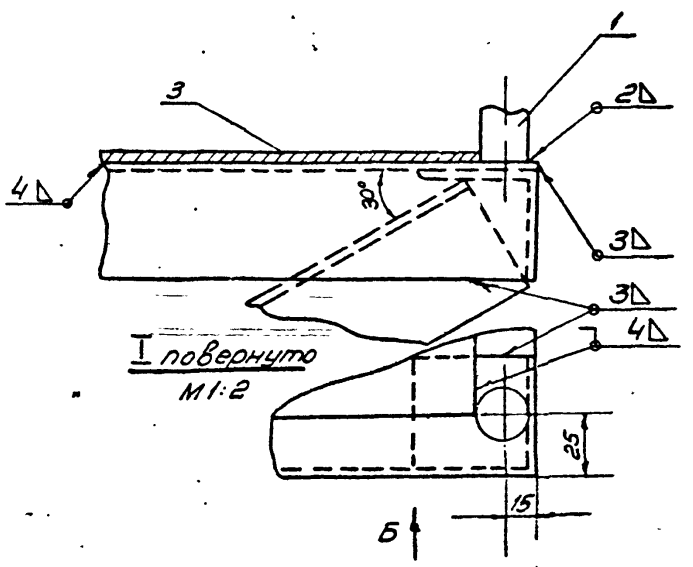

Б-Б
М 1:2

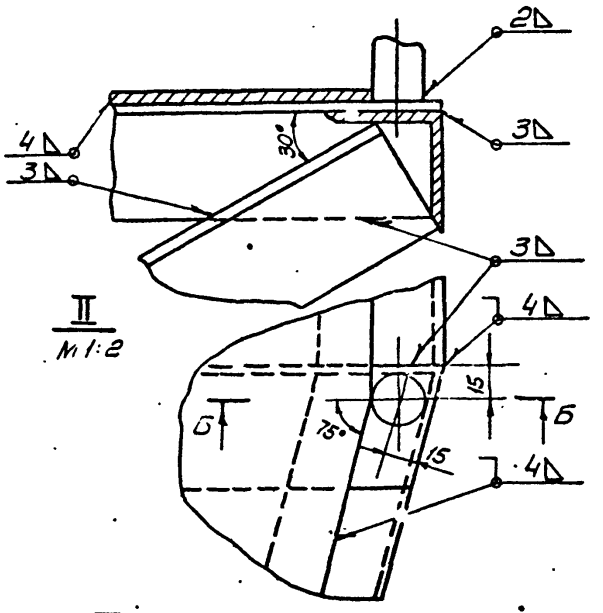

II
М 1:2

III
М 1:2

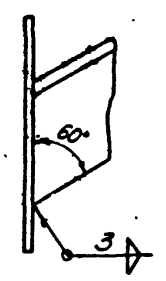

IV
М 1:2



V
М 1:2

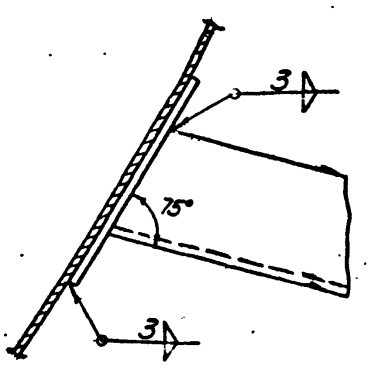

Примечание

1. Донный лист применен без изменения из типового проекта 901-5-29 л.41, разработанного „Гипронисельхозом" 901-5-32 а.II

					БР 160-03-00-00	
Изм.	Лист	N докум.	Подпись	Дата	Площадь отдыха	Лит. / Масса / Масштаб: 1:10
Разраб		Оборотова				Лист 58 / Листов 73
Провер		Феофаров				ГПИ Гражданпроектагропрой г. Душанбе 1979г.
Ст. инж. пр.		Оборотова				
Гл. инж. пр.		Феофаров				

Копировал: Ветлужина Формат: А4

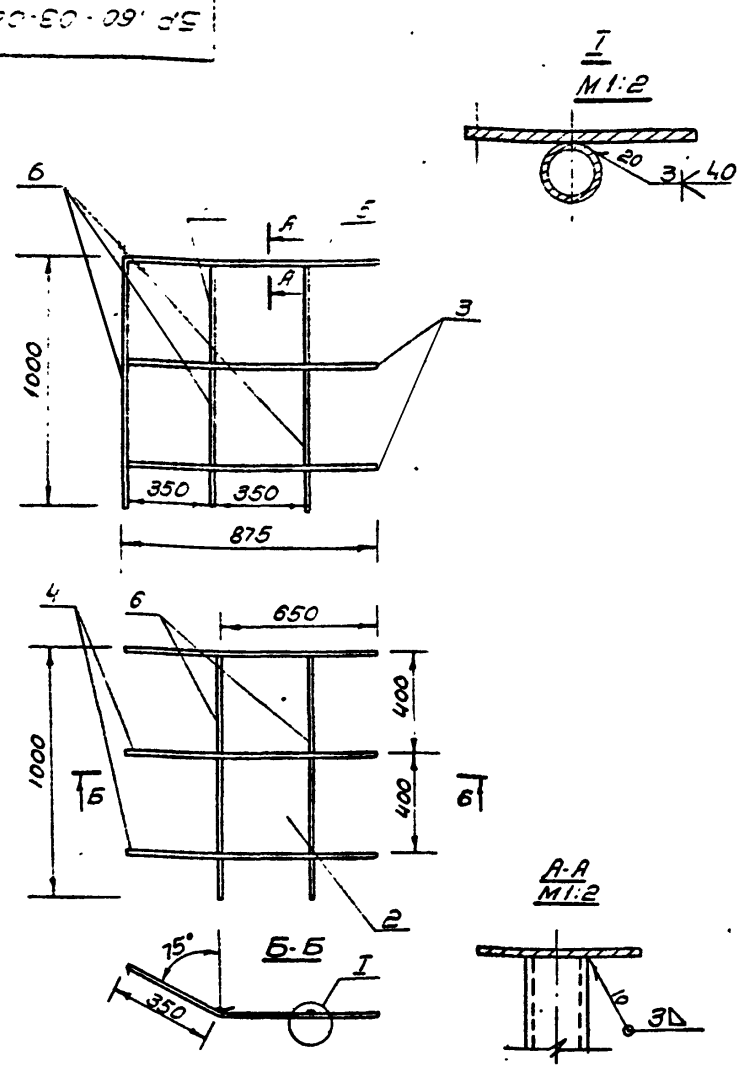

Данный лист применен без изменения из т.п. 901-5-29

Изм.	Лист	N докум.	Подпись	Дата
Разраб.	Масленников			
Проверил	Игофаров			
Гл.инж.	Оборотова			
Гл.инж.пр.	Игофаров			

БР 160-03-02-00

Ограждение площадки
Правая сторона
Сборочный чертеж

Лит.	Масса	Масшт.
	16.2	1:20
Лист 59	Листов 73	

ГПИ Таджикгипросельхозстрой г. Душанбе 1975г.

Инв.№подл. | Подпись и дата | Взам.инв.№ | Инв.№дубл. | Подпись и дата

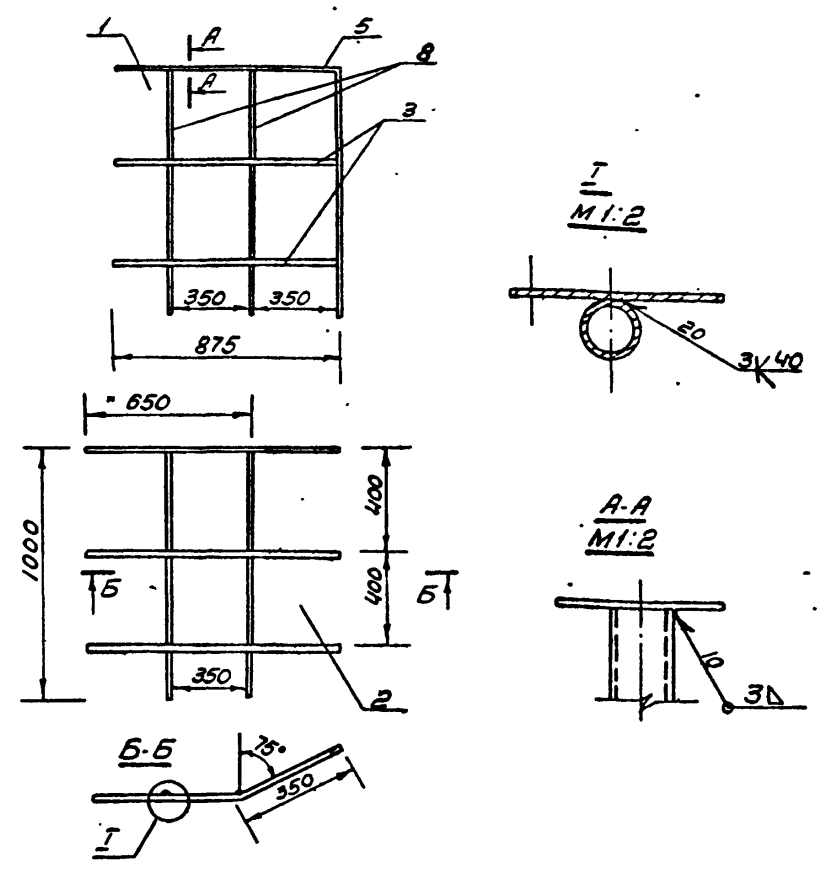

Данный лист применен без изменения с типового проекта 901-5-29 л.26

Изм.	Лист	N докумен.	Подпись	Дата
Разраб.	Масленников			
Провер.	Игофаров			
Гл.инж.	Оборотова			
Гл.инж.пр.	Игофаров			

БР 160-03-01-00

Ограждение площадки
Левая сторона
Сборочный чертеж

Лит.	Масса	Масшт.
	16.2	1:20
Лист 59	Листов 73	

ГПИ Таджикгипросельхозстрой г. Душанбе 1975г.

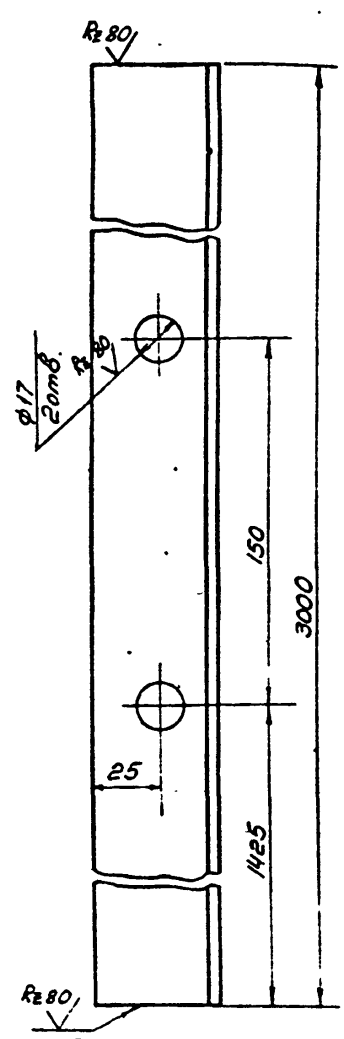

Данный лист применен без изменений с т.п. №901-5-29 л.40

Изм.	Лист	N докум.	Подпись	Дата
Разраб.	Масленникова			
Проверил	Оборотова			
Гл.инж.	Оборотова			
Гл.инж.пр.	Игофаров			

БР 160-01-03-00

Кронштейн

Лит	Масса	Масшт
	11.3	1:2
Лист 59	Листов 73	

Уголок 50×50×5 ГОСТ 8509-72 / Ст 3 ГОСТ 535-58*

ГПИ Таджикгипросельхозстрой г. Душанбе 1975г.

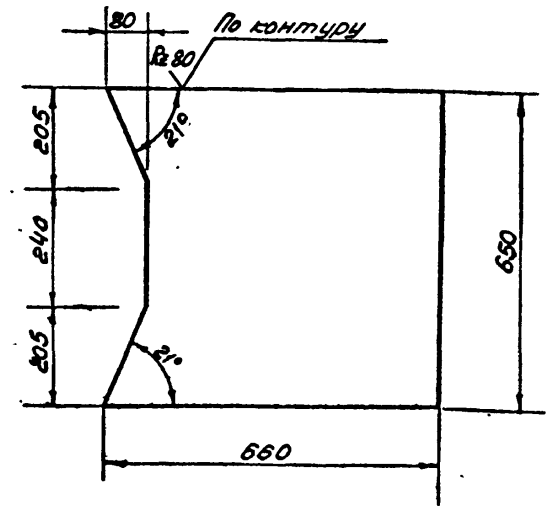

Предельные отклонения размеров 1/2 допуска 8кл.
Данный лист применен без изменений с т.п. №901-5-29 л. 27, разработанного „Гипронисельхозом"

901-5-32 ч.II

копировал Ветлугина

Изм.	Лист	N докум.	Подпись	Дата
Разраб.	Масленников			
Провер.	Оборотова			
Гл.инж.	Оборотова			
Гл.инж.пр.	Игофаров			

БР 160-03-00-01

Наст. из площадки

Лит.	Масса	Масшт.
	4.1	1:10
Лист 59	Листов 73	

Лист ПВ 506×650×650 / ГОСТ 8126-58

ГПИ Таджикгипросельхозстрой г. Душанбе 1975г.

Инв.№подл. | Подпись и дата | Взам.инв.№ | Инв.№дубл. | Подпись и дата

Сверено

Формат	Зона	Поз.	Обозначение	Наименование	Кол.	Примечания
				Документация		
А2			БР.15-00-00-00	Общий вид		л.4
				Сборочные единицы		
А2		1	БР-15-01-00-00	Бак	1	л.5
А2		2	БР-15-02-00-00	Лестница Т	2	л.14
		2	БР-15-02-00-00	Лестница П	1	л.14
А1		3	БР-15-03-00-00	Люк смотровой	2	л.8
11		4	БР-15-04-00-00	Опора лестн. правая	2	л.15
11		5	БР-15-05-00-00	Опора лестн. левая	2	л.15
11		6	БР-15-06-00-00	Опора лестн. левая	2	л.16
11		7	БР-15-07-00-00	Опора лестн. правая	2	л.16
А2		8	БР-15-08-00-00	Опора бака h=6м	2	л.17
12		9	БР-15-09-00-00	Ограждение крыши	1	л.18
11		10	БР-15-10-00-00	Труба переливная	1	л.18
		11	БР-15-11-00-00	Закладная деталь	8	См. альбом 3 АС-3
		12	БР-15-12-00-00	Колпак	1	л.26
				Стандартные изделия		
		13		Болт М16×45-0,55 ГОСТ 7798-70*	12	
		14		Гайка М16-0,55 ГОСТ 5915-70*	12	
		15		Муфта короткая 80 ГОСТ 8954-75	1	

Инв.№ подл. | Подпись и дата | Взам. инв.№ | Инв.№ дубл. | Подпись и дата

Изм.	Лист	N докум.	Подпись	Дата
Испол.		Оборотова		
Провер.		Ягофаров		
Ст. инж.		Оборотова		
Гл. инж. пр.		Ягофаров		

БР 15-00-00-00

Башня водонапорная H=12м V=15м³ Спецификация

Лит.	Лист	Листов
	60	73

ГПИ Гидромелиоводхозстрой г. Душанбе 1975г

Формат	Зона	Поз.	Обозначение	Наименование	Кол.	Примечания
				Документация		
			БР-15-01-00-00 СБ	Сборочный чертеж		л.5
				Сборочные единицы		
А2		1	БР-15-01-01-00	Крыша	1	л.6
А2		2	БР-15-01-02-00	Бак нижняя часть	1	л.11
11		3	БР-15-01-03-00	Скоба транспортн.	1	л.19

Инв.№ подл. | Подпись и дата | Взам. инв.№ | Инв.№ дубл. | Подпись и дата

Изм.	Лист	N докум.	Подпись	Дата
Испол.		Оборотова		
Провер.		Ягофаров		
Ст. инж.		Оборотова		
Гл. инж. пр.		Ягофаров		

БР 15-01-00-00

Бак 15м³

Лит.	Лист	Листов
	60	73

ГПИ Гидромелиоводхозстрой г. Душанбе 1975г

Формат	Зона	Поз.	Обозначение	Наименование	Кол.	Примечания
				Документация		
			БР 15-01-01-00 СБ	Сборочный чертеж		л.6
				Сборочные единицы		
11		1	БР 15-01-04-00	Труба вентиляционная	1	л.7
11		2	БР 15-01-05-00	Крышка люка	1	л.10
				Детали		
11		3	БР 15-01-01-01	Кольцо люка	1	л.9
11		4	БР 15-01-01-02	Прокладка	1	л.9
11		5	БР 15-01-01-03	Сектор крыши	2	л.9
				Стандартные изделия		
		6		Болт М8×25-0,55 ГОСТ 7798-70*	20	
		7		Шайба пружинная 8Н65Г ГОСТ 6402-70*	20	
		8		Гайка М8 ГОСТ 5915-70*	20	

Инв.№ подл. | Подпись и дата | Взам. инв.№ | Инв.№ дубл. | Подпись и дата

Изм.	Лист	N докум.	Подпись	Дата
Испол.		Оборотова		
Провер.		Ягофаров		
Ст. инж.		Оборотова		
Гл. инж. пр.		Ягофаров		

БР 15-01-01-00

Крыша

Лит.	Лист	Листов
	60	73

ГПИ Гидромелиоводхозстрой г. Душанбе 1975г

Формат	Зона	Поз.	Обозначение	Наименование	Кол.	Примечания
				Документация		
			БР 15-01-02-00 СБ	Сборочный чертеж		л.11
				Сборочные единицы		
11		1	БР 15-01-03-00	Скоба транспортировочная	1	л.19
				Детали		
11		2	БР 15-01-02-01	Конус бака	1	л.4
11		3	БР 15-01-02-02	Льдоудерживатель	5	л.54
11		4	БР 15-01-02-03	Обечайка	1	л.12
11		5	БР 15-01-02-04	Ступенька	10	л.12
11		6	БР 15-01-02-05	Ступенька конуса	5	л.13
11		7	БР 15-01-02-06	Фланец	1	л.13
11		8	БР 15-01-02-07	Фланец	1	л.13
11		9	БР 15-01-02-08	Скоба клюдудерживающ.	5	л.11

Инв.№ подл. | Подпись и дата | Взам. инв.№ | Инв.№ дубл. | Подпись и дата

Изм.	Лист	N докум.	Подпись	Дата
Испол.		Оборотова		
Провер.		Ягофаров		
Ст. инж.		Оборотова		
Гл. инж. пр.		Ягофаров		

901-5-32 ал. II

БР 15-01-02-00

Бак нижняя часть

Лит.	Лист	Листов
	60	73

ГПИ Гидромелиоводхозстрой г. Душанбе 1975г

Формат	Зона	Поз.	Наименование	Обозначение	Кол-во	Примеч.
				Документация		
			БР 15-01-03-00 СБ	Сборочный чертеж	1	л.19
				Детали		л.19
11		1	БР 15-01-03-01	Плита	1	
11		2	БР 15-01-03-02	Скоба	1	л.19

Изм.	Лист	N докум.	Подпись	Дата
Исполн.		Оборотова		
Провер.		Ягофаров		
Ст. инж.		Оборотова		
Гл. инж. пр.		Ягофаров		

БР 15-01-03-00 СБ

Скоба транспортировочная

Лит.	Лист	Листов
	61	73

ГПИ Таджикеипросельхозстрой г. Душанбе 1975г

Формат 11

Формат	Зона	Поз.	Наименование	Обозначение	Кол-во	Примечания
				Документация		
			БР 15-01-04-00 СБ	Сборочный чертеж		л.7
				Детали		л.7
11		1	БР 15-01-04-01	Конус	1	л.7
11		2	БР 15-01-04-02	Планка	4	л.7
11		3	БР 15-01-04-03	Труба	1	л.7
11		4	БР 15-01-04-04	Хомутик	1	л.26
				Стандартные изделия		
		5		Болт М6х25-055 ГОСТ 7798-70	1	
		6		Гайка М6-055 ГОСТ 5915-70	1	
		7		Шайба пружинная БН 65г ГОСТ 6402-70	1	

Подпись и дата | Инв. N дубл. | Взам. инв. N | Подпись и дата | Инв. N подл.

Изм.	Лист	N докум.	Подпись	Дата
Исполн.		Оборотова		
Провер.		Ягофаров		
Ст. инж.		Оборотова		
Гл. инж. пр.		Ягофаров		

БР 15-01-04-00 СБ

Труба вентиляционная

Лит.	Лист	Листов
	61	73

ГПИ Таджикеипросельхозстрой г. Душанбе 1975г

Формат 11

Наименование	Обозначение		Примечания
	Документация		
БР 15-01-05-00 СБ	Сборочный чертеж		л.10
	Детали		
11	1 БР 15-01-05-01	Крышка	1	л.10
11	2 БР 15-01-05-02	Ручка	1	л.10

Изм.	Лист	N докум.	Подпись	Дата
Исполн.		Оборотова		
Провер.		Ягофаров		
Ст. инж.		Оборотова		
Гл. инж. пр.		Ягофаров		

БР 15-01-05-00 СБ

Крышка люка

Лит.	Лист	Листов
	51	73

ГПИ Таджикеипросельхозстрой г. Душанбе 1975г

Формат	Зона	Поз.	Обозначение	Наименование	Кол-во	Примечание
				Документация		
			БР 15-02-00-00 СБ	Сборочный чертеж		л.14
				Сборочные един.		
22		1	БР 15-02-01-00	Лестница I		л.14
22		2	БР 15-02-02-00	Лестница II		л.14

Подпись и дата | Инв. N дубл. | Взам. инв. N | Подпись и дата | Инв. N подл.

901 32 а.II

Изм.	Лист	N докум.	Подпись	Дата
Исполн.		Оборотова		
Провер.		Ягофаров		
Ст. инж.		Оборотова		
Гл. инж. пр.		Ягофаров		

БР 15-02-00-00 СБ

Лестница

Лит.	Лист	Листов
	61	73

ГПИ Таджикеипросельхозстрой г. Душанбе 1975г

Копиров. Ветлугина

Формат	Зона	Позиция	Обозначение	Наименование	Кол-во	Примечания
				Документация		
			БР 15-02-01-00 СБ	Сборочный чертеж		л.14
				Детали		
11		1	БР 15-02-01-01	Дуга	3	л.10
				Материалы		
		2		Круг 18 ГОСТ 2590-71 / Ст 3 сп ГОСТ 380-71*		
				ℓ = 680	10	
		3		ℓ = 3100	5	
		4		Уголок 50×50×4 ГОСТ 8509-72 / Ст 3 сп ГОСТ 535-58*		
				ℓ = 3100 мм	2	
		5		ℓ = 100 мм	2	

Взам. инв. № | Подпись и дата | Инв. № подл. | Подпись и дата

Изм.	Лист	№ докум.	Подпись	Дата
Исполн.	Оборотова			
Провер.	Феофаров			
Ст. инж.	Оборотова			
Гл. инж. пр.	Феофаров			

БР 15-02-01-00 СБ

Лестница I

Лит	Лист	Листов
	61	73

ГПИ Тяжпромэлектропроект г. Душанбе 1975 г.

Формат	Зона	Позиция	Обозначение	Наименование	Кол-во	Примечания
				Документация		
			БР 15-02-02-00 СБ	Сборочный чертеж		л.4
				Детали		
11		1	БР 15-02-01-01	Дуга	2	л.10
				Материалы		
		2		Круг 18 ГОСТ 2590-71 / Ст 3 сп ГОСТ 380-71*		
				ℓ = 680	10	
		3		ℓ = 3120	5	
		4		Уголок 50×50×4 ГОСТ 8509-72 / Ст 3 сп ГОСТ 535-58*		
				ℓ = 5170	2	

Взам. инв. № | Подпись и дата | Инв. № подл. | Подпись и дата

Изм.	Лист	№ докум.	Подпись	Дата
Исполн.	Оборотова			
Провер.	Феофаров			
Ст. инж.	Оборотова			
Гл. инж. пр.	Феофаров			

БР 15-02-02-00 СБ

Лестница II

Лит	Лист	Листов
	62	73

ГПИ Тяжпромэлектропроект г. Душанбе 1975 г.

Формат	Зона	Позиция	Обозначение	Наименование	Кол-во	Примечания
				Документация		
А2			БР 15-03-00-00 СБ	Сборочный чертеж		л.8
				Детали		
11		1	БР 15-03-00-01	Крышка люка	1	л.8
11		2	БР 15-03-00-02	Обечайка	1	л.8
11		3	БР 15-01-01-02	Прокладка	1	л9
11		4	БР 15-03-00-03	Фланец	1	л.13
				Стандартные изд		
		5		Болт М12×30-055 ГОСТ 7798-70*	20	
		6		Гайка М12-055 ГОСТ 5915-70	20	
		7		Шайба пружинная		
				12Н65Г ГОСТ 6402-70	20	

Взам. инв. № | Подпись и дата | Инв. № подл. | Подпись и дата

Изм.	Лист	№ докум.	Подпись	Дата
Исполн.	Оборотова			
Провер.	Феофаров			
Ст. инж.	Оборотова			
Гл. инж. пр.	Феофаров			

БР 15-03-00-00

Люк смотровой
Спецификация

Лит	Лист	Листов
	62	73

ГПИ Тяжпромэлектропроект г. Душанбе 1975 г.

Формат	Зона	Позиция	Обозначение	Наименование	Кол-во	Примечания
				Документация		
			БР 15-08-00-00 СБ	Сборочный чертеж		л.17
				Сборочные единицы		
22		1	БР 15-08-01-00	Гидрозатвор	1	л.23
22		2	БР 15-08-02-00	Опора I ℓ = 6м	1	л.17
22		4	БР 15-08-03-00	Опора III ℓ = 6м	1	л.17
11		5	БР 15-01-03-00	Скоба транспортир.	2	л.19
11		6	БР 15-08-04-00	Труба ДУ 80	1	л.20
11		7	БР 15-08-05-00	Труба ДУ 100	1	л.20
11		8	БР 15-08-06-00	Шарнир	1	л.22
11		9	БР 15-08-07-00	Шарнир	1	л.22
				Детали		
11		10	БР 15-08-00-01	Днище	1	л.23
11		11	БР 15-08-00-02	Кронштейн	1	л.9
11		12	БР 15-08-00-03	Клямер	1	л.34
12		13	БР 15-01-02-04	Ступенька	32	л.12
11		14	БР 15-08-00-04	Фланец опоры	1	л.23
		14а	БР 15-01-02-07	Фланец	1	л.13
11		15	БР 15-08-00-06	Хомут	3	л.22
11		16	БР 15-08-00-07	Лопка	3	л 22
11		17	БР 15-08-00-08	Кольцо	1	л.24
4		18	БР 15-08-00-09	Фланец опоры	1	л.24
11		19	БР 15-08-00-10	Распорка к шар-		
				ниру	1	л.24

Взам. инв. № | Подпись и дата | Инв. № подл. | Подпись и дата

Изм.	Лист	№ докум.	Подпись	Дата
Исполн.	Оборотова			
Провер.	Феофаров			
Ст. инж.	Оборотова			
Гл. инж. пр.	Феофаров			

901-5-32 а.II

БР 15-08-00-00 СБ

Опора бака
V = 15 м³ H = 12 м

Лит	Лист	Листов
	62	73

ГПИ Тяжпромэлектропроект г. Душанбе 1975 г.

Копировал. Ветлугина

Поз.	Обозначение	Наименование	Кол-во	N эск	Примечания
23	БР 15-08-00-11	Обечайка	1		л 25
21	БР 15-08-00-12	Обечайка	4		л.25
22	БР 15-08-00-13	Обечайка	1		л.25
23	БР 15-08-00-14	Обечайка	2		л.26
		Стандартные изделия			
24		Болт М16-45-055			
		ГОСТ 7798-70*	2		
25		Гайка М16 ГОСТ 5915-70*	2		
26		Шайба пружинная			
		16Н65Г ГОСТ 6402-70*	2		
		Материалы			
27		Уголок 50×50×5 ГОСТ 8509-72 / Ст 3 ГОСТ 380-71*	2		
		ℓ=150			

Изм.	Лист	N докум.	Подпись	Дата
		БР 15-08-00-00		

стр. 63

формат 11

Формат	Зона	Позиц.	Обозначение	Наименование	Кол-во	Примечания
				Документация		
			БР 15-08-01-00 СБ	Сборочный чертеж		л 23
				Детали		
11		1	БР 15-08-01-01	Воротник	1	л 48
11		2	БР 15-08-01-02	Патрубок	1	л 48
Ф/4		3	БР 15-08-04-00	Труба 80 ГОСТ 3262-74		л. 20
				ℓ=95		
Ф/4		4		Труба 80 ГОСТ 3262-74		
				ℓ=527		
				Стандартные изделия		
		5		Отвод 80 ГОСТ 9842-61	3	
		6		Кронштейн	2	
				Уголок 45×45×3 ГОСТ 8509-72 / Ст 3 ГОСТ 535-58*		
				ℓ=100мм		

Инв. N подл. | Подпись и дата | Взам. инв. N | Инв. N дубл. | Подпись и дата

Изм.	Лист	N докум.	Подпись	Дата
Испол.	Оборотова			
Провер.	Геофаров			
Гл. инж.	Оборотова			
Гл. инж. пр.	Геофаров			

БР 15-08-01-00

Гидрозатвор

Лит.	Лист	Листов
	63	73

ГПИ Продпромгидроселькохстрой г. Душанбе 1975г

формат 11

Формат	Зона	Позиц.	Обозначение	Наименование	Кол-во	Примечания
				Документация		
			БР 15-08-04-00 СБ	Сборочный чертеж		л 20
				Детали		
11		1	БР 15-08-01-01	Воротник	1	л 48
Ф/4		2		Труба 80 ГОСТ 3262-75		л.20
				ℓ=245	1	
				Стандартные изделия		
		3		Фланец 80-10		
				ГОСТ 1255-67*	1	

Подпись и дата | Инв. N подл. | Взам. инв. N | Инв. N дубл. | Подпись и дата

Изм.	Лист	N докум.	Подпись	Дата
Испол.	Оборотова			
Провер.	Геофаров			
Гл. инж.	Оборотова			
Гл. инж. пр.	Геофаров			

БР 15-08-04-00

Труба Ду-80

Лит.	Лист	Листов
	63	73

ГПИ Продпромгидроселькохстрой г. Душанбе 1975г

Формат	Зона	Позиц.	Обозначение	Наименование	Кол-во	Примечание
				Документация		
			БР 15-08-05-00 СБ	Сборочный чертеж		л 20
				Детали		
11		1	БР 15-08-05-01	Воротник	1	л 20
		2		Труба 100 ГОСТ 3262-74		л.20
				ℓ=245	1	
				Стандартные изделия		
				Фланец 100-10		
				ГОСТ 1255-67*	1	

Подпись и дата | Инв. N подл. | Взам. инв. N | Инв. N дубл. | Подпись и дата

Изм.	Лист	N докум.	Подпись	Дата
Испол.	Оборотова			
Провер.	Геофаров			
Гл. инж.	Оборотова			
Гл. инж. пр.	Геофаров			

901-5-32 а.II

БР 15-08-05-00

Труба ду 100

Лит.	Лист	Листов
	63	73

ГПИ Продпромгидроселькохстрой г. Душанбе 1975г

копировал: Ветлугина

формат 11

Формат	Зона	Позиция	Обозначение	Наименование	Кол-во листов	Примеч
				Документация		
			БР 15-08-06-00 СБ	Сборочный чертеж		л 22
				Детали		
11		1	БР15-08-06-01	Шарнир	1	л 21
11		2	БР15-08-06-02	Косынка	2	л 21
11		3	БР15-08-06-03	Прокладка	2	л 26

БР 15-08-06-00 СБ

Изм	Лист	N докум	Подпись	Дата
Исполн		Оборотова		
Провер		Ягофаров		
Ст инж		Оборотова		
Гл инж пр		Ягофаров		

Шарнир
Верхняя часть

Лит	Лист	Листов
	64	73

ГПИ
Таджикгипросельхозстрой
г. Душанбе 1975г

формат: 11

Формат	Зона	Позиция	Обозначение	Наименование	Кол-во	Примечания
				Документация		
			БР 15-08-07-00 СБ	Сборочный чертеж		л 22
				Детали		
11		1	БР 15-08-07-01	Пластина	1	л 21
11		2	БР 15-08-07-02	Косынка	2	л 21

БР 15-08-07-00 СБ

Изм	Лист	N докум.	Подпись	Дата
Исполн		Оборотова		
Провер		Ягофаров		
Ст инж		Оборотова		
Гл инж пр		Ягофаров		

Шарнир
Нижняя часть

Лит	Лист	Листов
	64	73

ГПИ
Таджикгипросельхозстрой
г. Душанбе 1975г

формат 11

Формат	Зона	Позиц	Обозначение	Наименование	Кол-во	Примечания
				Документация		
12			БР 15-09-00-00 СБ	Сборочный чертеж		л. 18
				Детали		
11		1	БР 15-09-00-01	Кольцо		л.18
				Материалы		
		2		Полоса 4х40 ГОСТ 103-57* / Ст. 3 ГОСТ 380-71*	38.4 кг	
				ℓ=10150		
		3		Труба 20 ГОСТ 3262-75		
				ℓ=1040	133	кг

БР 15-09-00-00 СБ

Изм	Лист	N докум	Подпись	Дата
Исполн		Оборотова		
Провер		Ягофаров		
Ст инж		Оборотова		
Гл инж пр		Ягофаров		

Ограждение
крыши

Лит	Лист	Листов
	64	73

ГПИ
Таджикгипросельхозстрой
г. Душанбе 1975г

формат. 11

Формат	Зона	Позиц.	Обозначение	Наименование	Кол-во	Примечания
				Документация		
			БР 15-10-00-00 СБ	Сборочный чертеж		л. 18
				Детали		
11		1	БР 15-10-00-01	Кольцо переливной	1	л. 20
				Трубы		
		2		Труба 80 ГОСТ 3262-75	128.1	кг
				ℓ=11075		

901-5-32 д. II

БР 15-10-00-00 СБ

Изм	Лист	N докум	Подпись	Дата
Исполн		Оборотова		
Провер		Ягофаров		
Ст инж		Оборотова		
Гл инж пр		Ягофаров		

Переливная труба
с кольцом

Лит	Лист	Листов
	64	73

ГПИ
Таджикгипросельхозстрой
г. Душанбе 1975г

копиров: Ветлугина

формат 11

Сверено

Формат	Зона	Позиц.	Обозначение	Наименование	К-во	Примечания
				Документация:		
11			БР15-11-00-00СБ	Сборочный чертеж		
				Детали		Закладные детали в бгшни В альбоме Т АС-3
11		1	БР 15-11-00-01	Пластина	1	
		2	БР 15-11-00-02	Скоба	6	разработана конкретно для каждой
				Материалы		
		3		Круг ф 18 А II		
				ГОСТ 5781-61*	1,3кг	

Изм.	Лист	N докум.	Подпись	Дата
Исполн	Оборотова			
Провер	Феофаров			
Ст.инж.	Оборотова			
Гл.инж.пр	Феофаров			

БР 15-11-00-00-СБ

Закладная деталь

Лит	Лист	Листов
	65	73

ГПИ Таджикгипросельхозстрой г. Душанбе 1975г

Инв.№подл.	Подпись и дата	Взам.инв.№	Инв.№дубл.	Подпись и дата

Формат	Зона	Позиц.	Обозначение	Наименование	Кол-во	Примечание
			БР25-1-00-00-00СБ	Документация		
				Общий вид	1	л 4
				Сборочные единицы		
		1	БР25-01-00-00	Бак	1	л 27
		2	БР15-02-00-00	Лестница-I	3	л 14
		3	БР-15-02-02-00 БР15-03-00-00	Лестница-II Люк смотровой	1 2	л 14 л 5
		4	БР15-04-00-00	Опора лестн правая	2	л 15
		5	БР15-05-00-00	Опора лестн. левая	2	л 15
		6	БР15-06-00-00	Опора лестн. левая	2	л 16
		7	БР15-07-00-00	Опора лестн. правая	2	л 16
		8	БР15-08-00-00	Опора бака h=6м	2	л 17
		9	БР15-09-00-00	Ограждение крыши	1	л 18
		10	БР15-10-00-00	Труба переливная	1	л 18
		11	БР15-11-00-00	Закладная деталь	8	см альбом Т АС-3
		12	БР15-12-00-00	Колпак	1	л 26

Изм.	Лист	N докум.	Подпись	Дата
Исполн	Оборотова			
Провер	Феофаров			
Ст.инж.	Оборотова			
Гл.инж.пр	Феофаров			

БР-25-1-00-00-00

Водонапорная башня V=25м³ H=12м

Спецификация

Лит	Лист	Листов
	65	73

ГПИ Таджикгипросельхозстрой г. Душанбе 1975г

Инв.№подл.	Подпись и дата	Взам.инв.№	Инв.№дубл.	Подпись и дата

Формат	Зона	Позиц.	Обозначение	Наименование	Кол-во	Примеч.
				Документация		
			БР25-01-00-00-СБ	Сборочный чертеж		л.27
				Сборочные единицы		
		1	БР25-01-01-00	Бак, верхняя часть		л.11
		2	БР15-01-02-00	Бак, нижняя часть		л.11

Изм.	Лист	N докум.	Подпись	Дата
Исполн	Оборотова			
Провер	Феофаров			
Ст.инж.	Оборотова			
Гл.инж.пр	Феофаров			

БР 25-01-00-00

Бак V=25м³ H=12м

Лит	Лист	Листов
	65	73

ГПИ Таджикгипросельхозстрой г. Душанбе 1975г

Инв.№подл.	Подпись и дата	Взам.инв.№	Инв.№дубл.	Подпись и дата

Формат	Зона	Позиц.	Обозначение	Наименование	Кол-во	Примеч.
				Документация		
2			БР25-01-01-00СБ	Сборочный чертеж		л.11
				Сборочные един.		
2		1	БР15-01-01-00	Крыша	1	л.6
1		2	БР15-01-03-00	Скоба транспорт.	1	л.19
				Детали		
11		3	БР25-01-01-01	Кронштейн	1	л.34
11		4	БР15-08-00-03	Клямер	1	л.34
11		5	БР15-01-02-02	Льдоудерживатель	12	л 34
11		6	БР-15-01-02-03	Обечайка	1	л.12
11		7	БР15-01-02-04	Ступенька	5	л.12
11		8	БР25-01-01-02	Фланец	1	л.12
11		9	БР15-01-02-08	Скоба к льдоудерживателю	12	л.11
				Стандартн изделия		
		10		Болт М16×4.5-055ГОСТ7798-70	2	
		11		Шайба пружинная 16Н65Г ГОСТ 6402-70*	2	
		12		Гайка Н16 ГОСТ 5915-70*	2	
				Материалы		
		13		Уголок 15×50×6 ГОСТ 8510-72 / Ст.3 ГОСТ 535-58*	2	
				ℓ=173мм		

Изм.	Лист	N докум.	Подпись	Дата
Исполн	Оборотова			
Провер	Феофаров			
Ст.инж.	Оборотова			
Гл.инж.пр	Феофаров			

БР25-01-01-00 901-5-32 ч.II

Бак Верхняя часть H=12м

Лит.	Лист	Листов
	65	73

ГПИ Таджикгипросельхозстрой г. Душанбе 1975г

Копировала

Зона	Позиция	Обозначение	Наименование	Кол-во	Примечания
			Документация		
		БР 15-08-00-00 СЕ	Сборочный чертеж		л.17
			Сборочные единицы		
	1	БР 15-08-01-00	Гидрозатвор	1	л.23
	2		Опора I l=6м	1	л.17
	4		Опора III l=6м	1	л.17
	5	БР 15-01-03-00	Скоба транспортир.	2	л.19
	6	БР 15-08-04-00	Труба Ду-80	1	л.20
	7	БР 15-08-05-00	Труба Д-100	1	л.20
	8	БР 15-08-06-00	Шарнир верхняя часть	1	л.22
	9	БР 15-08-07-00	Шарнир нижняя часть	1	л.22
			Детали		
	10	БР 15-08-00-01	Днище	1	л.23
	11	БР 15-08-00-02	Кронштейн	1	л.9
	12	БР 15-08-00-03	Кляммер	1	л.34
	13	БР 15-01-02-04	Ступенька	32	л.12
	14	БР 15-08-00-04	Фланец опоры	1	л.23
	14а	БР 15-01-02-07	Фланец	1	л.13
	15	БР 15-08-00-06	Хомут	3	л.22
	16	БР 15-08-00-07	Лапка	3	л.22
	17	БР 15-08-00-08	Кольцо	1	л.24
	18	БР 15-08-00-09	Фланец опоры	1	л.24
	19	БР 15-08-00-10	Распорка к шарниру	1	л.24

БР 15-08-00-00

Изм.	Лист	N докум.	Подпись	Дата
Исполн.		Оборотова		
Провер.		Яеофаров		
Ст. инж.		Оборотова		
Ст. инж. пр.		Яеофаров		

Опора бака
V=25м³ H=12м

Лит.	Лист	Листов
	66	73

ГПИ Таджикгипросельхозстрой г. Душанбе 1975г

Формат	Позиция	Обозначение	Наименование	Кол-во	Примечания
11	20	БР 15-08-00 11	Обечайка I	1	л.25
11	21	БР 15-08-00-12	Обечайка II	1	л.25
11	22	БР 15-08-00-13	Обечайка III	1	л.25
11	23	БР 15-08-00-14	Обечайка IV	2	л.25
			Стандартные изделия		
	24		Болт М16-45-055 ГОСТ 7798-70*	2	
	25		Гайка М16 ГОСТ 5915-70*	2	
	26		Шайба пружинная 16м 65 ГОСТ 6402-70*	2	
			Материалы		
	27		Уголок 50×50×5 ГОСТ 8509-72 / Ст.3 СП ГОСТ 380-71* l=150	2	

Подпись и дата | Инв. N дубл. | Взам. инв. N | Подпись и дата | Инв. N подл.

БР 15-08-00-00

Стр. 66

Зона	Позиция	Обозначение	Наименование	Кол-во	Примечания
			Документация		
		БР 25-00-00-00	Общий вид		л.4
			Сборочные единицы		
	1	БР 25-01-00-00	Бак	1	л.27
	2	БР 15-02-01-00	Лестница I	3	л.14
	2а	БР 15-02-02-00	Лестница II	2	л.14
	3	БР 15-03-00-00	Люк смотровой	2	л.8
	4	БР 25-02-00-00	Ограждение площ. отд.	1	л.30
	5	БР 15-04-00-00	Опора лестничн. прав.	3	л.15
	6	БР 15-05-00-00	Опора лестничн. лев.	3	л.15
	7	БР 15-05-00-00	Опора лестничн. лев.	3	л.16
	8	БР 15-07-00-00	Опора лестничн. прав.	3	л.16
	9	БР 25-03-00-00	Опора бака	1	л.17
	10	БР 15-09-00-00	Ограждение крыши	1	л.18
	11	БР 25-04-00-00	Площадка, лестница	1	л.29
	12	БР 15-10-00-00	Труба переливная	1	л.18
	13	БР 15-11-00-00	Закладная деталь	6	см. альбом I л. АС-3
	14	БР 15-12-00-00	Воздушный колпак	1	л.26

БР 25-2-00-00

Изм.	Лист	N докум.	Подпись	Дата
Исполн.		Оборотова		
Провер.		Яеофаров		
Ст. инж.		Оборотова		
Ст. инж. пр.		Яеофаров		

Башня водонапорная
V=25м³ H=15м
Спецификация

Лит.	Лист	Листов
	65	73

ГПИ Таджикгипросельхозстрой г. Душанбе

Формат	Зона	Позиция	Обозначение	Наименование	Кол-во	Примечания
				Документация		
			БР 25-02-00-00	Сборочный чертеж		л.30
				Детали		
12		1		Ограждение l=1766	1	
12		2		Ограждение l=1050	1	
12		3		Ограждение l=1050	1	
				Материалы		
				Полоса 4×40 ГОСТ 103-57* / Ст.3 ГОСТ 380-71*	14.6	
				Труба 20 ГОСТ 3262-75	23.2	

Подпись и дата | Инв. N дубл. | Взам. инв. N | Подпись и дата | Инв. N подл.

БР 25-02-00-00 9С1-5-32 а.II

Изм.	Лист	N докум.	Подпись	Дата
Исполн.		Оборотова		
Провер.		Яеофаров		
Ст. инж.		Оборотова		
Ст. инж. пр.		Яеофаров		

Ограждение площадки отдыха

Лит.	Лист	Листов
	66	73

ГПИ Таджикгипросельхозстрой г. Душанбе 1975г

Подпись и дата

Формат	Зона	Поз.	Обозначение	Наименование	Кол.	Примечания
				[illegible]		
			БР 25-03-00-00 СБ	[illegible]		[illegible]
				[illegible]		
22		1	БР 15-08-01-00	[illegible]		л.23
22		2	БР 15-08-02-00	Опора I [illegible]		[illegible]
22		3		Опора I [illegible]	1	л.17
22		4		Опора II [illegible]	1	[illegible]
11		5	БР 15-01-03-00	Скоба транспортир.	3	л.19
11		6	БР 15-08-04-00	Труба Ду-80	1	л.20
11		7	БР 15-08-05-00	Труба Ду-100	1	л.20
11		8	БР 15-08-06-00	Шарнир верхняя часть	1	л.22
11		9	БР 15-08-07-00	Шарнир нижняя часть	1	л.22
				Детали		
11		10	БР 15-08-00-01	Днище	1	л.23
11		11	БР 15-08-00-02	Кронштейн	1	л.9
11		12	БР 15-08-00-03	Кляммер	1	л.34
12		13	БР 15-01-02-04	Ступенька	42	л.12
11		14	БР 15-08-00-04	Фланец опоры	2	л.23
11		15	БР 15-08-00-06	Хомут	4	л.22
11		16	БР 15-08-00-07	Лапка	4	л.22
11		17	БР 15-08-00-08	Кольцо	1	л.24
5/14		18	БР 15-08-00-09	Фланец опоры	2	л.24
11		19	БР 15-08-00-10	Распорка к шарниру	1	л.24
		14а	БР 15-01-02-07	Фланец	1	л.13

БР 25-03-00-00

Опора бака
V:25м³ H:15м Д:1220мм

Лит.	Лист	Листов
	67	73

ГПИ Тоджикгипросельхозстрой г. Душанбе 1975 г.

Формат	Зона	Поз.	Обозначение	Наименование	Кол.	Примечания
11		20	БР 15-08-00-11	Обечайка	1	7-8 л.25
11		21	БР 15-08-00-12	Обечайка	5	— л.25
11		22	БР 15-08-00-13	Обечайка	1	— л.25
11		23	БР 15-08-00-14	Обечайка	3	— л.25
22		20	БР 23-03-00-01	Обечайка	1	9.5 л.28
11		21	БР 25-03-00-02	Обечайка	3	— л.28
11		22	БР 25-03-00-03	Обечайка	1	— л.28
11		23	БР 25-03-00-04	Обечайка	1	— л.48
11		21	БР 15-08-00-12	Обечайка	2	— л.25
11		23	БР 15-08-00-14	Обечайка	2	— л.26
				Стандартные изд.		
		24		Болт М16-45-055		
				ГОСТ 7798-70*	2	
		25		Гайка М16 ГОСТ 5913-70	2	
		26		Шайба пружинная		
				16Н65 ГОСТ 6402-70	2	
				Материалы		
		27		Уголок 50×50×5 ГОСТ 8509-72 / Ст.3 СП ГОСТ 380-71*	2	
				ℓ:150		

Подпись и дата | Инв. № дубл. | Взам. инв. № | Подпись и дата | Инв. № подл.

Изм.	Лист	№ докум.	Подпись	Дата

БР 25-03-00-00

Стр. 67

Формат	Зона	Поз.	Обозначение	Наименование	Кол.	Примечания
				Документация		
			БР 25-04-00-00 СБ	Сборочный чертеж		л.29
				Детали		
		1	БР 25-04-00-01	Настил	1	л.30
		2	БР 25-04-00-02	Настил	1	л.30
				Материалы		
		3		Лист 4 ГОСТ 5681-57* / Ст 3 ГОСТ 380-71* 100×100	1.25	кг
		4		Уголок 50×50×4 ГОСТ 8508-72 / Ст 3 ГОСТ 535-58* ℓ:2186	5.8	кг
		5		ℓ=2069	6.46	кг
		6		ℓ=250	0.76	кг
		7		ℓ=350	1.07	кг
		8		ℓ=520	1.59	кг
		9		ℓ=700	2.14	кг
		10		ℓ=1880	5.75	кг
		11		ℓ=1823	5.55	кг
		12				

БР 25-04-00-00

Площадка лестницы

Лит.	Лист	Листов
	67	73

Формат	Зона	Поз.	Обозначение	Наименование	Кол.	Примечания
			БР 50-1-00-00-00	Документация		
				Общий вид		л.4
				Сборочные един.		
		1	БР 50-01-00-00	Бак	1	л.32
		2	БР 15-02-01-00	Лестница I	4	л.14
		2а	БР 15-02-02-00	Лестница II	2	л.14
		3	БР 15-03-00-00	Люк смотровой	2	л.8
		4	БР 25-02-00-00	Ограждение пл. отд.	1	л.30
		5	БР 15-04-00-00	Опора лестн. прав.	3	л.16
		6	БР 15-05-00-00	Опора лестн. лев	3	л.15
		7	БР 15-06-00-00	Опора лестн. лев.	3	л.16
		8	БР 15-07-00-00	Опора лестн. прав.	3	л.16
		9	БР 50-1-02-00-00	Опора бака H:15	1	л.31
		10	БР 15-09-00-[illegible]	Ограждение крыши	1	л.18
		11	БР 25-04-00-00	Площадка лестницы	1	л.29
		12	БР 15-10-00-00	Труба переливная	1	л.18
		13	БР 15-11-00-00	Закладная деталь	8	см. альбом I АС-3
		14	БР 15-12-00-00	Воздушный колпак	1	л.26
				Стандартные изд.		
		15		Болт М16×45-055	12	
				ГОСТ 7798-70		
		16		Гайка М16-055.		
				ГОСТ 5915-70	12	
		17		Шайба		
		18		Муфта короткая	1	
				80 ГОСТ 8954-59		

Подпись и дата | Инв. № дубл. | Взам. инв. № | Подпись и дата | Инв. № подл.

Изм.	Лист	№ докум.	Подпись	Дата

БР 50-1-00-00-00

901-5-32 а.II

Башня водонапорная
V:50м³ H:15м Д:1220мм
Спецификация

Лит.	Лист	Листов
	67	73

ГПИ Тоджикгипросельхозстрой г. Душанбе 1975 г.

Формат	Зона	Поз.	Обозначение	Наименование	Кол.	Примечания
				Документация		
			БР 50-01-00-00 СБ	Сборочный чертеж		л.38
				Сборочные единицы		
		1	БР 50-01-01-00	Бак, верхняя часть	1	л.33
		2	БР 15-01-02-00	Бак, нижняя часть	1	л.11

Подпись и дата | Инв. № дубл. | Взам. инв. № | Подпись и дата | Инв. № подл.

БР 50-01-00-00 | 901-5-32 а.II

Бак 50 м³

Изм.	Лист	№ докум.	Подпись	Дата
Исполн.		Оборотова		
Провер.		Ягофаров		
Ст. инж.		Оборотова		
Гл. инж. пр.		Ягофаров		

Лит.	Лист	Листов
	68	73

ГПИ Таджикгипросельхозстрой г. Душанбе 1976

Формат	Зона	Поз.	Обозначение	Наименование	Кол.	Примечания
				Документация		
			БР 50-01-01-00 СБ	Сборочный чертеж		л.33
				Сборочные един.		
22		1	БР 15-01-01-00	Крыша	1	л.6
11		2	БР 15-01-03-00	Скоба транспортир.	2	л.19
				Детали		
11		3	БР 50-01-01-01	Кольцо жесткости	1	л.34
11		4	БР 25-01-01-01	Кронштейн	1	л.34
11		5	БР 15-08-00-03	Кляммер	1	л.34
11		6	БР 15-01-02-02	Льдоудерживатель	27	л.34
11		7	БР 50-01-01-02	Обечайка	1	л.12
11		8	БР 15-01-02-03	Обечайка	2	л.12
11		9	БР 15-01-02-04	Ступенька	15	л.12
11		10	БР 25-01-01-02	Фланец	1	л.12
11		11	БР 15-01-02-08	Скоба к льдоудерживателю	27	л.11
				Стандартные изд.		
		12		Болт М 15×45 ГОСТ 7798-70*	2	
		13		Гайка М16, ГОСТ 5915-70*	2	
		14		Шайба 16 ГОСТ 6402-70*	2	
				Материалы		
		15		Уголок 75×50×6 ГОСТ 8510-72 Ст 3 ГОСТ 535-58*	2	
				ℓ=175 мм		

Подпись и дата | Инв. № дубл. | Взам. инв. № | Подпись и дата | Инв. № подл.

БР 50-01-01-00 | 901-5-32 II

Бак. Верхняя часть

Изм.	Лист	№ докум.	Подпись	Дата
Исполн.		Оборотова		
Провер.		Ягофаров		
Ст. инж.		Оборотова		
Гл. инж. пр.		Ягофаров		

Лит.	Лист	Листов
	68	73

ГПИ Таджикгипросельхозстрой г. Душанбе 1976

Формат	Зона	Поз.	Обозначение	Наименование	Кол.	Примечания
				Документация		
			БР 50-1-02-00-00	Сборочный чертеж		л.31
				Сборочные единицы		
		1	БР 15-08-01-00	Гидрозатвор	1	л.23
		2		Опора I ℓ=9	1	л.31
		3		Опора II ℓ=6	1	л.31
		4	БР 15-01-03-00	Скоба транспортир.	3	л.19
		5	БР 15-08-04-00	Труба ДУ 80	1	л.20
		6	БР 15-08-05-00	Труба ДУ 100	1	л.20
		7	БР 15-08-06-00	Шарнир, верхняя часть	1	л.22
		8	БР 15-08-07-00	Шарнир, нижняя часть	1	л.22
		9	БР 15-03-00-00	Люк смотровой	2	л.8
				Детали		
		10	БР 50-02-00-01 (01а)	Дно (7-8 и 9 баллов)	1	л.51 (42)
		11	БР 15-08-00-02	Кронштейн	1	л.9
		12	БР 15-08-00-03	Кляммер	1	л.34
		13	БР 15-01-02-04	Ступенька	42	л.12
		14	БР 50-02-00-02	Фланец 7-8	1	л.24
		15	БР 15-01-02-07	Фланец	1	л.13
		16	БР 50-02-00-03	Фланец 9 баллов	1	л.35
		17	БР 15-08-00-06	Хомут	5	л.22
		18	БР 15-08-00-07	Лапка	5	л.22
		19	БР 15-08-00-10	Распорка к шарниру	1	л.24
		14а	БР 50-02-00-04	Фланец 7-8 баллов	1	л.35
		16а	БР 50-02-00-05	Фланец 9 баллов	1	л.35

Подпись и дата | Инв. № дубл. | Взам. инв. № | Подпись и дата | Инв. № подл.

БР 50-1-02-00-00 | 901-5-32 а.II

Опора бака V=50 м³ H=15 м Д=1220 мм

Изм.	Лист	№ докум.	Подпись	Дата
Исполн.		Оборотова		
Провер.		Ягофаров		
Ст. инж.		Оборотова		
Гл. инж. пр.		Ягофаров		

Лит.	Лист	Листов
	68	73

ГПИ Таджикгипросельхозстрой г. Душанбе 1976

Формат	Поз.	Обозначение	Наименование	Кол.	№ ЭСК	Примечания
		БР 50-01-01-01а	Кольцо жесткости	1	7-8б	л.44
	20	БР 50-02-00-06	Обечайка малая	1	7-8б	л.36
	21	БР 50-02-00-07	Обечайка большая	1	7-8б	л.36
	22	БР 50-02-00-08	Обечайка	1	7-8б	л.36
	23	БР 50-02-00-09	Обечайка	1	7-8б	л.37
	22	БР 50-02-00-08	Обечайка	2	7-8б	л.36
	24	БР 50-02-00-10	Обечайка	1	7-8б	л.37
	25	БР 25-03-00-04	Обечайка	1	7-8б	л.48
	26	БР 25-03-00-02	Обечайка	1	7-8б	л.28
	27	БР 50-02-00-11	Обечайка	1	7-8б	л.36
	28	БР 15-08-00-12	Обечайка	1	7-8б	л.25
		БР 50-01-01-01а	Кольцо жесткости	1	9б	л.44
	20	БР 50-02-00-12	Обечайка малая	1	9б	л.37
	21	БР 50-02-00-13	Обечайка большая	1	9б	л.38
	22	БР 50-02-00-14	Обечайка	1	9б	л.38
	23	БР 50-02-00-15	Обечайка	1	9б	л.38
	22	БР 50-02-00-14	Обечайка	2	9б	л.38
	24	БР 50-02-00-16	Обечайка	1	9б	л.38
	25	БР 50-02-00-17	Обечайка	1	9б	л.30
	26	БР 50-02-00-18	Обечайка	1	9б	л.37

Подпись и дата | Инв. № дубл. | Взам. инв. № | Подпись и дата | Инв. № подл.

901-5-32 II

БР 50-1-02-00-00 продолжение на листе 69

Изм.	Лист	№ докум.	Подпись	Дата

Лист 38

Копировал Ветрина

Формат	Поз.	Обозначение	Наименование	Кол-во	Nэск.	Примечания
	25	БР 50-02-00-17	Обечайка	1	9б	л.39
	27	БР 25-03-00-02	Обечайка	1	9б	л.28
			Стандартные изд			Позиции
	29	(28)	Болт М16×45-0.55			В скобках
			ГОСТ 7798-70*	2		для 9б
	30	(29)	Гайка М18 ГОСТ 5915-70*	2		
	31	(30)	Шайба пружинная			
			16Н65Г ГОСТ 6402-70*	2		
			Материалы			
	32	(31)	Уголок 50×50×5 ГОСТ 8509-72 / Ст.3 ГОСТ 535-68*	2		
			ℓ=150			

Инв. N подл. | Подпись и дата | Взам. инв. N | Инв. N дубл. | Подпись и дата

Изм.	Лист	N докум.	Подпись	Дата	БР 50-1-02-00-00	Стр. 69

Формат	Зона	Поз.	Обозначение	Наименование	Кол-во	Примечания
			БР 50-2-00-00-00	Документация		
				Общий вид	1	л.4
				Сборочные единицы		
		1	БР 50-01-00-00	Бак	1	л.32
		2	БР 15-02-01-00	Лестница I	5	л.14
		2а	БР 15-02-02-00	Лестница II	2	л.14
		3	БР 15-03-00-00	Люк смотровой	2	л.8
		4	БР 25-02-00-00	Огражд. площадки отд.	1	л.30
		5	БР 15-04-00-00	Опора лестн. правая	3	л.15
		6	БР 15-05-00-00	Опора лестн. левая	3	л.15
		7	БР 15-06-00-00	Опора лестн. левая	3	л.16
		8	БР 15-07-00-00	Опора лестн. правая	3	л.16
		9	БР 50-2-02-00-00	Опора бака	1	л.31
		10	БР 15-09-00-00	Ограждение крыши	1	л.18
		11	БР 25-04-00-00	Площадка лестницы	1	л.29
		12	БР 15-10-00-00	Труба переливная	1	л.18
		13	БР 15-11-00-00	Закладная деталь	6	альбом I АС-3
		14	БР 15-12-00-00	Воздушный колпак	1	л.26
		15		Стандартные изд.		
				Болт М16×46×055		
		16		ГОСТ 7798-70	12	
		17		Гайка М16-055 ГОСТ 5915-70	12	
		18		Шайба	1	
				Муфта короткая 80 ГОСТ 8954-59	1	

Подпись и дата | Инв. N дубл. | Взам. инв. N | Подпись и дата | Инв. N подл.

Изм.	Лист	N докум.	Подпись	Дата	БР 50-2-00-00-00	901-5-32 а.II
Исполн.		Оборотова			Башня водонапорная V=50м³ H=18м Д=1220мм Спецификация	Лит. / Лист л.69 / Листов 73
Провер.		Ягофаров				ГПИ Таджикипросельхозстрой г. Душанбе 1975г
Ст.инж.		Оборотова				
ГИП		Ягофаров				

Формат	Зона	Поз.	Обозначение	Наименование	Кол-во	Примечания
			БР 50-2-02-00-00	Документация		
				Сборочный чертеж		л.31
				Сборочные единицы		
		1	БР 15-08-01-00	Гидрозатвор	1	л.23
		2		Опора I ℓ=9103	1	л.31
		3		Опора II ℓ=8897	1	л.31
		4	БР 15-01-03-00	Скоба транспортировоч.	4	л.19
		5	БР 15-08-04-00	Труба Ду80	1	л.20
		6	БР 15-08-05-00	Труба Ду100	1	л.20
		7	БР 15-08-06-00	Шарнир, верхняя часть	1	л.22
		8	БР 15-08-07-00	Шарнир, нижняя часть	1	л.22
		9	БР 15-03-00-00	Люк смотровой	1	л.8
				Детали		
		10	БР 50-02-00-01	Дно 7-8 баллов	1	л.51
		10	БР 50-02-00-0а	-"- 9 баллов	1	л.42
		11	БР 15-08-00-02	Кронштейн	1	л.9
		12	БР 15-08-00-03	Кляммер	1	л.34
		13	БР 15-01-02-04	Ступенька	52	л.12
		14	БР 50-02-00-02	Фланец опоры 7-8б	4	л.24
		15	БР 15-01-02-07	Фланец	1	л.24
		16	БР 50-02-00-03	Фланец 9 баллов	1	л.35
		17	БР 15-08-00-06	Хомут	5	л.22
		18	БР 15-08-00-07	Лапка	5	л.22
		19	БР 15-08-00-10	Распорка к шарниру	1	л.24
		14	БР 50-02-00-04	Фланец 7-8 баллов	1	л.35
		16	БР 50-02-00-05	Фланец 9 баллов	1	л.35

Подпись и дата | Инв. N дубл. | Взам. инв. N | Подпись и дата | Инв. N подл.

Изм.	Лист	N докум.	Подпись	Дата	БР 50-2-02-00-00	901-5-32 а.II
Исполн.		Оборотова			Опора бака V=50м H=18м Д=1220мм	Лит. / Лист 69 / Листов 73
Провер.		Ягофаров				ГПИ Таджикипросельхозстрой г. Душанбе
Ст.инж.		Оборотова				
ГИП		Ягофаров				

Формат	Поз.	Обозначение	Наименование	Кол-во	Nэск.	Примечания
	21	БР 50-02-00-12	Обечайка малая	1	7б	л.37
	21	БР 50-02-00-13	Обечайка большая	1	-"-	л.38
	22	БР 50-02-00-14	Обечайка	1	-"-	л.38
	23	БР 50-02-00-09	Обечайка	1	-"-	л.37
	24	БР 50-02-00-10	Обечайка	2	-"-	л.37
	25	БР 25-03-00-04	Обечайка	1	-"-	л.48
	26	БР 50-02-00-19	Обечайка	1	-"-	л.38
	27	БР 25-03-00-06	Обечайка	1	-"-	л.28
	28	БР 50-02-00-11	Обечайка	2	-"-	л.32
	29	БР 15-08-00-12	Обечайка	2	-"-	л.26
		БР 50-01-01-01а	Кольцо жесткости	1	-"-	л.44
	20	БР 50-02-00-20	Обечайка малая	1	9б	л.39
	21	БР 50-02-00-21	Обечайка большая	1	-"-	л.39
	22	БР 50-02-00-23	Обечайка	1	-"-	л.40
	23	БР 50-02-00-22	Обечайка	1	-"-	л.40
	22	БР 50-02-00-23	Обечайка	1	-"-	л.40
	24	БР 50-02-00-15	Обечайка	1	-"-	л.38
	25	БР 50-02-00-16	Обечайка	1		л.39
	26	БР 50-02-00-17	Обечайка	1		л.39
	27	БР 50-02-00-08	Обечайка	1		л.36
	28	БР 25-03-00-04	Обечайка	1		л.48
	29	БР 25-03-00-02	Обечайка	1		л.28
	30	БР 15-08-00-14	Обечай	1		л.28
	31	БР 15-08-00-12	Обечайка	1		л.25
		БР 50-01-01-01б	Кольцо жесткости	1		л.51

Подпись и дата | Инв. N дубл. | Взам. инв. N | Подпись и дата | Инв. N подл.

Изм.	Лист	N докум.	Подпись	Дата	БР 50-2-02-00-00	Стр. 69

Копировал: Ветлугина | Формат 11

Позиция	Обозначение	Наименование	Кол-во	Масса	Примечания
		Стандартные изделия			
27		Болт М16×45-055			
		ГОСТ 7798-70*	2		
28		Гайка М16 ГОСТ 5915-70*	2		
29		Шайба пружинная			
		16Н65Г ГОСТ 6402-70*	2		
		Материалы			
30		Уголок 50×50×5 ГОСТ 8509-72 / Ст.3 сп5 ГОСТ 535-58	2		
		ℓ_0 = 150 мм			

Формат	Зона	Поз.	Обозначение	Наименование	Кол-во	Примечание
		*	БР 50-00-00-00	Документация		
				Общий вид		л. 4
				Сборочные единицы		
		1	БР 50-01-00-00	Бак	1	л. 32
		2	БР 15-02-01-00	Лестница I	5	л. 14
		2а	БР 15-02-02-00	Лестница II	2	л. 14
		3	БР 15-03-00-00	Люк смотровой	2	л. 8
		4	БР 25-02-00-00	Огражд. площ. отдыха	1	л. 30
		5	БР 15-04-00-00	Опора лестн. правая	3	л. 15
		6	БР 15-05-00-00	Опора лестн. левая	3	л. 15
		7	БР 15-06-00-00	Опора лестн. левая	3	л. 16
		8	БР 15-07-00-00	Опора лестн. правая	3	л. 16
		9	БР 50-03-00-00	Опора бака	1	л. 41
		10	БР 15-09-00-00	Ограждение крыши	1	л. 18
		11	БР 25-04-00-00	Площадка лестницы	1	л. 29
		12	БР 15-10-00-00	Труба переливная	1	л. 18
		13	БР 15-11-00-00	Закладная деталь	8	см. альбом I л. АС-3
		14	БР 15-12-00-00	Воздушный колпак	1	л. 26
				Стандартные изд.		
		15		Болт М16×45-055 ГОСТ 7798-70*	12	
		16		Гайка М16-055 ГОСТ 5915-70*	12	
		17		Шайба пружинная		
				16Н65Г ГОСТ 6402-70*	2	
		18		Муфта короткая 80		
				ГОСТ 8954-59	1	

Инв. № подл. | Подпись и дата | Взам. инв. № | Инв. № дубл. | Подпись и дата

Изм.	Лист	№ докум.	Подпись	Дата
Исполн.	Обротова			
Провер.	Феофаров			
Ст. инж.	Обротова			
ГИП	Феофаров			

901-5-32 с. II

БР 50-00-00-00

Башня водонапорная V=50 м³ Н=18 м Д=2000 мм

Спецификация

Лит.	Лист	Листов
	70	73

ГПИ Сантехпроектспецмонтаж г. Душанбе 1975г.

Позиция	Зона	Поз.	Обозначение	Наименование	Кол-во	Примечание
				Документация		
			БР 50-03-00-00	Сборочный чертеж		л. 41
				Сборочные единицы		
		1	БР 15-08-01-00	Гидрозатвор	1	л. 23
		2		Опора I ℓ=9103	1	л. 41
		3		Опора II ℓ=8897	1	л. 41
		4	БР 15-01-03-00	Скоба транспортировочн.	4	л. 19
		5	БР 50-03-03-00	Труба Ду 150	1	л. 35
		6	БР 15-08-05-00	Труба Ду 100	1	л. 20
		7	БР 15-08-06-00	Шарнир, верхняя часть	1	л. 22
		8	БР 15-08-07-00	Шарнир, нижняя часть	1	л. 22
		9	БР 15-03-00-00	Люк смотровой	1	л. 8
				Детали		
		10	БР 15-08-00-02	Кронштейн	1	л. 9 (размер в скобках)
		11	БР 15-08-00-03	Хлямер	1	л. 34
		12	БР 50-03-00-01	Дно	1	л. 47
		13	БР 15-01-02-04	Ступенька	52	л. 12
		14	БР 50-03-00-02	Фланец опоры	1	л. 42
		14б	БР 50-03-00-03 б,	Фланец опоры	1	л. 42
		15	БР 50-01-01-01 в,	Кольцо 7-8 баллов	1	л. 56
		15	БР 50-03-00-03 а	Фланец 9 баллов	1	л. 47
		15	БР 50-03-00-03 в	Фланец опоры	1	л. 42
			БР 15-10-00-01	Кольцо переливной трубы	1	л. 20

Инв. № подл. | Подпись и дата | Взам. инв. № | Инв. № дубл. | Подпись и дата

Изм.	Лист	№ докум.	Подпись	Дата
Исполн.	Обротова			
Провер.	Феофаров			
Ст. инж.	Обротова			
ГИП	Феофаров			

901-5-32 с. II

БР 50-03-00-00

Опора бака V=50 м³ Н=18 м Д=2000 мм

Лит.	Лист	Листов
	70	73

ГПИ Сантехпроектспецмонтаж г. Душанбе 1975г.

Формат	Позиция	Поз.	Обозначение	Наименование	Кол-во	Масса	Примечание
		17	БР 50-03-00-04	Обечайка	1	7-88	л. 40
		18	БР 50-03-00-05	Обечайка	1	-"-	л. 43
		19	БР 50-03-00-06	Обечайка	1	-"-	л. 43
		20	БР 50-03-00-07	Обечайка	3	-"-	л. 43
		21	БР 50-03-00-08	Обечайка	2	-"-	л. 43
		22	БР 50-03-00-09	Обечайка	2	-"-	л. 44
		23	БР 50-03-00-10	Обечайка	2	-"-	л. 44
		16	БР 50-01-01-01	Кольцо жесткости	1	98	л. 56
		17	БР 50-03-00-11	Обечайка	1	98	л. 45
		18	БР 50-03-00-12	Обечайка	1	-"-	л. 45
		19	БР 50-03-00-13	Обечайка	1	-"-	л. 45
		20	БР 50-03-00-14	Обечайка	2	-"-	л. 45
		21	БР 50-03-00-15	Обечайка	1	-"-	л. 46
		22	БР 50-03-00-16	Обечайка	1	-"-	л. 46
		23	БР 50-03-00-17	Обечайка	1	-"-	л. 46
		24	БР 50-03-00-18	Обечайка	1	-"-	л. 46
		25	БР 50-03-00-19	Обечайка	1	-"-	л. 45
		26	БР 50-03-00-20	Обечайка	1	-"-	л. 47
		27	БР 50-03-00-21	Обечайка	1	-"-	л. 48

Инв. № подл. | Подпись и дата | Взам. инв. № | Инв. № дубл. | Подпись и дата

Изм.	Лист	№ докум.	Подпись	Дата

БР 50-03-00-00

Стр. 70

Копировал: Ее. Глугина

Формат А4

Формат	поз.	Обозначение	Наименование	Кол-во	N зск.	Примечания
			Стандартные изделия			Позиции
	24		Болт М16х45-055			в скоб-
	25		ГОСТ 7798-70*	2		ках для
	25		Гайка М16			9 баллов
	(29)		ГОСТ 5915-70*	2		
	26		Шайба пружинная			
	(30)		16Н65 Г ГОСТ 6402-70*	2		
			Материалы			
	27					
	(31)		Уголок 75х30х6 ГОСТ 8510-72 / Ст 3 ГОСТ 380-71*	2		
			ℓ = 150 мм			

Изм. | Лист | N докум. | Подпись | Дата

БР50-03-00-00

Стр. 71

Формат	Зона	поз.	Обозначение	Наименование	Кол-во	Примечания
				Документация		
			БР160-00-00-00	Общий вид	1	
				Сборочные единицы		
		1	БР15-08-01-00	Гидрозатвор	1	л 23
		2	БР15-01-01-00	Крыши	1	л 6
		3	БР15-02-01-00	Лестница I	5	л 14
		3а	БР15-02-02-00	Лестница II	2	л 14
		4	БР15-03-00-00	Люк смотровой	2	л 8
		5	БР160-01-00-00	Опора ф3020	1	л 50
		6	БР160-03-00-00	Площадка для отдыха	1	л 58
		7	БР160-03-01-00	Огражден. пл-ки левая	1	л 59
		8	БР160-03-02-00	Ограждение пл-ки прав	1	л 59
		9	БР15-05-00-00	Опора лестн. левая	3	л 15
		10	БР15-06-00-00	Опора лестн правая	3	л 16
		11	БР15-09-00-00	Ограждение крыши	1	л 18
		12	БР15-10-00-00	Труба переливная		
				ℓ = 21900	1	л 18
		13			1	
			БР15-11-00-00	Закладная деталь	8	см альбом ЛС-3

Изм. | Лист | N докум. | Подпись | Дата

Исполн. Ходорова Л.Б.
Провер. Ягофаров
Ст инж Ходорова Л.Б.
Гл инж пр Ягофаров

БР 160-00-00-00 901-5-32 а.II

Башня водонапорная Д: 3020 мм Спецификация

Лит. | Лист 71 | Листов 73

ГПИ Таджикгипросельхозстрой г. Душанбе 1975 г

Формат	поз.	Обозначение	Наименование	Кол-во	N зск.	Примечания
			Детали			
	14	БР160-00-01-00 (БР160-00-01-00а)	Дно 7-8 (9 баллов)	1		л. 51
	15	БР15-08-00-00	Хомут	5		л 22
	16	БР15-08-00-03	Кляммер	1		л 34
	17	БР160-00-02-00	Сектор крыши	2		л. 19
	18	БР15-08-00-07	Лапка	5		л. 22
			Стандартные изд			
	19		Болт М16х45			
			ГОСТ 7798-70*	10		
	20		Гайка М16 ГОСТ 5915-70*	10		
	21		Шайба пруж. 16Н65г			
			ГОСТ 5915-70*	10		
	22		Муфта короткая			
			100 ГОСТ 8954-59	1		

Изм. | Лист | N докум. | Подпись | Дата

БР 160-00-00-00

Стр. 71

Формат	Зона	поз.	Обозначение	Наименование	Кол-во	Примечания
			БР160-01-00-00	Сборочный чертеж		л 50
				Сборочные единицы		
		1	БР160-01-01-00	Нижняя часть колонны	1	л.50
		2	БР160-01-02-00	Верхняя часть колонны	1	л.50
		3	БР15-08-01-00	Гидрозатвор	1	л.23
		4	БР15-01-03-00	Скоба транспортировоч.	4	л 19
		5	БР15-08-05-00	Труба Ду-100	1	л 20
		6	БР50-03-03-00	Труба Ду-150	1	л.35
		7	БР15-08-06-00	Шарнир, верхняя часть	1	л 22
		8	БР15-08-07-00	Шарнир, нижняя часть	1	л.22
		9	БР15-03-00-00	Люк смотровой	1	л.8
		10	БР160-01-03-00	Кронштейн	1	л.59
				Детали		
		11	БР15-01-02-02	Льдоудерживатель	48	л.34
		12	БР15-01-02-04	Ступенька	76	л.12
		13	БР160-01-00-16	Кольцо жесткости	4	л.54
		14	БР160-01-01-01	Фланец 7-8 баллов	1	л 57
		15	БР15-01-02-08	Скоба к льдоудержив	48	л.11
		14а	БР160-01-02-01	Фланец 7-8 баллов	1	л.57
		14	БР160-01-01-02	Фланец 9 баллов	1	л.57
		14а	БР160-01-02-02	Фланец 9 баллов	1	л.57

Изм. | Лист | N докум. | Подпись | Дата

Исполн. Ходорова Л.Б.
Провер. Ягофаров
Ст инж Ходорова Л.Б.
Гл инж пр Ягофаров

БР 160-01-00-00 901-5-32 а.II

Опора бака ф3020 мм

Лит. | Лист | Листов

ГПИ Таджикгипросельхозстрой г. Душанбе 1975 г

копир. Ветлугина

Формат	Поз.	Обозначение	Наименование	Кол.	Примечания
	16	БР160-01-00-10	Обечайка	1	л.55
	17	БР160-01-00-11	Обечайка	1	л.55
	18	БР160-01-00-12	Обечайка	1	л.55
	19	БР160-01-00-02	Обечайка	3	л.52
	20	БР160-01-00-13	Обечайка	2	л.55
	21	БР160-01-00-05	Обечайка	1	л.56
	22	БР160-01-00-04	Обечайка	1	л.56
	23	БР160-01-00-14	Обечайка	4	л.56
	24	БР160-01-00-15	Обечайка	4	л.56
	13а	БР160-01-00-18	Кольцо жесткости	4	л.54
			Материалы		
			Уголок 75×50×6 ГОСТ 8510-72 Ст.3 ГОСТ 380-71*		
			ℓ=150мм	2	

Инв.№подл. | Подпись и дата | Взам.инв.№ | Инв.№дубл. | Подпись и дата

Изм.	Лист	№докум.	Подпись	Дата

БР160-01-00-00 (9 болтов) — Стр. 72

Формат	Зона	Поз.	Обозначение	Наименование	Кол.	Примечания
				Документация		
			БР160-03-01-00	Сборочный чертеж		л.59
				Сборочные единицы		
11		1	БР160-03-01-01	Ограждение	1	л.59
11		2	БР160-03-01-02	Ограждение	1	л.59
				Материалы		
1		3		Полоса 4×40 ГОСТ 103-57* Ст.3 ГОСТ 380-71*		
				ℓ=875	2	
		4		ℓ=1000	2	
		5		Труба 20 ГОСТ 3262-62		
				ℓ=875	1	
		6		ℓ=1000	6	

Инв.№подл. | Подпись и дата | Взам.инв.№ | Инв.№дубл. | Подпись и дата

Изм.	Лист	№докум.	Подпись	Дата
Исполн.	Оборотова			
Провер.	Геофаров			
Ст.инж.	Оборотова			
Гл.инж.пр.	Геофаров			

БР160-03-01-00 — 901-5-32 а.II

Ограждение пл-ки. Левая сторона. Сборочный чер. ер.ж

Лит | Лист 72 | Листов 73

ГПИ Госжилкоммунсельхозстроя г. Душанбе 1975г

Формат II

Копировал: Ветлугина

Сверено:

Формат	Поз.	Обозначение	Наименование	Кол.	Примечания
	16	БР160-01-00-10	Обечайка	1	л.52
	17	БР160-01-00-01	Обечайка	1	л.52
	18	БР160-01-00-03	Обечайка	1	л.52
	19	БР160-01-00-04	Обечайка	1	л.52
	20	БР160-01-00-05	Обечайка	1	л.53
	21	БР160-01-00-06	Обечайка	3	л.53
	22	БР160-01-00-07	Обечайка	2	л.53
	23	БР160-01-00-08	Обечайка	4	л.53
	24	БР160-01-00-09	Обечайка	4	л.54
	13	БР160-01-00-17	Кольцо жесткости	4	л.54
			Материалы		
			Уголок 75×50×6 ГОСТ 8510-72 Ст.3 ГОСТ 380-71*		
			ℓ=150мм	2	

Инв.№подл. | Подпись и дата | Взам.инв.№ | Инв.№дубл. | Подпись и дата

Изм.	Лист	№докум.	Подпись	Дата

БР160-01-00-00 (7-8 баллов) — Стр. 72

Формат	Зона	Поз.	Обозначение	Наименование	Кол.	Примечания
				Документация		
			БР160-03-00-00	Сборочный чертеж		л.58
				Сборочные един.		
11		1	БР150-03-01-00	Ограж. левой площадки	1	л.59
11		2	БР160-03-02-00	Ограж. правой площадки	1	л.59
				Детали		
		3	БР160-03-00-01	Настил	2	л.59
				Материалы		
		4		Лист 4 ГОСТ 19903-74 Ст.3 ГОСТ 380-71* 100×100	8	
		5		Уголок 50×50×4 ГОСТ 8509-72 Ст.3 ГОСТ 535-58*		
				ℓ=900	2	
		6		ℓ=850	2	
		7		ℓ=700	2	
		8		ℓ=350	2	
		9		ℓ=990	2	
		10		ℓ=1050	2	

Инв.№подл. | Подпись и дата | Взам.инв.№ | Инв.№дубл. | Подпись и дата

Изм.	Лист	№докум.	Подпись	Дата
Исполн.	Оборотова			
Провер.	Геофаров			
Ст.инж.	Оборотова			
Гл.инж.пр.	Геофаров			

БР160-03-00-00 — 901-5-32 а.II

Площадка для отдыха

Лит | Лист 72 | Листов 73

ГПИ Госжилкоммунсельхозстрой г. Душанбе 1970г

	Обозначение	Наименование	Кол-во	Примечания
		Документация		
	БР 160-03-02-00	Оборочный чертеж		л. 59
		Оборочные единицы		
1	БР 160-03-02-01	Ограждение	1	л. 59
2	БР 160-03-02-02	Ограждение	1	л. 59
		Материалы		
		Полоса 4×40 ГОСТ 103-57* / ГОСТ 380-71*		
3		ℓ = [illegible]	2	
4		ℓ = 1000	2	
		Труба 20 ГОСТ 3262-75		
5		ℓ = 875	2	
6		ℓ = 1000	6	

901-5-32 а.II

БР 160-03-02-00

Изм.	Лист	N докум.	Подпись	Дата
Исполн.		Оборотова	[illegible]	
Провер.		Ягофаров	[illegible]	
Ст. инж.		Оборотова	[illegible]	
Гл. инж. пр.		Ягофаров	[illegible]	

Ограждение пл-ки
Правая сторона

Лит.	Лист	Листов
	73	73

ГПИ
Таджикгипросельхозстрой
г. Душанбе 1985 г.

Копировал: Ветлугина Формат 11

73 | 73

gost.e-ecolog.ru