Типовой проект

903-9-13.86.

Бак-аккумулятор горячей воды для систем теплоснабжения емкостью 3 тыс.куб.м.

Альбом IX

Приспособления для монтажа

gost.e-ecolog.ru

Привязан

Инв. №

Типовой проект
903-9-13сп 86
Бак-аккумулятор горячей воды для систем теплоснабжения емкостью 3 тыс.куб.м.
Альбом IX

Состав проекта

Альбом I	Технологическое оборудование
Альбом II	Противокоррозионная защита
Альбом III	Конструкции металлические
Альбом IV	Передвижная стремянка из ТП 903-9-12сп86 Ал.IV
Альбом V	Основания и фундаменты
Альбом VI	Тепловая изоляция
Альбом VII	Теплоизоляционные конструкции и детали (из ТП 903-9-12сп 86 Ал VII)
Альбом VIII	Технология монтажа
Альбом IX	Приспособления для монтажа
Альбом X	Сметы
Альбом XI	Ведомости потребности в материалах
Альбом XII	Спецификации оборудования

Разработан:

ВНИПИЭНЕРГОПРОМ
ЦНИИПРОЕКТСТАЛЬКОНСТРУКЦИЯ
ГПИ ФУНДАМЕНТПРОЕКТ
ВНИПИТЕПЛОПРОЕКТ
ГИПРОНЕФТЕСПЕЦМОНТАЖ

Альбом I, II, X, XI, XII
Альбом III, IV
Альбом V
Альбом VI, VII
Альбом VIII, IX

Главный инженер института И.С.Гольденберг
Главный инженер проекта В.Н.Тюрин

Утвержден на стадии проект Минэнерго СССР протоколом от 18.06.85 №58
Введен в действие на стадии рабочая документация Минэнерго СССР протоколом от 18.06.85 №58 с ноября 1985

Привязан

Инв.№

Содержание

Обозначение	Наименование	Кол. листов	Стр.
ПВ5К.11.00.00	Захват для подъема рулонов массой 45÷65т краном	7	3-9
ПВ5К.14.00.00	Шарнир для подъема рулонов массой 45÷65т краном	6	10-15
ПВ8.05.00.00	Упор клиновой	4	16-19
ПВ3.02.00.00	Скоба для развертывания рулона	3	20-22
ПВ4.05.00.00	Стяжное приспособление	2	23-24
ПВ4.02.00.00	Струбцина для прижатия опорного кольца	4	25-28
ПВ2.12.00.00	Затворное устройство	3	29-31
ПВ7.11.00.00	Клин	1	32
ПВ32.01.00.00	Устройство для раскатки рулонов	5	33-37
ПВ12.02.00.00	Поддон	1	38
ПВ8.04.00.00	Кронштейн для расчалок	1	39
ПВ12.01.00.00	Отвес		
ПВ6.07.00.00	Приспособление для замыкания вертикального	10	40-49
	монтажного стыка	5	50-54
ПВ6.04.00.00	Устройство для формообразования		
ПВ10.04.00.00	Строп 3-х ветвевой	1	55
ПВ5.52.00.00	Скоба для навешивания блока		
ПВ9.10.00.00	Леса навесные для замыкания вертикального	8	56-63
	монтажного стыка	1	64
15-1307.01.00.00	Приспособление для прижима стенки к щиту		
		9	65-73
ПВ79.78.00.00	Стойка монтажная	1	74
ПВ5.07.00.00	Ролик для демонтажа монтажной стойки	2	75-76
ПВ51.06.00.00	Козлы для демонтажа монтажной стойки		
15-1307.02.00.00	Ловитель		

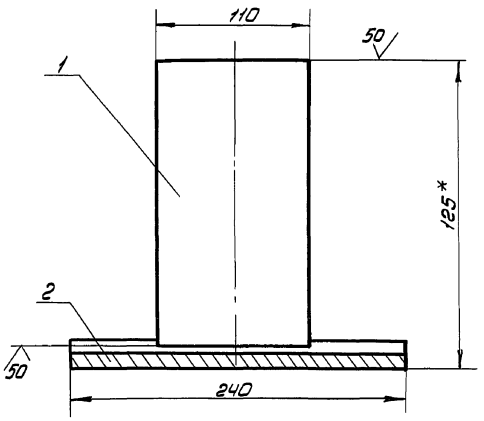

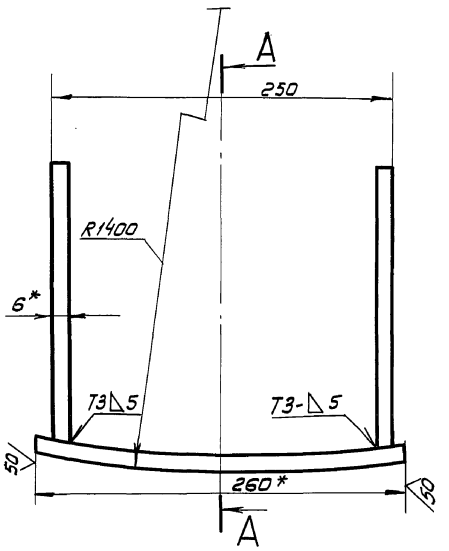

1. Сварные швы по ГОСТ 5264-80.
   Сварочные электроды типа Э42А по ГОСТ 9467-75
2. Неуказанные предельные отклонения размеров: валов - h16, отверстий - H16, остальных - $\pm \frac{IT16}{2}$
3 * Размеры для справок.

Изм.	Лист	№докум.	Подп.	Дата
Разраб.		Числова		12.84
Пров.		Кузьмина		12.84
Т.контр.				
ГИП		Тюрин		12.84
Н.контр.		Ленова		12.84
Утв.		Кузнецов		12.84

ПВ5К.11.02.00СБ

Упор
Сборочный чертеж

Лит.	Масса	Масштаб
И	8.4	1:2.5

Лист	Листов 1

Гипронефтеспецмонтаж г. Москва

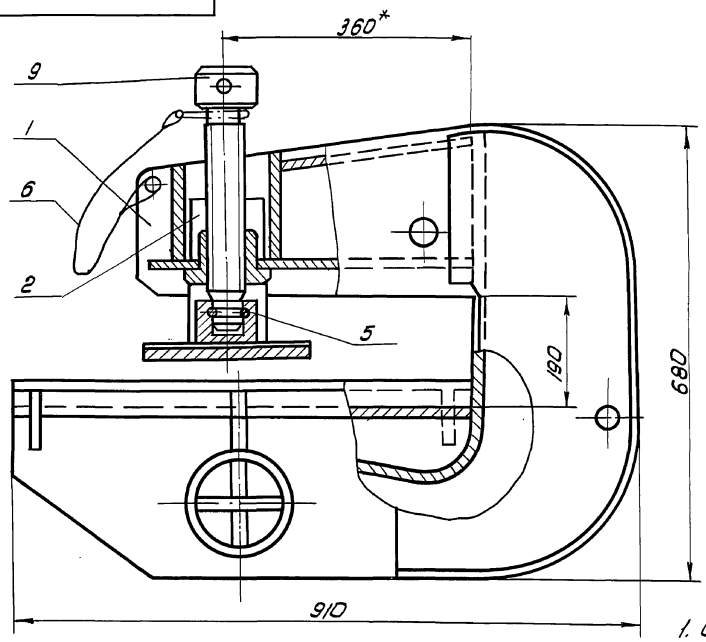

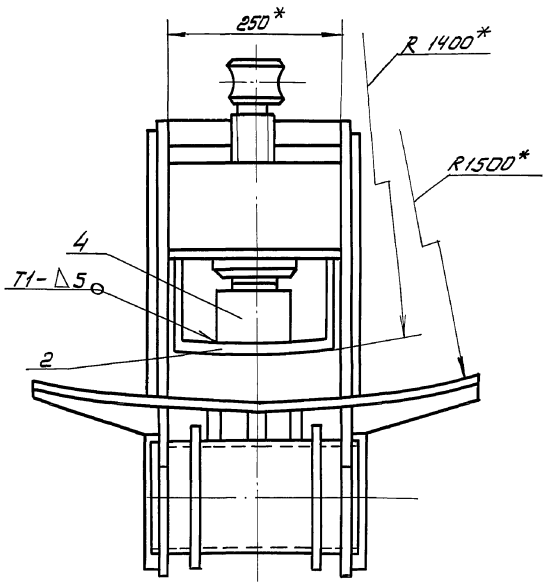

1. Сварные швы по ГОСТ 5264-80
   Сварочные электроды типа Э42А по ГОСТ 9467-75
2. Неуказанные предельные отклонения размеров: отверстий - H16; валов - h16; остальных - $\pm \frac{IT16}{2}$
3 * Размеры для справок.

Изм.	Лист	№докум.	Подп.	Дата
Разраб.		Числова		12.84
Пров.		Кузьмина		12.84
Т.контр.				
ГИП		Тюрин		12.84
Н.контр.		Ленова		12.84
Утв.		Кузнецов		12.84

ПВ5К.11.00.00СБ

Захват для подъема рулонов массой 45÷65 краном
Сборочный чертеж

Лит.	Масса	Масштаб
И	225.0	1:5

Лист	Листов 1

Гипронефтеспецмонтаж. г. Москва

ТП 903-9-13сп86 Ал IX

Формат	Зона	Поз.	Обозначение	Наименование	Кол.	Примеч.
				Документация		
А2			ПВ5К.11.01.00 СБ	Сборочный чертеж		
				Детали		
А3		1	ПВ 5К.11.01.01	Щека	2	
Б4		2	ПВ5К.11.01.02	Пластина		
				Полоса 12х250 ГОСТ 103-76 / Ст.3 ГОСТ 535-79		
				L=140	1	3,3кг
А4		3	ПВ 5К.11.01.03	Гайка		
Б4		4	ПВ 5К.11.01.04	Пластина		
				Полоса 12х250 ГОСТ 103-76 / Ст.3 ГОСТ 535-79		
				L=160	1	3,8кг
А3		5	ПВ 5К.11.01.05	Накладка	2	
А3		6	ПВ 5К.11.01.06	Стенка		
А3		7	ПВ 5К.11.01.07	Пластина		
Б4		8	ПВ 5К.11.01.08	Ложе		
				Полоса 12х670 ГОСТ 103-76 / Ст.3 ГОСТ 535-79		
				L=655	1	31,5кг
А4		9	ПВ 5К.11.01.09	Ребро	4	
			-01	Ребро	2	

Подп. и дата | Инв. N дубл. | Взам. инв. N | Подп. и дата | Инв. N подл.

Изм.	Лист	N докум.	Подп.	Дата
Разраб.		Числова	"	
Пров.		Кузьмина	"	
ГИП		Тюрин	"	
Н.контр.		Панова	"	
Утв.		Кузнецов	"	

ПВ5К.11.01.00

Корпус

Лит.	Лист	Листов
И	1	2

ГИПРОНЕФТЕСПЕЦ-МОНТАЖ г.Москва

Формат	Зона	Поз.	Обозначение	Наименование	Кол.	Примеч.
Б4		11	ПВ5К.11.01.10	Ось		
				Труба 159х8 ГОСТ 8732-78 / В-10 ГОСТ 8731-74		
				L=300	1	9,0м
А4		12	ПВ5К.11.01.11	Фланец	2	
А4		13	ПВ5К.11.01.12	Ребро	3	
Б4		14	ПВ5К.11.01.13	Пластина		
				Полоса 8х85 ГОСТ 103-76 / Ст.3 ГОСТ 535-79		
				L=300	2	1,30кг
Б4		15	ПВ5К.11.01.14	Пластина		
				Полоса 8х140 ГОСТ 103-76 / Ст.3 ГОСТ 535-79		
				L=300	1	2,60кг
Б4		16	ПВ5К.11.01.15	Пластина		
				Лист Б-12 ГОСТ 19903-74 / Ст.3 ГОСТ 14631-79		
				250 х 290	1	11,0кг

Подп. и дата | Инв. N дубл. | Взам. инв. N° | Подп. и дата | Инв. N подл.

Изм	Лист	N° докум.	Подп.	Дата

ПВ5К.11.01.00

Лист 2

Формат	Зона	Поз.	Обозначение	Наименование	Кол.	Примеч.
				Документация		
А3			ПВ5К.11.02.00 СБ	Сборочный чертеж		
				Детали		
Б4		1	ПВ5К.11.02.01	Пластина		
				Полоса 6х110 ГОСТ 103-76 / Ст.3 ГОСТ 535-79		
				L=200	2	1,0кг
Б4		2	ПВ5К.11.02.02	Пластина		
				Полоса 12х240 ГОСТ 103-76 / Ст.3 ГОСТ 535-79		
				L=265	1	5,4кг

Подп. и дата | Инв. N дубл. | Взам. инв. N | Подп. и дата | Инв. N подл.

Изм.	Лист	N° докум.	Подп.	Дата
Разраб.		Числова	"	
Пров.		Кузьмина	"	
ГИП		Тюрин	"	
Н.контр.		Панова	"	
Утв.		Кузьмина	"	

ПВ5К.11.02.00

Упор

Лит.	Лист	Листов
И		1

ГИПРОНЕФТЕСПЕЦ-МОНТАЖ г. Москва

Формат	Зона	Поз.	Обозначение	Наименование	Кол.	Примеч.
				Документация		
А3			ПВ5К.11.00.00 СБ	Сборочный чертеж		
				Сборочные единицы		
А4		1	ПВ5К.11.01.00	Корпус	1	
А4		2	ПВ5К.11.02.00	Упор	1	
				Детали		
А3		3	ПВ5К.11.00.01	Винт	1	
А4		4	ПВ5К.11.00.02	Подпятник	1	
А4		5	ПВ5К.11.00.03	Кольцо запорное	1	
				Материалы		
		6		Проволока 1 ГОСТ 3282-74		0,10кг

Подпись и дата | Инв. N° дубл. | Взам. инв. N° | Подп. и дата | Инв. N подл.

Изм.	Лист	N° докум.	Подп.	Дата
Разраб.		Числова	"	
Пров.		Кузьмина	"	
ГИП		Тюрин	"	
Н.контр.		Панова	"	
Утв.		Кузнецов	"	

ПВ5К.11.00.00

Захват для подъема рулонов массой 45÷65 т краном

Лит.	Лист	Листов
И		1

ГИПРОНЕФТЕСПЕЦ-МОНТАЖ г. Москва

Пров. [illegible] 17.10.90 г. Кол. [illegible]

ТП 903-9-13.86 Ал IX

ПВ5К.11.00.02

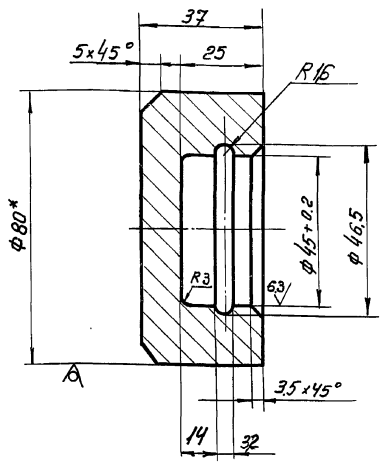

1. Неуказанные предельные отклонения размеров: отверстий - H16; валов - h16; остальных - $\pm \frac{IT16}{2}$
2. *Размер для справок.

Изм.	Лист	№ докум.	Подп.	Дата	ПВ5К.11.00.02	Лит.	Масса	Масштаб
Разраб.		Числова		12.84	Подпятник	И	0.9	1:1
Пров.		Кузьмина		12.84		Лист	Листов 1	
Т.контр.								
ГИП		Тюрин		11.84	Круг В-80 ГОСТ 2590-71 / Ст3 ГОСТ 535-79	Гипронефтеспецмонтаж г. Москва		
Н.контр.		Панова		12.84				
Утв.		Кузнецов		12.84				

ПВ5К.11.00.03

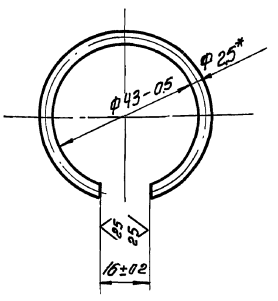

1. Длина заготовки 124 ± 0,5 мм.
2. *Размер для справок.

Изм.	Лист	№ докум.	Подп.	Дата	ПВ5К.11.00.03	Лит.	Масса	Масштаб
Разраб.		Числова		12.84	Кольцо запорное	И	0.01	1:1
Пров.		Кузьмина		12.84		Лист	Листов 1	
Т.контр.								
ГИП		Тюрин		11.84	Проволока II 2,5 ГОСТ 9389-75	Гипронефтеспецмонтаж г. Москва		
Н.контр.		Панова		12.84				
Утв.		Кузнецов		12.84				

ПВ5К.11.00.01

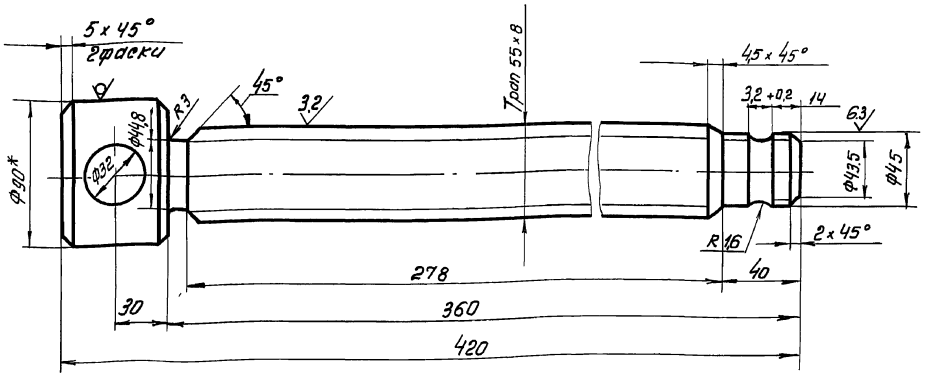

1. Неуказанные предельные отклонения размеров: отверстий - H16; валов - h16; остальных - $\pm \frac{IT16}{2}$
2. *Размер для справок.

Изм.	Лист	№ докум.	Подп.	Дата	ПВ5К.11.00.01	Лит.	Масса	Масштаб
Разраб.		Числова		12.84	Винт	И	9.5	1:2
Пров.		Кузьмина		12.84		Лист	Листов 1	
Т.контр.								
ГИП		Тюрин		11.84	Круг В-90 ГОСТ 2590-71 / Ст3 ГОСТ 535-79	Гипронефтеспецмонтаж г. Москва		
Н.контр.		Панова		12.84				
Утв.		Кузнецов		12.84				

Инв.№ подл. | Подп. и дата | Инв.№ дубл. | Взам. инв.№ | Подп. и дата | Инв.№ подл.

ПВ5К.11.01.00 СБ

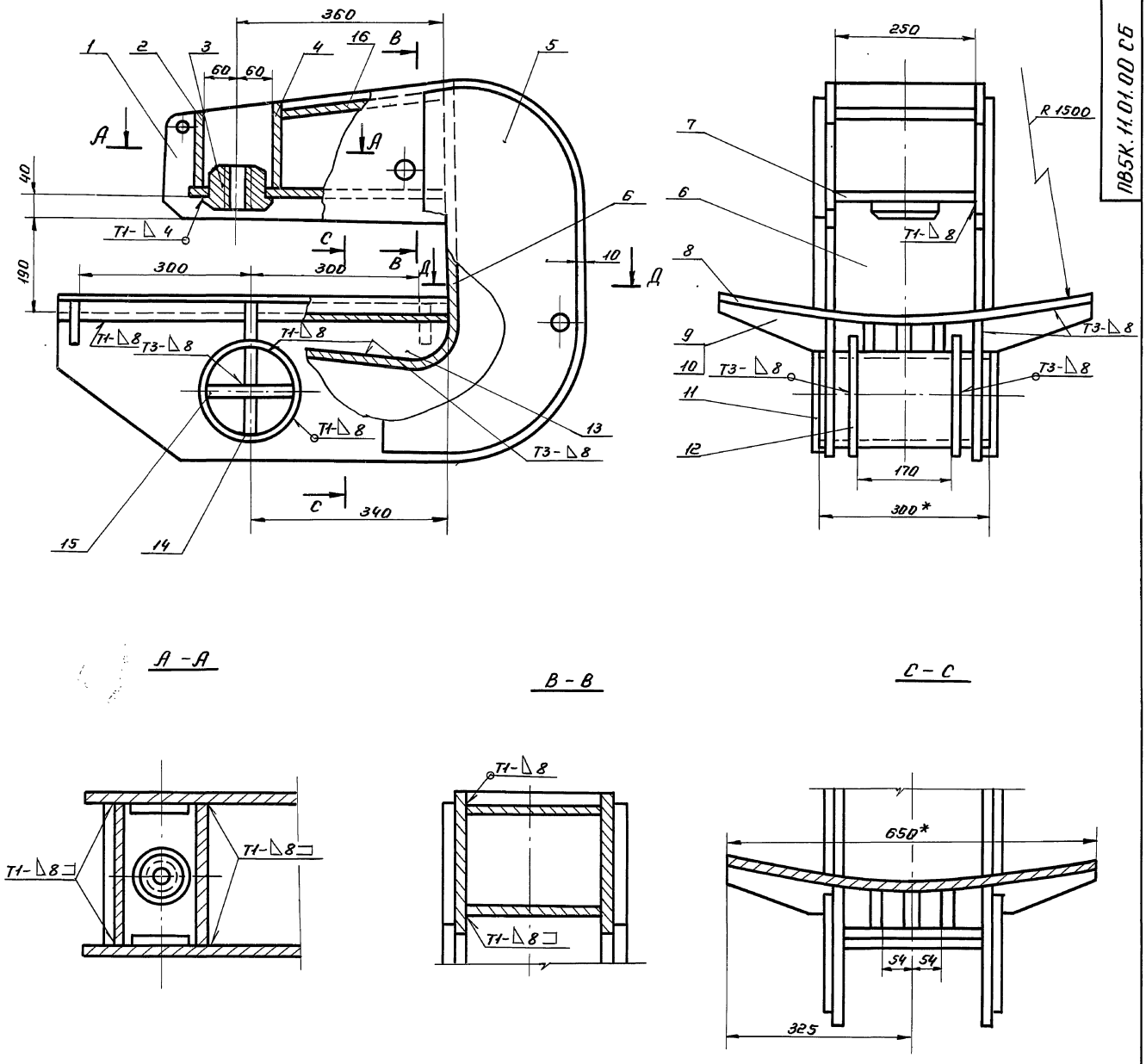

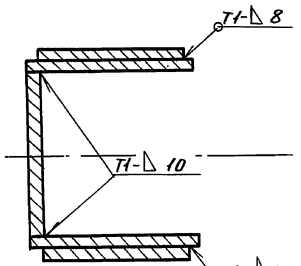

1. Сварные швы по ГОСТ 5264-80.
   Электроды сварочные типа Э42А по ГОСТ 9467-75.
2. Приварку дет. поз. 6 выполнить после приварки 3-х деталей поз. 13 к дет. поз. 8.
3. Неуказанные предельные отклонения размеров: отверстий - H16; валов - h16; остальных - $\pm\frac{IT16}{2}$.
4. Шероховатость поверхностей реза для дет. 64 $\overset{50}{\vee}$.
5.* Размеры для справок.

					ПВ5К.11.01.00 СБ			
Изм.	Лист	№ докум.	Подп.	Дата	Корпус.	Лит.	Масса	Масшт.
Разраб.		Кузьмина	Подп.			И	210,0	1:5
Пров.		Кузьмина	"		Сборочный чертеж.	Лист	Листов 1	
Т. контр.								
ГИП		Тюрин	"			Гипронефтеспец-монтаж г. Москва		
Н. контр.		Панова	"					
Утв.		Кузнецов	"					

Тп 903-9-13сп86 Ал. IX

Подп. и дата | Взам. инв. № | Инв. № дубл. | Подп. и дата

21662-07 7

ПВ5К.11.01.06

50 √(√)

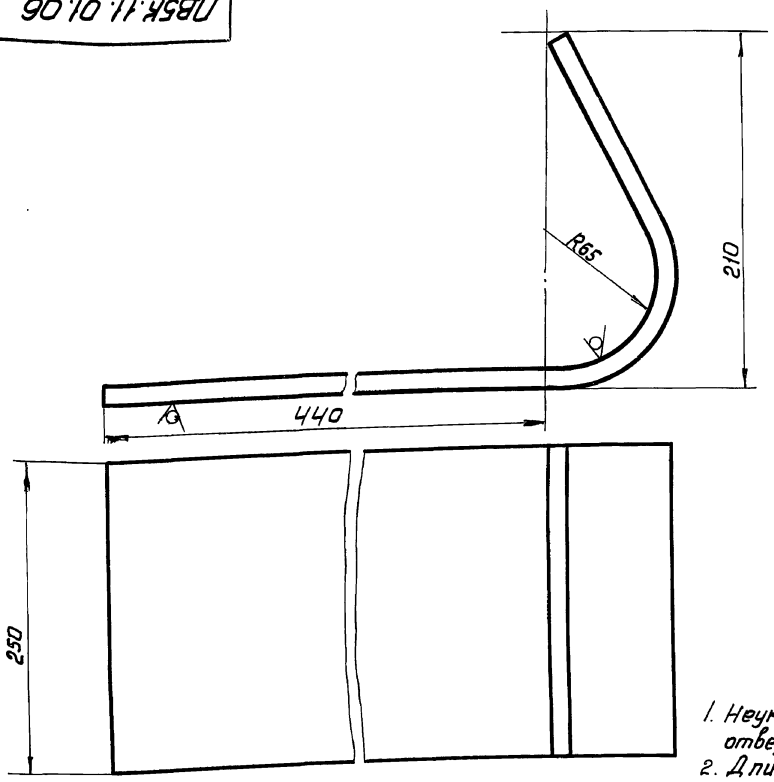

1. Неуказанные предельные отклонения размеров: отверстий - H16; остальных - $\pm \frac{IT16}{2}$, валов - h16
2. Длина заготовки 700 ± 2,5 мм

				ПВ5К.11.01.06		
Изм.	Лист	№ докум.	Подп.	Дата		
Разраб.		Кузьмина		12.84	Стенка	Лит. И; Масса 15.0; Масштаб 1:2
Пров.		Кузьмина		12.84		Лист; Листов 1
Н. контр.						
ГИП		Тюрин		12.84	Б-12 ГОСТ 19903-74 / Ст3 ГОСТ 14637-79	Гипронефтеспецмонтаж г. Москва
Н. контр.		Панова		12.84		
Утв.		Кузнецов		12.84		

Инв. № подл. | Подп. и дата | Взам. инв. № | Инв. № дубл. | Подп. и дата

ТП 903-9-13.86 Ал IX

ПВ5К.11.01.01

125 √(√)

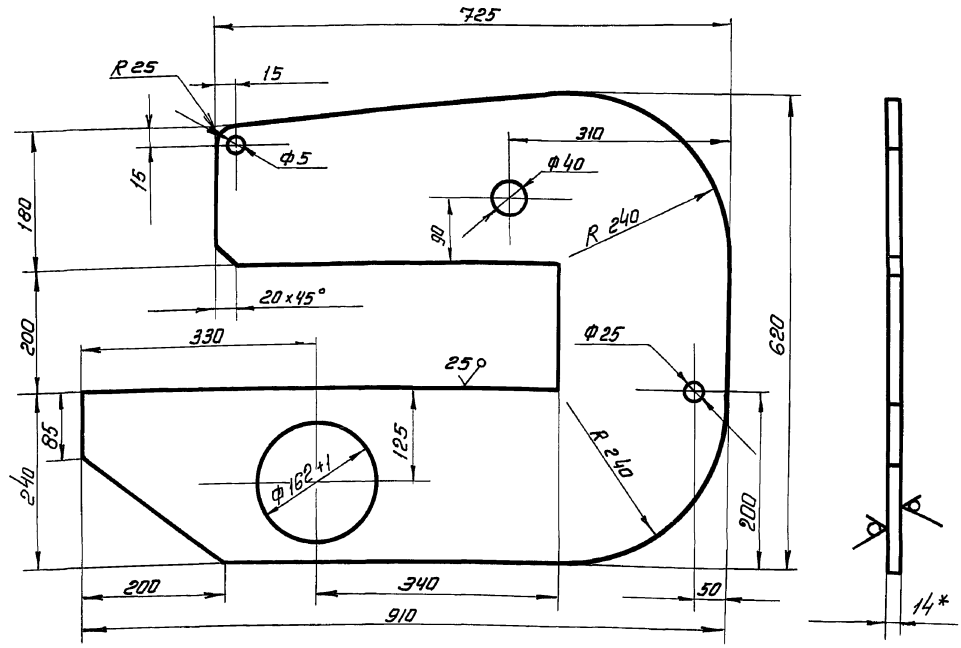

1. Неуказанные предельные отклонения размеров: отверстий - H16, валов - h16; остальных - $\pm \frac{IT16}{2}$
2. *Размер для справок.

				ПВ5К.11.01.01		
Изм.	Лист	№ докум.	Подп.	Дата		
Разраб.		Кузьмина		12.84	Щека	Лит. И; Масса 40.0; Масштаб 1:5
Пров.		Кузьмина		12.84		Лист; Листов 1
Т. контр.						
ГИП		Тюрин		12.84	Б-14 ГОСТ 19903-74 / Ст3 ГОСТ 14637-79	Гипронефтеспецмонтаж г. Москва
Н. контр.		Панова		12.84		
Утв.		Кузнецов		12.84		

Инв. № подл. | Подп. и дата | Взам. инв. № | Инв. № дубл. | Подп. и дата

ТП 903-9-13.86 Ал IV

ПВ5К.11.01.03

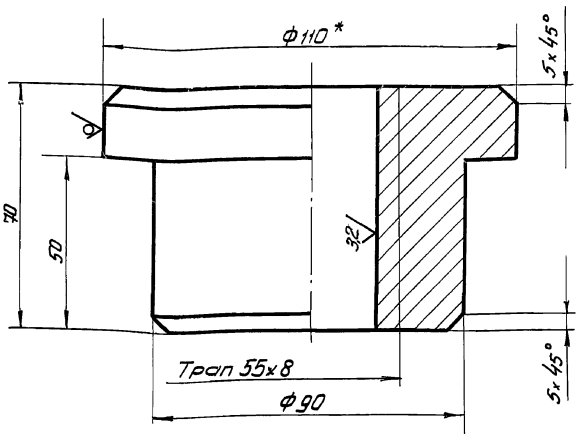

1. Неуказанные предельные отклонения размеров: отверстий - H16; валов - h16; остальных - $\pm \frac{JT16}{2}$
2* Размер для справок.

Изм.	Лист	№ докум.	Подп.	Дата
Разраб.		Числова		12.84
Пров.		Кузьмина		12.84
Т.контр.				
ГИП		Тюрин		12.84
Н.контр.		Панова		12.84
Утв.		Кузнецов		12.84

ПВ5К.11.01.03

Гайка

Лит.	Масса	Масштаб
И	3.0	1:1
Лист	Листов 1	

Круг В-110 ГОСТ 2590-71 / Ст3 ГОСТ 535-79

Гипронефтеспецмонтаж г. Москва

Инв.№подл. | Подп. и дата | Инв.№дубл. | Взам. инв.№ | Подп. и дата

ПВ5К.11.01.13

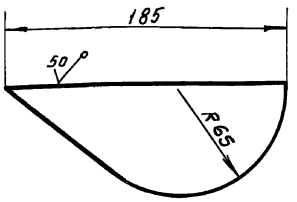

Неуказанные предельные отклонения размеров: $\pm \frac{JT16}{2}$

Изм.	Лист	№ докум.	Подп.	Дата
Разраб.		Числова		12.84
Пров.		Кузьмина		12.84
Т.контр.				
ГИП		Тюрин		12.84
Н.контр.		Панова		12.84
Утв.		Кузнецов		12.84

ПВ5К.11.01.13

Ребро

Лит.	Масса	Масштаб
И	1.5	1:1
Лист	Листов 1	

Б-12 ГОСТ 19903-74 / Лист Ст3 ГОСТ 14637-79

Гипронефтеспецмонтаж г. Москва

Инв.№подл. | Подп. и дата | Инв.№дубл. | Взам. инв.№ | Подп. и дата

ПВ5К.11.01.05

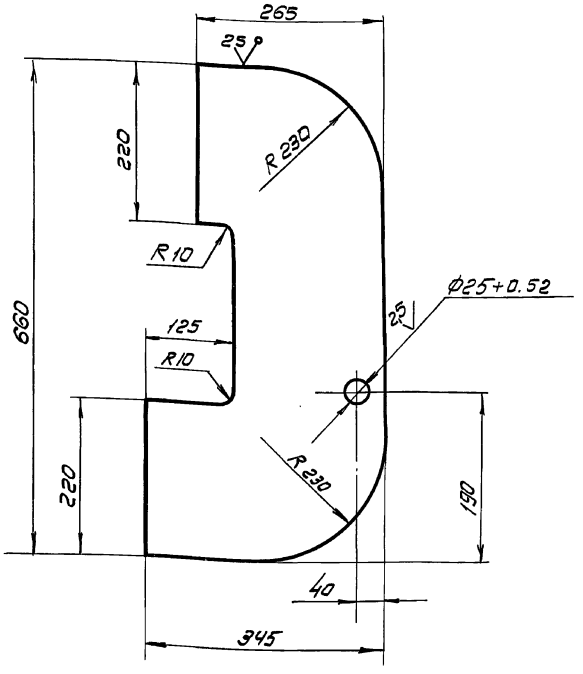

Неуказанные предельные отклонения размеров: отверстий - H16; валов - h16; остальных - $\pm \frac{JT16}{2}$

Изм.	Лист	№ докум.	Подп.	Дата
Разраб.		Числова		12.84
Пров.		Кузьмина		12.84
Т.контр.				
ГИП		Тюрин		12.84
Н.контр.		Панова		12.84
Утв.		Кузнецов		12.84

ПВ5К.11.01.05

Накладка

Лит.	Масса	Масштаб
И	19.0	1:5
Лист	Листов 1	

Б-12 ГОСТ 19903-74 / Лист Ст3 ГОСТ 14637-79

Гипронефтеспецмонтаж г. Москва

Инв.№подл. | Подп. и дата | Взам. инв.№ | Инв.№дубл. | Подп. и дата

ТП 903-9-13.86 Ал IX

Инв.№ подл. | Подп. и дата | Взам. инв.№ | Инв.№ дубл. | Подп. и дата

ПВ5К.11.01.11

(√)∀

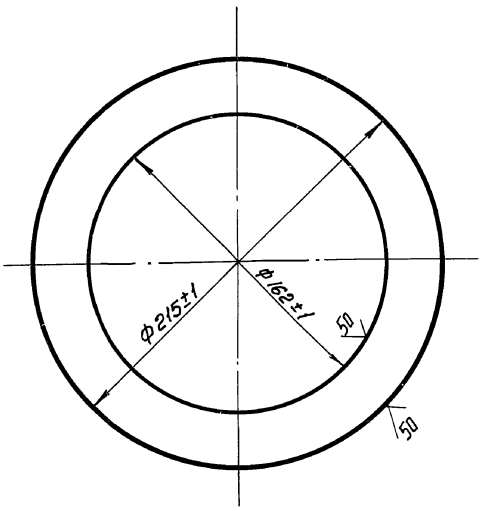

Изм.	Лист	№ докум.	Подп.	Дата	ПВ5К.11.01.11			
Разраб.		Кузьмина		12.84	Фланец	Лит.	Масса	Масштаб
Пров.		Кузьмина		12.84		И	1.0	1:2
Т. контр.						Лист	Листов 1	
ГИП		Тюрин		12.84	Лист Б-8 ГОСТ 19903-74 Ст.3 ГОСТ 14637-79	Гипронефтеспецмонтаж г. Москва		
Н. контр.		Панова		12.84				
Утв.		Кузнецов		12.84				

Инв.№ подл. | Подп. и дата | Взам. инв.№ | Инв.№ дубл. | Подп. и дата

ПВ5К.11.01.09

(√)∀

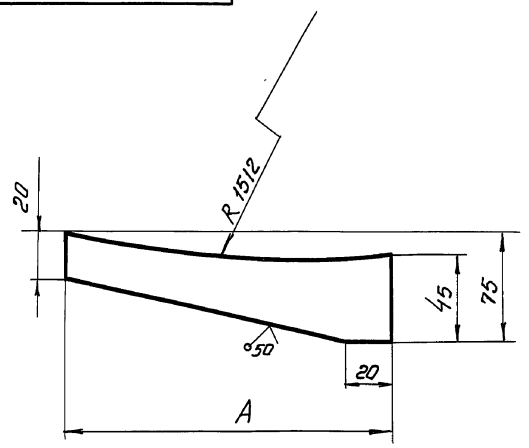

Обозначение	А, мм	Масса, кг
ПВ5К.11.01.09	185	0.62
- 01	170	0.58

Неуказанные предельные отклонения размеров; валов - h16, остальных ± $\frac{JT16}{2}$

Изм.	Лист	№ докум.	Подп.	Дата	ПВ5К.11.01.09			
Разраб.		Кузьмина		12.84	Ребро	Лит.	Масса	Масштаб
Пров.		Кузьмина		12.84		И	См. табл.	—
Т. контр.						Лист	Листов 1	
ГИП		Тюрин		12.84	Полоса 12×75 ГОСТ 103-76 Ст3 ГОСТ 535-79	Гипронефтеспецмонтаж г. Москва		
Н. контр.		Панова		12.84				
Утв.		Кузнецов		12.84				

Инв.№ подл. | Подп. и дата | Взам. инв.№ | Инв.№ дубл. | Подп. и дата

ПВ5К.11.01.07

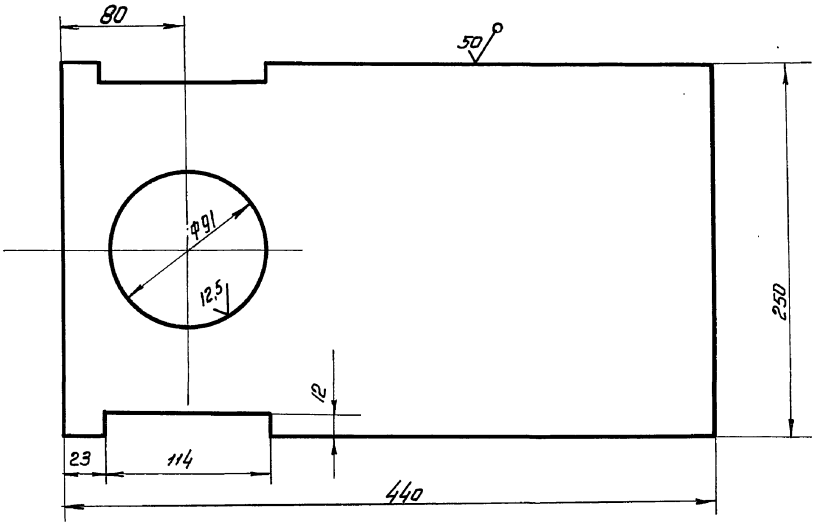

Неуказанные предельные отклонения размеров: отверстий - H16, остальных - ± $\frac{JT16}{2}$, валов - h16.

Изм.	Лист	№ докум.	Подп.	Дата	ПВ5К.11.01.07			
Разраб.		Кузьмина		12.84	Пластина	Лит.	Масса	Масштаб
Пров.		Кузьмина		12.84		И	12,1	1:25
Т. контр.						Лист	Листов 1	
ГИП		Тюрин		12.84	Лист Б-12 ГОСТ 19903-74 Ст3 ГОСТ 14637-79	Гипронефтеспецмонтаж г. Москва		
Н. контр.		Панова		12.84				
Утв.		Кузнецов		12.84				

ПВ5К.14.00.00СБ

ТП 903-9-13,86 Ал IX

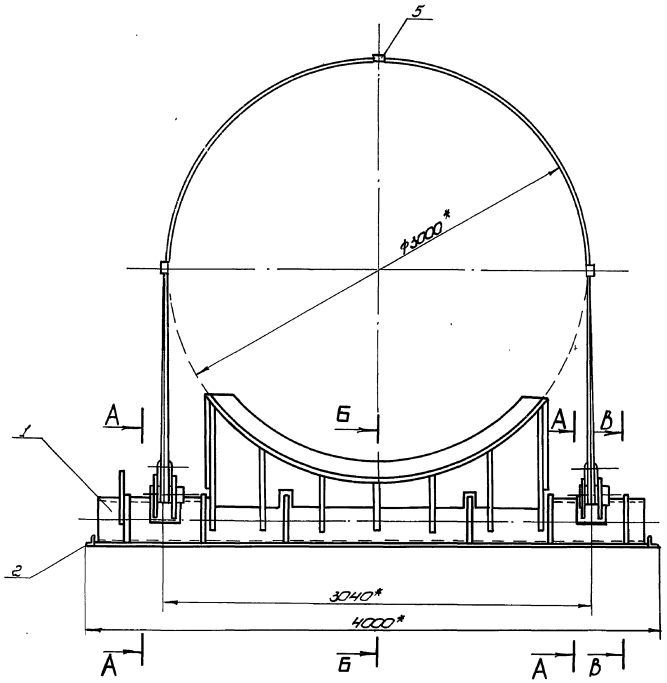

Вид Д
м1:5

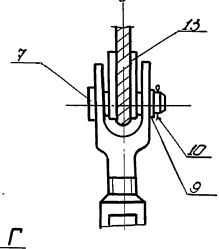

Б-Б
м1:10 (в откинутом положении)

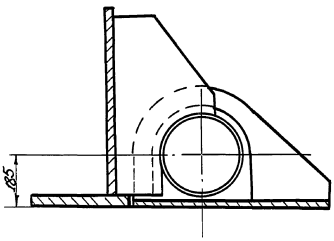

В-В
м1:10

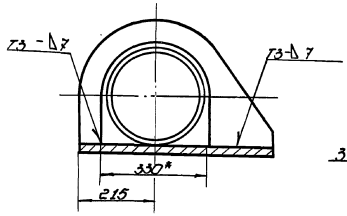

Вид Г
м1:5

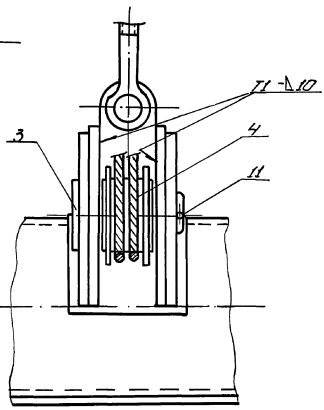

А-А
м1:5

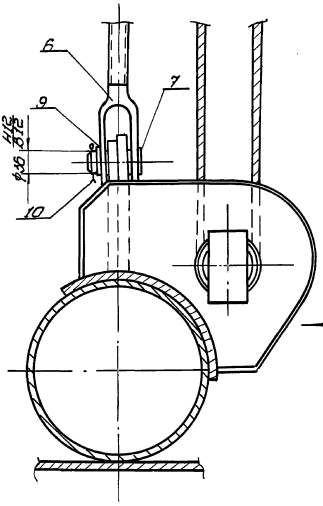

Схема 1
Запасовка каната поз. 13

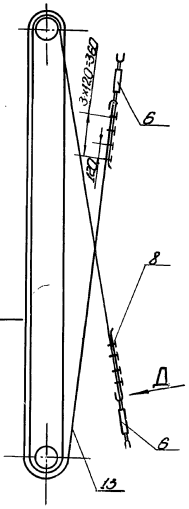

1. Сварные швы выполнять по ГОСТ 5264-80. Электроды типа Э42А ГОСТ 9467-75.
2. Неуказанные предельные отклонения размеров: отверстий - H16; валов - h16; остальных - $\pm\frac{Т16}{2}$.
3. Шероховатость поверхностей для дет. Б4 $\frac{30}{}$.
4. * Размеры для справок.

					ПВ5К.14.00.00СБ			
Изм.	Лист	№ докум.	Подп.	Дата	Шарнир для подъёма рулонов массой 45÷65т краном. Сборочный чертеж	Лит.	Масса	Масштаб
Разраб.		Кузьмина		12.84		И	1500	1:20
Пров.		Чиклова		12.84		Лист	Листов 1	
Т. контр.						гипронефтеспецмонтаж г. Москва		
Гип.		Тюрин		12.84				
Н. контр.		Панова		12.84				
Утв.		Кузнецов		12.84				

Инв. № подл. | Подп. и дата | Взам. инв. № | Инв. № дубл. | Подп. и дата

Копировал 21662-07 11 формат

ТП 903-9-13.86 Ал IX

Формат	Зона	Поз.	Обозначение	Наименование	Кол.	Примеч.
				2400×670	1	330,0кг
А4		12	ПВ5К.14.01.08	Фиксатор	2	
		13	-01	Фиксатор	3	
		14	-02	Фиксатор	1	
Б4		15	ПВ5К.14.01.09	Ложе		
				Лист Б-12 ГОСТ 19903-74 / Ст.3 ГОСТ 14637-79		
				830×2780	1	185кг
Б4		16	ПВ6К.14.01.10	Накладка		
				Лист Б-16 ГОСТ 19903-74 / Ст.3 ГОСТ 14637-79		
				220×250	4	5,0кг
А4		17	ПВ5К.14.01.11	Сектор		
Б4		18	ПВ5К.14.01.12	Стрелка		
				Полоса Б4-20 ГОСТ 103-76 / Ст.3 ГОСТ 535-79		
				L=500	1	0,5кг
А4		19	ПВ5К.14.01.13	Ребро	4	
		20	-01	Ребро	4	
А4		21	ПВ5К.14.01.14	Кронштейн	2	
				Стандартные изделия		
		22		Болт М12х40.58.013		
				ГОСТ 7798-70	2	0,04кг
		23		Гайка М12.58.013		
				ГОСТ 5915-70	2	0,02кг

Изм. Лист №докум. Подп. Дата — ПВ5К.14.01.00 — Лист 2

Формат	Зона	Поз.	Обозначение	Наименование	Кол.	Примеч.
				Документация		
А2			ПВ5К.14.01.00СБ	Сборочный чертеж		
				Детали		
Б4		1	ПВ5К.14.01.01	Основание опоры		
				Труба 325×15 ГОСТ 8732-78 / В10 ГОСТ 8731-74		
				L=3860	1	415кг
Б4		2	ПВ5К.14.01.02	Бандаж		
				Полоса Б-10×210 ГОСТ 103-76 / Ст.3 ГОСТ 535-79		
				L=450	2	2,0кг
А4		3	ПВ.5К.14.01.03	Ушко	2	
		4	-01	Ушко	2	
А4		5	ПВ5К.14.01.04	Кронштейн	2	
		6	-01	Кронштейн	2	
		7	-02	Кронштейн	1	
А4		8	ПВ5К.14.01.05	Ребро	2	
		9	-01	Ребро	2	
Б4		10	ПВ5К.14.01.06	Ребро		
				Лист Б-10 ГОСТ 19903-74 / Ст.3 ГОСТ 14637-79		
				710×340	2	14,7кг
Б4		11	ПВ5К.14.01.07	Вертикальный лист		
				Лист Б-34 ГОСТ 19903-74 / Ст.3 ГОСТ 14637-79		

Изм. Лист №докум. Подп. Дата — ПВ5К.14.01.00

Разраб. Кузьмина 12.84 | Пров. Числова 12.84 | ГИП Тюрин 12.84 | Н.контр. Панова 12.84 | Утв. Кузнецов 12.84

Опора

Лит. И | Лист 1 | Листов 2

Гипронефтеспецмонтаж г. Москва

Формат	Зона	Поз.	Обозначение	Наименование	Кол.	Примеч.
				Стандартные изделия		
		6		Талреп 63 ВВ		
				ОСТ 5.2314-79	2	14,5кг
		7		Ось 22-36×100 Ст.3		
				ГОСТ 9650-71	4	
		8		Зажим ЗК-19		
				ТУ36 1839-75	8	0,57кг
		9		Шайба 36.01.013		
				ГОСТ 9649-78	4	0,11кг
				Шплинт ГОСТ 397-79		
		10		6,3×60.002	4	0,02кг
		11		10×120.002	2	0,05кг
		12		Коуш 56		
				ГОСТ 2224-72	1	1,85кг
				Материалы		
		13		Канат 18,0-Г-I-1764-(180)		
				ГОСТ 7668-80	1	

Изм. Лист №докум. Подп. Дата — ПВ5К.14.00.00 — Лист 2

Формат	Зона	Поз.	Обозначение	Наименование	Кол.	Примеч.
				Документация		
А2			ПВ5К.14.00.00СБ	Сборочный чертеж		
				Сборочные единицы		
А4		1	ПВ5К.14.01.00	Опора		
А4		2	ПВ5К.14.02.00	Основание		
А4		3	ПВ5К.14.03.00	Палец		
				Детали		
Б4		4	ПВ5К.14.00.01	Труба		
				Труба 133×8 ГОСТ 8732-78 / В10 ГОСТ 8731-74		
				L=95	1	2,5кг
Б4		5	ПВ5К.14.00.02	Проставка		
				Швеллер 18 ГОСТ 8240-72 / Ст.3 ГОСТ 535-79		
				L=60	3	0,52кг
Б4		14	ПВ5К.14.00.03	Лист		
				Лист Б-10 ГОСТ 19903-74 / Ст.3 ГОСТ 14637-78		
				D=180, d=135	2	0,87кг

Изм. Лист №докум. Подп. Дата — ПВ5К.14.00.00

Разраб. Кузьмина 12.84 | Пров. Числова 12.84 | ГИП Тюрин 12.84 | Н.контр. Панова 12.84 | Утв. Кузнецов 12.84

Шарнир для подъема рулонов массой 45÷65т краном

Лит. И | Лист 1 | Листов 2

Гипронефтеспецмонтаж г. Москва

ТП 903-9-13.86 Ал IX

ПВ5К.140100СБ

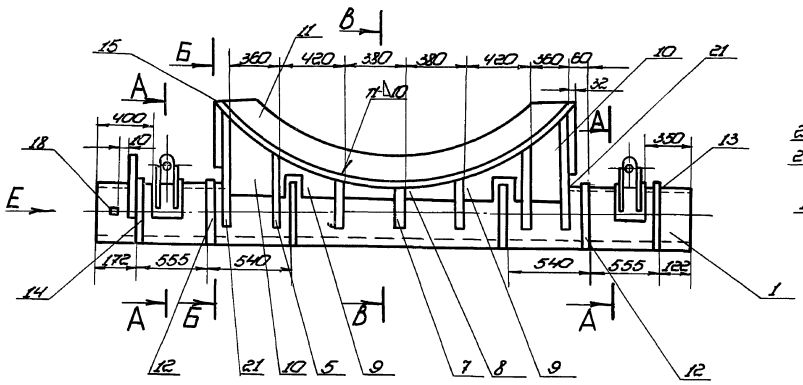

Вид Е
М1:10

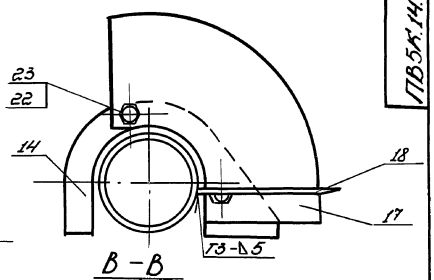

В-В
М1:10

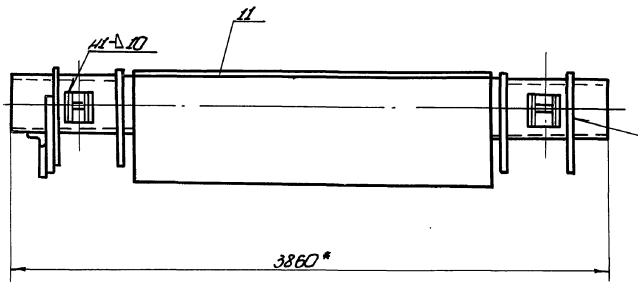

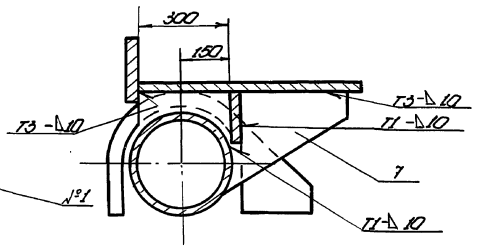

И-И
М1:10

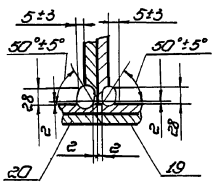

Б-Б
М1:10

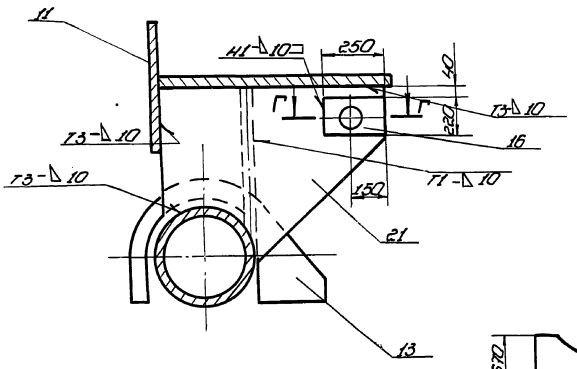

Г-Г
М1:1

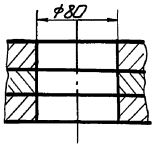

Поз.11
М1:4

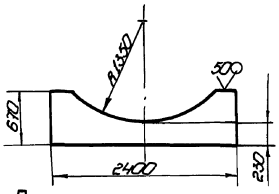

Поз.10
М1:1

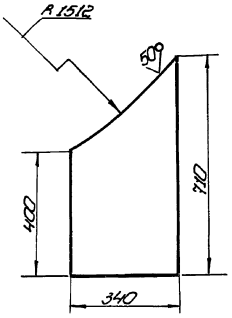

А-А
М1:5

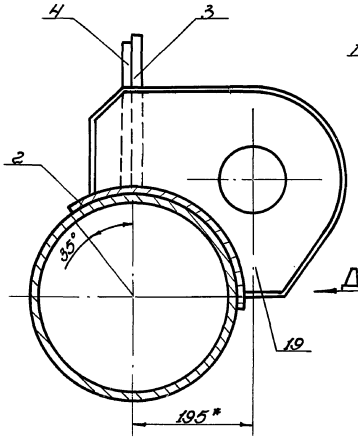

Вид Д
М1:5

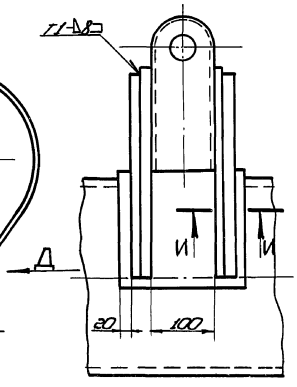

1. Сварные швы выполнять по гост 5264-80.
Электроды сварочные типа Э42А гост 9467-75.
2. Неуказанные предельные отклонения размеров:
отверстий - H16; валов - h16; остальных - $\pm\frac{IT16}{2}$.
3. Шероховатость поверхностей реза для дет. 64 $\nabla 50$.
4. * Размеры для справок.

					ПВ5К.140100СБ		
Изм.	Лист	№ докум.	Подп.	Дата	Опора сварочный чертеж	Лит.	Масса	Масштаб
Разраб.		Кузнецова		12.89			2025	1:20
Пров.		Чистова		12.89		Лист	Листов 1
Т.контр.						Гипронефтеспецмонтаж	
ГИП		Ларин		12.89			
Н.контр.		Попова		12.89		г. Москва	
Нач.		Кузнецов		12.89			

Копировал А1662-07 13 Формат

ТП 903-9-13.86 Ал IX

ПВ5К.14.01.04

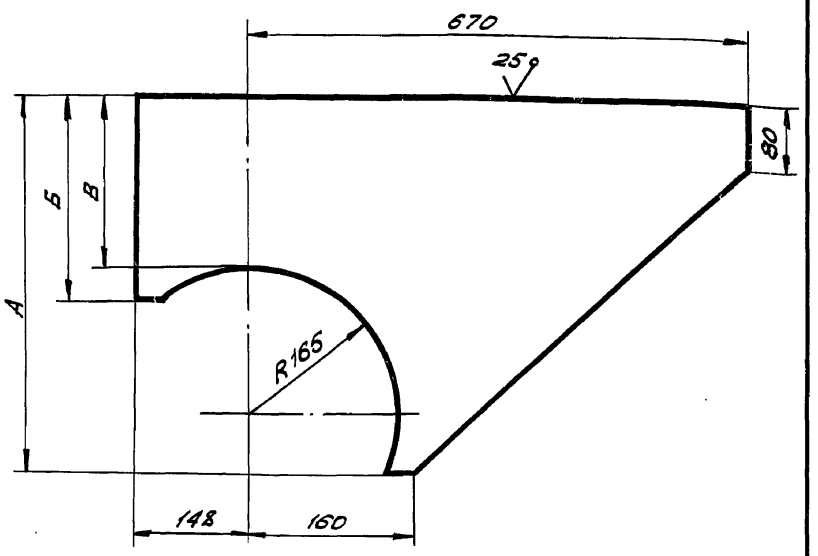

Обозначение	Размеры, мм			Масса, кг
	А	В	Б	
ПВ 5К.14.01.04	570	325	395	29,0
-01	400	155	225	24,0
-02	310	95	165	19,0

Неуказанные предельные отклонения размеров: отверстий - H16; валов - h16; остальных - $\pm \frac{JT16}{2}$.

Изм.	Лист	№ докум.	Подп.	Дата
Разраб.		Кузьмина		12.84
Пров.		Числова		12.84
Т.контр.				
ГИП		Тюрин		12.84
Н.контр.		Панова		12.84
Утв.		Кузнецов		12.84

ПВ 5К.14.01.04

Кронштейн

Лит.	Масса	Масшт.
	См. табл.	1:5
Лист	Листов	

Лист Б-16 ГОСТ 19903-74 Ст.3 ГОСТ 14637-79

Гипронефтеспецмонтаж г. Москва

Подп. и дата | Инв. № дубл. | Взам. инв. № | Подп. и дата | Инв. № подл.

ПВ5К.14.01.14

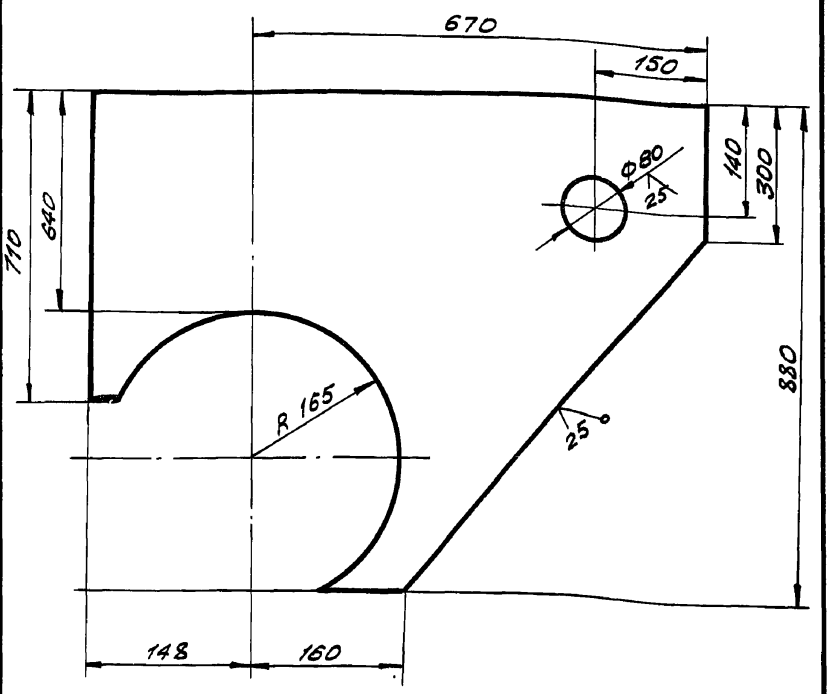

Неуказанные отклонения размеров: отверстий - H16; валов - h16; остальных - $\pm \frac{JT16}{2}$.

Изм.	Лист	№ докум.	Подп.	Дата
Разраб.		Кузьмина		12.84
Пров.		Числова		12.84
Т.контр.				
ГИП		Тюрин		12.84
Н.контр.		Панова		12.84
Утв.		Кузнецов		12.84

ПВ 5К.14.01.14

Кронштейн

Лит.	Масса	Масшт.
	60,0	1:5
Лист	Листов 1	

Лист Б-16 ГОСТ 19903-74 Ст.3 ГОСТ 14637-79

Гипронефтеспецмонтаж г. Москва

Подп. и дата | Инв. № дубл. | Инв. № | Взам. инв. № | Подп. и дата | Инв. № подл.

ПВ5К.14.01.05

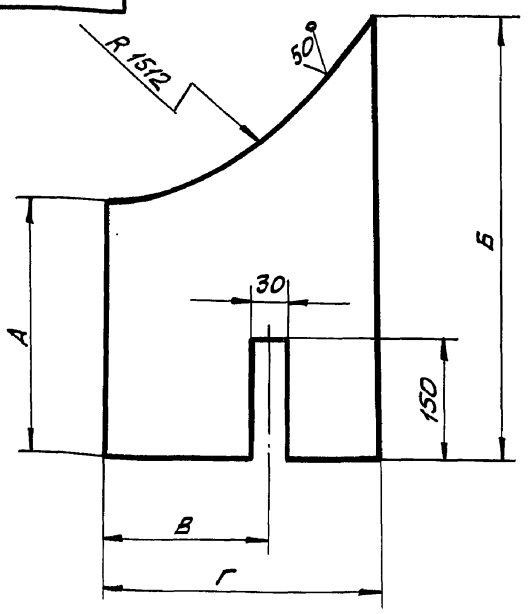

Обозначение	Размеры, мм				Масса, кг
	А	Б	В	Г	
ПВ 5К.14.01.05	165	220	-	360	5,1
-01	230	390	290	400	9,0

Неуказанные предельные отклонения размеров: отверстий - H16; валов - h16; остальных - $\pm \frac{JT16}{2}$.

Изм.	Лист	№ докум.	Подп.	Дата
Разраб.		Кузьмина		12.84
Провер.		Числова		12.84
Т.контр.				
ГИП		Тюрин		12.84
Н.контр.		Панова		12.84
Утв.		Кузнецов		12.84

ПВ 5К.14.01.05

Ребро

Лит.	Масса	Масшт.
	См. табл.	1:5
Лист	Листов 1	

Лист Б-10 ГОСТ 19903-74 Ст.3 ГОСТ 14637-74

Гипронефтеспецмонтаж г. Москва

Подп. и дата | Инв. № дубл. | Инв. № | Взам. инв. № | Подп. и дата | Инв. № подл.

ПВ5К.14.01.03

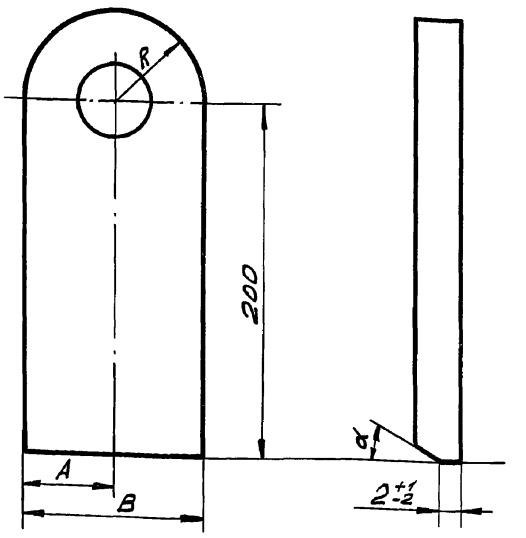

Обозначение	Размеры, мм			α°	Масса, кг
	А	В	R		
ПВ 5К.14.01.03	50	100	50	15	3,2
-01	40	80	40	30	2,4

Неуказанные предельные отклонения размеров: отверстий - H16; валов - h16; остальных - $\pm \frac{JT16}{2}$.

Изм.	Лист	№ докум.	Подп.	Дата
Разраб.		Кузьмина		12.84
Провер.		Числова		12.84
Т.контр.				
ГИП		Тюрин		12.84
Н.контр.		Панова		12.84
Утв.		Кузнецов		12.84

ПВ 5К.14.01.03

Ушко

Лит.	Масса	Масшт.
И	См. табл.	1:2,5
Лист	Листов 1	

Лист Б-18 ГОСТ 19903-74 Ст.3 ГОСТ 14637-79

Гипронефтеспецмонтаж г. Москва

Подп. и дата | Инв. № дубл. | Инв. № | Взам. инв. № | Подп. и дата | Инв. № подл.

ТП 903-9-13.86 Ал IX

Инв.№ подл. | Подп. и дата | Взам. инв.№ | Инв.№ дубл. | Подп. и дата

ПВ5К.14.02.00СБ

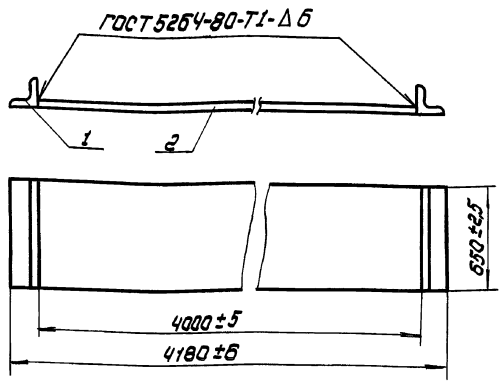

1. Электроды типа Э-42А ГОСТ 9467-75.
2. Шероховатость поверхностей реза для деталей Б4- 50

Изм.	Лист	N докум.	Подп.	Дата	ПВ5К.14.02.00СБ		
Разраб.		Кузьмина		12.84	Основание Сборочный чертеж	Лит.	Масса	Масштаб
Пров.		Числова		12.84		И	455.0	1:20
Т.контр.						Лист	Листов 1	
ГИП		Тюрин		12.84		Гипронефтеспецмонтаж г. Москва		
Н.контр.		Панова		12.84				
Утв.		Кузнецов		12.84				

ПВ5К.14.01.08

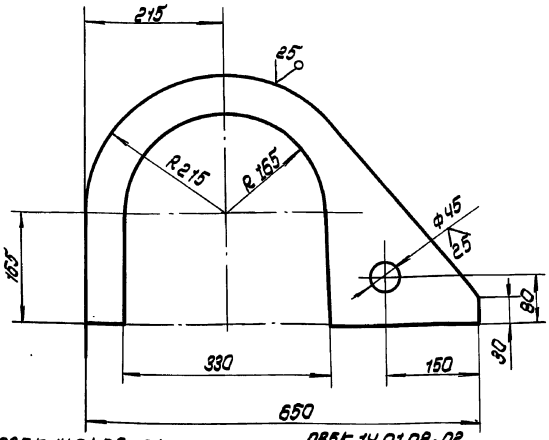

ПВ5К.14.01.08-01
Остальное см. ПВ5К.14.01.08
m 1:20

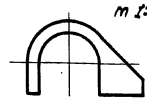

ПВ5К.14.01.08-02
Остальное см. ПВ5К.14.01.08
m 1:20

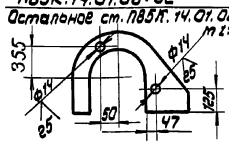

Неуказанные предельные отклонения размеров: отверстий - H16; валов - h16; остальных - $\pm \frac{IT16}{2}$

Изм.	Лист	N докум.	Подп.	Дата	ПВ5К.14.01.08		
Разраб.		Кузьмина		12.84	Фиксатор	Лит.	Масса	Масштаб
Пров.		Числова		12.84		И	14.0	1:5
Т.контр.						Лист	Листов 1	
ГИП		Тюрин		12.84	Лист Б-16 ГОСТ 19903-74 Ст.3 ГОСТ 14637-79	Гипронефтеспецмонтаж г. Москва		
Н.контр.		Панова		12.84				
Утв.		Кузнецов		12.84				

Формат	Зона	Поз.	Обозначение	Наименование	Кол.	Примечание
				Документация		
А4			ПВ5К.14.02.00СБ	Сборочный чертеж		
				Детали		
Б4		1	ПВ5К.14.02.01	Пластина		
				Б-20 ГОСТ 19903-74 / Лист Ст.3 ГОСТ 14637-79		
				650×4000	1	440 кг
Б4		2	ПВ5К.14.02.02	Упор		
				Уголок Б-90×90×6 ГОСТ 8509-72 / Ст.3 ГОСТ 535-79		
				L=650	2	5.8 кг

Изм.	Лист	N докум.	Подп.	Дата	ПВ5К.14.02.00		
Разраб.		Кузьмина		12.84	Основание	Лит.	Лист	Листов
Пров.		Числова		12.84		И		
ГИП		Тюрин		12.84		Гипронефтеспецмонтаж г. Москва		
Н.контр.		Панова		12.84				
Утв.		Кузнецов		12.84				

ПВ5К.14.01.11

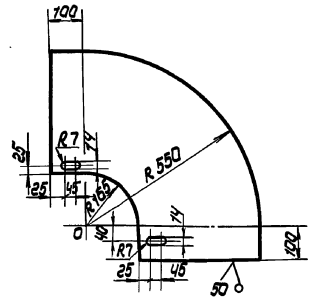

Неуказанные предельные отклонения размеров: отверстий - H16; валов - h16; остальных - $\pm \frac{IT16}{2}$

Изм.	Лист	N докум.	Подп.	Дата	ПВ5К.14.01.11		
Разраб.		Кузьмина		12.84	Сектор	Лит.	Масса	Масштаб
Пров.		Числова		12.84		И	20	1:10
Т.контр.						Лист	Листов 1	
ГИП		Тюрин		12.84	Лист Б-5 ГОСТ 19903-74 Ст.3 ГОСТ 14637-79	Гипронефтеспецмонтаж г. Москва		
Н.контр.		Панова		12.84				
Утв.		Кузнецов		12.84				

ТП 903-9-13.86 Ал IX

ПВ5К.14.01.13

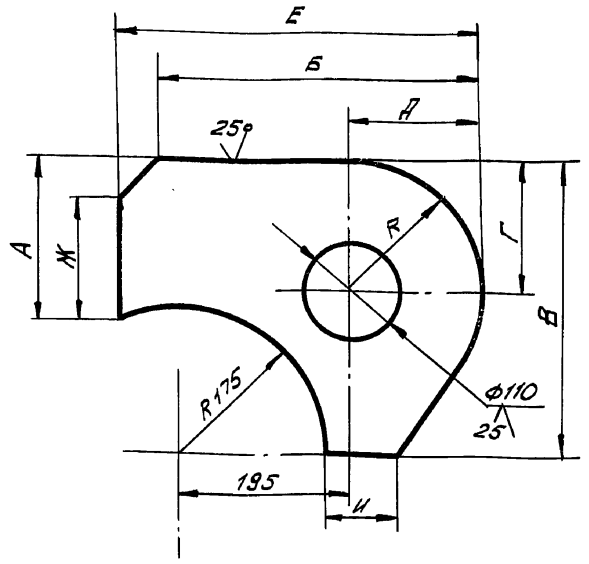

Обозначение	Размеры, мм									Масса кг
	А	Б	В	Г	Д	Е	Ж	И	R	
ПВ5К.14.01.13	175	370	340	150	150	420	125	75	150	15,5
-01	165	360	330	140	140	410	115	65	140	14,5

Изм.	Лист	№ докум.	Подп.	Дата
Разраб.	Кузьмина			12.84
Пров.				
Т.контр.				
ГИП	Тюрин			12.84
Н.контр.	Панова			12.84
Утв.	Кузнецов			12.84

ПВ5К.14.01.13

Ребро

Лит.	Масса	Масшт.
И	См. табл.	1:5
Лист	Листов 1	

Лист 5-18 ГОСТ 19903-74, Ст.3 ГОСТ 14637-79

Гипронефтеспецмонтаж г. Москва

Формат	Зона	Поз.	Обозначение	Наименование	Кол.	Примеч.
				Документация		
А4			ПВ5К.14.03.00 СБ	Сборочный чертеж		
				Детали		
Б4		1	ПВ5К.14.03.01	Вкладыш		
				Лист Б-25 ГОСТ 19903-74, Ст.3 ГОСТ 14637-79		
				76×195	2	2,9 кг
Б4		2	ПВ5К.14.03.02	Палец		
				Труба 108×6 ГОСТ 8732-78, В10 ГОСТ 8731-74		
				L=180	1	2,8 кг
Б4		3	ПВ5К.14.03.03	Головка		
				Лист Б10 ГОСТ 19903-74, Ст.3 ГОСТ 14637-79		
				130×70	1	0,7 кг

Изм.	Лист	№ докум.	Подп.	Дата
Разраб.	Кузьмина			12.84
Пров.	Числова			12.84
ГИП	Тюрин			12.84
Н.контр.	Панова			12.84
Утв.	Кузнецов			12.84

ПВ5К.14.03.00

Палец

Лит.	Лист	Листов
		1

Гипронефтеспецмонтаж г. Москва

ПВ5К.14.03.00 СБ

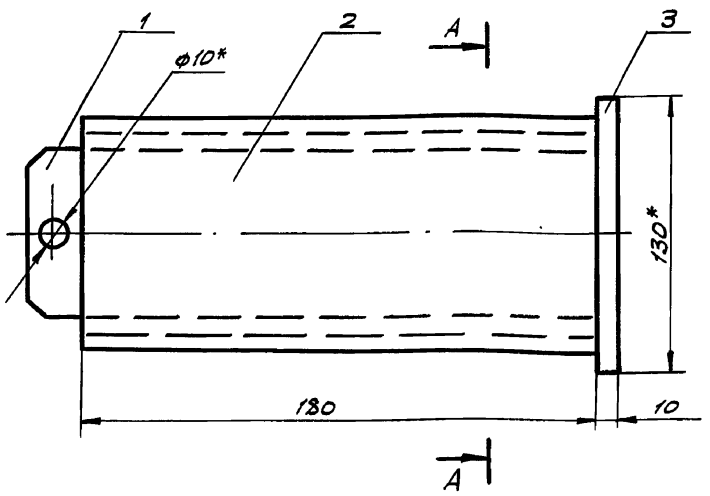

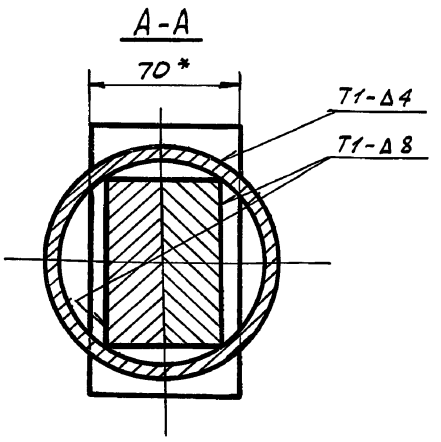

Дет. поз. 2
м 1:2,5

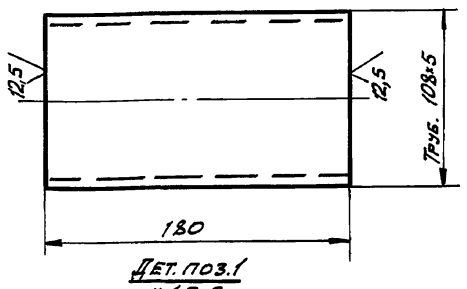

Дет. поз. 1
м 1:2,5

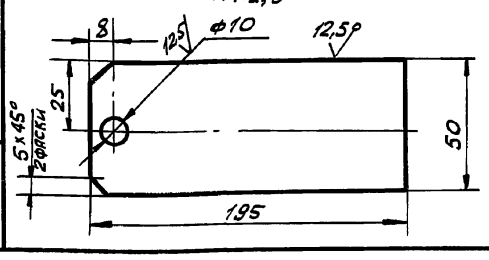

1. Сварные швы выполнять по ГОСТ 5264-80. Электроды сварочные типа Э42 ГОСТ 9467-75.
2. Неуказанные предельные отклонения размеров: отверстий - H16; валов - h16; остальных - $\pm \frac{IT16}{2}$.
3. Шероховатость поверхностей деталей Б4 - $\sqrt{25}$.
4. * Размеры для справок.

Изм.	Лист	№ докум.	Подп.	Дата
Разраб.	Кузьмина			12.84
Пров.	Числова			12.84
Т.контр.				
ГИП	Тюрин			11.84
Н.контр.	Панова			12.84
Утв.	Кузнецов			12.84

ПВ5К.14.03.00 СБ

Палец
Сборочный чертеж

Лит.	Масса	Масшт.
И	9,5	1:2
Лист	Листов 1	

Гипронефтеспецмонтаж г. Москва

ТП 903-9-13.86 Ал IX

ПВ8.05.00.00 СБ

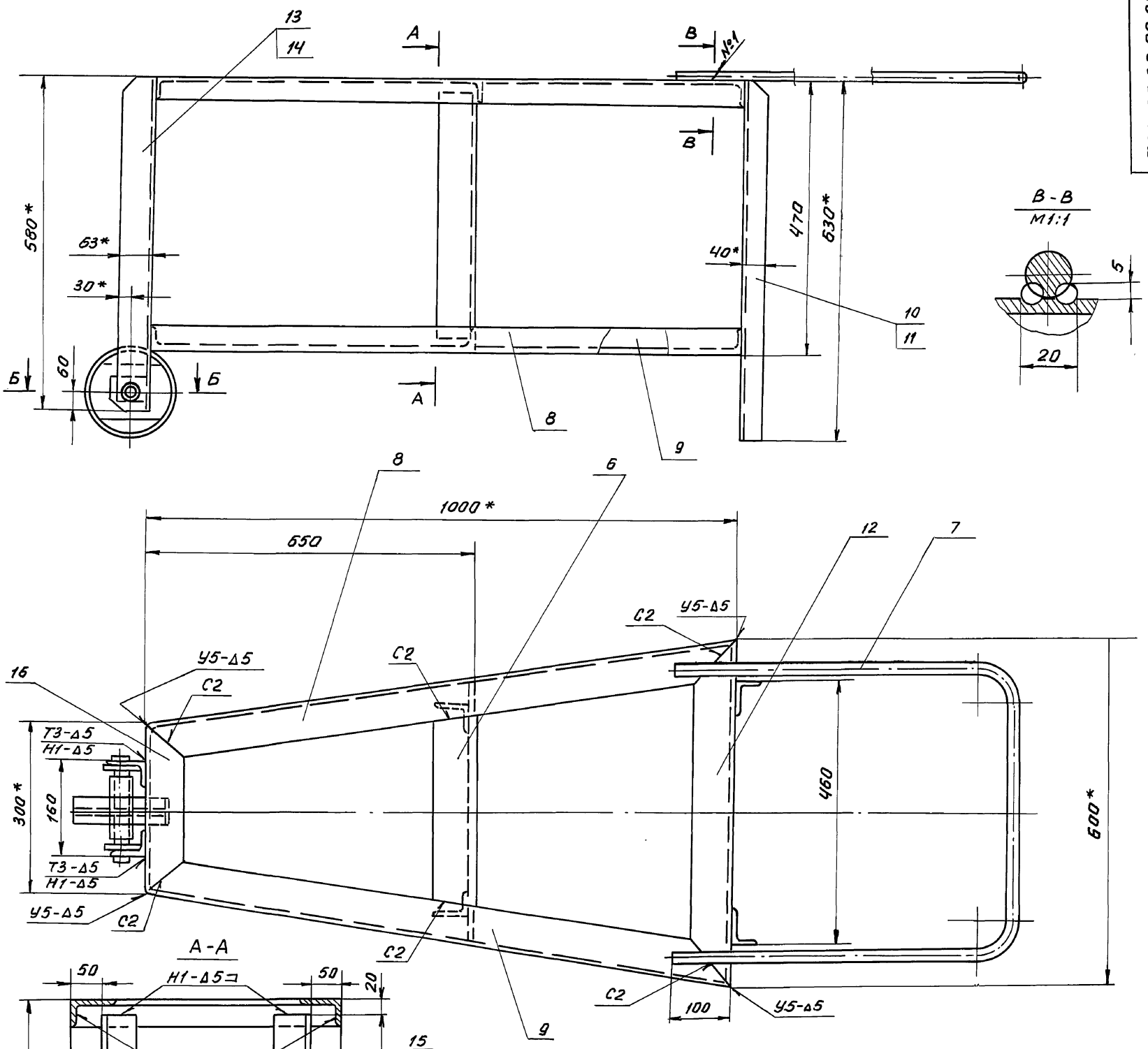

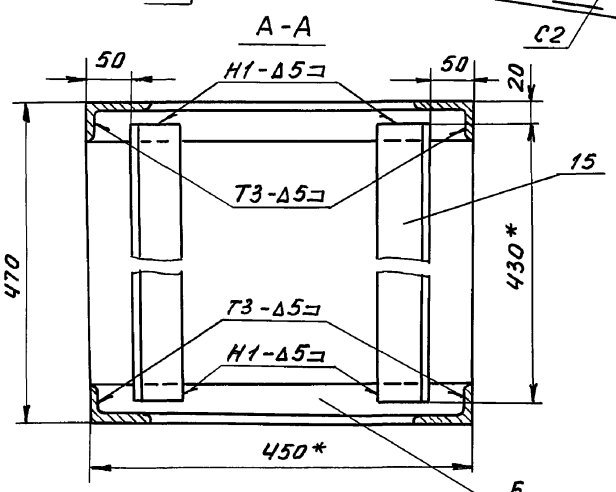

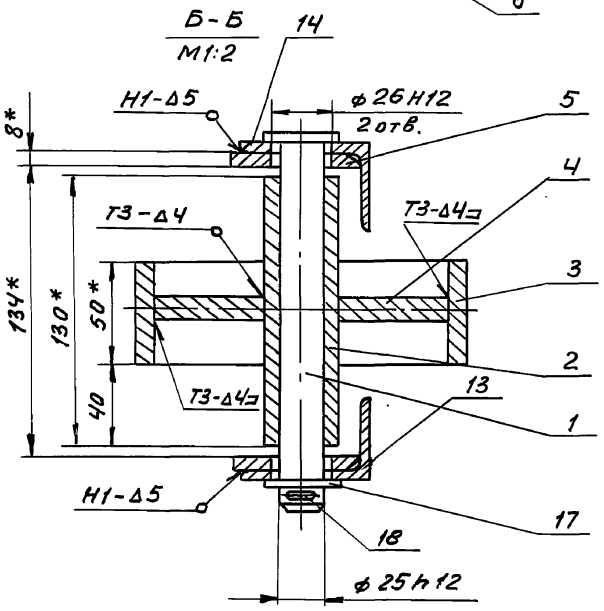

1. Сварные швы по ГОСТ 5264-80. Электроды типа Э42А ГОСТ 9467-75.

   Шов №1 - сварка ручная электродуговая.
2. Неуказанные предельные отклонения размеров: отверстий - Н14, валов - h14, остальных - $\pm \frac{IT16}{2}$.
3. * Размеры для справок.
4. ** Отверстия ф26 в дет. поз. 5,13,14 сверлить после сварки.
5. Шероховатость поверхности для деталей Б4 - $\sqrt{50}$

Изм.	Лист	№ докум.	Подп.	Дата	ПВ8.05.00.00 СБ			
Разраб.		Кузьмина		12.84	Упор клиновой	Лит.	Масса	Масштаб
Пров.		Числова		12.84			46,5	1:5
Т. контр.					Сборочный чертеж	Лист	Листов 1	
ГИП		Тюрин		12.84		Гипронефтеспецмонтаж г. Москва		
Н. контр.		Панова		12.84				
Утв.		Кузнецов		12.84				

Подп. и дата | Взам. инв. № | Инв. № дубл. | Подп. и дата

ТП 903-9-13.86 Ал IX

Формат	Зона	Поз.	Обозначение	Наименование	Кол.	Примечание
				Документация		
А2			ПВ8.05.00.00СБ	Сборочный чертеж		
				Детали		
А4		1	ПВ8.05.00.01	Ось	1	
Б4		2	ПВ8.05.00.02	Ступица		
				Труба 25×3,2		
				ГОСТ 3262-75		
				L=130	1	0,38 кг
Б4		3	ПВ8.05.00.03	Обод		
				Труба 159×8 ГОСТ 8732-78 / В 10 ГОСТ 8731-74		
				L=50	1	1,5 кг
А4		4	ПВ8.05.00.04	Диафрагма	1	
А4		5	ПВ8.05.00.05	Накладка	2	
А4		6	ПВ8.05.00.06	Перекладина	2	
А4		7	ПВ8.05.00.07	Ручка	1	
А4		8	ПВ8.05.00.08	Уголок	2	
А4		9	ПВ8.05.00.08-01	Уголок	2	
А4		10	ПВ8.05.00.09	Уголок	2	
А4		11	ПВ8.05.00.09-01	Уголок	2	
А4		12	ПВ8.05.00.10	Уголок	2	
А4		13	ПВ8.05.00.11	Уголок	2	
А4		14	ПВ8.05.00.11-01	Уголок	2	

Инв.№ подл. | Подп. и дата | Взам. инв.№ | Инв.№ дубл. | Подп. и дата

Изм	Лист	№ докум.	Подп.	Дата
Разраб.	Кузьмина			12.84
Пров.	Числова			12.84
ГИП	Тюрин			12.84
Н.контр.	Панова			12.84
Утв.	Кузнецов			12.84

ПВ8.05.00.00

Упор клиновой

Лит.	Лист	Листов
	1	2

Гипронефтеспецмонтаж г. Москва

ПВ8.05.00.06

25 √ (√)

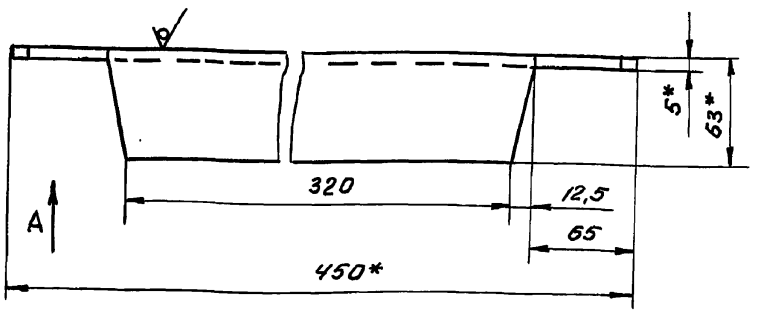

Вид А

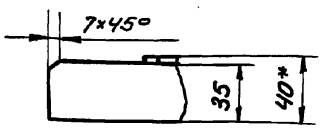

1. Неуказанные предельные отклонения размеров: отверстий - H16, валов - h16, остальных - $\pm \frac{IT16}{2}$.
2. * Размер для справок.

Изм	Лист	№ докум.	Подп.	Дата
Разраб.	Кузьмина			12.84
Пров.	Числова			12.84
Т.контр.				
ГИП	Тюрин			12.84
Н.контр.	Панова			12.84
Утв.	Кузнецов			12.84

Перекладина

Уголок Б-63×40×5 ГОСТ 8510-72 / Ст3 ГОСТ 535-79

Лит.	Масса	Масштаб
	1,5	1:2,5
Лист	Листов 1	

Гипронефтеспецмонтаж г. Москва

Формат	Зона	Поз.	Обозначение	Наименование	Кол.	Примечание
Б4		15	ПВ8.05.00.12	Уголок		
				Уголок Б-63×40×5 ГОСТ 8510-72 / Ст3 ГОСТ 535-79		
				L=430		
А4		16	ПВ8.05.00.13	Уголок		
				Стандартные изделия		
		17		Шайба 25.04.016		
				ГОСТ 11371-78	1	
		18		Шплинт 5×50.002		
				ГОСТ 397-70	1	

Инв.№ подл. | Подп. и дата | Взам. инв.№ | Инв.№ дубл. | Подп. и дата

Изм	Лист	№ докум.	Подп.	Дата

ПВ8.05.00.00

Лист 2

ПВ8.05.00.05

25 √ (√)

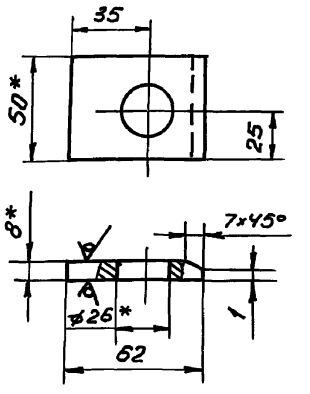

1. Неуказанные предельные отклонения размеров: отверстий - H16, валов - h16, остальных - $\pm \frac{IT16}{2}$.
2. * Размер для справок.

Изм	Лист	№ докум.	Подп.	Дата
Разраб.	Кузьмина			12.84
Пров.	Числова			12.84
Т.контр.				
ГИП	Тюрин			12.84
Н.контр.	Панова			12.84
Утв.	Кузнецов			12.84

Накладка

Полоса 8×50 ГОСТ 103-76 / Ст3 ГОСТ 535-79

Лит.	Масса	Масштаб
	0,16	1:2
Лист	Листов 1	

Гипронефтеспецмонтаж г. Москва

ПВ8.05.00.07

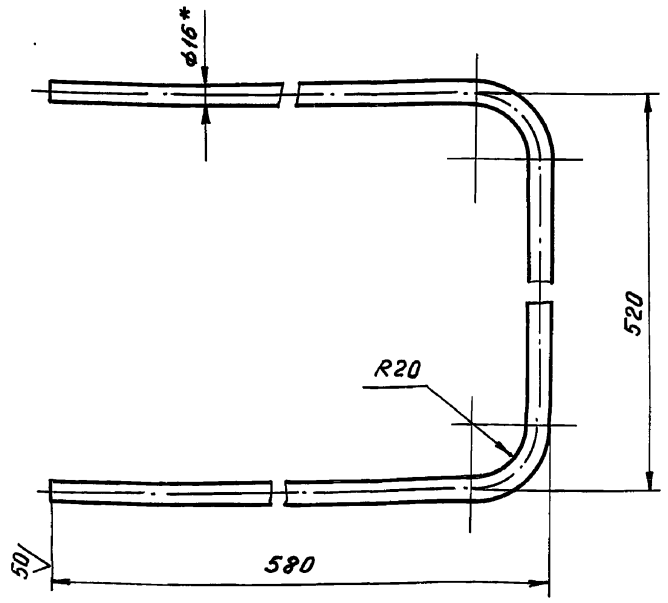

1. Длина заготовки 1600 мм.
2. Неуказанные предельные отклонения размеров: отверстий - H16, валов - h16, остальных - $\pm \frac{JT16}{2}$.
3. * Размер для справок.

Изм.	Лист	N докум.	Подп.	Дата
Разраб.		Кузьмина		12.84
Пров.		Числова		12.84
Т.контр.				
ГИП		Тюрин		11.84
Н.контр.		Панова		12.84
Утв.		Кузнецов		12.84

ПВ8.05.00.07

Лит.	Масса	Масштаб
	2,5	1:4
Лист	Листов 1	

Ручка

Круг В-16 ГОСТ 2590-71 / Ст3 ГОСТ 535-79

Гипронефтеспецмонтаж г. Москва

Инв.N подл. | Подп. и дата | Взам.инв.N | Инв.N дубл. | Подп. и дата

ПВ8.05.00.09

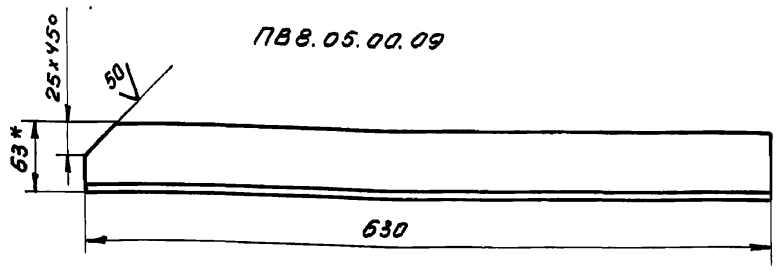

ПВ8.05.00.09-01 - зеркальное отражение
остальное см. ПВ8.05.00.09

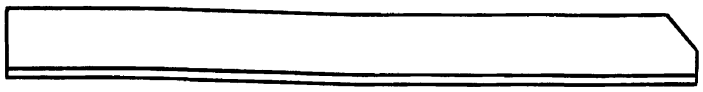

1. Неуказанные предельные отклонения размеров: отверстий - H16, валов - h16, остальных - $\pm \frac{JT16}{2}$.
2. * Размер для справок.

Изм.	Лист	N докум.	Подп.	Дата
Разраб.		Кузьмина		12.84
Пров.		Числова		12.84
Т.контр.				
ГИП		Тюрин		12.84
Н.контр.		Панова		12.84
Утв.		Кузнецов		12.84

ПВ8.05.00.09

Лит.	Масса	Масштаб
	2,46	1:4
Лист	Листов 1	

Уголок

Уголок Б-63х40х5 ГОСТ 8510-72 / Ст3 ГОСТ 535-79

Гипронефтеспецмонтаж г. Москва

Инв.N подл. | Подп. и дата | Взам.инв.N | Инв.N дубл. | Подп. и дата

ПВ8.05.00.08

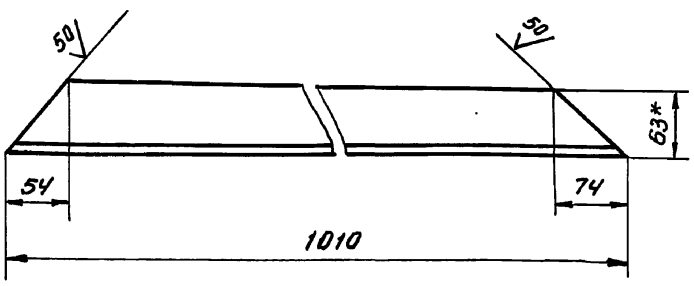

ПВ8.05.00.08-01 - зеркальное отражение
остальное см. ПВ8.05.00.08

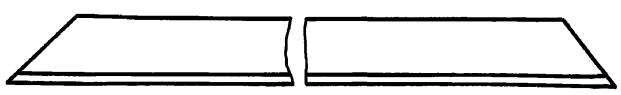

1. Неуказанные предельные отклонения размеров: отверстий - H16, валов - h16, остальных - $\pm \frac{JT16}{2}$.
2. * Размер для справок.

Изм.	Лист	N докум.	Подп.	Дата
Разраб.		Кузьмина		12.84
Пров.		Числова		12.84
Т.контр.				
ГИП		Тюрин		12.84
Н.контр.		Панова		12.84
Утв.		Кузнецов		12.84

ПВ8.05.00.08

Лит.	Масса	Масштаб
	3,95	1:4
Лист	Листов 1	

Уголок

Уголок Б-63х40х5 ГОСТ 8510-72 / Ст3 ГОСТ 535-79

Гипронефтеспецмонтаж г. Москва

Инв.N подл. | Подп. и дата | Взам.инв.N | Инв.N дубл. | Подп. и дата

ПВ8.05.00.01

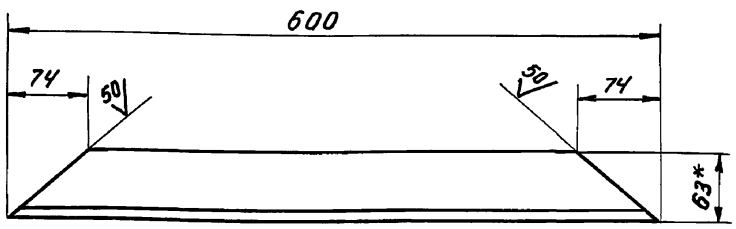

1. Неуказанные предельные отклонения размеров: отверстий - H16, валов - h16, остальных - $\pm \frac{JT16}{2}$.
2. * Размер для справок.

Изм.	Лист	N докум.	Подп.	Дата
Разраб.		Кузьмина		12.84
Пров.		Числова		12.84
Т.контр.				
ГИП		Тюрин		12.84
Н.контр.		Панова		12.84
Утв.		Кузнецов		12.84

ПВ8.05.00.10

Лит.	Масса	Масштаб
	2,35	1:4
Лист	Листов 1	

Уголок

Уголок Б-63х40х5 ГОСТ 8510-72 / Ст3 ГОСТ 535-79

Гипронефтеспецмонтаж г. Москва

Инв.N подл. | Подп. и дата | Взам.инв.N | Инв.N дубл. | Подп. и дата

ТП 903-9-13.86 Ал.IX

ПВ8.05.00.04

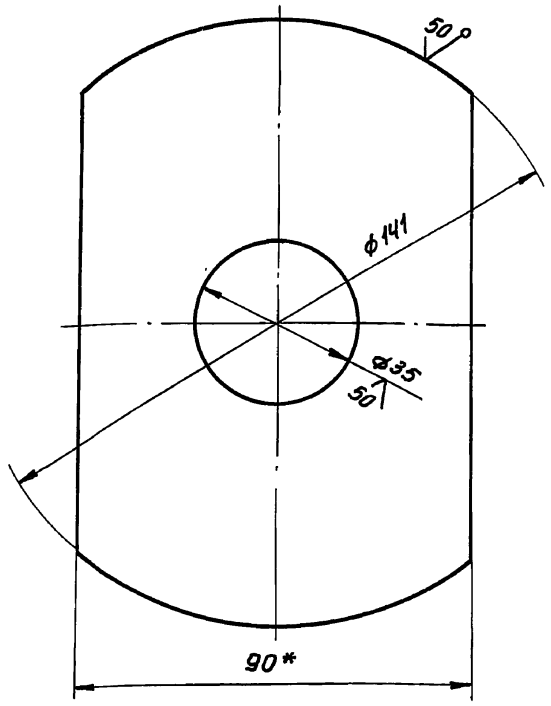

1. Неуказанные предельные отклонения размеров: отверстий - H16, валов - h16, остальных - $\pm \frac{JT16}{2}$.
2. * Размер для справок.

Изм.	Лист	N докум.	Подп.	Дата
Разраб.		Кузьмина		12.84
Пров.		Числова		12.84
Т.контр.				
ГИП		Тюрин		12.84
Н.контр.		Панова		12.84
Утв.		Кузнецов		12.84

ПВ8.05.00.04

Диафрагма

Лит.	Масса	Масштаб
	0,65	1:1
Лист	Листов 1	

Полоса $\frac{6\text{-}8\times90\ ГОСТ\ 103\text{-}76}{Ст3\ ГОСТ\ 535\text{-}79}$

Гипронефтеспецмонтаж г.Москва

Инв.№ подл. | Подп. и дата | Взам.инв.№ | Инв.№ дубл. | Подп. и дата

ПВ8.05.00.01

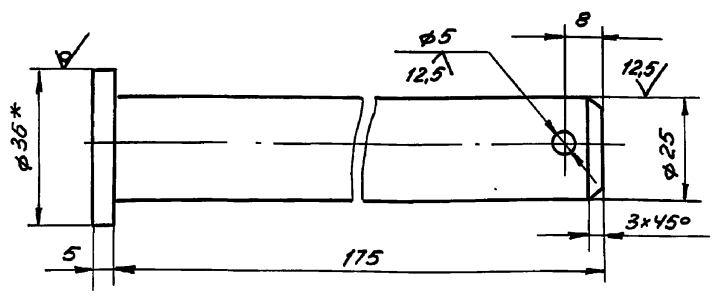

1. Неуказанные предельные отклонения размеров: отверстий - H16, валов - h16, остальных - $\pm \frac{JT16}{2}$.
2. * Размер для справок.

Изм.	Лист	N докум.	Подп.	Дата
Разраб.		Кузьмина		12.84
Пров.		Числова		12.84
Т.контр.				
ГИП		Тюрин		12.84
Н.контр.		Панова		12.84
Утв.		Кузнецов		12.84

ПВ8.05.00.01

Ось

Лит.	Масса	Масштаб
	0,7	1:1
Лист	Листов 1	

Круг $\frac{В\text{-}36\ ГОСТ\ 2590\text{-}71}{Ст3\ ГОСТ\ 535\text{-}79}$

Гипронефтеспецмонтаж г.Москва

Инв.№ подл. | Подп. и дата | Взам.инв.№ | Инв.№ дубл. | Подп. и дата

ПВ8.05.00.11

ПВ8.05.00.11

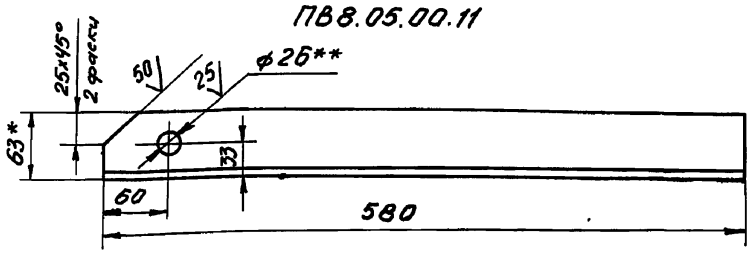

ПВ8.05.00.11-01 - зеркальное отражение
остальное см. ПВ8.05.00.11

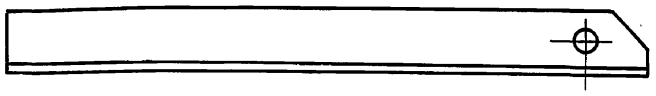

1. Неуказанные предельные отклонения размеров: отверстий - H16, валов - h16, остальных - $\pm \frac{JT16}{2}$.
2. * Размер для справок.
3. ** Отверстия ф26 сверлить после сварки с деталью 5.

Изм.	Лист	N докум.	Подп.	Дата
Разраб.		Кузьмина		12.84
Пров.		Числова		12.84
Т.контр.				
ГИП		Тюрин		12.84
Н.контр.		Панова		12.84
Утв.		Кузнецов		12.84

ПВ8.05.00.11

Уголок

Лит.	Масса	Масштаб
	2,27	1:4
Лист	Листов 1	

Уголок $\frac{6\text{-}63\times40\times5\ ГОСТ\ 8510\text{-}72}{Ст3\ ГОСТ\ 535\text{-}79}$

Гипронефтеспецмонтаж г.Москва

Инв.№ подл. | Подп. и дата | Взам.инв.№ | Инв.№ дубл. | Подп. и дата

ПВ8.05.00.13

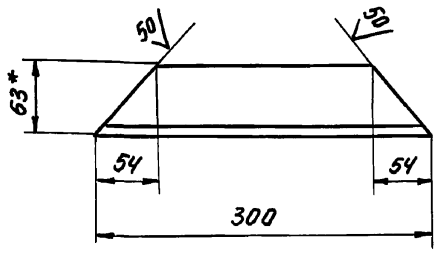

1. Неуказанные предельные отклонения размеров: отверстий - H16, валов - h16, остальных - $\pm \frac{JT16}{2}$.
2. * Размер для справок.

Изм.	Лист	N докум.	Подп.	Дата
Разраб.		Кузьмина		12.84
Пров.		Числова		12.84
Т.контр.				
ГИП		Тюрин		12.84
Н.контр.		Панова		12.84
Утв.		Кузнецов		12.84

ПВ8.05.00.13

Уголок

Лит.	Масса	Масштаб
	1,17	1:4
Лист	Листов 1	

Уголок $\frac{6\text{-}63\times40\times5\ ГОСТ\ 8510\text{-}72}{Ст3\ ГОСТ\ 535\text{-}79}$

Гипронефтеспецмонтаж г.Москва

ТП 903-9-13.86 Ал IX

ПВ3.02.00.00 СБ

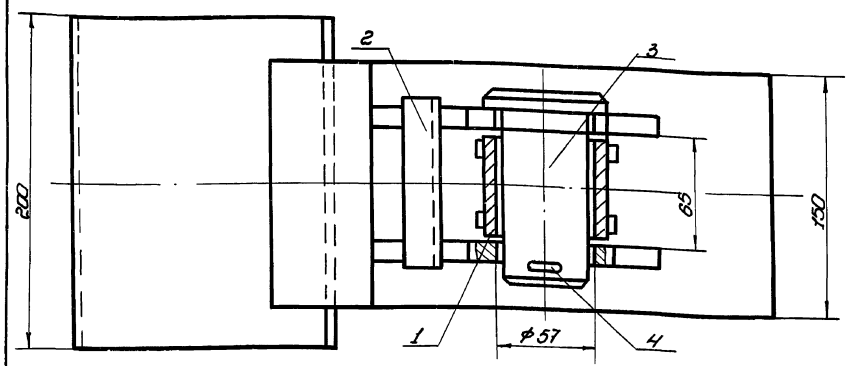

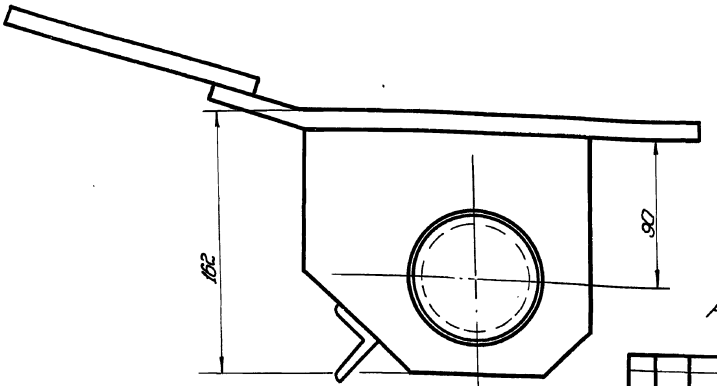

Размеры для справок.

					ПВ3.02.00.00СБ		
Изм.	Лист	№ докум.	Подп.	Дата	Скоба для разворачивания рулона. Сборочный чертеж	Лит.	Масса	Масштаб
Разраб.		Кузьмина	Кузь	12.84			13,0	1:2
Пров.		Числова	Числ	12.84		Лист	Листов 1
Т. контр.						Гипронефтеспецмонтаж г. Москва	
ГИП		Тюрин		12.84			
Н. контр.		Панова		12.84			
Утв.		Кузнецов		12.84			

Инв.№ подл. | Подп. и дата | Взам. инв.№ | Инв.№ дубл. | Подп. и дата

ПВ3.02.00.01

25 (√)

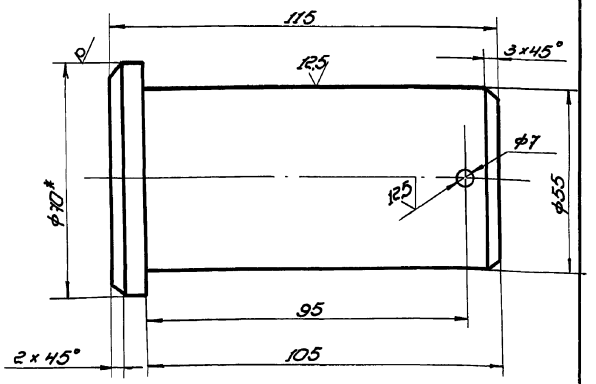

1. Неуказанные предельные отклонения размеров: валов h14, отверстий H14, остальных ±IT16/2.

					ПВ3.02.00.01		
Изм.	Лист	№ докум.	Подп.	Дата	Палец	Лит.	Масса	Масштаб
Разраб.		Кузьмина	Кузь	12.84			2,2	1:1
Пров.		Числова	Числ	12.84		Лист	Листов 1
Т. контр.					Круг Б-30 ГОСТ 2590-71 / ВСт5 ГОСТ 535-79	Гипронефтеспецмонтаж г. Москва	
ГИП		Тюрин		12.84			
Н. контр.		Панова		12.84			
Утв.		Кузнецов		12.84			

Инв.№ подл. | Подп. и дата | Взам. инв.№ | Инв.№ дубл. | Подп. и дата

Обозначение	Наименование		Примечание
	Документация		
ПВ3.02.00.00 СБ	Сборочный чертеж		
	Сборочные единицы		
ПВ3.02.01.00	Втулка	1	
ПВ3.02.02.00	Корпус	1	
	Детали		
ПВ3.02.00.01	Палец	1	
	Стандартные изделия		
	Шплинт 6,3×75-005 ГОСТ 397-79	1	0,002 кг

Инв.№ подл. | Подп. и дата | Взам. инв.№ | Инв.№ дубл. | Подп. и дата

					ПВ3.02.00.00		
Изм.	Лист	№ докум.	Подп.	Дата	Скоба для разворачивания рулона	Лит.	Лист	Листов
Разраб.		Кузьмина	Кузь	12.84				1
Пров.		Числова	Числ	12.84		Гипронефтеспецмонтаж г. Москва	
ГИП		Тюрин		12.84			
Н. контр.		Панова		12.84			
Утв.		Кузнецов		12.84			

ТП 903-9-13.88 Ал IX

ПВ3. 02. 01. 01

50/(√)

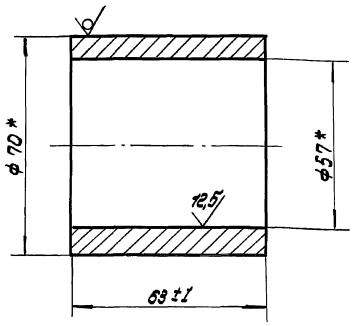

* Размер для справок

Изм.	Лист	№ докум.	Подп.	Дата	ПВ3. 02. 01. 01			
Разраб.		Кузьмина		12.84	Втулка	Лит	Масса	Масштаб
Пров.		Числова		12.84			0,7	1:1
Т. контр.						Лист	Листов 1	
ГИП		Тюрин		12.84				
Н. контр.		Панова		12.84	Труба 70х8 ГОСТ 8732-78 В10 ГОСТ 8731-74	Гипронефтеспецмонтаж г. Москва		
Утв.		Кузнецов		12.84				

Инв. № подл. | Подп. и дата | Взам. инв. № | Инв. № дубл. | Подп. и дата

ПВ3. 02. 01. 02

25/(√)

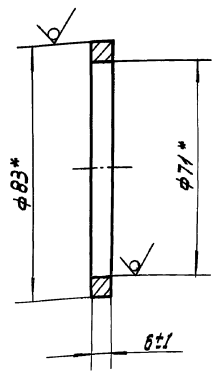

* Размер для справок

Изм.	Лист	№ докум.	Подп.	Дата	ПВ3. 02. 01. 02			
Разраб.		Кузьмина		12.84	Кольцо	Лит	Масса	Масштаб
Пров.		Числова		12.84			0, 15	1:1
Т. контр.						Лист	Листов 1	
ГИП		Тюрин		12.84				
Н. контр.		Панова		12.84	Труба 83 х 6 ГОСТ 8732-78 В10 ГОСТ 8731-74	Гипронефтеспецмонтаж г. Москва		
Утв.		Кузнецов		12.84				

Инв. № подл. | Подп. и дата | Взам. инв. № | Инв. № дубл. | Подп. и дата

ПВ3.02.01.00.СБ

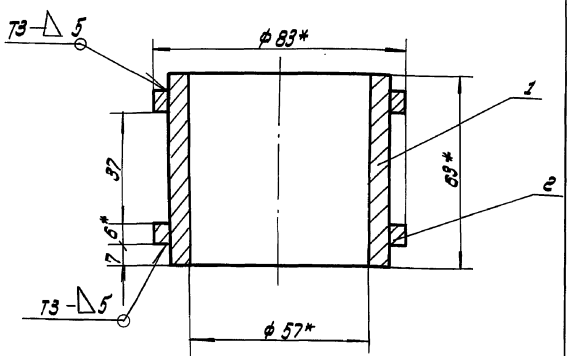

1. Сварные швы по ГОСТ 5264-80.
   Электроды типа Э42А ГОСТ 9467-75.
2. Неуказанные предельные отклонения размеров: отверстий - Н16; валов ± IT16/2.
3. * Размеры для справок.

Изм.	Лист	№ докум.	Подп.	Дата	ПВ3. 02. 01. 00 СБ			
Разраб.		Кузьмина		12.84	Втулка Сборочный чертеж	Лит	Масса	Масштаб
Пров.		Числова		12.84			1,2	1:1
Т. контр.						Лист	Листов 1	
ГИП		Тюрин		12.84				
Н. контр.		Панова		12.84		Гипронефтеспецмонтаж г. Москва		
Утв.		Кузнецов		12.84				

Инв. № подл. | Подп. и дата | Взам. инв. № | Инв. № дубл. | Подп. и дата

Формат	Зона	Поз.	Обозначение	Наименование	Кол.	Примечание
				Документация		
А4			ПВ3. 02. 01. 00 СБ	Сборочный чертеж		
				Детали		
А4		1	ПВ3. 02. 01. 01.	Втулка	1	
А4		2	ПВ3. 02. 01. 02	Кольцо	2	

Инв. № подл. | Подп. и дата | Взам. инв. № | Инв. № дубл. | Подп. и дата

Изм.	Лист	№ докум.	Подп.	Дата	ПВ3. 02. 01. 00			
Разраб.		Кузьмина		12.84	Втулка	Лит.	Лист	Листов 1
Пров.		Числова		12.84				
Т. контр.								
ГИП		Тюрин		12.84				
Н. контр.		Панова		12.84		Гипронефтеспецмонтаж г. Москва		
Утв.		Кузнецов		12.84				

Инв. № подл. | Подп. и дата

ТП 903-9-13.86 Ал IX

ПВ3.02.02.00 СБ

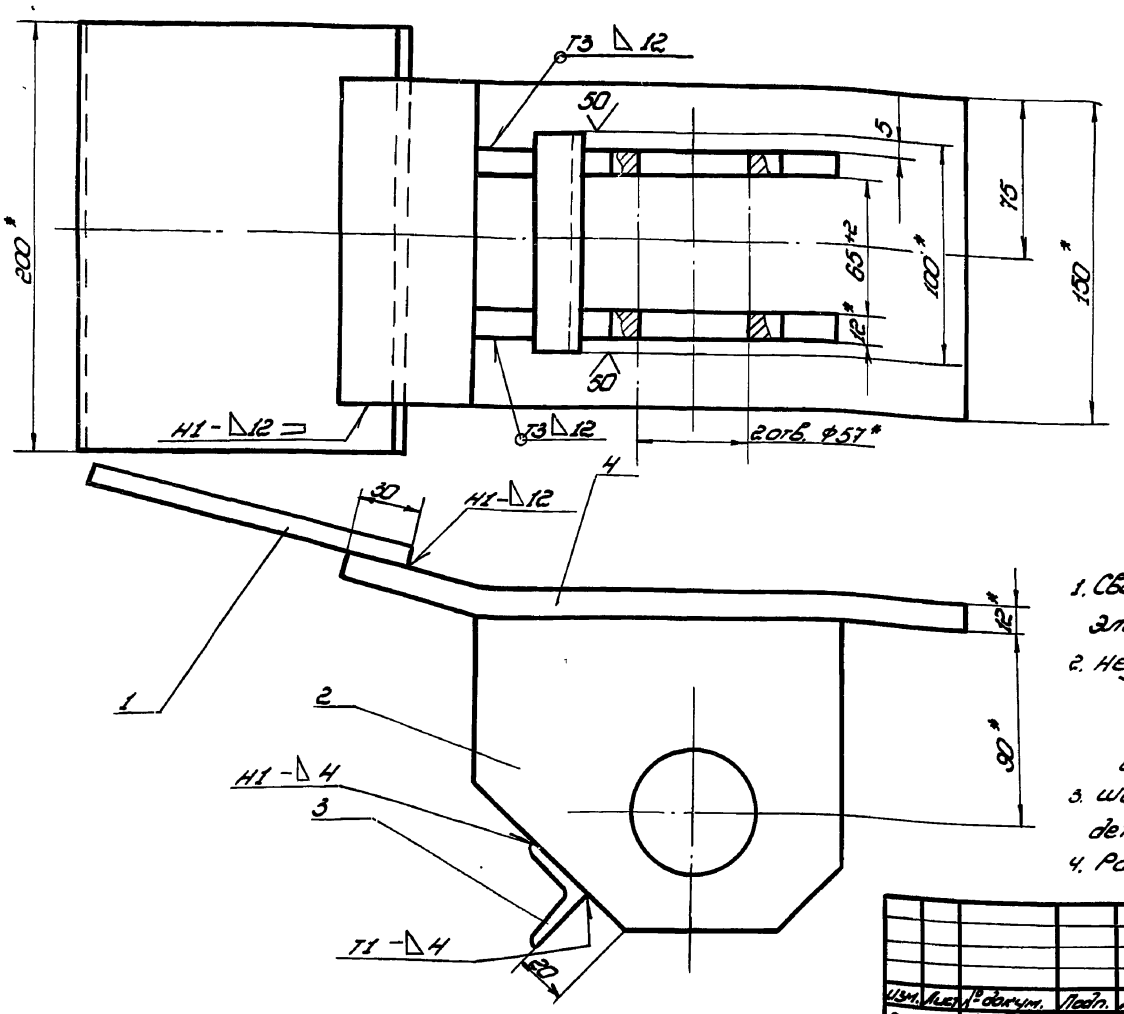

Поз. 4
М1:4

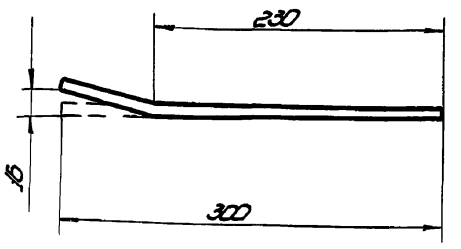

1. Сварные швы по ГОСТ 5264-80.
Электроды типа Э42А ГОСТ 9467-75.
2. Неуказанные предельные отклонения размеров:
отверстий - H16
валов - h16
остальных - ±IT16/2.
3. Шероховатость поверхностей реза для дет. 5Н 25.
4. Размеры для справок.

Изм.	Лист	№ докум.	Подп.	Дата
Разраб.		Кузьмина		12.84
Пров.		Числова		12.84
Т. контр.				
ГИП		Тюрин		12.84
Н. контр.		Попова		12.84
Утв.		Кузнецов		12.84

ПВ3.02.02.00 СБ

Корпус

Сборочный чертеж

Лит.	Масса	Масштаб
	100	1:2
Лист	Листов 1	

Гипронефтеспецмонтаж г. Москва

Копировал

Формат А2

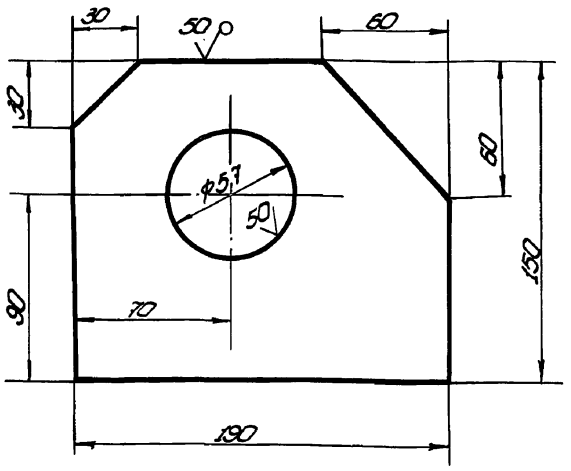

Неуказанные предельные отклонения размеров: отверстий - H14; валов - h14; остальных - ±IT16/2.

Изм.	Лист	№ докум.	Подп.	Дата
Разраб.		Кузьмина		12.84
Пров.		Числова		12.84
Т. контр.				
ГИП		Тюрин		12.84
Н. контр.		Попова		12.84
Утв.		Кузнецов		12.84

ПВ3.02.02.02

Щека

Лит.	Масса	Масштаб
	2,5	1:2
Лист	Листов 1	

Полоса 6-12×180 ГОСТ 103-76 Ст.3 ГОСТ 535-79

Гипронефтеспецмонтаж г. Москва

Формат А2

Формат	Зона	Поз.	Обозначение	Наименование	Кол.	Примечание
				Документация		
А3			ПВ3.02.02.00 СБ	Сборочный чертеж		
				Детали		
А4		1	ПВ3.02.02.01	Пластина		
				Полоса 6-12×180 ГОСТ 103-76 Ст.3 ГОСТ 535-79		
				L=200	1	3,0 кг
А4		2	ПВ3.02.02.02	Щека	2	
А4		3	ПВ3.02.02.03	Переклобина		
				Уголок 6-32×32×4 ГОСТ 8509-72 Ст.3 ГОСТ 535-79		
				L=100	1	0,2 кг
А4		4	ПВ3.02.02.04	Пластина		
				Полоса 6-12×180 ГОСТ 103-76 Ст.3 ГОСТ 535-79	1	4,2 кг

Изм.	Лист	№ докум.	Подп.	Дата
Разраб.		Кузьмина		12.84
Пров.		Числова		12.84
ГИП		Тюрин		12.84
Н. контр.		Попова		12.84
Утв.		Кузнецов		12.84

ПВ3.02.02.00

Корпус

Лит.	Лист	Листов
		1

Гипронефтеспецмонтаж г. Москва

ТП 903-9-13.86 Ал IX

Инв.№ подл. | Подп. и дата | Взам. инв.№ | Инв.№ дубл. | Подп. и дата

ПВЧ.05.00.03

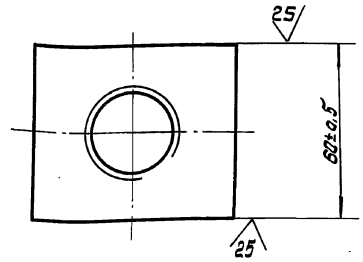

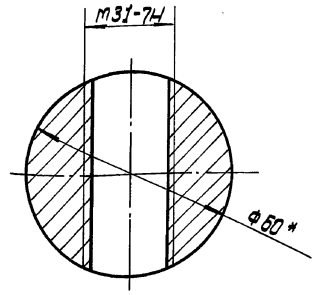

* Размер для справок

Изм.	Лист	N докум.	Подп.	Дата	ПВЧ.05.00.03			
Разраб.		Числова		12.84	Гайка	Лит.	Масса	Масштаб
Пров.		Кузьмина		12.84			1,2	1:1
Т.контр.						Лист	Листов 1	
ГИП		Тюрин		12.84	Круг В-60 ГОСТ 2590-71 Ст.3 ГОСТ 535-79	Гипронефтеспецмонтаж г. Москва		
Н.контр.		Панова		12.84				
Утв.		Кузнецов		12.84				

ПВЧ.05.01.01

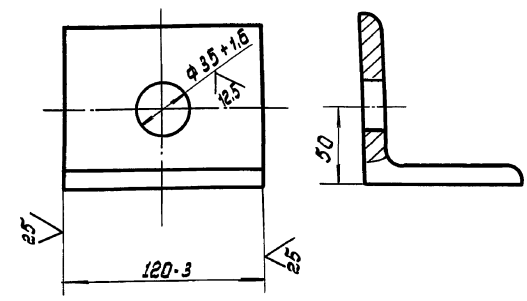

Изм.	Лист	N докум.	Подп.	Дата	ПВЧ.05.01.01			
Разраб.		Числова		12.84	Уголок	Лит.	Масса	Масштаб
Пров.		Кузьмина		12.84			1,25	1:2
Т.контр.						Лист	Листов 1	
ГИП		Тюрин		12.84	Уголок Б-90х90х8 ГОСТ 8509-72 Ст.3 ГОСТ 535-79	Гипронефтеспецмонтаж г. Москва		
Н.контр.		Панова		12.84				
Утв.		Кузнецов		12.84				

ПВЧ.05.00.00СБ

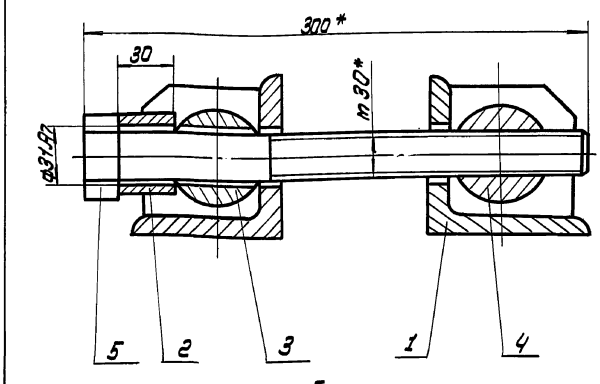

Поз. 5
m 1:2

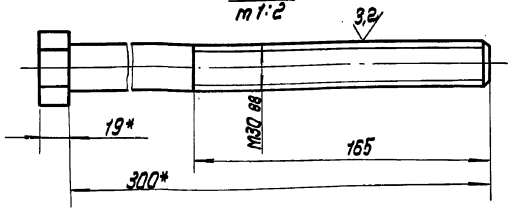

* Размеры для справок.

Изм.	Лист	N докум.	Подп.	Дата	ПВЧ.05.00.00СБ			
Разраб.		Кузьмина		12.84	Стяжное приспособление Сборочный чертеж	Лит.	Масса	Масштаб
Пров.		Числова		12.84			7,6	1:2
Т.контр.						Лист	Листов 1	
ГИП		Тюрин		12.84		Гипронефтеспецмонтаж г. Москва		
Н.контр.		Панова		12.84				
Утв.		Кузнецов		12.84				

ПВЧ.05.01.02

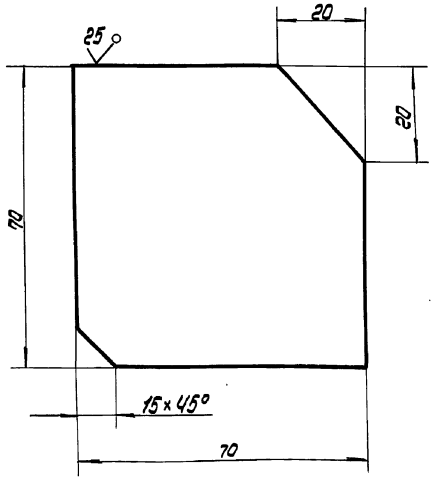

Неуказанные предельные отклонения размеров: валов - h 16; остальных $\pm \frac{IT16}{2}$

Изм.	Лист	N докум.	Подп.	Дата	ПВЧ.05.01.02			
Разраб.		Кузьмина		12.84	Ребро	Лит.	Масса	Масштаб
Пров.		Числова		12.84			0,3	1:1
Т.контр.						Лист	Листов 1	
ГИП		Тюрин		12.84	Лист Б-8 ГОСТ 19903-74 Ст3 ГОСТ 14637-79	Гипронефтеспецмонтаж г. Москва		
Н.контр.		Панова		12.84				
Утв.		Кузнецов		12.84				

ТП 903-9-13.86 Ал IX

Формат	Зона	Поз.	Обозначение	Наименование	Кол.	Примеч.
				Документация		
А4			ПВ4.05.01.00СБ	Сборочный чертеж		
				Детали		
А4		1	ПВ4.05.01.01	Ребро	2	
А4		2	ПВ4.05.01.02	Уголок	1	

Изм.	Лист	№ докум.	Подп.	Дата
Разраб.		Кузьмина		12.84
Пров.		Числова		12.84
ГИП		Тюрин		12.84
Н.контр.		Панова		12.84
Утв.		Кузнецов		12.84

ПВ4.05.01.00

Кронштейн

Лит. | Лист | Листов 1

Гипронефтеспецмонтаж г. Москва

Инв.№ подл. | Подп. и дата | Взам. инв.№ | Инв.№ дубл. | Подп. и дата

ПВ4.05.00.02

А (✓)

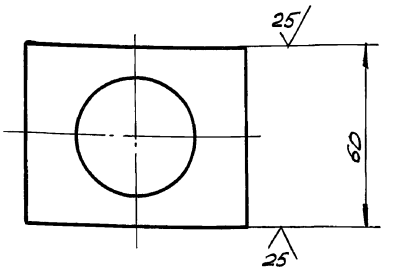

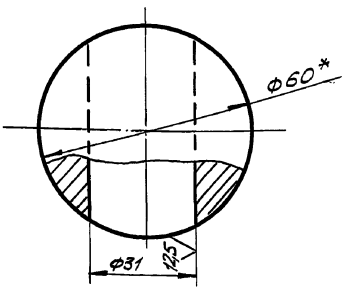

1. Неуказанные предельные отклонения размеров:
   отверстий - H14;
   валов - h14;
   остальных - $\pm \frac{IT14}{2}$.
2. * Размер для справок.

Изм.	Лист	№ докум.	Подп.	Дата
Разраб.		Кузьмина		12.84
Пров.		Числова		12.84
Т.контр.				
ГИП		Тюрин		12.84
Н.контр.		Панова		12.84
Утв.		Кузнецов		12.84

ПВ4.05.00.02

Сухарь

Круг В-60 ГОСТ 2590-71 / Ст.3 ГОСТ 535-79

Лит.	Масса	Масшт.
	1,2	1:1
Лист	Листов 1	

Гипронефтеспецмонтаж г. Москва

Инв.№ подл. | Подп. и дата | Взам. инв.№ | Инв.№ дубл. | Подп. и дата

Формат	Зона	Поз.	Обозначение	Наименование	Кол.	Примеч.
				Документация		
А4			ПВ4.05.00.00СБ	Сборочный чертеж		
				Сборочные единицы		
А4		1	ПВ4.05.01.00	Кронштейн	2	
				Детали		
		2	ПВ4.05.00.01	Втулка		
				Круг В-45 ГОСТ 2590-71 / Ст.3 ГОСТ 535-79		
				L=30	1	0,15 кг
А4		3	ПВ4.05.00.02	Сухарь	1	
А4		4	ПВ4.05.00.03	Гайка	1	
Б4		5	ПВ4.05.00.04	Болт		
				Болт 30х300.58.026		
				ГОСТ 7798-70	1	3,3 кг

Изм.	Лист	№ докум.	Подп.	Дата
Разраб.		Кузьмина		12.84
Пров.		Числова		12.84
ГИП		Тюрин		12.84
Н.контр.		Панова		12.84
Утв.		Кузнецов		12.84

ПВ4.05.00.00

Стяжное приспособление

Лит. | Лист | Листов 1

Гипронефтеспецмонтаж г. Москва

Инв.№ подл. | Подп. и дата | Взам. инв.№ | Инв.№ дубл. | Подп. и дата

ПВ4.05.01.00СБ

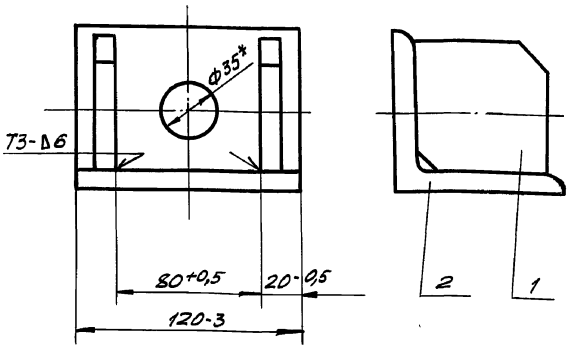

1. Сварные швы по ГОСТ 5264-80.
   Электроды сварочные типа Э42А ГОСТ 9467-75.
2. * Размер для справок.

Изм.	Лист	№ докум.	Подп.	Дата
Разраб.		Кузьмина		12.84
Пров.		Числова		12.84
Т.контр.				
ГИП		Тюрин		12.84
Н.контр.		Панова		12.84
Утв.		Кузнецов		12.84

ПВ4.05.01.00СБ

Кронштейн

Сборочный чертеж

Лит.	Масса	Масшт.
	1.85	1:2
Лист	Листов 1	

Гипронефтеспецмонтаж г. Москва

Инв.№ подл. | Подп. и дата | Взам. инв.№ | Инв.№ дубл. | Подп. и дата

ТП 903-9-13.86 Альбом IX

Формат	Зона	Поз.	Обозначение	Наименование	Кол.	Примечание
				Документация		
А3			ПВЧ.02.00.00 СБ	Сборочный чертеж		
				Сборочные единицы		
А4		1	ПВЧ.02.01.00	Скоба	1	
А4		2	ПВЧ.02.02.00	Прижим	1	
				Детали		
А4		3	ПВЧ.02.00.01	Кольцо прижимное	1	
А4		4	ПВЧ.02.00.02	Винт	1	
Б4		5	ПВЧ.02.00.03	Ручка		
				Круг В-20 ГОСТ 2590-71 / Ст3 ГОСТ 535-79		
				L=250	1	0,62 кг
А4		6	ПВЧ.02.00.04	Пята	1	
А4		7	ПВЧ.02.00.05	Палец	1	
				Стандартные изделия		
		8		Шплинт 3х25.00.2 ГОСТ 397-79	2	0,01 кг

Инв.№ подл. | Подп. и дата | Взам.инв.№ | Инв.№ дубл. | Подп. и дата

Изм.	Лист	№ докум.	Подп.	Дата
Разраб.		Числова		12.84
Пров.		Кузьмина		12.84
ГИП		Тюрин		12.84
Н.контр.		Панова		12.84
Утв.		Кузнецов		12.84

ПВЧ.02.00.00

Струбцина для прижатия опорного кольца.

Лит.	Лист	Листов
И		1

Гипронефтеспецмонтаж г. Москва

ПВЧ.02.00.05

$\sqrt{}$ (▽)

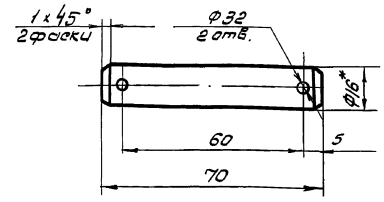

1. Неуказанные предельные отклонения размеров: отверстий - H16; валов - h16; остальных - $\pm \frac{IT16}{2}$
2. *Размер для справок.

ПВЧ.02.00.05

Палец

Круг В-18 ГОСТ 2590-71 / Ст3 ГОСТ 535-79

Изм.	Лист	№ докум.	Подп.	Дата
Разраб.		Числова		12.84
Пров.		Кузьмина		12.84
Т.контр.				
ГИП		Тюрин		12.84
Н.контр.		Панова		12.84
Утв.		Кузнецов		12.84

Лит.	Масса	Масштаб
И	0,1	1:1

Лист	Листов 1

Гипронефтеспецмонтаж г. Москва

ПВЧ.02.00.00 СБ

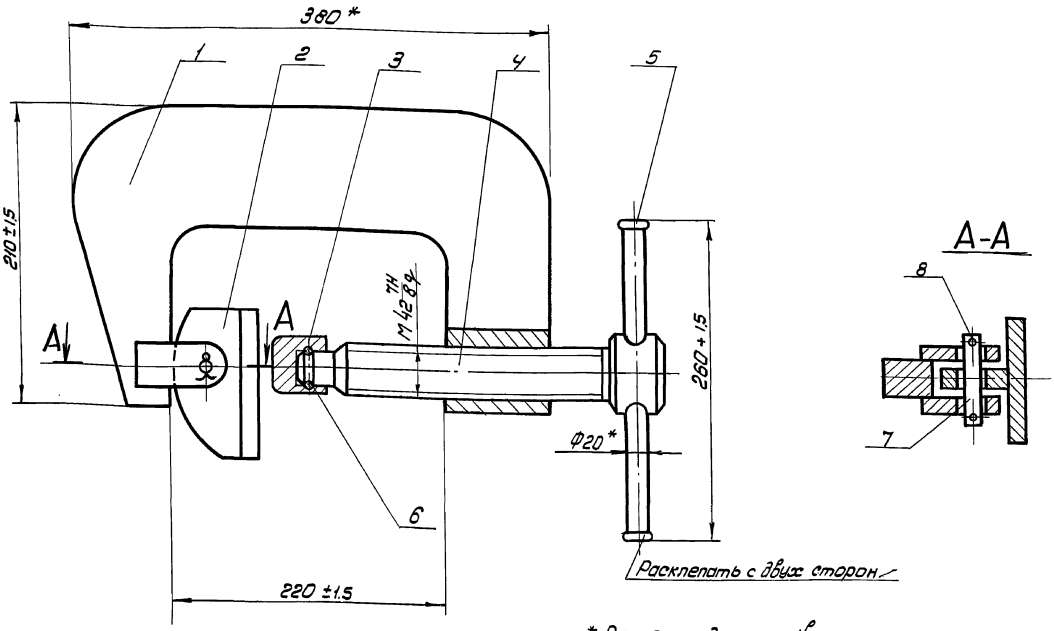

Расклепать с двух сторон

* Размеры для справок.

ПВЧ.02.00.00 СБ

Струбцина для прижатия опорного кольца

Сборочный чертеж

Изм.	Лист	№ докум.	Подп.	Дата
Разраб.		Числова		12.84
Пров.		Кузьмина		12.84
Т.контр.				
ГИП		Тюрин		12.84
Н.контр.		Панова		12.84
Утв.		Кузнецов		12.84

Лит.	Масса	Масштаб
И	18,8	1:2,5

Лист	Листов 1

Гипронефтеспецмонтаж г. Москва

Инв.№ подл. | Подп. и дата | Взам.инв.№ | Инв.№ дубл. | Подп. и дата

ТП 903-9-13.86 Ал IX

Формат	Зона	Поз.	Обозначение	Наименование	Кол.	Примечание
				Документация		
А3			ПВ4.02.01.00СБ	Сборочный чертеж		
				Детали		
А4		1	ПВ4.02.01.01	Пластина	1	
Б4		2	ПВ4.02.01.02	Гайка		
				Круг $\frac{В\text{-}60\ ГОСТ\ 2590\text{-}71}{Ст3\ ГОСТ\ 535\text{-}79}$		
				L = 80	1	1.0 кг
Б4		3	ПВ4.02.01.03	Проушина	2	

Изм.	Лист	№ докум.	Подп.	Дата
Разраб.		Числова		12.84
Пров.		Кузьмина		12.84
ГИП		Тюрин		12.84
Н.контр.		Панова		12.84
Утв.		Кузнецов		12.84

ПВ4.02.01.00

Скоба

Лит.	Масса	Масштаб
И		
Лист	Листов 1	

Гипронефтеспецмонтаж г. Москва

Инв.№ подл. | Подп. и дата | Взам. инв.№ | Инв.№ дубл. | Подп. и дата

ПВ4.02.01.03

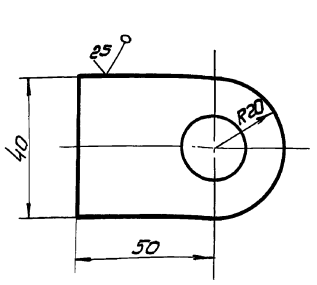

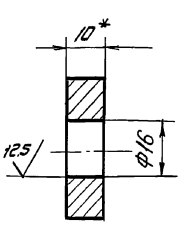

1. Неуказанные предельные отклонения размеров: отверстий - H16; валов - h16; остальных - $\pm \frac{IT16}{2}$
2. *Размер для справок.

ПВ4.02.01.03

Проушина

Изм.	Лист	№ докум.	Подп.	Дата
Разраб.		Числова		12.84
Пров.		Кузьмина		12.84
Т.контр.				
ГИП		Тюрин		11.84
Н.контр.		Панова		12.84
Утв.		Кузнецов		12.84

Лит.	Масса	Масштаб
И	0,16	1:1
Лист	Листов 1	

Лист $\frac{Б\text{-}10\ ГОСТ\ 19903\text{-}74}{Ст3\ ГОСТ\ 14637\text{-}79}$

Гипронефтеспецмонтаж г. Москва

ПВ4.02.01.00СБ

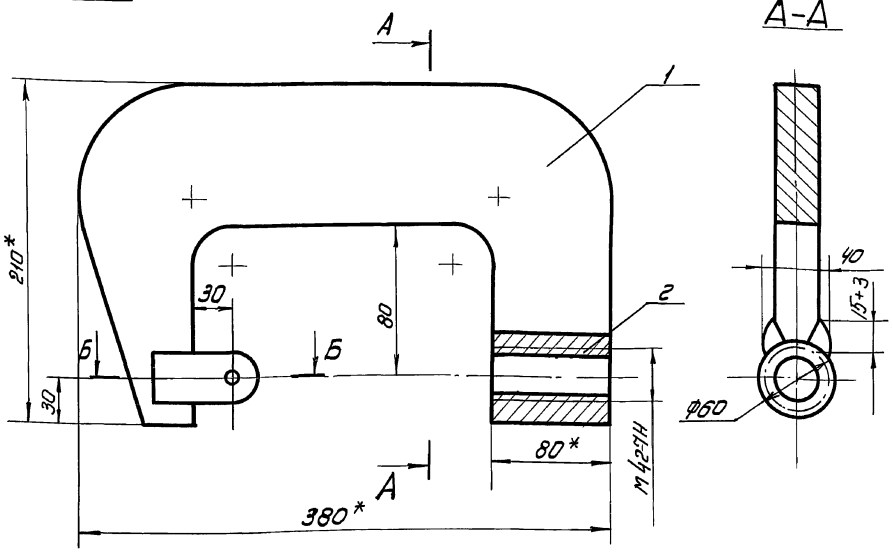

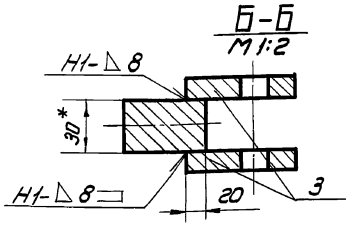

1. Сварка ручная электродуговая. Сварные швы выполнять по ГОСТ 5264-80. Электроды сварочные типа Э-42А ГОСТ 9467-75
2. Неуказанные предельные отклонения размеров: отверстий - H16; валов - h16; остальных - $\pm \frac{IT16}{2}$
3. *Размеры для справок.

ПВ4.02.01.00СБ

Скоба

Сборочный чертеж

Изм.	Лист	№ докум.	Подп.	Дата
Разраб.		Числова		12.84
Пров.		Кузьмина		12.84
Т.контр.				
ГИП		Тюрин		12.84
Н.контр.		Панова		12.84
Утв.		Кузнецов		12.84

Лит.	Масса	Масштаб
И	12,42	1:25
Лист	Листов 1	

Гипронефтеспецмонтаж г. Москва

Инв.№ подл. | Подп. и дата | Взам. инв.№ | Инв.№ дубл. | Подп. и дата

ТП 903-9-13.86 Ал IX

Инв.№подл. | Подп. и дата | Взам.инв.№ | Инв.№дубл. | Подп. и дата

ПВ4.02.00.01

∇(√)

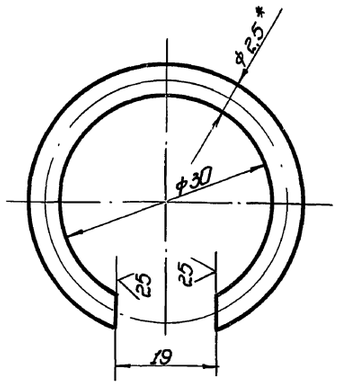

1. Предельные отклонения размеров:
отверстий - H16;
валов - h16;
остальных - $\pm\frac{IT16}{2}$.
2. * Размер для справок.

Изм.	Лист	№ докум.	Подп.	Дата	ПВ4.02.00.01			
Разраб.		Числова		12.84	Кольцо пружинное	Лит.	Масса	Масштаб
Пров.		Кузьмина		12.84		И	0,25	2:1
Т.контр.						Лист	Листов 1	
ГИП		Тарин		12.84	Проволока III-2,5 ГОСТ 9389-75	Гипронефтеспецмонтаж г. Москва		
Н.контр.		Панова		12.84				
Утв.		Кузнецов		12.84				

Копировал | Формат А1

ПВ4.02.00.02

125 √ √

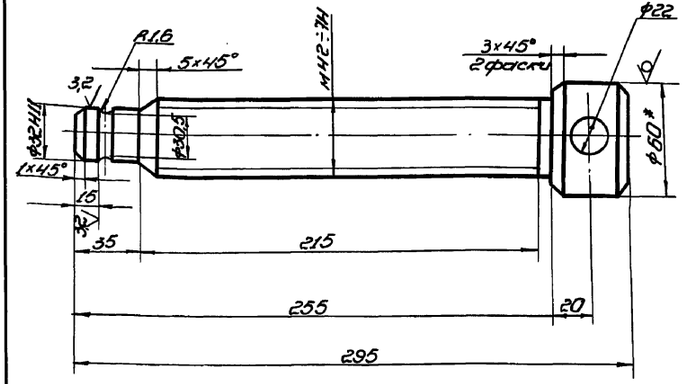

1. Неуказанные предельные отклонения размеров:
отверстий - H14; валов - h16; остальных - $\pm\frac{IT16}{2}$.
резьбы по ГОСТ 16093-70.
2. * Размер для справок.

Изм.	Лист	№ докум.	Подп.	Дата	ПВ4.02.00.02			
Разраб.		Числова		12.84	Винт нажимной	Лит.	Масса	Масштаб
Пров.		Кузьмина		12.84		И	3,0	1:2
Т.контр.						Лист	Листов 1	
ГИП		Тарин		12.84	Круг В-60 ГОСТ 2590-71 / Ст.3 ГОСТ 535-79	Гипронефтеспецмонтаж г. Москва		
Н.контр.		Панова		12.84				
Утв.		Кузнецов		12.84				

Копировал | Формат А1

ПВ4.02.01.01

∇(√)

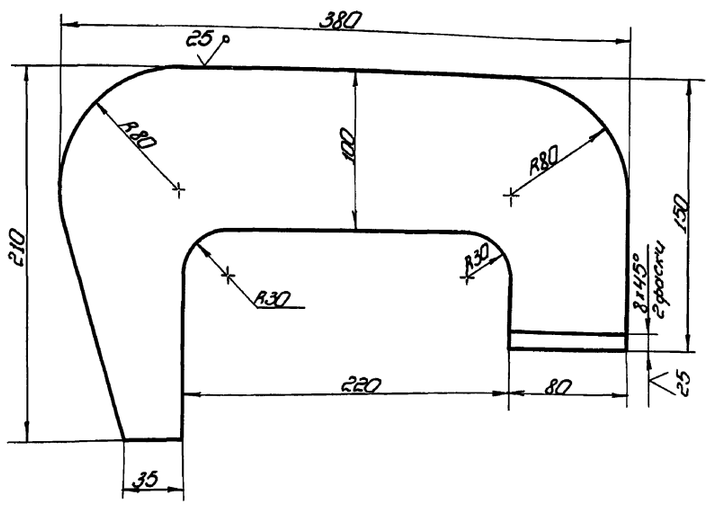

Неуказанные предельные отклонения размеров:
отверстий - H16; валов - h16; остальных - $\pm\frac{IT16}{2}$.

Изм.	Лист	№ докум.	Подп.	Дата	ПВ4.02.01.01			
Разраб.		Числова		12.84	Пластина	Лит.	Масса	Масштаб
Пров.		Кузьмина		12.84		И	11,1	1:2,5
Т.контр.						Лист	Листов 1	
ГИП		Тарин		12.84	Лист В-30 ГОСТ 19903-74 / Ст.3 ГОСТ 14637-79	Гипронефтеспецмонтаж г. Москва		
Н.контр.		Панова		12.84				
Утв.		Кузнецов		12.84				

Копировал | Формат А1

ПВЧ.02.00.04

12,5 (√)

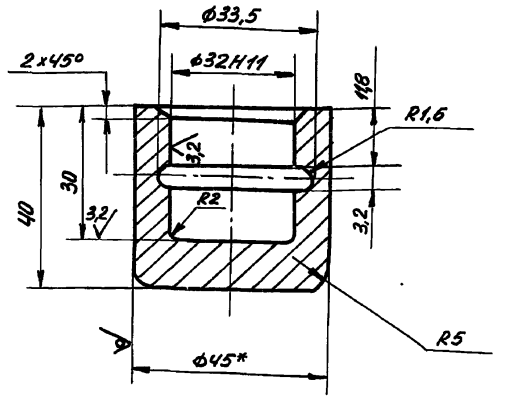

ТП 903-9-13.86 Ал.IX

1. Неуказанные предельные отклонения размеров: отверстий - H14; валов - h14; остальных - $\pm \frac{IT16}{2}$.
2. * Размер для справок.

Изм.	Лист	N докум.	Подп.	Дата
Разраб.		Кузьмина		12.84
Пров.		Числова		12.84
Т.контр.				
ГИП		Тюрин		12.84
Н.контр.		Панова		12.84
Утв.		Кузнецов		12.84

ПВЧ.02.00.04

Пята

Лит.	Масса	Масштаб
И	0,43	1:1
Лист	Листов 1	

Круг В-45 ГОСТ 2590-71 / Ст3 ГОСТ 535-79

Гипронефтеспецмонтаж г.Москва

Формат	Зона	Поз.	Обозначение	Наименование	Кол.	Примечание
				Документация		
А4			ПВЧ.02.02.00СБ	Сборочный чертеж		
				Детали		
А4		1	ПВЧ.02.02.01	Пластина	1	
Б4		2	ПВЧ.02.02.02	Лист опорный		
				Полоса Б-16х100 ГОСТ 103-76 / Ст3 ГОСТ 535-79		
				L=115	1	1,45кг

Изм.	Лист	N докум.	Подп.	Дата
Разраб.		Кузьмина		12.84
Пров.		Числова		12.84
ГИП		Тюрин		12.84
Н.контр.		Панова		12.84
Утв.		Кузнецов		12.84

ПВЧ.02.02.00

Прижим

Лит.	Лист	Листов
И		1

Гипронефтеспецмонтаж г.Москва

ПВЧ.02.02.07

(√)

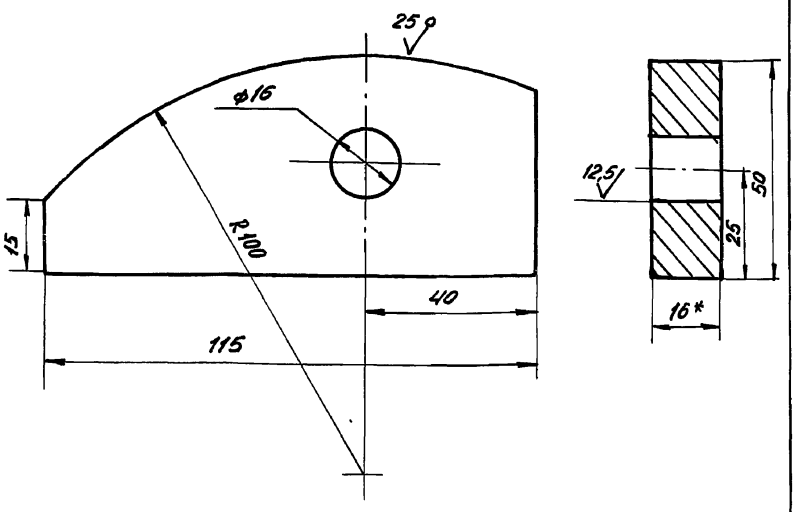

1. Неуказанные предельные отклонения размеров: отверстий - H16; валов - h16; остальных - $\pm \frac{IT16}{2}$.
2. * Размер для справок.

Изм.	Лист	N докум.	Подп.	Дата
Разраб.		Кузьмина		12.84
Пров.		Числова		12.84
Т.контр.				
ГИП		Тюрин		12.84
Н.контр.		Панова		12.84
Утв.		Кузнецов		12.84

ПВЧ.02.02.01

Пластина

Лит.	Масса	Масштаб
И	0,4	1:1
Лист	Листов 1	

Полоса Б-16х50 ГОСТ 103-76 / Ст3 ГОСТ 535-79

Гипронефтеспецмонтаж г.Москва

ПВЧ.02.02.00СБ

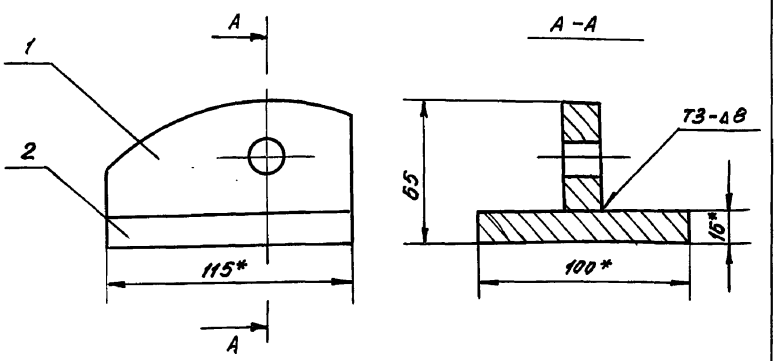

1. Сварные швы выполнять по ГОСТ 5264-80. Электроды сварочные типа Э42А ГОСТ 9467-75.
2. Неуказанные предельные отклонения размеров: валов - h16.
3. * Размеры для справок.

Изм.	Лист	N докум.	Подп.	Дата
Разраб.		Кузьмина		12.84
Пров.		Числова		12.84
Т.контр.				
ГИП		Тюрин		12.84
Н.контр.		Панова		12.84
Утв.		Кузнецов		12.84

ПВЧ.02.02.00СБ

Прижим

Сборочный чертеж

Лит.	Масса	Масштаб
И	1,85	1:2
Лист	Листов 1	

Гипронефтеспецмонтаж г.Москва

ТП 903-9-13.86 Ал IX

ПВ2.12.03.00 СБ

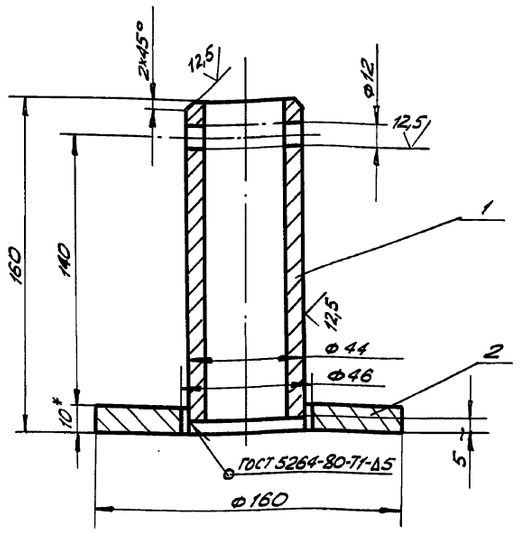

1. Электроды сварочные типа Э42А ГОСТ 9467-75.
2. Шероховатость поверхностей для дет. Б4 $\frac{50}{}$.
3. Неуказанные предельные отклонения размеров: отверстий - H16; валов - h16; остальных - $\pm \frac{IT16}{2}$.
4. * Размеры для справок.

Изм.	Лист	№ докум.	Подп.	Дата
Разраб.		Кузьмина		12.84
Пров.				
Т.контр.				
ГИП		Тюрин		12.84
Н.контр.		Панова		12.84
Утв.		Кузнецов		12.84

ПВ2.12.03.00 СБ

Ось

Сборочный чертеж

Лит.	Масса	Масшт.
И	2,15	1:2
Лист	Листов 1	

Гипронефтеспецмонтаж г. Москва

Инв.№ подл. | Подп. и дата | Взам. инв.№ | Инв.№ дубл. | Подп. и дата

ПВ2.12.02.00 СБ

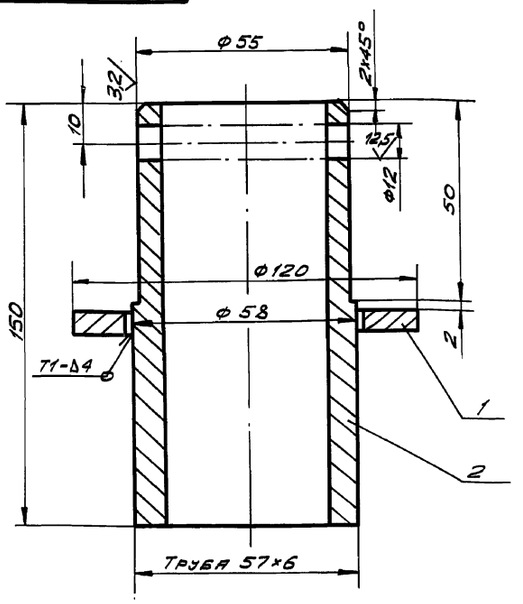

1. Сварочные швы по ГОСТ 5264-80.
Электроды сварочные типа Э42 ГОСТ 9467-75.
2. Шероховатость поверхностей для дет. Б4 $\frac{50}{}$.
3. Неуказанные предельные отклонения размеров: отверстий - H16; валов - h16; остальных - $\pm \frac{IT16}{2}$.
4. * Размеры для справок.

Изм.	Лист	№ докум.	Подп.	Дата
Разраб.		Кузьмина		12.84
Пров.				
Т.контр.				
ГИП		Тюрин		12.84
Н.контр.		Панова		12.84
Утв.		Кузнецов		12.84

ПВ2.12.02.00 СБ

Стойка

Сборочный чертеж

Лит.	Масса	Масшт.
И	1,2	1:1
Лист	Листов 1	

Гипронефтеспецмонтаж г. Москва

Инв.№ подл. | Подп. и дата | Взам. инв.№ | Инв.№ дубл. | Подп. и дата

ПВ2.12.00.00 СБ

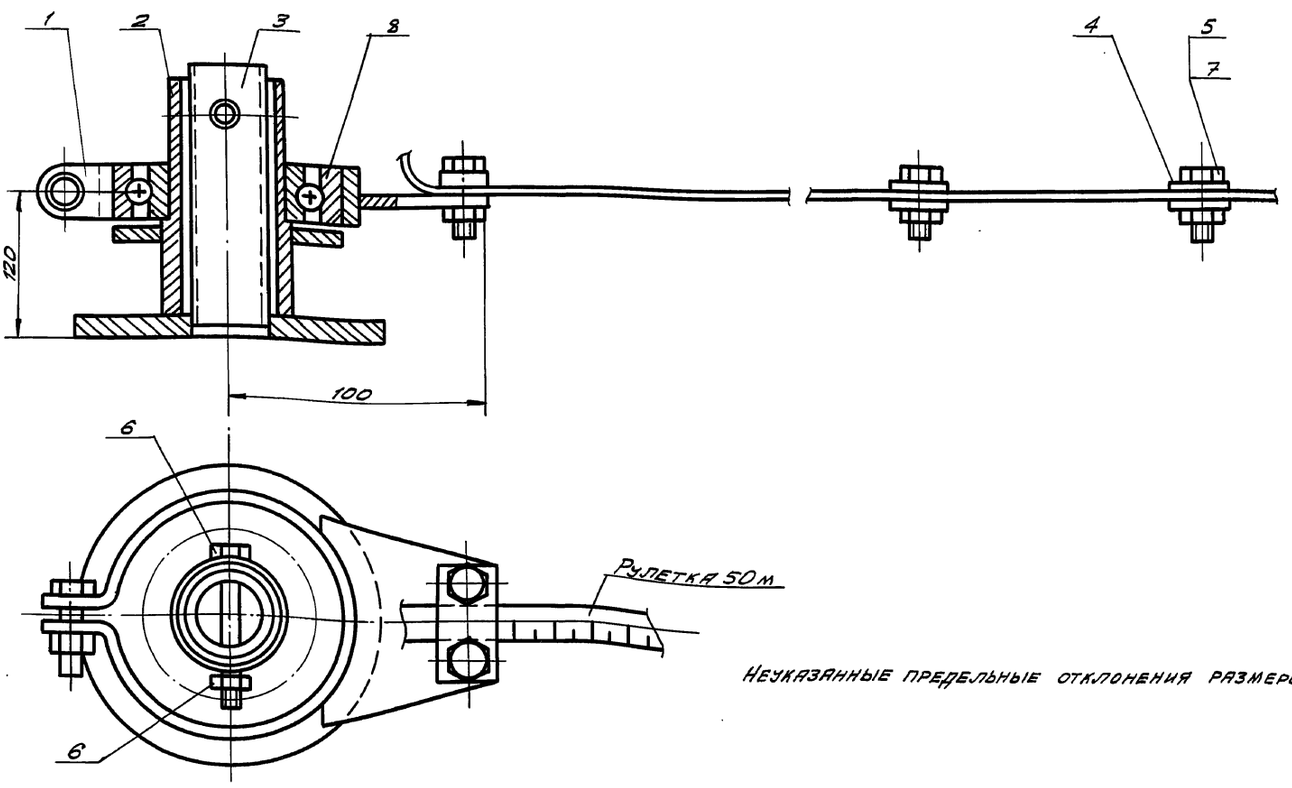

Неуказанные предельные отклонения размеров $\pm \frac{IT16}{2}$.

Изм.	Лист	№ докум.	Подп.	Дата
Разраб.		Кузьмина		12.84
Пров.				
Т.контр.				
ГИП		Тюрин		12.84
Н.контр.		Панова		12.84
Утв.		Кузнецов		12.84

ПВ2.12.00.00 СБ

Замерное устройство

Сборочный чертеж

Лит.	Масса	Масшт.
И	5,0	1:2
Лист	Листов 1	

Гипронефтеспецмонтаж г. Москва

Инв.№ подл. | Подп. и дата | Взам. инв.№ | Инв.№ дубл. | Подп. и дата

ТП 903-9-13.86 Ал. IX

ПВ2.12.01.02

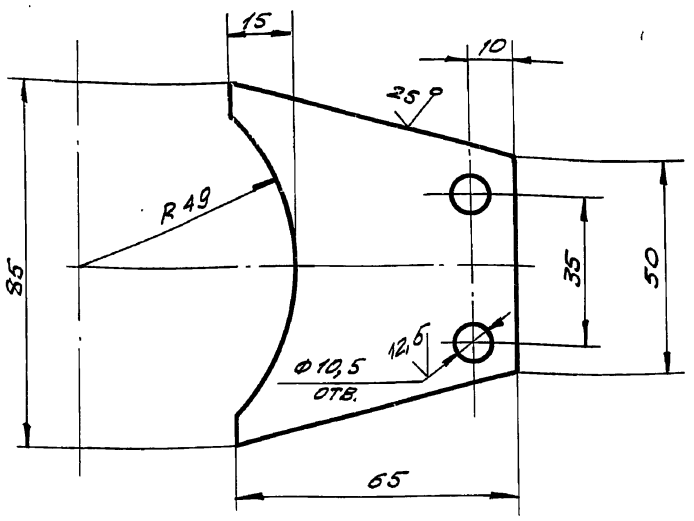

Неуказанные предельные отклонения размеров: отверстий -H16; валов -h16; остальных $\pm \frac{JT16}{2}$.

Изм.	Лист	№ докум.	Подп.	Дата
Разраб.		Кузьмина		12.84
Пров.				
Т.контр.				
ГИП		Тюрин		12.84
Н.контр.		Панова		12.84
Утв.		Кузнецов		12.84

ПВ2.12.01.02

Кронштейн

Лит.	Масса	Масшт.
И	0,2	1:2
Лист	Листов 1	

Лист Б-6 ГОСТ 19903-74 Ст.3 ГОСТ 14637-79

Гипронефтеспецмонтаж г. Москва

ПВ2.12.01.00СБ

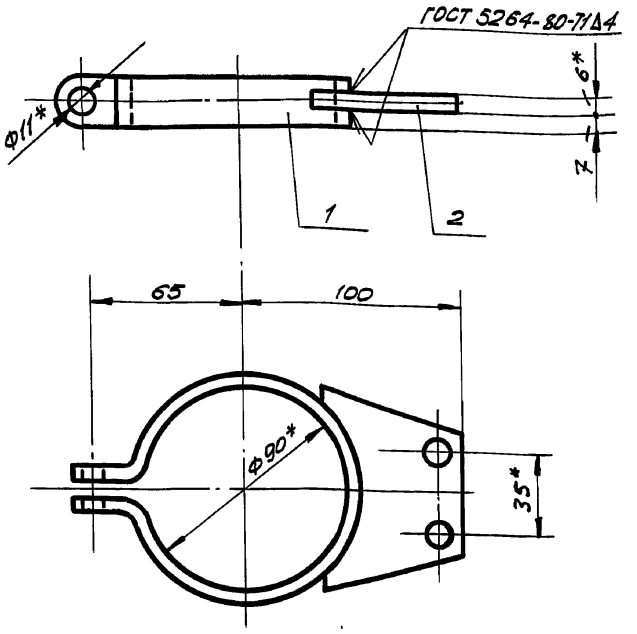

1. Сварку производить электродом типа Э-42А ГОСТ 9467-75.
2. Неуказанные предельные отклонения размеров: отверстий -H16; валов -h16; остальных $\pm \frac{JT16}{2}$.
3. * Размеры для справок.

Изм.	Лист	№ докум.	Подп.	Дата
Разраб.		Кузьмина		12.84
Пров.				
Т.контр.				
ГИП		Тюрин		12.84
Н.контр.		Панова		12.84
Утв.		Кузнецов		12.84

ПВ2.12.01.00СБ

Хомут

Сборочный чертеж

Лит.	Масса	Масшт.
И	0,4	1:2
Лист	Листов 1	

Гипронефтеспецмонтаж г. Москва

ПВ2.12.00.01

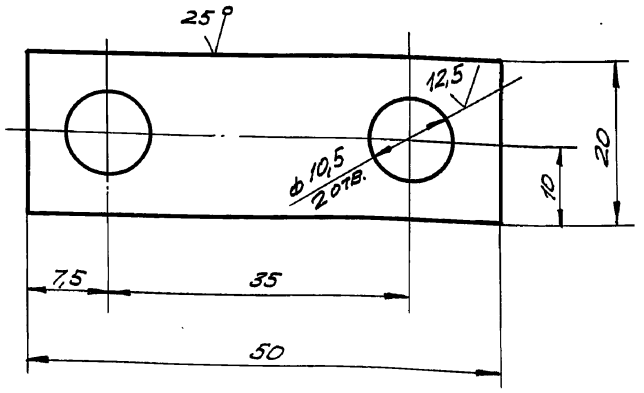

Неуказанные предельные отклонения размеров: отверстий -H16; валов -h16; остальных $\pm \frac{JT16}{2}$.

Изм.	Лист	№ докум.	Подп.	Дата
Разраб.		Кузьмина		12.84
Пров.				
Т.контр.				
ГИП		Тюрин		12.84
Н.контр.		Панова		12.84
Утв.		Кузнецов		12.84

ПВ2.12.00.01

Пластина

Лит.	Масса	Масшт.
И	0,025	2:1
Лист	Листов	

Лист Б-3 ГОСТ 19903-74 Ст.3 ГОСТ 16523-70

Гипронефтеспецмонтаж г. Москва

ПВ2.12.01.01

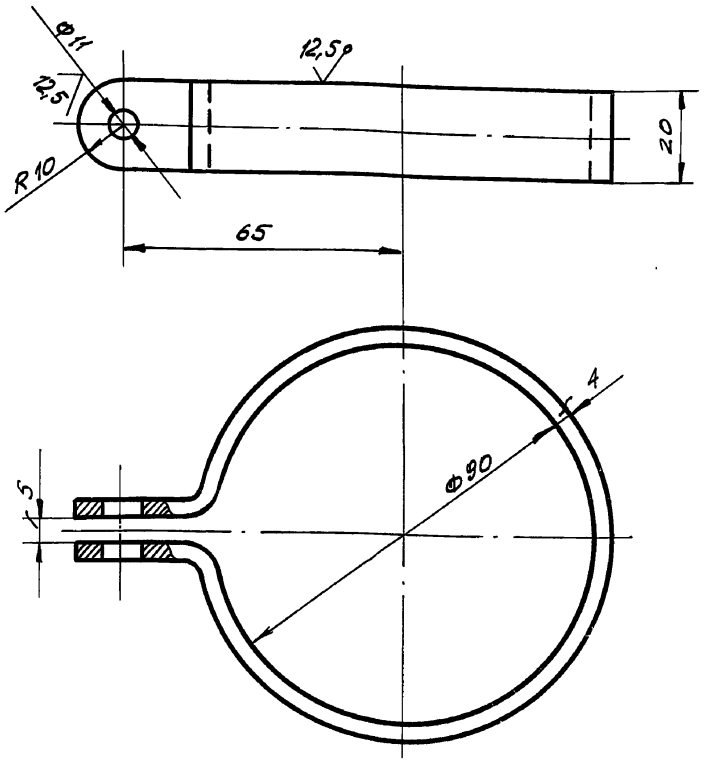

1. Неуказанные предельные отклонения размеров: отверстий -H16; валов -h16; остальных $\pm \frac{JT16}{2}$.
2. * Размеры для справки.
3. Размеры заготовки 4х20х330.

Изм.	Лист	№ докум.	Подп.	Дата
Разраб.		Кузьмина		12.84
Пров.				
Т.контр.				
ГИП		Тюрин		12.84
Н.контр.		Панова		12.84
Утв.		Кузнецов		12.84

ПВ2.12.01.01

Скоба

Лит.	Масса	Масшт.
И	0,2	1:1
Лист	Листов	

Лист Б-4 ГОСТ 19903-74 Ст.3 ГОСТ 14637-79

Гипронефтеспецмонтаж г. Москва

ТП 903-9-13.86 Ал IX

Формат	Зона	Поз.	Обозначение	Наименование	Кол.	Примечание
				Документация		
А3			ПВ2. 12. 00. 00 СБ	Сборочный чертеж		
				Сборочные единицы		
А4		1	ПВ2. 12. 01. 00	Хомут	1	
А4		2	ПВ2. 12. 02. 00	Стойка	1	
А4		3	ПВ2. 12. 03. 00	Ось	1	
				Детали		
А4		4	ПВ2. 12. 00. 01.	Пластина	21	
				Стандартные изделия		
		5		Болт М10×22.58.026 ГОСТ 7798-70	11	
		6		Болт М10×75.58.026 ГОСТ 7798-70	1	
		7		Гайка М10.4.026 ГОСТ 5915-70	12	
		8		Подшипник 211 ГОСТ 8338-75	1	

Инв. N подл. | Подп. и дата | Взам. инв. N | Инв. N дубл. | Подп. и дата

Изм.	Лист	N докум.	Подп.	Дата
Разраб.		Кузьмина		12.84
Пров.				
ГИП		Тюрин		12.84
Н. контр.		Панова		12.84
Утв.		Кузнецов		12.84

ПВ2. 12. 00. 00

Затворное устройство

Лит.	Лист	Листов
И		1

Гипронефтеспецмонтаж г. Москва

Формат	Зона	Поз.	Обозначение	Наименование	Кол.	Примечание
				Документация		
А4			ПВ2. 12. 02. 00 СБ	Сборочный чертеж		
				Детали		
Б4		1	ПВ2. 12. 02. 01	Фланец Б-5 ГОСТ 19903-74 Лист Ст. 3 ГОСТ 14637-79		
				D = 120. d = 60	1	0,2 кг
Б4		2	ПВ2. 12. 02. 02	Труба Труба 57×6 ГОСТ 8732-70 В10 ГОСТ 8731-74		
				L = 150	1	1,0 кг

Инв. N подл. | Подп. и дата | Взам. инв. N | Инв. N дубл. | Подп. и дата

Изм.	Лист	N докум.	Подп.	Дата
Разраб.		Кузьмина		12.84
Пров.				
ГИП		Тюрин		12.84
Н. контр.		Панова		12.84
Утв.		Кузнецов		12.84

ПВ2. 12. 02. 00

Стойка

Лит.	Лист	Листов
И		1

Гипронефтеспецмонтаж г. Москва

Формат	Зона	Поз.	Обозначение	Наименование	Кол.	Примечание
				Документация		
А4			ПВ2. 12. 03. 00 СБ	Сборочный чертеж		
				Детали		
Б4		1	ПВ2. 12. 03. 01	Труба Труба 45×5 ГОСТ 8732-70 В10 ГОСТ 8731-74		
				L = 155	1	0,65 кг
Б4		2	ПВ2. 12. 03. 02	Фланец Б-10 ГОСТ 19903-74 Лист Ст. 3 ГОСТ 14637-79		
				D = 180 d = 46	1	1,5 кг

Инв. N подл. | Подп. и дата | Взам. инв. N | Инв. N дубл. | Подп. и дата

Изм.	Лист	N докум.	Подп.	Дата
Разраб.		Кузьмина		12.84
Пров.				
ГИП		Тюрин		12.84
Н. контр.		Панова		12.84
Утв.		Кузнецов		12.84

ПВ2. 12. 03. 00

Ось

Лит.	Лист	Листов
И		1

Гипронефтеспецмонтаж. г. Москва

Формат	Зона	Поз.	Обозначение	Наименование	Кол.	Примечание
				Документация		
А4			ПВ2. 12. 01. 00. СБ	Сборочный чертеж		
				Детали		
А4		1	ПВ2. 12. 01. 01	Скоба	1	
А4		2	ПВ2. 12. 01. 02	Кронштейн	1	

Инв. N подл. | Подп. и дата | Взам. инв. N | Инв. N дубл. | Подп. и дата

Изм.	Лист	N докум.	Подп.	Дата
Разраб.		Кузьмина		12.84
Пров.				
ГИП		Тюрин		12.84
Н. контр.		Панова		12.84
Утв.		Кузнецов		12.84

ПВ2. 12. 01. 00

Хомут

Лит.	Лист	Листов
И		1

Гипронефтеспецмонтаж г. Москва

Формат	Зона	Поз.	Обозначение	Наименование	Кол.	Примечание
				Документация		
А3			ПВ7.11.00.00 СБ	Сборочный чертеж		
				Детали		
А4		1	ПВ7.11.00.01	Уголок	2	

Изм.	Лист	№ докум.	Подп.	Дата
Разраб.		Чуспова		12.84
Пров.		Кузьмина		12.84
Т.контр.		Тюрин		12.84
Н.контр.		Панова		12.84
Утв.		Кузнецов		12.84

ПВ7.11.00.00

Клин

Лит.	Масса	Масштаб
И		1:5
Лист	Листов 1	

Гипронефтеспецмонтаж г. Москва

Инв.№ подл. | Подп. и дата | Взам. инв.№ | Инв.№ дубл. | Подп. и дата

ТП 903-9-43.86 Ал.IV

ПВ7.11.00.01

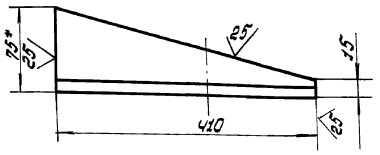

1. Неуказанные предельные отклонения размеров: валов - h 16.
2. *Размер для справок.

Изм.	Лист	№ докум.	Подп.	Дата
Разраб.		Чуспова		12.84
Пров.		Кузьмина		12.84
Т.контр.				
ГИП		Тюрин		12.84
Н.контр.		Панова		12.84
Утв.		Кузнецов		12.84

ПВ7.11.00.01

Уголок

Уголок Б-75×75×8 ГОСТ 8509-72 / Ст3 ГОСТ 535-79

Лит.	Масса	Масштаб
И	3,6	1:5
Лист	Листов 1	

Гипронефтеспецмонтаж г. Москва

ПВ7.11.00.00 СБ

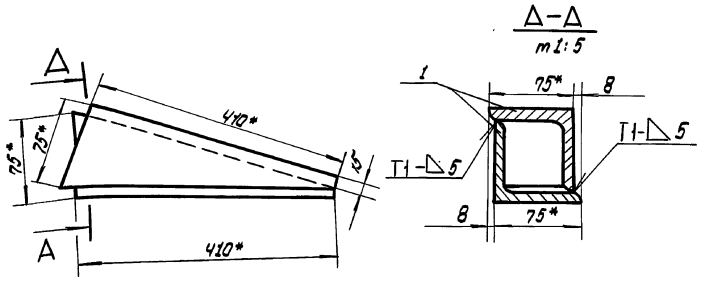

1. Сварные швы по ГОСТ 5264-80. Электроды сварочные типа Э42А ГОСТ 9467-75.
2. Неуказанные предельные отклонения размеров: остальных $\pm \frac{IT16}{2}$
3. *Размеры для справок.

Изм.	Лист	№ докум.	Подп.	Дата
Разраб.		Чуспова		12.84
Пров.		Кузьмина		12.84
Т.контр.				
ГИП		Тюрин		12.84
Н.контр.		Панова		12.84
Утв.		Кузнецов		12.84

ПВ7.11.00.00 СБ

Клин

Сборочный чертеж

Лит.	Масса	Масштаб
И	4.0	1:5
Лист	Листов 1	

Гипронефтеспецмонтаж г. Москва

Инв.№ подл. | Подп. и дата | Взам. инв.№ | Инв.№ дубл. | Подп. и дата

ТП 903-9-13.86 Ал IX

ПВ32.01.00.00СБ

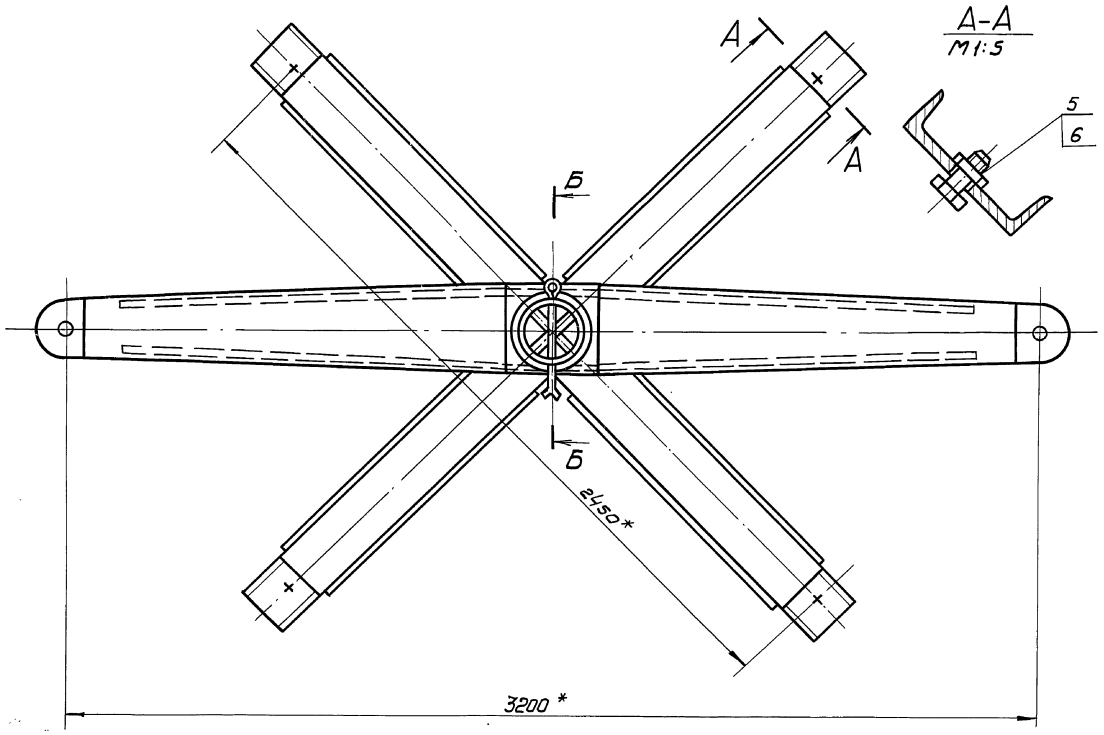

А-А
М1:5

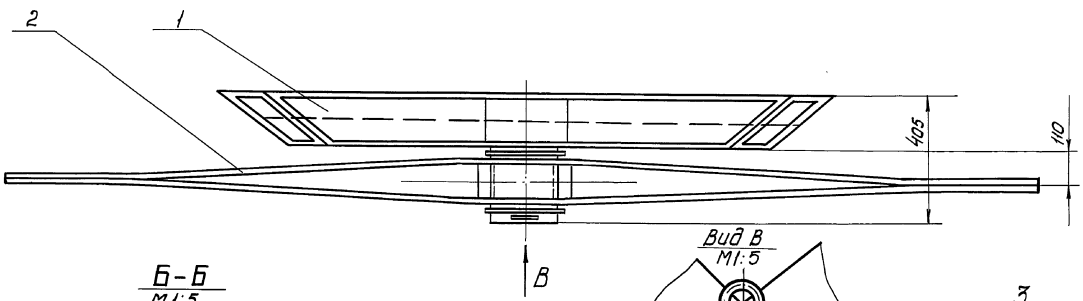

Б-Б
М1:5

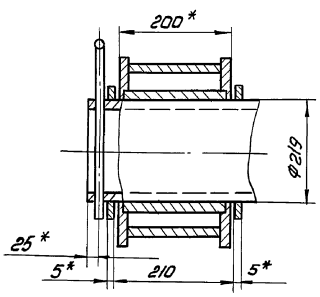

Вид В
М1:5

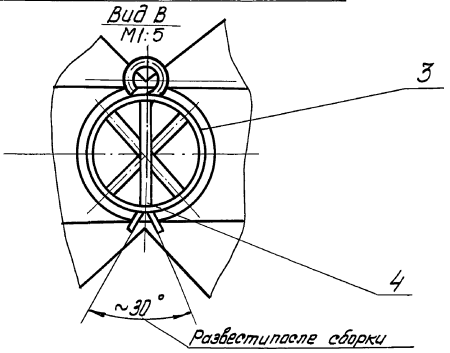

1. Неуказанные предельные отклонения размеров: отверстий - H16; валов - h16; остальных - ±IT16/2
2. Шероховатость поверхностей реза для дет. - 50
3. *Размеры для справок.

Изм.	Лист	№докум.	Подп.	Дата
Разраб.		Числова		12.84
Пров.		Кузьмина		12.84
Т.контр.				
ГИП		Тюрин		12.84
Н.контр.		Панова		12.84
Утв.		Кузнецов		12.84

ПВ32.01.00.00 СБ

Устройств для раскатки рулонов
Сборочный чертеж

Лит.	Масса	Масштаб
И	4400	1:10
Лист	Листов 1	

Гипронефтеспецмонтаж г. Москва

Инв.№подл. | Подп. и дата | Взам. инв.№ | Инв.№дубл. | Подп. и дата

ТП 903-9-13.86 Ал.IX

Формат	Зона	Поз.	Обозначение	Наименование	Кол.	Приме-чание
				Документация		
А2			ПВ 32.01.02.00.СБ	Сборочный чертеж		
				Детали		
А4		1	ПВ 32.01.02.01	Ступица	1	
А3		2	ПВ 32.01.02.02	Ребро	2	
А3		3	ПВ 32.01.02.03	Накладка	8	

Инв.№ подл. | Подп. и дата | Взам. инв.№ | Инв.№ дубл. | Подп. и дата

Изм.	Лист	N докум.	Подп.	Дата
Разраб.		Числова		12.84
Пров.		Кузьмина		12.84
Т. контр.				
ГИП		Тюрин		12.84
Н. контр.		Панова		12.84
Утв.		Кузнецов		12.84

ПВ 32.01.02.00

Щека тяговая

Лит. | Масса | Масштаб: 1

Лист | Листов 1

Гипронефтеспецмонтаж г. Москва

ПВ 32.01.02.02

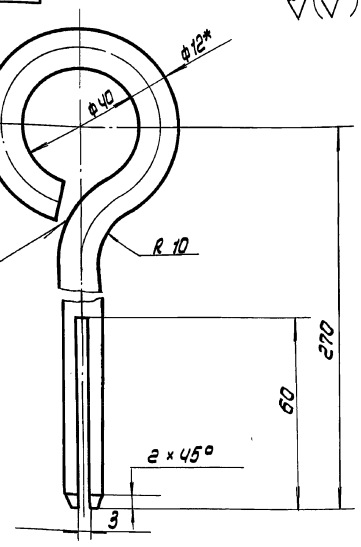

1. Сварной шов по ГОСТ 5264-80. Электроды типа Э42А ГОСТ 9467-75.
2. Неуказанные предельные отклонения размеров: отверстий - H16; остальных ± IT16/2
3. * Размер для справок.
4. Развернутая длина заготовки L = 410 ± 3.0мм.

Инв.№ подл. | Подп. и дата | Взам. инв.№ | Инв.№ дубл. | Подп. и дата

Изм.	Лист	N докум.	Подп.	Дата
Разраб.		Числова		12.84
Пров.		Кузьмина		12.84
Т. контр.				
ГИП		Тюрин		12.84
Н. контр.		Панова		12.84
Утв.		Кузнецов		12.84

ПВ 32.01.00.02

Штыря

Лит. | Масса | Масштаб: И | 0.37 | 1:1

Лист | Листов 1

Круг В-12 ГОСТ 2590-71 / Ст.3 ГОСТ 535-79

Гипронефтеспецмонтаж г. Москва

ПВ 32.01.02.01

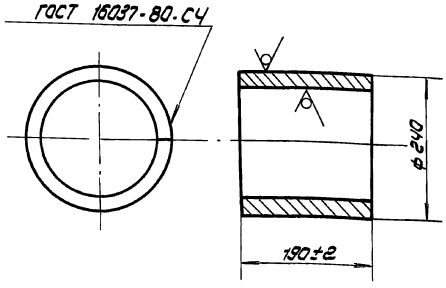

Электроды сварочные типа Э42А ГОСТ 9467-75

Инв.№ подл. | Подп. и дата | Взам. инв.№ | Инв.№ дубл. | Подп. и дата

Изм.	Лист	N докум.	Подп.	Дата
Разраб.		Числова		12.84
Пров.		Кузьмина		12.84
Т. контр.				
ГИП		Тюрин		12.84
Н. контр.		Панова		12.84
Утв.		Кузнецов		12.84

ПВ 32.01.02.01

Ступица

Лит. | Масса | Масштаб: И | 10.0 | 1:5

Лист | Листов 1

Б-10 ГОСТ 19903-74 / Лист Ст 3 ГОСТ 14637-79

Гипронефтеспецмонтаж г. Москва

Формат	Зона	Поз.	Обозначение	Наименование	Кол.	Приме-чание
				Документация		
А2			ПВ 32.01.00.00.СБ	Сборочный чертеж		
				Сборочные единицы		
А4		1	ПВ 32.01.01.00	Крестовина	1	
А4		2	ПВ 32.01.02.00	Щека тяговая	1	
				Детали		
Б4		3	ПВ 32.01.00.01	Кольцо проставочное		
				Лист Б-5 ГОСТ 19903-74 / Ст.3 ГОСТ 14637-79		
				d = 222, D = 250	2	0.8 кг
А4		4	ПВ 32.01.00.02	Штыря	1	
				Стандартные изделия		
		5		Болт М30×70.58.026 ГОСТ 7798-70	4	0.64 кг
		6		Гайка М30.4.026 ГОСТ 5915-70	4	0.23 кг

Инв.№ подл. | Подп. и дата | Взам. инв.№ | Инв.№ дубл. | Подп. и дата

Изм.	Лист	N докум.	Подп.	Дата
Разраб.		Числова		12.84
Пров.		Кузьмина		12.84
Т. контр.				
ГИП		Тюрин		12.84
Н. контр.		Панова		12.84
Утв.		Кузнецов		12.84

ПВ 32.01.00.00

Устройство для раскатки рулонов

Лит. | Масса | Масштаб: Н

Лист | Листов 2

Гипронефтеспецмонтаж г. Москва

ТП 903-9-13.86 Ал IX

ПВ 32. 01.01.00 СБ

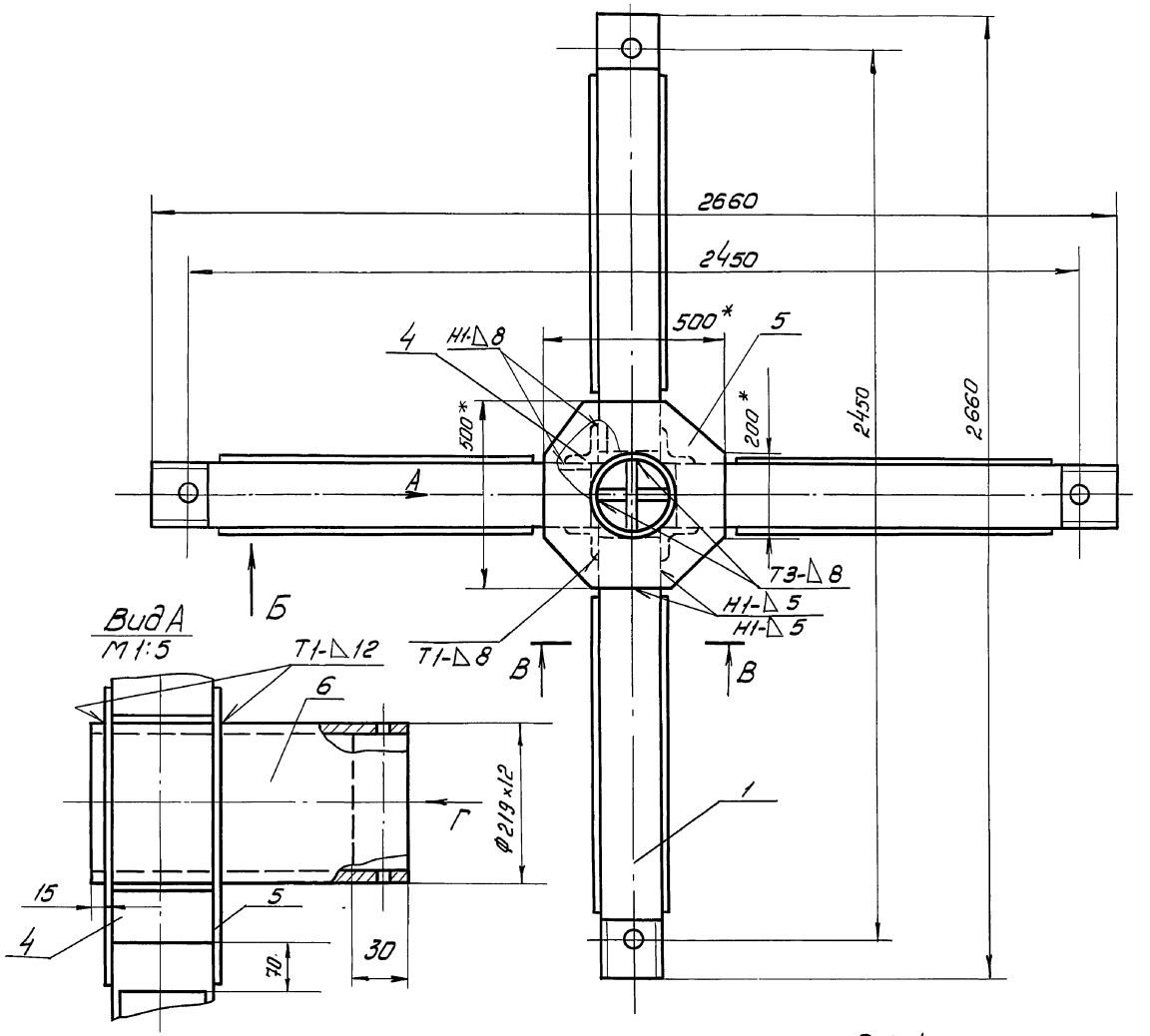

Поз. 1
М1:4

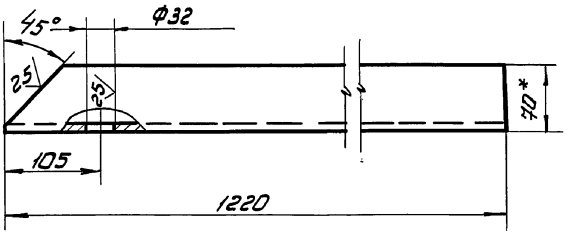

Поз. 2
М1:4

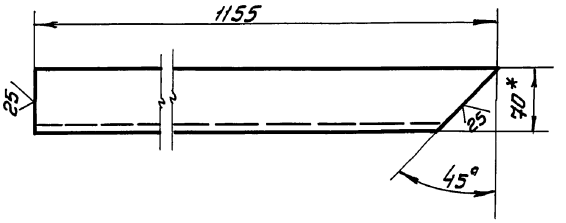

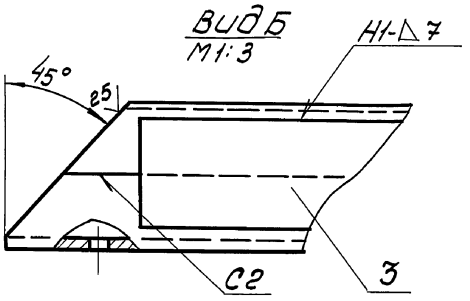

В-В
М1:3

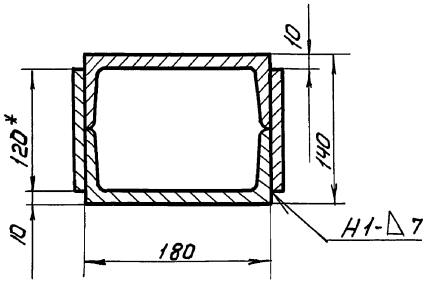

Вид Г
М1:5

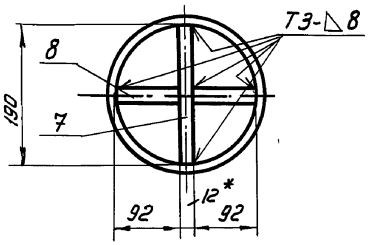

Поз. 5

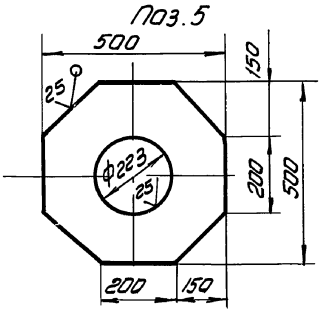

1. Сварные швы выполнять по ГОСТ 5264-80
Электроды сварочные типа Э42А ГОСТ 9467-75.
2. Неуказанные предельные отклонения размеров: отверстий - Н16; валов - h16; остальных - ±IT16/2
3. Шероховатость поверхностей реза для дет. Б4 - 50
4. *Размеры для справок.

					ПВ 32. 01.01. 00 СБ	
Изм.	Лист	№ докум.	Подп.	Дата	Крестовина	Лит. / Масса / Масштаб
Разраб.		Числова		12.84		И / 295 / 1:10
Пров.		Кузьмина		12.84	Сборочный чертеж	Лист / Листов 1
Т.контр.						
ГИП		Тюрин		12.84		Гипронефтеспецмонтаж г. Москва
Н.контр.		Панова		12.84		
Утв.		Кузнецов		12.84		

Инв. № подл. | Подп. и дата | Взам. инв. № | Инв. № дубл. | Подп. и дата

ПВ32.01.02.02

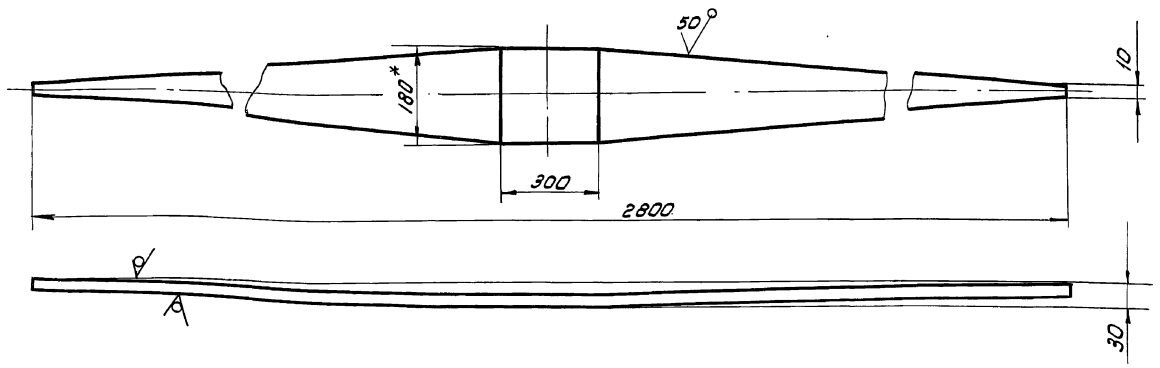

1. Неуказанные предельные отклонения размеров: отверстий - H16; валов - h16; остальных - $\pm \frac{IT16}{2}$
2. * Размер для справок.

					ПВ32.01.02.02		
					Ребро	Лит. И	Масса 20.0	Масштаб 1:10
Изм.	Лист	№ докум.	Подп.	Дата		Лист	Листов 1
Разраб.		Чиглова		12.84			
Пров.		Кузьмина		12.84			
Т. контр.							
ГИП		Тюрин		12.84	Полоса Б10×180 ГОСТ 103-79 / Ст.3 ГОСТ 535-79	Гипронефтеспецмонтаж г. Москва	
Н. контр.		Панова		12.84			
Утв.		Кузнецов		12.84			

Инв. № подл. | Подп. и дата | Взам. инв. № | Инв. № дубл. | Подп. и дата

ТП 903-9-13.86 Ал IX

ПВ32.01.01.06

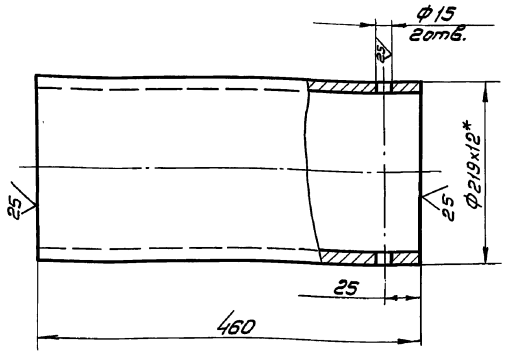

					ПВ32.01.01.06		
					Ось	Лит. И	Масса 28.0	Масштаб 1:4
Изм.	Лист	№ докум.	Подп.	Дата		Лист	Листов 1
Разраб.		Чиглова		12.84			
Пров.		Кузьмина		12.84			
Т. контр.							
ГИП		Тюрин		12.84	Труба ∅219×12 ГОСТ 8732-78 / В10 ГОСТ 8731-74	Гипронефтеспецмонтаж г. Москва	
Н. контр.		Панова		12.84			
Утв.		Кузнецов		12.84			

Инв. № подл. | Подп. и дата | Взам. инв. № | Инв. № дубл. | Подп. и дата

Формат	Зона	Поз.	Обозначение	Наименование	Кол.	Примечание
				Документация		
А2			ПВ 32. 01. 01. 00. СБ	Сборочный чертеж		
				Детали		
				Балка		
				Швеллер 18 ГОСТ 8240-72 / Ст.3 ГОСТ 535-79		
Б4		1	ПВ 32. 01. 01. 01	L = 1220	4	20 кг
Б4		2	ПВ 32. 01. 01. 02	L = 1155	4	19 кг
Б4		3	ПВ 32. 01. 01. 03	Накладка		
				Полоса 8×120 ГОСТ 103-76 / Ст.3 ГОСТ 535-79		
				L = 1000	8	8.5 кг
Б4		4	ПВ32. 01. 01. 04	Усилительный уголок		
				Уголок Б-90×90×8 ГОСТ 8509-72 / Ст.3 ГОСТ 535-79		
				L = 180	4	0.2 кг
Б4		5	ПВ32. 01. 01. 05	Накладка		
				Лист Б-12 ГОСТ 19903-74 / Ст.3 ГОСТ 14637-79		
				500×500	2	15 кг
А4		6	ПВ 32. 01. 01. 06	Ось		
				Вставка		
				Лист Б-12 ГОСТ 19903-74 / Ст.3 ГОСТ 14637-79		
Б4		7	ПВ32. 01. 01. 07	190 × 370	1	4 кг
Б4		8	ПВ 32. 01. 01. 08	92 × 370	2	2.1 кг

					ПВ32.01.01.00		
					Крестовина	Лит. И	Лист 1	Листов 1
Изм.	Лист	№ докум.	Подп.	Дата			
Разраб.		Чиглова		12.84			
Пров.		Кузьмина		12.84			
ГИП		Тюрин		12.84		Гипронефтеспецмонтаж г. Москва	
Н. контр.		Панова		12.84			
Утв.		Кузнецов		12.84			

Инв. № подл. | Подп. и дата

ПВ 32.01.02.00 СБ

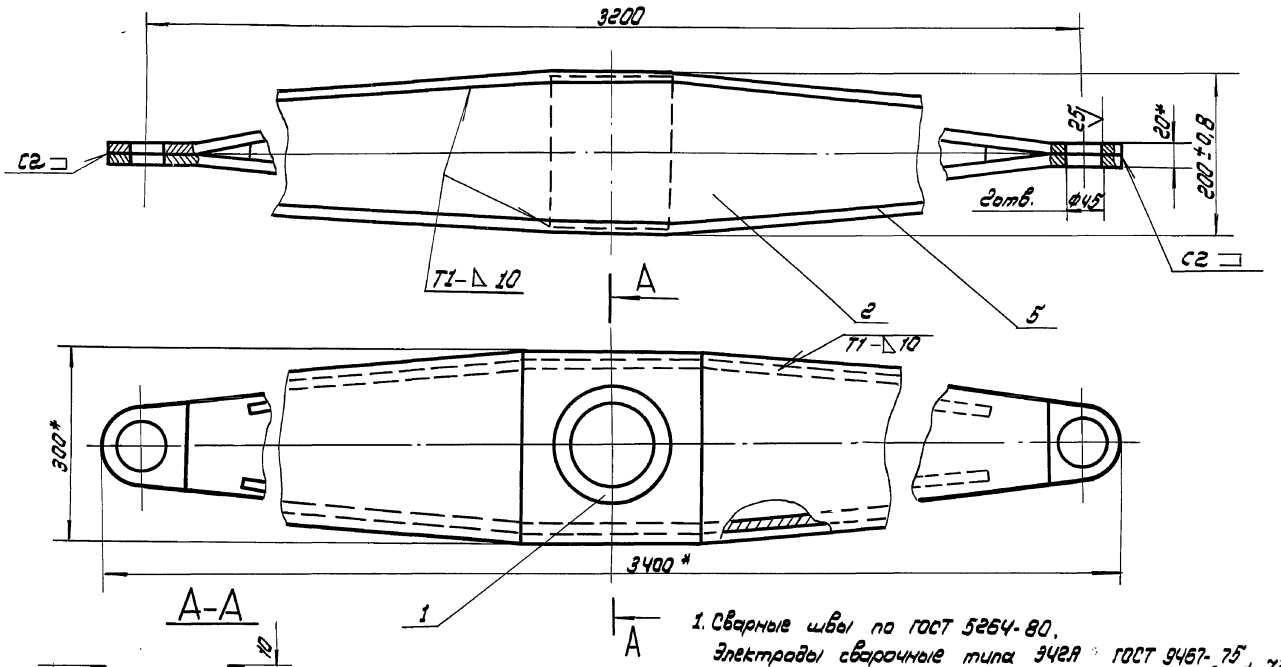

1. Сварные швы по ГОСТ 5264-80.
   Электроды сварочные типа Э42А ГОСТ 9467-75 $\pm \frac{27\,16}{2}$
2. Неуказанные предельные отклонения размеров - $\pm \frac{27\,16}{2}$
3. Размеры для справок.

Изм.	Лист	N докум.	Подп.	Дата	ПВ 32.01.02.00 СБ			
Разраб.		Кузьмина		12.84	Щека тяговая	Лит.	Масса	Масштаб
Пров.		Кузьмина		12.84		И	160.0	1:5
Т.контр.					Сборочный чертеж	Лист	Листов 1	
ГИП		Тюрин		12.84		Гипронефтеспецмонтаж г. Москва		
Н.контр.		Панова		12.84				
Утв.		Кузнецов		12.84				

Инв.№ подл. | Подп. и дата | Взам. инв.№ | Инв.№ дубл. | Подп. и дата

ТП 903-9-13.86 Ал.IX

ПВ 32.01.02.03

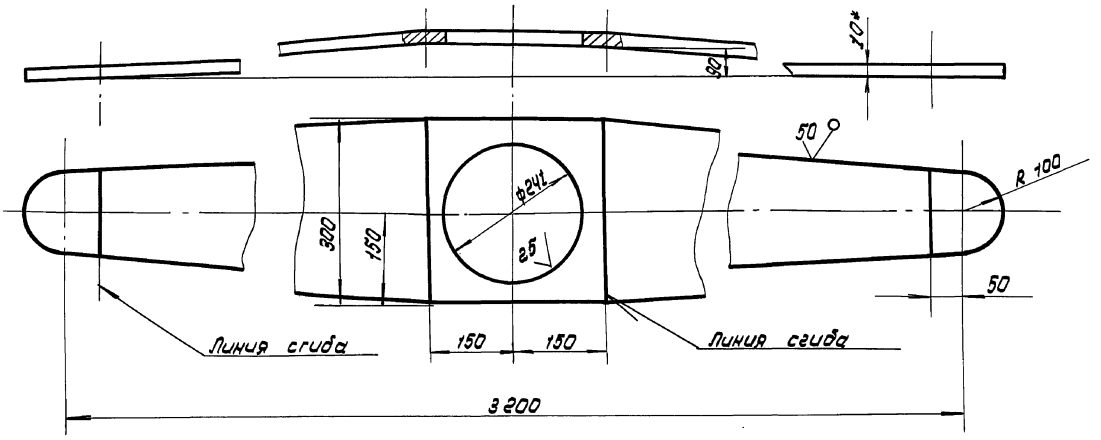

1. Неуказанные предельные отклонения размеров: отверстий - H15; валов - h15; остальных - $\pm \frac{27\,16}{2}$
2. * Размеры для справок

Изм.	Лист	N докум.	Подп.	Дата	ПВ 32.01.02.03			
Разраб.		Кузьмина		12.84	Накладка	Лит.	Масса	Масштаб
Пров.		Кузьмина		12.84		И	45.0	1:5
Т.контр.						Лист	Листов 1	
ГИП		Тюрин		12.84	5-10 ГОСТ 19903-74 Лист Ст.3 ГОСТ 14637-79	Гипронефтеспецмонтаж г. Москва		
Н.контр.		Панова		12.84				
Утв.		Кузнецов		12.84				

Инв.№ подл. | Подп. и дата | Взам. инв.№ | Инв.№ дубл. | Подп. и дата

ТП 903-9-13.86 Ал IX

ПВ 12.02.00.00

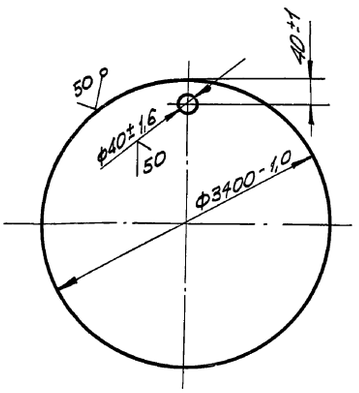

Изм.	Лист	№ докум.	Подп.	Дата
Разраб.		Кузьмина		12.84
Пров.		Кузьмина		12.84
Т.контр.				
ГИП		Тюрин		12.84
Н.контр.		Панова		12.84
Утв.		Кузнецов		12.84

ПВ 12.02.00.00

Поддон

Лит.	Масса	Масштаб
И	580,0	1:20

Лист | Листов 1

Лист Б-8 ГОСТ 19903-74 Ст.3 ГОСТ 14637-79

Гипронефтеспецмонтаж г. Москва

Инв.№ подл. | Подп. и дата | Взам. инв.№ | Инв.№ дубл. | Подп. и дата

Формат	Зона	Поз.	Обозначение	Наименование	Кол.	Примеч.
				Документация		
А4			ПВ 8.04.00.00 СБ	Сборочный чертеж		
				Детали		
А4		1	ПВ 8.04.00.01	Пластина	1	
				Опора		
				Уголок Б-63х40х4 ГОСТ 8510-72 Ст.3 ГОСТ 535-79		
Б4		2	ПВ 8.04.00.02	L=50	1	0,16 кг
Б4		3	ПВ 8.04.00.03	L=250	1	0,80 кг
				Стандартные изделия		
				Скоба СА-2,5 ОСТ 5.2312-79	2	1,38 кг

Подп. и дата | Инв.№ дубл. | Взам. инв.№ | Инв.№ подл. | Подп. и дата

Изм.	Лист	№ докум.	Подп.	Дата
Разраб.		Кузьмина		12.84
Пров.		Кузьмина		12.84
Т.контр.				
ГИП		Тюрин		12.84
Н.контр.		Панова		12.84
Утв.		Кузнецов		12.84

ПВ 8.04.00.00

Кронштейн для расцялок

Лит.	Лист	Листов
И		1

Гипронефтеспецмонтаж г. Москва

ПВ 8.04.00.01

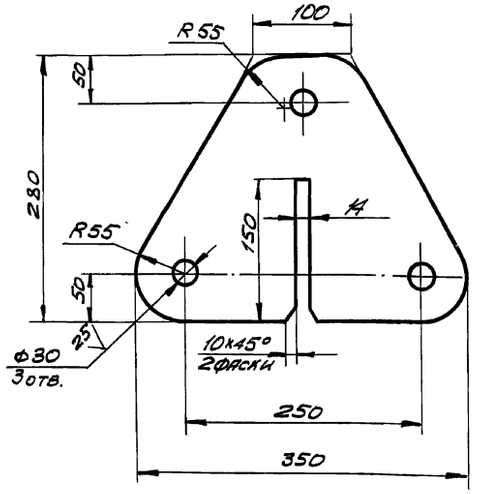

Неуказанные предельные отклонения размеров:
валов - h 16;
отверстий - H16;
остальных - $\pm \frac{JT16}{2}$.

Изм.	Лист	№ докум.	Подп.	Дата
Разраб.		Кузьмина		12.84
Пров.		Кузьмина		12.84
Т.контр.				
ГИП		Тюрин		12.84
Н.контр.		Панова		12.84
Утв.		Кузнецов		12.84

ПВ 8.04.00.01

Пластина

Лит.	Масса	Масшт.
И	9,5	1:4

Лист | Листов 1

Лист Б-18 ГОСТ 19903-74 Ст.3 ГОСТ 14637-79

Гипронефтеспецмонтаж г. Москва

Инв.№ подл. | Подп. и дата | Взам. инв.№ | Инв.№ дубл. | Подп. и дата

ПВ 8.04.00.00 СБ

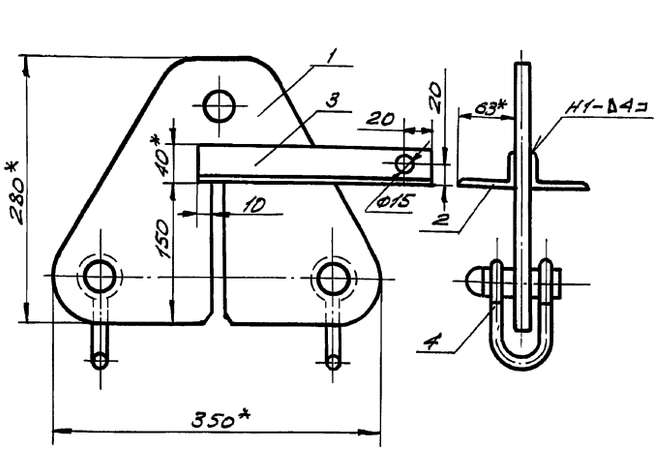

1. Сварные швы по ГОСТ 5264-80.
Электроды типа Э42А ГОСТ 9467-75.
2. Неуказанные предельные отклонения размеров:
валов - h 16;
отверстий - H16; $\frac{JT16}{2}$
остальных - $\pm \frac{JT16}{2}$.
3. * Размеры для справок.

Изм.	Лист	№ докум.	Подп.	Дата
Разраб.		Кузьмина		12.84
Пров.		Кузьмина		12.84
Т.контр.				
ГИП		Тюрин		12.84
Н.контр.		Панова		12.84
Утв.		Кузнецов		12.84

ПВ 8.04.00.00 СБ

Кронштейн для расцялок
Сборочный чертеж

Лит.	Масса	Масшт.
И	12,8	1:4

Лист | Листов 1

Гипронефтеспецмонтаж г. Москва

ТП 903-9-13.86 Ал IX

ПВ 12.01.00.01

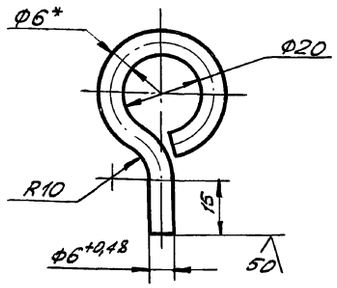

1. Длина заготовки 115 ± 0,7 мм.
2. Неуказанные предельные отклонения размеров:
   отверстий – H16;
   валов – h 16;
   остальных – ± JT16/2.
3. * Размер для справок.

Изм.	Лист	№ докум.	Подп.	Дата
Разраб.		Кузьмина		12.84
Пров.		Числова		12.84
Т. контр.				
ГИП		Тюрин		11.84
Н. контр.		Панова		12.84
Утв.		Кузнецов		12.84

ПВ 12.01.00.01

Серьга

Лит.	Масса	Масшт.
	0,03	1:1

Лист | Листов 1

Круг В-6 ГОСТ 2590-71 / Ст. 3 ГОСТ 535-79

Гипронефтеспецмонтаж г. Москва

Инв. № подл. | Подп. и дата | Взам. инв. № | Инв. № дубл. | Подп. и дата

ПВ 12.01.00.00 СБ

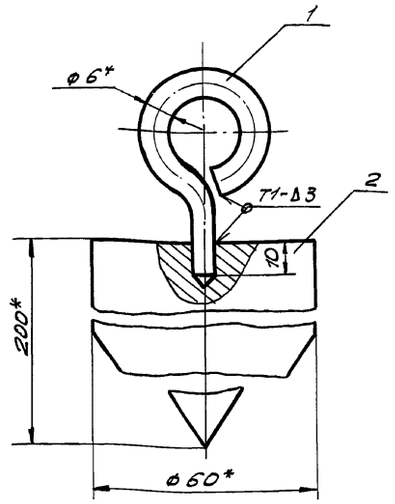

1. Сварные швы по ГОСТ 5264-80.
   Электроды типа Э42А ГОСТ 9467-75
2. Неуказанные предельные отклонения размеров:
   отверстий – H16;
   валов – h 16;
   остальных – ± JT16/2.
3. * Размеры для справок

Изм.	Лист	№ докум.	Подп.	Дата
Разраб.		Кузьмина		12.84
Провер.		Числова		12.84
Т. контр.				
ГИП		Тюрин		12.84
Н. контр.		Панова		12.84
Утв.		Кузнецов		12.84

ПВ 12.01.00.00 СБ

Отвес

Сборочный чертеж

Лит.	Масса	Масшт.
	4.0	1:1

Лист | Листов 1

Гипронефтеспецмонтаж г. Москва

Инв. № подл. | Подп. и дата | Взам. инв. № | Инв. № дубл. | Подп. и дата

ПВ 12.01.00.02

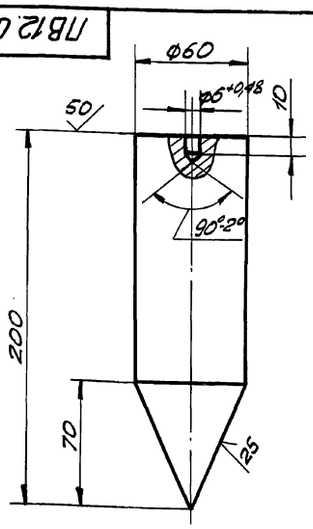

1. Длина заготовки 200 ± 1,5 мм.
2. Неуказанные предельные отклонения размеров:
   отверстий – H16;
   валов – h 16;
   остальных – ± JT16/2.

Изм.	Лист	№ докум.	Подп.	Дата
Разраб.		Кузьмина		12.84
Пров.		Числова		12.84
Т. контр.				
ГИП		Тюрин		12.84
Н. контр.		Панова		12.84
Утв.		Кузнецов		12.84

ПВ 12.01.00.02

Груз

Лит.	Масса	Масшт.
	3,9	1:2

Лист | Листов 1

Круг В-60 ГОСТ 2590-71 / Ст. 3 ГОСТ 535-79

Гипронефтеспецмонтаж г. Москва

Инв. № подл. | Подп. и дата | Взам. инв. № | Инв. № дубл. | Подп. и дата

Формат	Зона	Поз.	Обозначение	Наименование	Кол.	Примеч.
				Документация		
А4			ПВ 12.01.00.00	Сборочный чертеж		
				Детали		
А4		1	ПВ 12.01.00.01	Серьга	1	
А4		2	ПВ 12.01.00.02	Груз	1	

Изм.	Лист	№ докум.	Подп.	Дата
Разраб.		Кузьмина		12.84
Пров.		Числова		12.84
ГИП		Тюрин		11.84
Н. контр.		Панова		12.84
Утв.		Кузнецов		12.84

ПВ 12.01.00.00

Отвес

Лит.	Лист	Листов
	1	

Гипронефтеспецмонтаж г. Москва

Инв. № подл. | Подп. и дата | Взам. инв. № | Инв. № дубл. | Подп. и дата

ТП 903-9-13.86 Альбом IX

ПВБ.07.00.00 СБ

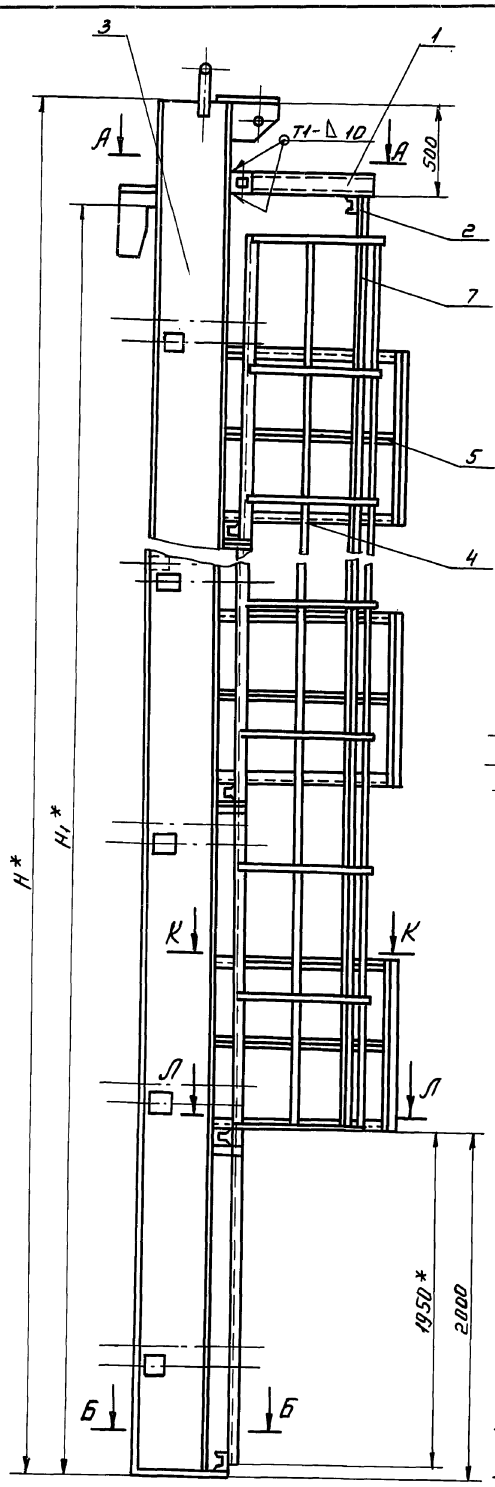

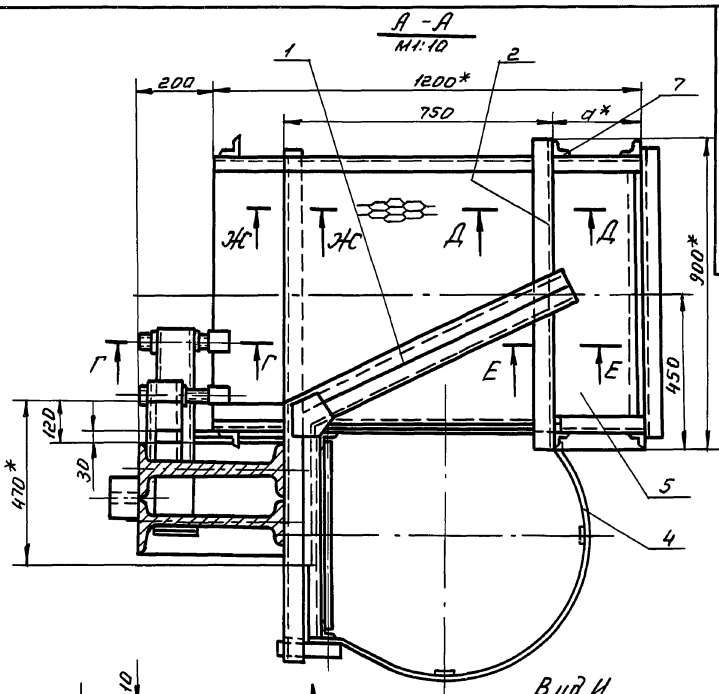

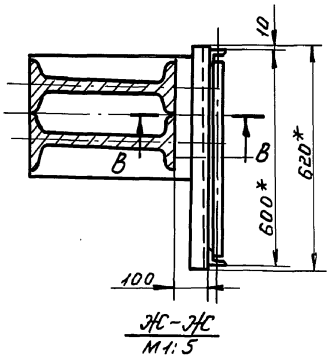

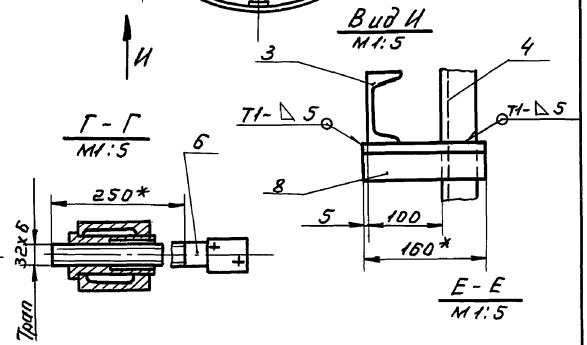

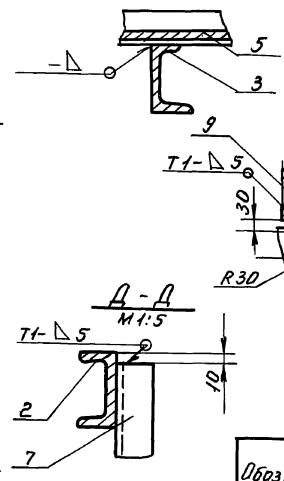

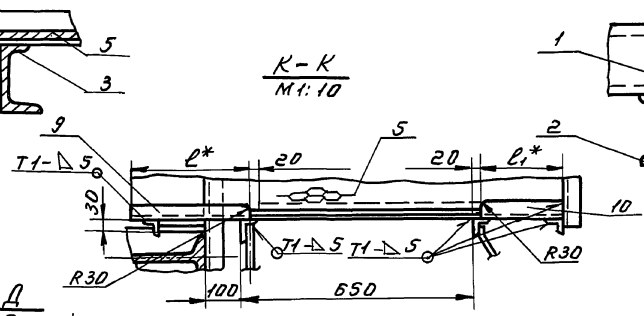

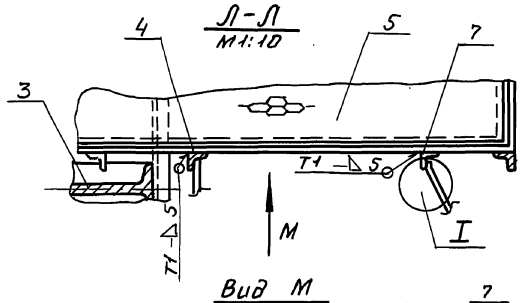

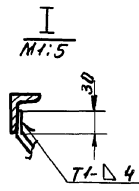

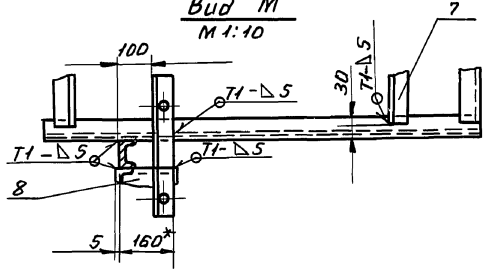

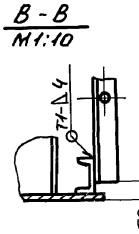

Обозначение	Размеры, мм					Масса кг.	Примечание
	H	H1	d	l	l1		
ПВБ.07.00.00	18520	17880	150	430	130	4587.0	Для РВС с высотой стенки 18 м
-01	12520	11920	290	290	270	2209.0	" 12 м
-02	10520	8940	350	230	330	1530.0	" 9 м
-03	8520	7450	410	170	390	1100.0	" 7.5 м
-04	6520	5960	410	170	390	830.0	" 5 м

1. Сварные швы по гост 5264-80. Электроды типа Э42А гост 9467-75.
2. Неуказанные предельные отклонения размеров: отверстий - H16; валов - h16; остальных $\pm \frac{IT16}{2}$.
3. Шероховатость поверхностей реза для дет. 64 $\sqrt{25}$.
4. * Размеры для справок.

					ПВБ.07.00.00 СБ		
						Лит.	Масса	Масштаб
Изм.	Лист	№ докум.	Подп.	Дата	Приспособление для за-мыкания вертикального монтажного стыка сборочный чертеж.	И	См. табл.	1:20
Разраб.		Кузьмина						
Пров.		Числова		"		Лист	Листов 1	
Т. контр.						Гипронефтеспецмонтаж г. Москва		
ГИП		Тюрин		"				
Н. контр.		Панова		"				
Утв.		Кузнецов		"				

Инв.№ подл. | Подп. и дата | Взам. инв.№ | Инв.№ дубл. | Подп. и дата

Прав. Синицина 28.12.82 Корр. Петрик

ТП 903-9-13.86 Ал IX

Формат	Зона	Поз.	Обозначение	Наименование	Кол.	Примечание
				ПВ6.07.00.00-04 См.СБ		
				Сборочные единицы		
А4		3	ПВ6.07.02.00-04	Балка	1	
А4		4	ПВ6.07.03.00-03	Лестница	1	
А4		5	ПВ6.07.04.00	Площадка	2	
				Детали		
А4		6	ПВ6.07.00.02	Винт		
				Уголок		
				Уголок 6-50×50×5 ГОСТ 8509-72 / Ст3 ГОСТ 535-79		
Б4		7	ПВ6.07.00.03	L=4000	2	15,1 кг
Б4		8	ПВ6.07.00.04	L=160	4	0,6 кг
Б4		9	ПВ6.07.00.05	L=170	2	0,64 кг
Б4		10	ПВ6.07.00.06	L=390	2	1,5 кг

Инв.№ подл. | Подп. и дата | Взам.инв.№ | Инв.№ дубл. | Подп. и дата

Изм.	Лист	№ докум.	Подп.	Дата	ПВ6.07.00.00	Лист 4

Формат	Зона	Поз.	Обозначение	Наименование	Кол.	Примечание
				Детали		
А4		6	ПВ6.07.00.02	Винт	12	
				Уголок		
				Уголок 6-50×50×5 ГОСТ 8509-72 / Ст3 ГОСТ 535-79		
Б4		7	ПВ6.07.00.03	L=800	2	30,2 кг
Б4		8	ПВ6.07.00.04	L=160	8	0,6 кг
Б4		9	ПВ6.07.00.05	L=230	4	1,1 кг
Б4		10	ПВ6.07.00.06	L=330	4	1,0 кг
				ПВ6.07.00.00-03 См.СБ		
				Сборочные единицы		
А4		3	ПВ6.07.02.00-03	Балка	1	
А4		4	ПВ6.07.03.00-03	Лестница	1	
А4		5	ПВ6.07.04.00	Площадка	3	
				Детали		
А4		6	ПВ6.07.00.02	Винт		
				Уголок		
				Уголок 6-50×50×5 ГОСТ 8509-72 / Ст3 ГОСТ 535-79		
Б4		7	ПВ6.07.00.03	L=6000	2	22,6 кг
Б4		8	ПВ6.07.00.04	L=160	6	0,6 кг
Б4		9	ПВ6.07.00.05	L=170	3	0,64 кг
Б4		10	ПВ6.07.00.06	L=320	3	1,5 кг

Инв.№ подл. | Подп. и дата | Взам.инв.№ | Инв.№ дубл. | Подп. и дата

Изм.	Лист	№ докум.	Подп.	Дата	ПВ6.07.00.00	Лист 3

Формат	Зона	Поз.	Обозначение	Наименование	Кол.	Примечание
				Уголок		
				Уголок 6-50×50×5 ГОСТ 8509-72 / Ст3 ГОСТ 535-79		
Б4		7	ПВ6.07.00.03	L=15000	2	60,0 кг
Б4		8	ПВ6.07.00.04	L=160	15	0,6 кг
Б4		9	ПВ6.07.00.05	L=430	8	1,5 кг
Б4		10	ПВ6.07.00.06	L=130	8	0,5 кг
				ПВ6.07.00.00-01 См.СБ		
				Сборочные единицы		
А4		3	ПВ6.07.02.00-01	Балка	1	
А4		4	ПВ6.07.03.00-01	Лестница	1	
А4		5	ПВ6.07.04.00	Площадка	5	
				Детали		
А4		6	ПВ6.07.00.02	Винт	16	
				Уголок		
				Уголок 6-50×50×5 ГОСТ 8509-72 / Ст3 ГОСТ 535-79		
Б4		7	ПВ6.07.00.03	L=10000	2	37,7 кг
Б4		8	ПВ6.07.00.04	L=160	10	0,6 кг
Б4		9	ПВ6.07.00.05	L=290	5	1,1 кг
Б4		10	ПВ6.07.00.06	L=270	5	1,0 кг
				ПВ6.07.00.00-02 См.СБ		
				Сборочные единицы		
А4		3	ПВ6.07.02.00-02	Балка	1	
А4		4	ПВ6.07.03.00-02	Лестница	1	
А4		5	ПВ6.07.04.00	Площадка	4	

Инв.№ подл. | Подп. и дата | Взам.инв.№ | Инв.№ дубл. | Подп. и дата

Изм.	Лист	№ докум.	Подп.	Дата	ПВ6.07.00.00	Лист 2

Формат	Зона	Поз.	Обозначение	Наименование	Кол.	Примечание
				Документация		
А2			ПВ6.07.00.00 СБ	Сборочный чертеж		
				Сборочные единицы		
А4		1	ПВ6.07.01.00	Кронштейн		
				Детали		
Б4		2	ПВ6.07.00.01	Швеллер		
				Швеллер 10 ГОСТ 8240-72 / Ст3 ГОСТ 535-79		
				L=900	1	
				Переменные данные для исполнений		
				ПВ6.07.00.00 См.СБ		
				Сборочные единицы		
А4		3	ПВ6.07.02.00	Балка	1	
А4		4	ПВ6.07.03.00	Лестница	1	
А4		5	ПВ6.07.04.00	Площадка	8	
				Детали		
А4		6	ПВ6.07.00.02	Винт	24	

Инв.№ подл. | Подп. и дата | Взам.инв.№ | Инв.№ дубл. | Подп. и дата

Изм.	Лист	№ докум.	Подп.	Дата	ПВ6.07.00.00	
Разраб.		Кузьмина		12.84	Приспособление для замыкания вертикального монтажного стыка	Лит И; Лист 1; Листов 4
Пров.		Числова		12.84		Гипронефтеспецмонтаж г. Москва
ГИП		Тюрин		12.84		
Н.контр.		Панова		12.84		
Утв.		Кузнецов		12.84		

ТП 903-9-13.86 Ал IX

ПВ6.07.01.00 СБ

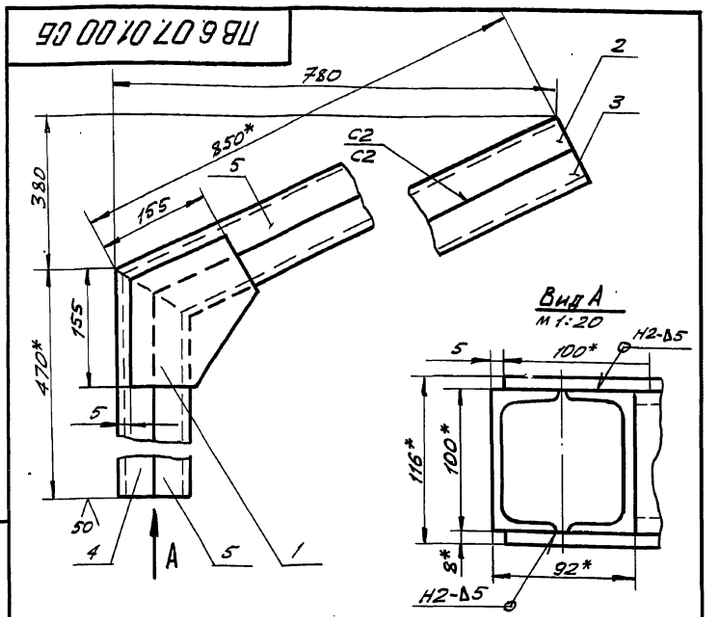

1. Сварные швы по ГОСТ 5264-80.
Электроды сварочные типа Э42А по ГОСТ 9467-75.
2. Неуказанные предельные отклонения размеров:
отверстий -H16; валов -h16; остальных $\pm \frac{JT16}{2}$.
3. * Размеры для справок.

Изм.	Лист	№ докум.	Подп.	Дата
Разраб.		Числова		12.84
Пров.		Кузьмина		12.84
Т.контр.				
ГИП		Тюрин		12.84
Н.контр.		Панова		12.84
Утв.		Кузнецов		12.84

ПВ6.07.01.00 СБ

Кронштейн
Сборочный чертеж

Лит.	Масса	Масшт.
И	25,50	1:5

Лист | Листов 1

Гипронефтеспецмонтаж г. Москва

Инв.№ подл. | Подп. и дата | Взам.инв.№ | Инв.№ дубл. | Подп. и дата

ПВ6.07.01.01

(√) А

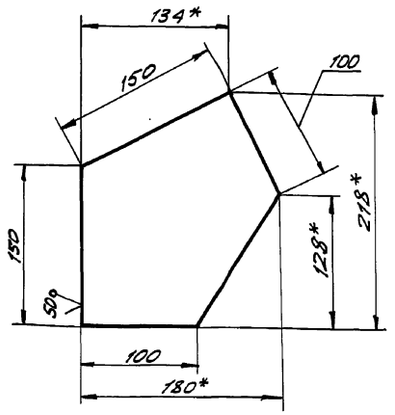

1. Неуказанные предельные отклонения размеров:
валов - h16; остальных - $\pm \frac{JT16}{2}$.
2. * Размеры для справок.

Изм.	Лист	№ докум.	Подп.	Дата
Разраб.		Числова		12.84
Пров.		Кузьмина		12.84
Т.контр.				
ГИП		Тюрин		12.84
Н.контр.		Панова		12.84
Утв.		Кузнецов		12.84

ПВ6.07.01.01

Косынка

Лит.	Масса	Масшт.
И	1,30	1:2,5

Лист | Листов 1

Б-8 ГОСТ 19903-74
Лист Ст.3 ГОСТ 14637-79

Гипронефтеспецмонтаж г. Москва

Инв.№ подл. | Подп. и дата | Взам.инв.№ | Инв.№ дубл. | Подп. и дата

ПВ6.07.00.02

(√) А

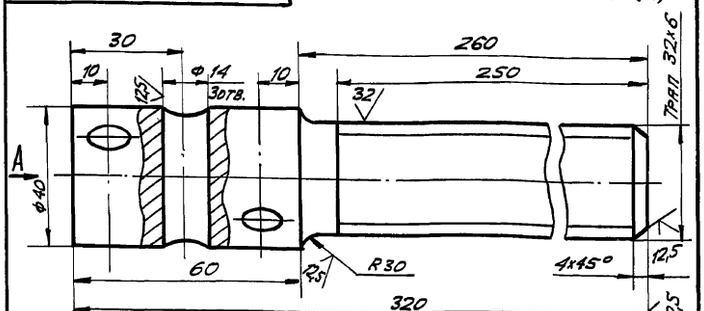

Вид А

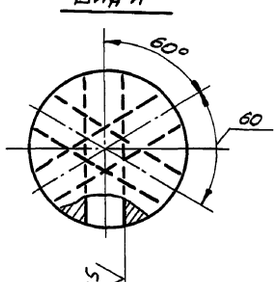

Неуказанные предельные отклонения размеров:
отверстий -H16; валов -h16; остальных - $\pm \frac{JT16}{2}$.

Изм.	Лист	№ докум.	Подп.	Дата
Разраб.		Числова		12.84
Пров.		Кузьмина		12.84
Т.контр.				
ГИП		Тюрин		12.84
Н.контр.		Панова		12.84
Утв.		Кузнецов		12.84

ПВ6.07.00.02

Винт

Лит.	Масса	Масшт.
И	22	1:1

Лист | Листов 1

Круг В-40 ГОСТ 2590-71
Ст.3 ГОСТ 535-79

Гипронефтеспецмонтаж г. Москва

Инв.№ подл. | Подп. и дата | Взам.инв.№ | Инв.№ дубл. | Подп. и дата

Формат	Зона	Поз.	Обозначение	Наименование	Кол.	Примеч.
				Документация		
А4			ПВ6.07.01.00 СБ	Сборочный чертеж		
				Детали		
А4		1	ПВ6.07.01.01	Косынка	2	
А4		2	ПВ6.07.01.02	Швеллер	1	
А4		3	ПВ6.07.01.03	Швеллер	1	
А4		4	ПВ6.07.01.04	Швеллер	1	
А4		5	ПВ6.07.01.05	Швеллер	1	

Изм.	Лист	№ докум.	Подп.	Дата
Разраб.		Числова		12.84
Пров.		Кузьмина		12.84
ГИП		Тюрин		12.84
Н.контр.		Панова		12.84
Утв.		Кузнецов		12.84

ПВ6.07.01.00

Кронштейн

Лит.	Лист	Листов
И		1

Гипронефтеспецмонтаж г. Москва

Инв.№ подл. | Подп. и дата | Взам.инв.№ | Инв.№ дубл. | Подп. и дата

ТП 903-9-13.86 Ал IX

ПВ6.07.01.03

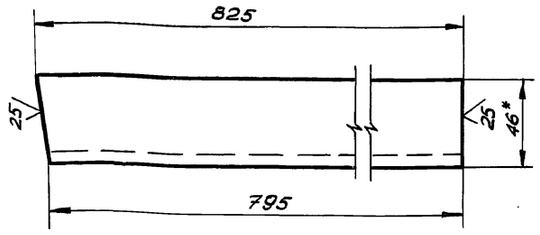

1. Неуказанные предельные отклонения размеров: валов - h 16; остальных - $\pm \frac{JT16}{2}$.
2. * Размер для справок.

Изм.	Лист	№ докум.	Подп.	Дата
Разраб.		Числова		12.84
Пров.		Кузьмина		12.84
Т.контр.				
ГИП		Тюрин		12.84
Н.контр.		Панова		12.84
Утв.		Кузнецов		12.84

ПВ6.07.01.03

Швеллер

Лит. И | Масса 7,1 | Масштаб 1:2

Лист | Листов 1

Швеллер 10 ГОСТ 8240-72 / Ст. 3 ГОСТ 535-79

Гипронефтеспецмонтаж г. Москва

Инв.№ подл. | Подп. и дата | Взам.инв.№ | Инв.№ дубл. | Подп. и дата

ПВ6.07.01.02

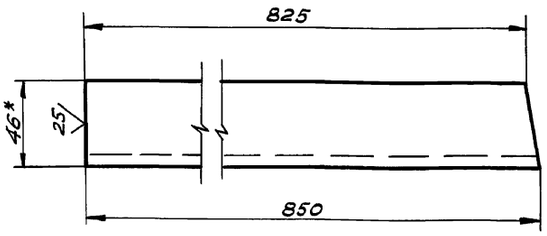

1. Неуказанные предельные отклонения размеров: валов - h 16; остальных - $\pm \frac{JT16}{2}$.
2. * Размер для справок.

Изм.	Лист	№ докум.	Подп.	Дата
Разраб.		Числова		12.84
Пров.		Кузьмина		12.84
Т.контр.				
ГИП		Тюрин		12.84
Н.контр.		Панова		12.84
Утв.		Кузнецов		12.84

ПВ6.07.01.02

Швеллер

Лит. И | Масса 7,3 | Масштаб 1:2

Лист | Листов 1

Швеллер 10 ГОСТ 8240-72 / Ст. 3 ГОСТ 535-79

Гипронефтеспецмонтаж г. Москва

Инв.№ подл. | Подп. и дата | Взам.инв.№ | Инв.№ дубл. | Подп. и дата

ПВ6.07.01.05

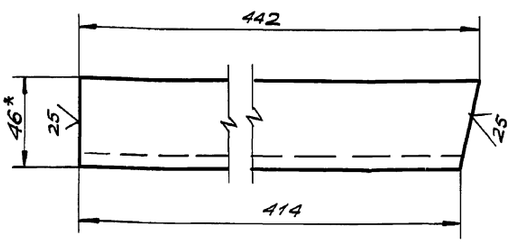

1. Неуказанные предельные отклонения размеров: валов - h 16; остальных - $\pm \frac{JT16}{2}$.
2. * Размеры для справок.

Изм.	Лист	№ докум.	Подп.	Дата
Разраб.		Числова		12.84
Пров.		Кузьмина		12.84
Т.контр.				
ГИП		Тюрин		12.84
Н.контр.		Панова		12.84
Утв.		Кузнецов		12.84

ПВ6.07.01.05

Швеллер

Лит. И | Масса 3,8 | Масштаб 1:2

Лист | Листов 1

Швеллер 10 ГОСТ 8240-72 / Ст. 3 ГОСТ 535-79

Гипронефтеспецмонтаж г. Москва

Инв.№ подл. | Подп. и дата | Взам.инв.№ | Инв.№ дубл. | Подп. и дата

ПВ6.07.01.04

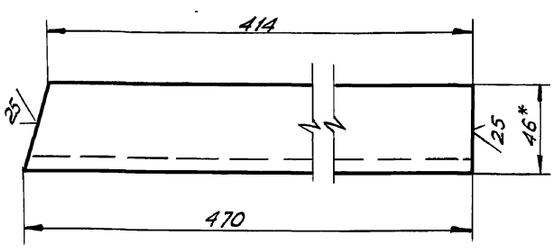

1. Неуказанные предельные отклонения размеров: валов - h 16; остальных - $\pm \frac{JT16}{2}$.
2. * Размер для справок.

Изм.	Лист	№ докум.	Подп.	Дата
Разраб.		Числова		12.84
Пров.		Кузьмина		12.84
Т.контр.				
ГИП		Тюрин		12.84
Н.контр.		Панова		12.84
Утв.		Кузнецов		12.84

ПВ6.07.01.04

Швеллер

Лит. И | Масса 4,0 | Масштаб 1:2

Лист | Листов 1

Швеллер 10 ГОСТ 8240-72 / Ст. 3 ГОСТ 535-79

Гипронефтеспецмонтаж г. Москва

Инв.№ подл. | Подп. и дата | Взам.инв.№ | Инв.№ дубл. | Подп. и дата

ПВ6.07.02.00 СБ

ТП 903-9-13.86 Ал IX

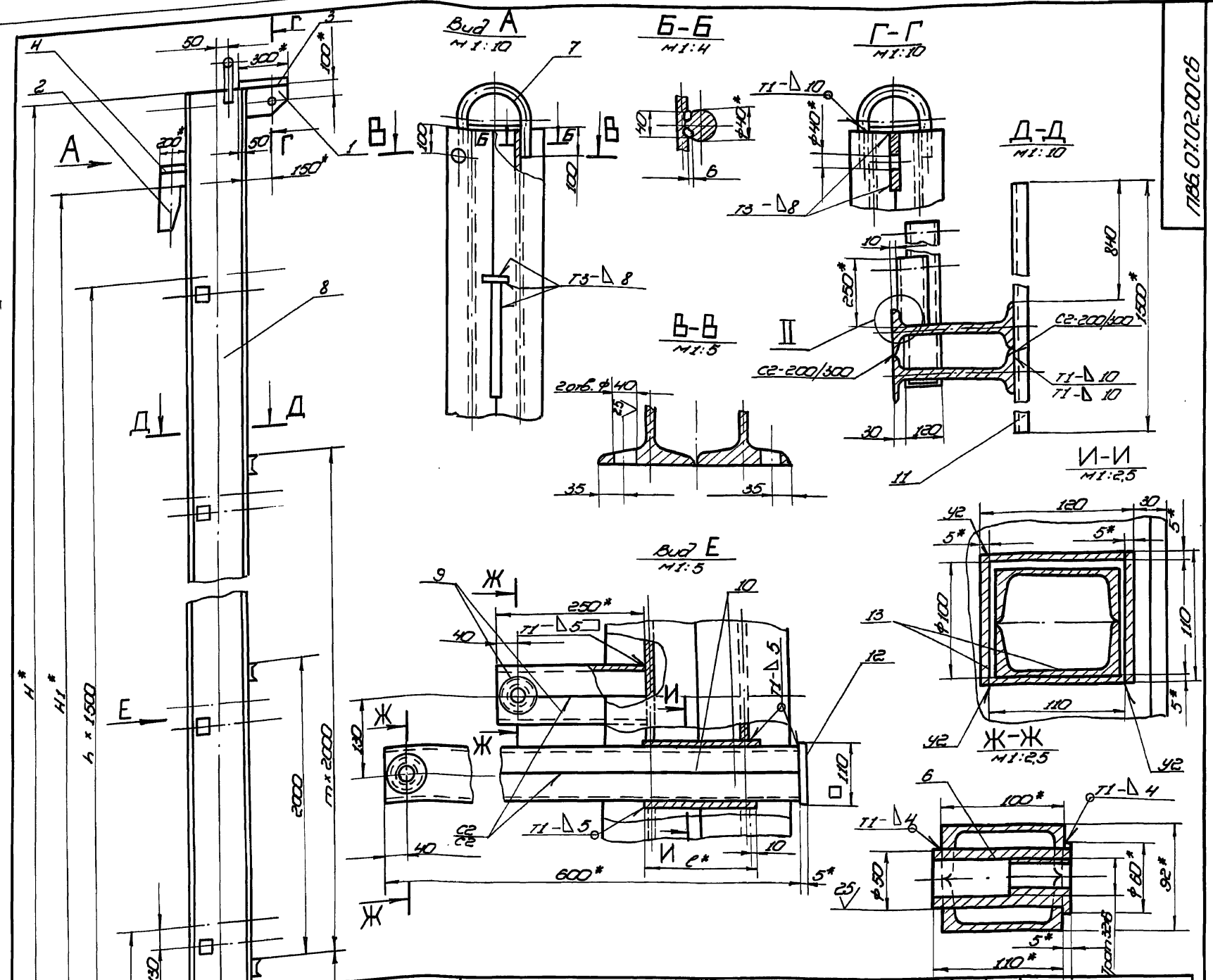

Обозначение	Размеры, мм												n	m	Масса, кг	Примечание
	H	H1	B	B1	L	L1	l	d	h	h1	c	r				
ПВ6.07.02.00	18520	17880	340	370	500	610	200	80	12	20,5	12	3,5	11	7	3437,0	Для РВС с высотой стенки 18м
-01	12520	11920	290	320	360	470	175	68	10	17	8	3	7	4	1496,0	—"— 12м
-02	10520	8940	270	300	300	410	165	64	7,5	14,5	7	2,5	5	3	987,0	—"— 9м
-03	8520	7450	250	260	240	350	140	55	7,5	13,5	6	2	4	2	645,0	—"— 7,5м
-04	6520	5960	250	260	240	350	140	55	7,5	13,5	6	2	3	1	505,0	—"— 6м

1. Сварные швы по ГОСТ 5264-80.
   Электроды сварочные типа Э42А по ГОСТ 9467-75.
2. Неуказанные предельные отклонения размеров:
   отверстий - H16; валов - h16; остальных - $\pm\frac{IT16}{2}$.
3. Сборку балки выполнять в следующей последовательности:
   1) сварить между собой две дет. поз. 8;
   2) в изготовленном элементе прорезать окно (см. И-И₁);
   3) дет. поз. 13 сварить в коробку (см. И-И);
   4) коробки установить в подготовленные окна и приварить (см. вид Е);
   5) сварить между собой попарно детали поз. 9,10 (см. вид Е);
   Вырезать отверстие ф50, вставить и приварить гайку дет. поз. 6 (Ж-Ж);
   6) завести готовые элементы (поз. 6) в коробки, установить и приварить пластину дет. поз. 12;
   7) сварить между собой попарно детали поз. 9 (см. вид Е). Вырезать отв. ф50, вставить и приварить гайку дет. 6 (см. Ж-Ж);
   готовые элементы обрезать по контуру сопрягаемой детали (см. II). Установить их и приварить;
   8) произвести установку и приварку всех остальных деталей балки.
4. Шероховатость поверхностей реза для деталей Б4-25.
5. * Размеры для справок.

Примечания.

1. При сборке обеспечить меры, исключающие сварочную деформацию узлов балки.
2. После окончания сборки трущиеся поверхности узлов смазать солидолом.

Изм.	Лист	№ докум.	Подп.	Дата
Разраб.		Числова		12.84
Пров.		Кузьмина		12.84
Т. контр.				
Гип		Тюрин		12.84
Н. контр.		Панова		12.84
Утв.		Кузнецов		12.84

ПВ6.07.02.00 СБ

Балка

Сборочный чертеж

Лит.	Масса	Масштаб
И	см. табл.	1:20

Лист | Листов 1

Гипронефтеспецмонтаж г. Москва

Инв. № подл. | Подп. и дата | Взам. инв. № | Инв. № дубл. | Подп. и дата

Копировал 21662-07 45 Формат

ТП 903-9-13.86 Ал IX

Формат	Зона	Поз.	Обозначение	Наименование	Кол.	Примечание
Б4		14	ПВ6.07.02.14	Косынка		
				Лист 6-20 ГОСТ 19903-74 / Ст3 ГОСТ 14637-79		
				300×410	1	19,3 кг

ПВ6.07.02.00 — Лист 4

Формат	Зона	Поз.	Обозначение	Наименование	Кол.	Примечание
				Полоса		
				Полоса 5×110 ГОСТ 103-76 / Ст3 ГОСТ 535-79		
Б4		12	ПВ6.07.02.12	L=110	8	0,5 кг
Б4		13	ПВ6.07.02.13	L=175	32	0,75 кг
Б4		14	ПВ6.07.02.14	Косынка		
				Лист 6-20 ГОСТ 19903-74 / Ст3 ГОСТ 14637-79		
				320×470	1	23,6 кг
				ПВ6.07.02.00-02 См. СБ		
				Детали		
А4		6	ПВ6.07.02.06	Гайка	12	
А4		7	ПВ6.07.02.07-02	Скоба	1	
Б4		8	ПВ6.07.02.08	Стойка		
				Двутавр 30 ГОСТ 8239-72 / Ст3 ГОСТ 535-79		
				L=10500	2	383,0 кг
				Швеллер		
				Швеллер 10 ГОСТ 8240-72 / Ст3 ГОСТ 535-79		
Б4		9	ПВ6.07.02.09	L=250	12	2,15 кг
Б4		10	ПВ6.07.02.10	L=600	12	5,2 кг
Б4		11	ПВ6.07.02.11	L=1500	4	12,85 кг
				Полоса		
				Полоса 5×110 ГОСТ 103-76 / Ст3 ГОСТ 535-79		
Б4		12	ПВ6.07.02.12	L=110	6	0,5 кг
Б4		13	ПВ6.07.02.13	L=165	24	0,7 кг

ПВ6.07.02.00 — Лист 3

Формат	Зона	Поз.	Обозначение	Наименование	Кол.	Примечание
				Швеллер		
				Швеллер 10 ГОСТ 8240-72 / Ст3 ГОСТ 535-79		
Б4		9	ПВ6.07.02.09	L=250	24	2,15 кг
Б4		10	ПВ6.07.02.10	L=600	24	5,2 кг
Б4		11	ПВ6.07.02.11	L=1500	8	12,85 кг
				Полоса		
				Полоса 5×110 ГОСТ 103-76 / Ст3 ГОСТ 535-79		
Б4		12	ПВ6.07.02.12	L=110	12	0,5 кг
Б4		13	ПВ6.07.02.13	L=200	48	0,86 кг
Б4		14	ПВ6.07.02.14	Косынка		
				Лист 6-20 ГОСТ 19903-74 / Ст3 ГОСТ 14637-79		
				370×610		
				ПВ6.07.02.00-01 См. СБ		
				Детали		
А4		6	ПВ6.07.02.06	Гайка	16	
А4		7	ПВ6.07.02.07-01	Скоба		
Б4		8	ПВ6.07.02.08	Стойка		
				Двутавр 36 ГОСТ 8239-72 / Ст3 ГОСТ 535-79		
				L=12500	2	608,0 кг
				Швеллер		
				Швеллер 10 ГОСТ 8240-72 / Ст3 ГОСТ 535-79		
Б4		9	ПВ6.07.02.09	L=250	16	2,15 кг
Б4		10	ПВ6.07.02.10	L=600	16	5,2 кг
Б4		11	ПВ6.07.02.11	L=1500		12,85 кг

ПВ6.07.02.00 — Лист 2

Формат	Зона	Поз.	Обозначение	Наименование	Кол.	Примечание
				Документация		
			ПВ6.07.02.00 СБ	Сборочный чертеж		
				Детали		
А4		1	ПВ6.07.02.01	Кронштейн	1	
А4		2	ПВ6.07.02.02	Ловитель	1	
А4		3	ПВ6.07.02.03	Пластина	1	
Б4		4	ПВ6.07.02.04	Ребро		
				Полоса 14×100 ГОСТ 103-76 / Ст3 ГОСТ 535-79		
				L=200	1	2,2 кг
Б4		5	ПВ6.07.02.05	Перекладина		
				Швеллер 10 ГОСТ 8240-72 / Ст3 ГОСТ 535-79		
				L=620	1	5,35 кг
				Переменные данные для исполнений		
				ПВ6.07.02.00 См. СБ		
				Детали		
А4		6	ПВ6.07.02.06	Гайка	24	
А4		7	ПВ6.07.02.07	Скоба		
Б4		8	ПВ6.07.02.08	Стойка		
				Двутавр 50 ГОСТ 8239-72 / Ст3 ГОСТ 535-79		
				L=18500	2	1421,0 кг

ПВ6.07.02.00

Разраб.	Кузьмина		12.84	Балка
Пров.	Числова		12.84	Лит. И; Лист 1; Листов 4
ГИП	Тюрин		12.84	Гипронефтеспецмонтаж г. Москва
Н.контр.	Панова		12.84	
Утв.	Кузнецов		12.84	

ТП 903-9-13.86 Ал.IV

ПВ6.07.03.00 СБ

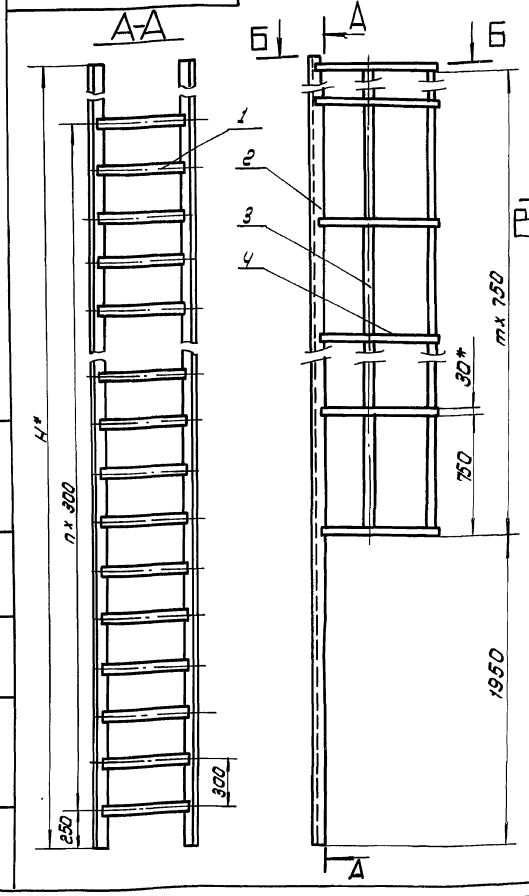

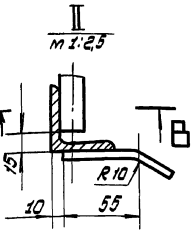

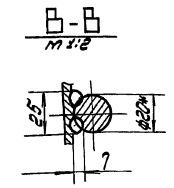

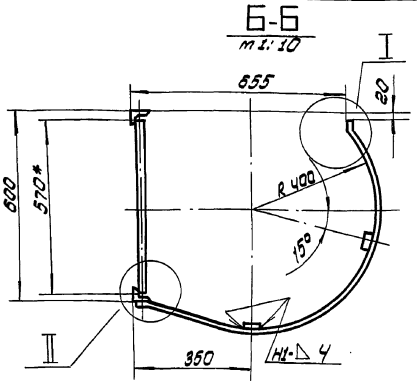

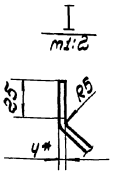

Обозначение	H, мм	n	m	Масса, кг	Примечание
ПВ6.07.03.00	17750	56	21	310.0	Для рас с высотой стенки 18м
-01	11750	36	13	210.0	—"— 12м
-02	9500	29	10	162.0	—"— 9м
-03	7250	21	7	120.0	—"— 7,5м
-04	5750	16	5	94.0	—"— 6м.

1. Сварка ручная электродуговая. Электроды типа Э42А. ГОСТ 9467-75. Сварные швы по ГОСТ 5264-80.
2. Неуказанные предельные отклонения размеров: отверстий H16, валов - h16, остальных $\pm \frac{IT16}{2}$
3. Шероховатость поверхностей реза для деталей Б4 - $\sqrt{59}$
4. * Размеры для справок.

Изм.	Лист	N докум.	Подп.	Дата
Разраб.		Кузьмина		12.84
Пров.		Числова		12.84
Т. контр.				
ГИП		Тюрин		12.84
Н. контр.		Панова		12.84
Утв.		Кузнецов		12.84

ПВ6.07.03.00 СБ

Лестница

Сборочный чертеж

Лит.	Масса	Масштаб
И	ст. / подл.	1:20
Лист	Листов 1	

Гипронефтеспецмонтаж г. Москва

Инв.№ подл. | Подп. и дата | Взам. инв.№ | Инв.№ дубл. | Подп. и дата

ПВ6.07.02.06

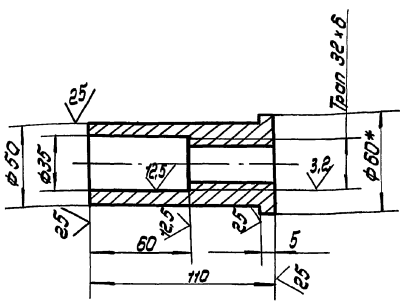

1. Неуказанные предельные отклонения размеров: отверстий - H16, валов - h16, остальных $\pm \frac{IT16}{2}$
2. * Размер для справок.

Изм.	Лист	N докум.	Подп.	Дата
Разраб.		Кузьмина		12.84
Пров.		Числова		12.84
Т. контр.				
ГИП		Тюрин		12.84
Н. контр.		Панова		12.84
Утв.		Кузнецов		12.84

ПВ6.07.02.06

Гайка

Лит.	Масса	Масштаб
И	0,5	1:2
Лист	Листов 1	

Круг В-60 ГОСТ 2590-71 / Ст.3 ГОСТ 535-79

Гипронефтеспецмонтаж г. Москва

Инв.№ подл. | Подп. и дата | Взам. инв.№ | Инв.№ дубл. | Подп. и дата

ПВ6.07.02.07

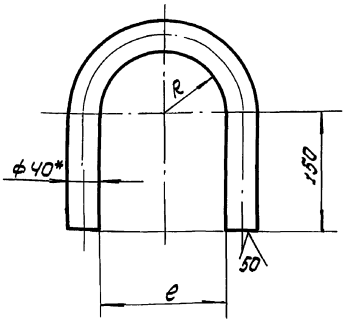

Обозначение	Размеры, мм A	Размеры, мм e	Масса, кг	Примечание
ПВ6.07.01.07	92 + 3,5	184 + 4,6	5.8	Длина заготовки L = 855 ± 2,5мм
-01	78 + 3,0	156 + 4,0	5.3	—"— 610 ± 2,2мм
-02	72 + 3,0	144 + 4,0	5.2	—"— 590 ± 2,2мм
-03	62 + 3,0	124 + 4,0	4.9	—"— 560 ± 2,2мм
-04	62 + 3,0	124 + 4,0	4.9	—"— L = 560 ± 2,2мм

1. Неуказанные предельные отклонения размеров: отверстий - H16; валов - h16; остальных - $\pm \frac{IT16}{2}$
2. * Размер для справок.

Изм.	Лист	N докум.	Подп.	Дата
Разраб.		Кузьмина		12.84
Пров.		Числова		12.84
Т. контр.				
ГИП		Тюрин		12.84
Н. контр.		Панова		12.84
Утв.		Кузнецов		12.84

ПВ6.07.02.07

Скоба

Лит.	Масса	Масштаб
И	ст. / подл.	—
Лист	Листов 1	

Круг В-40 ГОСТ 2590-71 / Ст.3 ГОСТ 535-79

Гипронефтеспецмонтаж г. Москва

Формат	Зона	Поз.	Обозначение	Наименование	Кол.	Примечание
			ПВ6.07.03.00-03 См.СБ			
				Детали		
БЧ		1	ПВ6.07.03.01	Круг В-20 ГОСТ 2590-71 / Ст3 ГОСТ 535-79		
				L=570	22	1,95кг
БЧ		2	ПВ6.07.03.02	Уголок 6-50×50×5 ГОСТ 8509-72 / Ст3 ГОСТ 535-79		
				L=7250	2	27,3кг
				Ограждение		
				Полоса 4×30 ГОСТ 103-76 / Ст3 ГОСТ 535-79		
БЧ		3	ПВ6.07.03.03	L=5270	2	5,0кг
БЧ		4	ПВ6.07.03.04	L=1350	8	1,3кг
			ПВ6.07.03.00-04 См.СБ			
				Детали		
БЧ		1	ПВ6.07.03.01	Круг В-20 ГОСТ 2590-71 / Ст3 ГОСТ 535-79		
				L=570	17	1,95кг
БЧ		2	ПВ6.07.03.02	Уголок 6-50×50×5 ГОСТ 8509-72 / Ст3 ГОСТ 535-79		
				L=5750	2	22,0кг
				Ограждение		
				Полоса 4×30 ГОСТ 103-76 / Ст3 ГОСТ 535-79		
БЧ		3	ПВ6.07.03.03	L=3770	2	3,5кг
БЧ		4	ПВ6.07.03.04	L=1350	6	1,3кг

Инв.№ подл. | Подп. и дата | Взам. инв.№ | Инв.№ дубл. | Подп. и дата

Изм. Лист N докум. Подп. Дата

ПВ6.07.03.00 — Лист 3

Формат	Зона	Поз.	Обозначение	Наименование	Кол.	Примечание
				Круг В-20 ГОСТ 2590-71 / Ст3 ГОСТ 535-79		
				L=570	37	1,95кг
БЧ		2	ПВ6.07.03.02	Уголок		
				Уголок 6-50×50×5 ГОСТ 8509-72 / Ст3 ГОСТ 535-79		
				L=11750	2	44,3кг
				Ограждение		
				Полоса 4×30 ГОСТ 103-76 / Ст3 ГОСТ 535-79		
БЧ		3	ПВ6.07.03.03	L=9770	2	9,2кг
БЧ		4	ПВ6.07.03.04	L=1350	14	1,3кг
			ПВ6.07.03.00.02 См.СБ			
				Детали		
БЧ		1	ПВ6.07.03.01	Круг В-20 ГОСТ 2590-71 / Ст3 ГОСТ 535-79		
				L=570	30	1,95кг
БЧ		2	ПВ6.07.03.02	Уголок 6-50×50×5 ГОСТ 8509-72 / Ст3 ГОСТ 535-79		
				L=9500	2	36,0кг
				Ограждение		
				Полоса 4×30 ГОСТ 103-76 / Ст3 ГОСТ 535-79		
БЧ		3	ПВ6.07.03.03	L=7520	2	7,0кг
БЧ		4	ПВ6.07.03.04	L=1350	11	1,3кг

Инв.№ подл. | Подп. и дата | Взам. инв.№ | Инв.№ дубл. | Подп. и дата

Изм. Лист N докум. Подп. Дата

ПВ6.07.03.00 — Лист 2

ПВ6.07.02.02

(√)∀

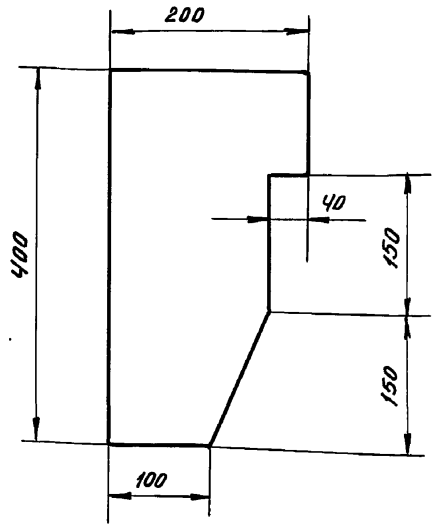

Неуказанные предельные отклонения размеров: валов - h16; остальных - $\pm \frac{IT16}{2}$.

Изм.	Лист	N докум.	Подп.	Дата	ПВ6.07.02.02			
Разраб.		Кузьмина		12.84	Ловитель	Лит	Масса	Масштаб
Пров.		Числова		12.84		И	8,0	1:5
Т.контр.						Лист	Листов 1	
ГИП		Тюрин		12.84	Лист 6-14 ГОСТ 19903-74 / Ст3 ГОСТ 14637-79	Гипронефтеспецмонтаж г. Москва		
Н.контр.		Панова		12.84				
Утв.		Кузнецов		12.84				

Инв.№ подл. | Подп. и дата | Взам. инв.№ | Инв.№ дубл. | Подп. и дата

Формат	Зона	Поз.	Обозначение	Наименование	Кол.	Примечание
				Документация		
А2			ПВ6.07.03.00 СБ	Сборочный чертеж		
			Переменные данные	для исполнений		
				ПВ6.07.03.00 См. СБ		
				Детали		
БЧ		1	ПВ6.07.03.01	Круг В-20 ГОСТ 2590-71 / Ст3 ГОСТ 535-79		
				L=570	57	1,95кг
БЧ		2	ПВ6.07.03.02	Уголок 6-50×50×5 ГОСТ 8509-72 / Ст3 ГОСТ 535-79		
				L=17750	2	67,0кг
				Ограждение		
				Полоса 4×30 ГОСТ 103-76 / Ст3 ГОСТ 535-79		
БЧ		3	ПВ6.07.03.03	L=15770	2	15,0кг
БЧ		4	ПВ6.07.03.04	L=1350	22	1,3кг
			ПВ6.07.03.00-01 См.СБ			
				Детали		
БЧ		1	ПВ6.07.03.01	Круг		

Инв.№ подл. | Подп. и дата | Взам. инв.№ | Инв.№ дубл. | Подп. и дата

Изм.	Лист	N докум.	Подп.	Дата	ПВ6.07.03.00			
Разраб.		Кузьмина		12.84	Лестница	Лит.	Лист	Листов
Пров.		Числова		12.84		И	1	
ГИП		Тюрин		12.84		Гипронефтеспецмонтаж г. Москва		
Н.контр.		Панова		12.84				
Утв.		Кузнецов		12.84				

ПВ6.07.04.00 СБ

ТП 903-9-13.86 Ал IX

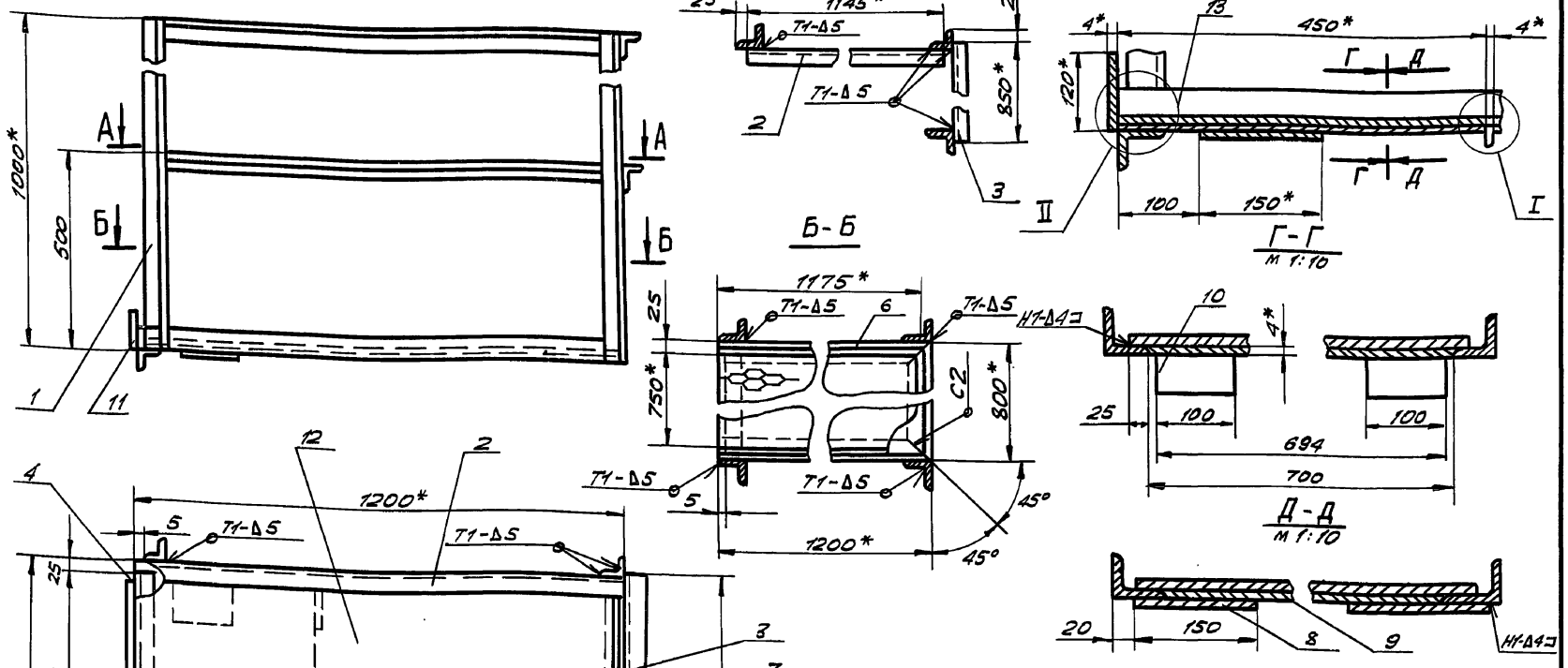

1. Сварные швы по ГОСТ 5264-80. Электроды сварочные типа Э42А ГОСТ 9467-75.
2. Неуказанные предельные отклонения размеров: отверстий - H16; валов - h16; остальных - $\pm \frac{IT16}{2}$.
3. Шероховатость поверхностей реза для дет. Б4 $\frac{25}{}$.
4. * Размеры для справок.

Изм.	Лист	№ докум.	Подп.	Дата
Разраб.		Кузьмина		12.84
Пров.		Числова		12.84
Т.контр.				
ГИП		Тюрин		12.84
Н.контр.		Панова		12.84
Утв.		Кузнецов		12.84

ПВ6.07.04.00 СБ

Площадка

Сборочный чертеж

Лит.	Масса	Масштаб
И	70.0	1:10

Лист	Листов 1

Гипронефтеспецмонтаж г. Москва

Инв. № подл. | Подп. и дата | Взам. инв. № | Инв. № дубл. | Подп. и дата

Формат	Зона	Поз.	Обозначение	Наименование	Кол.	Примеч.
Б4		13	ПВ6.07.04.12	Ограждение		
				Лист Б-2 ГОСТ 19903-74 / Ст.3 ГОСТ 16523-70		
				100х3200	1	5,0 кг

ПВ6.07.04.00

Лист 2

Формат	Зона	Поз.	Обозначение	Наименование	Кол.	Примеч.
				Документация		
А2			ПВ6.07.04.00 СБ	Сборочный чертеж		
				Детали		
				Каркас		
				Уголок Б-50х50х5 ГОСТ 8509-72 / Ст.3 ГОСТ 535-79		
Б4		1	ПВ6.07.04.01	L=1000	4	3,77 кг
Б4		2	ПВ6.07.04.02	L=1200	2	4,5 кг
Б4		3	ПВ6.07.04.03	L=850	2	3,2 кг
Б4		4	ПВ6.07.04.04	L=750	1	2,8 кг
А4		5	ПВ6.07.04.05	Основание	1	
А4		6	ПВ6.07.04.05-01	Основание	1	
А4		7	ПВ6.07.04.06	Основание боковое	1	
				Косынка		
				Лист Б-4 ГОСТ 19903-74 / Ст.3 ГОСТ 14637-79		
Б4		8	ПВ6.07.04.07	150х150	2	0,7 кг
Б4		9	ПВ6.07.04.08	694х450	1	1,0 кг
Б4		10	ПВ6.07.04.09	100х20	2	0,5 кг
Б4		11	ПВ6.07.04.10	120х700	1	2,6 кг
Б4		12	ПВ6.07.04.11	Настил		
				Лист ПВ506		
				ГОСТ 8706-79		
				750х1125	1	13,8 кг

Изм.	Лист	№ докум.	Подп.	Дата
Разраб.		Кузьмина		12.84
Пров.		Числова		12.84
ГИП		Тюрин		12.84
Н.контр.		Панова		12.84
Утв.		Кузнецов		12.84

ПВ6.07.04.00

Площадка

Лит.	Лист	Листов
И	1	2

Гипронефтеспецмонтаж г. Москва

Инв. № подл. | Подп. и дата | Взам. инв. № | Инв. № дубл. | Подп. и дата

ТП 903-9-13.86 Ал IX

ПВ6.07.02.01

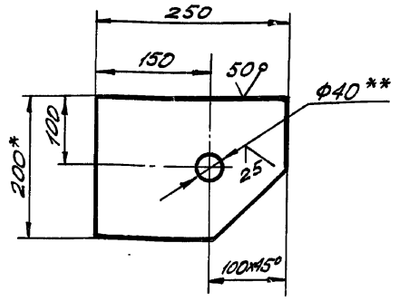

1. Неуказанные предельные отклонения размеров: отверстий - H16; валов - h16; остальных - ± JT16/2.
2. ** Острые кромки отв. ф 40 скруглить радиусом 5 мм.
3. * Размеры для справок.

Изм.	Лист	№ докум.	Подп.	Дата
Разраб.		Кузьмина		12.84
Пров.		Числова		12.84
Т.контр.				
ГИП		Тюрин		12.84
Н.контр.		Панова		12.84
Утв.		Кузнецов		12.84

ПВ6.07.02.01

Кронштейн

Лит. И | Масса 4,8 | Масштаб 1:5

Лист | Листов 1

Полоса 14×200 ГОСТ 103-76 / Ст.3 ГОСТ 535-79

Гипронефтеспецмонтаж г. Москва

Инв.№ подл. | Подп. и дата | Взам. инв.№ | Инв.№ дубл. | Подп. и дата

ПВ6.07.02.03

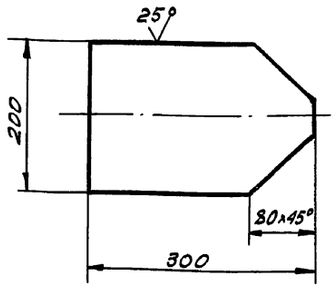

Неуказанные предельные отклонения размеров: валов - h16; остальных - ± JT16/2.

Изм.	Лист	№ докум.	Подп.	Дата
Разраб.		Кузьмина		12.84
Пров.		Числова		2.84
Т.контр.				
ГИП		Тюрин		12.84
Н.контр.		Панова		12.84
Утв.		Кузнецов		12.84

ПВ6.07.02.03

Пластина

Лит. И | Масса 6,0 | Масштаб 1:5

Лист | Листов 1

Лист 6-14 ГОСТ 19903-74 / Ст.3 ГОСТ 14637-79

Гипронефтеспецмонтаж г. Москва

Инв.№ подл. | Подп. и дата | Взам. инв.№ | Инв.№ дубл. | Подп. и дата

ПВ6.07.04.06

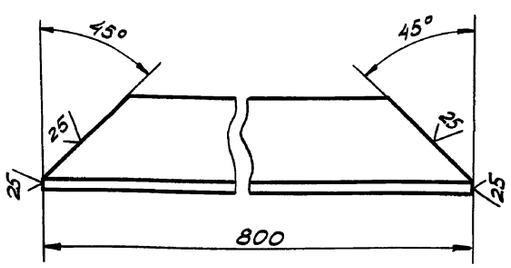

Неуказанные предельные отклонения размеров: валов - h16.

Изм.	Лист	№ докум.	Подп.	Дата
Разраб.		Кузьмина		12.84
Пров.		Числова		12.84
Т.контр.				
ГИП		Тюрин		12.84
Н.контр.		Панова		12.84
Утв.		Кузнецов		12.84

ПВ6.07.04.06

Основание боковое

Лит. И | Масса 3,0 | Масштаб 1:2

Лист | Листов 1

Уголок 6-50×50×5 ГОСТ 8509-72 / Ст.3 ГОСТ 535-79

Гипронефтеспецмонтаж г. Москва

Инв.№ подл. | Подп. и дата | Взам. инв.№ | Инв.№ дубл. | Подп. и дата

ПВ6.07.04.05

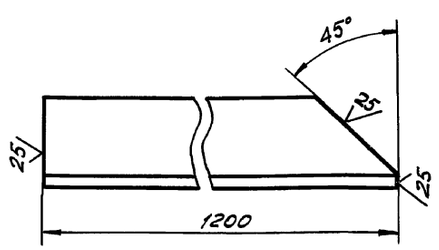

ПВ6.07.04.05-01

Зеркальное отражение, остальное см. ПВ6.07.04.05

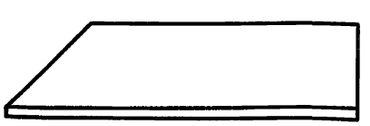

Неуказанные предельные отклонения размеров: валов - h16.

Изм.	Лист	№ докум.	Подп.	Дата
Разраб.		Кузьмина		12.84
Пров.		Числова		12.84
Т.контр.				
ГИП		Тюрин		12.84
Н.контр.		Панова		12.84
Утв.		Кузнецов		12.84

ПВ6.07.04.05

Основание

Лит. И | Масса 4,5 | Масштаб 1:2

Лист | Листов 1

Уголок 6-50×50×5 ГОСТ 8509-72 / Ст.3 ГОСТ 535-79

Гипронефтеспецмонтаж г. Москва

Инв.№ подл. | Подп. и дата | Взам. инв.№ | Инв.№ дубл. | Подп. и дата

ТП 903-9-13.86 Ал IX

ПВ6.04.00.00 СБ

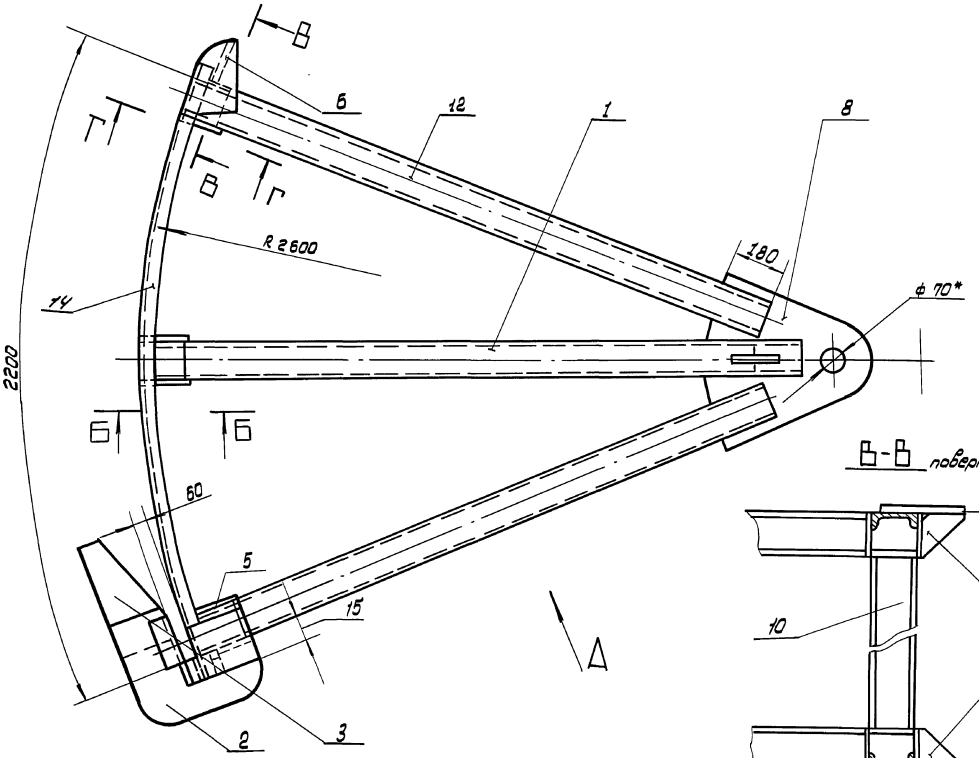

Вид А

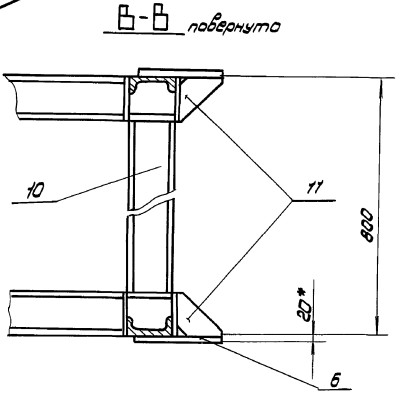

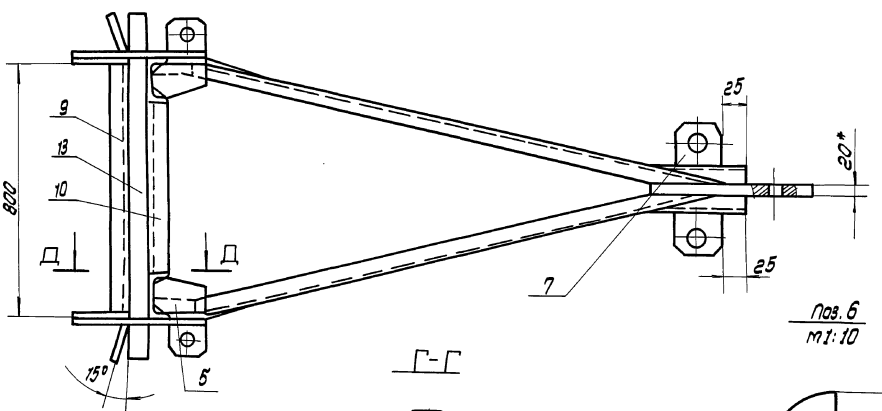

Поз. 7
m 1:5

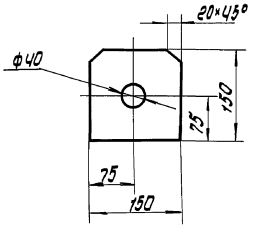

Поз. 6
m 1:10

Г-Г

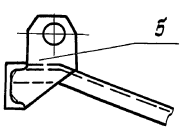

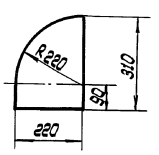

Б-Б

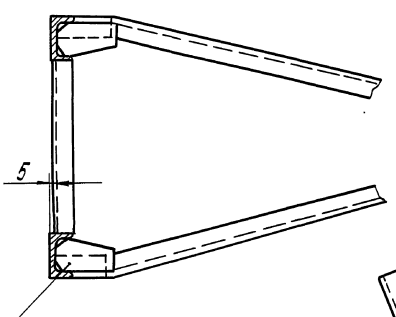

Д-Д

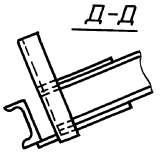

1. Сварку производить электродами типа Э42А по ГОСТ 9467-75*, сварные швы по ГОСТ 5264-80.
2. Неуказанные предельные отклонения размеров: отверстий - H16; валов - h16; остальных $\pm \frac{IT16}{2}$
3. Шероховатость поверхностей реза для деталей 6Ч - $\sqrt{50}$
4. * Размеры для справок.

				ПВ6.04.00.00 СБ			
Изм.	Лист	N докум.	Подп.	Дата	Приспособление для фартукообразования. Сборочный чертеж	Лит.	Масса	Масштаб
Разраб.		Яшина		12.84			310.0	1:10
Пров.		Числова		12.84		Лист	Листов 1
Т.контр.							
ГИП		Тырчин		12.84		Гипронефтеспецмонтаж г. Москва	
Н.контр.		Панова		12.84			
Утв.		Кузнецов		12.84			

Инв.№ подл. | Подп. и дата | Взам. инв.№ | Инв.№ дубл. | Подп. и дата

ТП 903-9-13.86 Ал IX

Формат	Зона	Поз.	Обозначение	Наименование	Кол.	Примечание
				Документация		
А2			ПВ6.04.00.00СБ	Сборочный чертеж		
				Сборочные единицы		
А4		1	ПВ6.04.01.00	Раскос	2	
				Детали		
А4		2	ПВ6.04.00.01	Скоба	2	
А4		3	ПВ6.04.00.02	Ловитель	2	
А4		4	ПВ6.04.00.03	Косынка	10	
А4		5	ПВ6.04.00.04	Пластина	4	
Б4		6	ПВ6.04.00.05	Шаблон		
				Лист 6-20 ГОСТ 19903-74 / Ст3 ГОСТ 14637-79		
				220×310	2	7,0 кг
Б4		7	ПВ6.04.00.06	Кронштейн		
				Лист 6-6 ГОСТ 19903-74 / Ст3 ГОСТ 14637-79		
				150×150	2	2,8 кг
А4		8	ПВ6.04.00.07	Пластина	1	
А4		9	ПВ6.04.00.08	Стойка	1	
Б4		10	ПВ6.04.00.09	Стойка		
				Швеллер 14 ГОСТ 8240-72 / Ст3 ГОСТ 535-79		
				l=520	3	6,3 кг

Инв.№ подл. | Подп. и дата | Взам. инв.№ | Инв.№ дубл. | Подп. и дата

Изм	Лист	N докум.	Подп.	Дата
Разраб.		Яшина		12.84
Пров.		Числова		12.84
ГИП		Тюрин		12.84
Н.контр.		Панова		12.84
Утв.		Кузнецов		12.84

ПВ6.04.00.00

Приспособление для формообразования

Лит.	Лист	Листов
	1	2

Гипронефтеспецмонтаж г.Москва

ПВ6.04.00.02

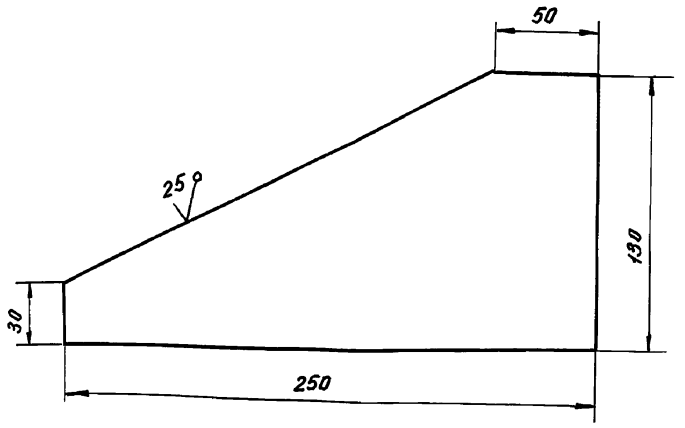

Неуказанные предельные отклонения размеров: $\pm \frac{IT16}{2}$.

Изм	Лист	N докум.	Подп.	Дата
Разраб.		Яшина		12.84
Пров.		Числова		12.84
Т.контр.				
ГИП		Тюрин		12.84
Н.контр.		Панова		12.84
Утв.		Кузнецов		12.84

Ловитель

Лит.	Масса	Масштаб
	1,25	1:2
Лист	Листов 1	

Лист 6-6 ГОСТ 19903-74 / Ст3 ГОСТ 14637-79

Гипронефтеспецмонтаж г.Москва

Формат	Зона	Поз.	Обозначение	Наименование	Кол.	Примечание
А4		11	ПВ6.04.00.10	Косынка	2	
А4		12	ПВ6.04.00.11	Укосина	4	
Б4		13	ПВ6.04.00.12	Полоса		
				Лист 6-6 ГОСТ 19903-74 / Ст3 ГОСТ 14637-79		
				60×1060	1	3,0 кг
Б4		14	ПВ6.04.00.13	Шаблон		
				Швеллер 14 ГОСТ 8240-72 / Ст3 ГОСТ 535-79		
				L=2300	2	27,0 кг

Инв.№ подл. | Подп. и дата | Взам. инв.№ | Инв.№ дубл. | Подп. и дата

Изм	Лист	N докум.	Подп.	Дата

ПВ6.04.00.00

Лист 2

ПВ6.04.00.01

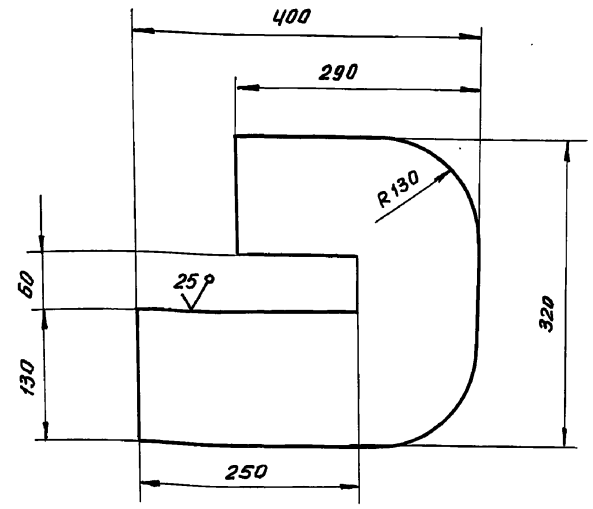

Неуказанные предельные отклонения размеров: отверстий - H16; валов - h16; остальных - $\pm \frac{IT16}{2}$

Изм	Лист	N докум.	Подп.	Дата
Разраб.		Яшина		12.84
Пров.		Числова		12.84
Т.контр.				
ГИП		Тюрин		12.84
Н.контр.		Панова		12.84
Утв.		Кузнецов		12.84

Скоба

Лит.	Масса	Масштаб
	15,0	1:5
Лист	Листов 1	

Лист 6-20 ГОСТ 19903-74 / Ст3 ГОСТ 14637-79

Гипронефтеспецмонтаж г.Москва

ТП 903-9-13.86 Ал IV

ПВ6.04.00.07

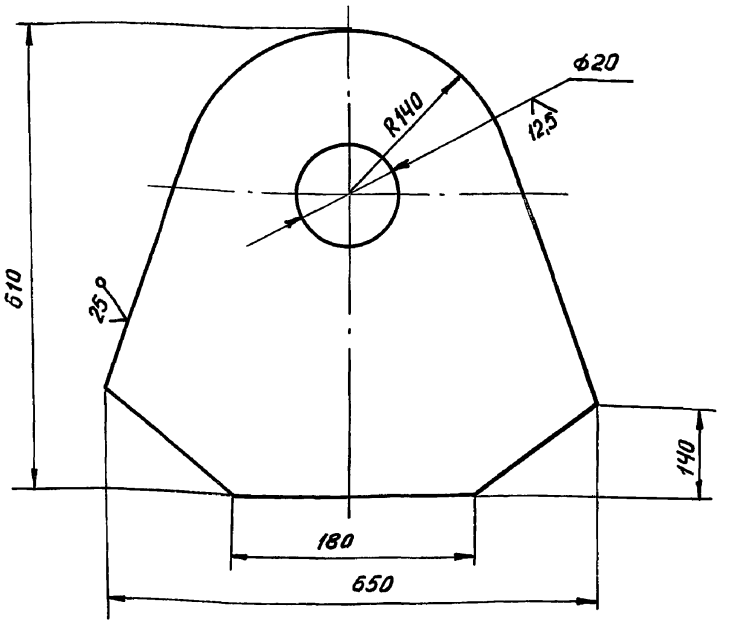

Неуказанные предельные отклонения размеров: валов - h16, остальных - $\pm \frac{JT16}{2}$.

Изм.	Лист	N докум.	Подп.	Дата
Разраб.		Яшина		12.84
Пров.		Числова		12.84
Т.контр.				
ГИП		Тюрин		12.84
Н.контр.		Панова		12.84
Утв.		Кузнецов		12.84

ПВ6.04.00.07

Пластина

Лит.	Масса	Масштаб
	40,0	1:5
Лист	Листов 1	

Лист Б-20 ГОСТ 19903-74 / Ст3 ГОСТ 14637-79

Гипронефтеспецмонтаж г. Москва

ПВ6.04.00.04

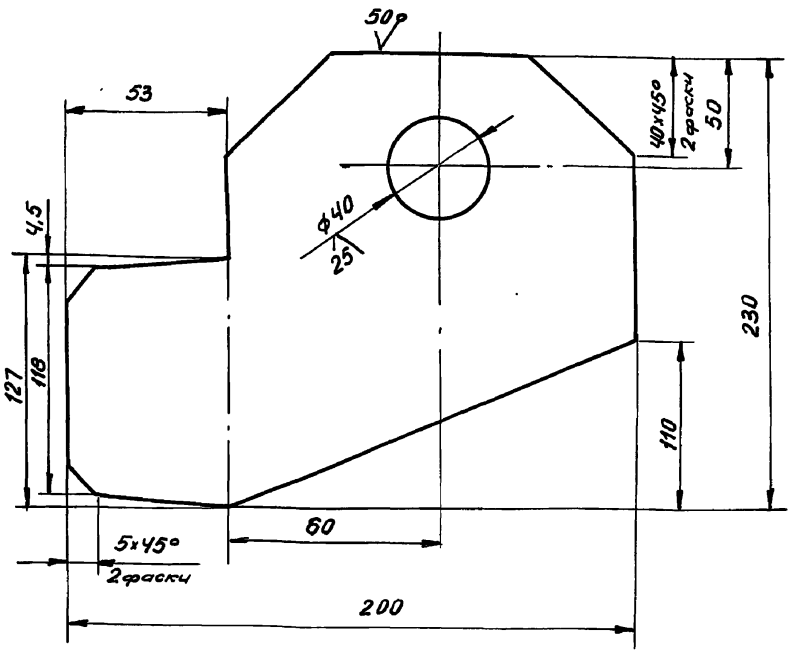

Неуказанные предельные отклонения размеров: отверстий - H16, валов - h16, остальных - $\pm \frac{JT16}{2}$.

Изм.	Лист	N докум.	Подп.	Дата
Разраб.		Яшина		12.84
Пров.		Числова		12.84
Т.контр.				
ГИП		Тюрин		12.84
Н.контр.		Панова		12.84
Утв.		Кузнецов		12.84

ПВ6.04.00.04

Пластина

Лит.	Масса	Масштаб
	2,5	1:2
Лист	Листов 1	

Лист Б-8 ГОСТ 19903-74 / Ст3 ГОСТ 14637-79

Гипронефтеспецмонтаж г. Москва

ПВ6.04.00.08

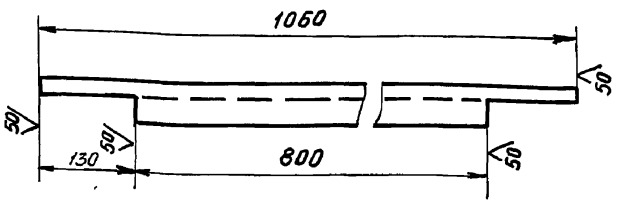

Неуказанные предельные отклонения размеров: $\pm \frac{JT16}{2}$.

Изм.	Лист	N докум.	Подп.	Дата
Разраб.		Яшина		12.84
Пров.		Числова		12.84
Т.контр.				
ГИП		Панова		12.84
Н.контр.		Тюрин		12.84
Утв.		Кузнецов		12.84

ПВ6.04.00.08

Стойка

Лит.	Масса	Масштаб
	8,0	1:10
Лист	Листов 1	

Швеллер 14 ГОСТ 8240-72 / Ст3 ГОСТ 535-79

Гипронефтеспецмонтаж г. Москва

ПВ6.04.00.03

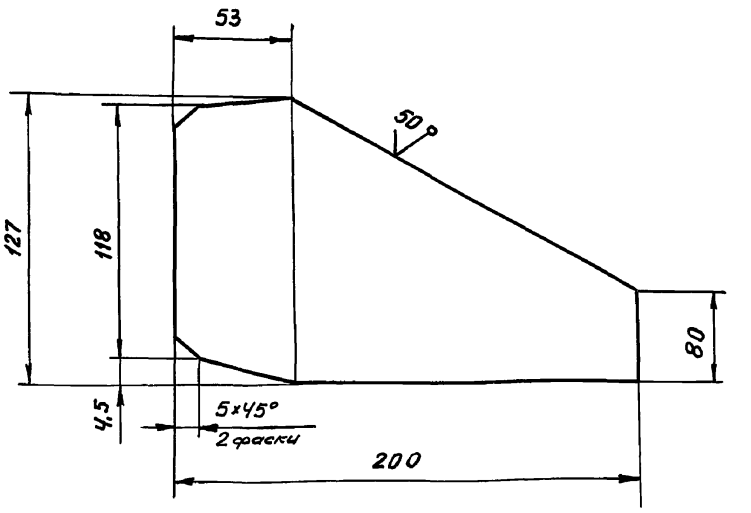

Неуказанные предельные отклонения размеров: валов - h16, остальных - $\pm \frac{JT16}{2}$.

Изм.	Лист	N докум.	Подп.	Дата
Разраб.		Яшина		12.84
Пров.		Числова		12.84
Т.контр.				
ГИП		Тюрин		12.84
Н.контр.		Панова		12.84
Утв.		Кузнецов		12.84

ПВ6.04.00.03

Косынка

Лит.	Масса	Масштаб
	1,0	1:2
Лист	Листов 1	

Лист Б-8 ГОСТ 19903-74 / Ст3 ГОСТ 14637-79

Гипронефтеспецмонтаж г. Москва

Подп. и дата | Инв. № подл. | Взам. инв. № | Инв. № дубл. | Подп. и дата

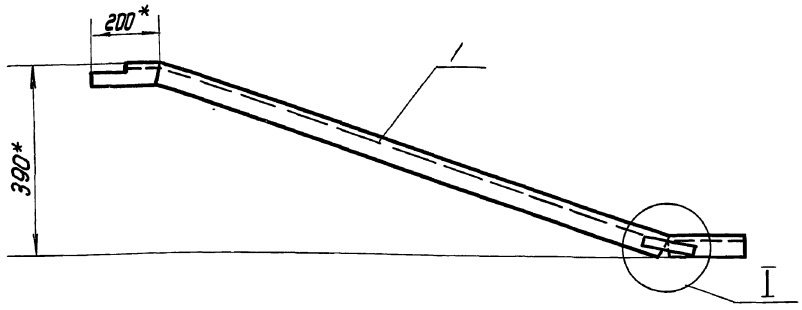

I
М1:2

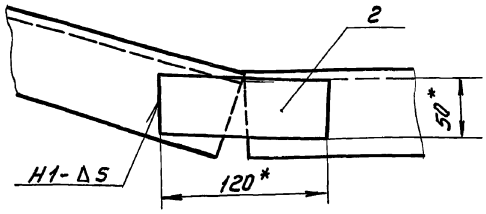

1. Сварку производить по ГОСТ 5264-80. Электроды сварочные типа Э42А ГОСТ 9467-75
2. Неуказанные предельные отклонения размеров: отверстий - Н16, валов - h16, остальных ± IT16/2
3. Шероховатость поверхностей реза для деталей Б4 - 50
4. *Размер для справок.

					ПВ6.04.01.00 СБ		
Изм.	Лист	№ докум.	Подп.	Дата	Раскос	Лит.	Масса 20,5	Масштаб 1:10
Разраб.		Кузьмина		12.84				
Пров.		Числова		12.84		Лист	Листов 1
Т.контр.					Сборочный чертеж	Гипронефтеспецмонтаж г. Москва	
ГИП		Тюрин		12.84			
Н.контр.		Панова		12.84			
Утв.		Кузнецов		12.84			

Инв.№ подл. | Подп. и дата | Взам. инв.№ | Инв.№ дубл. | Подп. и дата

ТП 903-9-13.86 Ал IX

Формат	Зона	Поз.	Обозначение	Наименование	Кол.	Примечание
				Документация		
А3			ПВ6.04.01.00 СБ	Сборочный чертеж		
				Детали		
А4		1	ПВ6.04.01.01	Косина	1	
Б4		2	ПВ6.04.01.02	Пластина		
				Лист Б-6 ГОСТ 19903-74 / Ст3 ГОСТ 14637-79		
				120×50	1	0,3 кг

					ПВ6.04.01.00		
Изм.	Лист	№ докум.	Подп.	Дата	Раскос	Лит.	Лист	Листов 1
Разраб.		Кузьмина		12.84		Гипронефтеспецмонтаж г. Москва		
Пров.		Числова		12.84				
ГИП		Тюрин		12.84				
Н.контр.		Панова		12.84				
Утв.		Кузнецов		12.84				

Инв.№ подл. | Подп. и дата | Взам. инв.№ | Инв.№ дубл. | Подп. и дата

ПВ6.04.00.10

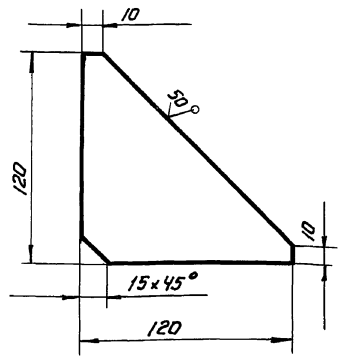

Неуказанные предельные отклонения размеров: ± IT16/2

					ПВ6.04.00.10		
Изм.	Лист	№ докум.	Подп.	Дата	Косынка	Лит.	Масса 0,7	Масштаб 1:2
Разраб.		Кузьмина		12.84				
Пров.		Числова		12.84		Лист	Листов 1
Т.контр.					Б-8 ГОСТ 19903-74 / Лист Ст.3 ГОСТ 14637-79	Гипронефтеспецмонтаж г. Москва	
ГИП		Тюрин		12.84			
Н.контр.		Панова		12.84			
Утв.		Кузнецов		12.84			

ТП 903-9-13.86 Ал IX

ПВ6.04.01.01

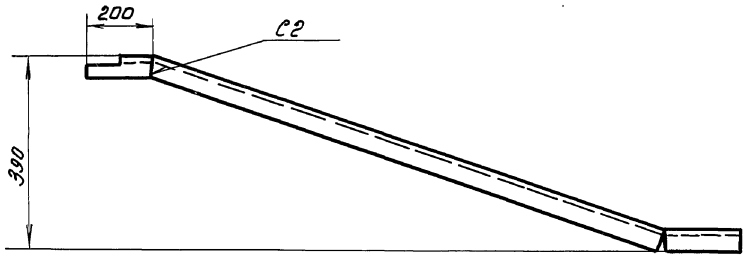

Развертка
М 1:1

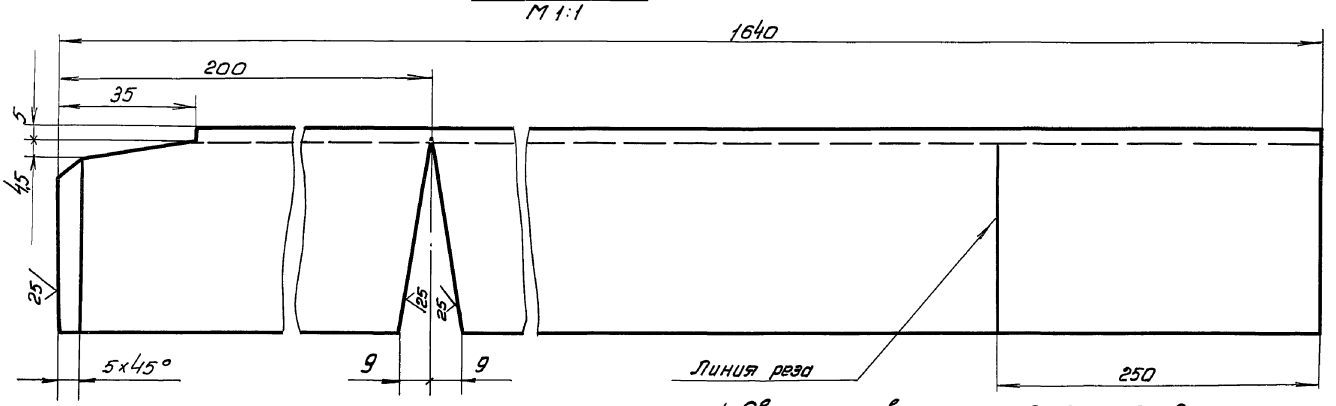

1. Сварку производить по ГОСТ 5264-80 электроды сварочные типа Э42А ГОСТ 9467-75
2. Неуказанные предельные отклонения размеров: отверстий - H16, валов - h16, остальных $\pm \frac{IT16}{2}$

					ПВ6.04.01.01		
Изм.	Лист	№докум.	Подп.	Дата		Лит.	Масса	Масштаб
Разраб.		Кузьмина		12.84	Укосина		20.0	1:10
Пров.		Чистова		12.84		Лист	Листов 1
Т.контр.							
ГИП		Тюрин		12.84	Швеллер 14 ГОСТ 8240-72 Ст3 ГОСТ 535-79	Гипронефтеспецмонтаж г. Москва	
Н.контр.		Панова		12.84			
Утв.		Кузнецов		12.84			

Инв.№ подл. | Подп. и дата | Взам. инв.№ | Инв.№ дубл. | Подп. и дата

ПВ6.04.00.11

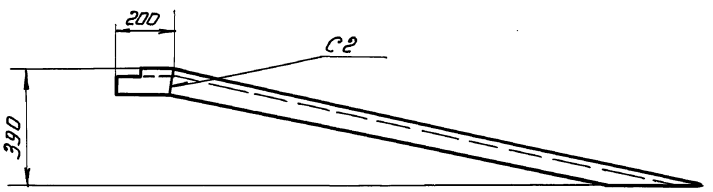

Развертка
М 1:1

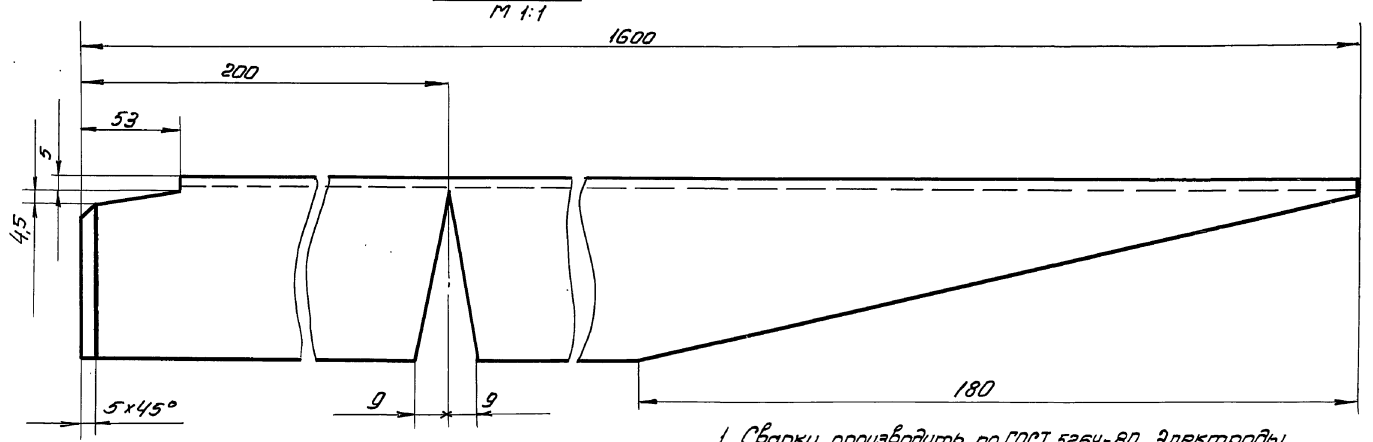

1. Сварку производить по ГОСТ 5264-80. Электроды сварочные типа Э42А ГОСТ 9467-75.
2. Шероховатость поверхностей реза для деталей Б4 $\frac{59}{\nabla}$
3. Неуказанные предельные отклонения размеров: отверстий - H16, валов - h16, остальных $\pm \frac{IT16}{2}$

					ПВ6.04.00.11		
Изм.	Лист	№докум.	Подп.	Дата		Лит.	Масса	Масштаб
Разраб.		Кузьмина		12.84	Укосина		19.7	1:10
Пров.		Чистова		12.84		Лист	Листов 1
Т.контр.							
ГИП		Тюрин		12.84	Швеллер 14 ГОСТ 8240-72 Ст3 ГОСТ 535-79	Гипронефтеспецмонтаж г. Москва	
Н.контр.		Панова		12.84			
Утв.		Кузнецов		12.84			

Инв.№ подл. | Подп. и дата | Взам. инв.№ | Инв.№ дубл. | Подп. и дата

ТП 903-9-13.86 Ал IX

ПВ 5.52.00.00СБ

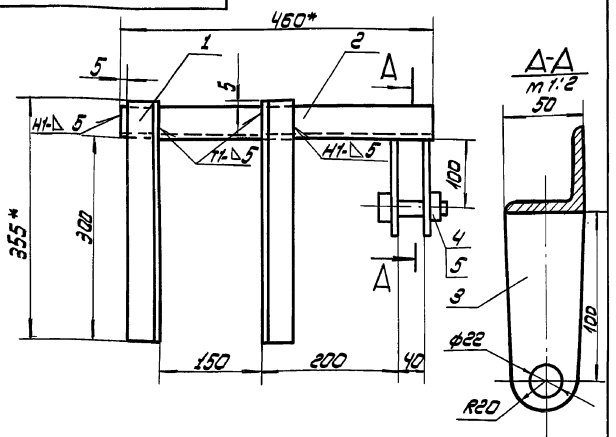

1. Сварные швы по ГОСТ 5264-80.
   Электроды сварочные типа Э42А ГОСТ 9467-75
2. Неуказанные предельные отклонения размеров:
   отверстий - H16,
   валов - h 16,
   остальных $\pm \frac{IT16}{2}$
3. Шероховатость поверхностей реза для деталей Б4 - $\frac{25}{\sqrt{}}$
4. * Размеры для справок

Изм.	Лист	N докум.	Подп.	Дата
Разраб.	Кузьмина			12.84
Пров.	Числова			12.84
Т. контр.				
ГИП	Тюрин			12.84
Н. контр.	Панова			12.84
Утв.	Кузнецов			12.84

ПВ5.52.00.00 СБ

Скоба для навешивания блока
Сборочный чертеж

Лит.	Масса	Масштаб
И	6.0	1:2
Лист	Листов 1	

Гипронефтеспецмонтаж г. Москва

Инв.№подл. | Подп. и дата | Взам.инв.№ | Инв.№дубл. | Подп. и дата

Формат	Зона	Поз.	Обозначение	Наименование	Кол.	Примечание
				Документация		
11			ПВ5.52.00.00СБ	Сборочный чертеж		
				Детали		
Б4		1	ПВ5.52.00.01	Уголок		
				Уголок Б-50×50×5 ГОСТ 8509-72 / Ст.3 ГОСТ 535-79		
				L = 355	2	1.3 кг
Б4		2	ПВ5.52.00.02	Уголок		
				Уголок Б-50×50×5 ГОСТ 8509-72 / Ст.3 ГОСТ 535-79		
				L = 450	1	1.7 кг
Б4		3	ПВ5.52.00.03	Щека		
				Лист Б-8 ГОСТ 19903-74 / Ст.3 ГОСТ 14637-79		
				50×120	2	0.4 кг
				Стандартные изделия		
		4		Болт М20×75.58		
				ГОСТ 7798-70		
		5		Гайка М20		
				ГОСТ 5915-70		

Изм.	Лист	N докум.	Подп.	Дата
Разраб.	Кузьмина			12.84
Пров.	Числова			12.84
ГИП	Тюрин			12.84
Н. контр.	Панова			12.84
Утв.	Кузнецов			12.84

ПВ5.52.00.00

Скоба для навешивания блока

Лит.	Лист	Листов
И		1

Гипронефтеспецмонтаж г. Москва

ПВ 10.04.00.00СБ

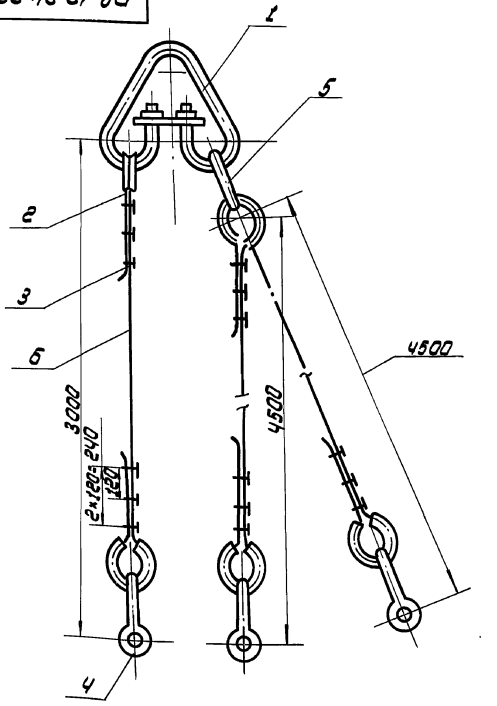

Изм.	Лист	N докум.	Подп.	Дата
Разраб.	Кузьмина			12.84
Пров.	Числова			12.84
Т. контр.				
ГИП	Тюрин			12.84
Н. контр.	Панова			12.84
Утв.	Кузьмина			12.84

Строп 3т ветвевой Q=3т
Сборочный чертеж

Лит.	Масса	Масштаб
И	68.7	—
Лист	Листов	

Гипронефтеспецмонтаж г. Москва

Формат	Зона	Поз.	Обозначение	Наименование	Кол.	Примечание
				Документация		
11			ПВ10.04.00.00СБ	Сборочный чертеж		
				Стандартные изделия		
		1		Звено Р1 I-100		
				ОСТ 24.090.49-79	1	22.40кг
		2		Коуш 56		
				ГОСТ 2224-72	6	0.2 кг
		3		3.К-16		
				ТУ 36 1839-75	18	0.32 кг
		4		Скоба СА 1.6		
				ГОСТ 5.2312-79	3	0.51 кг
		5		Звено Р1 I-1.6		
				ОСТ 24.090.49.79	1	1.69 кг
				Материалы		
		6		Канат 15-I-I-1764-(180)		
				ℓ=4000±5мм		
				ГОСТ 7668-80	1	3.4 кг
		7		Канат 15-I-I-1764-(180)		
				ℓ=5.500±5мм		
				ГОСТ 7668-80	2	4.7 кг

Изм.	Лист	N докум.	Подп.	Дата
Разраб.	Кузьмина			12.84
Провер.	Числова			12.84
ГИП	Тюрин			11.84
Н. контр.	Панова			12.84
Утв.	Кузнецов			12.84

ПВ. 10.04.00.00

Строп 3т ветвевой

Лит.	Лист	Листов
И		1

Гипронефтеспецмонтаж г. Москва

ТП 903-9-13.86 Ал IX

ПВ 9.10.00.00 СБ

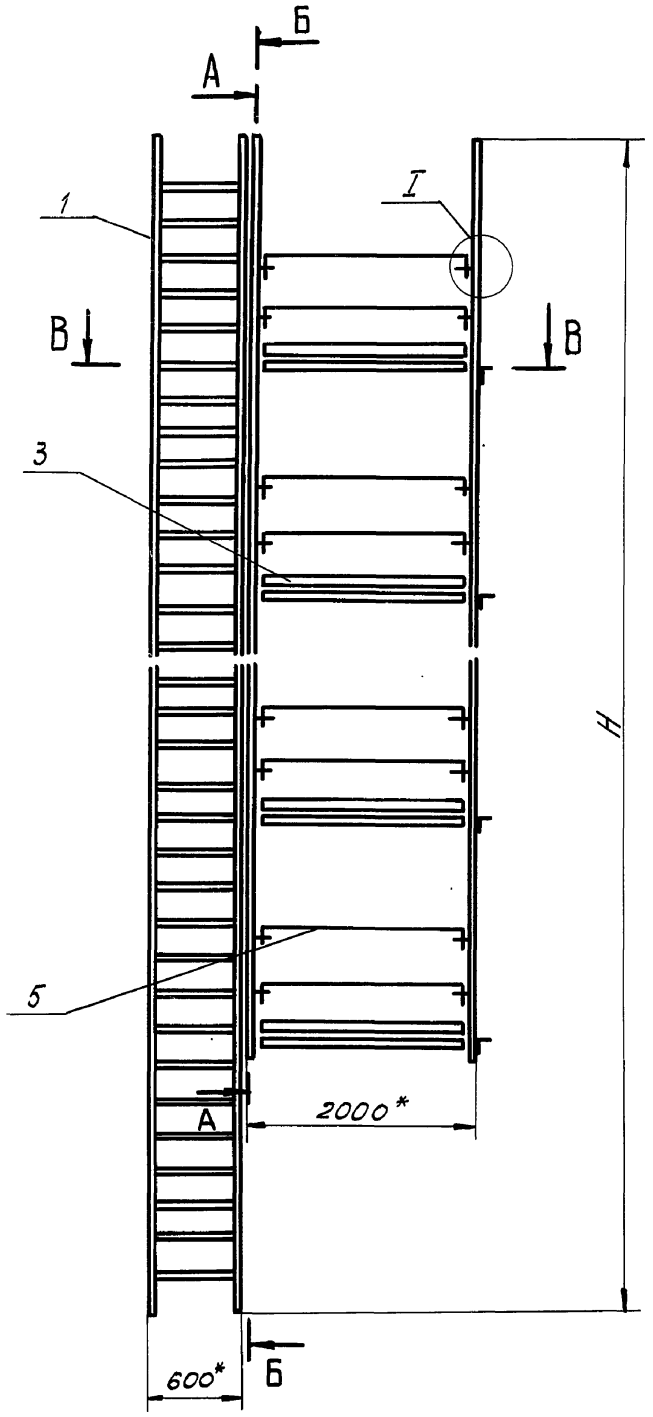

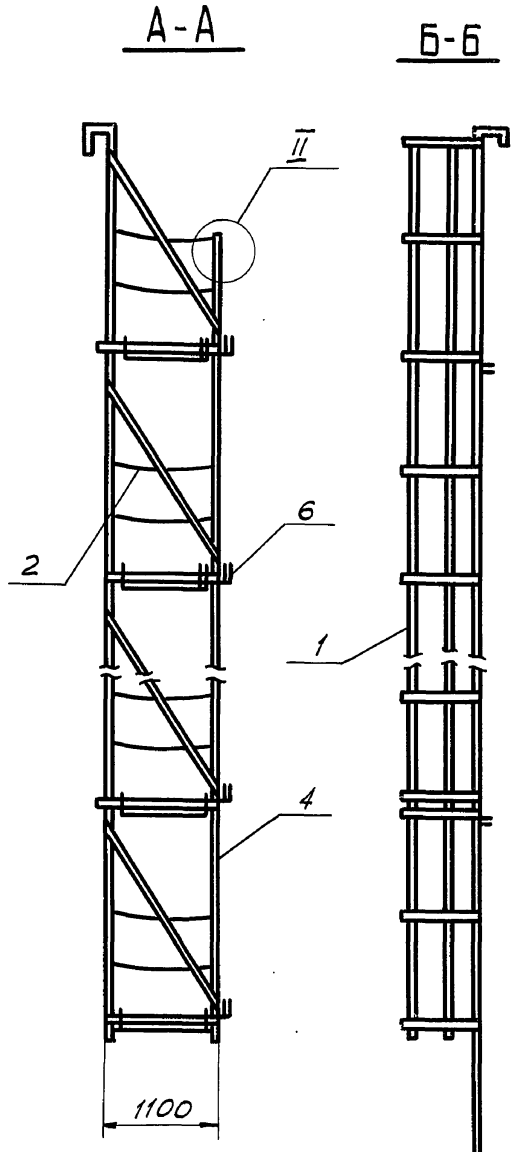

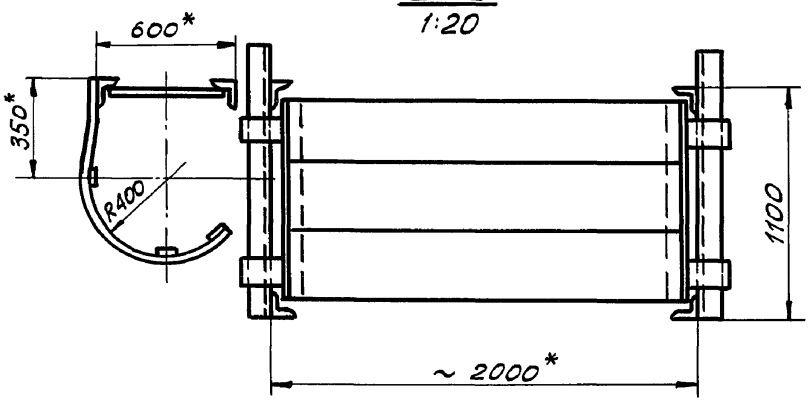

Обозначение	H, мм	Масса, кг
ПВ 9.10.00.00	18000	1016,0
-01	12000	662,0
-02	9000	530,0
-03	7500	383,0
-04	6000	258,0

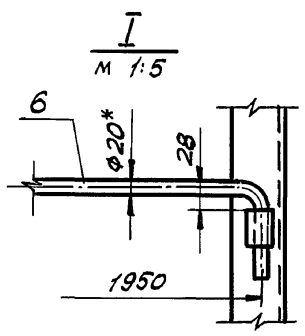

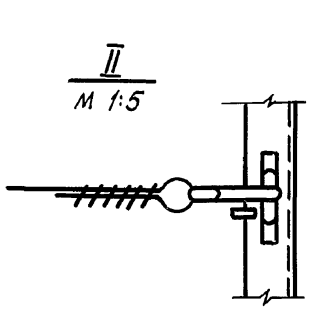

1. Сварные швы по ГОСТ 5264-80. Электроды сварочные типа Э42А ГОСТ 9467-75.
2. Неуказанные предельные отклонения размеров:
   отверстий - H16;
   валов - h16;
   остальных - $\pm \frac{IT16}{2}$.
3. Испытать на статическую нагрузку силой P=550 кг.
4. В местах выхода на площадку поз. 3 ограждение на лестнице поз. 1 срезать (см. В-В).

Изм.	Лист	№ докум.	Подп.	Дата
Разраб.		Кузьмина		12.84
Пров.		Числова		12.84
Т.контр.				
ГИП		Тюрин		12.84
Н.контр.		Панова		12.84
Утв.		Кузнецов		12.84

ПВ 9.10.00.00 СБ

Леса навесные для замыкания вертикального монтажного стыка стенки. Сборочный чертеж

Лит.	Масса	Масштаб
И	См. табл.	1:40
Лист	Листов 1	

Гипронефтеспецмонтаж г. Москва

Инв. № подл. | Подп. и дата | Взам. инв. № | Инв. № дубл. | Подп. и дата

ТП 903-9-13.86 Ал IX

Формат	Зона	Поз.	Обозначение	Наименование	Кол.	Примечание
				ПВ9.10.00.00-04 см.СБ		
				Сборочные единицы		
А4		1	ПВ9.10.01.00-04	Лестница		
А4		2	ПВ9.10.02.00	Ограждение мягкое		
А4		3	ПВ9.10.03.00	Площадка		
А4		4	ПВ9.10.04.00-04	Боковина		
				Детали		
А4		5	ПВ9.10.00.01	Ограждение жесткое	4	
БЧ		6	ПВ9.10.00.03	Доска бортовая		
				Сосна 15х150		
				ГОСТ 8486-66		
				L=1950	2	6,1 кг

Инв.№ подл. | Подп. и дата | Взам.инв.№ | Инв.№ дубл. | Подп. и дата

Изм. Лист. № докум. Подп. Дата

ПВ9.10.00.00 Лист 3

Формат	Зона	Поз.	Обозначение	Наименование	Кол.	Примечание
БЧ		6	ПВ9.10.00.02	Доска бортовая		
				Сосна 15х150		
				ГОСТ 8486-66		
				L=1950	5	6,1 кг
				ПВ9.10.00.00-02 см.СБ		
				Сборочные единицы		
А4		1	ПВ9.10.01.00-02	Лестница	1	
А4		2	ПВ9.10.02.00	Ограждение мягкое	8	
А4		3	ПВ9.10.03.00	Площадка	4	
А4		4	ПВ9.10.04.00-02	Боковина	2	
				Детали		
А4		5	ПВ9.10.00.01	Ограждение жесткое		
БЧ		6	ПВ9.10.00.02	Доска бортовая		
				Сосна 15х150		
				ГОСТ 8486-66		
				L=1950	4	6,1 кг
				ПВ9.10.00.00-03 см.СБ		
				Сборочные единицы		
А4		1	ПВ9.10.01.00-03	Лестница	1	
А4		2	ПВ9.10.02.00	Ограждение мягкое	6	
А4		3	ПВ9.10.03.00	Площадка	3	
А4		4	ПВ9.10.04.00-03	Боковина	2	
				Детали		
А4		5	ПВ9.10.00-01	Ограждение жесткое	6	
БЧ		6	ПВ9.10.00.02	Доска бортовая		
				Сосна 15х150		
				ГОСТ 8486-66		
				L=1950	3	6,1 кг

Инв.№ подл. | Подп. и дата | Взам.инв.№ | Инв.№ дубл. | Подп. и дата

Изм. Лист. № докум. Подп. Дата

ПВ9.10.00.00 Лист 2

Формат	Зона	Поз.	Обозначение	Наименование	Кол.	Примечание
				ПВ9.10.01.00.03 см.СБ		
				Детали		
БЧ		4	ПВ9.10.01.04	Уголок		
				Уголок Б-40х40х4 ГОСТ 8509-72 / Ст3 ГОСТ 535-79		
				L=7500	2	18,3 кг
БЧ		5	ПВ9.10.01.05	Круг		
				Круг В-18 ГОСТ 2590-71 / Ст3 ГОСТ 535-79		
				L=580	17	0,435 кг
				Полоса		
				Полоса Б-4х20 ГОСТ 103-76 / Ст3 ГОСТ 535-79		
БЧ		6	ПВ9.10.01.06	L=1950	8	1,25 кг
БЧ		7	ПВ9.10.01.07	L=5250	3	3,35 кг
				ПВ9.10.01.00-04 см.СБ		
				Детали		
БЧ		4	ПВ9.10.01.04	Уголок		
				Уголок Б-40х40х4 ГОСТ 8509-72 / Ст3 ГОСТ 535-79		
				L=6000	2	9,7 кг
БЧ		5	ПВ9.10.01.05	Круг		
				Круг В-18 ГОСТ 2590-71 / Ст3 ГОСТ 535-79		
				L=580	13	0,435 кг
				Полоса		
				Полоса Б-4х20 ГОСТ 103-76 / Ст3 ГОСТ 535-79		
БЧ		6	ПВ9.10.01.06	L=1950	6	1,23 кг
БЧ		7	ПВ9.10.01.07	L=3750	3	2,4 кг

Инв.№ подл. | Подп. и дата | Взам.инв.№ | Инв.№ дубл. | Подп. и дата

Изм. Лист. № докум. Подп. Дата

ПВ9.10.01.00 Лист 3

Формат	Зона	Поз.	Обозначение	Наименование	Кол.	Примечание
				Документация		
А2			ПВ9.10.00.00 СБ	Сборочный чертеж		
			Переменные данные для	исполнений		
				ПВ9.10.00.00 см.СБ		
				Сборочные единицы		
А4		1	ПВ9.10.01.00	Лестница	1	
А4		2	ПВ9.10.02.00	Ограждение мягкое	16	
А4		3	ПВ9.10.03.00	Площадка	8	
А4		4	ПВ9.10.04.00	Боковина	2	
				Детали		
А4		5	ПВ9.10.00.01	Ограждение жесткое	16	
БЧ		6	ПВ9.10.00.02	Доска бортовая		
				Сосна 15х150		
				ГОСТ 8486-66		
				L=1950		6,1 кг
				ПВ9.10.00.00-01 см.СБ		
				Сборочные единицы		
А4		1	ПВ9.10.01.00-01	Лестница	1	
А4		2	ПВ9.10.02.00	Ограждение мягкое	10	
А4		3	ПВ9.10.03.00	Площадка	5	
А4		4	ПВ9.10.04.00-01	Боковина	2	
				Детали		
А4		5	ПВ9.10.00.01	Ограждение жесткое	10	

Инв.№ подл. | Подп. и дата | Взам.инв.№ | Инв.№ дубл. | Подп. и дата

Изм.	Лист	№ докум.	Подп.	Дата	ПВ9.10.00.00		
Разраб.		Кузьмина		12.84	Леса навесные для замыкания вертикального монтажного стыка стенки.	Лит	Лист 1	Листов 3
Пров.		Числова		12.84		И		
ГИП		Тюрин		12.84		Гипронефтеспецмонтаж г. Москва		
Н.контр.		Панова		12.84				
Утв.		Кузнецов		12.84				

ТП 903-9-13.86 Ал.IX

Формат	Зона	Поз.	Обозначение	Наименование	Кол.	Примечание
				ПВ9.10.01.00-01 см СБ		
				Детали		
БЧ		4	ПВ9.10.01.04	Уголок		
				Уголок Б-40×40×4 ГОСТ 8509-72 / Ст3 ГОСТ 535-79		
				L=12000	2	29,0 кг
БЧ		5	ПВ9.10.01.05	Круг		
				Круг В-18 ГОСТ 2590-71 / Ст3 ГОСТ 535-79		
				L=580	30	0,43 кг
				Полоса		
				Полоса Б-4×20 ГОСТ 103-76 / Ст3 ГОСТ 535-79		
БЧ		6	ПВ9.10.01.06	L=1950	14	1,23 кг
БЧ		7	ПВ9.10.01.07	L=10150	3	6,3 кг
				ПВ9.10.01.00-02 Сп.СБ		
				Детали		
БЧ		4	ПВ9.10.01.04	Уголок		
				Уголок Б-40×40×4 ГОСТ 8509-72 / Ст3 ГОСТ 535-79		
				L=9000	2	21,8 кг
БЧ		5	ПВ9.10.01.05	Круг		
				Круг В-18 ГОСТ 2590-71 / Ст3 ГОСТ 535-79		
				L=580	21	0,435 кг
				Полоса		
				Полоса Б-4×20 ГОСТ 103-76 / Ст3 ГОСТ 535-79		
БЧ		6	ПВ9.10.01.06	L=1950	10	1,23 кг
БЧ		7	ПВ9.10.01.07	L=6750.	3	4,35 кг

Изм. Лист N докум. Подп. Дата — ПВ9.10.01.00 — Лист 2

Инв.№ подл. | Подп. и дата | Взам. инв.№ | Инв.№ дубл. | Подп. и дата

Формат	Зона	Поз.	Обозначение	Наименование	Кол.	Примечание
				Документация		
			ПВ9.10.01.00 СБ	Сборочный чертеж		
				Детали		
				Уголок		
				Уголок Б-40×40×4 ГОСТ 8509-72 / Ст3 ГОСТ 535-79		
БЧ		1	ПВ9.10.01.01	L=300	2	0,95 кг
БЧ		2	ПВ9.10.01.02	L=200	2	0,1 кг
БЧ		3	ПВ9.10.01.03	L=170	2	0,45 кг
			Переменные данные	для исполнений		
				ПВ9.10.01.00 см. СБ		
				Детали		
БЧ		4	ПВ9.10.01.04	Уголок		
				Уголок Б-40×40×4 ГОСТ 8509-72 / Ст3 ГОСТ 535-79		
				L=18000	2	43,5 кг
БЧ		5	ПВ9.10.01.05	Круг		
				Круг В 18 ГОСТ 2590-71 / Ст3 ГОСТ 535-79		
				L=580	47	0,435 кг
				Полоса		
				Полоса Б-4×20 ГОСТ 103-76 / Ст3 ГОСТ 535-79		
БЧ		6	ПВ9.10.01.06	L=1950	22	1,23 кг
БЧ		7	ПВ9.10.01.07	L=16100	3	

Подп. и дата | Инв.№ дубл. | Взам. инв.№ | Подп. и дата | Инв.№ подл.

Изм	Лист	N докум.	Подп.	Дата
Разраб.		Кузьмина		12.84
Пров.		Числова		12.84
ГИП		Тюрин		12.84
Н.контр.		Панова		12.84
Утв.		Кузнецов		12.84

ПВ9.10.01.00

Лестница

Лит.	Масса	Масштаб
И		
Лист 1	Листов 3	

Гипронефтеспецмонтаж г. Москва

Формат	Зона	Поз.	Обозначение	Наименование	Кол.	Примечание
БЧ		9	ПВ9.10.04.09	Полоса		
				Полоса 5×40 ГОСТ 103-76 / Ст3 ГОСТ 535-79		
				L=170	3	0,3 кг
				ПВ9.10.04.00.04 см. СБ		
				Детали		
БЧ		3	ПВ9.10.04.03	Стойка		
				Уголок Б-63×63×5 ГОСТ 8509-72 / Ст3 ГОСТ 535-79		
				L=4140	1	20,0 кг
				Уголок		
				Уголок Б-50×50×5 ГОСТ 8509-72 / Ст3 ГОСТ 535-79		
БЧ		4	ПВ9.10.04.04	L=3150	1	12,0 кг
БЧ		5	ПВ9.10.04.05	L=1150	2	4,0 кг
БЧ		6	ПВ9.10.04.06	Крюк		
				Круг В-28 ГОСТ 2590-71 / Ст3 ГОСТ 535-79		
				L=60	4	0,4 кг
БЧ		7	ПВ9.10.04.07	Подкос		
				Уголок Б-40×40×4 ГОСТ 8509-72 / Ст3 ГОСТ 535-79		
				L=2100	2	5,1 кг
БЧ		8	ПВ9.10.04.08	Петля		
				Круг В-8 ГОСТ 2590-71 / Ст3 ГОСТ 535-79		
				Lзаг=100	8	0,04 кг
БЧ		9	ПВ9.10.04.09	Полоса		
				Полоса 5×40 ГОСТ 103-76 / Ст3 ГОСТ 535-79		
				L=170	2	0,3 кг

Изм. Лист N докум. Подп. Дата — ПВ9.10.04.00 — Лист 5

Инв.№ подл. | Подп. и дата | Взам. инв.№ | Инв.№ дубл. | Подп. и дата

ПВ9.10.00.01

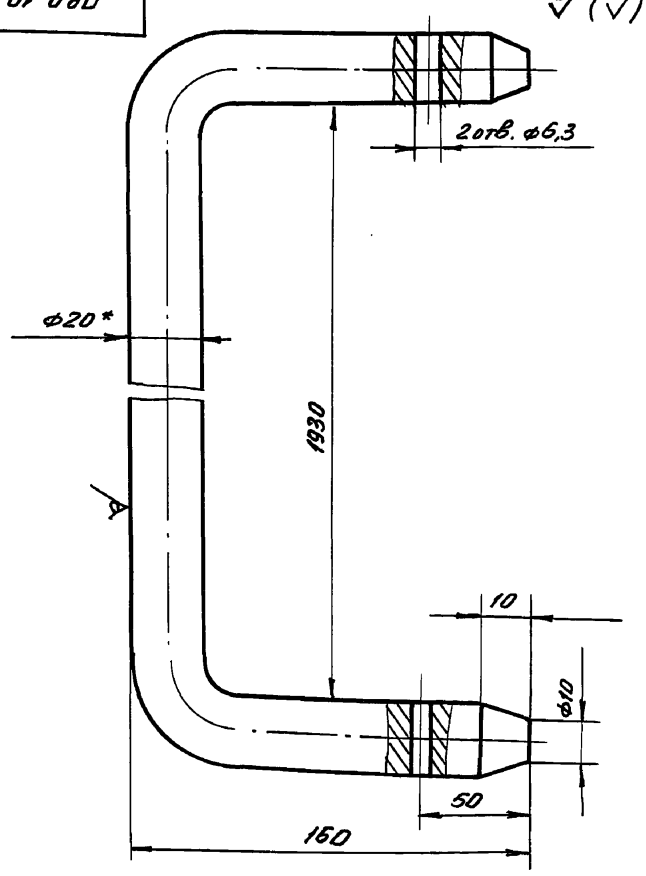

1. Неуказанные предельные отклонения размеров: отверстий - H16, валов - h16, остальных - $\pm \frac{JT16}{2}$.
2. * Размер для справок.

Изм	Лист	N докум.	Подп.	Дата
Разраб.		Кузьмина		12.84
Пров.		Числова		12.84
Т.контр.				
ГИП		Тюрин		12.84
Н.контр.		Панова		12.84
Утв.		Кузнецов		12.84

Ограждение жесткое

Лит.	Масса	Масштаб
И	3,1	1:1
Лист	Листов 1	

Круг В20 ГОСТ 2590-71 / Ст3 ГОСТ 535-79

Гипронефтеспецмонтаж г. Москва

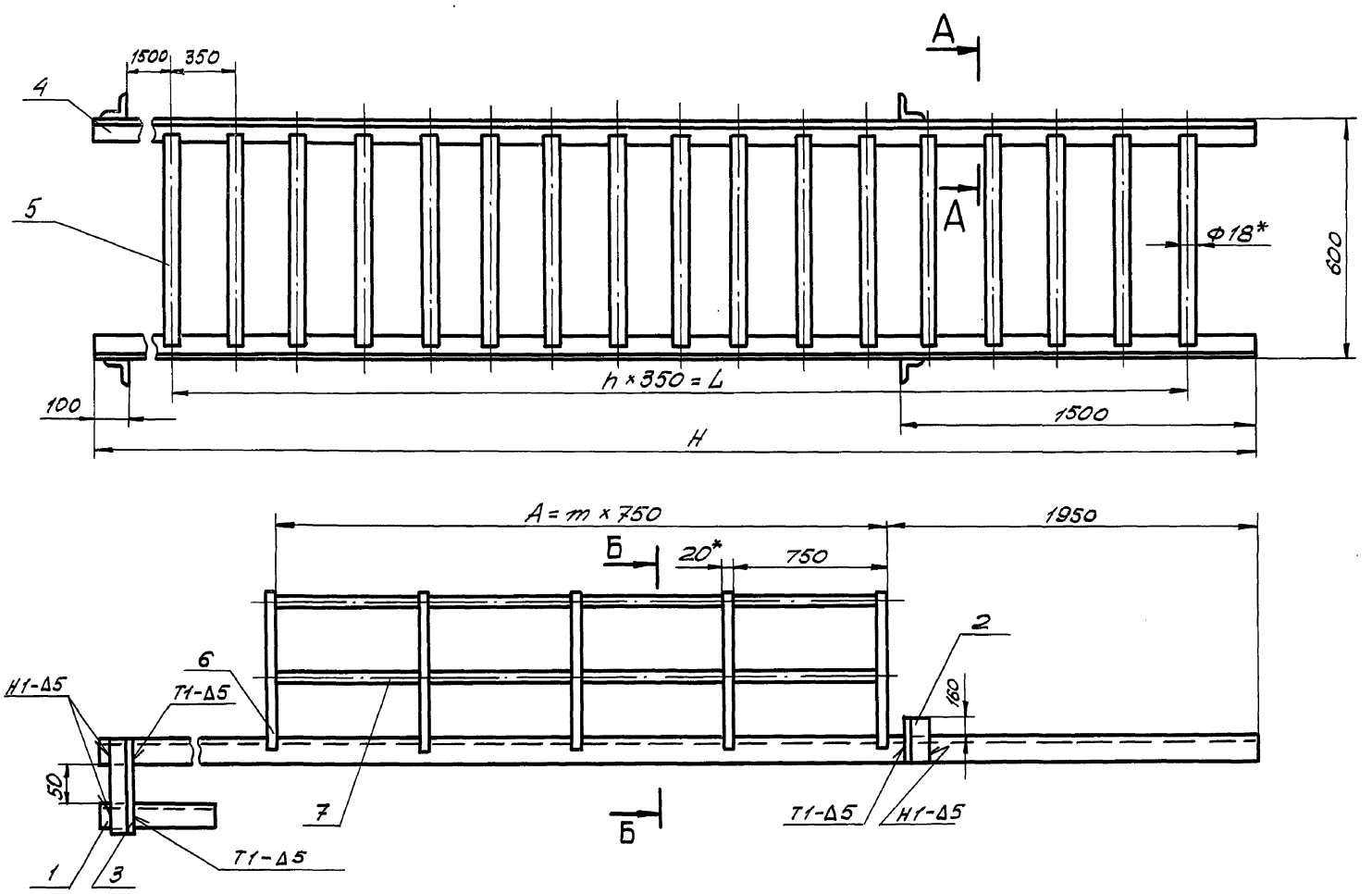

А - А
М 1:2.5

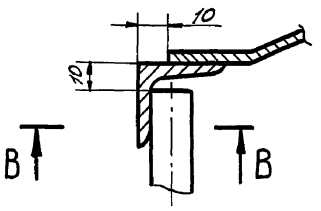

В - В
М 1:1

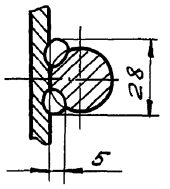

Б - Б
М 1:10

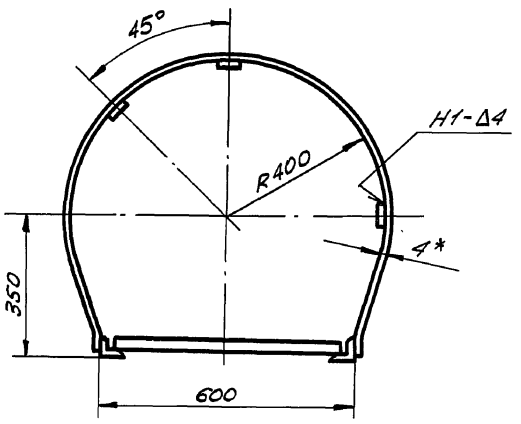

Обозначение	Размеры, мм			n	m	Масса, кг
	H	L	A			
ПВ9.10.01.00	18000	16100	15750	46	21	151.0
-01	12000	10150	9750	29	13	111.0
-02	9000	7000	6750	20	9	82.0
-03	7500	5600	5250	16	7	67.0
-04	6000	4200	3750	12	5	42.0

1. Сварные швы по ГОСТ 5264-80. Электроды сварочные типа Э42А ГОСТ 9467-75.
2. Неуказанные предельные отклонения размеров: отверстий - H16, валов - h16, остальных - $\pm \frac{JT16}{2}$.
3. Шероховатость поверхностей реза для деталей Б4 - $\sqrt{50}$.
4. *Размеры для справок.

Изм.	Лист	№ докум.	Подп.	Дата
Разраб.		Кузьмина		12.84
Пров.		Числова		12.84
Т.контр.				
ГИП		Тюрин		12.84
Н.контр.		Панова		12.84
Утв.		Кузнецов		12.84

ПВ 9.10.01.00 СБ

Лестница

Сборочный чертеж

Лит.	Масса	Масштаб
И	См. табл.	1:10

Лист | Листов 1

Гипронефтеспецмонтаж г. Москва

Инв. № подл. | Подп. и дата | Взам. инв. № | Инв. № дубл. | Подп. и дата

ПВ9.10.02.00СБ

т.п. 903-9-13сп 86 Ал.IX

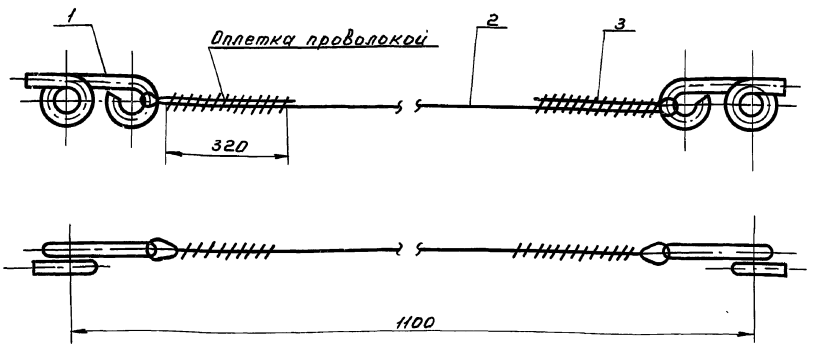

1. Неуказанные предельные отклонения размеров:
   отверстий - H16;
   валов - h16;
   остальных - $\pm \frac{JT16}{2}$
2.* Размер для справок.

Изм.	Лист	№ докум.	Подп.	Дата	ПВ9.10.02.00СБ	Лит.	Масса	Масшт.
Разраб.		Кузьмина	Подп.		Ограждение мягкое. Сборочный чертеж.	И	0,4	1:2
Пров.		Числова	"			Лист	Листов 1	
Т.контр.						Гипронефтеспецмонтаж г. Москва		
ГИП		Тюрин	"					
Н.контр.		Панова	"					
Утв.		Кузнецов	"					

ПВ9.10.02.01

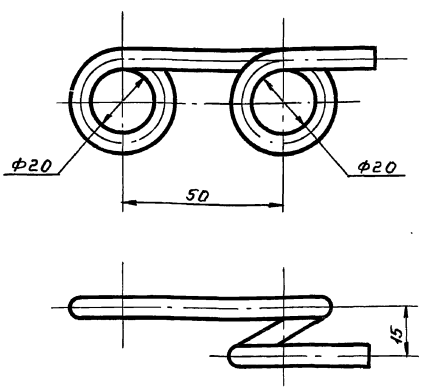

1. Неуказанные предельные отклонения размеров: отверстий - H16; валов - h 16; остальных - $\pm \frac{JT16}{2}$.
2. Длина заготовки L = 260.

Изм.	Лист	№ докум.	Подп.	Дата	ПВ9.10.02.01	Лит.	Масса	Масшт.
Разраб.		Кузьмина	Подп.		Крюк	И	0,1	1:1
Пров.		Числова				Лист	Листов	
Т.контр.						Гипронефтеспецмонтаж г. Москва		
ГИП		Тюрин						
Н.контр.		Панова						
Утв.		Кузнецов						

Круг В-Б ГОСТ 2590-71 / Ст.3 ГОСТ 535-79

Инв.№ подл. | Подп. и дата | Взам. инв.№ | Инв.№ дубл. | Подп. и дата

Формат	Зона	Поз.	Обозначение	Наименование	Кол.	Примечание
				Документация		
12			ПВ9.10.02.00СБ	Сборочный чертеж		
				Детали		
И	1		ПВ9.10.02.01	Крюк	2	
				Материалы		
				Канат 8.1-Г-I-1764-(180) ГОСТ 7668-80 L = 1300	1	0,5 кг
				Проволока 1.6 ГОСТ 3282-74	2	0,25 кг

Изм.	Лист	№ докум.	Подп.	Дата	ПВ9.10.02.00	Лит.	Лист	Листов
Разраб.		Кузьмина	Подп.		Ограждение мягкое	И		1
Провер.		Числова	"			Гипронефтеспецмонтаж г. Москва		
ГИП		Тюрин	"					
Н.контр.		Панова	"					
Утв.		Кузнецов	"					

ПВ9.10.03.00СБ

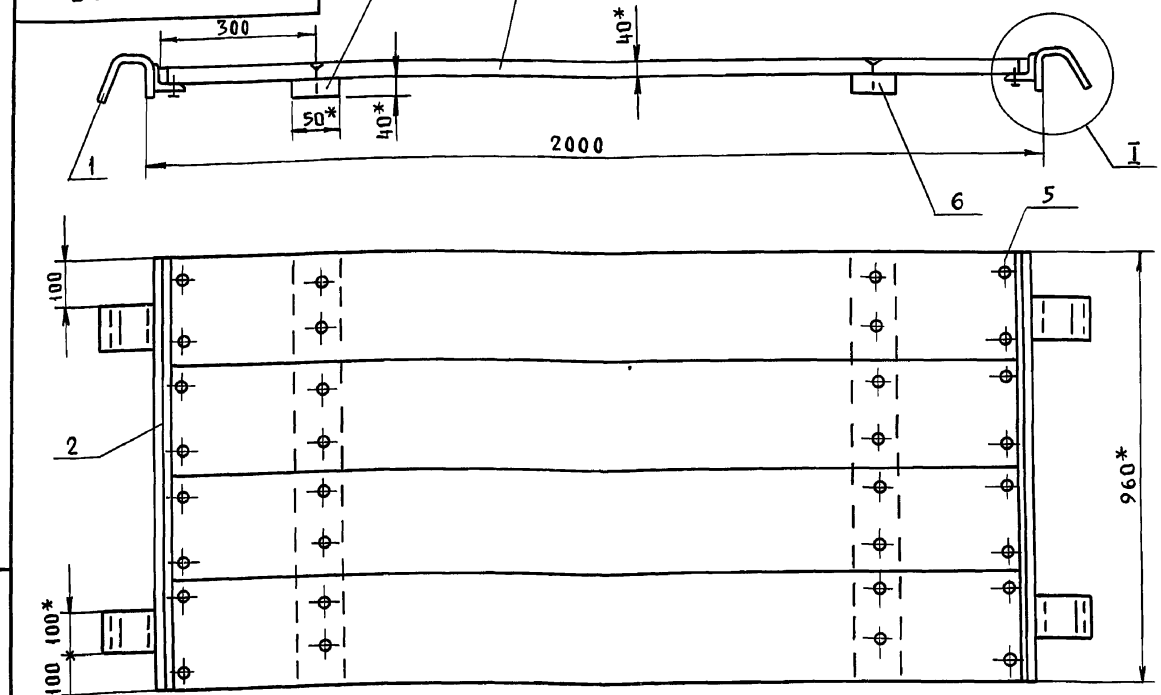

Поз. 2
м 1:4

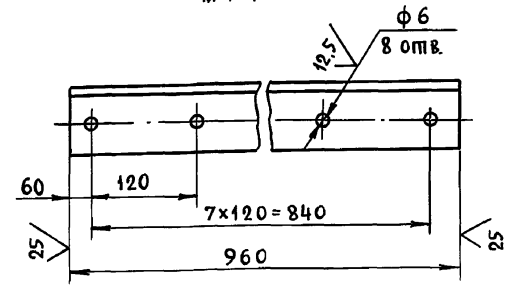

I
м 1:2

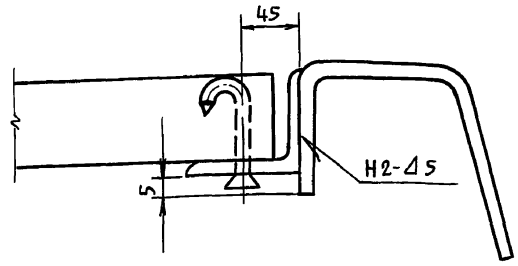

1. Сварные швы по ГОСТ 5264-80. Электроды сварочные типа Э42А ГОСТ 9467-75.
2. Неуказанные предельные отклонения размеров:
   отверстий - H16;
   валов - h16;
   остальных ± $\frac{IT16}{2}$.
3. *Размеры для справок.

Изм	Лист	№ докум.	Подп.	Дата
Разраб.		Кузьмина		
Пров.		Числова		
Т.контр.				
ГИП		Тюрин		
Н.контр.		Панова		
Утв.		Кузнецов		

ПВ9.10.03.00СБ

Площадка

Сборочный чертеж

Лит.	Масса	Масшт.
И	16,4	1:10

Лист | Листов 1

Гипронефтеспецмонтаж г. Москва

ПВ9.10.04.01

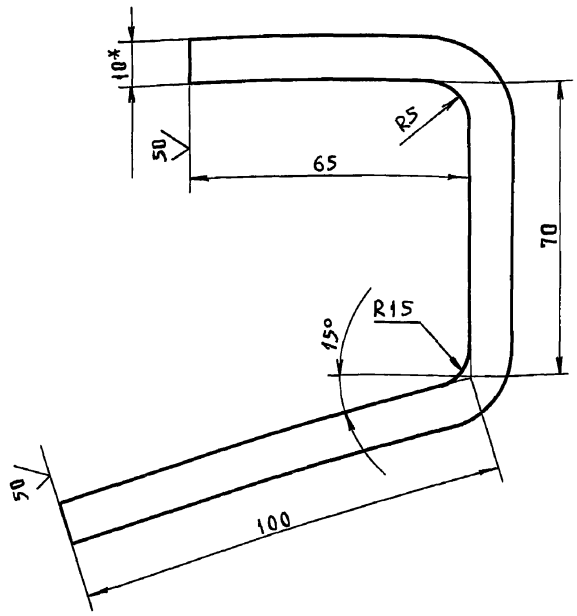

1. Неуказанные предельные отклонения размеров:
   отверстий - H16;
   валов - h16;
   остальных ± $\frac{IT16}{2}$.
2. *Размер для справок.

Изм	Лист	№ докум.	Подп.	Дата
Разраб.		Кузьмина		
Пров.		Числова		
Т.контр.				
ГИП		Тюрин		
Н.контр.		Панова		
Утв.		Кузнецов		

ПВ9.10.04.01

Крюк

Лит.	Масса	Масшт.
И	1,8	1:1

Лист | Листов 1

Полоса 5-10×100 ГОСТ 103-76 / Ст3 ГОСТ 535-79

Гипронефтеспецмонтаж г. Москва

Формат	Зона	Поз.	Обозначение	Наименование	Кол.	Примечание
				Документация		
А3			ПВ9.10.03.00СБ	Сборочный чертеж		
				Детали		
А4		1	ПВ9.10.03.01	Крюк	4	
А4		2	ПВ9.10.03.02	Полка		
				Уголок Б-63×63×5 ГОСТ 8509-72 / Ст3 ГОСТ 535-79		
				L=960	2	4,6 кг
				Материалы		
				Пиломатериалы		
				ГОСТ 8486-66		
		3		Доски 240×40	0,08	м³
		4		Брус 40	0,001	м³
				Стандартные изделия		
				Гвозди ГОСТ 283-75		
		5		6×50	16	
		6		6×70	16	

Изм	Лист	№ докум.	Подп.	Дата
Разраб.		Кузьмина		
Пров.		Числова		
ГИП		Тюрин		
Н.контр.		Панова		
Утв.		Кузнецов		

ПВ9.10.03.00

Площадка

Лит.	Лист	Листов
И		1

Гипронефтеспецмонтаж г. Москва

ТП 903-9-13.86 Ал IX

ПВ9.10.04.00СБ

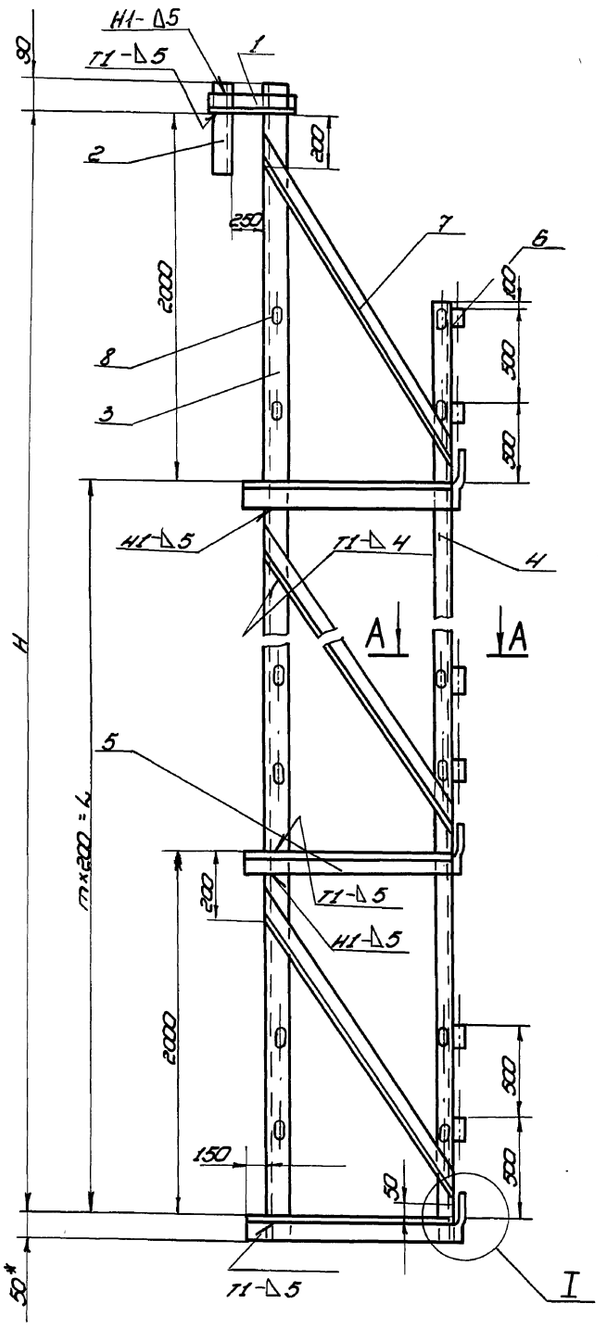

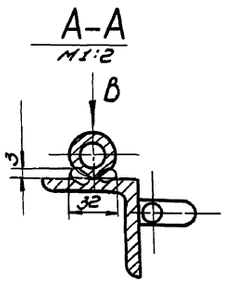

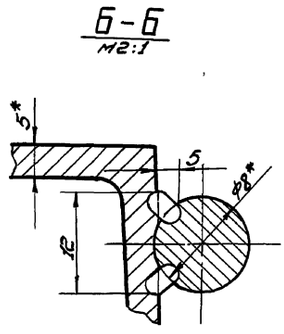

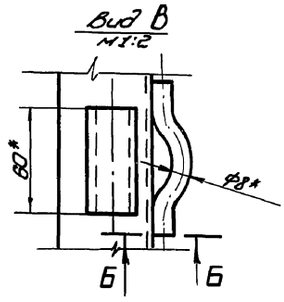

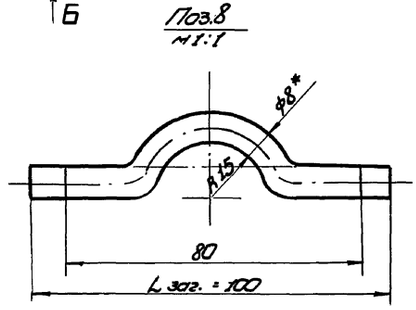

Обозначение	Размеры, мм H	Размеры, мм L	m	Масса, кг
ПВ9.10.04.00	16000	14000	7	219,0
-01	10000	6000	4	138,0
-02	8000	6000	3	110,0
-03	6000	4000	2	73,0
-04	4000	2000	1	56,0

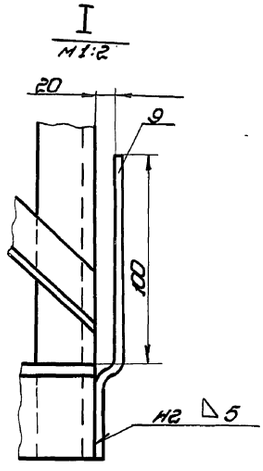

1. Сварные швы по ГОСТ 5264-80. Электроды сварочные типа Э42А ГОСТ 9467-75.
2. Неуказанные предельные отклонения размеров:
   отверстий - H16;
   валов - h16;
   остальных - $\pm\frac{IT16}{2}$.
3. Шероховатость поверхностей реза для деталей Б4 - $\frac{25}{}$.
4. * Размер для справок.

Изм.	Лист	№ докум.	Подп.	Дата
Разраб.		Кашина		12.84
Пров.		Чистова		12.84
Т. контр.				
ГИП		Тарин		12.84
Н. контр.		Панова		12.84
Утв.		Кунгелов		12.84

ПВ9.10.04.00СБ

Боковина

Сборочный чертеж

Лит.	Масса	Масштаб
И	См. табл.	1:20

Лист | Листов 1

Гипронефтеспецмонтаж г. Москва

Инв. № подл. | Подп. и дата | Взам. инв. № | Инв. № дубл. | Подп. и дата

Формат	Зона	Поз.	Обозначение	Наименование	Кол.	Примечание
				Уголок Б-40×40×4 ГОСТ 8509-72 / Ст3 ГОСТ 535-79		
				L=2100	4	5,1кг
А4		8	ПВ9.10.04.08	Петля	16	
БЧ		9	ПВ9.10.04.09	Полоса		
				Полоса 5×40 ГОСТ 103-76 / Ст3 ГОСТ 535-79		
				L=170	4	0,3кг
				ПВ9.10.04.00-03 См.СБ		
				Детали		
БЧ		3	ПВ9.10.04.03	Стойка		
				Уголок Б-63×63×5 ГОСТ 8509-72 / Ст3 ГОСТ 535-79		
				L=6140	1	29,0кг
				Уголок		
				Уголок Б-50×50×5 ГОСТ 8509-72 / Ст3 ГОСТ 535-79		
БЧ		4	ПВ9.10.04.04	L=5150	1	19,5кг
БЧ		5	ПВ9.10.04.05	L=1150	3	4,0кг
БЧ		6	ПВ9.10.04.06	Крюк		
				Круг В-28 ГОСТ 2590-71 / Ст3 ГОСТ 535-79		
				L=60	6	0,4кг
БЧ		7	ПВ9.10.04.07	Подкос		
				Уголок Б-40×40×4 ГОСТ 8509-72 / Ст3 ГОСТ 535-79		
				L=2100	3	5,1кг
А4		8	ПВ9.10.04.08	Петля		
				Круг В-8 ГОСТ 2590-71 / Ст3 ГОСТ 535-79		
				Lзаг=100	12	0,04кг

Инв.№ подл. | Подп. и дата | Взам.инв.№ | Инв.№ дубл. | Подп. и дата

Изм | Лист | № докум. | Подп. | Дата

ПВ9.10.04.00 — Лист 4

Формат	Зона	Поз.	Обозначение	Наименование	Кол.	Примечание
				Уголок Б-40×40×4 ГОСТ 8509-72 / Ст3 ГОСТ 535-79		
				L=2100	5	5,1кг
А4		8	ПВ9.10.04.08	Петля		
				Круг В-8 ГОСТ 2590-71 / Ст3 ГОСТ 535-79		
				Lзаг=100	20	
БЧ		9	ПВ9.10.04.09	Полоса		
				Полоса 5×40 ГОСТ 103-76 / Ст3 ГОСТ 535-79		
				L=170	5	0,3кг
				ПВ9.10.04.00-02 См.СБ		
				Детали		
БЧ		3	ПВ9.10.04.03	Стойка		
				Уголок Б-63×63×5 ГОСТ 8509-72 / Ст3 ГОСТ 535-79		
				L=8140	1	39,0кг
				Уголок		
				Уголок Б-50×50×5 ГОСТ 8509-72 / Ст3 ГОСТ 535-79		
БЧ		4	ПВ9.10.04.04	L=7150	1	27,0кг
БЧ		5	ПВ9.10.04.05	L=1150	4	4,0кг
БЧ		6	ПВ9.10.04.06	Крюк		
				Круг В-28 ГОСТ 2590-71 / Ст3 ГОСТ 535-79		
				L=60	8	0,4кг
БЧ		7	ПВ9.10.04.07	Подкос		

Инв.№ подл. | Подп. и дата | Взам.инв.№ | Инв.№ дубл. | Подп. и дата

Изм | Лист | № докум. | Подп. | Дата

ПВ9.10.04.00 — Лист 3

Формат	Зона	Поз.	Обозначение	Наименование	Кол.	Примечание
БЧ		7	ПВ9.10.04.07	Подкос		
				Уголок Б-40×40×4 ГОСТ 8509-72 / Ст3 ГОСТ 535-79		
				L=2100	8	5,1кг
А4		8	ПВ9.10.04.08	Петля		
				Круг В-8 ГОСТ 2590-71 / Ст3 ГОСТ 535-79		
				Lзаг=100	32	0,04кг
БЧ		9	ПВ9.10.04.09	Ограждение		
				Полоса 5×40 ГОСТ 103-76 / Ст3 ГОСТ 535-79		
				L=170	8	0,3кг
				ПВ9.10.04.00-01 См СБ		
				Детали		
БЧ		3	ПВ9.10.04.03	Стойка		
				Уголок Б-63×63×5 ГОСТ 8509-72 / Ст3 ГОСТ 535-79		
				L=10140	1	48,2кг
				Уголок		
				Уголок Б-50×50×5 ГОСТ 8509-72 / Ст3 ГОСТ 535-79		
БЧ		4	ПВ9.10.04.04	L=9150	1	35,0кг
БЧ		5	ПВ9.10.04.05	L=1150	5	4,0кг
БЧ		6	ПВ9.10.04.06	Крюк		
				Круг В-28 ГОСТ 2590-71 / Ст3 ГОСТ 535-79		
				L=60	10	0,4кг
БЧ		7	ПВ9.10.04.07	Подкос		

Инв.№ подл. | Подп. и дата | Взам.инв.№ | Инв.№ дубл. | Подп. и дата

Изм | Лист | № докум. | Подп. | Дата

ПВ9.10.04.00 — Лист 2

Формат	Зона	Поз.	Обозначение	Наименование	Кол.	Примечание
				Документация		
А2			ПВ9.10.04.00 СБ	Сборочный чертеж		
				Детали		
				Захват		
				Швеллер 8 ГОСТ 8240-72 / Ст3 ГОСТ 535-79		
БЧ		1	ПВ9.10.04.01	L=400	1	1,7кг
БЧ		2	ПВ9.10.04.02	L=350	1	1,3кг
			Переменные данные для	исполнений		
				ПВ9.10.04.00 см.СБ		
				Детали		
БЧ		3	ПВ9.10.04.03	Стойка		
				Уголок Б-63×63×5 ГОСТ 8509-72 / Ст3 ГОСТ 535-79		
				L=16140	1	75,6кг
				Уголок		
				Уголок Б-50×50×5 ГОСТ 8509-72 / Ст3 ГОСТ 535-79		
БЧ		4	ПВ9.10.04.04	L=15150	1	57,2кг
БЧ		5	ПВ9.10.04.05	L=1150	8	4,0кг
БЧ		6	ПВ9.10.04.06	Крюк		
				Круг В-28 ГОСТ 2590-71 / Ст3 ГОСТ 535-79		
				L=60	16	0,4кг

Инв.№ подл. | Подп. и дата | Взам.инв.№ | Инв.№ дубл. | Подп. и дата

Изм	Лист	№ докум.	Подп.	Дата
Разраб.	Кузьмина			12.84
Пров.	Числова			12.84
ГИП	Тюрин			12.84
Н.контр.	Панова			12.84
Утв	Кузнецов			12.84

ПВ9.10.04.00

Боковина

Лит.	Лист	Листов
И	1	5

Гипронефтеспецмонтаж г. Москва

15-1307.01.00.00СБ

ТП 903-9-13.86 Ал.IX

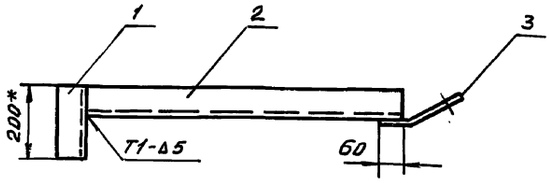

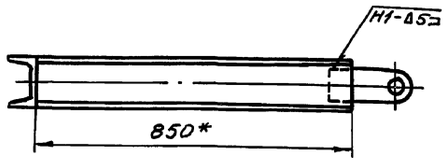

1. Сварные швы по ГОСТ 5264-80. Электроды типа Э42А ГОСТ 9467-75.
2. Неуказанные предельные отклонения размеров: остальных $\pm \frac{JT16}{2}$.
3. Шероховатость поверхностей реза для деталей Б4 - $\frac{50}{}$
4. * Размеры для справок.

					15-1307.01.00.00 СБ			
Изм	Лист	N докум.	Подп.	Дата		Лит.	Масса	Масштаб
Разраб.		Кузьмина		12.84	Приспособление для приема стенки к щиту	И	15,5	1:10
Пров.		Числова		12.84	Сборочный чертеж	Лист	Листов 1	
Т.контр.						Гипронефтеспецмонтаж г. Москва		
ГИП		Тюрин		12.84				
Н.контр.		Панова		12.84				
Утв.		Кузнецов		12.84				

15-1307.01.00.03

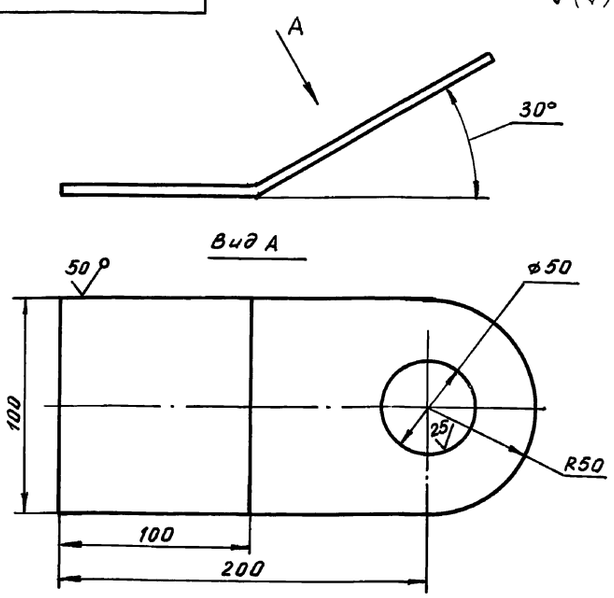

Неуказанные предельные отклонения размеров: отверстий - H16; валов - h16; остальных - $\pm \frac{JT16}{2}$.

					15-1307.01.00.03			
Изм	Лист	N докум.	Подп.	Дата		Лит.	Масса	Масштаб
Разраб.		Кузьмина		12.84	Ухо	И	1,0	1:2
Пров.		Числова		12.84		Лист	Листов 1	
Т.контр.						Гипронефтеспецмонтаж г. Москва		
ГИП		Тюрин		12.84				
Н.контр.		Панова		12.84				
Утв.		Кузнецов		12.84				

Лист Б-В ГОСТ 19903-74 Ст3 ГОСТ 14637-79

Формат	Зона	Поз.	Обозначение	Наименование	Кол.	Примечание
				Документация		
А3			15-1307.01.00.00 СБ	Сборочный чертеж		
				Детали		
Б4		1	15-1307-01.00.01	Прижим		
				Швеллер 14 ГОСТ 8240-72 / Ст3 ГОСТ 535-79		
				L=200	1	2,7кг
Б4		2	15-1307.01.00.02	Направляющая		
				Швеллер 14 ГОСТ 8240-72 / Ст3 ГОСТ 535-79		
				L=850	1	11,6кг
А4		3	15-1307.01.00.03	Ухо	1	

					15-1307.01.00.00			
Изм	Лист	N докум.	Подп.	Дата		Лит.	Лист	Листов
Разраб.		Кузьмина		12.84	Приспособление для приема стенки к щиту	И		1
Пров.		Числова		12.84		Гипронефтеспецмонтаж г. Москва		
ГИП		Тюрин		12.84				
Н.контр.		Панова		12.84				
Утв.		Кузнецов		12.84				

Инв.№ подл. | Подп. и дата | Взам. инв.№ | Инв.№ дубл. | Подп. и дата

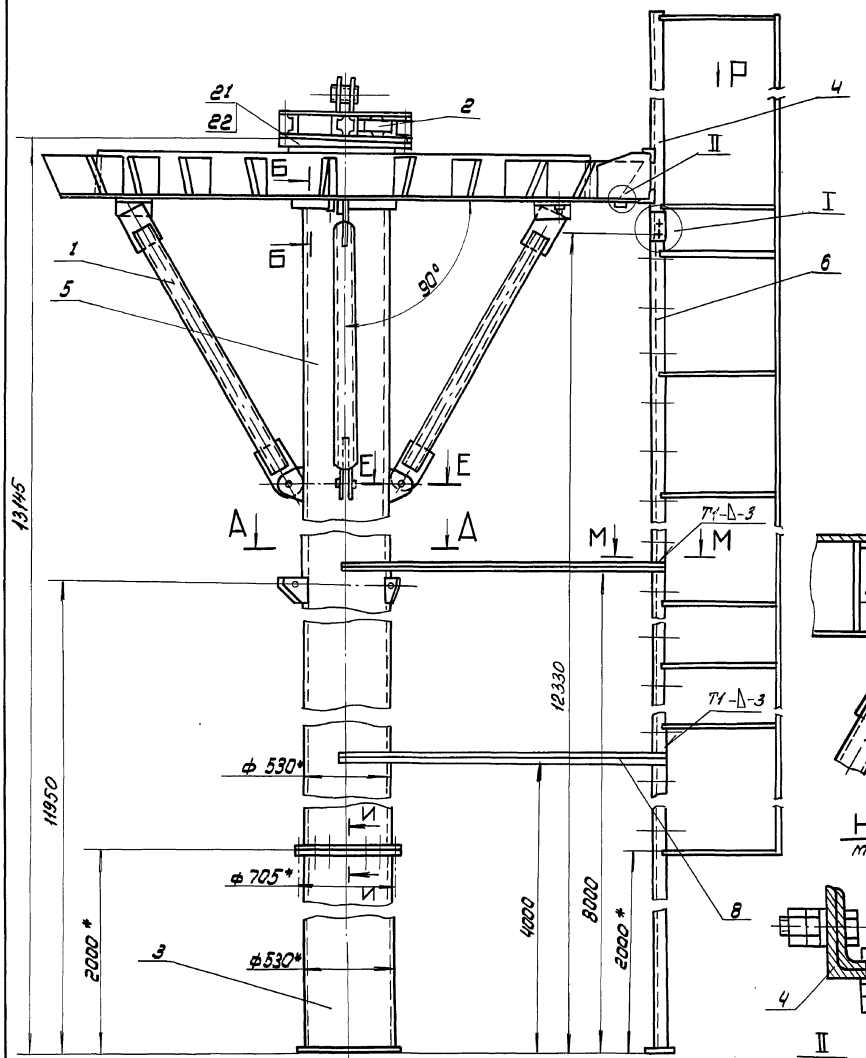

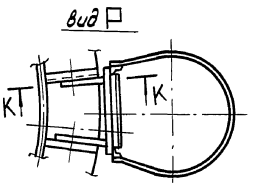

К-К
м1:10

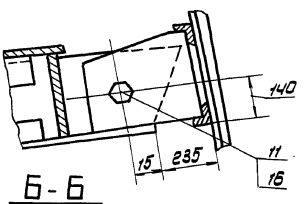

Б-Б
м1:10

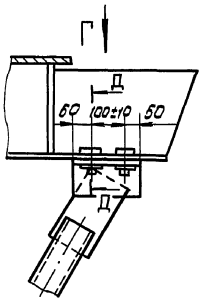

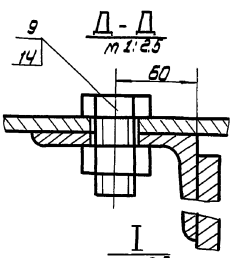

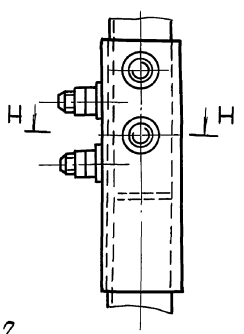

Н-Н
м1:2

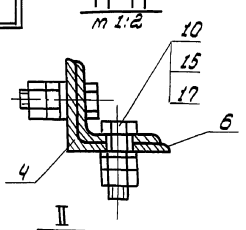

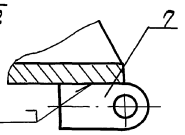

А-А

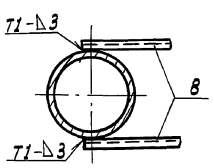

И-И
м1:2

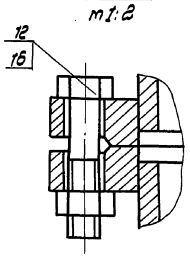

М-М
м1:10

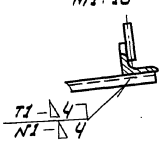

Вид Г
м1:10

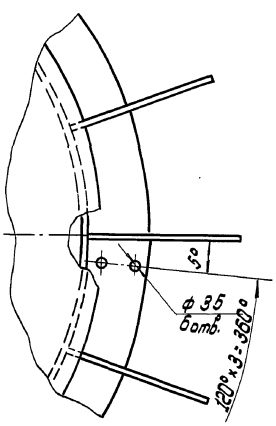

Е-Е
м1:5

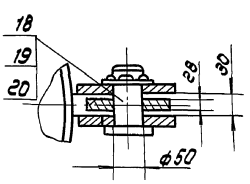

Поз.7
м1:1

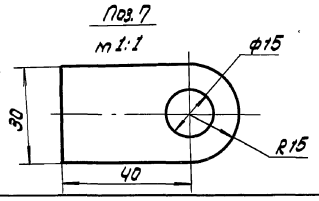

1. Подготовка центрального кольца:
   а) в местах крепления подкосов (поз.1) к центральному кольцу по месту просверлить 6отв.(2х3) ф35 (см. Д-Д);
   б) в месте крепления лестницы (поз.4) в двух стежных ребрах центрального кольца по месту просверлить 2отв. ф20 (см. К-К).
2. Центральное кольцо с закрепленным на нем ограничителем (поз.2) установить на стойку до упора. Между нижней плоскостью центрального кольца и стойкой выдержать угол. 90°
3. Сварочные швы по ГОСТ 5264-80. Электроды сварочные типа Э42А ГОСТ 9467-75.
4. Неуказанные предельные отклонения размеров: отверстий - H16; валов - h16; остальных $\pm \frac{IT16}{2}$
5. Шероховатость поверхностей реза для дет. 64 $\sqrt{26}$
6. * Размеры для справок.

					ПВ 79.78.00.00 СБ		
Изм.	Лист	N докум.	Подп.	Дата	Стойка монтажная Сборочный чертеж	Лит.	Масса	Масштаб
Разраб.		Кузьмина		12.84				1:20
Пров.		Числова		12.84		Лист	Листов 1
Т. контр.							
ГИП		Тюрин		12.84		Гипронефтеспецмонтаж г. Москва	
Н. контр.		Панова		12.84			
Утв.		Кузнецов					

Формат	Зона	Поз.	Обозначение	Наименование	Кол.	Примечание
				Гайки ГОСТ 5915-70		
		14		Гайка М30.6.013	6	0,23 кг
		15		Гайка М20.6.013	39	0,06 кг
		16		Гайка М16.6.013	16	0,02 кг
				Шайбы ГОСТ 9649-78		
		17		Шайба 20.02.013	3	
		18		Шайба 16.01.013	8	

ПВ79.78.00.00

Изм. Лист N докум. Подп. Дата

Лист 2

Формат	Зона	Поз.	Обозначение	Наименование	Кол.	Примечание
				Документация		
А2			ПВ79.78.00.00 СБ	Сборочный чертеж		
				Сборочные единицы		
А4		1	ПВ79.78.01.00	Подкос	3	
А4		2	ПВ79.78.02.00	Оголовник	1	
А4		3	ПВ79.78.03.00	Стойка II	1	
А4		4	ПВ79.78.04.00	Лестница I	1	
А4		5	ПВ79.78.05.00	Стойка I	1	
А4		6	ПВ79.78.06.00	Лестница II	1	
				Детали		
А4		7	ПВ79.78.00.01	Кронштейн	3	
БЧ		8	ПВ79.78.00.02	Уголок		
				Уголок Б-32×32×4 ГОСТ 8509-72		
				Ст 3 ГОСТ 535-79		
				L = 1300	4	2,5 кг
				Стандартные изделия		
				Болты ГОСТ 7798-70		
		9		Болт М30×60.56.013	6	0,58 кг
		10		Болт М24×60.56.013	3	0,24 кг
		11		Болт М20×60.56.013	18	0,22 кг
		12		Болт М16×48.56.013	8	0,05 кг
		13		Болт М20×185.56.013	16	0,2 кг

ПВ79.78.00.00

Изм	Лист	N докум.	Подп.	Дата
Разраб.		Кузьмина		12.84
Пров.		Числова		12.84
ГИП		Тюрин		12.84
Н.контр.		Панова		12.84
Утв.		Кузнецов		12.84

Стойка монтажная

Лит.	Масса	Масштаб
И		
Лист 1	Листов 2	

Гипронефтеспецмонтаж г. Москва

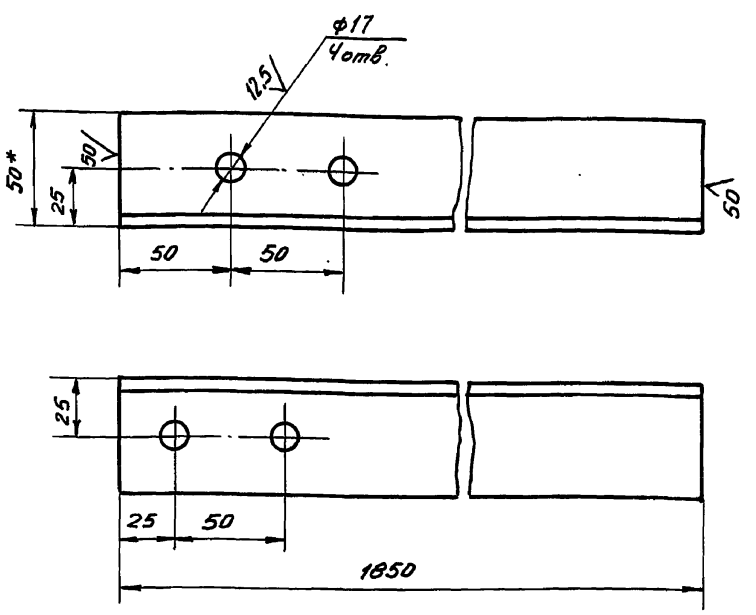

1. Неуказанные предельные отклонения размеров: отверстий - H16, валов - h16, остальных - ±IT16/2.
2. * Размер для справок.

ПВ79.78.04.02

Изм	Лист	N докум.	Подп.	Дата
Разраб.		Кузьмина		12.84
Пров.		Числова		12.84
Т.контр.				
ГИП		Тюрин		12.84
Н.контр.		Панова		12.84
Утв.		Кузнецов		12.84

Стойка

Лит	Масса	Масштаб
И	7,0	1:20
Лист	Листов 1	

Уголок Б-50×50×5 ГОСТ 8509-72 / Ст.3 ГОСТ 535-79

Гипронефтеспецмонтаж г. Москва

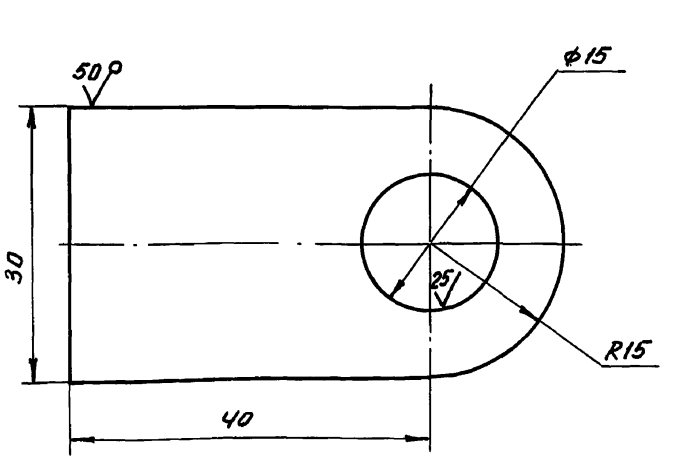

Неуказанные предельные отклонения размеров: отверстий - H16, валов - h16, остальных - ±IT16/2.

ПВ79.78.00.01

Изм	Лист	N докум.	Подп.	Дата
Разраб.		Кузьмина		12.84
Пров.		Числова		12.84
Т.контр.				
ГИП		Тюрин		12.84
Н.контр.		Панова		12.84
Утв.		Кузнецов		12.84

Кронштейн

Лит.	Масса	Масштаб
И	0,2	2:1
Лист	Листов 1	

Полоса Б-10×30 ГОСТ 103-76 / Ст 3 ГОСТ 535-79

Гипронефтеспецмонтаж г. Москва

ТП 903-9-13.86 Ал.IX

Формат	Зона	Поз.	Обозначение	Наименование	Кол.	Примечание
				Документация		
А4			ПВ79.78.01.00 СБ	Сборочный чертеж		
				Детали		
А4		1	ПВ79.78.01.01	Крепление	1	
А4		2	ПВ79.78.01.02	Штанга	1	

Подп. и дата | Инв. № дубл. | Взам. инв. № | Подп. и дата | Инв. № подл.

Изм.	Лист	№ докум.	Подп.	Дата
Разраб.		Кузьмина		12.84
Пров.		Числова		12.84
ГИП		Тюрин		12.84
Н.контр.		Панова		12.84
Утв.		Кузнецов		12.84

ПВ79.78.01.00

Подкос

Лит.	Лист	Листов
И		1

Гипронефтеспецмонтаж г. Москва

ПВ79.78.01.02

(V)

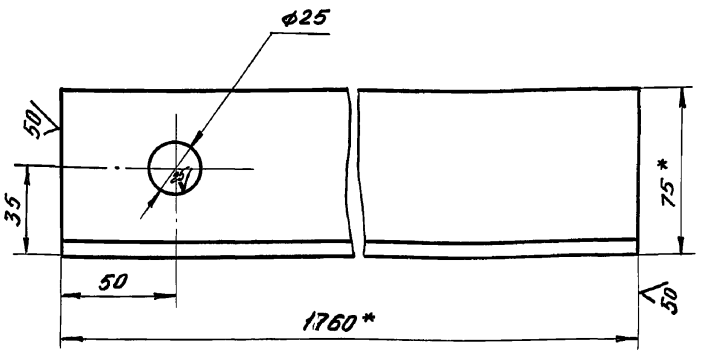

1. Неуказанные предельные отклонения размеров: отверстий - H16, валов - h16, остальных - $\pm \frac{IT16}{2}$.
2. * Размер для справок.

Изм.	Лист	№ докум.	Подп.	Дата
Разраб.		Кузьмина		12.84
Пров.		Числова		12.84
Т.контр.				
ГИП		Тюрин		12.84
Н.контр.		Панова		12.84
Утв.		Кузнецов		12.84

ПВ79.78.01.02

Штанга

Лит.	Масса	Масштаб
И	12,5	1:2
Лист	Листов 1	

Уголок 5-75×75-6 ГОСТ 8509-72 / Ст3 ГОСТ 535-79

Гипронефтеспецмонтаж г. Москва

ПВ79.78.01.01

(V)

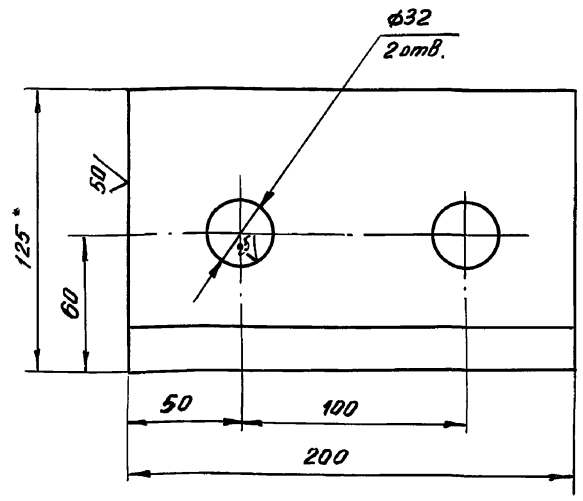

1. Неуказанные предельные отклонения размеров: отверстий - H16, валов - h16, остальных - $\pm \frac{IT16}{2}$.
2. * Размер для справок.

Изм.	Лист	№ докум.	Подп.	Дата
Разраб.		Кузьмина		12.84
Пров.		Числова		12.84
Т.контр.				
ГИП		Тюрин		12.84
Н.контр.		Панова		12.84
Утв.		Кузнецов		12.84

ПВ79.78.01.01

Крепление

Лит.	Масса	Масштаб
И	3,5	1:2
Лист	Листов 1	

Уголок 5-125×125×10 ГОСТ 8509-72 / Ст3 ГОСТ 535-79

Гипронефтеспецмонтаж г. Москва

ПВ79.78.01.00СБ

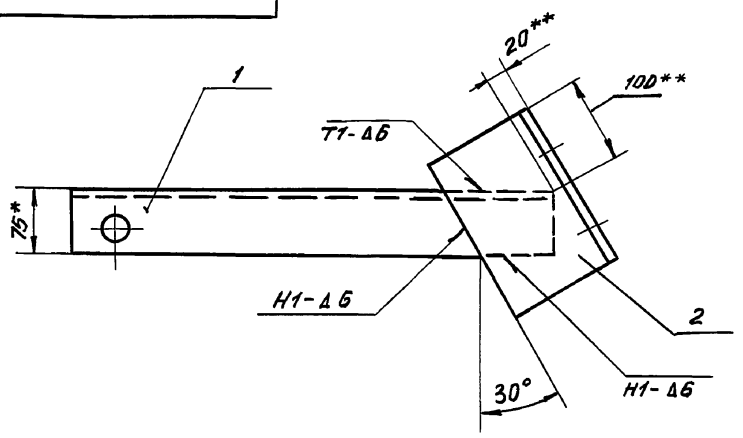

1. Сварные швы по ГОСТ 5264-80. Электроды типа Э42А ГОСТ 9467-75.
2. * Размер для справок.
3. ** Размеры уточнить по месту.

Изм.	Лист	№ докум.	Подп.	Дата
Разраб.		Кузьмина		12.84
Пров.		Числова		12.84
Т.контр.				
ГИП		Тюрин		12.84
Н.контр.		Панова		12.84
Утв.		Кузнецов		12.84

ПВ79.78.01.00СБ

Подкос

Сборочный чертеж

Лит.	Масса	Масштаб
И	16,0	1:5
Лист	Листов 1	

Гипронефтеспецмонтаж г. Москва

ПВ79.78.02.00 СБ

ТП 903-9-13.86 Ал IX

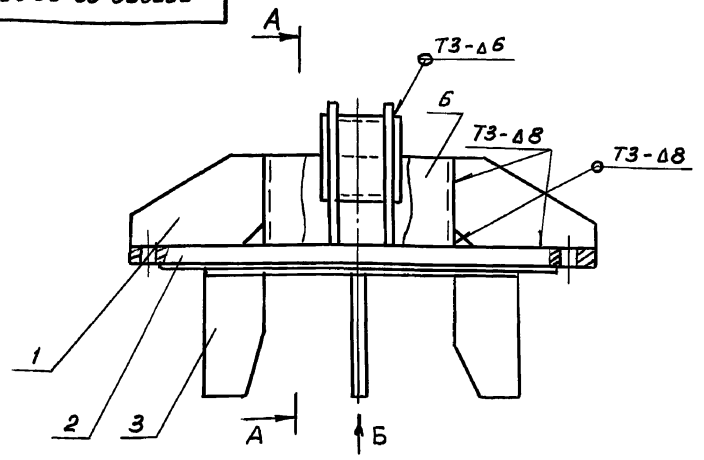

Вид Б

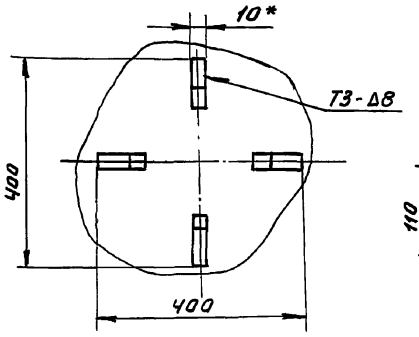

А-А

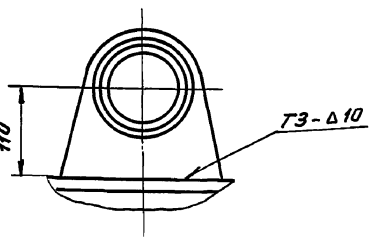

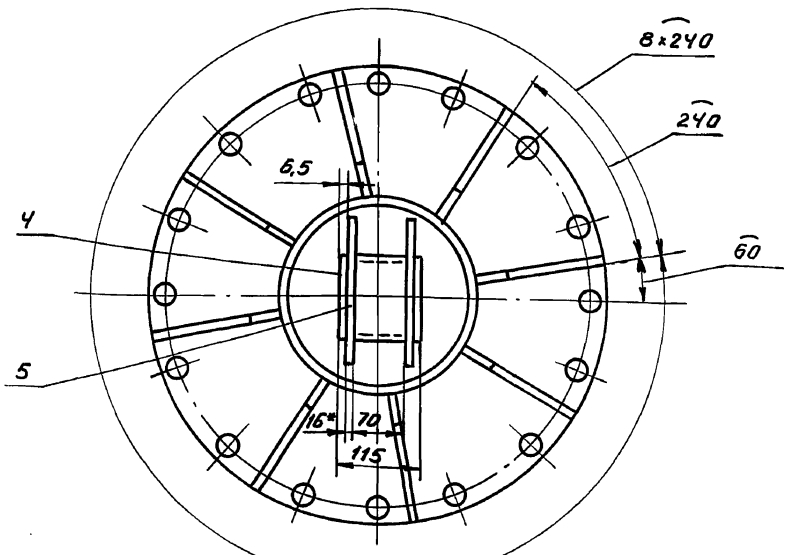

1. Сварные швы по ГОСТ 5264-80. Электроды типа Э42А ГОСТ 9467-75.
2. Неуказанные предельные отклонения размеров: отверстий - H16; валов - h16; остальных $\pm \frac{JT16}{2}$.
3. Шероховатость поверхностей реза для дет. 64 - $\sqrt{25}$.
4. * Размеры для справок.

Изм.	Лист	N докум.	Подп.	Дата
Разраб.		Кузьмина		12.84
Пров.		Числова		12.84
Т.контр.				
ГИП		Тюрин		12.84
Н.контр.		Панова		12.84
Утв.		Кузнецов		12.84

ПВ79.78.02.00 СБ

Оголовник

Сборочный чертеж

Лит.	Масса	Масштаб
И	98,0	1:5

Лист	Листов 1

Гипронефтеспецмонтаж г. Москва

Инв.№ подл. | Подп. и дата | Взам. инв.№ | Инв.№ дубл. | Подп. и дата

ПВ79.78.05.06

√(√)

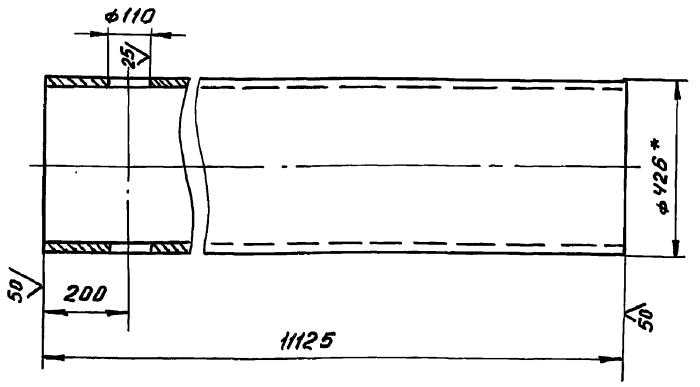

1. Неуказанные предельные отклонения размеров: отверстий - H16; валов - h16; остальных $\pm \frac{JT16}{2}$.
2. * Размеры для справок.

Изм.	Лист	N докум.	Подп.	Дата
Разраб.		Кузьмина		12.84
Пров.		Числова		12.84
Т.контр.				
ГИП		Тюрин		12.84
Н.контр.		Панова		12.84
Утв.		Кузнецов		12.84

ПВ79.78.05.06

Стойка

Лит.	Масса	Масштаб
И	1144	1:10

Лист	Листов 1

Труба 426×10 ГОСТ 8732-78 / В10 ГОСТ 8731-74

Гипронефтеспецмонтаж г. Москва

Формат	Зона	Поз.	Обозначение	Наименование	Кол.	Примечание
				Документация		
А3			ПВ79.78.05.00 СБ	Сборочный чертеж		
				Детали		
А4		1	ПВ79.78.02.01	Косынка	8	
А4		2	ПВ79.78.02.02	Заглушка	1	
А4		3	ПВ79.78.02.03	Направляющая	4	
А4		4	ПВ79.78.02.04	Кронштейн	2	
Б4		5	ПВ79.78.02.05	Захват		
				Труба 108×6 ГОСТ 8732-78 / В10 ГОСТ 8731-74		
				L=115	1	1,75кг
Б4		6	ПВ79.78.02.06	Стакан		
				Труба 219×8 ГОСТ 8732-78 / В10 ГОСТ 8731-74		
				L=100	1	4,2кг

Изм.	Лист	N докум.	Подп.	Дата
Разраб.		Кузьмина		12.84
Пров.		Числова		12.84
ГИП		Тюрин		12.84
Н.контр.		Панова		12.84
Утв.		Кузнецов		12.84

ПВ79.78.02.00

Оголовник

Лит.	Лист	Листов
И		1

Гипронефтеспецмонтаж г. Москва

Инв.№ подл. | Подп. и дата | Взам. инв.№ | Инв.№ дубл. | Подп. и дата

ТП 903-9-13.86 Ал. IX

ПВ79.78.02.03

(√)∧

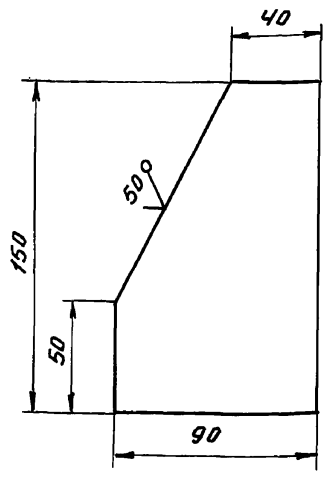

Неуказанные предельные отклонения размеров: остальных – $\pm \frac{JT16}{2}$.

Изм	Лист	N докум.	Подп.	Дата
Разраб.	Кузьмина			12.84
Пров.	Числова			12.84
Т.контр.				
ГИП	Тюрин			12.84
Н.контр.	Панова			12.84
Утв.	Кузнецов			12.84

ПВ79.78.02.03

Направляющая

Лит.	Масса	Масштаб
И	1,0	1:2
Лист	Листов 1	

Лист Б-10 ГОСТ 19903-74 / Ст 3 ГОСТ 14637-79

Гипронефтеспецмонтаж г. Москва

Инв.№ подл. | Подп. и дата | Взам. инв.№ | Инв.№ дубл. | Подп. и дата

(√)∧

ПВ79.78.02.04

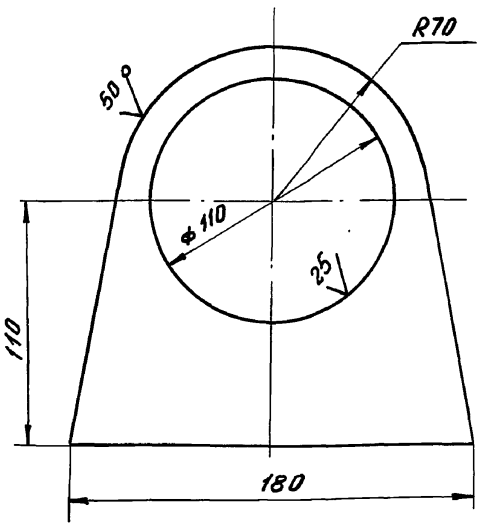

Неуказанные предельные отклонения размеров: отверстий – H16, валов – h16, остальных $\pm \frac{JT16}{2}$

Изм	Лист	N докум.	Подп.	Дата
Разраб.	Кузьмина			12.84
Пров.	Числова			12.84
Т.контр.				
ГИП	Тюрин			12.84
Н.контр.	Панова			12.84
Утв.	Кузнецов			12.84

ПВ79.78.02.04

Кронштейн

Лит.	Масса	Масштаб
И	2,3	1:2
Лист	Листов 1	

Лист Б-16 ГОСТ 19903-74 / Ст 3 ГОСТ 14637-79

Гипронефтеспецмонтаж г. Москва

Инв.№ подл. | Подп. и дата | Взам. инв.№ | Инв.№ дубл. | Подп. и дата

(√)∧

ПВ79.78.02.01

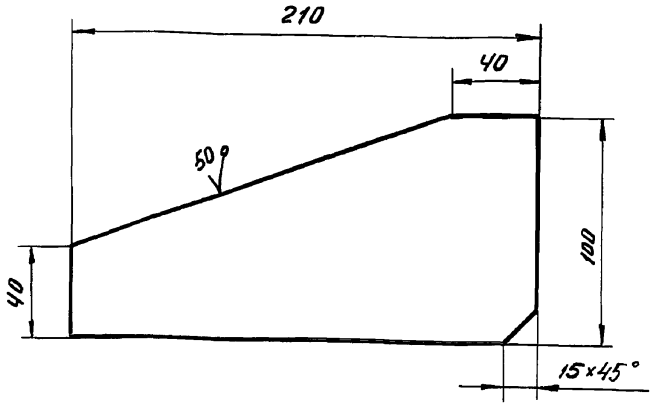

Неуказанные предельные отклонения размеров: остальных – $\pm \frac{JT16}{2}$.

Изм	Лист	N докум.	Подп.	Дата
Разраб	Кузьмина			12.84
Пров.	Числова			12.84
Т.контр.				
ГИП	Тюрин			12.84
Н.контр.	Панова			12.84
Утв.	Кузнецов			12.84

ПВ79.78.02.01

Косынка

Лит.	Масса	Масштаб
И	1,2	1:2
Лист	Листов 1	

Лист Б-10 ГОСТ 19903-74 / Ст 3 ГОСТ 14637-79

Гипронефтеспецмонтаж г. Москва

Инв.№ подл. | Подп. и дата | Взам. инв.№ | Инв.№ дубл. | Подп. и дата

(√)∧

ПВ79.78.02.02

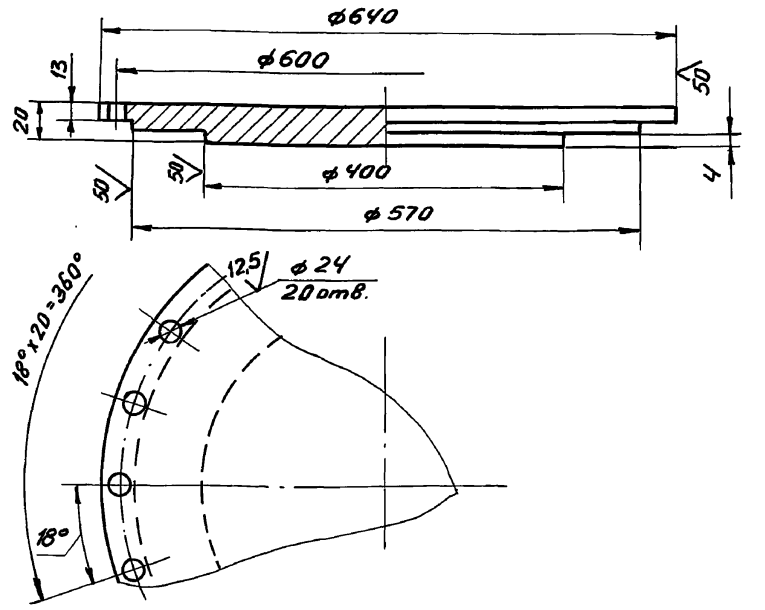

Неуказанные предельные отклонения размеров: отверстий – H16, валов – h16, остальных – $\pm \frac{JT16}{2}$.

Изм	Лист	N докум.	Подп.	Дата
Разраб.	Кузьмина			12.84
Пров.	Числова			12.84
Т.контр.				
ГИП	Тюрин			12.84
Н.контр.	Панова			12.84
Утв.	Кузнецов			12.84

ПВ79.78.02.02

Заглушка

Лит.	Масса	Масштаб
И	73,5	1:5
Лист	Листов 1	

Лист Б-20 ГОСТ 19903-74 / Ст 3 ГОСТ 14637-79

Гипронефтеспецмонтаж г. Москва

Инв.№ подл. | Подп. и дата | Взам. инв.№ | Инв.№ дубл. | Подп. и дата

ТП 903-9-13.86 Ал.IX

ПВ79.78.05.01

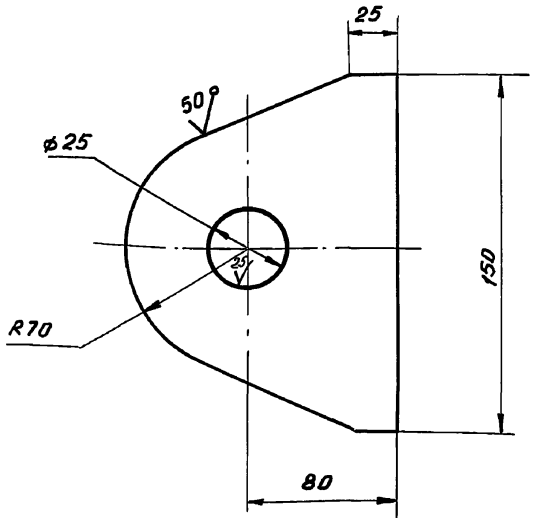

1. Неуказанные предельные отклонения размеров: валов - h16, остальных $\pm \frac{JT16}{2}$.
2. * Размер для справок.

Изм.	Лист	N докум.	Подп.	Дата
Разраб.		Кузьмина		12.84
Пров.		Числова		12.84
Т.контр.				
ГИП		Тюрин		12.84
Н.контр.		Панова		12.84
Утв.		Кузнецов		12.84

ПВ79.78.05.01

Ушко

Лит.	Масса	Масштаб
И	2,5	1:2,5
Лист	Листов 1	

Лист Б-16 ГОСТ 19903-74 / Ст 3 ГОСТ 14637-79

Гипронефтеспецмонтаж г. Москва

Подп. и дата | Инв. № подл. | Взам. инв. № | Инв. № дубл. | Подп. и дата

ПВ79.78.05.02

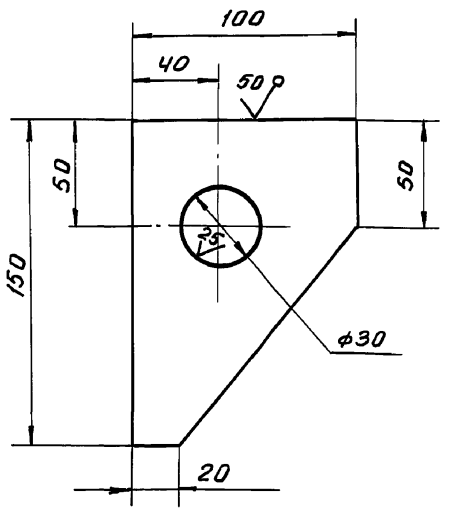

1. Неуказанные предельные отклонения размеров: валов - h16, остальных $\pm \frac{JT16}{2}$.
2. * Размер для справок.

Изм.	Лист	N докум.	Подп.	Дата
Разраб.		Кузьмина		12.84
Пров.		Числова		12.84
Т.контр.				
ГИП		Тюрин		12.84
Н.контр.		Панова		12.84
Утв.		Кузнецов		12.84

ПВ79.78.05.02

Кронштейн

Лит.	Масса	Масштаб
И	0,9	1:2
Лист	Листов 1	

Лист Б-12 ГОСТ 19903-74 / Ст 3 ГОСТ 14637-79

Гипронефтеспецмонтаж г. Москва

Подп. и дата | Инв. № подл. | Взам. инв. № | Инв. № дубл. | Подп. и дата

ПВ79.78.03.00 СБ

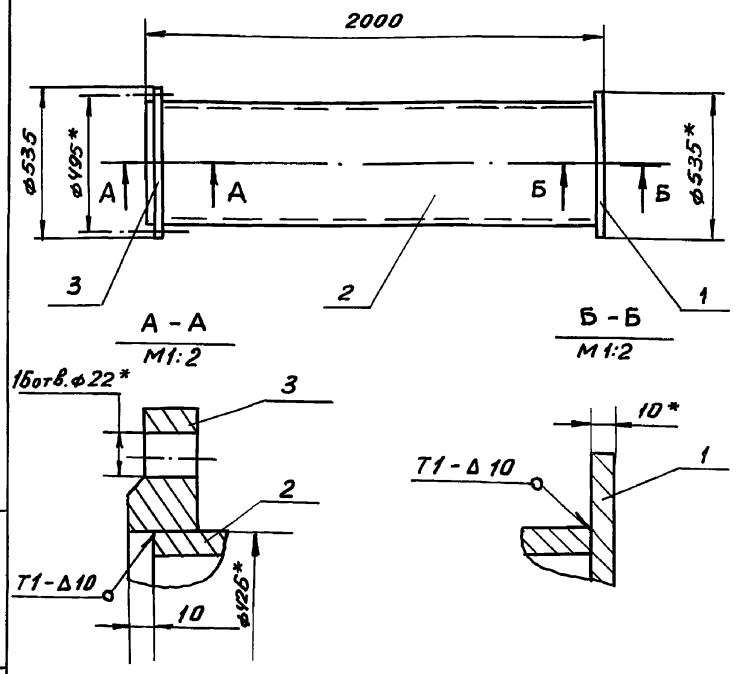

1. Сварные швы по ГОСТ 5264-80. Электроды типа Э42А ГОСТ 9467-75.
2. Неуказанные предельные отклонения размеров: отверстий - H16, валов - h16, остальных $\pm \frac{JT16}{2}$.
3. * Размеры для справок.

Изм.	Лист	N докум.	Подп.	Дата
Разраб.		Кузьмина		12.84
Пров.		Числова		12.84
Т.контр.				
ГИП		Тюрин		12.84
Н.контр.		Панова		12.84
Утв.		Кузнецов		12.84

ПВ79.78.03.00 СБ

Стойка II

Сборочный чертеж

Лит.	Масса	Масштаб
И	242,0	1:20
Лист	Листов 1	

Гипронефтеспецмонтаж г. Москва

Подп. и дата | Инв. № подл. | Взам. инв. № | Инв. № дубл. | Подп. и дата

Формат	Зона	Поз.	Обозначение	Наименование	Кол.	Примечание
				Документация		
А4			ПВ79.78.03.00 СБ	Сборочный чертеж		
				Детали		
Б4		1	ПВ79.78.03.01	Основание		
				Лист Б-10 ГОСТ 19903-74 / Ст 3 ГОСТ 14637-79		
				D = 535	1	22,2 кг
Б4		2	ПВ79.78.03.02	Труба		
				Труба 426×10 ГОСТ 8732-78 / В10 ГОСТ 8731-74		
				L = 1980	1	204 кг
				Стандартные изделия		
		3		Фланец 400-6		
				ГОСТ 12820-80	1	15,2 кг

Изм.	Лист	N докум.	Подп.	Дата
Разраб.		Кузьмина		12.84
Пров.		Числова		12.84
ГИП		Тюрин		12.84
Н.контр.		Панова		12.84
Утв.		Кузнецов		12.84

ПВ79.78.03.00

Стойка II

Лит.	Лист	Листов
И		1

Гипронефтеспецмонтаж г. Москва

Подп. и дата | Инв. № подл. | Взам. инв. № | Инв. № дубл. | Подп. и дата

ПВ 7978.04.00СБ

ТП 903-9-13.86 Ал.IX

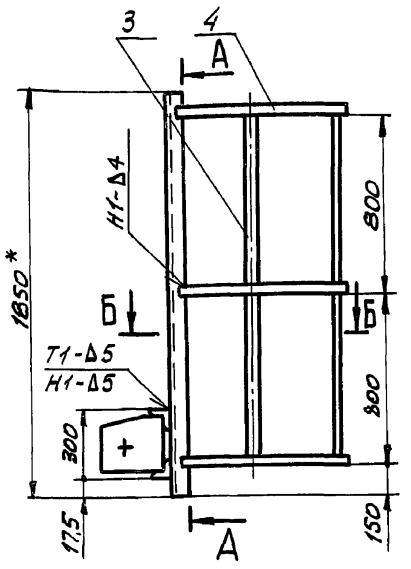

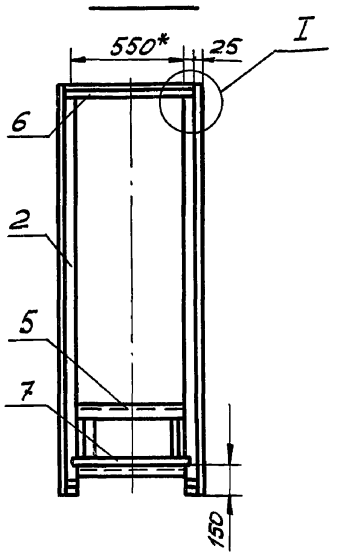

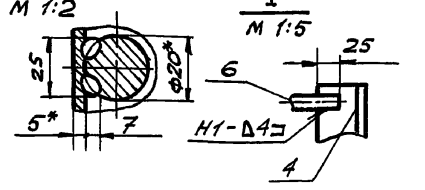

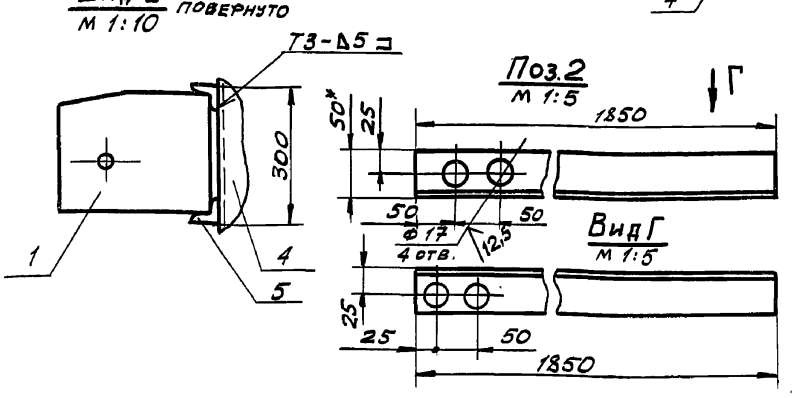

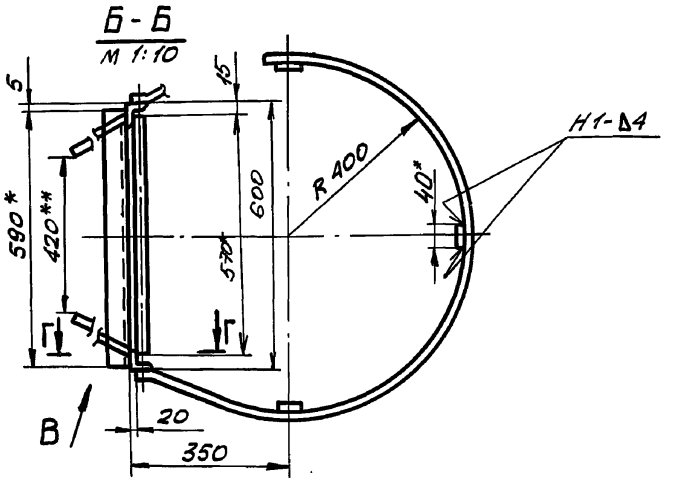

1. Сварные швы по ГОСТ 5264-80. Сварка ручная электродуговая. Электроды сварочные типа Э42А ГОСТ 9467-75.
2. Неуказанные предельные отклонения размеров: отверстий - H16, валов - h 16, остальных - $\pm \frac{JT16}{2}$.
3. Шероховатость поверхностей реза для дет. Б4 - $\frac{25}{V}$.
4. *Размеры для справок.
5. **Размеры уточнить по месту.

Изм.	Лист	№ докум.	Подп.	Дата
Разраб.		Кузьмина		12.84
Пров.		Числова		12.84
Т.контр.				
ГИП		Тюрин		12.84
Н.контр.		Панова		12.84
Утв.		Кузнецов		12.84

ПВ 7978.04.00 СБ

Лестница I

Сборочный чертеж

Лит.	Масса	Масшт.
	37,0	1:20
Лист	Листов 1	

Гипронефтеспецмонтаж г. Москва

Инв.№ подл. | Подп. и дата | Взам. инв.№ | Инв.№ дубл. | Подп. и дата

Формат	Зона	Поз.	Обозначение	Наименование	Кол.	Примеч.
				Документация		
А3			ПВ 79.78.04.00 СБ	Сборочный чертеж		
				Детали		
А3		1	ПВ 79.78.04.01	Кронштейн	2	
Б4		2	ПВ 79.78.04.02	Стойка		
				Уголок Б-50х50х5 ГОСТ 8509-72 / Ст.3 ГОСТ 535-79		
				L = 1850	2	7 кг
				Ограждение		
				Полоса Б-4х40 ГОСТ 103-76 / Ст.3 ГОСТ 535-79		
Б4		3	ПВ 79.78.04.03	L = 1600	3	2,0 кг
Б4		4	ПВ 79.78.04.04	L = 2050	3	2,6 кг
Б4		5	ПВ 79.78.04.05	Захват		
				Уголок Б-50х50х5 ГОСТ 8509-72 / Ст.3 ГОСТ 535-79		
				L = 590	2	2,2 кг
Б4		6	ПВ 79.78.04.06	Ограждение		
				Уголок Б-25х25х4 ГОСТ 8509-72 / Ст.3 ГОСТ 535-79		
				L = 550	1	0,8 кг
Б4		7	ПВ 79.78.04.07	Перекладина		
				Круг В-18 ГОСТ 2590-71 / Ст.3 ГОСТ 535-79		
				L = 570	1	1,14 кг

Изм.	Лист	№ докум.	Подп.	Дата
Разраб.		Числова		12.84
Пров.		Кузьмина		12.84
ГИП		Тюрин		12.84
Н.контр.		Панова		12.84
Утв.		Кузнецов		12.84

ПВ 79.78.04.00

Лестница I

Лит.	Лист	Листов
		1

Гипронефтеспецмонтаж г. Москва

ПВ 7978.04.01

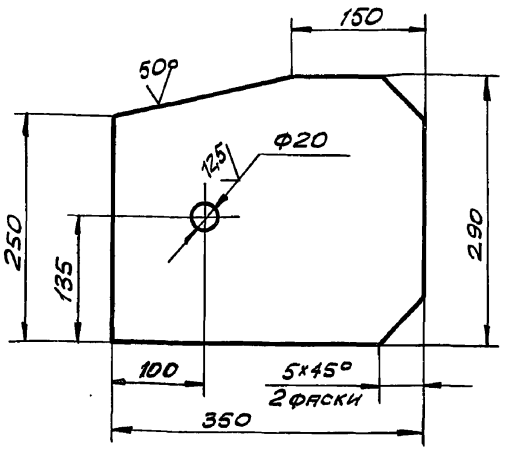

Неуказанные предельные отклонения размеров: отверстий - H16, валов - h 16, остальных - $\pm \frac{JT16}{2}$.

Изм.	Лист	№ докум.	Подп.	Дата
Разраб.		Кузьмина		12.84
Пров.		Числова		12.84
Т.контр.				
ГИП		Тюрин		12.84
Н.контр.		Панова		12.84
Утв.		Кузнецов		12.84

Кронштейн

Лист Б-16 ГОСТ 19903-74 / Ст.3 ГОСТ 14637-79

Лит.	Масса	Масшт.
	1,2	1:50
Лист	Листов 1	

Гипронефтеспецмонтаж г. Москва

Инв.№ подл. | Подп. и дата | Инв.№ подл. | Взам. инв.№ | Инв.№ дубл. | Подп. и дата

ПВ79.78.05.00 СБ

ТП 903-9-13.86 Ал.IX

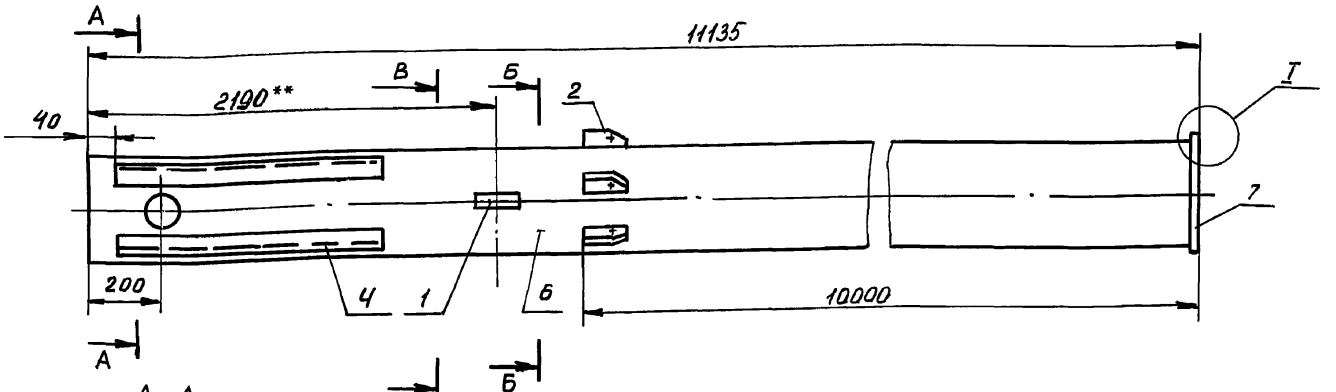

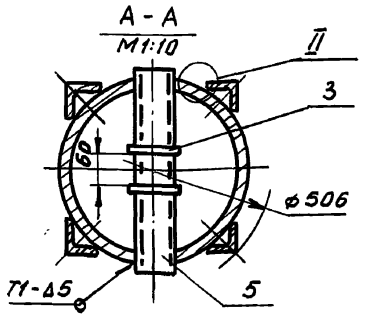

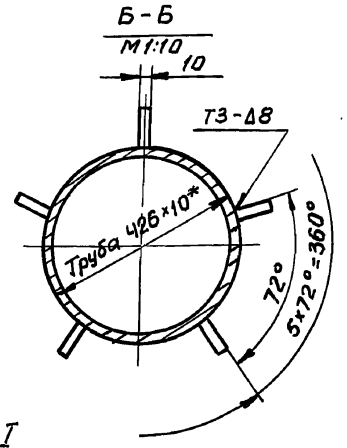

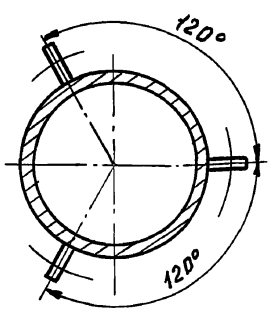

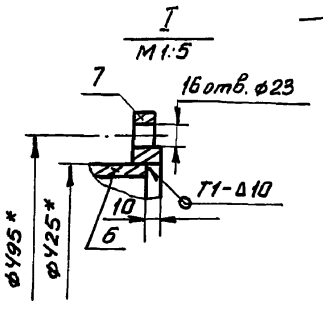

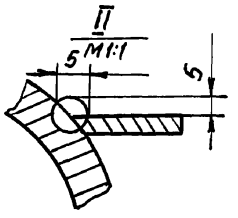

1. Сварка по ГОСТ 5264-80. Сварка ручная электродуговая. Электроды сварочные типа Э42А ГОСТ 9467-75.
2. Неуказанные предельные отклонения размеров: отверстий - H16; валов - h16; остальных $\pm \frac{IT16}{2}$.
3. Шероховатость поверхностей реза для деталей Б4 - $\sqrt{25}$
4. *Размеры для справок.
5. **Размер уточнить на монтаже.

Изм.	Лист	№ докум.	Подп.	Дата	ПВ79.78.05.00 СБ			
Разраб.		Кузьмина		12.84	Стойка I	Лит.	Масса	Масштаб
Пров.		Числова		12.84		И	1180	1:20
Т.контр.					Сборочный чертеж	Лист	Листов 1	
ГИП		Тюрин		12.84		Гипронефтеспецмонтаж г.Москва		
Н.контр.		Панова		12.84				
Утв.		Кузнецов		12.84				

Инв.№ подл. | Подп. и дата | Взам.инв.№ | Инв.№ дубл. | Подп. и дата

ПВ7.78.05.03

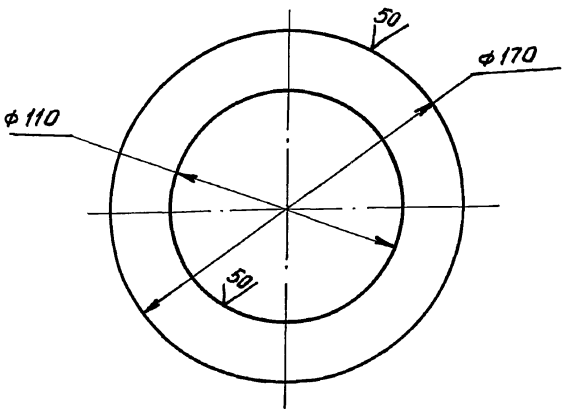

Неуказанные предельные отклонения размеров: отверстий - H16; валов - h16.

Изм.	Лист	№ докум.	Подп.	Дата	ПВ79.78.05.03			
Разраб.		Кузьмина		12.84	Ограничитель	Лит.	Масса	Масштаб
Пров.		Числова		12.84		И	0,5	1:2
Т.контр.					Лист Б-10 ГОСТ 19903-74 Ст 3 ГОСТ 14637-79	Лист	Листов 1	
ГИП		Тюрин		12.84		Гипронефтеспецмонтаж г.Москва		
Н.контр.		Панова		12.84				
Утв.		Кузнецов		12.84				

Инв.№ подл. | Подп. и дата | Взам.инв.№ | Инв.№ дубл. | Подп. и дата

Формат	Зона	Поз.	Обозначение	Наименование	Кол.	Примечание
				Документация		
А3			ПВ79.78.05.00 СБ	Сборочный чертеж		
				Детали		
А4		1	ПВ79.78.05.01	Ушко	3	
А4		2	ПВ79.78.05.02	Кронштейн	5	
А4		3	ПВ79.78.05.03	Ограничитель	2	
Б4		Ч	ПВ79.78.05.04	Направляющая		
				Уголок Б-56×56×5 ГОСТ 8509-72 Ст.3 ГОСТ 535-79		
				L = 2000	Ч	10 кг
Б4		5	ПВ79.78.05.05	Захват		
				Труба 108×6 ГОСТ 8732-78 В10 ГОСТ 8731-74		
				L = 450	1	15 кг
А4		6	ПВ79.78.05.06	Стойка	1	
				Стандартные изделия		
		7		Фланец 400-6 ГОСТ 12820-80		

Изм.	Лист	№ докум.	Подп.	Дата	ПВ79.78.05.00			
Разраб.		Кузьмина		12.84	Стойка I	Лит.	Лист	Листов
Пров.		Числова		12.84		И		1
ГИП		Тюрин		12.84		Гипронефтеспецмонтаж г.Москва		
Н.контр.		Панова		12.84				
Утв.		Кузнецов		12.84				

Инв.№ подл. | Подп. и дата | Взам.инв.№ | Инв.№ дубл. | Подп. и дата

ТП 903-9-13.86 Ал IX

ПВ79.78. 06. 00 СБ

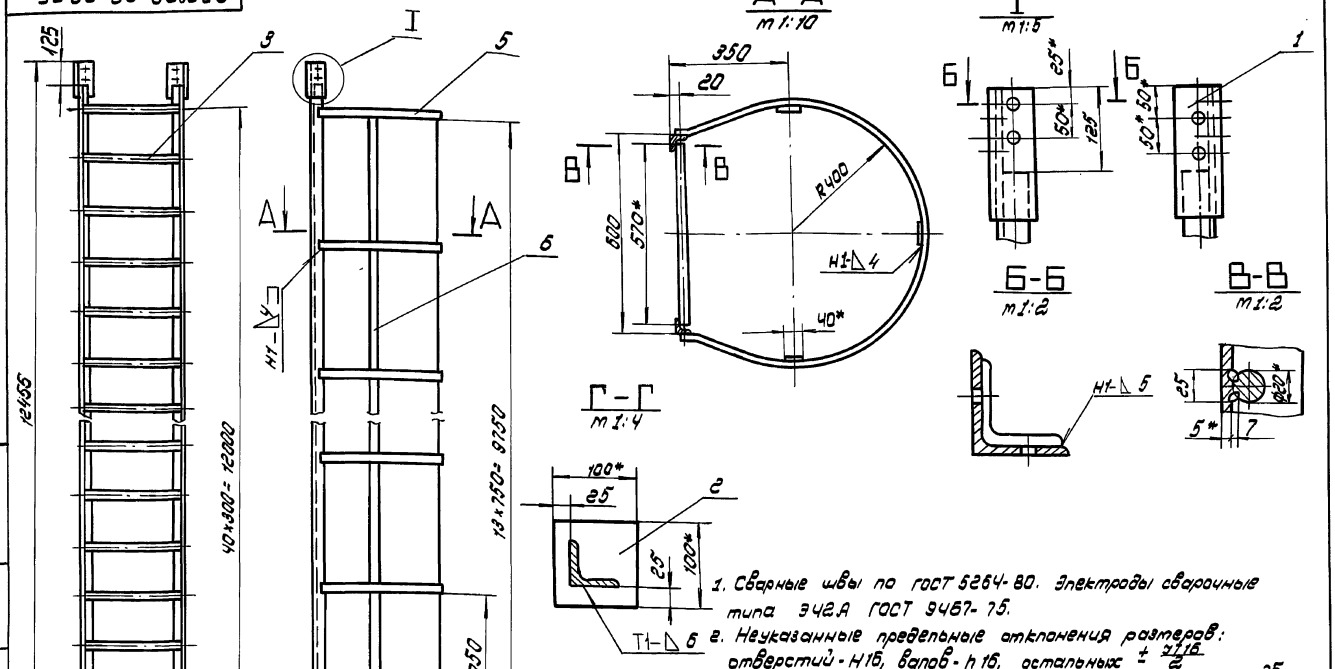

1. Сварные швы по ГОСТ 5264-80. Электроды сварочные типа Э42А ГОСТ 9467-75.
2. Неуказанные предельные отклонения размеров: отверстий - H16, валов - h16, остальных $\pm \frac{IT16}{2}$
3. Шероховатость поверхностей реза для деталей 6Ч - $\sqrt{25}$
4. * Размеры для справок.

Изм.	Лист	N докум.	Подп.	Дата
Разраб.		Кузьмина		12.84
Пров.		Числова		12.84
Т.контр.				
ГИП		Тюрин		11.84
Н.контр.		Панова		12.84
Утв.		Кузнецов		12.84

ПВ79.78. 06. 00 СБ

Лестница II
Сборочный чертеж

Лит.	Масса	Масштаб
И	215.0	1:20
Лист	Листов 1	

Гипронефтеспецмонтаж г. Москва

ПВ79.78. 06. 01

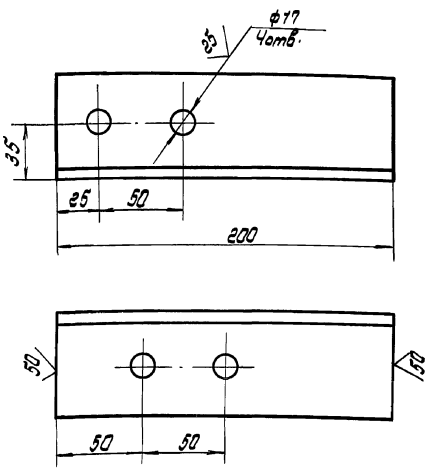

Неуказанные предельные отклонения размеров: отверстий - H16, валов - h16, остальных $\pm \frac{IT16}{2}$

Изм.	Лист	N докум.	Подп.	Дата
Разраб.		Кузьмина		12.84
Пров.		Числова		12.84
Т.контр.				
ГИП		Тюрин		11.84
Н.контр.		Панова		12.84
Утв.		Кузнецов		12.84

ПВ79.78. 06. 01

Накладка

Лит.	Масса	Масштаб
И	0,5	1:5
Лист	Листов 1	

Уголок 6-63×63×5 ГОСТ 8509-72 ст.3 ГОСТ 535-79

Гипронефтеспецмонтаж г. Москва

Формат	Зона	Поз.	Обозначение	Наименование	Кол.	Примечание
				Документация		
А3			ПВ79.78. 06. 00 СБ	Сборочный чертеж		
				Детали		
А4		1	ПВ79.78. 06. 01	Накладка		
Б4		2	ПВ79.78. 06. 02	Плита		
				Лист 6-10 ГОСТ 19903-74 / Ст.3 ГОСТ 14637-79		
				100 × 100	1	0,8 кг
Б4		3	ПВ79.78. 06. 03	Переклавина		
				Круг 8-18 ГОСТ 2590-71 / Ст.3 ГОСТ 535-79		
				L = 570	41	1,14 кг
Б4		4	ПВ79.78. 06. 04	Стойка		
				Уголок 6-50×50×5 ГОСТ 8509-72 / Ст.3 ГОСТ 535-79		
				L = 12315	2	46,5 кг
				Ограждение		
				Полоса 6-4 × 40 ГОСТ 103-76 / Ст.3 ГОСТ 535-79		
Б4		5	ПВ 79.78. 06. 05	L = 2050	14	2,6 кг
Б4		6	ПВ79.78. 06. 06	L = 9750	3	12,7 кг

Изм.	Лист	N докум.	Подп.	Дата
Разраб.		Кузьмина		12.84
Пробер.		Числова		12.84
ГИП		Тюрин		11.84
Н.контр.		Панова		12.84
Утв.		Кузнецов		12.84

ПВ79.78. 06. 00

Лестница II

Лит.	Лист	Листов
И		1

Гипронефтеспецмонтаж г. Москва

ТП 903-9-13.86 Ал.IX

ПВ5. 07.00.04

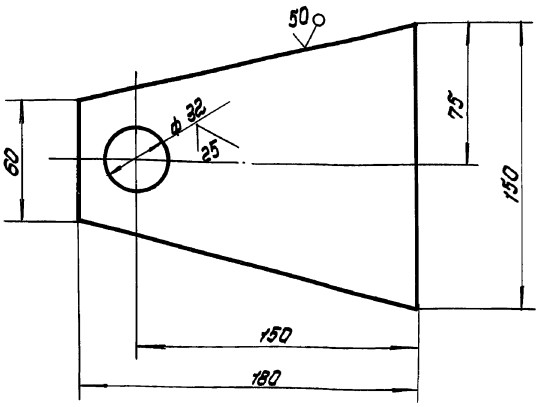

1. Неуказанные предельные отклонения размеров:
   отверстий - H16
   валов - h 16
   остальных $\pm \frac{IT16}{2}$
2. *Размеры для справок.

Изм.	Лист	N докум.	Подп.	Дата
Разраб.		Кузьмина		12.84
Пров.		Числова		12.84
Т.контр.				
ГИП		Тюрин		12.84
Н.контр.		Панова		12.84
Утв.		Кузнецов		12.84

ПВ5. 07.00.04

Щека

Лит	Масса	Масштаб
И	0,75	1:2

Лист	Листов 1

Лист 6-6 ГОСТ 19903-74 Ст.3 ГОСТ 14637-79

Гипронефтеспецмонтаж г. Москва

Формат	Зона	Поз.	Обозначение	Наименование	Кол.	Примечание
				Документация		
А3			ПВ5. 07.00.00 СБ	Сборочный чертеж		
				Детали		
Б4		1	ПВ5. 07.00.01	Фланец		
				Лист $\frac{6-5\ ГОСТ\ 19903-74}{Ст.3\ ГОСТ\ 14637-79}$		
				D = 220; d = 32	2	3,54кг
Б4		2	ПВ5. 07.00.02	Труба		
				Труба $\frac{133\times6\ ГОСТ\ 8732-78}{В10\ ГОСТ\ 8731-74}$		
				L = 90	1	1,9кг
Б4		3	ПВ5. 07.00.03	Шайба		
				Круг $\frac{В-50\ ГОСТ\ 2590-71}{Ст.3\ ГОСТ\ 535-79}$		
				d = 32, L = 4	2	0,037кг
А4		4	ПВ5. 07.00.04	Щека	2	
Б4		5	ПВ5. 07.00.05.	Ось		
				Круг $\frac{В-30\ ГОСТ\ 2590-71}{Ст\ 3\ ГОСТ\ 535-79}$		
				L = 130	1	0,7кг

Изм.	Лист	N докум.	Подп.	Дата
Разраб.		Кузьмина		12.84
Пров.		Числова		2.84
ГИП		Тюрин		12.84
Н.контр.		Панова		12.84
Утв.		Кузнецов		12.84

ПВ5. 07.00.00

Ролик отводной для демонтажа монтажной стойки

Лит	Лист	Листов
И		1

Гипронефтеспецмонтаж г. Москва

ПВ5.07.00.00СБ

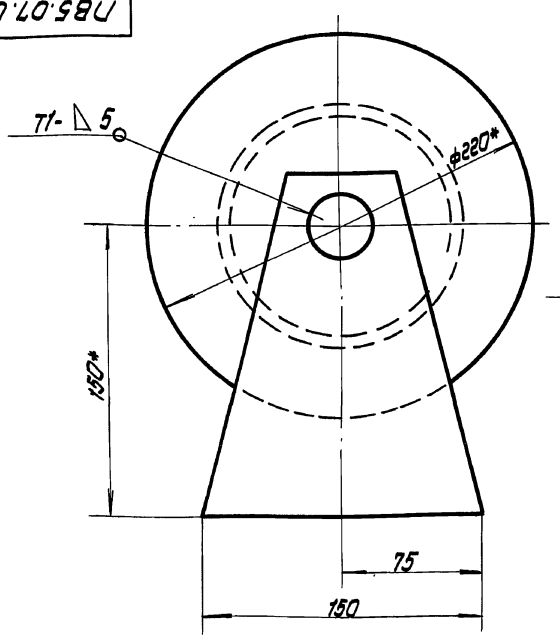

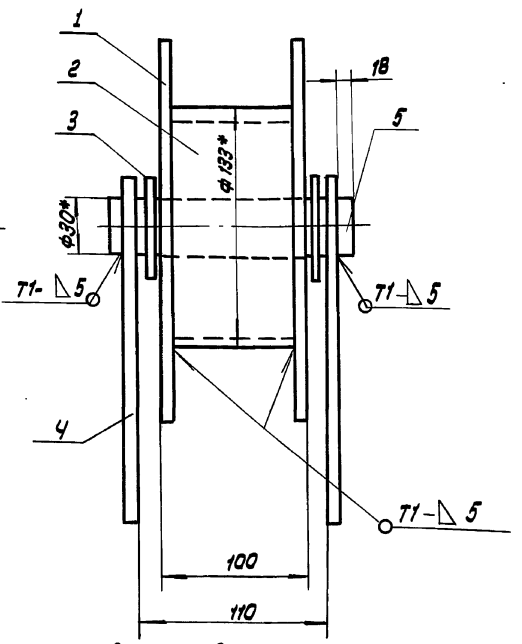

1. Сварные швы по ГОСТ 5264-80. Электроды сварочные типа Э42А ГОСТ 9467-75.
2. Неуказанные предельные отклонения размеров: отверстий - H16, валов - h 16, остальных $\pm \frac{IT16}{2}$
3. Шероховатость поверхностей реза для деталей Б4- 50
4. *Размеры для справок.

Изм.	Лист	N докум.	Подп.	Дата
Разраб.		Кузьмина		12.84
Пров.		Числова		12.84
Т.контр.				
ГИП		Тюрин		12.84
Н.контр.		Панова		12.84
Утв.		Кузнецов		12.84

ПВ5. 07.00.00 СБ

Ролик отводной для демонтажа монтажной стойки. Сборочный чертеж

Лит.	Масса	Масштаб
И	7,6	1:2

Лист	Листов 1

Гипронефтеспецмонтаж г. Москва

Инв.№ подл. | Подп. и дата | Взам. инв.№ | Инв.№ дубл. | Подп. и дата

ПВ 51.06.00.01

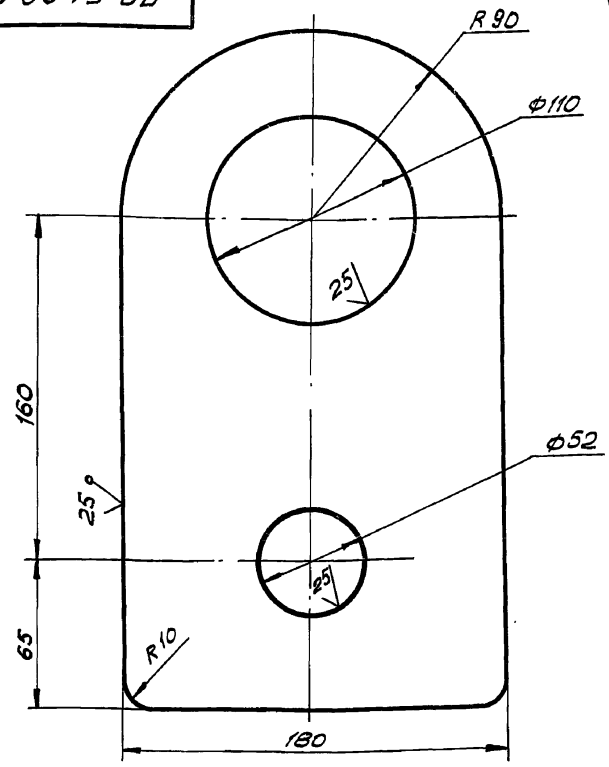

1. Неуказанные предельные отклонения размеров:
   отверстий - H16;
   валов - h16;
   остальных - $\pm \frac{JT16}{2}$.

Изм.	Лист	№ докум.	Подп.	Дата
Разраб.		Кузьмина		12.84
Пров.		Числова		12.84
Т.контр.				
ГИП		Тюрин		12.84
Н.контр.		Панова		12.84
Утв.		Кузнецов		12.84

ПВ 51.06.00.01

Ухо

Лит.	Масса	Масшт.
И	5,0	1:2
Лист	Листов 1	

Лист Б-18 ГОСТ 19903-74
Ст.3 ГОСТ 14637-79

Гипронефтеспецмонтаж г. Москва

Инв.№ подл. | Подп. и дата | Взам.инв.№ | Инв.№ дубл. | Подп. и дата

ПВ 51.06.00.02

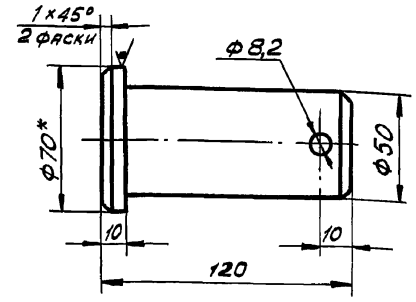

1. Неуказанные предельные отклонения размеров:
   отверстий - H16;
   валов - h16;
   остальных - $\pm \frac{JT16}{2}$.
2. * Размер для справок.

Изм.	Лист	№ докум.	Подп.	Дата
Разраб.		Кузьмина		12.84
Пров.		Числова		12.84
Т.контр.				
ГИП		Тюрин		12.84
Н.контр.		Панова		12.84
Утв.		Кузнецов		12.84

ПВ 51.06.00.02

Палец

Лит.	Масса	Масшт.
И	1,6	1:2
Лист	Листов 1	

Круг В-70 ГОСТ 2590-71
Ст.3 ГОСТ 535-79

Гипронефтеспецмонтаж г. Москва

Инв.№ подл. | Подп. и дата | Взам.инв.№ | Инв.№ дубл. | Подп. и дата

ПВ 51.06.00.00СБ

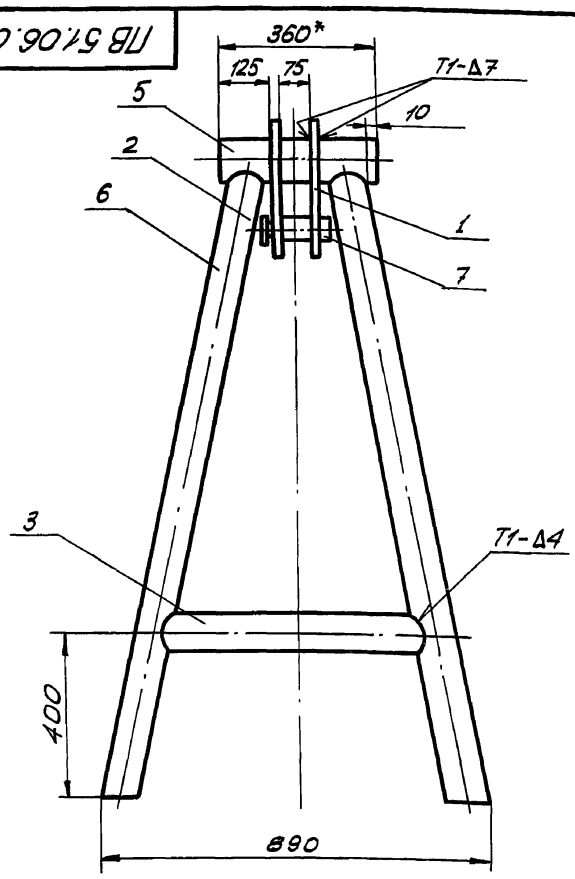

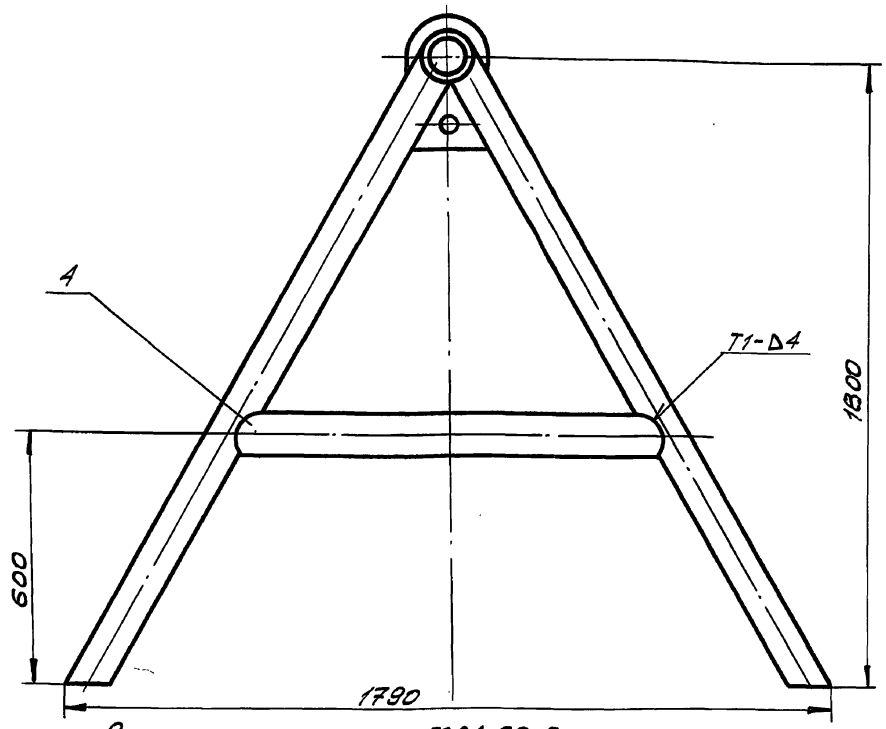

1. Сварочные швы по ГОСТ 5264-80. Электроды сварочные типа Э42А ГОСТ 9467-75.
2. Неуказанные предельные отклонения размеров: отверстий - H16; валов - h16; остальных - $\pm \frac{JT16}{2}$.
3. Шероховатость поверхностей реза для деталей Б4 - $\sqrt{50}$.
4. * Размер для справок.

Изм.	Лист	№ докум.	Подп.	Дата
Разраб.		Кузьмина		12.84
Пров.		Числова		12.84
Т.контр.				
ГИП		Тюрин		12.84
Н.контр.		Панова		12.84
Утв.		Кузнецов		12.84

ПВ 51.06.00.00СБ

Козлы для демонтажа монтажной стойки
Сборочный чертеж

Лит.	Масса	Масштаб
И	112,0	1:10
Лист	Листов 1	

Гипронефтеспецмонтаж г. Москва

Инв.№ подл. | Подп. и дата | Взам.инв.№ | Инв.№ дубл. | Подп. и дата

ТП 903-9-13.86 Ал IX

Формат	Зона	Поз.	Обозначение	Наименование	Кол.	Примеч.
				Документация		
12			15-1307.02.00.00 СБ	Сборочный чертеж		
				Детали		
Б4		1	15-1307.02.00.01	Опора		
				Уголок Б-100×100×8 ГОСТ 8509-72 / Ст.3 ГОСТ 535-79		
				L = 260	1	3,2 кг
Б4		2	15-1307.02.00.02	Укосина		
				Уголок Б-63×63×5 ГОСТ 8509-72 / Ст.3 ГОСТ 535-79		
				L = 450	1	2,2 кг
Б4		3	15-1307.02.00.03	Брусок		
				Квадрат В-20 ГОСТ 2591-71 / Ст.3 ГОСТ 535-79		
				L = 130	1	0.5 кг

Подп. и дата | Инв.№ дубл. | Взам. инв.№ | Подп. и дата | Инв.№ подл.

Изм.	Лист	№ докум.	Подп.	Дата
Разраб.		Кузьмина		
Пров.		Числова		
ГИП		Тюрин		
Н.контр.		Панова		
Утв.		Кузнецов		

15-1307.02.00.00

Ловитель

Лит.	Лист	Листов
И		1

Гипронефтеспецмонтаж г. Москва

15-1307.02.00.00 СБ

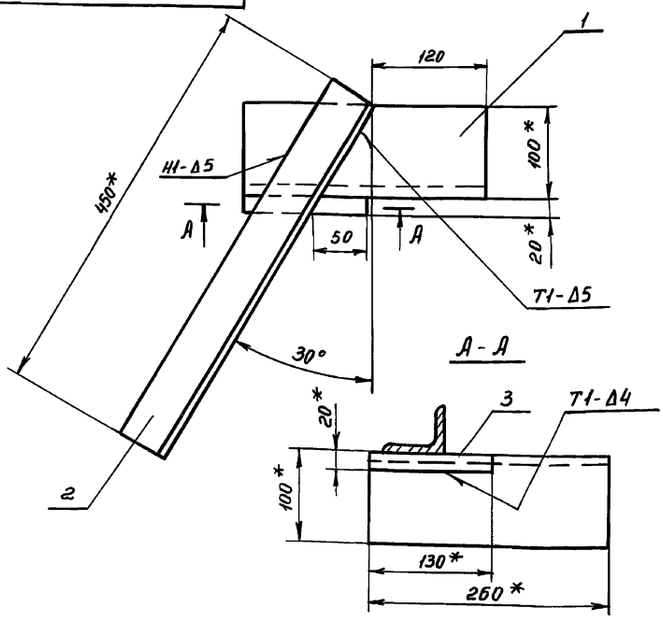

1. Сварные швы по ГОСТ 5264-80. Электроды типа Э 42А ГОСТ 9467-75.
2. Неуказанные предельные отклонения размеров: отверстий - H16, валов - h16, остальных - $\pm \frac{IT16}{2}$.
3. Шероховатость поверхностей реза для деталей Б4 - $\frac{25}{\sqrt{}}$.
4. *Размеры для справок.

Подп. и дата | Инв.№ дубл. | Взам. инв.№ | Подп. и дата | Инв.№ подл.

Изм.	Лист	№ докум.	Подп.	Дата
Разраб.		Кузьмина		
Пров.		Числова		
Т.контр.				
ГИП		Тюрин		
Н.контр.		Панова		
Утв.		Кузнецов		

15-1307.02.00.00 СБ

Ловитель
Сборочный чертеж

Лит.	Масса	Масшт.
И	6,0	1:4
Лист	Листов 1	

Гипронефтеспецмонтаж г. Москва

ПВ 51.06.00.03

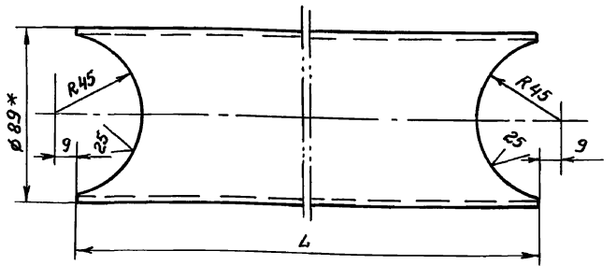

Обозначение	L, мм	Масса, кг
ПВ 51.06.00.03	650	5,45
ПВ 51.06.00.03-01	1170	9,0

1. Неуказанные предельные отклонения размеров: отверстий - H16, валов - h16, остальных - $\pm \frac{IT16}{2}$.
2. * Размер для справок.

Подп. и дата | Инв.№ дубл. | Взам. инв.№ | Подп. и дата | Инв.№ подл.

Изм.	Лист	№ докум.	Подп.	Дата
Разраб.		Кузьмина		
Пров.		Числова		
Т.контр.				
ГИП		Тюрин		
Н.контр.		Панова		
Утв.		Кузнецов		

ПВ 51.06.00.03

Труба

Лит.	Масса	Масшт.
И	См. табл.	1:2
Лист	Листов 1	

Труба 89×4 ГОСТ 8732-78 / Ст.3 ГОСТ 8731-74

Гипронефтеспецмонтаж г. Москва

Формат	Зона	Поз.	Обозначение	Наименование	Кол.	Примеч.
				Документация		
12			ПВ.51.06.00.00 СБ	Сборочный чертеж		
				Детали		
11		1	ПВ 51.06.00.01	Ухо	2	
11		2	ПВ 51.06.00.02	Палец	1	
11		3	ПВ 51.06.00.03	Труба	2	
		4	ПВ 51.06.00.03-01	Труба	2	
Б4		5	ПВ 51.06.00.04	Труба		
				Труба 108×7 ГОСТ 8732-78 / Ст.3 ГОСТ 8731-74		
				L = 360	1	3.0 кг
Б4		6	ПВ 51.06.00.05	Стойка		
				Труба 89×4 ГОСТ 8732-78 / Ст.3 ГОСТ 8731-74		
				L = 2000	4	17.0 кг
				Стандартные изделия		
		7		Шплинт 8×55 ГОСТ 397-79	1	

Подп. и дата | Инв.№ дубл. | Взам. инв.№ | Подп. и дата | Инв.№ подл.

Изм.	Лист	№ докум.	Подп.	Дата
Разраб.		Кузьмина		
Провер.		Числова		
ГИП		Тюрин		
Н.контр.		Панова		
Утв.		Кузнецов		

ПВ 51.06.00.00

Козлы для демонтажа монтажной стойки

Лит.	Лист	Листов
И		1

Гипронефтеспецмонтаж г. Москва

gost.e-ecolog.ru