ТИПОВЫЕ ПРОЕКТНЫЕ РЕШЕНИЯ

901-2-0149С.86

ВОДОПРОВОДНАЯ НАСОСНАЯ СТАНЦИЯ ПРОИЗВОДИТЕЛЬНОСТЬЮ ОТ 50 ДО 400 $м^3$/час. ДЛЯ СТРОИТЕЛЬСТВА В РАЙОНАХ СЕЙСМИЧНОСТЬЮ 8-9 БАЛЛОВ

АЛЬБОМ II

Строительные изделия КЖИ

25592-02

Отпускная цена
на момент реализации
указана в счет-накладной

Привязан

Инв.№

gost.e-ecolog.ru

ТИПОВЫЕ ПРОЕКТНЫЕ РЕШЕНИЯ

901-2-0149С.86

ВОДОПРОВОДНАЯ НАСОСНАЯ СТАНЦИЯ ПРОИЗВОДИТЕЛЬНОСТЬЮ ОТ 50 ДО 400 $м^3$/час. ДЛЯ СТРОИТЕЛЬСТВА В РАЙОНАХ СЕЙСМИЧНОСТЬЮ 8-9 БАЛЛОВ

АЛЬБОМ II

СОСТАВ ПРОЕКТА

Альбом I	Архитектурно-строительные решения. Конструкции железобетонные. Технологические решения. Отопление и вентиляция. Внутренние водопровод и канализация. Электротехническая часть. Технологический контроль.
Альбом II	Строительные изделия КЖИ.
Альбом III	Нестандартизированное оборудование, металлические конструкции и чертежи задания заводу-изготовителю.
Альбом IV	Спецификации оборудования.
Альбом V	Ведомости потребности в материалах.
Альбом VI	Сметы.

Разработаны
проектно-изыскательским институтом
„МОСГИПРОТРАНС"

Главный инженер института Н.М.Шаршаков
Главный инженер проекта Г.И.Белянинов

Утверждены
Министерством Транспортного Строительства
Приказ № ГА-1122 от 12.08.1986 г.
введены в действие с 12.08.1986 г. Пр.№ ГА-1122

Привязан

Инв.№

Содержание альбома

Обозначение	Наименование	Стр.	Примечание
	Обложка		
	Заглавный лист	1	
	Содержание альбома	2	
-КЖИ-ТУ	Технические условия	2	
-1.1	Колонны К1; К2; К3	3	
-2.1СБ	Стеновая панель ПС.65.18.2.0-4А-И1		
	ПС 65.5.18.2.5-4.А-И1; ПС 66 18.3.0-6А-И3		
	Сборочный чертеж	4	
-2.1	Стеновая панель	4	
-3.1	Балка Б1	4	
-4.1	Сетка С1	5	
-4.2	Сетка С2	5	
-4.3	Сетка С3	5	
-4.4	Сетка С4	5	
-4.5СБ	Сетка С5; С6		
	Сборочный чертеж	6	
-4.5	Сетка С5; С6	6	
-4.6 СБ	Сетка С7, С7*; С8; С8*	6	
	Сборочный чертеж	6	
-4.6	Сетка С7; С7*; С8; С8*	6	
-5.1	Изделие закладное МИ1	7	
-5.2	Изделие закладное МИ2	7	
-5.3	Изделие закладное МИ3	7	
-6.1	Рама Р1	8	
-6.2	Решетка вентиляционная		
	жалюзийная Р2	8	
-6.3	Крышка прямка Щ1	9	
-6.4	Изделия соединительные		
	МС1; МС2	9	
-6.5	Изделие соединительное МС3	9	
-6.6	Изделия соединительные		
	МС4; МС5	9	
-6.7 СБ	Консоль опорная МС6; МС7		
	Сборочный чертеж	10	
-6.7	Консоль опорная МС6; МС7	10	

Привязан

Инв. №

Копировал: Формат А3

Инв. № подл. | Подпись и дата | Взам. инв. №

Технические требования к изготовлению сборных железобетонных конструкций.

При изготовлении сборных железобетонных колонн, балок и стеновых панелей обязательно соблюдение требований серий соответственно 1.423-3, 1.462.1-10/80 и 1.030.1-1 к аналогичным изделиям, а также требований ГОСТ 13015-75**. Закладные детали и соединительные элементы в стыках наружных панелей, Р 2 покрыть металлическим цинковым покрытием, толщиной 200 мкм, защищенным после разопалубки слоем грунта-шпатлевки ЭП-00-10 (ТУ МХП 1027-62). Все остальные открытые закладные и соединительные детали покрыть лакокрасочным покрытием за 2 раза: масляной краской по грунтовке олифой.

Технические требования к изготовлению арматурных и закладных изделий.

Арматурные и закладные изделия должны соответствовать ГОСТ 10922-75. Арматурные изделия изготавливаются при помощи контактной точечной сварки в соответствии с ГОСТ 14098-68. Сварку сеток и каркасов производить во всех точках пересечения стержней.

В изготовлении закладных изделий применяется контактная и автоматическая сварка по ГОСТ 19292-73 „Соединения сварных элементов закладных деталей сборных железобетонных конструкций и СН 393-78.

Материал прокатной стали закладных изделий принять марки Вст3пс6 для сварных конструкций по ТУ 14-1-3023-80 и Вст3кп2 по ГОСТ 380-71*.

Катет сварных швов принять по наименьшей толщине свариваемых элементов.

25592-02 3

Привязан

Инв. №

Нач. отд.	Москалец		
Гл. спец.	Федотов		
Н. контр.	Коханова		
Гл. инж. пр.	Ухлина		
Ст. инж.	Балашова		

ТПР 901-2-0149с.86 – КЖИ-ТУ

Технические условия

Стадия	Лист	Листов
РП		1

Мосгипротранс

Копировал: 21778-02 Формат А3

Типовые проектные решения 901-2-0149с.86 Альбом II

К1; К2

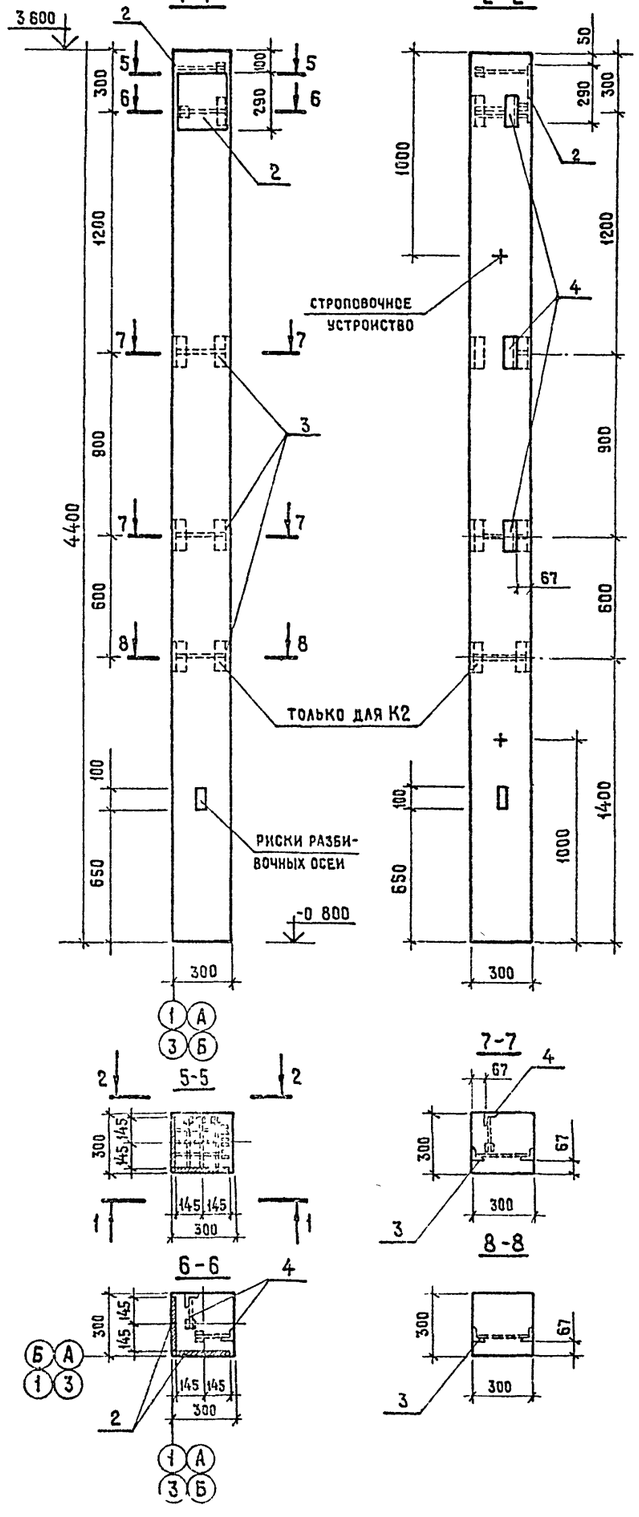

К3

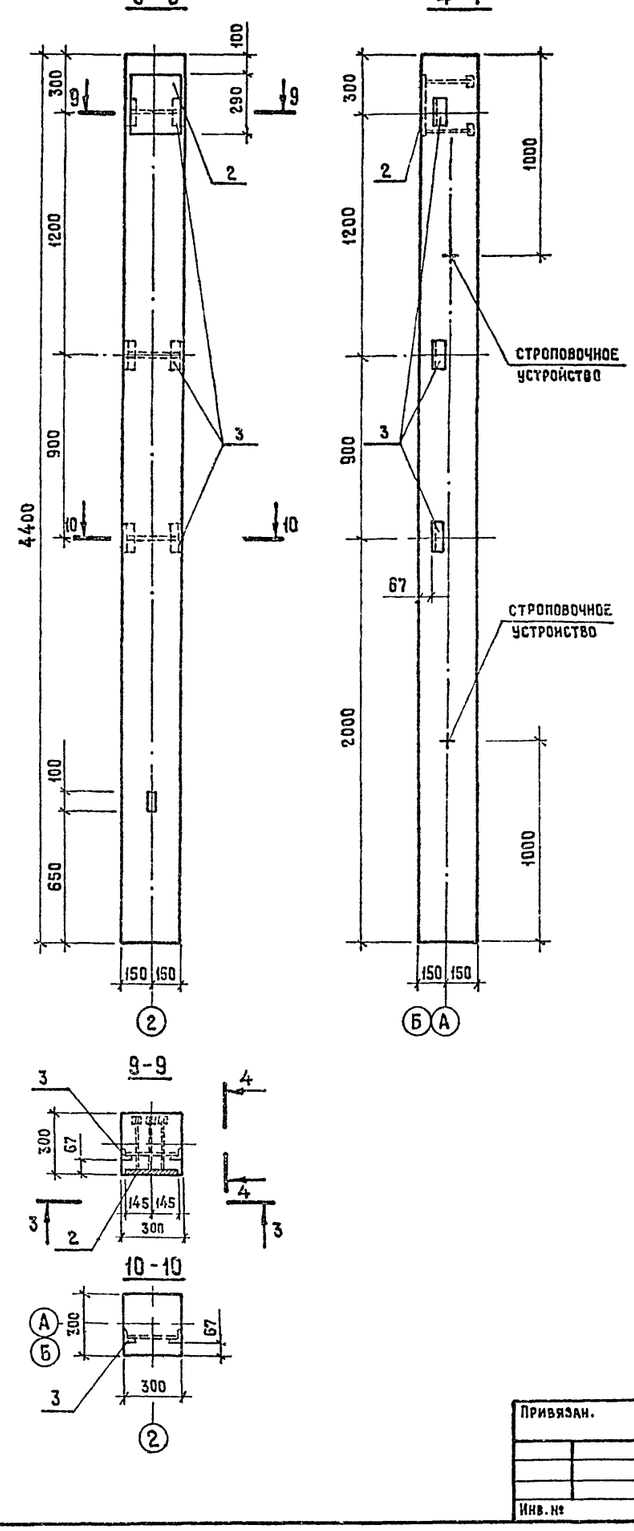

Формат	Зона	Поз.	Обозначение	Наименование		Кол	Примечание
				Колонна К1			
				Сборочные единицы			
А3		1	Серия 1.423-3	Колонна К36-4		1	10т
А4		2	Серия 1.423-3, в 2, л.135	Изделие закладное	НМ1-1	2	10 4кг
А4		3	Серия 1.423-3, в 2, л 141	Изделие закладное	М1-13	2	17кг
А4		4	КЖИ-5.2	Изделие закладное	МН-2	4	108кг
				Колонна К2			
				Сборочные единицы			
А3		1	Серия 1.423-3	Колонна К36-4		1	10т
А4		2	Серия 1.423-3, в 2, л 135	Изделие закладное	НМ1-1	2	10 4кг
А4		3	Серия 1.423-3, в 2, л 141	Изделие закладное	М1-13	3	17кг
А4		4	КЖИ-5 2	Изделие закладное	МН-2	4	108кг
				Колонна К3			
				Сборочные единицы			
А3		1	Серия 1.423-3	Колонна К36-4		1	10т
А4		2	Серия 1.423-3, в 2, л 135	Изделие закладное	НМ1-1	1	10 4кг
А4		3	Серия 1.423-3, в 2, л 141	Изделие закладное	М1-13	3	1.7кг

Ведомость расхода стали на элемент, кг

Марка элемента	Изделия закладные								Всего	Общий расход
	Арматура класса				Прокат марки					
	А-III				Вст 3 кп 2					
	ГОСТ 5781-82*				ГОСТ 8509-72*					
	⌀12	⌀22		Итого	∠63×5			Итого		
К1	0.48	0.96		1.44	2 88			2 88	4 32	4 32
К2	0.48	0.96		1 44	2.88			2 88	4 32	4 32

1 Колонны марки К1; К2, К3 отличаются от колонны К36-4 серии 1423-3 наличием закладных деталей НМ1-1, М1-13 по серии 1 423, в 2 и МН-2 лист КЖИ-5 2.

2. Схему каркаса здания см на листе КЖ 6 альбома I

Инв.№ подл. | Подпись и дата | Взам. инв.№

Привязан.

Инв.№

Нач отд	Москалец	
Н контр	Кохальова	
Гл спец	Федотов	
Гл инженер	Уклина	
Ст инж	Дуберовина	
Инженер	Одиночкина	

ТПР 901-2-0149с.86 КЖИ-1.1

Колонны К1; К2, К3

Стадия	Масса	Масштаб
РП	10т	1:20
Лист	Листов 1	

Мосгипротранс

Копировал № 25592-02 4 Формат А2

21770-09

Типовые проектные решения 901-2-0149С.86 Альбом II

Формат	Зона	Поз.	Обозначение	Наименование	Кол. на исполн. -	01	02	Примечание
				Документация				
			КЖИ-2.1.СБ	Сборочный чертеж	X	X	X	
				Сборочные единицы				
А3		1	серия 1.030.1-1	ПС.65.18 2.0-4.л	X			Со всеми закладными изделиями
А3			серия 1.030.1-1	ПС.65.5.18.2,5-4.л		X		
А3			серия 1.030.1-1	ПС.66 18.3.0-6.л			X	
А4				Изделия закладные				Масса, кг
А4		2	серия 1.030.1-1 В.0-3	М1с	2			2.3
А4			серия 1.030.1-1 В.0-3	М2с		2		2.4
А4			серия 1.030.1-1 В.0-3	М3с			2	2.5
А4		3	серия 1.030.1-1 В.1-3	М14	2	2	2	4.18

Шифр	Лит.
ПС 65.18.20-4.л	
ПС 65.5.18.2,5-4.л	
ПС 66 18.30-6.л	

Инв. № подл. | Подпись и дата | Взам. инв. №

Привязан

Инв. №

Нач отд.	Москалец	
Н контр.	Коханова	
Гл.спец.	Федотов	
Гл.инж.р.	Ухлина	
Инж.	Столба	
Инж.	Одиночкина	

ТПР 901-2-0149С.86 -КЖИ-2.1

Стеновая панель

Стадия	Лист	Листов
РП		1

Мосгипротранс

Копировал: Формат А4

Инв. № подл. | Подпись и дата | Взам. инв. №

Закладные изделия М2 в панелях заменить на М1с - М3с в зависимости от толщины стен

Обозначение	Марка элемента	Размеры мм п	Масса т
КЖИ-2.1	ПС 65.18.2.0-4л	250	3.10
-01	ПС 65.5.18.2,5-4л	300	3.80
-02	ПС 65.18.3.0-6л	350	4.53

Привязан

Инв. №

Нач отд.	Москалец	
Н.контр.	Коханова	
Гл.спец.	Федотов	
Гл.инж.р.	Ухлина	
Ст.инж.	Балашова	
Инж.	Одиночкина	

ТПР 901-2-0149С.86 -КЖИ-2.1 СБ

Стеновая панель (ПС 65.18.2.0-4л; ПС 65.5.18 2,5-4л; ПС 66.18.3,0-6.л) (сборочный чертеж)

Стадия	Масса	Масштаб
РП	см.табл.	1:50
Лист	Листов 1	

Мосгипротранс

Копировал: Формат А4

Инв. № подл. | Подпись и дата | Взам. инв. №

1-1

2-2

В балках заменить опорные закладные изделия М1 на М12

Формат	Зона	Поз.	Обозначение	Наименование	Кол.	Примеч.
				Сборочные единицы		
А3		1	Серия 1.462.1-10/80.1	1БСТ6-5А IV т	1	1150 кг
А4		2	Серия 1.462.1-10/80.2-120	Изделие закладное М8	1	3.7 кг
А4		3	Серия 1.462.1-10/80.2-130	Изделие закладное М12	2	7.2 кг

Привязан

Инв. №

Нач отд.	Москалец	
Н контр.	Коханова	
Гл.спец.	Федотов	
Гл.инж.р.	Ухлина	
Инж.	Одиночкина	
Инж.	Столба	

ТПР 901-2-0149С.86 -КЖИ-3.1

Балка Б 1

Стадия	Масса	Масштаб
РП	1.5 г	1:50
Лист	Листов 1	

Мосгипротранс

Копировал: Формат А4

Инв. № подл. | Подпись и дата | Взам. инв. №

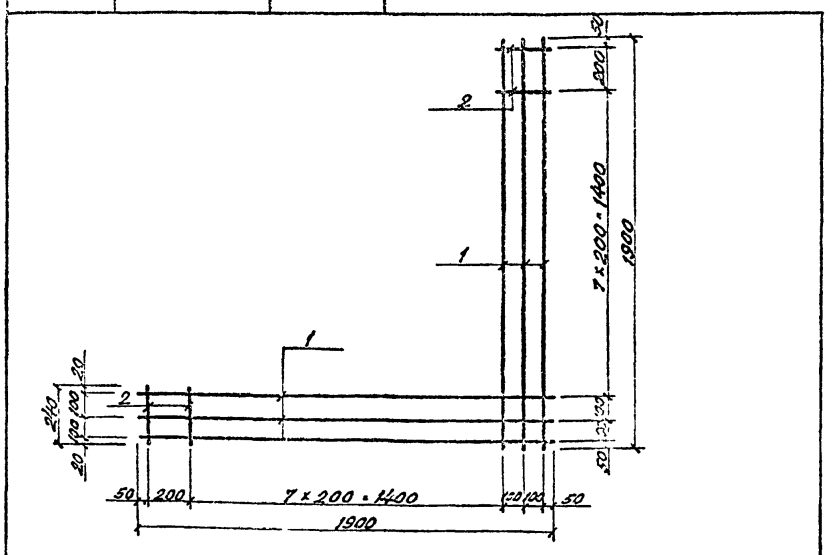

Формат	Зона	Поз	Обозначение	Наименование	Кол.	Примеч.
				Детали		
Б4		1	-КЖ-4.1-001	ф 10 А II ГОСТ 5781-82*		
				ℓ = 1900	6	1.17 кг
Б4		2	-002	ф 6А III ГОСТ 5781-82*		
				ℓ = 240	16	0.05 кг

Привязан

Инв. №

ТПР 901-2-0149с.86 -КЖИ-4.1

				Стадия	Масса	Масштаб
Нач. отд.	Москалец		Сетка С 1	РП	7.82	1:20
Гл. спец.	Федотов			Лист	Листов 1	
Н. контр.	Кохановa			Мосгипротранс		
Гл. инж. пр.	Ухлина					
Инж.	Столба					
Инж.	Одиночкина					

Копировал | Формат А4

Типовые проектные решения 901-2-0149с.86 Альбом II

Инв. № подл. | Подпись и дата | Взам. инв. №

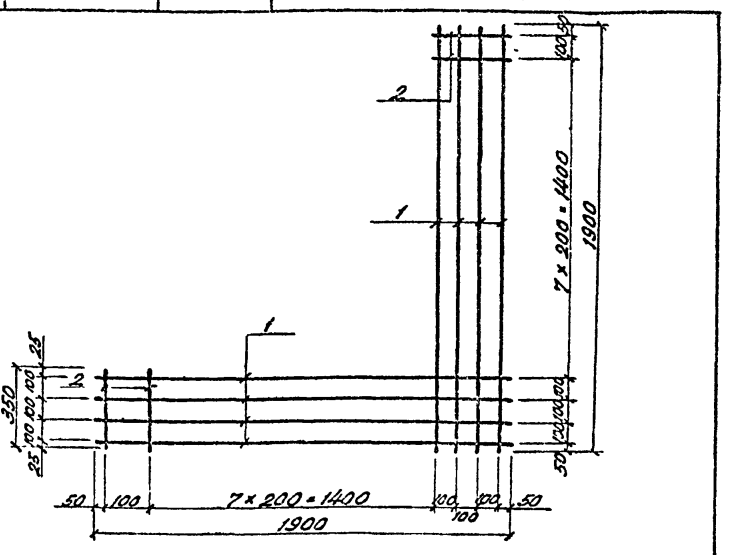

Формат	Зона	Поз	Обозначение	Наименование	Кол.	Примечание
				Детали		
Б4		1	-КЖИ 4.2-001	ф10 А III ГОСТ 5781-82*, ℓ=1900	8	1.17 кг
Б4		2	002	ф6А III ГОСТ 5781-82*, ℓ=350	16	0.08 кг

Привязан

Инв. №

ТПР 901-2-0149с.86 -КЖИ-4.2

				Стадия	Масса	Масштаб
Нач. отд.	Москалец		Сетка С 2	РП	10.64	1:20
Гл. спец.	Федотов			Лист	Листов 1	
Н. контр.	Кохановa			Мосгипротранс		
Гл. инж. пр.	Ухлина					
Инж.	Столба					
Инж.	Одиночкина					

Копировал | Формат А4

Инв. № подл. | Подпись и дата | Взам. инв. №

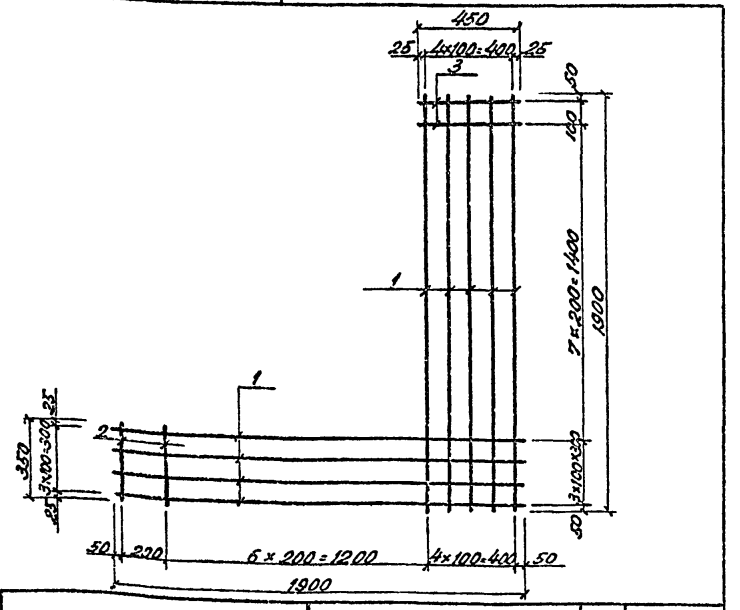

Формат	Зона	Поз.	Обозначение	Наименование	Кол.	Примечание
				Детали		
Б4		1	-КЖИ-4.4-001	ф10 А III ГОСТ 5781-82* ℓ=1900	9	1.17 кг
Б4		2	-002	ф6А III ГОСТ 5781-82* ℓ=350	7	0.08 кг
Б4		3	-003	ф6А III ГОСТ 5781-82* ℓ=450	8	0.10 кг

Привязан

Инв. №

ТПР 901-2-0149с.86 -КЖИ-4.4

				Стадия	Масса	Масштаб
Нач. отд.	Москалец		Сетка С 4	РП	11.99	1:20
Гл. спец.	Федотов			Лист	Листов 1	
Н. контр.	Кохановa			Мосгипротранс		
Гл. инж. пр.	Ухлина					
Инж.	Столба					
Инж.	Одиночкина					

Копировал | Формат А4

Инв. № подл. | Подпись и дата | Взам. инв. №

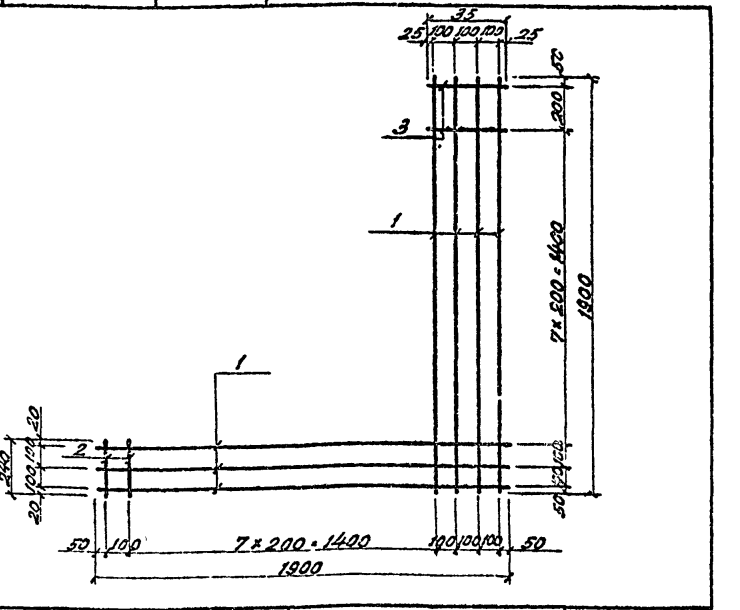

Формат	Зона	Поз.	Обозначение	Наименование	Кол.	Примечание
				Детали		
Б4		1	-КЖИ-4.3-001	ф10 А III ГОСТ 5781-82* ℓ=1900	7	1.17 кг
Б4		2	-002	ф6А III ГОСТ 5781-82* ℓ=240	8	0.05 кг
Б4		3	-003	ф6А III ГОСТ 5781-82* ℓ=350	8	0.08 кг

Привязан

Инв. №

ТПР 901-2-0149с.86 -КЖИ-4.3

				Стадия	Масса	Масштаб
Нач. отд.	Москалец		Сетка С 3	РП	9.23	1:20
Гл. спец.	Федотов			Лист	Листов 1	
Н. контр.	Кохановa			Мосгипротранс		
Гл. инж. пр.	Ухлина					
Инж.	Столба					
Инж.	Одиночкина					

Копировал | Формат А4

25592-02 6

2-778-02

5

Типовые проектные решения 901-2-0149с.86 Альбом II

Формат	Зона	Поз.	Обозначение	Наименование	Кол. на исполн. –	01	Примечание
				Документация			
А4			-КЖИ-4.5 СБ	Сборочный чертеж			Масса
				Детали			ед.кг
Б4		1	-КЖИ-4,5-001	⌀10 А III ГОСТ 5781-82, ℓ=1900	3	4	1,17
Б4		2	-002	⌀6 А III ГОСТ 5781-82, ℓ=240	10		0,05
			-01	⌀6 А III ГОСТ 5781-82, ℓ=350		10	0,08

Шифр	Лит.
С5	
С6	

Инв. № подл. | Подпись и дата | Взам. инв. №

Привязан

Инв. №

Нач. отд	Москалец	
Н. контр	Коханова	
Гл. спец	Федотов	
Гл. инж. р	Ухлина	
Инж	Столба	
Инж	Одиночкина	

ТПР 901-2-0149с.86 -КЖИ-4.5

Сетка С5; С6

Стадия	Лист	Листов
РП		1

Мосгипротранс

Копировал

Формат А4

Формат	Зона	Поз.	Обозначение	Наименование	Кол. на исполн. –	01	02	03	Примечание
				Документация					
А4			-КЖИ-4.6 СБ	Сборочный чертеж					Масса
				Детали					ед.кг
Б4		1	-КЖИ-4.6	⌀5 В I ГОСТ 6727-80, ℓ=1900	4		5		0,293
Б4		2		⌀5 В I ГОСТ 6727-80, ℓ=340	10	16			0,052
		2		⌀5 В I ГОСТ 6727-80, ℓ=440			10	16	0,068
		1		⌀5 В I ГОСТ 6727-80, ℓ=3100		4		5	0,43

Шифр	Лит.
С7	
С7*	
С8	
С8*	

Инв. № подл. | Подпись и дата | Взам. инв. №

Привязан

Инв. №

Нач. отд	Москалец	
Н. контр.	Коханова	
Гл. спец	Федотов	
Гл. инж. р	Ухлина	
Инж.	Столба	
Инж.	Одиночкина	

ТПР 901-2-0149с.86 -КЖИ-4.6

Сетка С7; С7*; С8; С8*

Стадия	Лист	Листов
РП		1

Мосгипротранс

Копировал

Формат А4

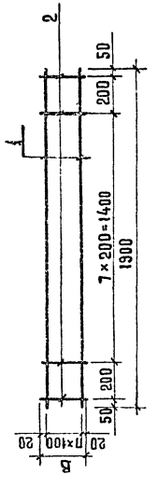

Обозначение	Марка изделия	Размеры, мм B	n	Масса кг
-КЖИ-4.5 СБ	С5	240	2	4,01
	С6	340	3	5,48

Инв. № подл. | Подпись и дата | Взам. инв. №

Привязан

Инв. №

Нач. отд	Москалец	
Н. контр	Коханова	
Гл. спец	Федотов	
Гл. инж. р	Ухлина	
Инж	Столба	
Инж.	Одиночкина	

ТПР 901-2-0149с.86 -КЖИ - 4.5 СБ

Сетка С5; С6 (сборочный чертеж)

Стадия	Масса	Масштаб
РП	см. табл.	1:20
Лист	Листов 1	

Мосгипротранс

Копировал

Формат А4

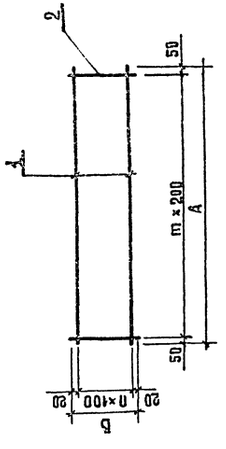

Обозначение	Марка изделия	Размеры, мм B	n	A	m	Масса кг
-КЖИ-4.6 СБ	С7	340	3	1900	7	1,71
	С7*	340	3	3100	13	2,75
01						
02	С8	440	4	1900	7	2,14
03	С8*	440	4	3100	13	3,46

Инв. № подл. | Подпись и дата | Взам. инв. №

Привязан

Инв. №

Нач. отд	Москалец	
Н. контр	Коханова	
Гл. спец	Федотов	
Гл. инж. р	Ухлина	
Инж	Столба	
Инж.	Одиночкина	

ТПР 901-2-0149с.86 -КЖИ-4.6 СБ

Сетка С7, С7*, С8, С8* (сборочный чертеж)

Стадия	Масса	Масштаб
РП	см. табл.	1:20
Лист	Листов 1	

Мосгипротранс

Копировал

Формат А4

Инв № подл | Подпись и дата | Взам инв №

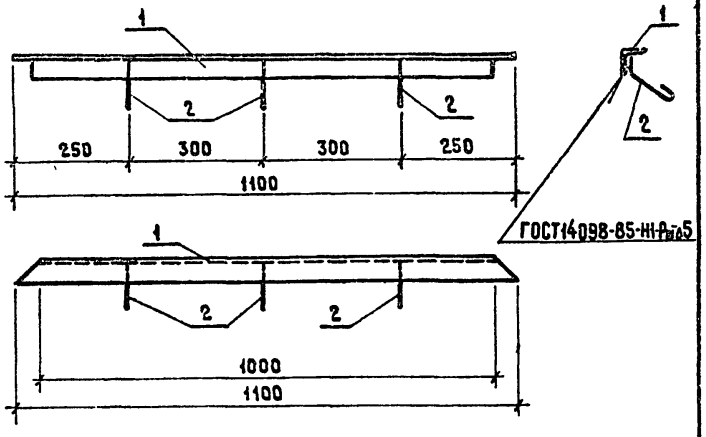

Сварку металлических изделий выполнять электродами Э-42, $h_ш$=6мм по ГОСТ 9467-75

Формат	Зона	Поз	Обозначение	Наименование	Кол.	Примеч
				Детали		
БЧ		1	КЖИ-5.1-001	Уголок равнобокий ∠50×5 ГОСТ 8509-72* / Ст3кп2 ГОСТ 380-71* ℓ=100	1	4.15 кг
БЧ		2	-002	⌀8 AI ГОСТ 5781-82*, ℓ=200	3	0.08 кг

Привязан

Инв №

ТПР 901-2-0149С.86 -КЖИ-5.1

Изделие закладное МН1	Стадия	Масса	Масштаб
	РП	4.39кг	1:10
	Лист	Листов 1	
	Мосгипротранс		

Нач отд	Москалец	
Н контр	Коханова	
Гл спец	Федотов	
Гл инж разд	Ухлина	
Инж	Столба	
Инж	Одиночкина	

Копировал | Формат А4

Типовые проектные решения 901-2-0149С.86 Альбом II

Инв № подл | Подпись и дата | Взам инв №

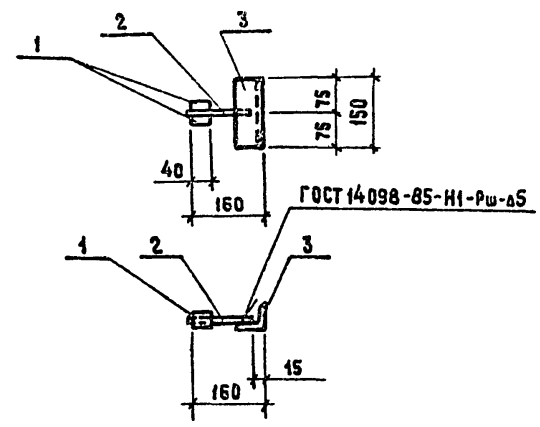

Сварку металлических изделий выполнять электродами Э-42, $h_ш$=6мм по ГОСТ 9467-75

Формат	Зона	Поз	Обозначение	Наименование	Кол.	Примеч.
				Детали		
БЧ		1	-КЖИ-5.2-001	⌀22 A III ГОСТ 5781-82*, ℓ=40	2	0.12 кг
БЧ		2	-002	⌀12 A III ГОСТ 5781-82*, ℓ=130	1	0.12кг
БЧ		3	-003	Уголок равнобокий ∠63×5 ГОСТ 8509-72* / Ст3кп2 ГОСТ 380-71* ℓ=150	1	0.72кг

Привязан

Инв №

ТПР 901-2-0149С.86 -КЖИ-5.2

Изделие закладное МН2	Стадия	Масса	Масштаб
	РП	1.08кг	1:10
	Лист	Листов 1	
	Мосгипротранс		

Нач отд	Москалец	
Н контр	Коханова	
Гл спец	Федотов	
Гл инж р	Ухлина	
Инж	Столба	
Инж	Одиночкина	

Копировал | Формат А4

Инв № подл | Подпись и дата | Взам инв №

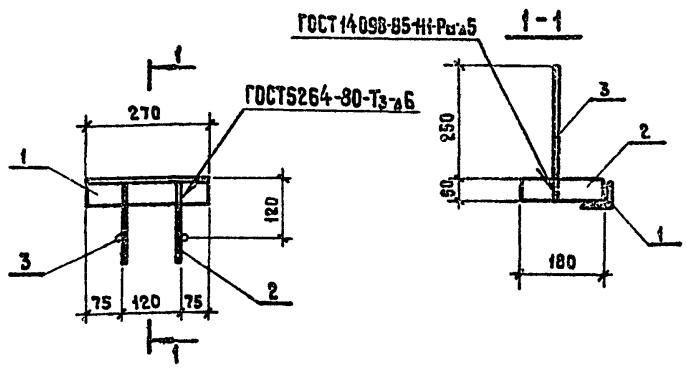

Формат	Зона	Поз	Обозначение	Наименование	Кол.	Примеч
				Детали		
БЧ		1	-КЖИ-53-001	Уголок равнобокий ∠63×5 ГОСТ 8509-72* / Ст3кп2 ГОСТ 380-71* ℓ=270	1	1.3
БЧ		2	-002	Полоса 50×6 ГОСТ 19903-74* / Ст3пс6-1 ТУ14-1-3023-80 ℓ=180	2	0.425
БЧ		3	-003	⌀12 AI ГОСТ 5781-82*, ℓ=300	2	0.266

Привязан

Инв №

ТПР 901-2-0149С.86 -КЖИ-5.3

Изделие закладное МИ3	Стадия	Масса	Масштаб
	РП	2.682	1:10
	Лист	Листов 1	
	Мосгипротранс		

Нач отд	Москалец	
Н контр	Коханова	
Гл спец	Федотов	
Гл инж р	Ухлина	
Ст инж	Балашова	
Инж	Столба	

21779-02 | Копировал | Формат А4

25592-02 8

7

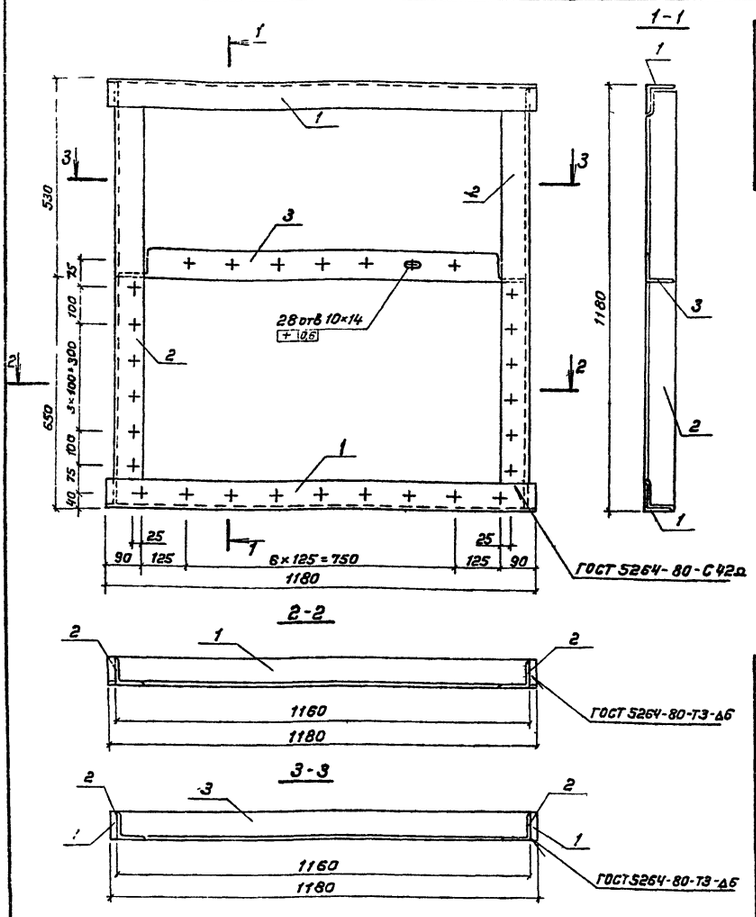

Формат	Зона	Поз	Обозначение	Наименование	Кол	Примеч
				Детали		
Б4		1	-КЖИ-6.1-001	Уголок 80×6 ГОСТ 8509-72* / равнобокий Ст3пс6 ГОСТ 380-71* С=1180	2	8,69кг
Б4		2	-002	Уголок 80×6 ГОСТ 8509-72* / равнобокий Ст3пс6 ГОСТ 380-71* С=1164	2	8,57кг
Б4		3	-003	Уголок 80×6 ГОСТ 8509-72* / равнобокий Ст3пс6 ГОСТ 380-71* С=1148	1	8,45кг

1. Сварку металлических изделий выполнять электродами Э-42, h=6мм по ГОСТ 9467-75.
2. Вся поверхность рамы зачищается, грунтуется и окрашивается масляной краской за 2 раза.

привязан

инв №

Нач отд	Москалец		
Н контр	Коханова		
Гл спец	Федотов		
Гл инж.пр.	Уклина		
инж	Столба		
инж	Одиночкина		

ТПР 901-2-0149с.86 -КЖИ-6.1

Рама Р 1

Стадия	Масса	Масштаб
РП	42,97кг	1:10
Лист	Листов 1	

Мосгипротранс

Копировал Федотов Формат А3

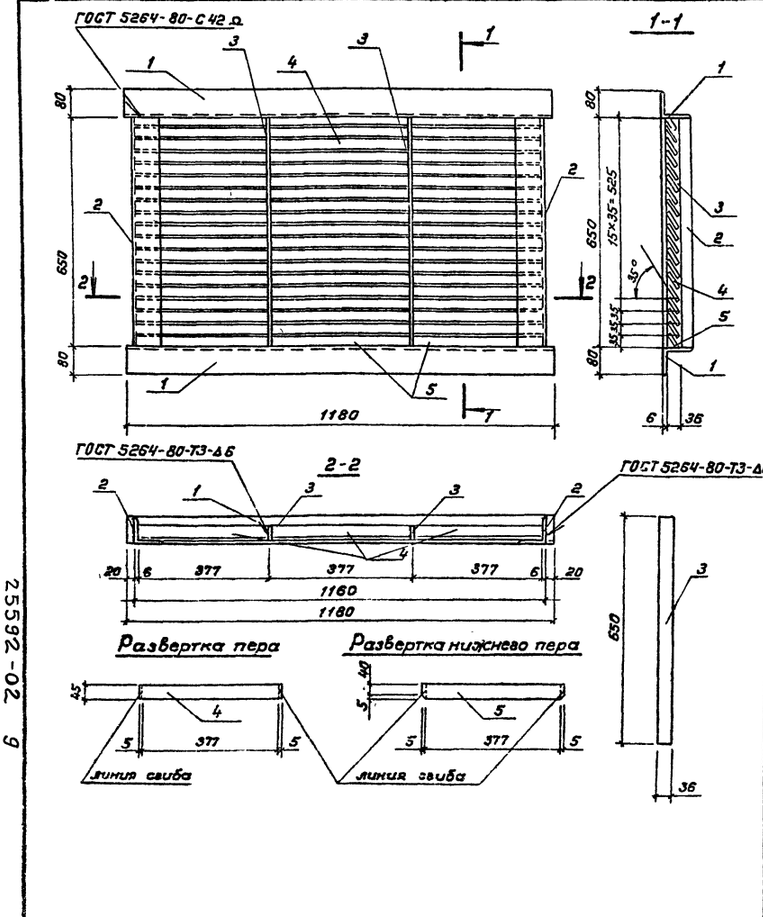

Формат	Зона	Поз	Обозначение	Наименование	Кол.	Примеч.
				Детали		
Б4		1	-КЖИ-6.2-001	Уголок 80×6 ГОСТ 8509-72* / равнобокий Ст3пс6 ГОСТ 380-71* С=1180	2	8,69кг
Б4		2	-002	Уголок 80×6 ГОСТ 8509-72* / равнобокий Ст3пс6 ГОСТ 380-71* С=650	2	4,78кг
Б4		3	-003	полоса 36×6 ГОСТ 19903-74* / Ст3кп2 ГОСТ 380-71* С=650	2	1,12кг
Б4		4	-004	полоса 45×1,5 ГОСТ 19903-74* / Ст3кп2 ГОСТ 380-71* С=387	54	0,21кг
Б4		5	-005	полоса 45×1,5 ГОСТ 19903-74* / Ст3кп2 ГОСТ 380-71* С=387	3	0,21кг

1. Сварку металлических изделий выполнять электродами Э-42, $h_ш$=6мм по ГОСТ 9467-75, за исключением перьев, которые привариваются швом 2 мм.
2. Варить тонким электродом, соблюдая режим сварки тонколистовых элементов.
3. Вся поверхность вентиляционной жалюзиинной решетки зачищается, грунтуется и окрашивается масляной краской за 2 раза.

привязан

инв. №

Нач отд	Москалец		
Н контр	Коханова		
Гл спец	Федотов		
Гл инж.пр.	Уклина		
инж	Столба		
инж	Одиночкина		

ТПР 901-2-0149с.86 -КЖИ-6.2

Решетка вентиляционная жалюзиинная Р 2

Стадия	Масса	Масштаб
РП	41,15кг	1:10
Лист	Листов 1	

Мосгипротранс

Копировал Федотов 21778-02 Формат А3

25592-02 9

Инв N подл | Подпись и дата | Взам инв N

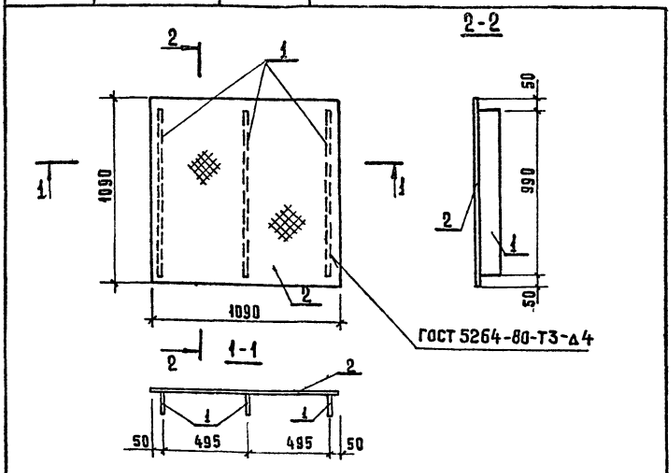

1. Металлические изделия привариваются швом $h_ш$=2мм
2. Варить тонким электродом, соблюдая режим сварки тонколистовых элементов.

Формат	Зона	Поз	Обозначение	Наименование	Кол	Примечание
БЧ		1	-КЖИ-6.3-01	Полоса $\frac{60\times4\ ГОСТ\ 19903-74^*}{Вст3кп2\ ГОСТ\ 380-71^*}$ ℓ=992	3	1.86 кг
БЧ		2	-02	Рифленая сталь δ=6 ГОСТ 8568-77	1	59.52кг

Привязан

Инв. №

ТПР 901-2-0149С.86 -КЖИ-6.3

Нач отд	Москалец	
Н контр	Коханова	
Гл спец	Федотов	
Гл инж пр	Ухлина	
Ст инж	Дубровина	
Ст инж	Балашова	

Крышка приямка Щ1

Стадия	Масса	Масштаб
РП	65.1кг	1:20
Лист	Листов 1	

Мосгипротранс

Копировал: Формат А4

Инв N подл | Подпись и дата | Взам инв N

Типовые проектные решения 901-2-0149С.86 Альбом II

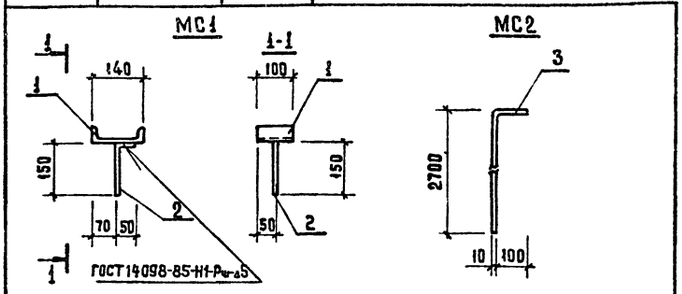

Формат	Зона	Поз	Обозначение	Наименование	Кол	Примечание
				МС1		
				Детали		
БЧ		1	-КЖИ-6.4-01	Швеллер $\frac{14\ ГОСТ\ 8240-72^*}{Вст3кп2\ ГОСТ\ 380-71^*}$ ℓ=100	1	1.23 кг
БЧ		2	-02	⌀10 А-I ГОСТ 5781-82*, ℓ=200	1	0.12 кг
				МС2		
				Детали		
БЧ		3	-03	⌀10 А-I ГОСТ 5781-82* ℓ=2800	1	1.73 кг

Привязан

Инв. N

ТПР 901-2-0149С.86 -КЖИ-6.4

Нач отд	Москалец	
Н контр	Коханова	
Гл спец	Федотов	
Гл инж пр	Ухлина	
Ст инж	Дубровина	
Ст инж	Балашова	

Изделия соединительные МС1, МС2

Стадия	Масса	Масштаб
РП	1.35 1.73	1:10
Лист	Листов 1	

Мосгипротранс

Копировал: Формат А4

Инв. N подл | Подпись и дата | Взам. инв N

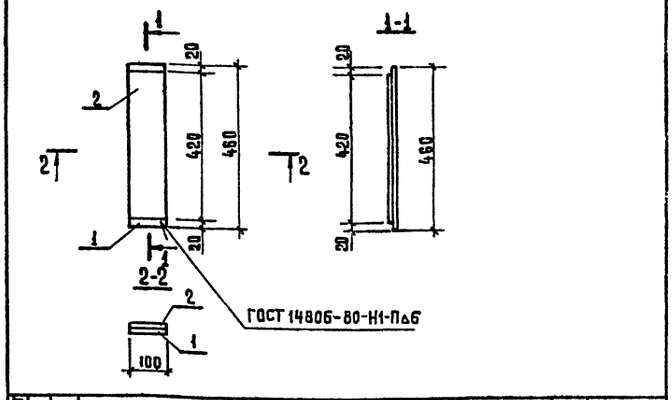

Формат	Зона	Поз.	Обозначение	Наименование	Кол.	Примечание
БЧ		1	-КЖИ-6.5-01	Полоса $\frac{100\times6\ ГОСТ\ 19903-74^*}{Вст3пс6-1\ ТУ\ 14-1-3023-80}$ ℓ=460	1	2.17 кг
БЧ		2	-02	Полоса $\frac{100\times6\ ГОСТ\ 19903-74^*}{Вст3пс6-1\ ТУ\ 14-1-3023-80}$ ℓ=420	1	1.98 кг

Привязан

Инв N

ТПР 901-2-0149С.86 -КЖИ-6.5

Нач отд	Москалец	
Н контр	Коханова	
Гл спец	Федотов	
Гл инж пр	Ухлина	
Ст инж	Дубровина	
Ст инж	Балашова	

Изделия соединительные МС3

Стадия	Масса	Масштаб
РП	4.14	1:10
Лист	Листов 1	

Мосгипротранс

Копировал: Формат А4

Инв N подл | Подпись и дата | Взам. инв N

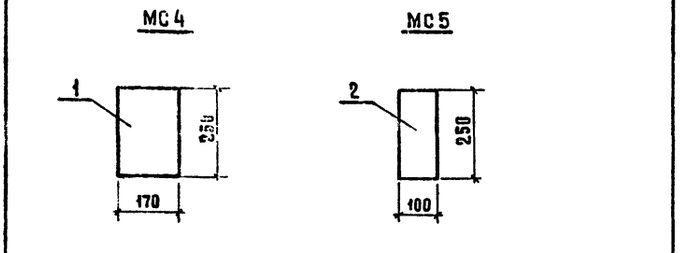

Формат	Зона	Поз.	Обозначение	Наименование	Кол.	Примечание
				МС4		
				Детали		
БЧ		1	-КЖИ 6.6-01	Полоса $\frac{170\times10\ ГОСТ\ 19903-74^*}{Вст3пс6\ ГОСТ\ 380-71^*}$ ℓ=250	1	3.34 кг
				МС5		
				Детали		
БЧ		2	-02	Полоса $\frac{100\times10\ ГОСТ\ 19903-74^*}{Вст3пс6\ ГОСТ\ 380-71^*}$ ℓ=250	1	1.96 кг.

Привязан

Инв. N

ТПР 901-2-0149С.86 -КЖИ-6.6

Нач отд	Москалец	
Н контр	Коханова	
Гл спец	Федотов	
Гл инж пр	Ухлина	
Ст инж	Дубровина	
Ст инж	Балашова	

Изделия соединительные МС4, МС5

Стадия	Масса	Масштаб
РП	3.34 1.96	1:10
Лист	Листов 1	

Мосгипротранс

Копировал: 21778-01 Формат А4

25592-02 10

Типовые проектные решения 901-2-0149с.86 Альбом II

Формат	Зона	Поз.	Обозначение	Наименование	Кол. на исполн. -КЖИ-МС6		Примечание
						01	
				Документация			
А4			-КЖИ-6.7СБ	Сборочный чертеж			
				Детали			
БЧ			-КЖИ-6.7	∠ 160×11 ГОСТ 8509-72* / Вст3пс6-1 ТУ 14-1-3023-80 l=250	1		6.75
БЧ			-01	∠ 200×14 ГОСТ 8509-72* / 09Г2С-6 ГОСТ 19282-73 l=250		1	10.7

Лит.

Шифр: МС6, МС7

Привязан

Инв. №

Нач отд.	Москалец	
Н.контр.	Коханова	
Гл.спец	Федотов	
Гл инж р	Ухлина	
Инж.	Столба	
Инж.	Одиночкина	

ТПР 901-2-0149с.86 — КЖИ — 6.7

Консоль опорная МС6, МС7

Стадия	Лист	Листов
РП		1

Мосгипротранс

Копировал: Формат А4

Инв. № подл. | Подпись и дата | Взам инв №

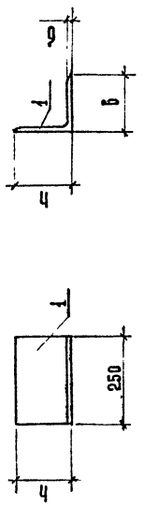

Обозначение	Марка изделия	Размеры, мм h	b	б	Масса, кг
-КЖИ-6.7СБ	МС6	160	160	11	6.75
	01	200	200	14	10.7

Привязан

Нач отд.	Москалец	
Н.контр.	Коханова	
Гл.спец	Федотов	
Гл инж р	Ухлина	
Инж.	Столба	
Инж.	Одиночкина	

ТПР 901-2-0149с.86 -КЖИ-6.7СБ

Консоль опорная МС6, МС7 (сборочный чертеж)

Стадия	Масса	Масштаб
РП	см табл.	1:10
Лист	Листов 1	

Мосгипротранс

Копировал: 21778-02 Формат А4

Инв. № подл. | Подпись и дата | Взам инв №

gost.e-ecolog.ru