ТИПОВАЯ ДОКУМЕНТАЦИЯ НА КОНСТРУКЦИИ, ИЗДЕЛИЯ И УЗЛЫ ЗДАНИЙ И СООРУЖЕНИЙ

СЕРИЯ 2.429-1

УЗЛЫ СОПРЯЖЕНИЯ КОНСТРУКЦИЙ ПОКРЫТИЯ И СТЕНОВЫХ ПАНЕЛЕЙ С ЦЕНТРИФУГИРОВАННЫМИ КОЛОННАМИ ОДНОЭТАЖНЫХ ПРОИЗВОДСТВЕННЫХ ЗДАНИЙ

ВЫПУСК 3

СТАЛЬНЫЕ ИЗДЕЛИЯ
РАБОЧИЕ ЧЕРТЕЖИ

17821-03
ЦЕНА 1-29

gost.e-ecolog.ru

ЦЕНТРАЛЬНЫЙ ИНСТИТУТ ТИПОВОГО ПРОЕКТИРОВАНИЯ
ГОССТРОЯ СССР

Москва, А-445, Смольная ул., 22

Сдано в печать 11 1982 года

Заказ № 4151 Тираж 5.200 экз

ТИПОВАЯ ДОКУМЕНТАЦИЯ НА КОНСТРУКЦИИ, ИЗДЕЛИЯ И УЗЛЫ ЗДАНИЙ И СООРУЖЕНИЙ

СЕРИЯ 2.429-1

УЗЛЫ СОПРЯЖЕНИЯ КОНСТРУКЦИЙ ПОКРЫТИЯ И СТЕНОВЫХ ПАНЕЛЕЙ С ЦЕНТРИФУГИРОВАННЫМИ КОЛОННАМИ ОДНОЭТАЖНЫХ ПРОИЗВОДСТВЕННЫХ ЗДАНИЙ

ВЫПУСК 3

СТАЛЬНЫЕ ИЗДЕЛИЯ

РАБОЧИЕ ЧЕРТЕЖИ

РАЗРАБОТАНЫ

НИИЖБ

Проектным институтом №1 Госстроя СССР
с участием НИИЖБ и Белорусского Политехнического института

Зам. директора Н.Н. Коровин
Рук. лаборатории Г.И. Бердичевский
Ст. Науч. сотрудник Л.Н. Зикеев

Проектный институт №1

Гл. инженер института В.С. Морозов
Гл. инженер проекта Г.И. Василевская

Белорусский Политехнический институт

Проректор института А.В. Степаненко
Зав. кафедрой Т.М. Пецольд

ОДОБРЕНЫ
Отделом типового проектирования и организации проектно-изыскательских работ Госстроя СССР письмом №2/3-301 от 25.06.81 г.

Обозначение	Наименование	Стр.
2.429-13 0000ПЗ	Пояснительная записка	3
0100	Накладное изделие МС-1 ÷ МС-10	4
0200	Накладное изделие МС-25÷МС-28; МС-34÷МС-37; МС40-МС43	
0300	Накладное изделие МС-11÷ МС-13	5
0400	Накладное изделие МС-14 ÷ МС-21	6,7
0500	Накладное изделие МС-22, МС-23	8
0600	Накладное изделие МС-24	
0700	Накладное изделие МС-29÷МС-33	9
0800	Накладное изделие МС-38	10
0900	Накладное изделие МС-39	
1000	Накладное изделие НД-1	11
1100	Накладное изделие НД-2	
1200	Накладное изделие НД-3, НД-5	12
1300	Накладное изделие НД-4, НД-6	
1400	Накладное изделие НД-7, НД-8	13
1500	Накладное изделие НД-9	
1600	Накладное изделие НД-10	14
1700	Накладное изделие НД-11, НД-12	
1800	Накладное изделие НД-13 ÷ НД-15	15
1900	Накладное изделие НД-15÷ НД-18	16
2000	Накладное изделие НД-19 ÷ НД-21	17
2100	Накладное изделие НД-22	18
2200	Накладное изделие НД-23	
2300	Надколонник Н-1, Н-2, Н-6, Н-7 и Н-11 при балках по сериям 1.462-1, 1.462-10, 1.462-3	19
2400	Надколонник Н-3 ÷ Н-5, Н-8 ÷ Н-10 при железобетонных фермах по серии ПК-01-129/78, 1.463-3	20
2500	Надколонник Н-12 ÷ Н-14 при железобетонных фермах по серии ПК-01-129/78, 1.463-3	21
2600	Надколонник Н-15 ÷ Н-17 при железобетонных фермах по серии ПК-01-129/78, 1.463-3	22
2700	Насадка НУ-1 ÷ НУ-5	23
2800	Сталик СТ-1 ÷ СТ-3	
2900	Насадка НС-1 ÷ НС-5	24
3000	Насадка торцевого фахверка НФ-1 ÷ НФ-5	25
3100	Надколонник НШ-1, НШ-2	26
3200	Соединительный элемент крепления насадок торцевого фахверка М-1	27
3300	Соединительный элемент крепления насадок торцевого фахверка М-2	
3400	Соединительный элемент крепления насадок торцевого фахверка М-3	28
3500	Закладная деталь ЗД-1 центрифугированных колонн для крепления стеновых панелей	
3600	Закладное изделие МЧ ÷ МБ стеновых панелей для районов с расчетной сейсмичностью 7,8,9 баллов	29
3700	Закладная деталь ЗД-2 для крепления навесных стеновых панелей	
3800	Соединительный элемент крепления стеновых панелей Т-9, Т-10	30
3900	Соединительный элемент крепления стеновых панелей Т-11, Т-12	
4000	Соединительный элемент крепления стеновых панелей Т-13, Т-16	31
4100	Соединительный элемент крепления стеновых панелей Т-19	
4200	Соединительный элемент крепления стеновых панелей Т-20	32
4300	Соединительный элемент крепления стеновых панелей Т-1÷Т-8; Т-14, Т-15, Т-17, Т-18	

Инв. № подл. | Подпись и дата | Взам. инв. №

Выпуск 3 серии 2.429-1 содержит рабочие чертежи стальных изделий крепления стропильных конструкций и стеновых панелей к центрифугированным колоннам одноэтажных производственных зданий.

Расчет стальных изделий произведен по СНиП II-83-78 "Стальные конструкции. Нормы проектирования." на нагрузки для I-IV районов по весу снегового покрова и скоростному напору ветра, а также на сейсмические нагрузки для районов с расчетной сейсмичностью 7,8 и 9 баллов.

Изготовление и монтаж конструкций должны производиться в соответствии с главой СНиП III-18-75 " Правила производства и приёмки работ. Часть III Металлические конструкции."

Марку стали и тип электродов принимать в зависимости от расчётной температуры воздуха и условной работы конструкции по таблице I.

Таблица I

Расчётная температура °С	Толщина листового и фасонного проката мм	ГОСТ, ТУ на поставку	Марка стали	Электроды	
				Тип	ГОСТ
до -30	до 25	ГОСТ 380-71*	ВСТ3кп2	Э42	9467-75
от -30 до -40	до 25	ГОСТ 380-71*	ВСТ3ПС6		
от -40 до -50	до 10	ГОСТ 19281-73	09Г2С	Э42А	
	от 10 до 25	ГОСТ 14637-79*	ВСТ ТСП		

Все заводские соединения приняты сварными, подлежащими выполнению полуавтоматической или ручной сваркой. Электросварные швы надколонников фахверка марки НШ должны быть прочно-плотными и обеспечивать герметичность внутренней полости надколонников.

Болты приняты из стали ВСТ3 нормальной точности по ГОСТ 7798-70*

Антикоррозийная защита стальных конструкций в зданиях подверженных воздействию агрессивных сред, должна выполняться по указанию проекта конкретного объекта в соответствии с требованиями СНиП II-28-73 "Защита строительных конструкций от коррозии."

				2.429-1.30000 ПЗ			
Нач.отд.	Зиновьев			Пояснительная записка	Стадия	Лист	Листов
Гл.констр.	Гершанок				Р		1
Вед.инж.	Бадушкин				Проектный институт №1		
Ст.инж.	Финкельштейн						
Инженер	Сальникова						

Инв. № подл. | Подпись и дата | Взам. инв. №

Формат	Зона	Поз.	Обозначение	Наименование	Кол.	Примечание
				2.429-1.3 0100 (МС-1)		
Б4			2.429-1.3 0100	Полоса $\frac{б10\times140\ ГОСТ\ 103-76}{Ст.3\ ГОСТ\ 535-79}$ ℓ=330	1	3,6кг
				-01 (МС-2)		
Б4			-01	Полоса $\frac{б10\times140\ ГОСТ\ 103-76}{Ст.3\ ГОСТ\ 535-79}$ ℓ=430	1	4,7кг
				-02 (МС-3)		
Б4			-02	Полоса $\frac{б10\times140\ ГОСТ\ 103-76}{Ст.3\ ГОСТ\ 535-79}$ ℓ=530	1	5,8 кг
				-03 (МС-4)		
Б4			-03	Полоса $\frac{б10\times140\ ГОСТ\ 103-76}{Ст.3\ ГОСТ\ 535-79}$ ℓ=630	1	6,9 кг
				-04 (МС-5)		
Б4			-04	Полоса $\frac{б10\times140\ ГОСТ\ 103-76}{Ст.3\ ГОСТ\ 535-79}$ ℓ=730	1	8,0кг
				-05 (МС-6)		
Б4			-05	Полоса $\frac{б10\times140\ ГОСТ\ 103-76}{Ст.3\ ГОСТ\ 535-79}$ ℓ=830	1	9,1кг
				2.429-1.3 0110 (МС-7)		
Б4			0110	Полоса $\frac{б10\times200\ ГОСТ\ 103-76}{Ст.3\ ГОСТ\ 535-79}$ ℓ=530	1	8,3кг
				-01 (МС-8)		
Б4			-01	Полоса $\frac{б10\times200\ ГОСТ\ 103-76}{Ст.3\ ГОСТ\ 535-79}$ ℓ=630	1	9,9 кг
				-02 (МС-9)		
Б4			-02	Полоса $\frac{б10\times200\ ГОСТ\ 103-76}{Ст.3\ ГОСТ\ 535-79}$ ℓ=730	1	11,5кг
				-03 (МС-10)		
Б4			-03	Полоса $\frac{б10\times200\ ГОСТ\ 103-76}{Ст.3\ ГОСТ\ 535-79}$ ℓ=830	1	13,0 кг

Инв.№ подл. | Подпись и дата | Взам.инв.№

2.429-1.3 0100

Нач.отд	Зиновьев		Накладные изделия МС-1÷МС-10	Стадия	Масса	Масштаб
Гл.констр	Гершинок			Р	См. табл.	
Вед.инж.	Бабушкин			Лист	Листов 1
Ст.техн	Григорьева			Проектный институт №1	
Ст.инж.	Сухорукова				
Инж.	Максимов				

Формат	Зона	Поз.	Обозначение	Наименование	Кол.	Примечание
				2.429-1.3 0200 (МС-25)		
Б4			2.429-1.3 0200	Полоса $\frac{б14\times200\ ГОСТ\ 103-76}{Ст.3\ ГОСТ\ 535-79}$ ℓ=260	1	5,7кг
				0210 (МС-26)		
Б4			0210	Уголок $\frac{б\ 140\times90\times10\ ГОСТ\ 8510-72}{Ст.3\ ГОСТ\ 535-79}$ ℓ=200	1	3,5кг
				0220 (МС-27)		
Б4			0220	Уголок $\frac{б\ 125\times10\ ГОСТ\ 8509-72}{Ст.3\ ГОСТ\ 535-79}$ ℓ=200	1	3,8 кг
				0230 (МС-28)		
Б4			0230	Уголок $\frac{б\ 160\times10\ ГОСТ\ 8509-72}{Ст.3\ ГОСТ\ 535-79}$ ℓ=200	1	4,9 кг
				0240 (МС-34)		
Б4			0240	Стержень $\frac{ф25\ А1\ ГОСТ\ 5781-75}{Ст.3\ ГОСТ\ 5356-79}$ ℓ=400	1	1,5кг
				0250 (МС-35)		
Б4			0250	Полоса $\frac{б10\times200\ ГОСТ\ 103-76}{Ст.3\ ГОСТ\ 535-79}$ ℓ=600	1	9,4 кг
				0260 (МС-36)		
Б4			0260	Полоса $\frac{б8\times80\ ГОСТ\ 103-76}{Ст.3\ ГОСТ\ 535-79}$ ℓ=200	1	0,9кг
				0250-01 (МС-37)		
Б4			0250-01	Полоса $\frac{б10\times200\ ГОСТ\ 103-76}{Ст.3\ ГОСТ\ 535-79}$ ℓ=350	1	5,5 кг
				0270 (МС-40)		
Б4			0270	Полоса $\frac{б10\times160\ ГОСТ\ 103-76}{Ст.3\ ГОСТ\ 535-79}$ ℓ=150	1	1,4 кг
				0270-01 (МС-41)		
Б4			0270-01	Полоса $\frac{б10\times160\ ГОСТ\ 103-76}{Ст.3\ ГОСТ\ 535-79}$ ℓ=200	1	1,9 кг
				0250-02 (МС-42)		
Б4			0250-02	Полоса $\frac{б10\times200\ ГОСТ\ 103-76}{Ст.3\ ГОСТ\ 535-79}$ ℓ=320	1	5,0кг
				0250-03 (МС-43)		
Б4			0250-03	Полоса $\frac{б10\times200\ ГОСТ\ 103-76}{Ст.3\ ГОСТ\ 535-79}$ ℓ=420	1	6,6 кг

Инв.№ подл. | Подпись и дата | Взам.инв.№

2.429-1.3 0200

Нач.отд	Зиновьев		Накладные изделия МС-25÷МС-28 МС-34÷МС-37, МС-40÷МС-43	Стадия	Масса	Масштаб
Гл.констр	Гершинок			Р	Ст. табл.	
Вед.инж.	Бабушкин			Лист	Листов 1
Ст.техн	Григорьева			Проектный институт №1	
Ст.инж.	Сухорукова				
Инж.	Максимов				

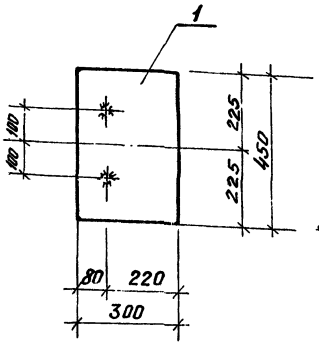

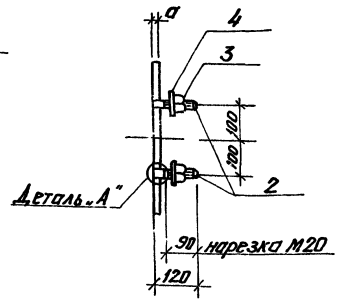

Формат	Зона	Поз.	Обозначение	Наименование	Кол.	Прим.
				Сборочные единицы		
		2	2.429-1.3 0302	Круг $\frac{В\ 20\ ГОСТ\ 2590-71}{Ст.3\ ГОСТ\ 535-79}$ С=120	2	0.3кг
				Стандартное изделие		
		3		Гайка М20 ГОСТ 5915-70*	2	0.05кг
		4		Шайба 20.01.00 ГОСТ 11371-78	2	0.025кг
				Переменные данные для исполнений		
				2.429-1.3 0300 (МС-11)		
				Детали		
		1	2.429-1.3 0301	Полоса $\frac{Б\ 12\times300\ ГОСТ\ 82-70}{Ст.3\ ГОСТ\ 535-79}$ С=450	1	12.7кг
				-01 (МС-12)		
				Детали		
		1	-01	Полоса $\frac{Б\ 16\times300\ ГОСТ\ 82-70}{Ст.3\ ГОСТ\ 535-79}$ С=450	1	17.0кг
				-02 (МС-13)		
				Детали		
		1	-02	Полоса $\frac{Б\ 20\times300\ ГОСТ\ 82-70}{Ст.3\ ГОСТ\ 535-79}$ С=450	1	21.2кг

Деталь „А"

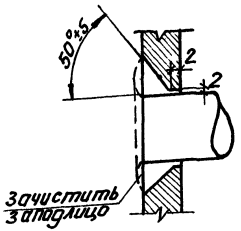

Обозначение	Марка	а	масса кг
2.429-1.3 0300	МС-11	12	13.5
-01	МС-12	16	17.8
-02	МС-13	20	22.0

Все швы $h = 8$ мм.

Нач. отд.	Зиновьев	
Гл. констр.	Гершанок	
Вед. инж.	Бабушкин	
Ст. техник	Григорьева	
Ст. инж.	Сухорукова	
Ст. инж.	Максимова	

2.429-1.3 0300

Накладное изделие МС-11 ÷ МС-13

Стадия	Масса	Масштаб
Р	см. табл.	1:10
Лист	Листов 1	

Проектный институт №1

Инв. № подл. | Подпись и дата | Взам. инв. №

Формат	Зона	Поз.	Обозначение	Наименование	Кол.	Прим.
			Сборочные единицы			
		1	2.429-1.3 0401	Полоса Б16х300 ГОСТ 103-76 / Ст.3 ГОСТ 535-79 ℓ=350	1	6,6 кг
		3	2.429-1.3 0403	Круг В20 ГОСТ 2590-71 / Ст.3 ГОСТ 535-79 ℓ=120	4	0,3 кг
			Стандартное изделие			
		4		Гайка М20 ГОСТ 5915-70*	4	0,05 кг
		5		Шайба 20.01.00 ГОСТ 11371-78	4	0,025 кг
			Переменные данные для исполнений			
				2.429-1.3 0400 (МС-14)		
				Детали		
		2	2.429-1.3 0402	Полоса Б16х100 ГОСТ 103-76 / Ст.3 ГОСТ 535-79 ℓ=430	2	5,4 кг
				-01 (МС-15)		
				Детали		
		2	-01	Полоса Б20х100 ГОСТ 103-76 / Ст.3 ГОСТ 535-79 ℓ=430	2	6,8 кг
				-02 (МС-16)		
				Детали		
		2	-02	Полоса Б16х100 ГОСТ 103-76 / Ст.3 ГОСТ 535-79 ℓ=550	2	6,9 кг
				-03 (МС-17)		
				Детали		
		2	-03	Полоса Б20х100 ГОСТ 103-76 / Ст.3 ГОСТ 535-79 ℓ=550	2	8,6 кг
				-04 (МС-18)		
				Детали		
		2	-04	Полоса Б16х100 ГОСТ 103-76 / Ст.3 ГОСТ 535-79 ℓ=670	2	8,4 кг
				-05 (МС-19)		
				Детали		
		2	-05	Полоса Б20х100 ГОСТ 103-76 / Ст.3 ГОСТ 535-79 ℓ=670	2	10,5 кг

Формат	Зона	Поз.	Обозначение	Наименование	Кол.	Примеч.
				-06 (МС-20)		
				Детали		
		2	2.429-1.3 0402-06	Полоса Б16х100 ГОСТ 103-76 / Ст.3 ГОСТ 535-79 ℓ=780	2	9,8 кг
				-07 (МС-21)		
				Детали		
		2	2.429-1.3 0402-07	Полоса Б20х100 ГОСТ 103-76 / Ст.3 ГОСТ 535-79 ℓ=780	2	12,2 кг

Нач.отд.	Зановьев		2.429-1.3 0400	
Гл.конст.	Гершанок		Накладное изделие МС14÷МС21	Стадия Р / Лист 2 / Листов 2
Вед.инж.	Бабушкин			Проектный институт №1
Ст.инж.	Максимов			
Ст.техн.	Григорьева			
Ст.инж.	Сухоруков			

Инв.№ подл. | Подпись и дата | Взам.инв.

Обозначение	Марка	ℓ	a	Масса кг
2.429-1.3 0400	МС-14	430	16	18,9
-01	МС-15	430	20	21,7
-02	МС-16	550	16	20,9
-03	МС-17	550	20	25,3
-04	МС-18	670	16	24,9
-05	МС-19	670	20	29,1
-06	МС-20	780	16	27,7
-07	МС-21	780	20	32,5

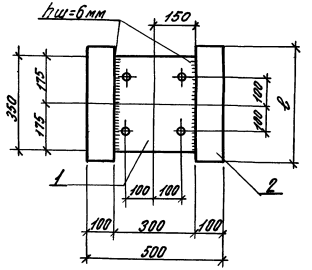

Деталь „Б"

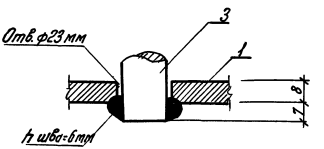

Спецификацию см. на листе 1.

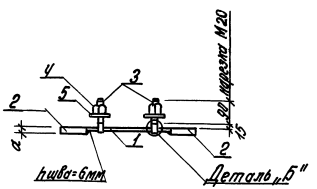

Инв.№подл. | Подпись и дата | Взам.инв.№

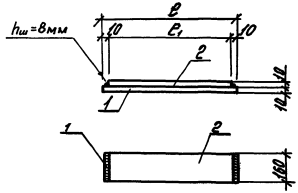

Марка	Обозначение	ℓ	ℓ_1	Масса кг
МС-22	2.429-1.3 0500	760	740	18.8
МС-23	-01	940	920	23.4

Формат	Зона	Поз.	Обозначение	Наименование	Кол.	Примечание
				2.429-1.3 0500 (МС-22)		
		1	2.429-1.3 0501	Полоса Б10 х 160 ГОСТ 103-76 / Ст.3 ГОСТ 535-79 ℓ=760	1	9,5 кг
		2	2.429-1.3 0502	Полоса Б10 х 160 ГОСТ 103-76 / Ст.3 ГОСТ 535-79 ℓ_1=740	1	9,3 кг
				-01/МС-23/		
		1	2.429-1.3 0501-01	Полоса Б10 х 160 ГОСТ 103-76 / Ст.3 ГОСТ 535-79 ℓ=940	1	11,8 кг
		2	2.429-1.3 0502-01	Полоса Б10 х 160 ГОСТ 103-76 / Ст.3 ГОСТ 535-79 ℓ_1=920	1	11,6 кг

Нач.отд.	Зуновьев		
Гл.констр.	Гершанок		
Вед.инж.	Бабушкин		
Ст.инж.	Максимов		
Ст.техн.	Росполова		
Ст.инж.	Сухоруков		

2.429-1.3 0500

Накладное изделие МС-22; МС-23

Стадия	Масса	Масштаб
Р	см. табл.	1:25

Лист | Листов 1

Проектный институт №1

Инв.№ подл. | Подпись и дата | Взам.инв.

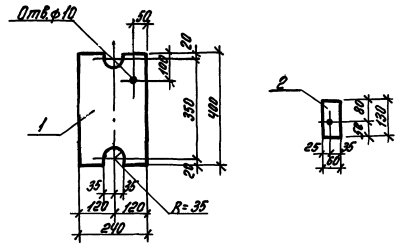

Формат	Зона	Поз.	Обозначение	Наименование	Кол.	Примечание
				2.429-1.3 0600 (МС-24)		
		1	2.429-1.3 0601	Полоса Б14 х 240 ГОСТ 82-70-72 / Ст.3 ГОСТ 535-79 ℓ=400	1	10.5 кг
		2	2.429-1.3 0602	Полоса Б14 х 60 ГОСТ 82-70-72 / Ст.3 ГОСТ 535-79 ℓ=130	2	1.7 кг

Нач.отд.	Зуновьев		
Гл.констр.	Гершанок		
Вед.инж.	Бабушкин		
Ст.инж.	Сухоруков		
Инженер	Сальникова		

2.429-1.3 0600

Накладное изделие МС-24

Стадия	Масса	Масштаб
Р	12.2кг	1:10

Лист | Листов 1

Проектный институт №1

Инв.№ подл. | Подпись и дата | Взам.инв.

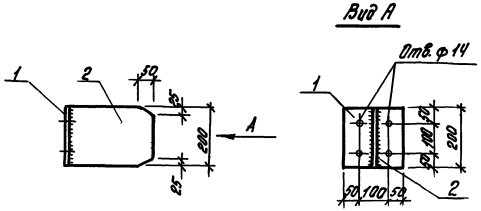

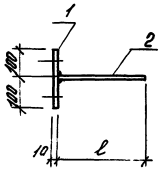

Обозначение	Марка	ℓ	Масса кг
2.429-1.3 0700	МС-29	290	7.7
-01	МС-30	240	6.9
-02	МС-31	190	6.1
-03	МС-32	140	5.3
-04	МС-33	90	4.5

Все швы h=8 мм.

Формат	Зона	Поз.	Обозначение	Наименование	Кол.	Примеч.
			Сборочные единицы			
		1	2.429-1.3 0701	Полоса $\frac{Б10 \times 200 ГОСТ 103-76}{Ст.3 ГОСТ 535-79}$ ℓ=200	1	3,1 кг
			Переменные данные для исполнений			
				2.429-1.3 0700 (МС-29)		
				Детали		
		2	2.429-1.3 0702	Полоса $\frac{Б10 \times 200 ГОСТ 103-76}{Ст.3 ГОСТ 535-79}$ ℓ=290	1	4.6 кг
				-01 (МС-30)		
				Детали		
		2	-01	Полоса $\frac{Б10 \times 200 ГОСТ 103-76}{Ст.3 ГОСТ 535-79}$ ℓ=240	1	3.8 кг
				-02 (МС-31)		
				Детали		
		2	-02	Полоса $\frac{Б10 \times 200 ГОСТ 103-76}{Ст.3 ГОСТ 535-79}$ ℓ=190	1	3 0 кг
				-03 (МС-32)		
				Детали		
		2	-03	Полоса $\frac{Б10 \times 200 ГОСТ 103-76}{Ст.3 ГОСТ 535-79}$ ℓ=140	1	2.2 кг
				-04 (МС-33)		
				Детали		
		2	-04	Полоса $\frac{Б10 \times 200 ГОСТ 103-76}{Ст.3 ГОСТ 535-79}$ ℓ=90	1	1.4 кг

Нач. отд.	Зиновьев	
Гл. конст.	Гершанок	
Вед. инж.	Бабушкин	
Ст. инж.	Максимов	
Ст. техник	Григорьева	
Ст. инж.	Сухоруков	

2.429-1.3 0700

Накладное изделие МС-29 ÷ МС-33

Стадия	Масса	Масштаб
Р	см. табл.	1:10

Лист | Листов 1

Проектный институт

Инв. № подл. | Подпись и дата | Взам. инв. №

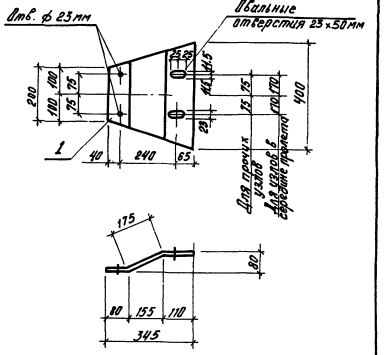

Формат	Зона	Поз.	Обозначение	Наименование	Кол.	Примечание
				2.429-1.3 0800 (МС-38)		
		1	2.429-1.3 0801	Полоса Б10х365 ГОСТ 82-70 Ст.3 ГОСТ 535-79 Р=400	1	

Нач.отд	Зиновьев		
Гл.констр	Гершанок		
Вед.инж	Бабушкин		
Ст.инж	Сухоруков		

2.429-1.3 0800

Накладное изделие МС-38

Стадия	Масса	Масштаб
Р	5.7кг	1:10

Лист | Листов 1

Проектный институт №1

Инв.№ подл. | Подпись и дата | Взам.инв.№

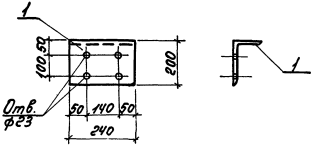

Формат	Зона	Поз.	Обозначение	Наименование	Кол.	Примечание
				2.429-1.3 0900 (МС-39)		
		1	2.429-1.3 0901	Уголок 200х125х12 ГОСТ 8510-72 Ст.3 ГОСТ 535-79 Р=240	1	

Нач.отд	Зиновьев		
Гл.констр	Гершанок		
Вед.инж	Бабушкин		
Ст.техн	Роспопова		
Ст.инж	Сухоруков		
Ст.инж	Максимов		

2.429-1.3 0900

Накладное изделие МС-39

Стадия	Масса	Масштаб
Р	7.2кг	1:10

Лист | Листов 1

Проектный институт №1

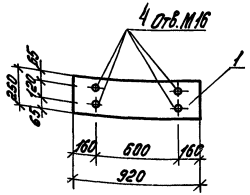

Формат	Зона	Поз.	Обозначение	Наименование	Кол.	Примечание
		1	2.429-1.3 1001	2.429-1.3 1000 (НД-1)		
				Полоса Б10х250 ГОСТ 82-70 Ст.3 ГОСТ 535-79 ℓ=920	1	

Нач. отд.	Зиновьев		
Гл. констр.	Гершанок		
Вед. инж.	Бадушкин		
Ст. инж.	Максимов		
Ст. техн.	Распопова		
Ст. инж.	Сухоруков		

2.429-1.3 1000

Накладное изделие НД-1

Стадия	Масса	Масштаб
Р	18.1кг	1:25

Лист | Листов 1

Проектный институт 1

Инв. № подл. | Подпись и дата | Взам. инв. №

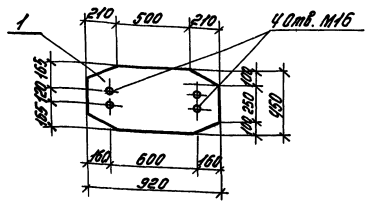

Формат	Зона	Поз.	Обозначение	Наименование	Кол.	Примечание
		1	2.429-1.3 1101	2.423-1.3 1100 (НД-2)		
				Полоса Б10х150 ГОСТ 82-70 Ст.3 ГОСТ 535-79 ℓ=920	1	

Нач. отд.	Зиновьев		
Гл. констр.	Гершанок		
Вед. инж.	Бадушкин		
Ст. инж.	Максимов		
Ст. техн.	Распопова		
Ст. инж.	Сухоруков		

2.429-1.3 1100

Накладное изделие НД-2

Стадия	Масса	Масштаб
Р	29,6кг	1:20

Лист | Листов 1

Проектный институт 1

Инв. № подл. | Подпись и дата | Взам. инв. №

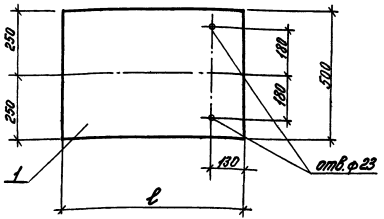

Марка	Обозначение	ℓ	Масса кг
НД-3	2.429-1.3 1200	650	25,5
НД-5	- 01	700	27,5

Формат	Зона	Поз.	Обозначение	Наименование	Кол.	Примечание
				2.429-1.3 1200 (НД-3)		
		1	2.429-1.3 1201	Полоса Б10Х500 ГОСТ 103-76 / Ст.3 ГОСТ 535-79 ℓ=650	1	
				-01 (НД-5)		
		1	-01	Полоса Б10Х500 ГОСТ 103-76 / Ст.3 ГОСТ 535-79 ℓ=700	1	

Нач. отд.	Зиновьев		
Гл. констр.	Гершанок		
Вед. инж.	Бабушкин		
Ст. инж.	Максимов		
Ст. техн.	Трихина		
Ст. инж.	Сухоруков		

2.429-1,3 1200

Накладное изделие НД-3, НД-5

Стадия	Масса	Масштаб
Р	См. табл.	1:10

Лист | Листов 1

Проектный институт н.1

Взам. инв. №

Подпись и дата

Инв. № подл.

Нач. отд.	Зиновьев		
Гл. констр.	Гершанок		
Вед. инж.	Бабушкин		
Ст. инж.	Максимов		
Ст. техн.	Трихина		
Ст. инж.	Сухоруков		

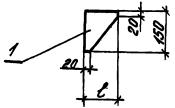

Марка	Обозначение	ℓ	Масса кг
НД-4	2.429-1.3 1300	170	1,6
НД-6	- 01	120	1,1

Формат	Зона	Поз.	Обозначение	Наименование	Кол.	Примечание
				2.429-1.3 1300 (НД-4)		
		1	2.429-1,3 1301	Полоса Б10Х150 ГОСТ 103-76 / Ст.3 ГОСТ 535-79 ℓ=170	1	
				- 01 (НД-6)		
		1	-01	Полоса Б10Х120 ГОСТ 103-76 / Ст.3 ГОСТ 535-79 ℓ=120	1	

2.429-1.3 1300

Накладное изделие НД-4, НД-6

Стадия	Масса	Масштаб
Р	См. табл.	1:10

Лист | Листов 1

Проектный институт н.1

Взам. инв. №

Подпись и дата

Инв. № подл.

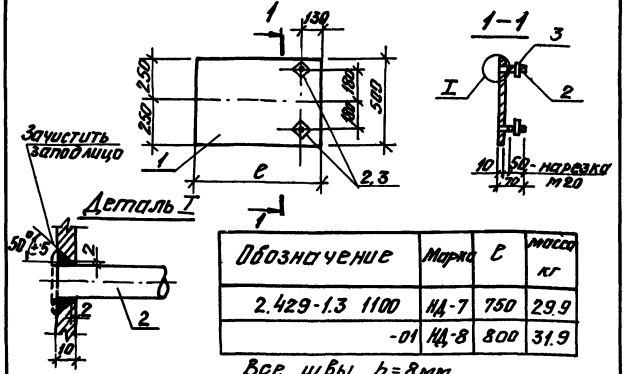

Обозначение	Марка	e	масса кг
2.429-1.3 1100	НД-7	750	29.9
-01	НД-8	800	31.9

Все швы $h=8$мм

Формат	Зона	Поз.	Обозначение	Наименование	Кол.	Примечание
				Сборочные единицы		
		2	2.429.1.3 1402	Круг $\frac{\text{В20 ГОСТ 2590-71}}{\text{Ст.3 ГОСТ 535-79}}$ ⌀=70	2	0.2кг
				Стандартное изделие		
				Гайка М20 ГОСТ 5915-70*	2	0.05кг
				Переменные данные для исполнений		
				2.429-1.3 1400 (НД-7)		
		1	2.429-1.3 1401	Полоса $\frac{\text{Б10}\times500\ \text{ГОСТ 82-70}}{\text{Ст.3 ГОСТ 535-79}}$ ℓ=750	1	29.4кг
				-01 (НД-8)		
		1	-01	Полоса $\frac{\text{Б10}\times500\ \text{ГОСТ 82-70}}{\text{Ст.3 ГОСТ 535-79}}$ ℓ=800	1	31.4кг

Нач. отд.	Зиновьев		
Гл. констр.	Гершанок		
Вед. инж.	Бабушкин		
Ст. инж.	Сухоруков		
Ст. техн.	Григорьева		
Ст. инж.	Максимов		

2.429-1.3 1400

Накладное изделие НД-7, НД-8

Стадия	Масса	Масштаб
Р	см. табл.	1:20
Лист	Листов 1	

ПРОЕКТНЫЙ ИНСТИТУТ №1

Инв. № подл. | Подпись и дата | Взам. инв. №

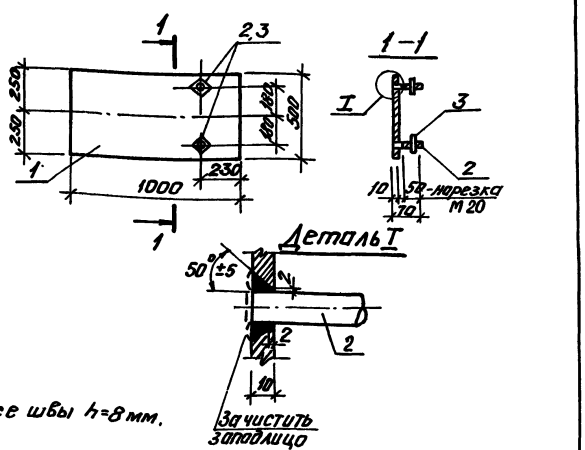

Все швы $h=8$мм.

Формат	Зона	Поз.	Обозначение	Наименование	Кол.	Примечание
				2.429-1.3 1500 (НД-9)		
		1	2.429-1.3 1501	Полоса $\frac{\text{Б10}\times500\ \text{ГОСТ 82-70}}{\text{Ст.3 ГОСТ 535-79}}$ ℓ=1000	1	3.92кг
		2	2.429-1.3 1502	Круг $\frac{\text{В20 ГОСТ 2590-71}}{\text{Ст.3 ГОСТ 535-79}}$ ⌀=70	2	0.17кг
				Стандартное изделие		
		3		Гайка М20 ГОСТ 5915-70*	2	0.05кг

Нач. отд.	Зиновьев		
Гл. констр.	Гершанок		
Вед. инж.	Бабушкин		
Ст. инж.	Сухоруков		
Ст. техн.	Григорьева		
Ст. инж.	Максимов		

2.429-1.3 1500

Накладное изделие НД-9

Стадия	Масса	Масштаб
Р	39.6кг	
Лист	Листов 1	

ПРОЕКТНЫЙ ИНСТИТУТ №1

Инв. № подл. | Подпись и дата | Взам. инв. №

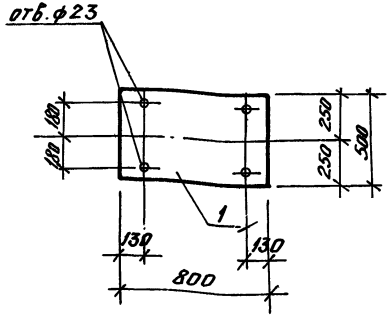

Формат	Зона	Поз.	Обозначение	Наименование	Кол.	Прим.
				2.429-1.3 1600(НД-10)		
		1	2.429-1.3 1601	Полоса $\frac{\delta 10\times500\ ГОСТ\ 82\text{-}70}{Ст.3\ ГОСТ\ 535\text{-}79}$ ℓ=800	1	

Нач.отд	Зиновьев	
Гл.констр	Гершанок	
Вед.инж	Бабчикин	
Ст.инж	Сухоруков	
Ст.техн	Григорьева	
Ст.инж	Максимов	

2.429-1.3 1600

Накладное изделие НД-10

Стадия	Масса	Масштаб
Р	31.4кг	1:20
Лист	Листов 1	

ПРОЕКТНЫЙ ИНСТИТУТ

Инв.№ подл. | Подпись и дата | Взам.инв.№

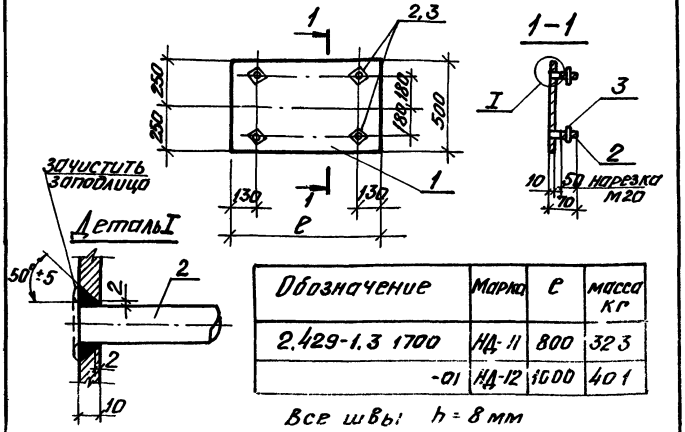

Обозначение	Марка	ℓ	масса кг
2.429-1.3 1700	НД-11	800	32.3
-01	НД-12	1000	40.1

Все швы: h = 8 мм

Формат	Зона	Поз	Обозначение	Наименование	Кол	Примечание
				Сборочные единицы		
		2	2.429-1.3 1702	Круг $\frac{\text{Ø20 ГОСТ 2590-71}}{Ст.3\ ГОСТ\ 535\text{-}79}$ ℓ=70	4	0.17кг
				Стандартное изделие		
		3		Гайка М20 ГОСТ 5915-70*	4	0.05кг
				Переменные данные для исполнений		
				2.429-1.3 1700(НД-11)		
		1	2.429-1.3 1701	Полоса $\frac{\delta 10\times500\ ГОСТ\ 82\text{-}70}{Ст.3\ ГОСТ\ 535\text{-}79}$ ℓ=800	1	31.4кг
				-01(НД-12)		
		1	-01	Полоса $\frac{\delta 10\times500\ ГОСТ\ 82\text{-}70}{Ст.3\ ГОСТ\ 535\text{-}79}$ ℓ=1000	1	39.2кг

Нач.отд	Зиновьев	
Гл.констр	Гершанок	
Вед.инж	Бабчикин	
Ст.инж	Сухоруков	
Ст.техн	Григорьева	
Ст.инж	Максимов	

2.429-1.3 1700

Накладное изделие НД-11, НД-12

Стадия	Масса	Масштаб
Р	см. табл	1:20
Лист	Листов 1	

ПРОЕКТНЫЙ ИНСТИТУТ

Инв.№ подл. | Подпись и дата | Взам.инв.№

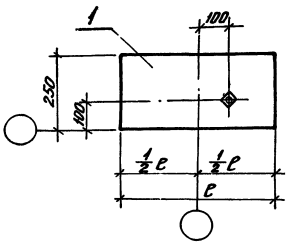

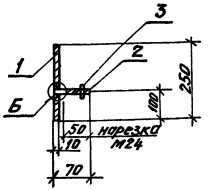

Б

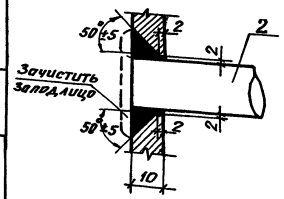

Обозначение	Марка	ℓ	Масса кг
2.429-1.3 1800	НД-13	500	10.2
-01	НД-14	600	12.2
-02	НД-15	700	14.1

Формат	Зона	Поз.	Обозначение	Наименование	Кол.	Прим.
				Сборочные единицы		
		2	2.429-1.3 1802	Круг $\frac{\text{Ø24 ГОСТ 2590-71}}{\text{Ст.3 ГОСТ 535-79}}$ ℓ=70	1	0.25кг
				Стандартное изделие		
		3		Гайка М24 ГОСТ 5915-70*	1	0.1кг
				Переменные данные для исполнений		
				2.429-1.3 1800 (НД-13)		
				Детали		
		1	2.429-1.3 1801	Полоса $\frac{\text{б10×250 ГОСТ 82-70}}{\text{Ст.3 ГОСТ 535-79}}$ ℓ=500	1	9.8кг
				-01 (НД-14)		
				Детали		
		1	-01	Полоса $\frac{\text{б10×250 ГОСТ 82-70}}{\text{Ст.3 ГОСТ 535-79}}$ ℓ=600	1	11.8кг
				-02 (НД-15)		
				Детали		
		1	-02	Полоса $\frac{\text{б10×250 ГОСТ 82-70}}{\text{Ст.3 ГОСТ 535-79}}$ ℓ=700	1	13.7кг

Все швы h=8мм.

Нач. отд.	Зиновьев	
Гл. конст.	Гершанок	
Вед. инж.	Бабушкин	
Ст. инж.	Максимов	
Ст. техн.	Григорьева	
Ст. инж.	Сухоруков	

2.429-1.3 1800

Накладное изделие НД-13 ÷ НД-15

Стадия	Масса	Масштаб
Р	см. табл.	1:10
Лист	Листов	

ПРОЕКТНЫЙ ИНСТИТУТ №1

Инв. № подл. | Подпись и дата | Взам. инв. №

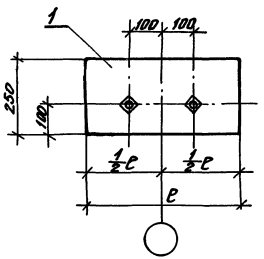

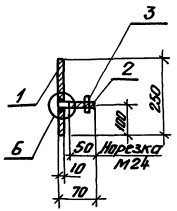

Б

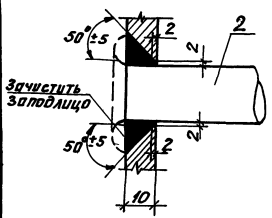

Обозначение	марка	ℓ	масса кг
2.429-1.3 1900	НД-16	500	10.5
-01	НД-17	600	12.5
-02	НД-18	700	14.4

Формат	Зона	Поз.	Обозначение	Наименование	Кол.	Примечание
				Сборочные единицы		
		2	2.429-1.3 1902	Круг $\frac{В24\ ГОСТ\ 2590-71}{СТ.3\ ГОСТ\ 535-79}$ ℓ=70	2	0,25 кг
				Стандартное изделие		
		3		Гайка М24 ГОСТ 5915-70*	2	0.1 кг
				Переменные данные для исполнений		
				2.429-1.3 1900 (НД-16)		
				Детали		
		1	2.429-1.3 1901	Полоса $\frac{Б10\times250\ ГОСТ\ 82-70}{СТ3\ ГОСТ\ 535-79}$ ℓ=500	1	9.8 кг
				-01 (НД-17)		
				Детали		
		1	-01	Полоса $\frac{Б10\times250\ ГОСТ\ 82-70}{СТ.3\ ГОСТ\ 535-79}$ ℓ=600	1	11,8 кг
				-02 (НД-18)		
				Детали		
		1	-02	Полоса $\frac{Б10\times250\ ГОСТ\ 82-70}{СТ.3\ ГОСТ\ 535-79}$ ℓ=700	1	13.7 кг

Все швы h = 8 мм.

Нач.отд.	Зиновьев		
Гл.конструк.	Гершанок		
Вед.инж.	Бабушкин		
Ст.инж.	Сухоруков		
Ст.техник	Григорьева		
Ст.инж.	Максимов		

2.429-1.3 1900

Накладное изделие НД-16 ÷ НД-18

стадия	масса	масштаб
Р	см. табл.	1:10
лист	листов 1	

ПРОЕКТНЫЙ ИНСТИТУТ №1

Инв. № подл. | Подпись и дата | Взам. инв. №

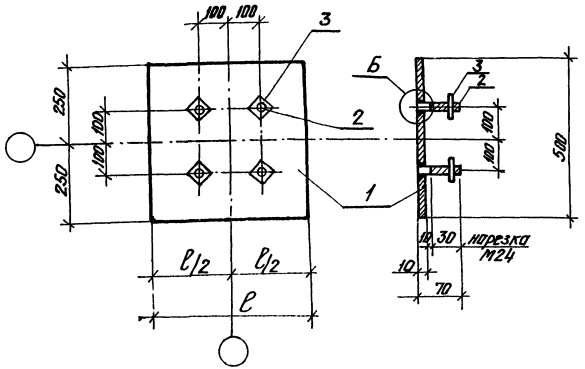

Обозначение	Марка	ℓ	масса кг
2.429-1.3 2000	НД-19	500	21.0
-01	НД-20	600	25.0
-02	НД-21	700	28.9

Формат	Зона	Поз.	Обозначение	Наименование	Кол.	Примечание
				Сборочные единицы		
		2	2.429-1.3 2002	Круг $\frac{В.24\ ГОСТ\ 2.590-71}{Ст.3\ ГОСТ\ 535-79}$ С-700	4	0.25кг
				Стандартное изделие		
		3		Гайка М24 ГОСТ 5915-70*	4	0,1кг
				Переменные данные для исполнений		
				2.429-1.3 2000 (НД-19)		
				Детали		
		1	2.429-1.3 2001	Полоса $\frac{Б.ПУ\ 500\ ГОСТ\ 82-70}{Ст.3\ ГОСТ\ 535-79}$ С=500	1	19.6кг
				-01 (НД-20)		
				Детали		
		1	-01	Полоса $\frac{Б.ПУ\ 500\ ГОСТ\ 82-70}{Ст.3\ ГОСТ\ 535-79}$ С=600	1	23.6кг
				-02 (НД-21)		
				Детали		
		1	-02	Полоса $\frac{Б.ПУ\ 500\ ГОСТ\ 82-70}{Ст.3\ ГОСТ\ 535-79}$ С=700	1	27.5кг

Деталь „Б" разработана на Документе 1900.

Нач.отд.	Зиновьев		
Гл.конст.	Гершгорн		
Вед.инж.	Бабчицкий		
Ст.инж.	Максимов		
Ст.тех.	Григорьев		
Ст.инж.	Сухоруков		

2.429-1.3 2000

Накладное изделие НД-19÷НД-21

Стадия	Масса	Масштаб
Р	см. табл.	1:10
Лист	Листов 1	

ПРОЕКТНЫЙ ИНСТИТУТ №1

Инв. № подл. | Подпись и дата | Взам. инв. №

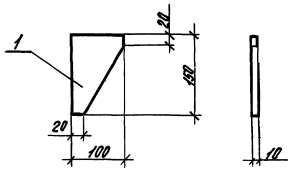

Формат	Зона	Поз.	Обозначение	Наименование	Кол.	Примечание
				2.429-1.3 2100 (НД-22)		
				Детали		
		1	2.429-1.3 2101	Полоса Б10х40 ГОСТ 103-76 Ст.3 ГОСТ 535-79 ℓ=150	1	

Инв. № подл. | Подпись и дата | Взам. инв. №

Нач. отд.	Зиновьев		
Гл. констр.	Гершанок		
Вед. инж.	Бабушкин		
Ст. инж.	Максимов		
Ст. техн.	Распопова		
Ст. инж.	Сухоруков		

2.429-1.3 2100

Накладное изделие НД-22

Стадия	Масса	Масштаб
Р	1,2 кг	1:50
Лист	Листов: 1	

Проектный институт №1

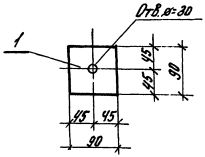

Формат	Зона	Поз.	Обозначение	Наименование	Кол.	Примечание
				2.429-1.3 2200 (НД23)		
				Детали		
		1	2.429-1.3 2201	Полоса Б10х40 ГОСТ 103-76 Ст.5 ГОСТ 535-79 ℓ=90	1	

Инв. № подл. | Подпись и дата | Взам. инв. №

Нач. отд.	Зиновьев		
Гл. констр.	Гершанок		
Вед. инж.	Бабушкин		
Ст. инж.	Максимов		
Ст. техн.	Распопова		
Ст. инж.	Сухоруков		

2.429-1.3 2200

Накладное изделие НД-23

Стадия	Масса	Масштаб
Р	0,6 кг	1:50
Лист	Листов 1	

Проектный институт №1

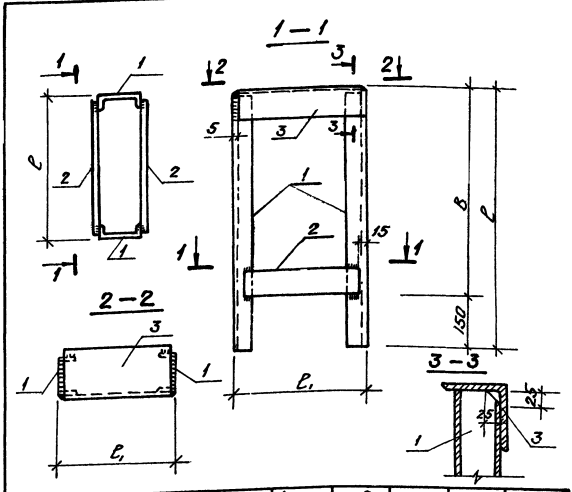

Обозначение	Марка	Диаметр колонн	ℓ	B	ℓ₁	Масса кг
2.429-1.3 2300	Н-1	300	600	450	380	30,9
2300-01	Н-2		1100	950		39,4
2310	Н-6	400	1200	1050	500	56,8
2310-01	Н-7		1700	1550		69,0
2320	Н-11	500	1700	1550	604	81,6

Формат	Зона	Поз.	Обозначение	Наименование	Кол.	Примечание
			Переменные данные для исполнения			
				2.429-1.3 2300(Н-1)		
Б.Ч.		1	2.429-1.3 2301	Швеллер 10 ГОСТ 8240-72 / Ст.3 ГОСТ 535-79 ℓ=586	2	5.1кг
Б.Ч.		2	2302	Полоса 66×100 ГОСТ 103-76 / Ст.3 ГОСТ 535-79 ℓ=350	2	1.6кг
Б.Ч.		3	2303	Уголок Б-220×220×14 ГОСТ 8509-72 / Ст.3 ГОСТ 535-79 ℓ=370	1	17.5кг
				-01(Н-2)		
Б.Ч.		1	2301-01	Швеллер 10 ГОСТ 8240-72 / Ст.3 ГОСТ 535-79 ℓ=1086	2	9.3кг
Б.Ч.		2	2302	Полоса 66×100 ГОСТ 103-76 / Ст.3 ГОСТ 535-79 ℓ=350	2	1.6кг
Б.Ч.		3	2303	Уголок Б-220×220×14 ГОСТ 8509-72 / Ст.3 ГОСТ 535-79 ℓ=370	1	17.5кг
				2.429-1.3 2310(Н-6)		
Б.Ч.		1	2311	Швеллер 14 ГОСТ 8240-72 / Ст.3 ГОСТ 535-79 ℓ=1186	2	14.6кг
Б.Ч.		2	2302-01	Полоса 66×100 ГОСТ 103-76 / Ст.3 ГОСТ 535-79 ℓ=470	2	2.2кг
Б.Ч.		3	2303-01	Уголок Б-220×220×14 ГОСТ 8509-72 / Ст.3 ГОСТ 535-79 ℓ=490	1	23.2кг
				-01(Н-7)		
Б.Ч.		1	2311-01	Швеллер 14 ГОСТ 8240-72 / Ст.3 ГОСТ 535-79 ℓ=1686	2	20.7кг
Б.Ч.		2	2302-01	Полоса 66×100 ГОСТ 103-76 / Ст.3 ГОСТ 535-79 ℓ=470	2	2.2кг
Б.Ч.		3	2303-01	Уголок Б-220×220×14 ГОСТ 8509-72 / Ст.3 ГОСТ 535-79 ℓ=490	1	23.2кг
				2.429-1.3 2320(Н-11)		
Б.Ч.		1	2321	Швеллер 16 ГОСТ 8240-72 / Ст.3 ГОСТ 535-79 ℓ=1686	2	24.0кг
Б.Ч.		2	2302-02	Полоса 66×100 ГОСТ 103-76 / Ст.3 ГОСТ 535-79 ℓ=574	2	2.7кг
Б.Ч.		3	2303-03	Уголок Б-220×220×14 ГОСТ 8509-72 / Ст.3 ГОСТ 535-79 ℓ=594	1	28.2кг

Нач.отд.	Зиновьев	
Гл.констр.	Гершанок	
Вед.инж.	Бабушкин	
Ст.техн.	Григорьева	
Ст.инж.	Сухоруков	

2.429-1.3 2300

Надколонники Н-1, Н-2, Н-6 Н-7 и Н-11 при балках по сериям-1.462-1 1.462-10, 1.462-3

Стадия	Масса	Масштаб
Р	см. табл.	1:10
Лист	Листов 1	

ПРОЕКТНЫЙ ИНСТИТУТ №1

Инв. № подл. | Подпись и дата | Взам. инв. №

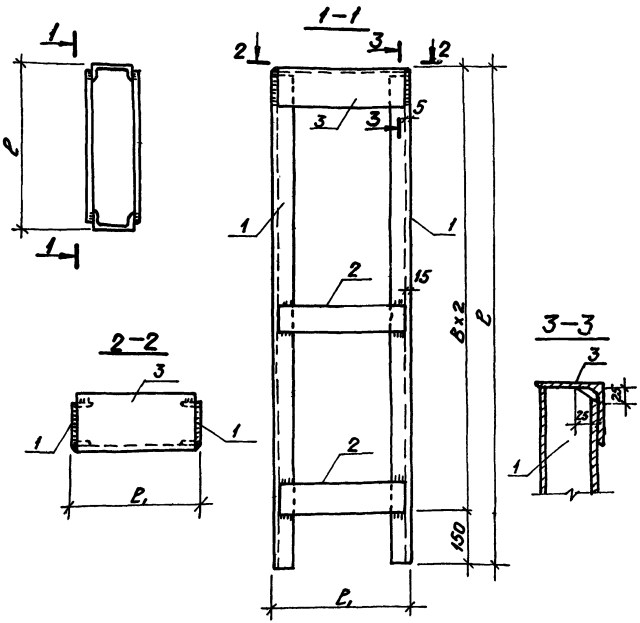

Обозначение	Марка	Диаметр колонн	e	в	e_1	Масса кг
2.429-1.3 2400	Н-3	300	2700	1275	380	100.2
2400-01	Н-4		3300	1575		117.7
2400-02	Н-5		2950	1400		107.7
2410	Н-8	400	2700	1275	506	132.1
2410-01	Н-9		3300	1575		154.1
2410-02	Н-10		2950	1400		141.3

Формат	Зона	Поз.	Обозначение	Наименование	Кол.	Примечание
			Переменные данные для исполнения			
				2.429-1.32400(Н-3)		
Б.4		1	2.429-1.3 2401	Швеллер 16 ГОСТ 8240-72 Ст.3 ГОСТ 535-79 ℓ=2686	2	38.1кг
Б.4		2	2402	Полоса Б.Б×100 ГОСТ 103-76 Ст.3 ГОСТ 535-79 ℓ=350	4	1.6 кг
Б.4		3	2403	Уголок Б-220×220×14 ГОСТ 8509-72 Ст.3 ГОСТ 535-79 ℓ=370	1	17.5кг
				-01(Н-4)		
Б.4		1	2401-01	Швеллер 16 ГОСТ 8240-72 Ст.3 ГОСТ 535-79 ℓ=3286	2	46.9кг
Б.4		2	2402	Полоса Б.Б×100 ГОСТ 103-76 Ст.3 ГОСТ 535-79 ℓ=350	4	1.6 кг
Б.4		3	2403	Уголок Б-220×220×14 ГОСТ 8509-72 Ст.3 ГОСТ 535-79 ℓ=370	1	17.5кг
				-02(Н-5)		
Б.4		1	2401-02	Швеллер 16 ГОСТ 8240-72 Ст.3 ГОСТ 535-79 ℓ=2936	2	41.9кг
Б.4		2	2402	Полоса Б.Б×100 ГОСТ 103-76 Ст.3 ГОСТ 535-79 ℓ=350	4	1.6кг
Б.4		3	2403	Уголок Б-220×220×14 ГОСТ 8509-72 Ст.3 ГОСТ 535-79 ℓ=370	1	17.5кг
				2.429-1.3 2410(Н-8)		
Б.4		1	2411	Швеллер 20 ГОСТ 8240-72 Ст.3 ГОСТ 535-79 ℓ=2686	2	49.7кг
Б.4		2	2402-01	Полоса Б.Б×100 ГОСТ 103-76 Ст.3 ГОСТ 535-79 ℓ=476	4	2.3кг
Б.4		3	2403-01	Уголок Б-220×220×14 ГОСТ 8509-72 Ст.3 ГОСТ 535-79 ℓ=496	1	23.5кг
				-01(Н-9)		
Б.4		1	2411-01	Швеллер 20 ГОСТ 8240-72 Ст.3 ГОСТ 535-79 ℓ=3286	2	60.7кг
Б.4		2	2402-01	Полоса Б.Б×100 ГОСТ 103-76 Ст.3 ГОСТ 535-79 ℓ=476	4	2.3кг
Б.4		3	2403-01	Уголок Б-220×220×14 ГОСТ 8509-72 Ст.3 ГОСТ 535-79 ℓ=496	1	23.5кг
				-02(Н-10)		
Б.4		1	2411-02	Швеллер 20 ГОСТ 8240-72 Ст.3 ГОСТ 535-79 ℓ=2936	2	54.3кг
Б.4		2	2402-01	Полоса Б.Б×100 ГОСТ 103-76 Ст.3 ГОСТ 535-79 ℓ=476	4	2.3кг
Б.4		3	2403-01	Уголок Б-220×220×14 ГОСТ 8509-72 Ст.3 ГОСТ 535-79 ℓ=496	1	23.5кг

Нач. ОТО Зиновьев
Гл. констр. Герщинский
Вед. инж. Бабушкина
Ст. техн. Григорьева
Ст. инж. Сухорукова

2.429-1.3 2400

Надколонники Н-3÷Н-5, Н-8÷Н-10 при железобетонных фермах

Стадия	Масса	Масштаб
Р	см. табл.	1:10
	Лист	Листов 1

Проектный институт

Инв. № подл. | Подпись и дата | Взам. инв. №

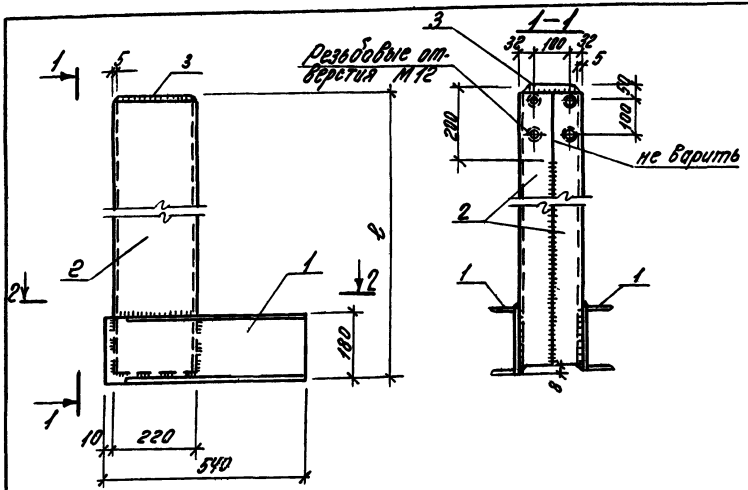

Формат	Зона	Поз.	Обозначение	Наименование	Кол.	Примечание
			Сборочные единицы			
		1	2.429-1.3 2501	Швеллер 18 ГОСТ 8240-72 / Ст.3 ГОСТ 535-79 ℓ=540	2	8,8 кг
		3	2.429-1.3 2503	Полоса 68×155 ГОСТ 103-76 / Ст.3 ГОСТ 535-79 ℓ=210	1	2,0 кг
			Переменные данные для исполнений			
				2.429-1.3 2500 (Н-13)		
		2	2.429-1.3 2502	Швеллер 22 ГОСТ 8240-72 / Ст.3 ГОСТ 535-79 ℓ=3134	2	65,8 кг
				-01 (Н-14)		
		2	-01	Швеллер 22 ГОСТ 8240-72 / Ст.3 ГОСТ 535-79 ℓ=2784	2	58,5 кг
				-02 (Н-12)		
		2	-02	Швеллер 22 ГОСТ 8240-72 / Ст.3 ГОСТ 535-79 ℓ=2534	2	58,2 кг

2-2

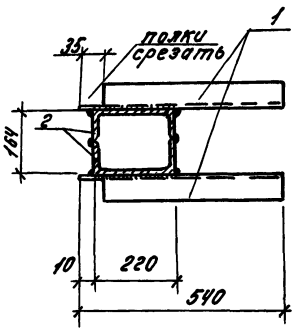

Все швы h= 6 мм

Обозначение	Марка	ℓ	Масса кг
2.429-1.3 2500	Н-13	3150	151.2
-01	Н-14	2800	136,6
-02	Н-12	2550	126,0

Нач.отд	Зиновьев	
Гл.констр	Гершанок	
Вед.инж	Бабушкин	
Ст.техник	Григорьева	
Ст.инж.	Сухоруков	

2.429-1.3 2500

Надколонник Н-12÷Н-14 при железобетонных фермах по серии ПК-01-129/78, 1.463-3

Стадия	Масса	Масштаб
Р	см. табл.	1:10

Лист | Листов 1

Проектный институт Н1

Инв.№ подл. | Подпись и дата | Взам. инв.№

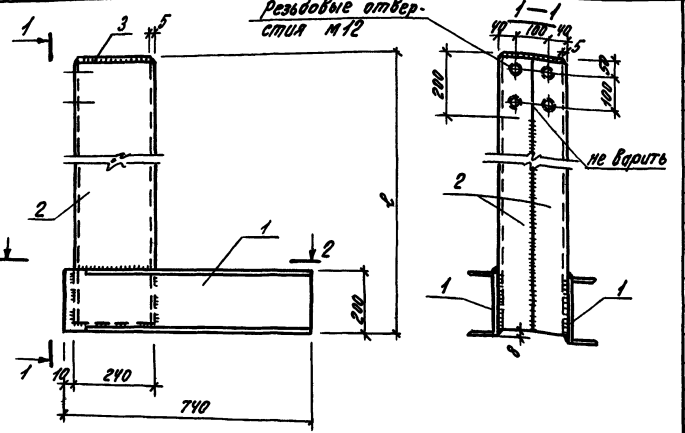

Формат	Зона	Поз.	Обозначение	Наименование	Кол.	Примечание
			Сборочные единицы			
		1	2.429-1.3 2601	Швеллер $\frac{24\ ГОСТ\ 8240-72}{Ст.3\ ГОСТ\ 535-79}$ ℓ=740	2	13,6 кг
		3	2.429-1.3 2603	Полоса $\frac{68\times10\ ГОСТ\ 103-76}{Ст.3\ ГОСТ\ 535-79}$ ℓ=230	1	2,5 кг
			Переменные данные для исполнений			
				2.429-1.3 2600 (Н-16)		
		2	2.429-1.3 2602	Швеллер $\frac{24\ ГОСТ\ 8240-72}{Ст.3\ ГОСТ\ 535-79}$ ℓ=3134	2	75,2 кг
				-01 (Н-17)		
		2	-01	Швеллер $\frac{24\ ГОСТ\ 8240-72}{Ст.3\ ГОСТ\ 535-79}$ ℓ=2784	2	66,8 кг
				-02 (Н-15)		
		2	-02	Швеллер $\frac{24\ ГОСТ\ 8240-72}{Ст.3\ ГОСТ\ 535-79}$ ℓ=2534	2	60,8 кг

2—2

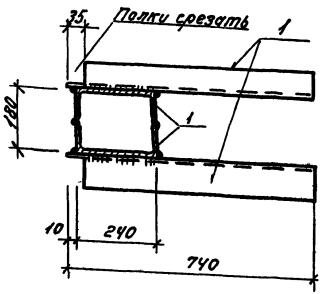

Обозначение	Марка	ℓ	Масса кг
2.429-1.3 2500	Н-16	3150	180.1
-01	Н-17	2800	163,3
-02	Н-15	2550	151.3

Все швы h=6 мм.

Нач. отд.	Зиновьев		
Гл. констр.	Гершанок		
Вед. инж.	Бабушкин		
Ст. техник	Григорьева		
Ст. инж.	Сухоруков		

2.429-1.3. 2600

Надколонник Н-15÷Н-17 при железобетонных фермах по серии ПК-01-129/78, 1.463-3

Стадия	Масса	Масштаб
Р	См. табл.	1:10
Лист	Листов 1	

Проектный институт н 1

Инв. № подл. | Подпись и дата | Взам. инв. №

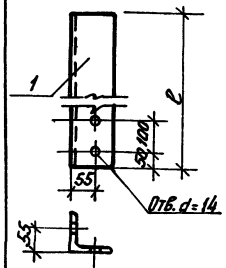

Обозначение	Марка	ℓ	Масса кг
2.429-1.3 2700	НУ-1	1940	37.1
-01	НУ-2	2540	48.5
-02	НУ-3	2820	53.9
-03	НУ-4	1470	28.1
-04	НУ-5	1090	20.8

Формат	Зона	Поз.	Обозначение	Наименование	Кол.	Примечание
				Переменные данные для исполнений		
				2.429-1.3 2700 (НУ-1)		
		1	2.429-13 2701	Уголок Б-125 125×10 ГОСТ 8509-72 / Ст.3 ГОСТ 535-79 ℓ=1940	1	37.1кг
				-01(НУ-2)		
		1	-01	Уголок Б-125 125×10 ГОСТ 8509-72 / Ст.3 ГОСТ 535-79 ℓ=2540	1	48.5кг
				-02(НУ-3)		
		1	-02	Уголок Б-125×125×10 ГОСТ 8509-72 / Ст.3 ГОСТ 535-79 ℓ=2820	1	53.9кг
				-03(НУ-4)		
		1	-03	Уголок Б-125×125×10 ГОСТ 8509-72 / Ст.3 ГОСТ 535-79 ℓ=1470	1	28.1кг
				-03(НУ-5)		
		1	-04	Уголок Б-125×125×10 ГОСТ 8509-72 / Ст.3 ГОСТ 535-79 ℓ=1090	1	20.8кг

Инв.№ подл. | Подпись и дата | Взам.инв.№

Нач.отд.	Зиновьев	
Гл.констр.	Гершанок	
Вед.инж.	Бабушкин	
Ст.инж.	Максимов	
Ст.техн.	Григорьева	
Ст.инж.	Сухорукова	

2.429-1.3 2700

Насадка НУ-1÷НУ-5

Стадия	Масса	Масштаб
Р	см. табл.	1:10
Лист	Листов 1	

Проектный институт №1

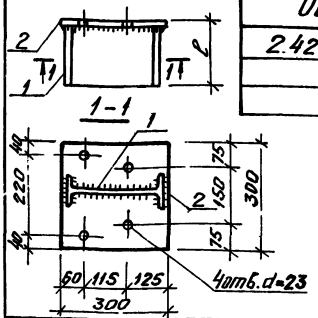

Обозначение	Марка	ℓ	Масса кг
2.429-1.3 2800	СТ-1	390	19.1
-01	СТ-2	480	21.9
-02	СТ-3	570	24.7

Все швы h=8мм.

Формат	Зона	Поз.	Обозначение	Наименование	Кол.	Примечание
				Сборочные единицы		
		2	2.429-1.3 2802	полоса б10×300 ГОСТ 82-70 / Ст.3 ГОСТ 535-79 ℓ=300	1	7.1кг
				Переменные данные для исполнений		
				2.429-1.3 2800 (СТ-1)		
		1	2.429-1.3 2801	Двутавр 27 ГОСТ 8239-72* / Ст.3 ГОСТ 535-79 ℓ=380	1	12.0кг
				-01(СТ-2)		
		1	-01	Двутавр 27 ГОСТ 8239-72* / Ст.3 ГОСТ 535-79 ℓ=470	1	14.8кг
				-02(СТ-3)		
		1	-02	Двутавр 27 ГОСТ 8239-72* / Ст.3 ГОСТ 535-79 ℓ=560	1	17.6кг

Инв.№ подл. | Подпись и дата | Взам.инв.№

Нач.отд.	Зиновьев	
Гл.констр.	Гершанок	
Вед.инж.	Бабушкин	
Ст.инж.	Максимов	
Ст.техн.	Григорьева	
Ст.инж.	Сухорукова	

2.429-1.3 2800

Столик Ст-1÷Ст-3

Стадия	Масса	Масштаб
Р	см. табл.	1:10
Лист	Листов 1	

Проектный институт №1

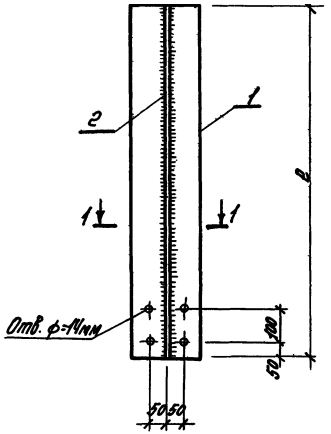

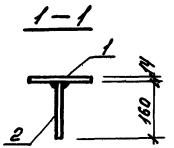

Формат	Зона	Поз.	Обозначение	Наименование	Кол.	Примечание
			Переменные данные для исполнения			
				2.429-1.3 2900 (НС-1)		
		1	2.429-1.3 2901	Полоса Б14х200 ГОСТ 103-76 / Ст.3 ГОСТ 535-79 l=1940	1	42.6 кг
		2	2.429-1.3 2902	Полоса Б12х160 ГОСТ 103-76 / Ст.3 ГОСТ 535-79 l=1940	1	29.2 кг
				-01 (НС-2)		
		1	2.429-1.3 2901-01	Полоса Б14х200 ГОСТ 103-76 / Ст.3 ГОСТ 535-79 l=2540	1	55.8 кг
		2	2.429-1.3 2902-01	Полоса Б12х160 ГОСТ 103-76 / Ст.3 ГОСТ 535-79 l=2540	1	38.3 кг
				-02 (НС-3)		
		1	2.429-1.3 2901-02	Полоса Б14х200 ГОСТ 103-76 / Ст.3 ГОСТ 535-79 l=2840	1	62.4 кг
		2	2.429-1.3 2901-02	Полоса Б12х160 ГОСТ 103-76 / Ст.3 ГОСТ 535-79 l=2840	1	42.8 кг
				-03 (НС-4)		
		1	2.429-1.3 2901-03	Полоса Б14х200 ГОСТ 103-76 / Ст.3 ГОСТ 535-79 l=1470	1	32.3 кг
		2	2.429-1.3 2901-03	Полоса Б12х160 ГОСТ 103-76 / Ст.3 ГОСТ 535-79 l=1470	1	22.2 кг
				-04 (НС-5)		
		1	2.429-1.3 2901-04	Полоса Б14х200 ГОСТ 103-76 / Ст.3 ГОСТ 535-79 l=1090	1	24.0 кг
		2	2.429-1.3 2901-04	Полоса Б12х160 ГОСТ 103-76 / Ст.3 ГОСТ 535-79 l=1090	1	16.4 кг

Обозначение	Марка	l	Масса кг
2.429-1.3 2900	НС-1	1940	71.8
-01	НС-2	2540	94.1
-02	НС-3	2840	105.2
-03	НС-4	1470	54.5
-04	НС-5	1090	40.4

Нач.отд.	Зиновьев		
Гл.констр.	Гершанок		
Вед.инж.	Бабушкин		
Ст.техник	Григорьева		
Ст.инж.	Сухоруков		

2.429-1.3 2900

Насадка НС-1÷НС-5

Стадия	Масса	Масштаб
Р	См. табл.	1:10

Лист | Листов

Проектный институт

Инв.№ подл. | Подпись и дата | Взамен инв.№

17821 03 25

НФ-1, НФ-2, НФ-5

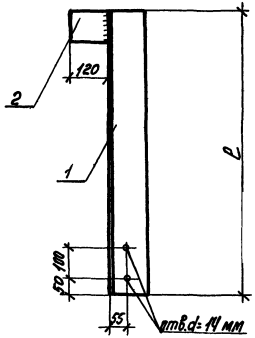

НФ-3, НФ-4

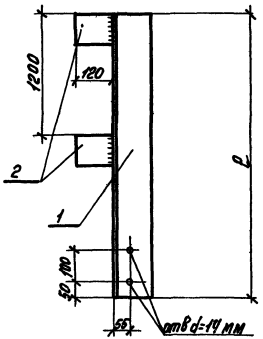

Марка	Обозначение	ℓ	Масса кг
НФ-1	2.429-1.3 3000	1170	23.3
НФ-2	-01	1270	26.3
НФ-3	-02	1770	35.8
НФ-4	-03	1520	31.0
НФ-5	-04	1090	21.8

Деталь сварки листа с уголком

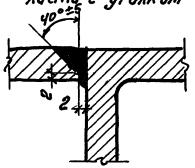

Формат	Зона	Поз.	Обозначение	Наименование	Кол.	Примечание
				2.429-1.3 3000 (НФ-1)		
				Детали		
12		1	2.429-1.3 3001	Уголок Б-125х125х10 ГОСТ 8509-72 Ст.3 ГОСТ 535-79 ℓ=1170	1	22.3 кг
12		2	2.429-1.3 3002	Полоса Б10х100 ГОСТ 103-76 Ст.3 ГОСТ 535-79 ℓ=120	1	1.0 кг
				-01 (НФ-2)		
				Детали		
12		1	2.429-1.3 3001-01	Уголок Б-125х125х10 ГОСТ 8509-72 Ст.3 ГОСТ 535-79 ℓ=1270	1	24.3 кг
12		2	2.429-1.3 3002	Полоса Б10х100 ГОСТ 103-76 Ст.3 ГОСТ 535-79 ℓ=120	1	1.0 кг
				-02 (НФ-3)		
				Детали		
12		1	2.429-1.3 3001-02	Уголок Б-125х125х10 ГОСТ 8509-72 Ст.3 ГОСТ 535-79 ℓ=1770	1	33.8 кг
12		2	2.429-1.3 3002	Полоса Б10х100 ГОСТ 103-76 Ст.3 ГОСТ 535-79 ℓ=120	2	2.0 кг
				-03 (НФ-4)		
				Детали		
12		1	2.429-1.3 3001-03	Уголок Б-125х125х10 ГОСТ 8509-72 Ст.3 ГОСТ 535-79 ℓ=1520	1	29.0 кг
12		2	2.429-1.3 3002	Полоса Б10х100 ГОСТ 103-76 Ст.3 ГОСТ 535-79 ℓ=120	2	2.0 кг
				-04 (НФ-5)		
				Детали		
12		1	2.429-1.3 3001-04	Уголок Б-125х125х10 ГОСТ 8509-72 Ст.3 ГОСТ 535-79 ℓ=1090	1	20.8
12		2	2.429-1.3 3002	Полоса Б10х100 ГОСТ 103-76 Ст.3 ГОСТ 535-79 ℓ=120	1	1.0

Нач. отд.	Зуновьев	
Гл. констр.	Гершанок	
Вед. инж.	Бадушкин	
Ст. техн.	Распопова	
Ст. инж.	Сухоруков	

2.429-1.3 3000

Насадки торцевого фахверка НФ-1 ÷ НФ-5

Стадия	Масса	Масштаб
Р	См. табл.	1:10
Лист	Листов 1	

Проектный институт

Инв. № подл. | Подпись и дата | Взам. инв. №

17821-03 26

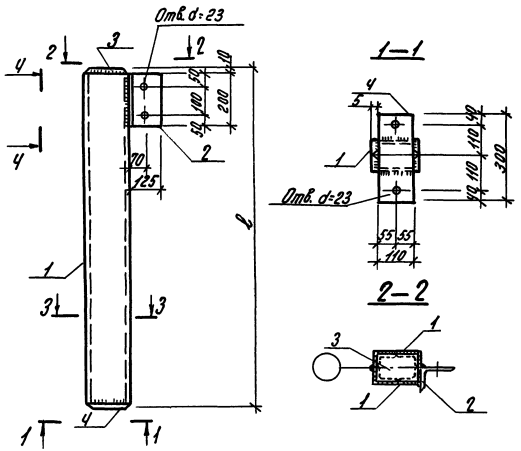

Формат	Зона	Поз.	Обозначение	Наименование	Кол.	Примечание
			Сборочные единицы			
		2	2.429-1.3 3102	Уголок $\frac{5-10\ ГОСТ\ 19772-76}{Ст.3\ ГОСТ\ 535-79}$ ℓ=200	1	3,1 кг
		3	2.429-1.3 3103	Полоса $\frac{4-10\ ГОСТ\ 19772-76}{Ст.3\ ГОСТ\ 535-79}$ ℓ=110	1	0,8 кг
		4	2.429-1.3 3104	Полоса $\frac{5-10\ ГОСТ\ 103-76}{Ст.3\ ГОСТ\ 535-79}$ ℓ=300	1	2,6 кг
			Переменные данные для исполнений			
				2.429.1.3 3100 (НШ-1)		
		1	2.429-1.3 3101	Швеллер $\frac{-Г\ ГОСТ\ 8240-72}{Ст.3\ ГОСТ\ 535-79}$ ℓ=2290	2	23,2 кг
				-01 (НШ-2)		
		1	-01	Швеллер $\frac{-Г\ ГОСТ\ 8240-72}{Ст.3\ ГОСТ\ 535-79}$ ℓ=3130	2	32,6 кг

Все швы h=8 мм.

Обозначение	Марка	ℓ	Масса кг
2.429-1.3 3100	НШ-1	2250	52.9
-01	НШ-2	3150	71.7

Нач. отд.	Зиновьев	
Гл. конс.	Гершанок	
Рук. гр.	Бавшиков	
Ст. инж.	Максимов	
Ст. техн.	Гончарьева	
Ст. инж.	Сидорков	

2.429-1.3 3100

Надколонник НШ-1, НШ-2

Стадия	Масса	Масштаб
Р	см. табл.	1:10
Лист	Листов 1	

Проектный институт

Инв.№ подл. | Подпись и дата | Взам. инв.№

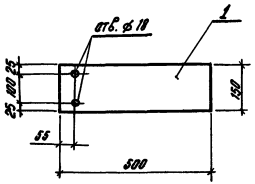

Формат	Зона	Поз.	Обозначение	Наименование	Кол.	Примечание
				2.429-1.3 3200 (М-1)		
				Детали		
11		1	2.429-1.3 3201	Полоса $\frac{Б\,10 \times 150\ ГОСТ\ 103-76}{Ст\ 3\ ГОСТ\ 535-79}$ ℓ=500	1	5,9 кг

Нач. отд.	Зиновьев		
Гл. констр.	Гершанок		
Вед. инж.	Бабушкин		
Ст. инж.	Максимов		
Инженер	Казакова		
Ст. инж.	Сухоруков		

2.429-1.3 3200

Соединительный элемент крепления насадок торцевого фахверка М-1

Стадия	Масса	Масштаб
Р	5,9 кг	1:10

Лист | Листов 1

Проектный институт №1

Взам. инв. №

Подпись и дата

Инв. № подл.

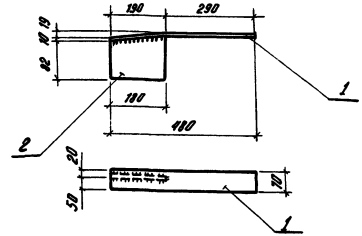

Формат	Зона	Поз.	Обозначение	Наименование	Кол.	Примечание
				2.429-1.3 3300 (М-2)		
				Детали		
11		1	2.429-1.3 3301	Полоса $\frac{Б\,10 \times 70\ ГОСТ\ 103-76}{Ст\ 3\ ГОСТ\ 535-79}$ ℓ=480	1	2,6 кг
11		2	2.429-1.3 3302	Полоса $\frac{Б\,10 \times 100\ ГОСТ\ 103-76}{Ст\ 3\ ГОСТ\ 535-79}$ ℓ=100	1	1,4 кг

Нач. отд.	Зиновьев		
Гл. констр.	Гершанок		
Вед. инж.	Бабушкин		
Ст. инж.	Максимов		
Инженер	Казакова		
Ст. инж.	Сухоруков		

2.429-1.3 3300

Соединительный элемент крепления насадок торцевого фахверка М-2

Стадия	Масса	Масштаб
Р	4,0 кг	1:10

Лист | Листов 1

Проектный институт №1

Взам. инв. №

Подпись и дата

Инв. № подл.

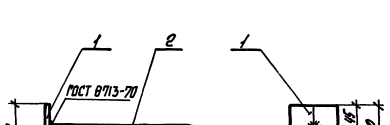

Формат	Зона	Поз.	Обозначение	Наименование	Кол.	Примечание
				2.429-1.3 3400 (М-3)		
				Детали		
11		1	2.429-1.3 3401	Полоса 610х80 ГОСТ 103-76 Ст.3 ГОСТ 535-79 ℓ=90	1	0.6 кг
11		2	2.429-1.3 3402	Круг В16 ГОСТ 2590-71 Ст.3 ГОСТ 535-79 ℓ=260	1	0.4 кг

Нач. отд.	Зиновьев		
Гл. констр.	Гершанок		
Вед. инж.	Бабушкин		
Ст. инж.	Максимов		
Инж.	Казакова		
Ст. инж.	Сухоруков		

2.429-1.3 3400

Соединительный элемент крепления насадок торцевого фахверка М-3

Стадия	Масса	Масштаб
Р	1.0 кг	1:50
Лист	Листов 1	

Проектный институт №1

Инв. № подл. | Подпись и дата | Взам. инв. №

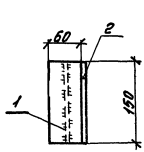

Формат	Зона	Поз.	Обозначение	Наименование	Кол.	Примечание
				2.429-1.3 3500 (ЗД-1)		
				Детали		
11		1	2.429-1.3 3501	Полоса 58х60 ГОСТ 103-76 Ст.3 ГОСТ 535-79 ℓ=150	1	0.6 кг
11		2	2.429-1.3 3502	Уголок 63х40х6 ГОСТ 8510-72 Ст.3 ГОСТ 535-79 ℓ=150	1	0.7 кг

Нач. отд.	Зиновьев		
Гл. констр.	Гершанок		
Вед. инж.	Бабушкин		
Ст. инж.	Максимов		
Ст. техн.	Роспопова		
Ст. инж.	Сухоруков		

2.429-1.3 3500

Закладная деталь ЗД-1 центрифугированных колонн для крепления стеновых панелей

Стадия	Масса	Масштаб
Р	1.3 кг	1:50
Лист	Листов 1	

Проектный институт №1

Инв. № подл. | Подпись и дата | Взам. инв. №

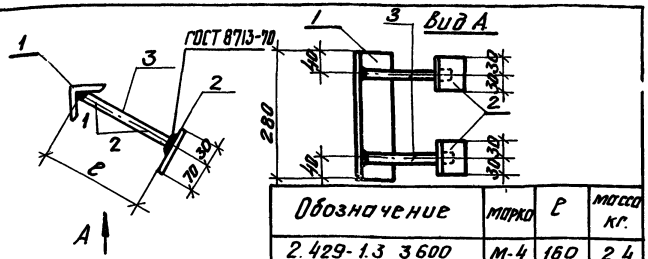

Обозначение	марка	ℓ	масса кг.
2.429-1.3 3600	М-4	160	2,4
-01	М-5	210	2,5
-02	М-6	260	2,5

Все швы h = 6 мм.

Формат	Зона	Поз.	Обозначение	Наименование	Кол.	Прим.
			Сборочные единицы			
		2	2.429-1.3 3602	Полоса $\frac{Б\,6\times6\,ГОСТ\,103-76}{СТ.3\,ГОСТ\,535-79}$ ℓ=100	2	0.3кг
		1	2.429-1.3 3601	Уголок $\frac{Б\,6\times6\times6\,ГОСТ\,8509-72}{СТ.3\,ГОСТ\,535-79}$ ℓ=280	1	1.6кг
			Переменные данные для исполнений			
				2.429-1.3 3600(М-4)		
		3	2.429-1.3 3603	Стержень $\frac{Ф10\,ЛГ\,ГОСТ\,5.1459-72*}{СТ.3\,ГОСТ\,535-79}$ ℓ=160	2	0.1кг
				-01(М-5)		
		3	-01	Стержень $\frac{Ф10\,ЛГ\,ГОСТ\,5.1459-72*}{СТ.3\,ГОСТ\,535-79}$ ℓ=210	2	0.15кг
				-02(М-6)		
		3	-02	Стержень $\frac{Ф10\,ЛГ\,ГОСТ\,5.1459-72*}{СТ.3\,ГОСТ\,535-79}$ ℓ=260	2	0.15кг

Взам. инв. № | Подпись и дата | Инв. № подл.

Нач. отд.	Зиновьев	
Гл. констр.	Гершанок	
Вед. инж.	Бабушкин	
Ст. инж.	Сухоруков	
Ст. техн.	Григорьева	
Ст. инж.	Максимов	

2.429-1.3 3600

Закладное изделие М4÷М6 стеновых панелей для районов с расчетной сейсмичностью 7,8,9 баллов

Стадия	масса	Масштаб
Р	см. табл.	1:10
Лист	Листов 1	

ПРОЕКТНЫЙ ИНСТИТУТ №1

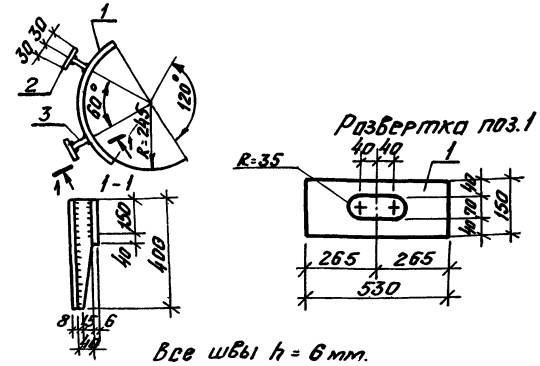

Все швы h = 6 мм.

Формат	Зона	Поз.	Обозначение	Наименование	Кол.	Примечание
				2.429-1.3 3700(ЗД-2)		
				Детали		
		1	2.429-1.3 3701	Полоса $\frac{Б\,6\times100\,ГОСТ\,103-76}{СТ\,3\,ГОСТ\,535\,79}$ ℓ=530	1	37.4кг
		2	2.429-1.3 3702	Полоса $\frac{Б\,6\times60\,ГОСТ\,103-76}{СТ\,3\,ГОСТ\,535-79}$ ℓ=400	2	1.5кг
		3	2.429-1.3 3703	Полоса $\frac{Б\,6\times40\,ГОСТ\,103-76}{СТ.3\,ГОСТ\,535-79}$ ℓ=400	2	0.4кг

Взам. инв. № | Подпись и дата | Инв. № подл.

Нач. отд.	Зиновьев	
Гл. констр.	Гершанок	
Вед. инж.	Бабушкин	
Ст. инж.	Сухоруков	
Ст. техн.	Григорьева	
Ст. инж.	Максимов	

2.429-1.3 3700

Закладная деталь ЗД-2 для крепления навесных стеновых панелей

Стадия	масса	Масштаб
Р	41.2кг	1:50
Лист	Листов 1	

ПРОЕКТНЫЙ ИНСТИТУТ №1

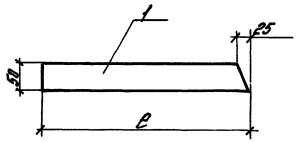

Марка	Обозначение	ℓ	Масса кг
Т-9	2.429-1.3 3800	370	1.4
Т-10	-01	270	1.0

Формат	Зона	Поз.	Обозначение	Наименование	Кол.	Примечание
				2.429-1.3 3800(Т-9)		
				Детали		
А4		1	2.429-1.3 3801	Полоса $\frac{80\times10\ ГОСТ\ 103-76}{Ст.3\ ГОСТ\ 535-79}$ ℓ-370	1	
				-01(Т-10)		
				Детали		
А4		1	-01	Полоса $\frac{80\times10\ ГОСТ\ 103-76}{Ст.3\ ГОСТ\ 535-79}$ ℓ-270	1	

Нач.отд	Зиновьев		
Гл.констр	Герасимов		
Рук.гр	Бобушкин		
Ст.инж.	Матсуков		
Техник	Васильев		
Ст.инж.	Захарова		

2.429-1.3 3800

Соединительный элемент крепления стеновых панелей Т-9, Т-10

Стадия	Масса	Масштаб
Р	См. табл.	1:20
Лист	Листов 1	

Проектный институт

Инв.№ подл. | Подпись и дата | Взам.инв.№

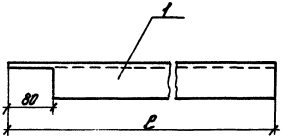

Марка	Обозначение	ℓ	Масса кг
Т-11	2.429-1.3 3900	610	3.5
Т-12	-01	510	2.9

Формат	Зона	Поз.	Обозначение	Наименование	Кол.	Примечание
				2.429-1.3 3900(Т-11)		
				Детали		
		1	2.429-1.3 3901	Уголок $\frac{\text{Ст.3 ГОСТ 8509-72}}{\text{Ст.3 ГОСТ 535-79}}$ ℓ-610	1	
				-01(Т-12)		
				Детали		
		1	-01	Уголок $\frac{\text{Ст.3 ГОСТ 8509-72}}{\text{Ст.3 ГОСТ 535-79}}$ ℓ-510	1	

Нач.отд	Зиновьев		
Гл.констр	Герасимов		
Рук.гр	Бобушкин		
Ст.инж.	Матсуков		
Техник	Васильев		
Ст.инж.	Захарова		

2.429-1.3 3900

Соединительный элемент крепления стеновых панелей Т-11, Т-12.

Стадия	Масса	Масштаб
Р	См. табл.	1:20
Лист	Листов 1	

Проектный институт

Инв.№ подл. | Подпись и дата | Взам.инв.№

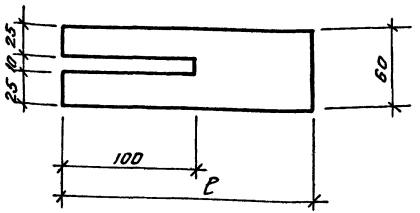

Обозначение	Марка	ℓ	масса кг
2.429-1.3 4000	Т-13	150	0.4
-01	Т-16	450	1.2

Формат	Зона	Поз.	Обозначение	Наименование	Кол.	Примеч.
				2.429-1.3 4000 (Т-13)		
		1	2.429-1.3 4000	Полоса $\frac{Б\,6 \times 60\ ГОСТ\ 103-76}{ст.\ 3\ ГОСТ\ 535-79}$ ℓ=150	1	
				-01 (Т-16)		
		1	-01	Полоса $\frac{Б\,6 \times 60\ ГОСТ\ 103-76}{ст.\ 3\ ГОСТ\ 535-79}$ ℓ=450	1	

Взам. инв. № | Подпись и дата | Инв. № подл.

Нач. отд.	Зиновьев		
Гл. конст.	Гершанок		
Вед. инж.	Бабушкин		
Ст. инж.	Максимов		
Ст. техник	Григорьева		
Ст. инж.	Сухоруков		

2.429-1.3 4000

Соединительный элемент крепления стеновых панелей Т-13, Т-16

Стадия	Масса	Масштаб
Р	см. табл.	1:25
Лист	Листов 1	

ПРОЕКТНЫЙ ИНСТИТУТ №1

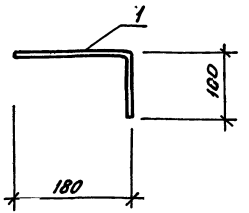

Формат	Зона	Поз.	Обозначение	Наименование	Кол.	Прим.
				2.429-1.3 4100 (Т-19)		
		1	2.429-1.3 4101	Круг $\frac{В\,16\ ГОСТ\ 2590-71}{ст.\ 3\ ГОСТ\ 535-79}$ ℓ=280	1	

Взам. инв. № | Подпись и дата | Инв. № подл.

Нач. отд.	Зиновьев		
Гл. конст.	Гершанок		
Вед. инж.	Бабушкин		
Ст. инж.	Максимов		
Ст. техник	Григорьева		
Ст. инж.	Сухоруков		

2.429-1.3 4100

Соединительный элемент крепления стеновых панелей Т-19

Стадия	Масса	Масштаб
Р	0.5кг	1:50
Лист	Листов 1	

ПРОЕКТНЫЙ ИНСТИТУТ №1

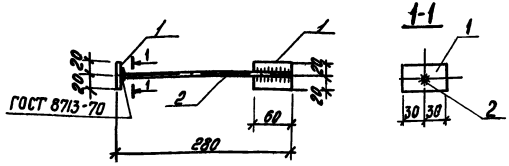

Формат	Зона	Поз.	Обозначение	Наименование	Кол.	Примечание
				2.429-1.3 4200(Т-20)		
				Детали		
		1	2.429-1.3 4201	Полоса $\frac{Б10}{Ст.3\ ГОСТ\ 103-76}$ $\frac{}{Ст.3\ ГОСТ\ 535-79}$ $\frac{}{\ell=60}$	2	0.4
		2	2.429-1.3 4202	Круг $\frac{А\text{II}}{Ст.3\ ГОСТ\ 2590-71}$ $\frac{}{Ст.3\ ГОСТ\ 535-79}$ $\frac{}{\ell=280}$	1	0.3

$h_{шва} = 8$ мм

gost.e-ecolog.ru

2.429-1.3 4200			
Соединительный элемент крепления стеновых панелей Т-20	Стадия	Масса	Масштаб
	Р	0.7кг	1:20
	Лист	Листов 1	
	Проектный институт		

Нач. отд. Зуйкова; Гл. констр. Серегина; Рук. гр. Бобышкин; Инженер Ульянкова; Ст. инж. Сидоркова

Формат	Зона	Поз.	Обозначение	Наименование	Кол.	Примечание
				2.429-1.3 4300(Т-1)		
Б.Ч	1		2.429-1.3 4300	Круг $\frac{А\text{I}\text{I}}{Ст.3\ ГОСТ\ 2590-71}$ $\frac{}{Ст.3\ ГОСТ\ 535-79}$ $\frac{}{\ell=100}$	1	0.6 кг
				2.429-1.3 4310(Т-2)		
Б.Ч	1		2.429-1.3 4310	Полоса $\frac{Б6\times 80\ ГОСТ\ 103-76}{Ст.3\ ГОСТ\ 535-79}$ $\ell=100$	1	0.3 кг
				2.429-1.3 4320(Т-3)		
Б.Ч	1		2.429-1.3 4320	Полоса $\frac{Б6\times 120\ ГОСТ\ 103-76}{Ст.3\ ГОСТ\ 535-79}$ $\ell=150$	1	0.6 кг
				-01(Т-4)		
Б.Ч	1		-01	Полоса $\frac{Б6\times 160\ ГОСТ\ 103-76}{Ст.3\ ГОСТ\ 535-79}$ $\ell=200$	1	0.8 кг
				2.429-1.3 4330(Т-5)		
Б.Ч	1		2.429-1.3 4330	Полоса $\frac{Б10\times 100\ ГОСТ\ 103-76}{Ст.3\ ГОСТ\ 535-79}$ $\ell=120$	1	0.9 кг
				2.429-1.3 4340(Т-6)		
Б.Ч	1		2.429-1.3 4340	Полоса $\frac{Б10\times 120\ ГОСТ\ 103-76}{Ст.3\ ГОСТ\ 535-79}$ $\ell=150$	1	1.4 кг
				-01(Т-7)		
Б.Ч	1		-01	Полоса $\frac{Б10\times 160\ ГОСТ\ 103-76}{Ст.3\ ГОСТ\ 535-79}$ $\ell=200$	1	1.9 кг
				2.429-1.3 4350(Т-8)		
Б.Ч	1		2.429-1.3 4350	Полоса $\frac{Б10\times 200\ ГОСТ\ 103-76}{Ст.3\ ГОСТ\ 535-79}$ $\ell=230$	1	1.7 кг
				2.429-1.3 4310-01(Т-14)		
Б.Ч	1		2.429-1.3 4310-01	Полоса $\frac{Б6\times 160\ ГОСТ\ 103-76}{Ст.3\ ГОСТ\ 535-79}$ $\ell=280$	1	0.7 кг
				2.429-1.3 4360(Т-15)		
Б.Ч	1		2.429-1.3 4360	Уголок $\frac{Б\text{-}\text{Р}\text{Б}\text{-}\text{Р}\text{Б}\ 80\times 80\times 8\ ГОСТ\ 8510-72}{Ст.3\ ГОСТ\ 535-79}$ $\ell=120$	1	1.5 кг
				2.429-1.3 4300-01(Т-17)		
Б.Ч	1		2.429-1.3 4300-01	Круг $\frac{А\text{I}\text{I}}{Ст.3\ ГОСТ\ 2590-71}$ $\frac{}{Ст.3\ ГОСТ\ 535-79}$ $\ell=200$	1	0.3 кг
				2.429-1.3 4360-01(Т-18)		
Б.Ч	1		2.429-1.3 4360-01	Уголок $\frac{Б\text{-}\text{Р}\text{Б}\text{-}\text{Р}\text{Б}\ 80\times 80\times 8\ ГОСТ\ 8510-72}{Ст.3\ ГОСТ\ 535-79}$ $\ell=80$	1	1.0 кг

2.429-1.3 4300			
Соединительный элемент крепления стеновых панелей Т-1÷Т-8, Т-14, Т-15, Т-17, Т-18	Стадия	Масса	Масштаб
	Р	См. тайл.	
	Лист	Листов 1	
	Проектный институт		

Нач. отд. Зуйкова; Гл. констр. Серегина; Рук. гр. Бобышкин; Инженер Ульянкова; Ст. инж. Сидоркова