ТИПОВАЯ ДОКУМЕНТАЦИЯ НА КОНСТРУКЦИИ, ИЗДЕЛИЯ И УЗЛЫ ЗДАНИЙ И СООРУЖЕНИЙ

СЕРИЯ 2.429-1

УЗЛЫ СОПРЯЖЕНИЯ КОНСТРУКЦИЙ ПОКРЫТИЯ И СТЕНОВЫХ ПАНЕЛЕЙ С ЦЕНТРИФУГИРОВАННЫМИ КОЛОННАМИ ОДНОЭТАЖНЫХ ПРОИЗВОДСТВЕННЫХ ЗДАНИЙ

ВЫПУСК 2

МОНТАЖНЫЕ УЗЛЫ

РАБОЧИЕ ЧЕРТЕЖИ

17821-02
ЦЕНА 1-79

gost.e-ecolog.ru

ЦЕНТРАЛЬНЫЙ ИНСТИТУТ ТИПОВОГО ПРОЕКТИРОВАНИЯ
ГОССТРОЯ СССР

Москва, А-445, Смольная ул., 22

Сдано в печать 17 1982 года

Заказ № 4158 Тираж 5200 экз

ТИПОВАЯ ДОКУМЕНТАЦИЯ НА КОНСТРУКЦИИ, ИЗДЕЛИЯ И УЗЛЫ ЗДАНИЙ И СООРУЖЕНИЙ

СЕРИЯ 2.429-1

УЗЛЫ СОПРЯЖЕНИЯ КОНСТРУКЦИЙ ПОКРЫТИЯ И СТЕНОВЫХ ПАНЕЛЕЙ С ЦЕНТРИФУГИРОВАННЫМИ КОЛОННАМИ ОДНОЭТАЖНЫХ ПРОИЗВОДСТВЕННЫХ ЗДАНИЙ

ВЫПУСК 2

МОНТАЖНЫЕ УЗЛЫ
РАБОЧИЕ ЧЕРТЕЖИ

РАЗРАБОТАНЫ

Проектным институтом №1 Госстроя СССР
с участием НИИЖБ и Белорусского
Политехнического института

Проектный институт №1

Гл. инженер института В.С. Морозов
Гл. инженер проекта Г.И. Василевская

НИИЖБ

Зам. директора Н.Н. Коровин
Рук. лаборатории Г.И. Бердичевский
Ст науч. сотрудник А.Н. Зикеев

Белорусский
Политехнический институт

Проректор института А.В. Степаненко
Зав. кафедрой Т.М. Пецольд

ОДОБРЕНЫ
Отделом типового проектирования
и организации проектно-изыскательских
работ Госстроя СССР письмом № 2/3-301
от 25.06.81г.

Обозначение	Наименование	Стр.
2.429-1.2 000ПЗ	Пояснительная записка	3
101	Сопряжение колонн с фундаментом. Узел 1,21. Сопряжение стропильных конструкций с колонной Узел 2, 3	4
102	Сопряжение стропильных конструкций с колонной. Узел 4,5	5
103	Сопряжение стропильных конструкций с колонной. Узел 6, 7	6
104	Сопряжение стропильных конструкций с колонной. Узел 8,9	7
105	Сопряжение стропильных конструкций с колонной Узел 10,11,12	8,9
106	Сопряжение контурных ферм-оболочек с колоннами. Узел 13	10
107	Сопряжение контурных ферм-оболочек с колоннами. Узел 14	11
108	Сопряжение контурных ферм оболочек с колоннами. Узел 15	12
109	Сопряжение контурных ферм оболочек с колоннами. Узел 16	13
110	Сопряжение структурных конструкций покрытия с колоннами. Узел 17.	14
111	Сопряжение структурных конструкций покрытия с колоннами. Узел 18.	15
112	Сопряжение структурных конструкций покрытия с колоннами Узел 19.	16
113	Сопряжение структурных конструкций покрытия с колоннами. Узел -20	17
114	Сопряжение надколонника с насадкой и балкой. Узел 22	18
115	Сопряжение надколонника с колонной. Узел 23.	19
116	Сопряжение насадки с колонной и стропильной конструкцией. Узел 24,25	20,21
117	Сопряжение насадки с колонной. Узел 26	22
118	Сопряжение надколонника с колонной. Узел 27	23,24

Обозначение	Наименование	Стр.
2.429-1.2 119	Сопряжение надколонника с насадкой и стропильной конструкцией. Узел 29	25
120	Сопряжения насадок с наклонными стойками при железобетонных фермах. Узел 29,30	26
121	Сопряжение насадок с опорными стойками при металлических фермах Узел 31,32	27
122	Крепление насадок торцевого фахверка. Узел 33,34	28÷30
123	Крепление стеновых панелей. Узел 36	31
124	Крепление стеновых панелей. Узел 37,38,39	32
125	Крепление стеновых панелей. Узел 40	33
126	Крепление стеновых панелей. Узел 41	34
127	Крепление стеновых панелей. Узел 42,43	35
128	Крепление стеновых панелей. Узел 44	36
129	Крепление стеновых панелей. Узел 45,46	37
130	Крепление стеновых панелей. Узел 47	38
131	Крепление стеновых панелей. Узел 48,49	39
132	Крепление стеновых панелей. Узел 50,51	40
133	Крепление стеновых панелей. Узлы 52,53	41
134	Крепление стеновых панелей Узел 54,55,56	42
135	Крепление стеновых панелей Узел 57	43
136	Узел опирания стеновых панелей на опорный металлический столик (пример)	44
137	Заполнение швов между стеновыми панелями в т.ч. для районов с расчетной сейсмичностью 7,8,9 баллов и в обычных условиях	45

Инв. № подл. | Подпись и дата | Взам. инв. №

Выпуск 2 серии 2.429-1 содержит монтажные узлы сопряжения конструкций покрытия и стеновых панелей с центрифугированными колоннами одноэтажных производственных зданий, предназначенные для применения при проектировании и непосредственного использования при монтаже стропильных конструкций и стеновых панелей.

Чертежи узлов включаются в состав проекта конкретного объекта в требуемом объеме.

Монтажные узлы разработаны для применения в строительстве в I-IV-ом районах по весу снегового покрова и по скоростному напору ветра, в том числе в районах с расчетной сейсмичностью 7,8 и 9 баллов.

Узлы неприменимы для строительства в районах распространения вечной мерзлоты, просадочных грунтов, а также на подрабатываемых территориях.

Монтаж насадок фахверка и элементов крепления стен производить в соответствии с требованиями главы СНиП III-18-75.

"Правила производства и приемки работ. Часть III. Металлические конструкции."

Сварку производить электродами типа:

Э42 – для условий строительства с расчетной температурой выше –40°С;

Э42А – для условий строительства с расчетной температурой ниже –40°С. Электроды принимать по ГОСТ 9467-75.

Для болтовых соединений применяются болты из стали ВСт3 нормальной точности по ГОСТ 7798-70*.

Стальные изделия крепления стропильных конструкций и стеновых панелей, включая прокладные листы, насадки фахверка и соединительные изделия стен, приведены в выпуске 3 данной серии 2.429-1.

				2.429-1.2 ООО ПЗ			
Нач. отд.	Зиновьев			Пояснительная записка	Стадия	Лист	Листов
Гл. констр.	Гершанок				Р		1
Гл. инж.	Финкельштейн				Проектный институт		
Ст. инж.	Нагорняк						
Ст. инж.	Сухоруков						

Инв. № подл. | Подпись и дата | Взам. инв.

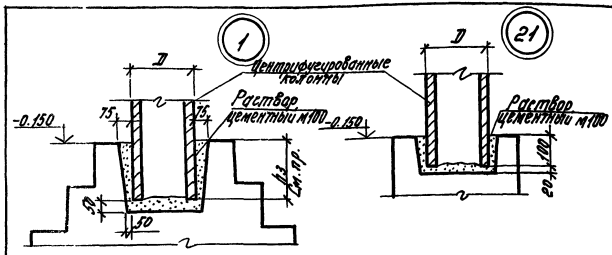

Обозначение	Узел
2.429-1.2 101	2
-01	3

Поз.	Обозначение	Наименование	Кол.	Масса единицы кг	Примечание
		2.429-1.2 101			
		Сборочные единицы			Диаметр колонны мм
1	2.429-1.3 0100	Накладное изделие МС-1	1	3,6	300
2	0100	То же МС-2	1	4,7	400
3	0100	То же МС-3	1	5,8	500
4	0100	То же МС-4	1	6,9	600
5	0100	То же МС-5	1	8,0	700
6	0100	То же МС-6	1	9,1	800
		-01			
		Сборочные единицы			
2	0100	Накладное изделие МС-2	2	4,7	400
3	0100	То же МС-3	2	5,8	500
4	0100	То же МС-4	2	6,9	600
5	0100	То же МС-5	2	8,0	700
6	0100	То же МС-6	2	9,1	800

1. Глубина заделки в фундамент центрифугированных колонн диаметром 300 мм $h_з$ = 450 мм, а колонн диаметром 400 ÷ 800 мм $h_з$ = 1050 мм.
2. Глубина заделки фахверковых центрифугированных колонн в фундамент – 100 мм.
3. Накладное изделие МС-1 ÷ МС-6 см. таблицу поддона 1 стр. 5 В.1.
4. Толщина сварных швов $h_ш$ = 8 мм.

Нач. отд.	Зиновьев		2.429-1.2 101
Гл. констр.	Ермолаев		
Гип. гр.	Сидоров		Сопряжение колонн с фундаментом. Узел 1, 2.
Зав. сект.	Обидихин		Сопряжение стропильной конструкции с колонной. Узел 2, 3
Ст. инж.	Ракевич		
Ст. техн.	Григорьева		

Стадия	Лист	Листов
Р		1

Проектный институт

Инв. № подл. | Подпись и дата | Взам. инв. №

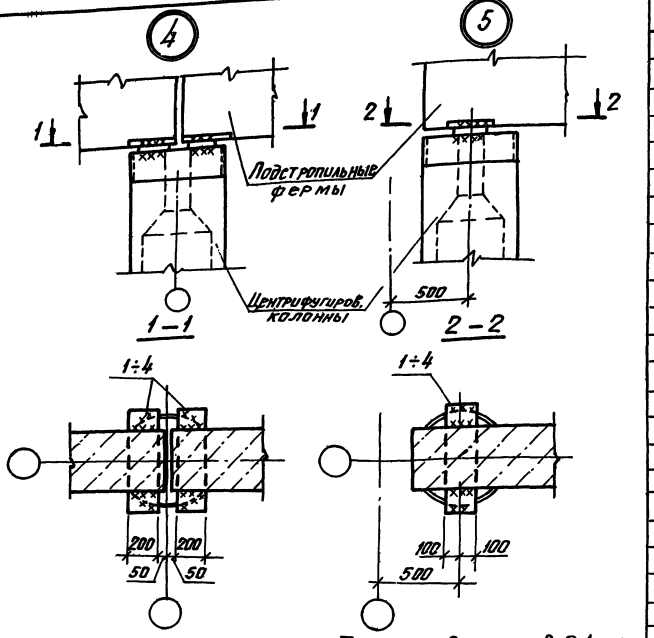

Толщина сварных швов $h_{ш}$=8мм

Обозначение	Узел	Диаметр колонн, мм
2.429-1.2 102	4	500
-01		600
-02		700
03		800

Обозначение	Узел	Диаметр колонн, мм
-04	5	500
-05		600
-06		700
-07		800

Поз.	Обозначение	Наименование	Кол	Масса единицы, кг	Примечание
		Переменные данные для исполнения			
		2.429-1.2 102			
		Сборочные единицы			
1	2.429-1.3 0100	Накладное изделие МС-7	2	8,3	
		-01			
		Сборочные единицы			
2	0100	Накладное изделие МС-8	2	9.9	
		-02			см. табл. подбора 1 стр. 5 В.1
		Сборочные единицы			
3	0100	Накладное изделие МС-9	2	11.5	
		-03			
		Сборочные единицы			
4	0100	Накладное изделие МС-10	2	13.0	
		-04			
		Сборочные единицы			
1	0100	Накладное изделие МС-7	1	8.3	
		-05			
		Сборочные единицы			
2	0100	Накладное изделие МС-8	1	9.9	
		-06			
		Сборочные единицы			
3	0100	Накладное изделие МС-9	1	11.5	
		-07			
		Сборочные единицы			
4	0100	Накладное изделие МС-10	2	13.0	

Нач.отд.	Зиновьев	
Гл.констр.	Гершкович	
Рук.гр.	Сухоруков	
Вед.инж.	Бабаликин	
Ст.инж.	Фишельштейн	

2.429-1.2 102

Сопряжение стропильных конструкций с колонной. Узел 4.5

Стадия	Лист	Листов
Р		1

ПРОЕКТНЫЙ ИНСТИТУТ №1

Инв.№ подл. | Подпись и дата | Взам.инв.№

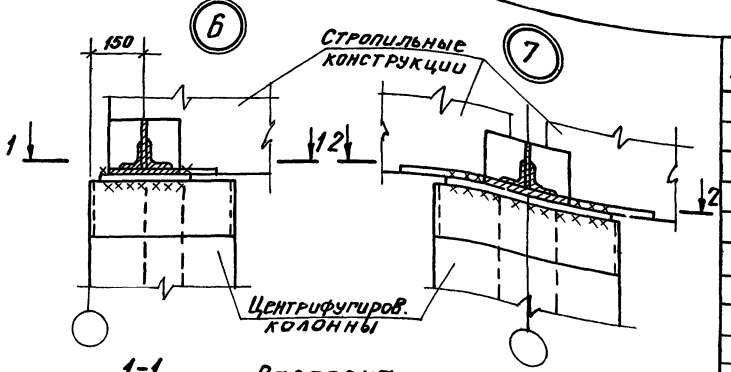

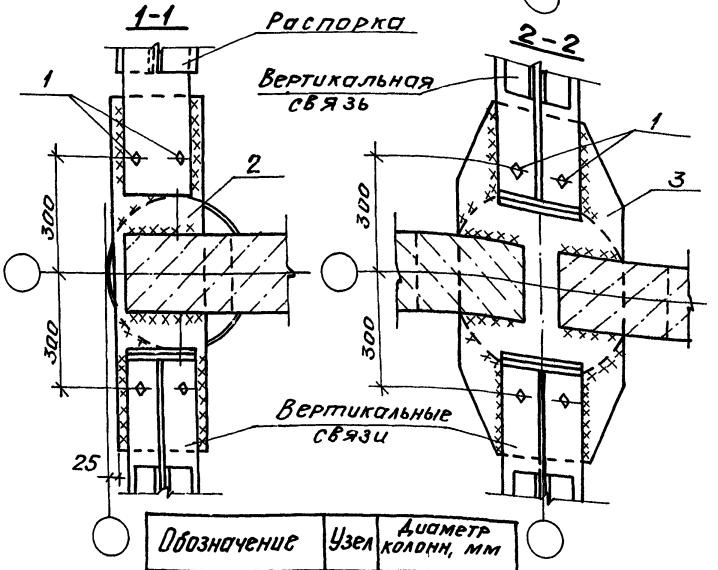

Поз.	Обозначение	Наименование	Кол.	Масса единицы кг	Примечание
		Стандартное изделие			
1		Болт М16×2.5.46 ГОСТ 7798-70*	4	0.07	
		Переменные данные для исполнения			
		2.429-1.2 103			
		Сборочные единицы			
2	2.429-1.3 1000	Накладное изделие НД-1	1	18.1	
		-01			
		Сборочные единицы			
3	1100	Накладное изделие НД-2	1	29.6	

Толщина сварных швов $h_ш = 8$ мм.

Обозначение	Узел	Диаметр колонн, мм
2 429-1.2 103	6	300 ÷ 800
-01	7	400 ÷ 1000

Нач. отд.	Зиновьев	
Гл. констр.	Гершанок	
Рук. гр.	Сухорчков	
Вед. инж.	Бабушкин	
Ст. инж.	Финкельштейн	
Ст. техник	Григорьева	

2.429-1.2 103

Сопряжение стропильных конструкций с колонной
Узел 6.7

Стадия	Лист	Листов
Р		1

ПРОЕКТНЫЙ ИНСТИТУТ №1

Инв. № подл. | Подпись и дата | Взам. инв. №

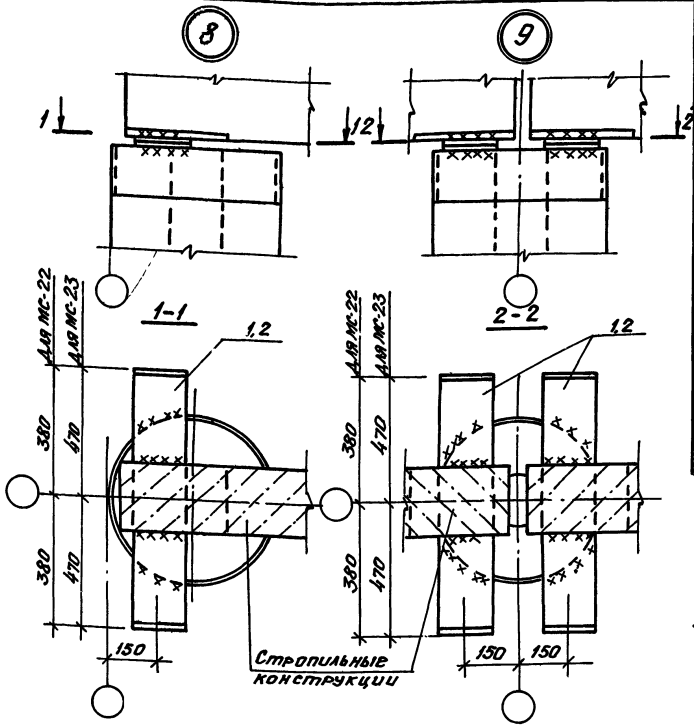

Поз.	Обозначение	Наименование	Кол.	масса единицы кг	Примечание
		Переменные данные для исполнения			
		2.429-1.2 104			
		Сборочные единицы			
1	2.429-1.3 0500	Накладное изделие МС-22	1	18.8	
		-01			
		Сборочные единицы			
2	0500	Накладное изделие МС-23	1	23.4	
		-02			см. табл. подбора 1 стр. 5 в. 1
		Сборочные единицы			
1	0500	Накладное изделие МС-22	2	18.8	
		-03			
		Сборочные единицы			
2	0500	Накладное изделие МС-23	2	23.4	

Толщина сварных швов $h_ш = 8$ мм.

Обозначение	Узел	Диаметр колонн, мм
2.429-1.2 104	8	300 ÷ 600
-01		700, 800
-02	9	400 ÷ 600
-03		700, 800

Нач.отд.	Зиновьев	
Гл.констр.	Гершонок	
Рук.гр.	Сухорчков	
Вед.инж.	Бабушкин	
Ст.инж.	Финкельштейн	
Ст.техн.	Григорьева	

2.429-1.2 104

Сопряжение стропильных конструкций с колонной Узел 8 9

Стадия	Лист	Листов
Р		1

ПРОЕКТНЫЙ ИНСТИТУТ

Инв.№ подл. | Подпись и дата | Взам.инв.№

Поз.	Обозначение	Наименование	Кол.	Масса единицы кг	Примечание
	Переменные данные для исполнения				
		2.429-1.2 105			
		Сборочные единицы			
1	2.429-1.3 0300	Накладное изделие МС-11	1	13,45	
2	0300	то же МС-12	1	17,75	
3	0300	то же МС-13	1	21,95	
		-01			
		Сборочные единицы			см. табл. подбора 6 стр.5 В.1
4	2.429-1.3 0400	Накладное изделие МС-14	1	18,9	
5	0400	то же МС-15	1	21,5	
		-02			
		Сборочные единицы			
6	2.429-1.3 0400	Накладное изделие МС-16	1	20,7	
7	0400	то же МС-17	1	25,5	

Поз.	Обозначение	Наименование	Кол.	Масса единицы кг	
		-03			
		Сборочные единицы			
8	2.429-1.3 0400	Накладное изделие МС-18	1	24,9	
9	0400	то же МС-19	1	29,1	
		-04			
		Сборочные единицы			см. табл. подбора 6 стр.5 В.1
10	2.429-1.3 0400	Накладное изделие МС-20	1	27,7	
11	0400	то же МС-21	1	32,5	

Нач. отд.	Зиновьев		
Гл. констр.	Гершинок		
Рук. гр.	Сухоруков		
Вед. инж.	Бобушкин		
Ст. инж.	Филькельштейн		
Ст. техник	Григорьева		

2.429-1.2 105

Сопряжение стропильных конструкций с колонной. Узел 10, 11, 12

Стадия	Лист	Листов
Р	1	2

Проектный институт №1

Инв. № подл. | Подпись и дата | Взам. инв. №

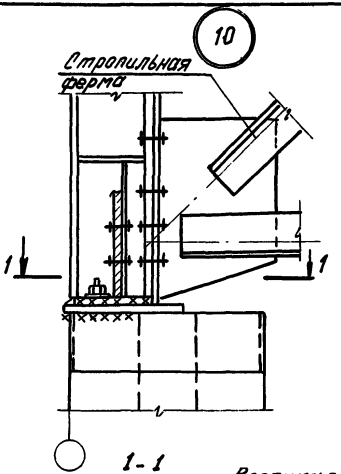

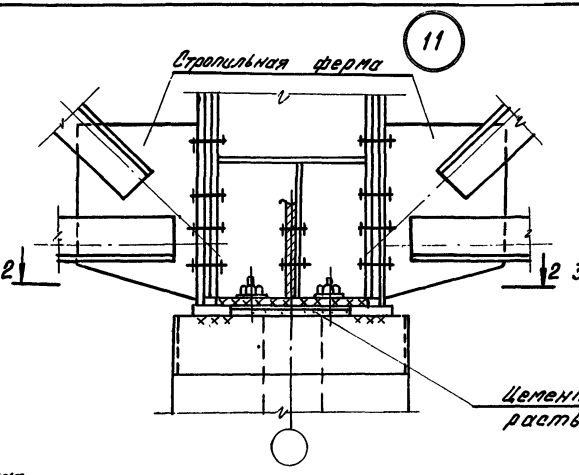

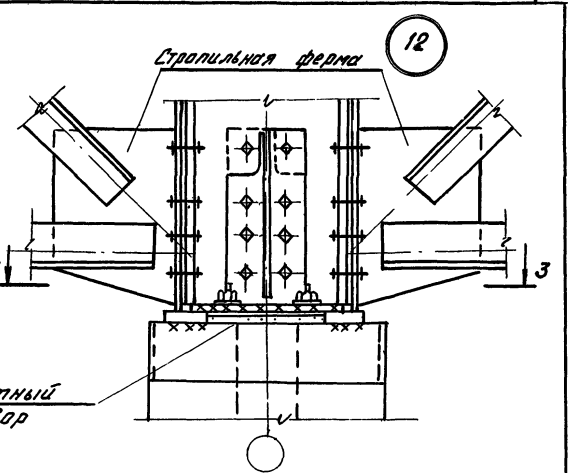

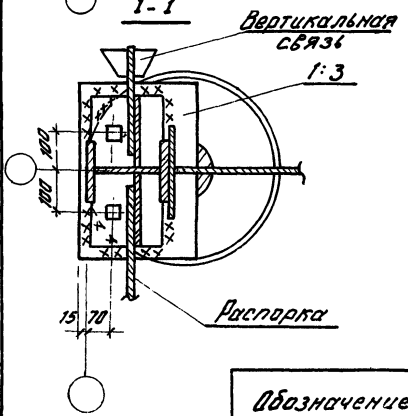

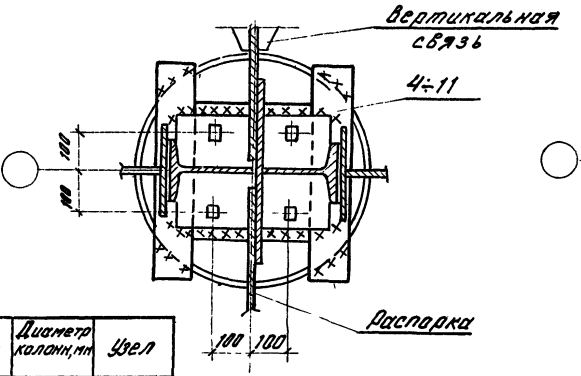

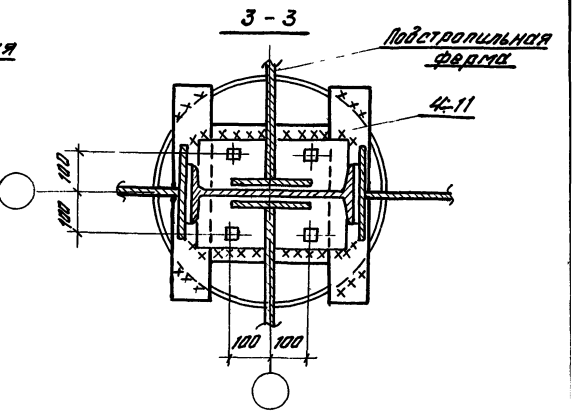

Обозначение	Диаметр колонн, мм	Узел
2.429-1.2 105	500÷800	10
-01	500	11,12
-02	600	
-03	700	
-04	800	

Инв. № подл. | Подп. и дата | Взам. инв. №

2.429-1.2 105

13

Рис. 1

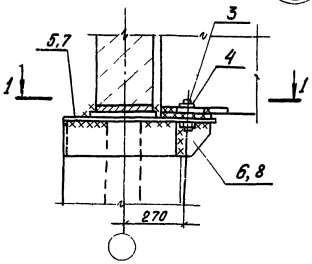

Рис. 2

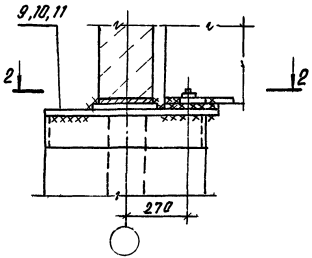

1–1

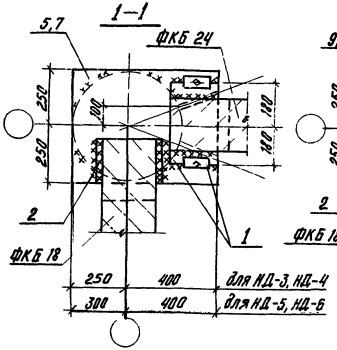

2–2

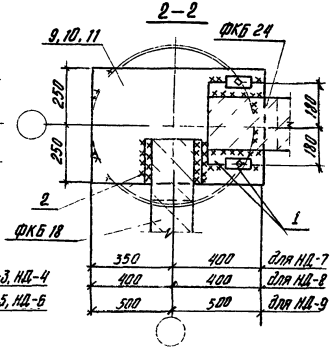

Обозначение	рис.	Диаметр колонн, мм
2429-1.2 106	1	500
-01		600
-02	2	700
-03		800
-04		1000

Толщина сварных швов $h_ш = 8$ мм.

Поз.	Обозначение	Наименование	Кол.	Масса единицы кг	Примечание
		Сборочные единицы			
1	2.429-1.3 0600	Соединит. элемент МС-24	1	12.2	
2	2.429-1.3 0200	то же МС-25	1	5.7	
		Переменные данные для исполнения			
		2.429-1.2 106			
		Сборочные единицы.			
5	2.429-1.3 1200	Накладное изделие НД-3	1	25.5	См. табл. подбора 2 стр. 5 В.1
6	1300	то же НД-4	2	1.6	
		Стандартные изделия.			
3		Болт М20×80 ГОСТ 7798-70*	2	0.26	
4		Гайка М20 ГОСТ 5915-70*	2	0.06	
		-01			
		Сборочные единицы.			
7	1200	Накладное изделие НД-5	1	27.5	См. табл. подбора 2 стр. 5 В.1
8	1300	то же НД-6	2	1.1	
		Стандартные изделия.			
3		Болт М20×80 ГОСТ 7798-70*	2	0.26	
4		Гайка М20 ГОСТ 5915-70*	2	0.06	
		-02			
		Сборочные единицы.			См. табл. подбора 2 стр. 5 В.1
9	1400	Накладное изделие НД-7	1	29.9	
		-03			
		Сборочные единицы			
10	1400	Накладное изделие НД-8	1	31.9	
		-04			
		Сборочные единицы			
11	1500	Накладное изделие НД-9	1	39.6	

Нач. отд.	Синовьев	
Гл. констр.	Гершанок	
Рук. груп.	Сухоруков	
Вед. инж.	Бабушкин	
Ст. инж.	Финкельштейн	
Инженер	Полынкова	

2.429-1.2 106

Сопряжение контурных ферм оболочек с колоннами
Узел 13

Стадия	Лист	Листов
Р		1

Проектный институт №1

Инв. № подл. | Подпись и дата | Взам. инв. №

(14)

Рис.1

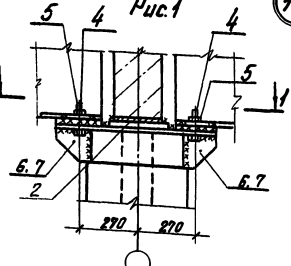

Рис.2

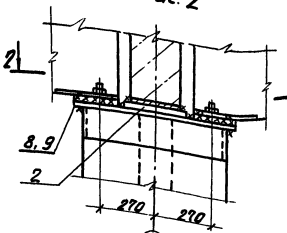

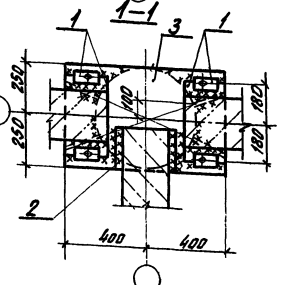

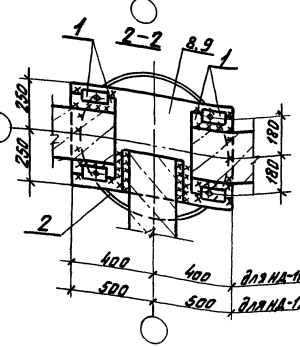

Обозначение	Рис.	Диаметр колонн, мм
2.429-1.2 107	1	500
-01		600
-02	2	700, 800
-03		1000

Толщина сварных швов $h_ш$ = 8мм.

Поз.	Обозначение	Наименование	Кол.	Масса единицы кг.	Примечание
		Сборочные единицы			
1	2.429-1.3 0600	Соединит. элемент МС-24	2	12,2	
2	2.429-1.3 0200	то же МС-25	1	5,7	
		Переменные данные для исполнения 2.429-1.2 107			
		Сборочные единицы			
3	2.429-1.3 1600	Накладное изделие НД-10	1	31,4	См. тех.ч. подворот стр. 38.1
6	1300	то же НД-4	4	1.6	
		Стандартные изделия			
4		Болт М20×80 ГОСТ 7798-70*	4	0,26	
5		Гайка М20 ГОСТ 5915-70*	4	0,06	
		–01			
		Сборочные единицы			
3	1600	Накладное изделие НД-10	1	31,4	См. тех.ч. подворот стр. 38.1
7	1300	то же НД-6	4	1.1	
		Стандартные изделия			
4		Болт. М20×80 ГОСТ 7798-70*	4	0,26	
5		Гайка М20 ГОСТ 5915-70*	4	0,06	
		–02			
		Сборочные единицы			
8	1900	Накладное изделие НД-11	1	32,3	См. тех.ч. подворот стр. 38.2
		–03			
		Сборочные единицы			
9	1900	Накладное изделие НД-12	1	40.1	См. тех.ч. подворот стр. 38.2

Нач. отд.	Зиновьев		
Гл. констр.	Горшенин		
Рук. гр.	Бухарухов		
Вед. инж.	Ефимушкин		
Ст. инж.	Ушкелитин		
Выполнил	Голынкова		

2.429-1.2 107

Сопряжение контурных ферм оболочек с колоннами. Узел 14

Стадия	Лист	Листов
Р		1

Проектный институт №1

Инв.№ подл. | Подпись и дата | Взам.инв.№

15

Рис. 1

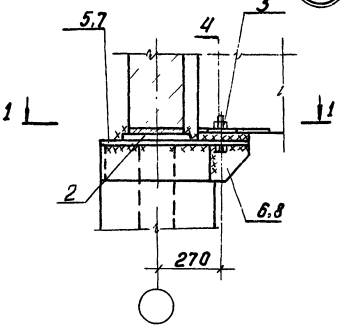

Рис. 2.

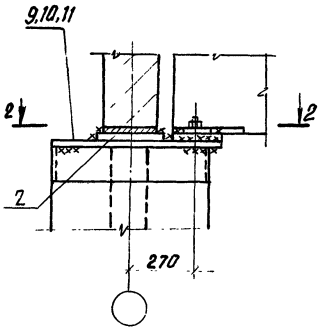

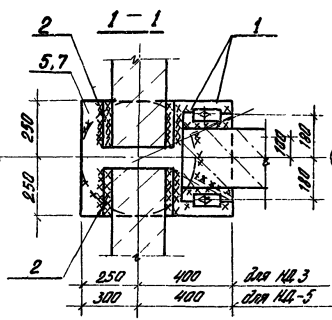

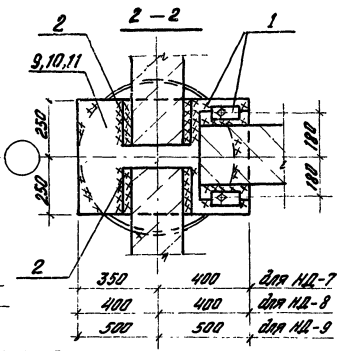

Обозначение	Рис.	Диаметр колонн, мм
2.429-1.2 108	1	500
-01		600
-02	2	700
-03		800
-04		1000

Толщина сварных швов $k_ш = 8$ мм.

Поз.	Обозначение	Наименование	Кол.	Масса единицы, м	Примечание
		Сборочные единицы			
1	2.429-1.3 0600	Соединит. элемент МС-24	1	12,2	
2	2.429-1.3 0200	то же МС-25	2	5,7	
		Переменные данные для исполнения			
		2.429-1.2 108			
		Сборочные единицы			
5	2.429-1.3 1200	Накладное изделие НД-3	1	25,5	См. табл. подбора, стр. 58.1
6	1300	то же НД-4	2	1,6	
		Стандартные изделия			
3		Болт М20х80 ГОСТ 7798-70*	2	0,26	
4		Гайка М20 ГОСТ 5915-70*	2	0,06	
		-01			
		Сборочные единицы			
7	1200	Накладное изделие НД-5	1	27,5	См. табл. подбора 2, стр. 58.1
8	1300	то же НД-6	2	1,1	
		Стандартные изделия			
3		Болт М20х80 ГОСТ 7798-70*	2	0,26	
4		Гайка М20 ГОСТ 5915-70*	2	0,06	
		-02			
		Сборочные единицы			
9	1400	Накладное изделие НД-7	1	29,9	
		-03			См. табл. подбора 2, стр. 5 В. 1
		Сборочные единицы			
10	1400	Накладное изделие НД-8	1	31,9	
		-04			
		Сборочные единицы			
11	1500	Накладное изделие НД-9	1	39,6	

Нач. отд.	Зинкевич	
Гл. констр.	Гершгорин	
Рук. гр.	Супрунов	
Вед. инж.	Васильцин	
Ст. инж.	Винтовайтер	
Ст. техник	Григорьева	

2.429-1.2 108

Сопряжение контурных ферм оболочек с колоннами. Узел 15

Стадия	Лист	Листов
Р		1

Проектный институт

Инв. № подл. | Подпись и дата | Взам. инв. №

16

Рис. 1

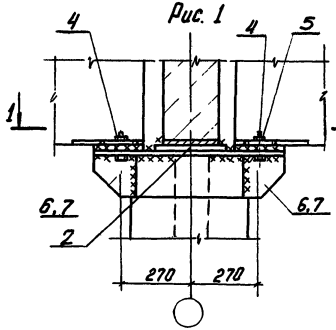

Рис. 2

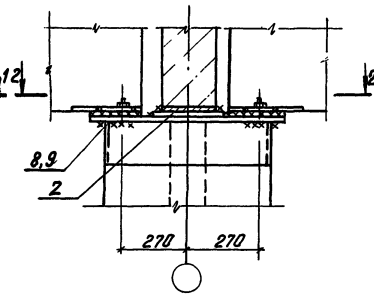

1-1

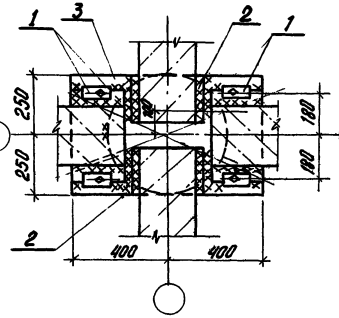

2-2

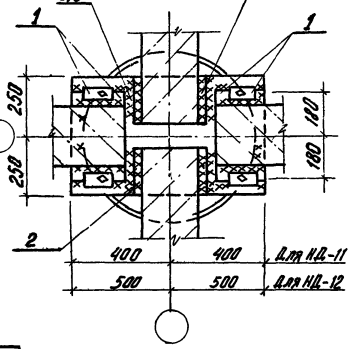

Обозначение	Рис.	Диаметр колонн, мм
2.429-1.2 109	1	500
-01		600
-02	2	700, 800
-03		1000

Толщина сварных швов $R_м = 8$ мм.

Поз.	Обозначение	Наименование	Кол	Масса единиц кг	Примечание
		Сборочные единицы			
1	2.429-1.3 0600	Соединит элемент МС-24	2	12.2	
2	2.429-1.3 0200	то же МС-25	2	5.7	
		Переменные данные для исполнения. 2.429-1.2 109			
		Сборочные единицы			
3	2.429-1.3 1400	Накладное изделие НД-8	1	31.9	См. табл. подбора 2 стр. 5 8.1
6	1300	то же НД-4	4	16	
		Стандартные изделия			
4		Болт М20х80 ГОСТ 7798-70*	4	0.26	
5		Гайка М20 ГОСТ 5915-70*	4	0.06	
		-01			
		Сборочные единицы			
3	1400	Накладное изделие НД-8	1	31.9	См. табл. подбора 2 стр. 5 8.1
7	1300	то же НД-6	4	1.1	
		Стандартные изделия			
		Болт М20х80 ГОСТ 7798-70*	4	0.26	
		Гайка М20 ГОСТ 5915-70*	4	0.06	
		-02			
		Сборочные единицы			
8	1700	Накладное изделие НД-11	1	32.3	См. табл. подбора 2 стр. 5 8. 1
		-03			
		Сборочные единицы			
9	1700	Накладное изделие НД-12	1	40.1	См. табл. подбора 2 стр. 5 8.1

Нач. отд.	Зиновьев	
Гл. констр.	Гершанок	
Рук. сект.	Суворуков	
Вед. инж.	Бадушкин	
Ст. инж.	Финкельштейн	
Инженер	Полынкова	

2.429-1.2 109

Сопряжение контурных ферм оболочек с колоннами. Узел 16

Стадия	Лист	Листов
Р		1

Проектный институт №1

Инв. № подл. | Подпись и дата | Взам. инв. №

17

Рис. 1

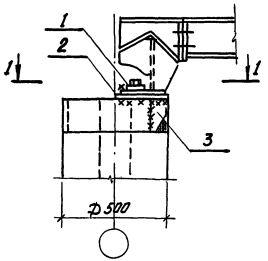

Рис. 2

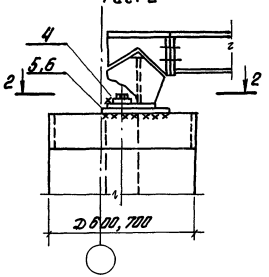

1-1

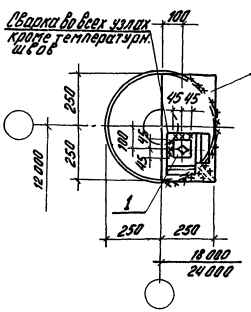

2-2

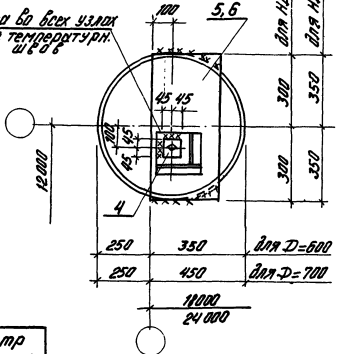

Поз.	Обозначение	Наименование	Кол.	Масса единиц. кг	Примечание.
	Переменные данные для исполнения.				
		2.429-1.2 110			
		Сборочные единицы			
1	2.429 - 1.3 2200	Накладное изделие НД-23	1	0.6	
2	1800	то же НД-13	1	10,2	
3	2100	то же НД-22	1	1,2	
		-01			
		Сборочные единицы			
4	2000	Накладное изделие НД-21	1	28,9	
5	1800	то же НД-14	1	12,2	
		-02			см. табл. подбора 3 стр. 5 В.1
		Сборочные единицы			
4	2000	Накладное изделие НД-21	1	28.9	
6	1800	то же НД 15	1	14,1	

Толщина сварных швов $h_ш = 8$ мм.

Обозначение	Рис.	Диаметр колонн, мм
2.429-1.2 110	1	500
-01	2	600
-02		700

Нач отд	Зиновьев	
Гл.констр.	Гершанок	
Рук.груп	Сухоруков	
Вед.инж	Бабушкин	
Ст.инж	Финкельштейн	
Инженер	Сальникова	

2.429-1.2 110

Сопряжение структурных конструкций покрытия с колоннами Узел 17

Стадия	Лист	Листов
Р		1

Проектный институт №1

Инв.№ подл. | Подпись и дата | Взам инв.№

18

Рис. 1

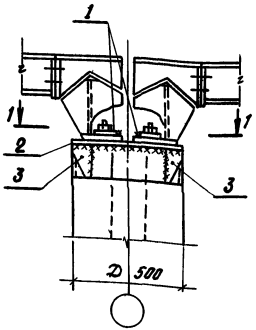

Рис. 2

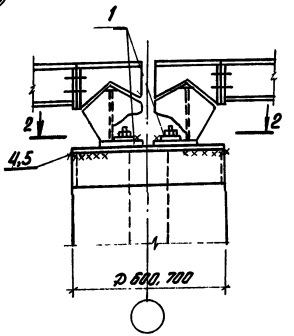

1 – 1

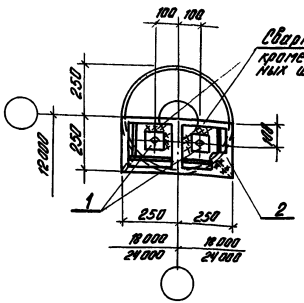

Сварка во всех узлах кроме температурных швов

2 – 2

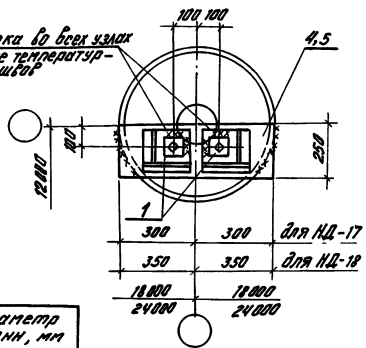

Обозначение	Рис.	Диаметр колонн, мм
2.429 – 1.2 111	1	500
–01	2	600
–02		700

Поз.	Обозначение	Наименование	Кол.	Масса единиц кг	Примечание
	Сборочные единицы				
1	2.429 – 1.3 2200	Накладное изделие НД-23	2	0.6	
	Переменные данные для исполнения				
		2.429 – 1.2 111			
		Сборочные единицы			
2	2.429 – 1.3 1900	Накладное изделие НД-16	1	10.5	
3	2100	то же НД-22	2	1.2	
		–01			
		Сборочные единицы			
4	1900	Накладное изделие НД-17	1	12.5	См. табл.
					подбора
		–02			3
		Сборочные единицы			стр. 5
5	1900	Накладное изделие НД-18	1	14.4	вып. 1

Толщина сварных швов $h_ш$ = 8 мм.

Нач. отд.	Зиновьев		
Гл. констр.	Гершанок		
Рук. груп.	Сухоруков		
Вед. инж.	Бабушкин		
Ст. инж.	Финкельштейн		
Инженер	Сальникова		

2.429 – 1.2 111

Сопряжение структурных конструкций покрытия с колоннами. Узел 18

Стадия	Лист	Листов
Р		1

Проектный институт № 1

Инв. № подл. | Подпись и дата | Взам. инв.

19

Рис. 1

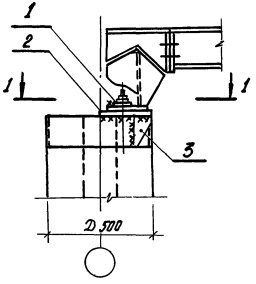

Рис. 2

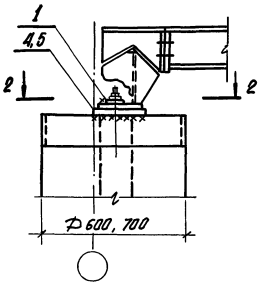

1-1

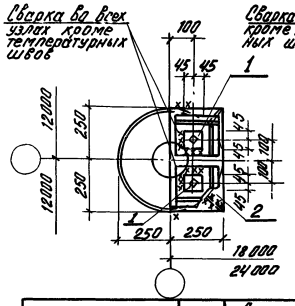

2-2

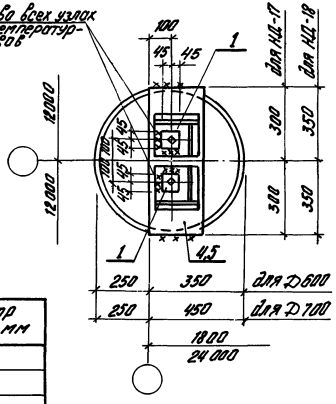

Обозначение	Рис.	Диаметр колонн, мм
2.429-1.2 112	1	500
-01	2	600
-02		700

Поз.	Обозначение	Наименование	Кол.	Масса единицы кг	Примечание
		Сборочные единицы			
1	2.429-1.3 2200	Накладное изделие НД-23	2	0,6	
	Переменные данные для исполнений				
		2.429-1.2 112			
		Сборочные единицы			
2	2.429-1.3 1900	Накладное изделие НД-16	1	10,5	
3	2100	то же НД-22	2	1,20	
		-01			
		Сборочные единицы			
4	1900	Накладное изделие НД-17	1	12,5	
		-02			См. табл. подбора 3 стр. 5 Вып. 1
		Сборочные единицы			
5	1900	Накладное изделие НД-18	1	14.4	

Толщина сварных швов $h_ш = 8$ мм.

Нач. отд.	Зиновьев		
Гл. констр.	Гершанок		
Рук. гр.	Сухоруков		
Вед. инж.	Бабушкин		
Ст. инж.	Финкельштейн		
Ст. техн.	Григорьева		

2.429-1.2 112

Сопряжение структурных конструкций покрытия с колоннами Узел 19

Стадия	Лист	Листов
Р		1

Проектный институт № 1

Инв. № подл. | Подпись и дата | Взам. инв. №

Рис. 1

20

Рис. 2

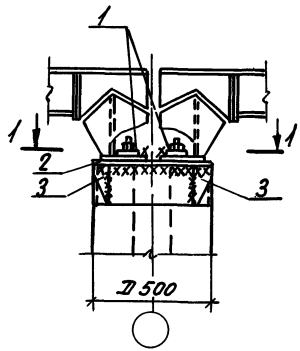

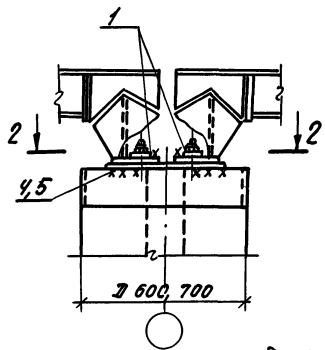

1-1

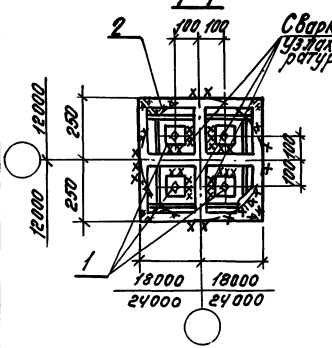

Сварка во всех узлах кроме температурных швов

2-2

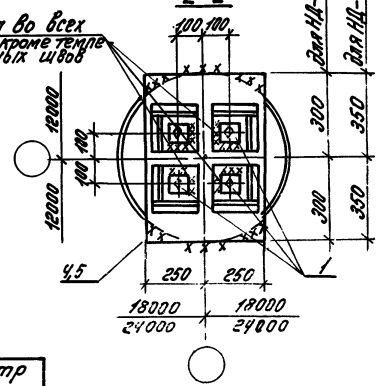

Обозначение	Рис	Диаметр колонн, мм
2.429-1.2 113	1	500
-01	2	600
-02		700

Поз.	Обозначение	Наименование	Кол	Масса единицы кг	Примечание
		Сборочные единицы			
1	2.429-1.3 2200	Накладное изделие НД-23	4	0,6	
		Переменные данные для исполнений			
		2.429-1.2 113			
		Сборочные единицы			
2	2.429-1.3 2000	Накладное изделие НД-19	1	21,0	
3	2100	То же НД-22	4	1,2	
		-01			
		Сборочные единицы			
4	2000	Накладное изделие НД-20	1	25,0	
		-02			См. табл. подбора 3 Стр. 5 Вып. 1
		Сборочные единицы			
5	2000	Накладное изделие НД-21	1	28,9	

Толщина сварных швов $h_ш$ = 9 мм.

Нач. отд.	Зиновьев		
Гл. констр.	Ершанок		
Рук. гр.	Сухоруков		
Вед. инж.	Бабушкин		
Ст. инж.	Фитенышин		
Сетехник	Григорьева		

2.429-1.2 113

Сопряжение структурных конструкций покрытия с колоннами. Узел 20

Стадия	Лист	Листов
Р		1

Проектный институт 1

Инв. № подл. | Подпись и дата | Взам. инв. №

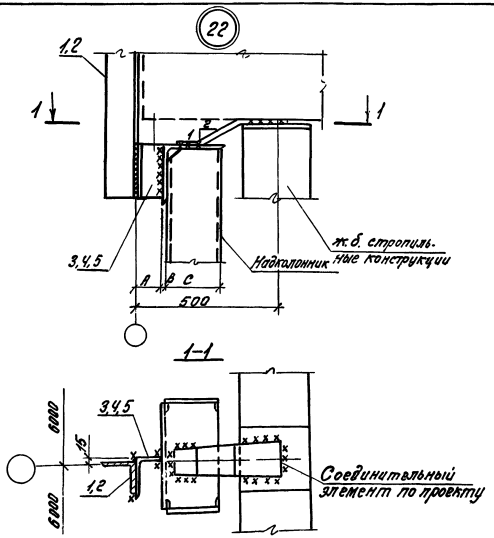

Обозначение	Диаметр колонн, мм	Размеры мм A	B	C
2.429-1.2 114	300	90	8	100
-01	400	125	8	140
-02	500	160	14	160
-03	300	90	8	100
-04	400	125	8	140
-05	500	160	14	160

Поз.	Обозначение	Наименование	Кол.	Масса единицы кг	Примечание
	Переменные данные для исполнения				
		2.429-1.2 114			
		Сборочные единицы			См. табл. подбора стр. 6÷8 В.1
1	2.429-1.3 3000	Насадка НФ-1	1	23,3	
3	0200	Соединит. изделие МС-26	1	3,5	
		-01			
		Сборочные единицы			См. табл. подбора стр. 6÷8 В.1
1	3000	Насадка НФ-1	1	23,3	
4	0200	Соединит. изделие МС-27	1	3,8	
		-02			
		Сборочные единицы			См. табл. подбора стр. 6÷8 В.1
1	3000	Насадка НФ-1	1	23,3	
5	0200	Соединит. изделие МС-28	1	4,9	
		-03			
		Сборочные единицы			См. табл. подбора стр. 6÷8 В.1
2	3000	Насадка НФ-2	1	25,3	
3	0200	Соединит. элемент МС-26	1	3,5	
		-04			
		Сборочные единицы			См. табл. подбора стр. 6÷8 В.1
2	3000	Насадка НФ-2	1	25,3	
4	0200	Соединит. элемент МС-27	1	3,8	
		-05			
		Сборочные единицы			См. табл. подбора стр. 6÷8 В.1
2	3000	Насадка НФ-2	1	25,3	
5	0200	Соединит. элемент МС-28	1	4,9	

Толщина сварных швов $h_ш = 8$ мм.

Нач. отд.	Зуновьев		
Гл. констр.	Першанок		
Рук. гр.	Сухоруков		
Вед. инж.	Бабушкин		
Ст. инж.	Фонкарьштейн		
Ст. техник	Григорьева		

2.429-1.2 114

Сопряжение надколонника с насадкой и балкой. Узел 22

Стадия	Лист	Листов
Р		1

Проектный институт №1

Инв. № подл. | Подп. и дата | Взам. инв. №

23

Рис. 1

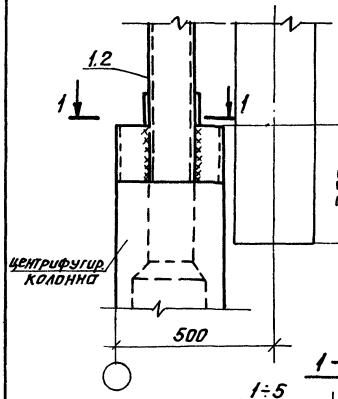

Рис. 2

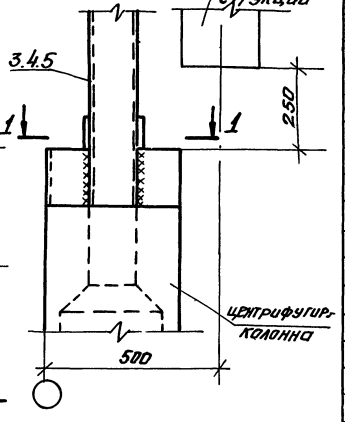

1–1

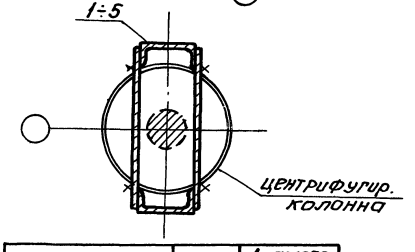

Обозначение	Рис	Диаметр колонн, мм
2.429-12 115	1	300
-01		400
-02	2	300
-03		400
-04		500

Поз.	Обозначение	Наименование	Кол.	масса единицы кг	Примечание
		Переменные данные для исполнения			
		2.429-12 115			
		Сборочные единицы			
1	2.429-1.3 2300	Надколонник Н-1	1	30.9	
		-01			
		Сборочные единицы			
2	2300	Надколонник Н-6	1	56,8	
		-02			
		Сборочные единицы			см. табл. подбора стр. 6÷8 в. 1
3	2300	Надколонник Н-2	1	39.4	
		-03			
		Сборочные единицы			
4	2300	Надколонник Н-7	1	69.0	
		-04			
		Сборочные единицы			
5	2300	Надколонник Н-11	1	81.6	

Нач.отд.	Зиновьев		
Гл.констр.	Гершанок		
Рук.гр.	Сухоруков		
Вед.инж.	Бабушкин		
Ст.инж.	Филькемшкин		
Ст.техник	Григорьева		

2.429-1.2 115

Сопряжение надколонника с колонной. Узел 23

стадия	лист	листов
Р		1

ПРОЕКТНЫЙ ИНСТИТУТ №1

Инв.№ подл. | Подпись и дата | Взам.инв.№

Поз.	Обозначение	Наименование	Кол.	Масса единицы кг	Примечание
		Переменные данные для исполнения			
		2.429-1.2 116			
		Сборочные единицы			См. табл. подбора стр. 6÷8 В.1
1	2.429-1.3 2700	Насадка НУ-1	1	37,1	
5	3200	Соединит. изделие М-1	1	5,9	
		Стандартные изделия			
3		Болт М20×60 ГОСТ 7798-70*	2	0,26	
4		Гайка М20 ГОСТ 5915-70*	2	0,06	
		-01			
		Сборочные единицы			См. табл. подбора стр. 6÷8 В.1
2	2700	Насадка НУ-2	1	48,5	
5	3200	Соединит. изделие М-1	1	5,9	
		Стандартные изделия			
3		Болт Н20×60 ГОСТ 7798-70*	2	0,26	
4		Гайка М20 ГОСТ 5915-70*	2	0,06	
		-02			
		Сборочные единицы			См. табл. подбора стр. 6÷8 В.1
6	2900	Насадка НС-1			
10	3300	Соединит. элемент М-2	1	4.0	
11	3400	то же М-3	1	1.0	
		-03			
		Сборочные единицы			См. табл. подбора стр. 6÷8 В.1
7	2900	Насадка НС-2	1	94,1	
10	3300	Соединит. элемент М-2	1	4.0	
11	3400	то же М-3	1	1.0	

Поз.	Обозначение	Наименование	Кол.	Масса един. кг	Примечание
		-04			
		Сборочные единицы			См. табл. подбора стр. 6÷8 В.1
8	2900	Насадка НС-3			
10	3300	Соединит. элемент М-2	1	4.0	
11	3400	То же М-3	1	1.0	
		-05			
		Сборочные единицы			См. табл. подбора стр. 6÷8 В1
9	2900	Насадка НС-4	1	54,5	
10	3300	Соединит. элемент М-2	1	4.0	
11	3400	То же М-3	1	1.0	

Нач. отд.	Зиновьев		
Гл. констр.	Гершанов		
Рук. гр.	Сухоруков		
Вед. инж.	Бабушкин		
Ст. инж.	Финельштейн		
Ст. техник	Григорьева		

2.429-1.2 116

Сопряжение насадки с колонной и стропильной конструкцией Узел 24, 25

Стадия	Лист	Листов
Р	1	2

Проектный институт

Инв. № подл. | Подпись и дата | Взам. инв. №

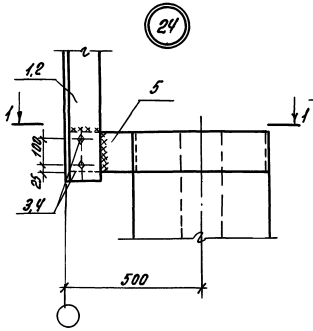

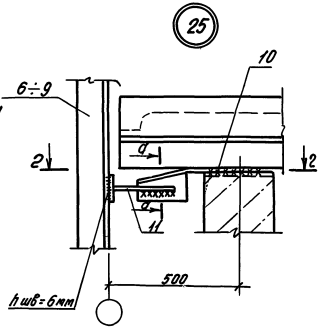

Обозначение	Узел	Диаметр колонн, мм
2.429-1.2 116	24	300, 400, 500
-01		300÷700
-02	25	300÷700
-03		300÷800
-04		300÷800
-05		300÷800

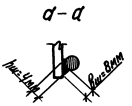

Толщина сварных швов $h_ш = 8$ мм, кроме оговоренных.

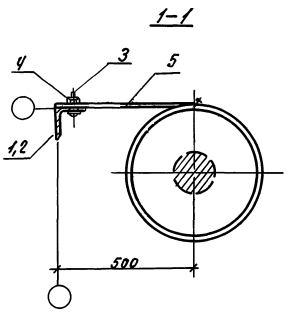

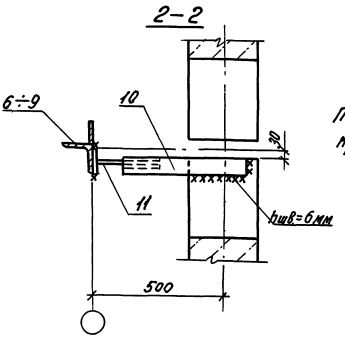

Инв.№ подл. | Подпись и дата | Взам. инв.№

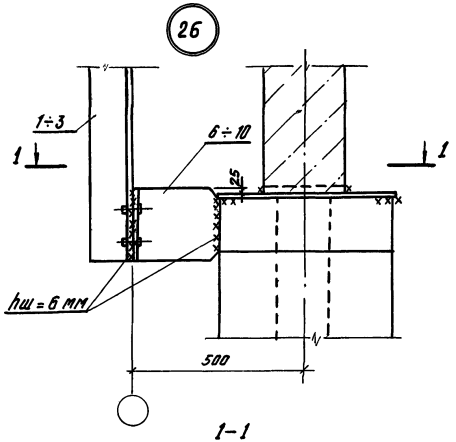

1-1

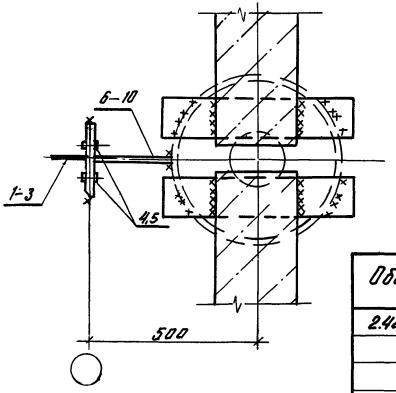

Обозначение	Диаметр колонн мм
2.429-1.2 117	300
-01	400
-02	500
-03	600
-04	700

Поз.	Обозначение	Наименование	Кол	Масса единицы кг	Примечание
	Сборочные единицы				
2	2.429 - 1.3 2900	Насадка НС-2	1	94,1	см. табл. подбора стр 6÷8 в. 1
3	2900	то же НС-3	1	105,2	
		Стандартное изделие			
4		Болт М12×45,46 ГОСТ 7798-70*	4	0,05	
5		Гайка М12 ГОСТ 5915-70*	4	0,017	
	Переменные данные для исполнения				
		2.429 - 1.2 117			см. табл. подбора стр 6÷8 в. 1
		Сборочные единицы			
1	2.429 - 1.3 2900	Насадка НС-1	1	71.8	
6	0700	Соединит. элемент МС-29	1	7,7	
		-01			
		Сборочные единицы			см табл подбора стр 6-8 в. 1
1	2900	Насадка НС-1	1	71.8	
7	0700	Соединит. элемент МС-30	1	6,9	
		-02			
		Сборочные единицы			см табл. подбора стр. 6÷8 в. 1
1	2900	Насадка НС-1	1	71,8	
8	0700	Соединит. элемент МС-31	1	6,1	
		-03			
		Сборочные единицы			
1	2900	Насадка НС-1	1	71,8	см. табл. подбора стр 6÷8 в. 1
9	0700	Соединит. элемент МС-32	1	5,3	
		-04			
		Сборочные единицы			
10	0700	Соединит. элемент МС-33	1	4,5	

Нач. отд.	Зиновьев	
Гл. констр.	Гершанок	
Рук. гр.	Сухоруков	
Вед. инж.	Бабушкин	
Ст. инж.	Финкельштейн	
Ст. техник	Григорьева	

2.429-1.2 117

Сопряжение насадки с колонной. Узел 26

Стадия	Лист	Листов
Р		1

Проектный институт №1

Инв. № подл. | Подпись и дата | Взам. инв. №

Поз.	Обозначение	Наименование	Кол.	масса единицы кг	Примечание
		Переменные данные для исполнения			
		2.429-1.2 118			
		Сборочные единицы			
1	2.429-1.3 2400	Надколонник Н-3	1	100.2	
		-01			
		Сборочные единицы			
2	2400	Надколонник Н-4	1	117.7	
		-02			
		Сборочные единицы			
3	2400	Надколонник Н-5	1	107.7	
		-03			
		Сборочные единицы			см. табл. подбора на стр. 6÷8 в.1
4	2400	Надколонник Н-8	1	132.1	
		-04			
		Сборочные единицы			
5	2400	Надколонник Н-9	1	154.1	
		-05			
		Сборочные единицы			
6	2400	Надколонник Н-10	1	141.3	
		-06			
		Сборочные единицы			
8	2500	Надколонник Н-12	1	126.0	
7	0200	Соединит. изделие МС-34	4	1.5	
		-07			
		Сборочные единицы			
9	2500	Надколонник Н-13	1	151.2	
7	0200	Соединит. изделие МС-34	4	1.5	
		-08			
		Сборочные единицы			
10	2500	Надколонник Н-14	1	136.6	
7	0200	Соединит. изделие МС-34	4	1.5	

Поз.	Обозначение	Наименование	Кол.	масса единицы кг	Примечание
		-09			
		Сборочные единицы			
11	2600	Надколонник Н-15	1	151.3	
7	0200	Соединит. изделие МС-34	4	1.5	см. табл. подбора стр. 6÷8 в.1
		-10			
		Сборочные единицы			
12	2600	Надколонник Н-16	1	180.1	
7	0200	Соединит. изделие МС-34	4	1.5	
		-11			
		Сборочные единицы			
13	2600	Надколонник Н-17	1	163.3	
7	0200	Соединит. элемент МС-34	4	1.5	

Инв. № подл. | Подпись и дата | Взам. инв. №

Нач. отд.	Зинов		
Гл. конс.	Гершанок		
Рук. гр.	Сухоруков		
Ведущ.	Бабушкина		
Ст. инж.	Финкельштейн		
Ст. техник	Григорьева		

2 429 - 1.2 118

Сопряжение надколонника с колонной. Узел 27.

Стадия	Лист	Листов
Р	1	2

ПРОЕКТНЫЙ ИНСТИТУТ №1

Рис. 1

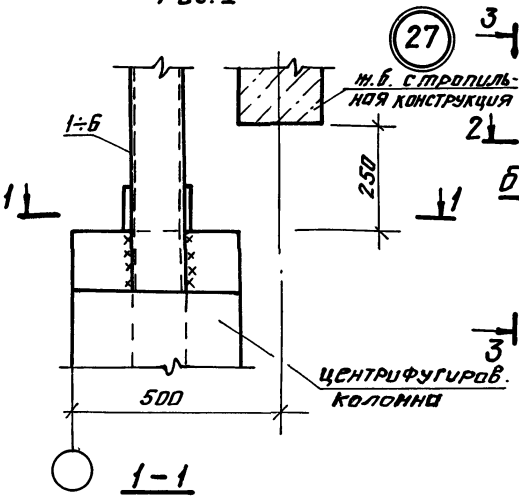

Рис. 2

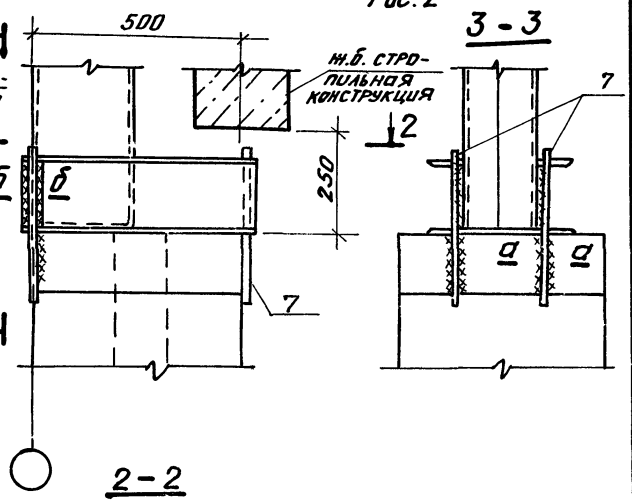

Обозначение	Рис.	Диаметр колонн, мм
2.429-1.2 118	1	300
-01		300
-02		300
-03		400
-04		400
-05		400
-06	2	500
-07		500
-08		500
-09		600, 700
-10		
-11		

1-1

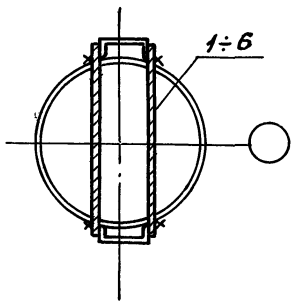

2-2

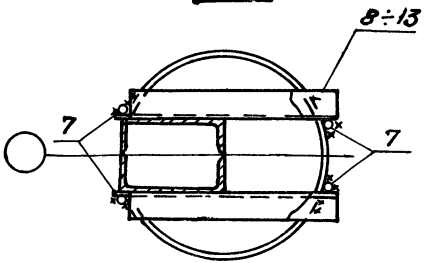

Толщина сварных швов $h_ш = 6$ мм.

а-а

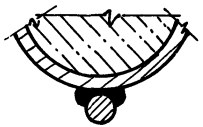

б-б

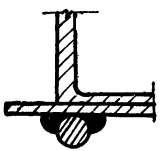

Инв. № подл. | Подпись и дата | Взам. инв. №

28

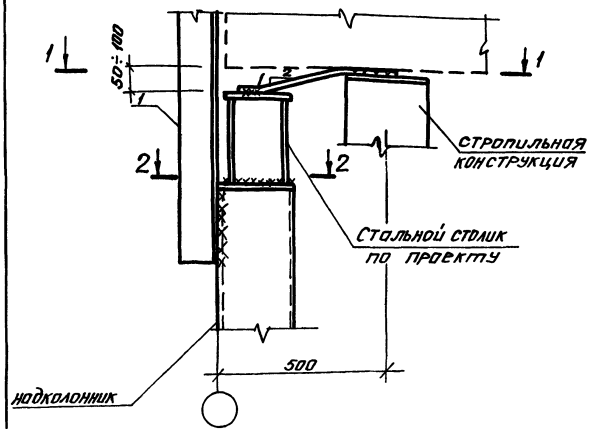

Поз.	Обозначение	Наименование	Кол.	Масса единицы кг	Примечание
		2.429-1.2 119			
		Сборочные единицы			
1	2.429-1.3 3000	Насадка НФ-1	1	23.3	см. таблицу подраздела на стр. 6.7
	3000	то же НФ-3	1	35.8	
	3000	то же НФ-4	1	31.0	8.1.

1 — 1

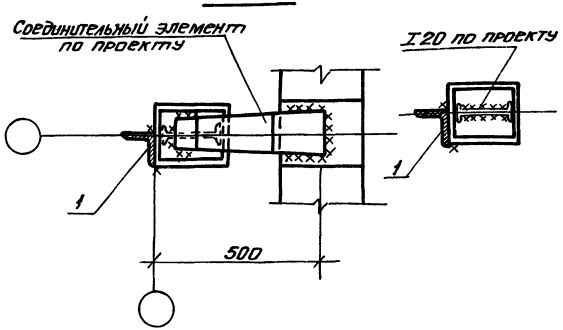

2 — 2

Толщина сварных швов $h_ш = 8$ мм

Нач. отд.	Зиновьев	
гл. констр.	Герщанок	
Рук. гр.	Бабушкин	
ст. техн.	Григорьева	
ст. инж.	Сухорукова	
ст. инж.	Максимова	

2.429-1.2 119

Сопряжение надколонника с насадкой и стропильной конструкцией
Узел 28

Стадия	Лист	Листов
Р		1

ПРОЕКТНЫЙ ИНСТИТУТ N1

Инв. № подл. | Подпись и дата | Взам. инв. №

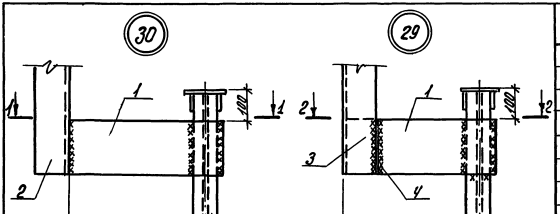

Поз.	Обозначение	Наименование	Кол.	Масса единицы кг	Примечание
	Сборочные единицы				
1	2.429-1.3 0200	Соединит. элемент МС-35	1	9,4	
	Переменные данные для исполнения				
		2.429-1.2 120			
		Сборочные единицы			
2	2.429-1.3 2900	Насадка НС-4	1	54.5	См. табл. подбора стр. 6÷8 В.1
		-01			
		Сборочные единицы			
3	2700	Насадка НУ-4	1	54.5	
4	0200	Соединит. изделие НС-36	1	0.9	

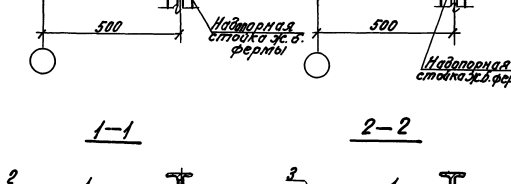

Толщина сварных швов $h = 8$ мм.

Обозначение	Узел
2.429-1.2 120	30
-01	29

Нач. отд.	Зиновьев			2.429-1.2 120
Гл. конср.	Гершанок			Сопряжение насадок с надопорными стойками при железобетонных фермах. Узел 29,30
Рук. гр.	Сухоруков			
Вед. инж.	Бабушкин			
Ст. инж.	Фанкельштейн			
Ст. техник	Григорьева			

Стадия	Лист	Листов
Р		1

Проектный институт №1

Инв. № подл. | Подпись и дата | Взам. инв. №

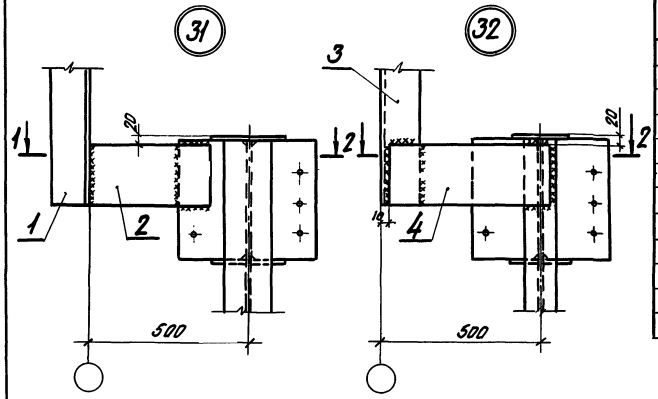

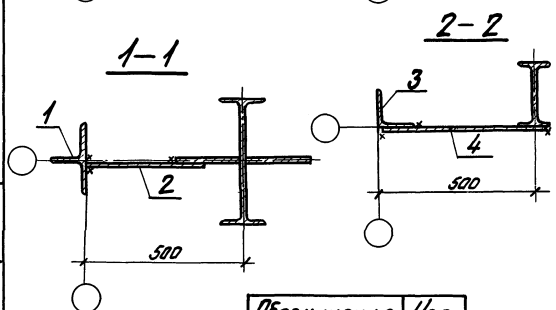

Поз.	Обозначение	Наименование	Кол.	Масса единицы кг	Примечание
	Переменные данные для исполнения				
		2-429-1.2 121			
		Сборочные единицы			См. табл. подбора стр. 6÷8 В.1
1	2.429-1.3 2700	Насадка НУ-5	1	20,8	
2	0200	Соединит. изделие МС-35	1	9,4	
		—01			
		Сборочные единицы			См. табл. подбора стр. 6÷8 В.1
3	2900	Насадка НС-5	1	40,4	
4	0200	Соединит. изделие НС-37	1	5,5	

Толщина сварных швов $h_ш = 8$ мм.

Обозначение	Узел
2.429-1.2 121	31
—01	32

Нач. отд.	Зиновьев		
Гл. констр.	Гершанов		
Рук. гр.	Сухоруков		
Вед. инж.	Бабушкин		
Ст. инж.	Финкельштейн		
Ст. техник	Григорьева		

2.429-1.2 121

Сопряжение насадок с опорными стойками при металлических фермах Узел 31, 32

Стадия	Лист	Листов
Р		

Проектный институт № 1

Инв. № подл. | Подпись и дата | Взам. инв. №

Поз.	Обозначение	Наименование	Кол.	Масса единицы кг	Примечание
					Диаметр колонн, мм
	Переменные данные для исполнения				
		2.429-1.2 122			
		Сборочные единицы			
1	2.429-1.3 3100	Насадка НШ-2	1	71.7	См. табл. подбора стр. 6÷8 В.1
2	2800	Столик Ст-2	1	21,9	
3	0100	Соединит. элемент МС-7	1	8,3	500
4	0100	То же МС-8	1	9,9	600
5	0100	То же МС-9	1	11,5	700
6	0200	То же МС-42	1	5,0	300
7	0200	То же МС-43	1	5,6	400
8	0800	То же МС-38	1	5,7	300÷700
		Стандартное изделие			
11		Болт М20х60 ГОСТ 7798-70*	4	0.21	
12		Гайка М20 ГОСТ 5915-70*	4	0.06	
		-01			
		Сборочные единицы			
1	2.429 - 1.3 3100	Насадка НШ-2	1	71.7	См. табл. подбора стр. 6÷8 В.1
9	2800	Столик Ст-3	1	24.7	
3	0100	Соединит. элемент МС-7	1	8,3	500
4	0100	То же МС-8	1	9,9	600
5	0100	То же МС-9	1	11.5	700
6	0200	То же МС-42	1	5.0	300
7	0200	То же МС-43	1	6,6	400
8	0800	То же МС-38	1	5,7	300÷700
		Стандартное изделие			
11		Болт М20х60 ГОСТ 7798-70*	4	0,21	
12		Гайка М20 ГОСТ 5915-70*	4	0,06	

Поз.	Обозначение	Наименование	Кол.	Масса единицы кг	Примечание
		-02			
		Сборочные единицы			
1	2.429-1.3 3100	Насадка НШ-2	1	71.7	См. табл. подбора стр. 6÷8 В.1
10	2800	Столик Ст-1	1	19,1	
3	0100	Соединит. элемент МС-7	1	8,3	500
4	0100	То же МС-8	1	9,9	600
5	0100	То же МС-9	1	11,5	700
6	0200	То же МС-42	1	5.0	300
7	0200	То же МС-43	1	5.6	400
8	0800	То же МС-38	1	5.7	300÷700
		Стандартное изделие			
11		Болт М20х60 ГОСТ 7798-70*	4	0.21	
12		Гайка М20 ГОСТ 5915-70*	4	0,06	

Инв. № подл. | Подпись и дата | Взам. инв.

Нач. отд.	Зиновьев	
Гл. констр.	Гершанок	
Рук. гр.	Сахоруков	
Вед. инж.	Бабушкин	
Ст. инж.	Финкельштейн	
Ст. техник	Григорьева	

2.429-1.2 122

Крепление насадок торцевого фахверка Узел 33, 34.

Стадия	Лист	Листов
Р	1	3

Проектный институт №1

Поз.	Обозначение	Наименование	Кол.	Масса единицы кг	Примечание
					диаметр колонн. мм
		-03			
		Сборочные единицы			
13	2.429-1.3 3100	Насадка НШ-1	1	52.9	См. табл. подбора стр. 6÷8 В.1
9	2800	Столик СТ-2	1	21,9	
3	0100	Соединит. элемент МС-7	1	8.3	500
4	0100	То же МС-8	1	9.9	600
5	0100	То же МС-9	1	11,5	700
6	0200	То же МС-42	1	5.0	300
7	0200	То же МС-43	1	5.6	400
8	0800	То же МС-38	1	5.7	300÷700
		Стандартное изделие			
11		Болт м20х60 ГОСТ 7798-70*	4	0,21	
12		Гайка м20 ГОСТ 5915-70*	4	0,06	
		-04			
		Сборочные единицы			
13	2.429-1.2 3100	Насадка НШ-1	1	52.9	См. табл. подбора стр. 6÷8 В.1
10	2800	Столик СТ-2	1	19,1	
3	0100	Соединит. элемент МС-7	1	8,3	500
4	0100	То же МС-8	1	9,9	600
5	0100	То же МС-9	1	11,5	700
6	0200	То же МС-42	1	5,0	300
7	0200	То же МС-43	1	5,6	400
8	0800	То же МС-38	1	5,7	300÷700
		Стандартное изделие			
11		Болт м20х60 ГОСТ 7798-70*	4	0.21	
12		Гайка м20 ГОСТ 5915-70*	4	0,06	

Поз.	Обозначение	Наименование	Кол.	Масса единицы кг	Примечания
		-05			
		Сборочные единицы			
14	2.429-1.3 3000	Насадка НФ-5	1	21.8	См. табл. подбора стр. 6÷8 В.1
15	0900	Соединит. элемент МС-39	1	7.2	
		Стандартное изделие			
11		Болт м20х60 ГОСТ 7798-70*	6	0.21	
12		Гайка м20 ГОСТ 5915-70*	6	0,06	

Инв. № подл. | Подпись и дата | Взам. инв. №

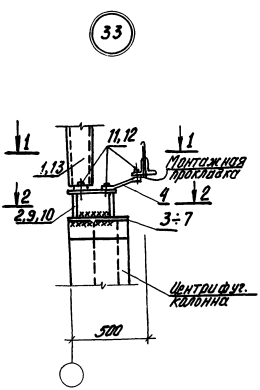

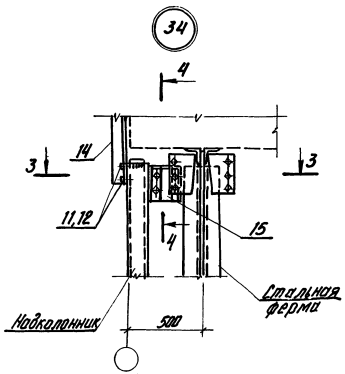

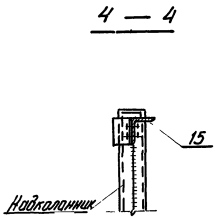

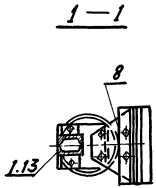

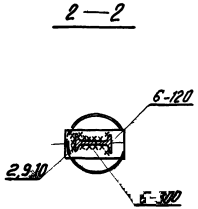

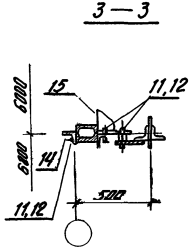

Обозначение	Диаметр колонн, мм	Узел
2.429-1.2 122	300 ÷ 700	33
-01		
-02		
-03		
-04		
-05		34

Толщина сварных швов $h_{ш.} = 8$ мм.

Инв. № подл. | Подпись и дата | Взам. инв. №

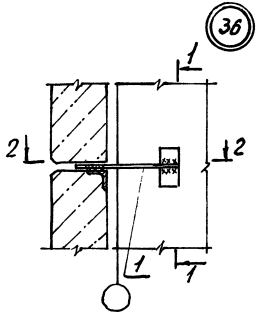

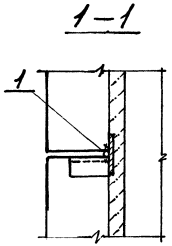

Позиции	Обозначение	Наименование	Кол.	Масса единицы кг	Примечание
		2.429-1.2 123			
		Сборочные единицы			
1	2.429-1.3 4300	Соединит. элемент Т-1	1	0,6	

2—2
для колонн D300,400

2—2
для колонн D500÷800

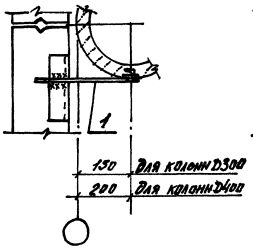

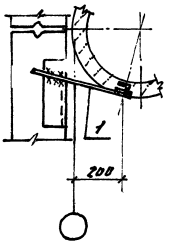

Нач. отд.	Зиновьев		
Гл.констр.	Гершанок		
Ст.инж.	Мезенцева		
Инженер	Аверьянова		
Ст.инж.	Супорусов		
Вед.инж.	Бадушкин		

2.429-1.2 123

Крепление стеновых панелей. Узел 36

Стадия	Лист	Листов
Р		1

Проектный институт

Инв. № подл. | Подпись и дата | Взам. инв. №

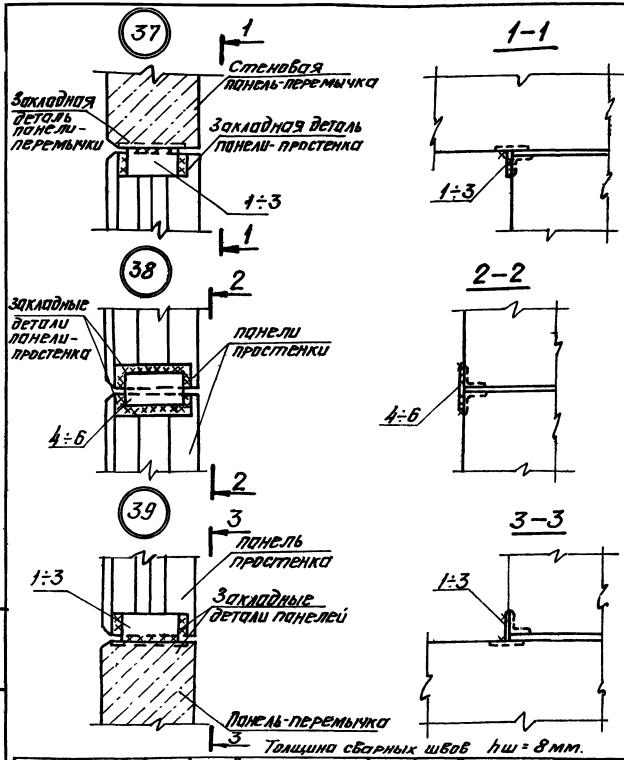

Толщина сварных швов $h_ш = 8$ мм.

Обозначение	Толщина панелей	Узел
2.429-1.2 124	200	37
-01	250	
-02	300	
-03	200	38
-04	250	
-05	300	
-06	200	39
-07	250	
-08	300	

Поз.	Обозначение	Наименование	Кол.	Масса единицы, кг	Примечание
		Переменные данные для исполнения			
		2.429-1.2 124			
		Сборочные единицы			
1	2.429-1.2 4300	Соединит. элемент Т-2	1	0.3	
		-01			
		Сборочные единицы			
2	4300	Соединит. элемент Т-3	1	0.6	
		-02			
		Сборочные единицы			
3	4300	Соединит. элемент Т-4	1	0.8	
		-03			
		Сборочные единицы			
4	4300	Соединит. элемент Т-5	1	0.9	
		-04			
		Сборочные единицы			
5	4300	Соединит. элемент Т-6	1	1.4	
		-05			
		Сборочные единицы			
6	4300	Соединит. элемент Т-7	1	1.9	
		-06			
		Сборочные единицы			
1	4300	Соединит. элемент Т-2	1	0.3	
		-07			
		Сборочные единицы			
2	4300	Соединит. элемент Т-3	1	0.6	
		-08			
		Сборочные единицы			
3	4300	Соединит. элемент Т-4	1	0.8	

Нач. отд.	Зиновьев	
Гл. инж.	Гершанок	
Рук. гр.	Сухорукова	
Вед. инж.	Бабушкин	
Ст. инж.	Финкельштейн	
Ст. техник	Григорьева	

2.429-1.2 124

Крепление стеновых панелей. Узел 37,38,39.

Стадия	Лист	Листов
Р	1	

ПРОЕКТНЫЙ ИНСТИТУТ N1

Инв. № подл. | Подпись и дата | Взам. инв. №

40

2—2

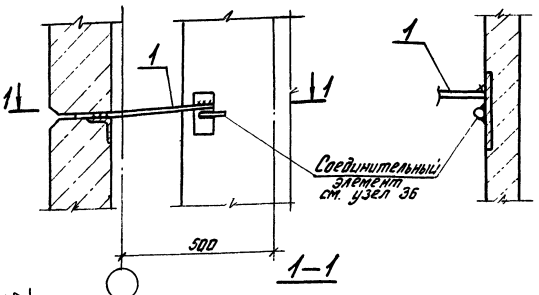

1—1

(для колонн D=300, 400)

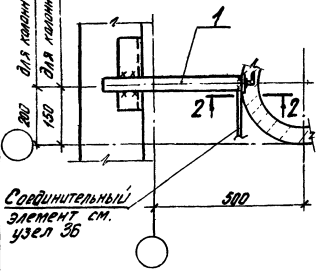

(для колонн D=500÷800)

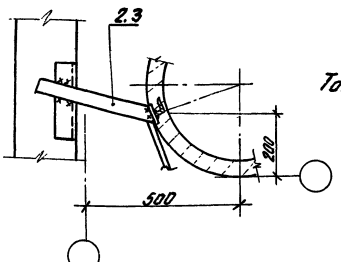

Толщина сварных швов $h_ш$ = 6 мм.

Поз.	Обозначение	Наименование	Кол.	Масса единицы кг	Примечание
		Переменные данные для исполнения			
		2.429-1.2 125			
		Сборочные единицы			
1	2.429-1.3 4300	Соединит. элемент Т-8	1	1,7	
		— 01			
		Сборочные единицы			см. табл. подбора 4 стр. 5 в. 1
2	3800	Соединит. элемент Т-9	1	1,4	
		— 02			
		Сборочные единицы			
3	3800	Соединит. элемент Т-10	1	1,0	

Обозначение	Диаметр колонн, мм
2.429-1.2 125	300, 400
— 01	500, 600
— 02	700, 800

Нач. отд.	Зиновьев	
Гл. констр.	Гершонок	
Рук. гр.	Сухоруков	
Вед. инж.	Собушкин	
Ст. инж.	Финкельштейн	
Ст. техник	Гончарева	

2.429-1.2 125

Крепление стеновых панелей. Узел 40

Стадия	Лист	Листов
Р		1

Проектный институт №1

Инв. № подл. | Подпись и дата | Взам. инв. №

41

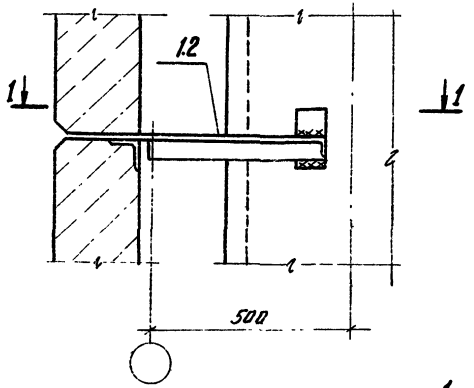

2-2

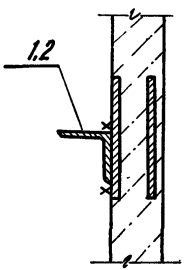

Поз.	Обозначение	Наименование	Кол.	Масса единицы кг	Примечание
		Переменные данные для исполнения			
		2.429.1.2 126			см. табл. подбора 4 стр. 5 В.1
		Сборочные единицы			
1	2.429-1.3 3900	Соединит. элемент Т-11	1	3,5	
		-01			
		Сборочные единицы			см. табл. подбора 4 стр. 5 В.1
2	3900	Соединит. элемент Т-12	1	2,9	

1—1

(для колонн D=300,400)

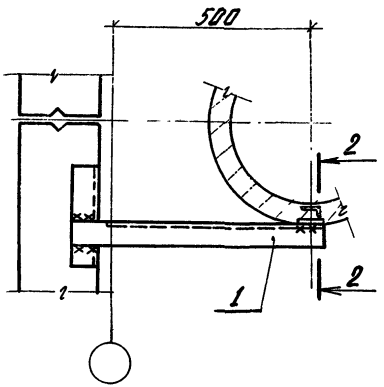

(для колонн D=500÷800)

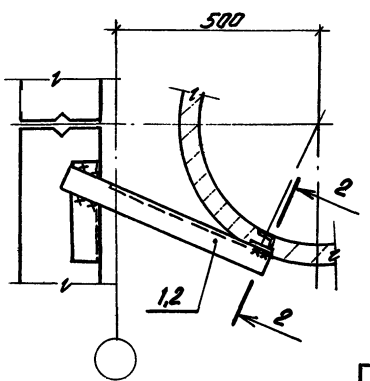

Толщина сварных швов $k_ш$ = 6 мм.

Обозначение	Диаметр колонн мм
2.429-1.2 126	300÷600
-01	700; 800

Нач. отд.	Зиновьев	
Гл. констр.	Гершанок	
Рук. гр.	Сухорукова	
Вед. инж.	Бабушкин	
Ст. инж.	Финкельштейн	
Ст. техник	Григорьева	

2.429-1.2 126

Крепление стеновых панелей. Узел 41

Стадия	Лист	Листов
Р		1

Проектный институт №1

Инв. № подл. | Подпись и дата | Взам. инв. №

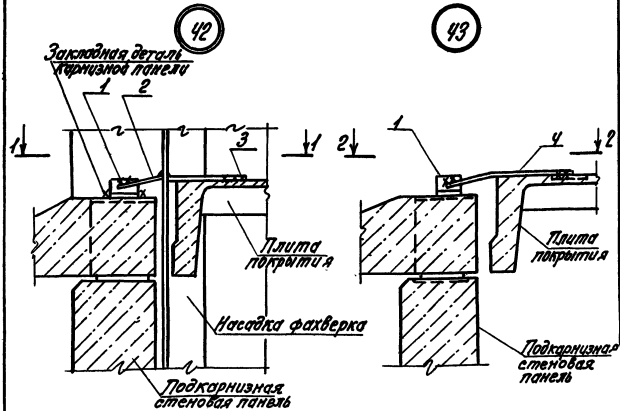

Поз.	Обозначение	Наименование	Кол.	Масса единицы кг	Примечание
	Сборочные единицы				
1	2.429-1.3 4300	Соединит. элемент Т-15	1	1,5	
	Переменные данные для исполнения				
		2.429-1.2 127			
		Сборочные единицы			
2	2.429-1.3 4000	Соединит элемент Т-13	1	0,4	
3	4300	То же Т-14	1	0,7	
		-01			
		Сборочные единицы			
4	4000	Соединит. элемент Т-16	1	1.2	

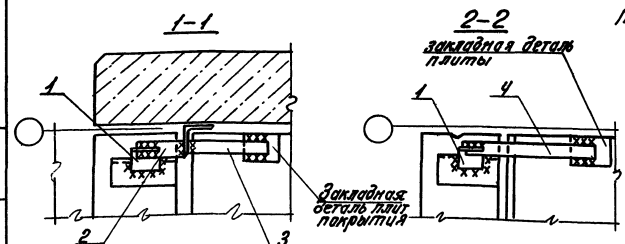

Толщина сварных швов $h_ш = 6$ мм.

Обозначение	Узел
2.429-1.2 127	42
-01	43

Нач. отд.	Зиновьев		
Гл. констр.	Гершанок		
Рук. гр.	Сухоруков		
Вед. инж.	Бабушкин		
Ст. инж.	Финкельштейн		
Ст. техн.	Григорьева		

2.429-1.2 127

Крепление стеновых панелей. Узел 42, 43.

Стадия	Лист	Листов
Р		1

Проектный институт №1

Инв. № подл. | Подпись и дата | Взам. инв. №

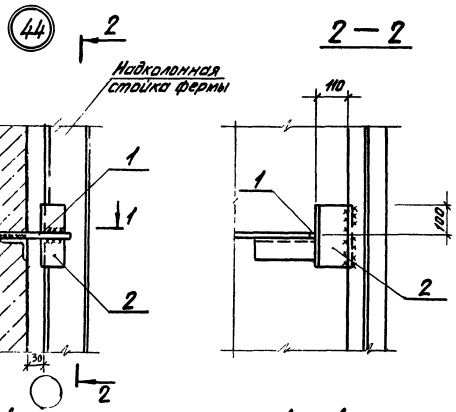

Поз.	Обозначение	Наименование	Кол.	Масса единицы кг	Примечание
		2.429-1.2 128			
		Сборочные единицы			
1	2.429-1.3 4300	Слеймит. элемент Т-17	1	0.3	
2	2.429-1.3 4300	то же Т-18	1	1.0	

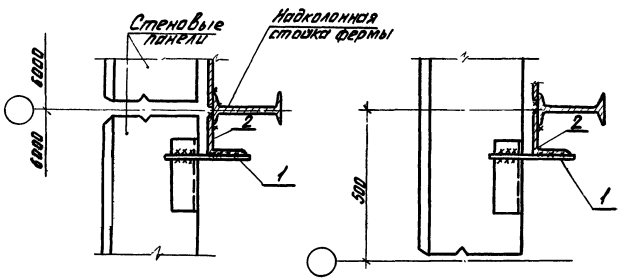

Толщина сварных швов $h_w = 8$мм.

Нач. отд.	Зиновьев		
Гл. констр.	Гершанок		
Вед. инж.	Бобушкин		
Ст. техник	Григорьева		
Ст. инж.	Сухоруков		
Ст. инж.	Максимов		

2.429-1.2 128

Крепление стеновых панелей. Узел 44

Стадия	Лист	Листов
Р		1

Проектный институт 1

Инв. № подл. | Подпись и дата | Взам. инв. №

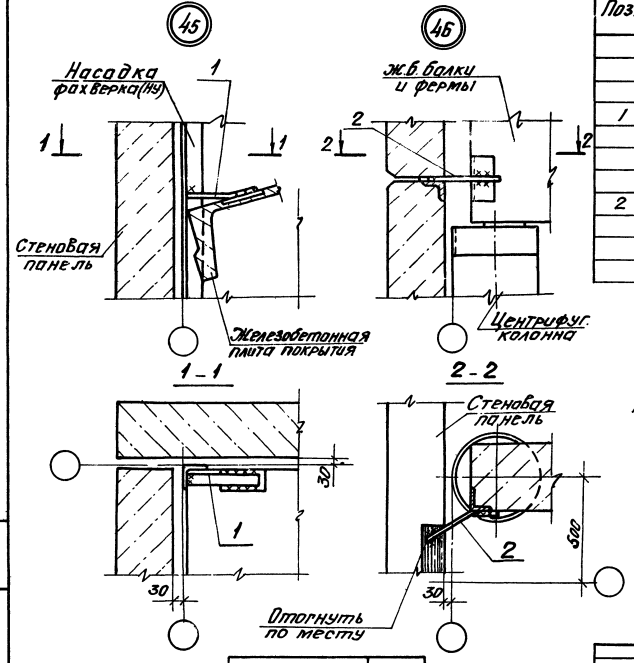

Поз.	Обозначение	Наименование	Кол.	Масса единицы кг	Примечание
	Переменные данные для исполнения				
		2.429-1.2 129			
		Сборочные единицы			
1	2.429-1.3 4300	Соединит. элемент Т-14	1	0.7	
		-01			
		Сборочные единицы			
2	4300	Соединит. элемент Т-17	1	0.3	

Толщина сварных швов $h_ш = 6$ мм.

Обозначение	Узел
2.429-1.2 129	45
-01	46

Нач. отд.	Зиновьев		
Гл. констр.	Гершинок		
Рук. гр.	Сухоребров		
Вед. инж.	Бабушкина		
Ст. инж.	Ринкевичюс		
Ст. техник	Григорьева		

2.429-1.2 129

Крепление стеновых панелей. Узел 45,46

Стадия	Лист	Листов
Р		1

ПРОЕКТНЫЙ ИНСТИТУТ №1

Инв. № подл. | Подпись и дата | Взам. инв. №

47

Рис.1

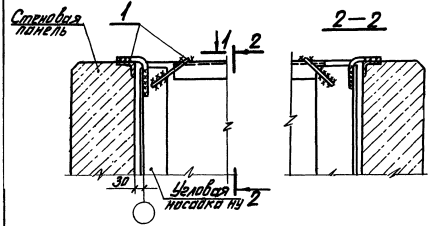

1—1

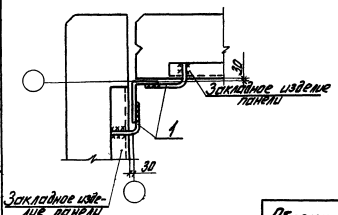

Обозначение	Рис.
2.429-1.2 222	1.2

Рис.2

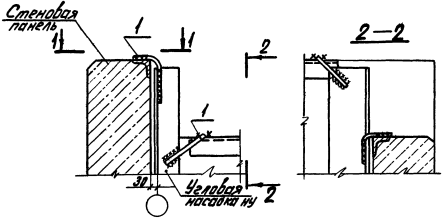

Поз.	Обозначение	Наименование	Кол.	Масса единицы кг	Примечание
		2.429-1.2 222			
		Сборочные единицы			
1	2.429-1.3 4100	Соединит. элемент Т-19	2	0,5	

Толщина сварных швов $h_ш$=6мм.

Нач. отд.	Зиновьев		
Гл. констр.	Першанок		
Рук. ср.	Сухоруков		
Вед. инж.	Бабушкин		
Ст. инж.	Финкельштейн		
Ст. техник	Григорьева		

2.429-1.2 130

Крепление стеновых панелей. Узел 47

Стадия	Лист	Листов
Р		1

Проектный институт

Инв. № подл. | Подпись и дата | Взам. инв. №

48

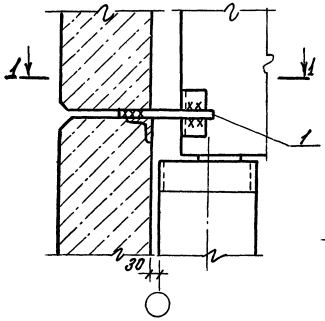

49

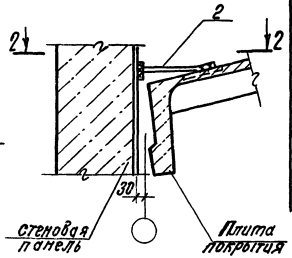

Поз	Обозначение	Наименование	Кол.	Масса единицы кг	Примечание
	Переменные данные для исполнения				
		2.429-1.2 131			
		Сборочные единицы			
1	2.429-1.3 4300	Соединит. элемент Т-17	1	0,3	
		-01			
		Сборочные единицы			
2	4200	Соединит. элемент Т-20	1	0,7	

1-1

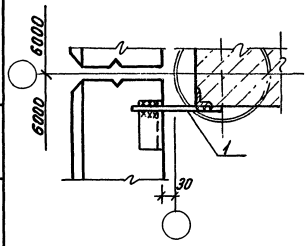

2-2

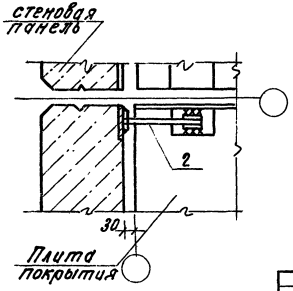

Толщина сварных швов $h_ш = 6$ мм.

Обозначение	Узел
2.429-1.2 131	48
-01	49

Нач. отд.	Зиновьев		
Гл. констр.	Гершанок		
Рук. гр.	Сухоруков		
Вед. инж.	Бабушкин		
Ст. инж.	Финкельштейн		
Ст. техник	Григорьева		

2.429-1.2 131

Крепление стеновых панелей. Узел 48, 49

Стадия	Лист	Листов
Р		1

Проектный институт №1

Инв. № подл. | Подпись и дата | Взам. инв. №

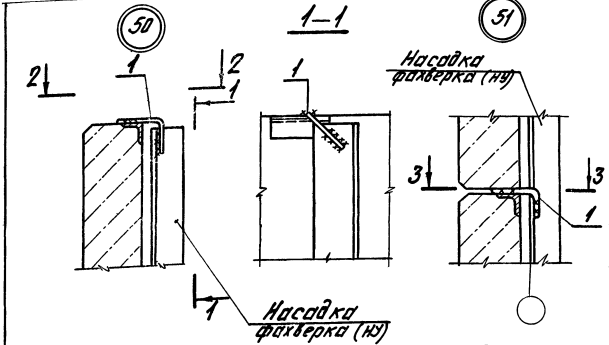

Поз.	Обозначение	Наименование	Кол.	Масса единицы кг	Примечание
		2.429-1.2 132			
		Сборочные единицы			
1	2.429-1.3 4100	Соединит. элемент Т-19	1	0.5	

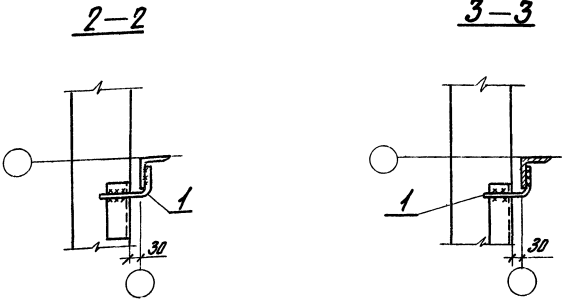

Толщина сварных швов $h_ш = 6$ мм.

Обозначение	Узел
2.429-1.2 132	50, 51

Нач.отд.	Зиновьев	
Гл.констр.	Гершкович	
Рук. гр.	Сухарухов	
Вед.инж.	Бабушкин	
Ст.инж.	Финкельштейн	
Ст.техник	Григорьева	

2.429-1.2 132

Крепление стеновых панелей. Узел 50, 51

Стадия	Лист	Листов
Р		1

Проектный институт

Инв.№подл. | Подпись и дата | Взам. инв.№

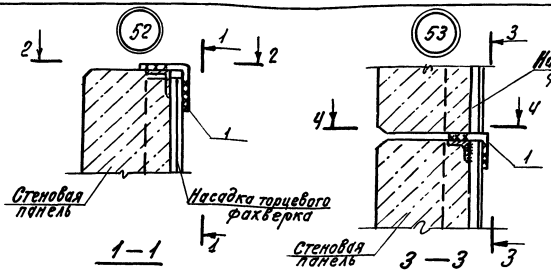

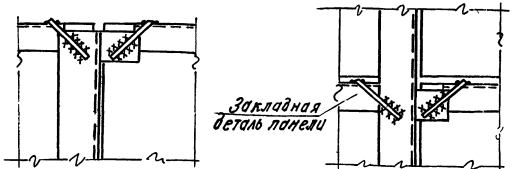

Поз.	Обозначение	Наименование	Кол.	Масса единицы кг	Примечание
		2.429-1.2 133			
		Сборочные единицы			
1	2.429-1.3 4100	Соединит. элемент т-19	1	0,5	

Толщина сварных швов $h_ш$ = 6 мм.

Обозначение	Узел
2.429-1.2 133	52, 53

Нач. отд.	Зиновьев	
Гл. констр.	Ерошкин	
Рук. гр.	Сидоруков	
Ведущ.	Бабушкин	
Ст. инж.	Филимончик	
Ст. техник	Григорьева	

2.429-1.2 133

Крепление стеновых панелей. Узел 52, 53

Стадия	Лист	Листов
Р		1

Проектмонтажспецстрой

Инв. № подл. | Подпись и дата | Взам. инв. №

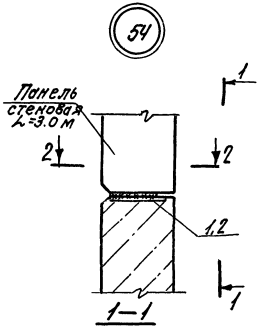

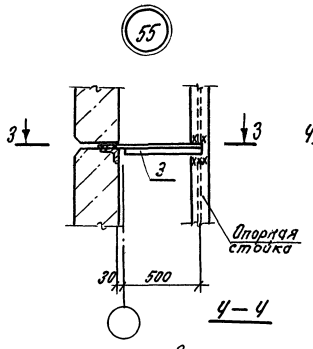

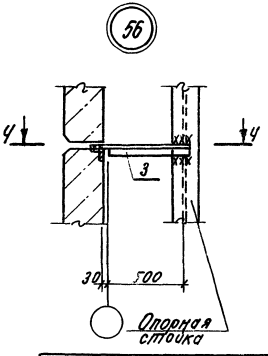

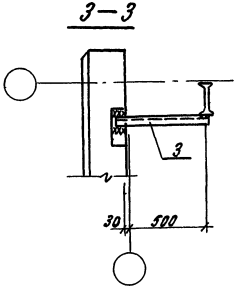

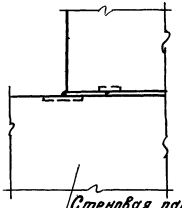

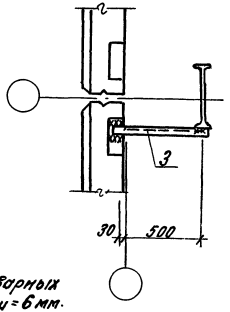

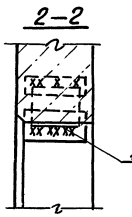

Толщина сварных швов $h_ш = 6$ мм.

Обозначение	Толщина панелей	Узел
2.429-1.2 134	200	54
-01	250, 300	
-02	200	55
-03	250, 300	56

Поз.	Обозначение	Наименование	Кол.	Масса единицы кг	Примечание
		2.429-1.2 134			
		Сборочные единицы			
1	2.429-1.3 0200	Соединит. элемент МС-40	1	1.4	
		-01			
		Сборочные единицы			
2	0200	Соединит. элемент МС-41	1	1.9	
		-02			
		Сборочные единицы			
	3900	Соединит. элемент Т-11	1	3.5	
3		-03			
		Сборочные единицы			
3	3900	Соединит. элемент Т-11	1	3.5	

Нач. отд.	Зиновьев		
Гл. констр.	Ершанов		
Рук. гр.	Сидоркин		
Ведущ. инж.	Бабушкин		
Гл. инж.	Куприянов		
Ст. техник	Григорьева		

2.429-1.2 134

Крепление стеновых панелей. Узел 54, 55, 56.

Стадия	Лист	Листов
Р		1

Проектный институт 1

Инв. № подл. | Подпись и дата | Взам. инв. №

57

Рис. 1

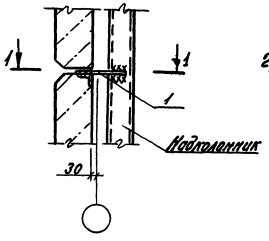

Рис 2

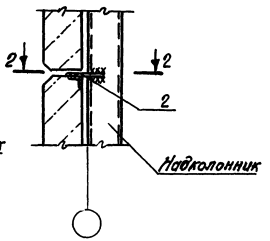

1-1

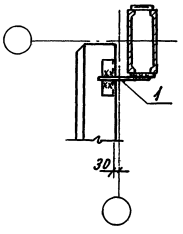

2-2

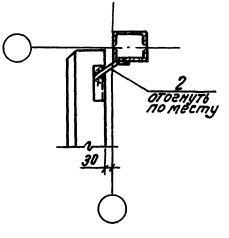

Поз.	Обозначение	Наименование	Кол.	Масса единицы кг	Примечание
		2.429-1.3 135			
		Сборочные единицы			
1	2.429-1.3 4300	Соединит. элемент Т-1	1	0,6	
		-01			
		Сборочные единицы			
2	4300	Соединит. элемент Т-17	1	0,3	

Толщина сварных швов $h_ш$ = 6 мм.

Обозначение	Рис
2.429-1.2 135	1
-01	2

Нач.отд.	Зиновьев	
Гл.констр.	Трошанок	
Рук. гр.	Сухоруков	
Вед. инж.	Бабушкин	
Ст. инж.	Литвинович	
Ст. техник	Григорьева	

2.429-1.2 135

Крепление стеновых панелей. Узел 57

Стадия	Лист	Листов
Р		1

Проектный институт

Инв.№ подл. | Подпись и дата | Взам.инв.№

Узел опирания навесных панелей на опорную консоль

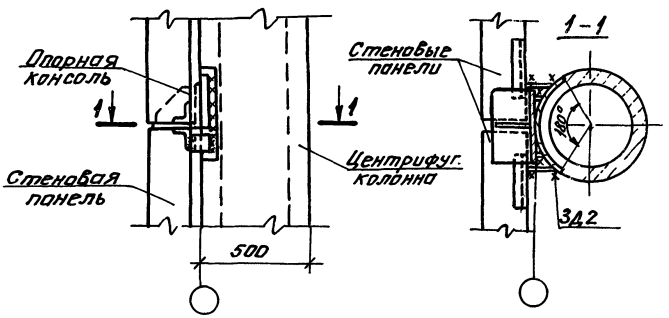

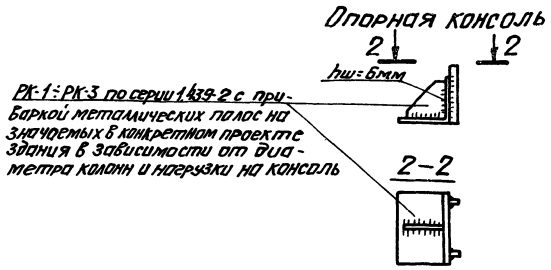

				2.429-12 136			
Нач.отд.	Зиновьев			Узел опирания стеновых панелей на опорный металлический столик (пример)	Стадия	Лист	Листов
Гл.констр.	Гершанок				Р		1
Вед.инж.	Бабушкин				ПРОЕКТНЫЙ ИНСТИТУТ		
Ст.инж.	Сухоруков						
Инженер	Сальников						

Инв.№ подл. | Подпись и дата | Взам.инв.№

Растворные швы с применением упругих прокладок в обычных условиях

Горизонтальный шов

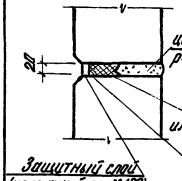

Вертикальный шов

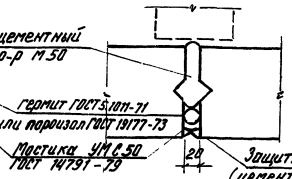

Вертикальные антисейсмические швы

Вертикальный шов в углу здания

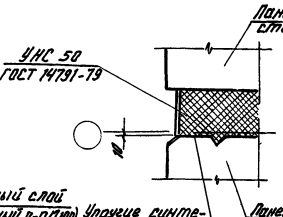

Поперечный шов

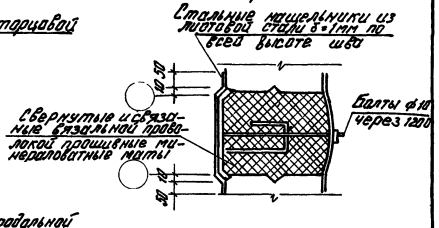

Растворные швы без применения упругих прокладок

горизонтальный шов

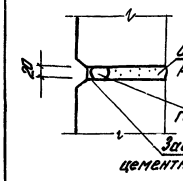

Вертикальный шов

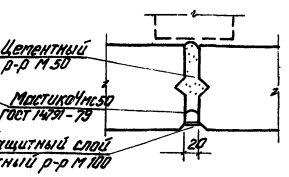

Горизонтальный антисейсмический шов между стеновыми панелями

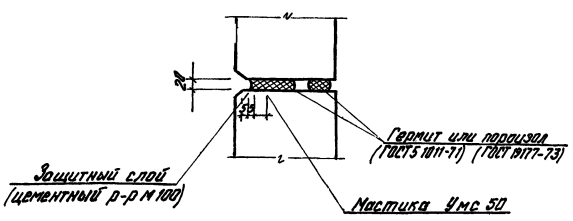

Температурный шов

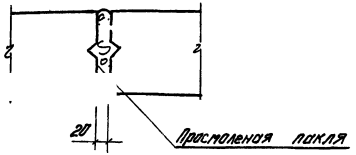

Гермит по ГОСТ 5.1011-71
Пороизол по ГОСТ 19177-73

gost.e-ecolog.ru

Нач. отд.	Зинатьев	
Гл. констр.	Гершанок	
Ст. инж.	Максимов	
Ст. техн.	Григорьева	
Ст. инж.	Сулоцкий	

2.429-1.2 137

Заполнение швов между стеновыми панелями для районов с расчетной сейсмичностью 7,8,9 баллов в обычных условиях.

Стадия	Лист	Листов
Р		1

Проектный институт