ТИПОВЫЕ КОНСТРУКЦИИ, ИЗДЕЛИЯ И УЗЛЫ ЗДАНИЙ И СООРУЖЕНИЙ

СЕРИЯ 1.465.1-14

ЖЕЛЕЗОБЕТОННЫЕ ПЛИТЫ-ОБОЛОЧКИ КЖС РАЗМЕРОМ 3×18 м ДЛЯ ПОКРЫТИЙ ОДНОЭТАЖНЫХ ЗДАНИЙ

ВЫПУСК 4

ПЛИТЫ ТИПА КЖС 18 Ф ПОД ЗЕНИТНЫЕ И СВЕТОАЭРАЦИОННЫЕ ФОНАРИ

РАБОЧИЕ ЧЕРТЕЖИ

20176-04
ЦЕНА 1-03

gost.e-ecolog.ru

ТИПОВЫЕ КОНСТРУКЦИИ, ИЗДЕЛИЯ И УЗЛЫ ЗДАНИЙ И СООРУЖЕНИЙ

СЕРИЯ 1.465.1-14

ЖЕЛЕЗОБЕТОННЫЕ ПЛИТЫ-ОБОЛОЧКИ КЖС РАЗМЕРОМ 3×18 м ДЛЯ ПОКРЫТИЙ ОДНОЭТАЖНЫХ ЗДАНИЙ

ВЫПУСК 4

ПЛИТЫ ТИПА КЖС 18 Ф ПОД ЗЕНИТНЫЕ И СВЕТОАЭРАЦИОННЫЕ ФОНАРИ

РАБОЧИЕ ЧЕРТЕЖИ

Разработаны Проектным институтом № 1
ГОССТРОЯ СССР

Главный инженер института В.С. Морозов
Главный инженер проекта Г.И. Василевская
Начальник отдела А.Я. Зиновьев
Главный конструктор отдела А.В. Шапиро

С участием
НИИЖБа

Заместитель директора Н.Н. Коровин
Заведующий лабораторией Г.К. Хайдуков
Руководитель темы Р.Н. Мацелинский
Ответственный исполнитель Л.С. Спанцут

Утверждены
Постановлением ГОССТРОЯ СССР
от 22 ноября 1984 г. № 190
Введены в действие с 1 марта 1985 г.

Обозначение	Наименование	Стр.
1.465.1-14.4-ТО	Техническое описание	2
1.465.1-14.4-1ГЧ	Плита типа 3КЖС18ф. Габаритный чертеж	3-7
1.465.1-14.4-1ТИ	Плита типа 3КЖС18ф. Таблица исполнений	8
1.465.1-14.4-1	Плита типа 3КЖС 18ф	9-12
1.465.1-14.4-1СБ	Плита типа 3КЖС 18ф. Сборочный чертеж	13-22
1.465.1-14.4-СМ1	Данные по испытанию нагружением плит типа 3КЖС 18ф	23-25

				1.465.1-14.4-00		
Нач. отд	Зиновьев			Содержание	Стадия	Лист	Листов
Н. контр	Шапиро				Р		1
Гл. констр	Шапиро				Проектный институт №2	
Рук. гр.	Серафимова					

1.1 Настоящий выпуск содержит рабочие чертежи плит-оболочек типа 3КЖС18ф с проемом 6×2,5 м для устройства светоаэрационных и зенитных фонарей.

1.2. Техническое описание и указания по применению плит-оболочек приведены в выпуске 1.

1.3. Материалы для проектирования зданий с применением плит КЖС приведены в выпуске 2.

1.4. Технические условия (ТУ) на изготовление, приемку, методы заводского контроля, маркировку, хранение, транспортирование плит, элементы строповки плит приведены в выпуске 3.

1.5. Опирание плит КЖС на подстропильные конструкции должно осуществляться с применением листовых шарниров, исключающих защемление плит на опорах, согласно документам 1.465.1-14.2-СМ3, и 1.465.1-14.2-СМ5.

Инв. № подл. | Подпись и дата | Взам. инв. №

				1.465.1-14.4-ТО		
Нач. отд	Зиновьев			Техническое описание	Стадия	Лист	Листов
Н. контр	Шапиро				Р		1
Гл. констр	Шапиро				Проектный институт №2	
Рук. гр.	Серафимова					

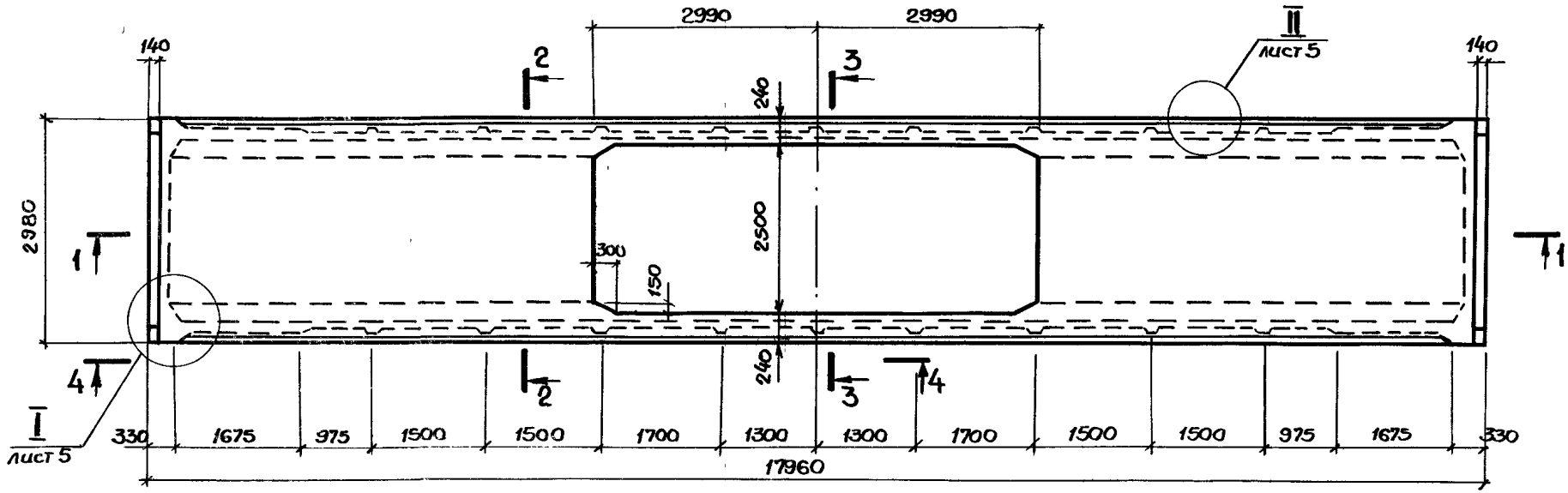

1 — 1

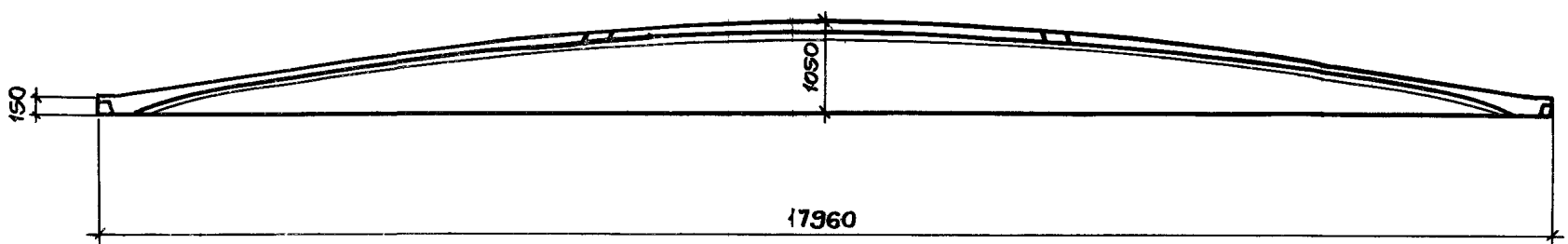

2 — 2

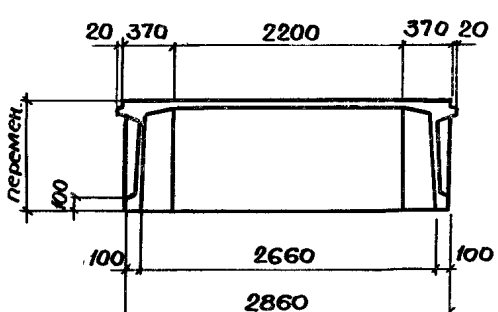

3 — 3

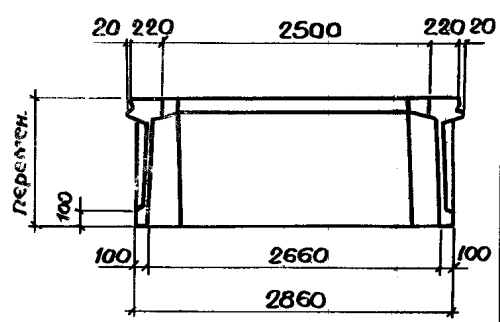

Нач. отд.	Зиновьев	
Н. контр.	Шапиро	
Гл. констр.	Шапиро	
Рук. гр.	Сарафанова	
Ст. инж.	Лузман	
Инженер	Аверьянова	
Вед. инж.	Лурье	

1.465.1-14.4-1 ГЧ

Плита типа 3КЖС 18Ф

Габаритный чертеж

Стадия	Масса	Масштаб
Р	10.1	
Лист 1	Листов 5	

ПРОЕКТНЫЙ ИНСТИТУТ №1

Инв. № подл. | Подпись и дата | Взам. инв. №

Геометрия плиты по 1-1

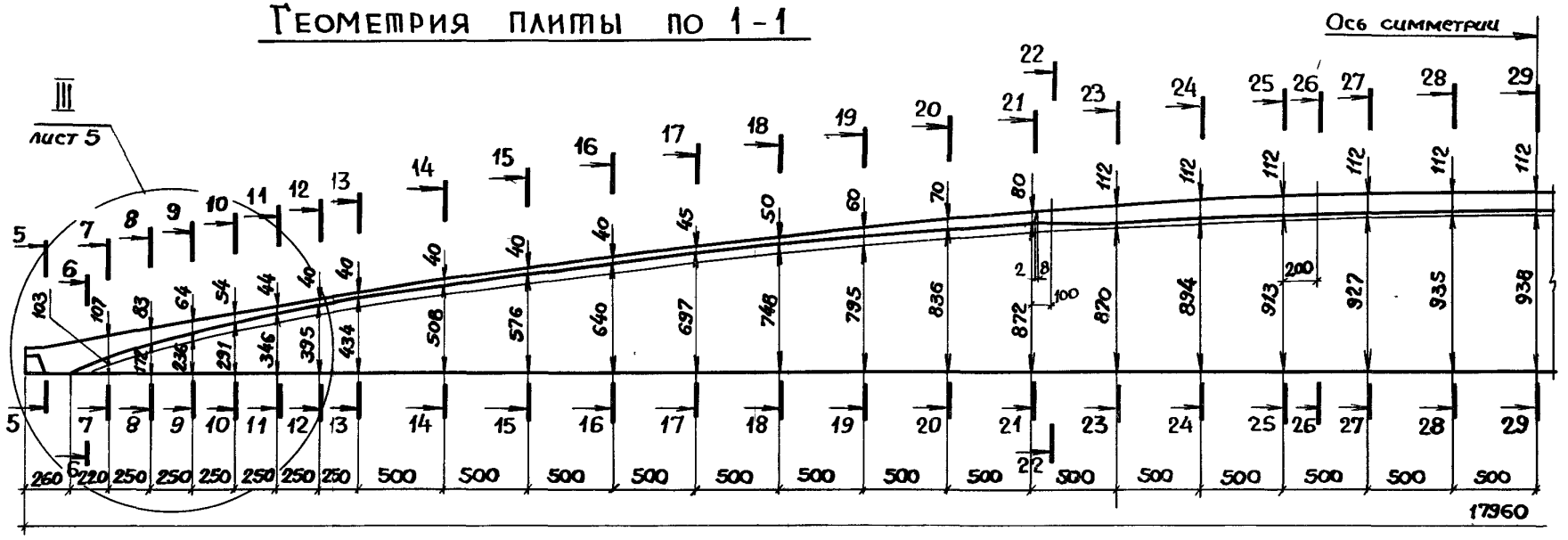

4 – 4

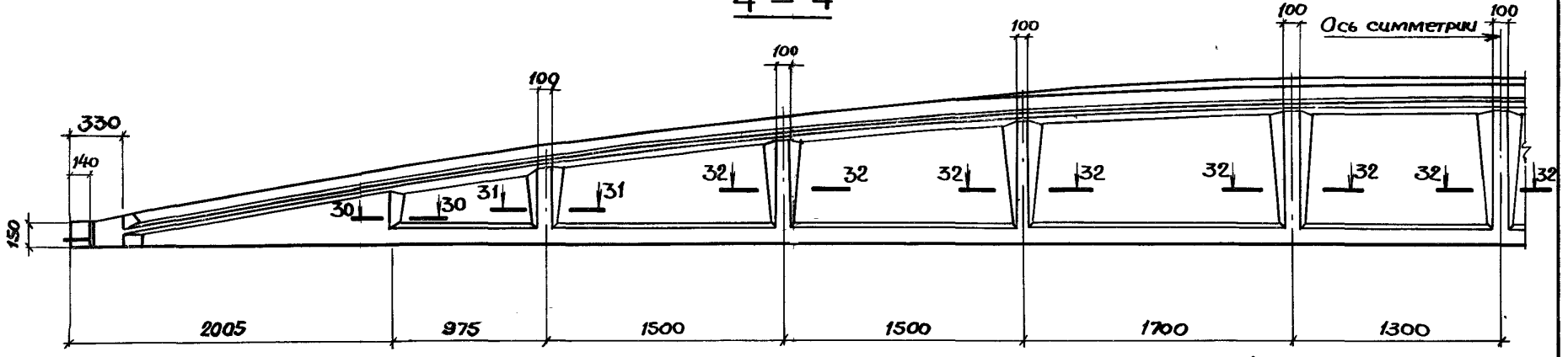

Сечения 5-5÷21-21 смотрите на л.3
сечения 22-22÷29-29 – на л.4.

5 — 5

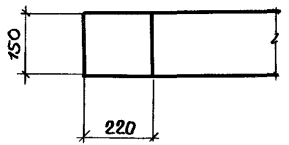

6 — 6

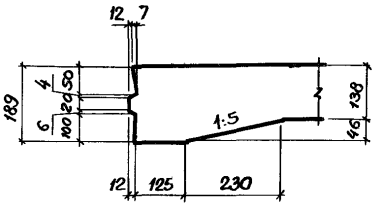

7 — 7 ÷ 13 — 13

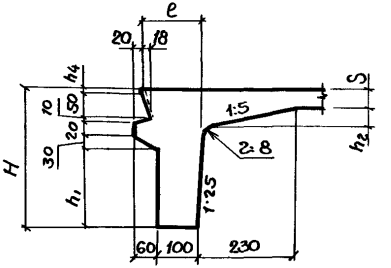

14 — 14

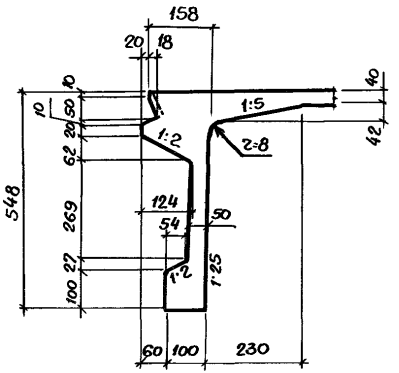

15 — 15, 18 — 18
21 — 21

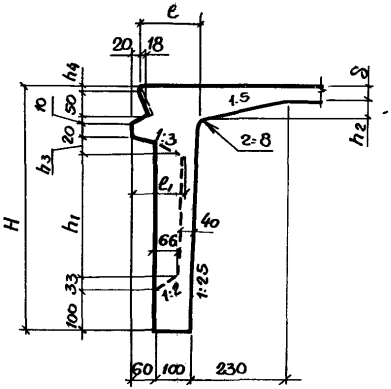

16 — 16, 17 — 17, 19 — 19, 20 — 20

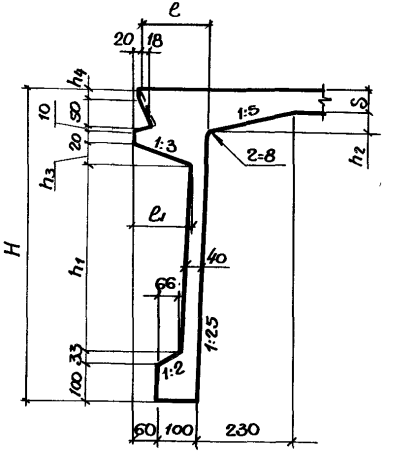

Таблицу переменных данных смотрите на л 5

Инв № подл.	Подпись и дата	Взам инв №

1.465.1 - 14.4-1 ГЧ	Лист 3

22 — 22

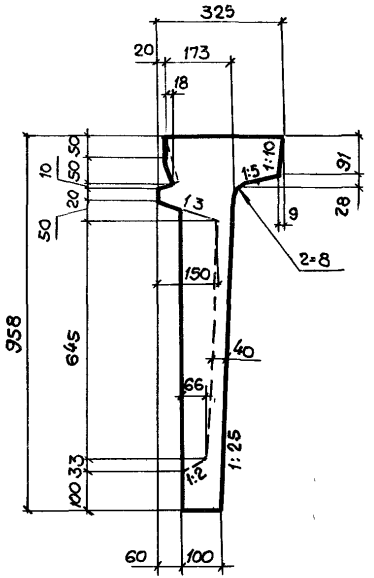

23 — 23 ÷ 25 — 25, 27 — 27 28 — 28

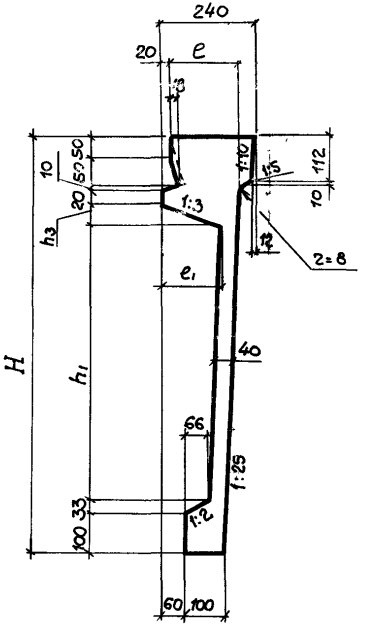

26 — 26, 29 — 29

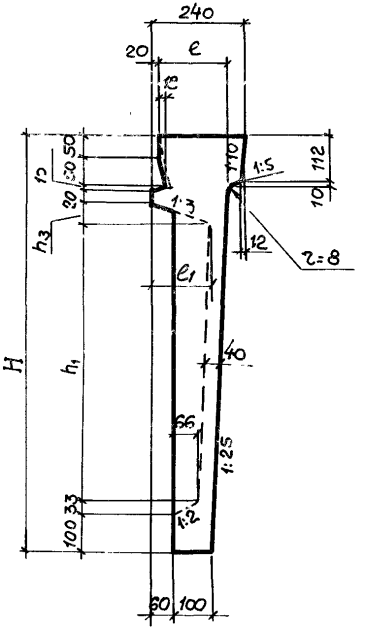

30 — 30

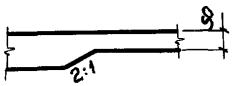

31 — 31

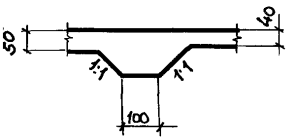

32 — 32

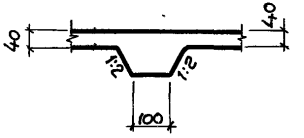

Таблицу переменных данных смотрите на л 5

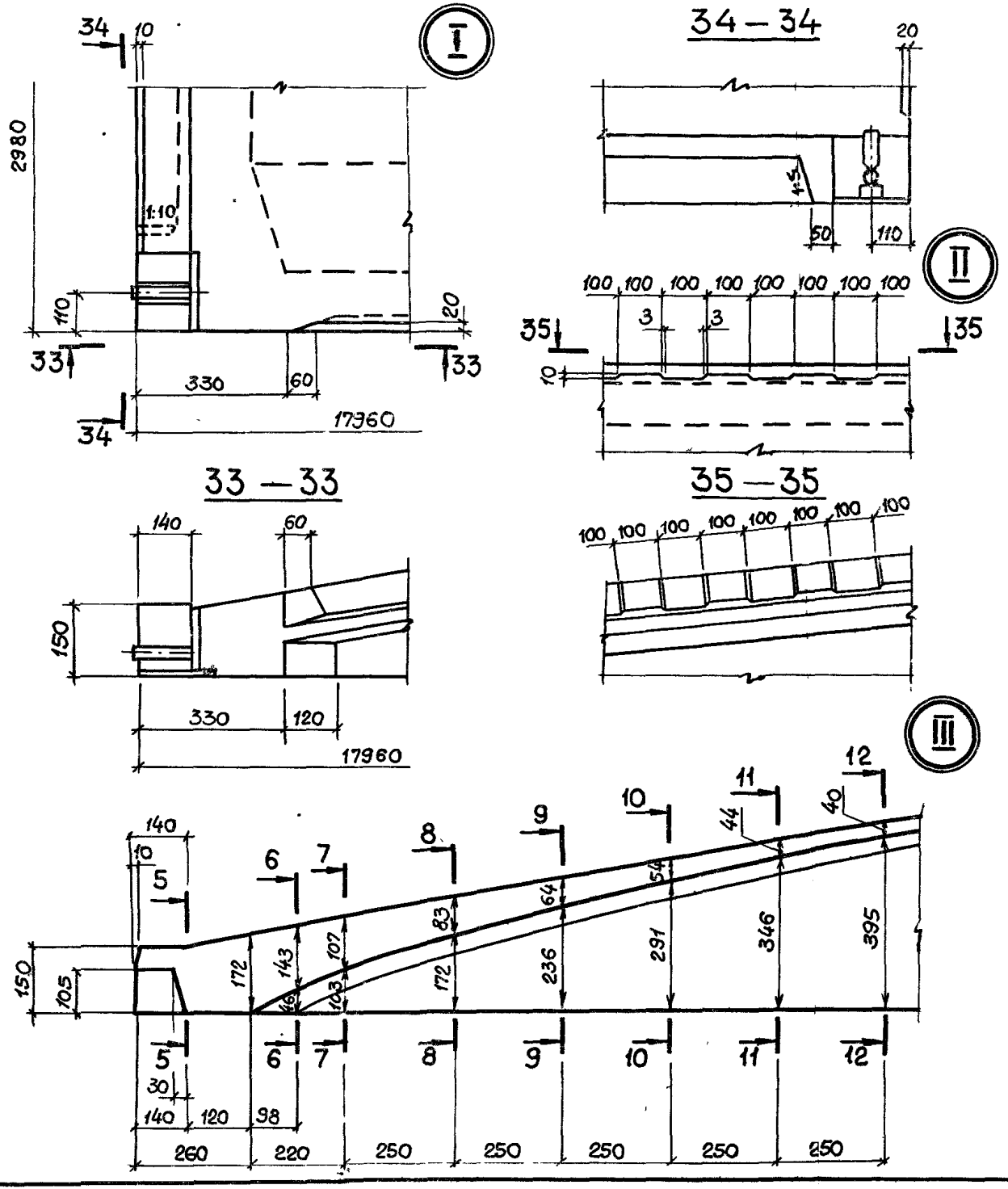

№ сечения	H мм	h_1 мм	h_2 мм	h_3 мм	h_4 мм	δ мм	e мм	e_1 мм
7 – 7	210	100	46			107	142	
8 – 8	255	145	45			83	145	
9 – 9	309	190	44			64	148	
10 – 10	343	233			2	54	150	
11 – 11	390	275			5	44	152	
12 – 12	435	315	43		10	40	154	
13 – 13	474	354					156	
15 – 15	616	347	42	46			161	138
16 – 16	680	410	41	47			164	141
17 – 17	742	466		48	15	45	166	144
18 – 18	798	516	40	49	20	50	168	147
19 – 19	855	563			30	60	170	
20 – 20	906	603		50	40	70	172	150
21 – 21	952	639	39			80	173	
23 – 23	982	668		51	–	112	174	153
24 – 24	1006	692					175	
25 – 25	1025	711					176	
26 – 26	1032	718						
27 – 27	1039	725					177	
28 – 28	1047	732		52				156
29 – 29	1050	735						

Марка плиты	Обозначение	Рис.
3КЖС18Ф – 1AV	1.465.1-14.4-1	1,9
3КЖС18Ф – 2AV	– 01	2.10
3КЖС18Ф – 3AV	– 02	1,9
3КЖС18Ф – 4AV	– 03	
3КЖС18Ф – 5AV	– 04	
3КЖС18Ф – 6AV	– 05	
3КЖС18Ф – 7AV	– 06	2,10
3КЖС18Ф – 8AV	– 07	
3КЖС18Ф – 9AV	– 08	
3КЖС18Ф – 10AV	– 09	1,9
3КЖС18Ф – 11AV	– 10	4.10
3КЖС18Ф – 1AVK	– 11	3.10
3КЖС18Ф – 2AVK	– 12	
3КЖС18Ф – 3AVK	– 13	
3КЖС18Ф – 4AVK	– 14	
3КЖС18Ф – 5AVK	– 15	
3КЖС18Ф – 6AVK	– 16	
3КЖС18Ф – 7AVK	– 17	
3КЖС18Ф – 8AVK	– 18	
3КЖС18Ф – 9AVK	– 19	7,11
3КЖС18Ф – 10AVK	– 20	
3КЖС18Ф – 11AVK	– 21	5.10
3КЖС18Ф – 1AIV	– 22	1,9

Марка плиты	Обозначение	Рис.
3КЖС18Ф – 2AIV	1.465.1-14 4-1 – 23	2,10
3КЖС18Ф – 3AIV	– 24	1,9
3КЖС18Ф – 4AIV	– 25	
3КЖС18Ф – 5AIV	– 26	
3КЖС18Ф – 6AIV	– 27	2.10
3КЖС18Ф – 7AIV	– 28	1,9
3КЖС18Ф – 8AIV	– 29	
3КЖС18Ф – 9AIV	– 30	2.10
3КЖС18Ф – 10AIV	– 31	1.9
3КЖС18Ф – 1AIVK	– 32	3,10
3КЖС18Ф – 2AIVK	– 33	
3КЖС18Ф – 3AIVK	– 34	
3КЖС18Ф – 4AIVK	– 35	
3КЖС18Ф – 5AIVK	– 36	
3КЖС18Ф – 6AIVK	– 37	
3КЖС18Ф – 7AIVK	– 38	
3КЖС18Ф – 8AIVK	– 39	5,10
3КЖС18Ф – 9AIVK	– 40	
3КЖС18Ф – 10AIVK	– 41	3,10
3КЖС18Ф – 11AIVK	– 42	6,11
3КЖС18Ф – 12AIVK	– 43	5,10
3КЖС18Ф – 1АШ6	– 44	1,8
3КЖС18Ф – 2АШ6	– 45	
3КЖС18Ф – 3АШ6	– 46	2,10

Марка плиты	Обозначение	Рис.
3КЖС18Ф – 4АШ6	1.465.1-14,4-1 – 47	1,8
3КЖС18Ф – 5АШ6	– 48	2,10
3КЖС18Ф – 6АШ6	– 49	1,8
3КЖС18Ф – 7АШ6	– 50	4,10
3КЖС18Ф – 8АШ6	– 51	1,8
3КЖС18Ф – 1АШ6К	– 52	
3КЖС18Ф – 2АШ6К	– 53	3,10
3КЖС18Ф – 3АШ6К	– 54	
3КЖС18Ф – 4АШ6К	– 55	
3КЖС18Ф – 5АШ6К	– 56	
3КЖС18Ф – 6АШ6К	– 57	
3КЖС18Ф – 7АШ6К	– 58	
3КЖС18Ф – 8АШ6К	– 59	5,10
3КЖС18Ф – 9АШ6К	– 60	3,10
3КЖС18Ф – 10АШ6К	– 61	6,11

Нач отд.	Зиновьев	
Н.контр.	Шапиро	
Гл конст	Шапиро	
Рук гр.	Караванова	
Ст.инж.	Свердлов	
Инженер	Аверьянова	
Ст.инж.	Лузман	

1.465.1-14.4-1ТИ

Плита типа 3КЖС18Ф

Таблица исполнений.

Стадия	Лист	Листов
Р		1

ПРОЕКТНЫЙ ИНСТИТУТ

Формат	Зона	Позиция	Обозначение	Наименование	Кол.	Примеч.
				Документация		
А4			1.465.1 – 14.3 – ТУ	Технические условия		
А3			1 465.1 – 14.4 – 1ГЧ	Габаритный чертеж		
А3			1.465.1 – 14 4-1 ТЦ	Таблица исполнений		
А3			1.465.1 – 14.4 – 1СБ	Сборочный чертеж		
А3			1.465.1 – 14.1 – ВС	Выборка стали		
				Сборочные единицы		
А4		1	1.465.1 – 14.5-2000	Каркас пространств. КП1	2	
А4		2	1.465.1 – 14 5 -3000	Каркас пространств КП2	2	
А4		3	1.465.1 – 14.5-0003-55	Стержень арматурн. Ст5б	4	

Формат	Зона	Для исполнения с порядковым номером 1)	Обозначение	Кол.	Примеч.
			Переменные данные		
			Сборочные единицы		
А4		поз.4 Арматурный элемент АЭ1-1 – АЭ4-1, АЭ7-1 – АЭ10-1, АЭ13-1 – АЭ16-1, АЭ2-2 – АЭ5-2, АЭ8-2 – АЭ11-2, АЭ15-2, АЭ16-2			
		-00	1.465.1-14.5-1000	2	АЭ1-1
		-01...-04,-11	-01	2	АЭ2-1
		-12	-02	2	АЭ2-2
		-07..-09,-13..-17	-03	2	АЭ3-1

Нач.отд.	Зиновьев	1.465.1-14.4-1	
Н.контр.	Шапиро		
Гл.конст.	Шапиро		
Рук.гр.	Сарафанова	Плита типа 3КЖС18Ф	Стадия: — / Лист: 1 / Листов: 8
Ст.инж.	Сверлова		ПРОЕКТНЫЙ ИНСТИТУТ №1
Инженер	Аверичкова		
Ст.инж.	Лузман		

Инв.№ подл. | Подпись и дата | Взам.инв.№

Формат	Зона	Для исполнения с порядковым номером 1)	Обозначение	Кол.	Примеч.
		-05,-06	1.465.1-14.5-1000-04	2	АЭ3-2
		-19,-20	-05	2	АЭ4-1
		-10,-18	-06	2	АЭ4-2
		-21	-07	2	АЭ5-2
		-22	-09	2	АЭ7-1
		-32	-10	2	АЭ8-1
		-23...-26	-11	2	АЭ8-2
		-27...-29,-33...-35	-12	2	АЭ9-1
		-38,-40,-42	-14	2	АЭ10-1
		-30,-31,-36,-37,-39,-41	-15	2	АЭ10-2
		-43	-16	2	АЭ11-2
		-44	-18	2	АЭ13-1
		-45,-52	-19	2	АЭ14-1
		-46,-49,-53...-56	-20	2	АЭ15-1
		-57,-59	-22	2	АЭ16-1
		-50,-51,-58,-60,-61	-23	2	АЭ16-2
А4		поз.5 Каркас плоский КР3-КР6			
		-00...-04,-11,-12,-22...-26			
		-32,-44,-45,-52	1465.1-14.5-0010	2	КР3
		-05..-09,-13..-17,-27...-31,			
		-33..-42,-46..-51,-53...-61	-01	2	КР4
		-10,-18...-20,-43	-02	2	КР5
		-21	-03	2	КР6
А4		Поз.6 Каркас плоский КР7, КР9.			
		-00...-10-22...-31,-44..-51	1.465.1-14.5-0020	2	КР7
		-11...-21,-32..-43,-52..-61	-02	2	КР9

1) Основное исполнение, не имеющее порядкового номера, обозначено „00"

Инв.№ подл. | Подпись и дата | Взам.инв.№

Формат	Зона	Для исполнения с порядковым номером 1)	Обозначение	Кол.	Примеч.
А4		поз.7 Каркас плоский КР12, КР14			
		-00...-10,-22...-31,-44...-51	1.465.1-14.5-0020-05	2	КР12
		-11...-21,-32...-43,-52...-61	-07	2	КР14
А4		поз.8 Каркас плоский КР10			
		-11...-21-32...-43,-52...-61	1.465.1-14.5-0020-03	2	КР10
		поз.9. Каркас плоский КР15			
		-11...-21,-32...-43,-52...-61	1.465.1-14.5-0020-08	2	КР15
А4		поз.10 Каркас плоский КР11			
		-10,-19...-21,-30,-39,-40,-43,			
		-50,-59	1.465.1-14.5-0020-04	2	КР11
А4		поз.11 Каркас плоский КР16			
		-10,-19...-21,-30,-39,-40,-43,			
		-50,-59	1.465.1-14.5-0020-09	2	КР16
А4		поз 12. Сетка арматурная С18-С22			
		-01,-13,-33,-36,-53,-57	1.465.1-14.5-0060	2	С18
		-22,-23,-27,-44,-46,-52	-01	2	С19
		-00-02,-05...-07,-10,-11,-14,			
		-15,-18,-19,-21,-24,-28,-30,			
		-32,-34,-37...-39,-45,-47,			
		-48,-50-54,-58,-59	-02	2	С20
		-03-04,-08,-12,-16,-17,-25,			
		-26,-29,-35,-40,-41,-43,			
		-49,-51,-55,-56,-60,-61	-03	2	С21
		-09,-20,-31,-42	-04	2	С22

Формат	Зона	Для исполнения с порядковым номером 1)	Обозначение	Кол.	Примеч.
А4		поз 13 Сетка арматурная С10, С11, С13			
		-00,-01,-05...-07,-11,-13 -15,			
		-18,-19,-22...-24,-27,-28,			
		-32 -34,-36...-39,-44 -46,			
		-52...-54,-57...-59	1.465.1-14 5-0040-01	2	С10
		-02,-03,08...-10,-12,-16,-20,			
		-21,-25,-30,-31,-40,-42,-43,			
		-47,-48,-50,-51,-55,-60	-02	2	С11
		-04,-17,-26,-29,-35,-41,-43,			
		-56,-61	-04	2	С13
А4		поз.14 Сетка арматурная С23-С25			
		-00,-01,-05...-07,-11,-13...-15,			
		-18,-19,-22...-24,-27,-28,			
		-32...-34,-36...-39,-44 -46,			
		-52...-54,-57...-59	1.465.1-14 5-0040-06	2	С23
		-02,-03,-08 -10,-12,-16,-20,			
		-21,-25,-30,-31,-40,-42,-43,			
		-47,-48,-50,-51,-55,-60	1.465.1-14.5-0040-07	2	С24
		-04,-17,-26,-29,-35,-41,-43,			
		-56,-61	-08	2	С25
А4		поз.15 Сетка арматурная С17			
		-01,-06...-08,-10...-21,-23,-27,-30,			
		-32 -43,-46,-48,-50,-52...-61	1.465.1-14.5-0050-02	4	С17
		Детали			
А4		поз.16. Стержень арматурный Ст9, Ст18, Ст27, Ст36			
		-23,-53	1.465.1-14.5-0003-08	4	Ст9

Взам. инв. №
Подпись и дата
Инв. № подл.

Формат	Зона	Для исполнения с порядковым номером 1)	Обозначение	Кол	Примеч.
А4		Поз.16 (продолжение)			
		-01,-06,-13,-15,-22,-27,-32,			
		-33,-36,-44,-46,-48,-52,-57,-58,	1.465.1-14.5-0003-17	4	Ст18
		-00,-02...-04,-07,-08,-10...-12,			
		-14,-16,-21,-24...-26,-28,-30,			
		-34,-35,-37...-39,-43,-45,-47			
		-50,-54...-56,-59	-26	4	Ст27
		-19,-20,-42,-61	-26	8	Ст27
		-05,-09,-17,-18,-29,-31,-40,			
		-41,-49,-51,-60	-35	4	Ст36
А4		поз.17 Стержень арматурный Ст 10,Ст19,Ст28,Ст37			
		-23,-53	1.465.1-14.5-0003-09	4	Ст10
		-01,-06,-13,-15,-22,-27,-32,			
		-33,-36,-44,-46,-48,-52,-57,-58	-18	4	Ст19
		-00,-02...-04,-07,-08,-10...-12,			
		-14,-16,-21,-24...-26,-28,-30,			
		-34,-35,-37...-39,-43,-45,-47,			
		-50,-54...-56,-59	-27	4	Ст28
		-19,-20,-42,-61	-27	8	Ст28
		-05,-09,-17,-18,-29,-31,-40,			
		-41,-49,-51,-60	-36	4	Ст37
А4		поз.18 Стержень арматурный Ст12,Ст21,Ст30,Ст39			
		-23,-53	1.465.1-14.5-0003-11	4	Ст12
		-01,-06,-13,-15,-22,-27,-32,			
		-33,-36,-44,-46,-48,-52,-57,-58	-20	4	Ст21

Инв.№ подл. | Подпись и дата | Взам.инв.№

Формат	Зона	Для исполнения с порядковым номером 1)	Обозначение	Кол.	Примеч. 11
А4		Поз.18 (продолжение)			
		-00,-02...-04,-07,-08,-10...-12,			
		-14,-16,-21,-24...-26,-28,-30,			
		-34,-35,-37...-39,-43,-45,-47,			
		-50,-54...-56,-59	1.465.1-14.5-0003-29	4	Ст30
		-19,-20,-42,-61	-29	8	Ст30
		-05,-09,-17,-18,-29,-31,-40,			
		-41,-49,-51,-60	-38	4	Ст39
А4		Поз.19 Стержень арматурный Ст14,Ст23,Ст32,Ст41			
		-23,-53	1.465.1-14.5-0003-13	4	Ст14
		-01,-06,-13,-15,-22,-27,-32,			
		-33,-36,-44,-46,-48,-52,-57,-58	-22	4	Ст23
		-00,-02...-04,-07,-08,-10...-12,			
		-14,-16,-21,-24...-26,-28,-30,			
		-34,-35,-37...-39,-43,-45,-47,			
		-50,-54...-56,-59	-31	4	Ст32
		-19,-20,-42,-61	-31	8	Ст32
		-05,-09,-17,-18,-29,-31,-40,			
		-41,-49,-51,-60	-40	4	Ст41
А4		Поз.20 Стержень арматурный Ст18,Ст26,Ст35,Ст44			
		-23,-53	1.465.1-14.5-0003-17	6	Ст18
		-01,-06,-13,-15,-22,-27,-32,			
		-33,-36,-44,-46,-48,-52,-57,-58	-25	6	Ст26
		-00,-02...-04,-07,-08,-10...-12,			
		-14,-16,-21,-24...-26,-28,-30,			
		-34,-35,-37...-39,-43,-45,-47	-34	6	Ст35

Инв.№ подл. | Подпись и дата | Взам.инв.№

Для исполнения с порядковым номером 1)	Обозначение	Кол	Примечан
Поз 20 (продолжение)			
-50,-54..-56,-59	1.465.1-14 5-0003-34	6	Ст35
-19,-20,-42,-61	-34	12	Ст35
-05,-09,-17,-18,-29,-31,-40			
-41,-49,-51,-60	-43	6	Ст44
А4 Поз.21 Стержень арматурный Ст1, Ст10, Ст19			
-01,-06..-08,-10..-12,-23,-27,			
-32,-46,-48,-50,-52	1.465.1-14, 5-0003	4	Ст1
-13,-14,-16..-19,-21,-30,			
-33..-35,-37,-41,-42,-53..-57,			
-60,-61	-09	4	Ст10
-15,-20,-36,-38...-40,-43,			
-58,-59.	-18	4	Ст19
А4 Поз.22 Стержень арматурный Ст3, Ст12, Ст21			
-01,-06..-08,-10..-12,-23,-27,			
-32,-46,-48,-50,-52	1.465.1-14 5-0003-02	4	Ст3
-13,-14,-16..-19-21,-30,			
-33..-35,-37,-41,-42,-53..-57,			
-60,-61.	-11	4	Ст12
-15,-20,-36,-38..-40,-43,			
-58,-59	-20	4	Ст21
А4 Поз.23 Стержень арматурный Ст5, Ст14, Ст23.			
-00..-12,-22..-29,-31,-32,			
-44...-52	1.465.1-14.5-0003-04	4	Ст5
-13,-14,-16...-19,-21,-30,			
-33...-35,-37,-41,-42,-53...-57,			

Для исполнения с порядковым номером 1)	Обозначение	Кол	Примеч.
Поз.23 (продолжение)			
-60,-61	1.465 1-14 5-0003-13	4	Ст14
-15,-20,-36,-38..-40,-43,			
-58,-59	-22	4	Ст23
А4 Поз.24 Стержень арматурный Ст8, Ст18, Ст26			
-00..-12,-22..-29,-30,-32,			
-44..-52	1.465.1-14.5-0003-07	6	Ст.8
-13,-14,-16...-19,-21,-30,			
-33...-35,-37,-41,-42,-53..-57,			
-60,-61.	-17	6	Ст18
-15,-20,-36,-38...-40,-43,			
-58,-59	-25	6	Ст26
Материал.			
	Бетон тяжелый		
-00...-06,-10...-14,-16..-18,			
-22..-29,-31...-37,-39,-41,			
-44,-47,-49..-56,-58,			
-60	М400	4.03	м³
-08,-09,-40,-43,-48,-61,	М450	4.03	м³
-07,-15,-19,-20,-30,-38,			
-42,-57,-59	М500	4.03	м³
-21	М600	4.03	м³

Взам.инв.№ | Подпись и дата | Инв.№ подл.

Рис. 1

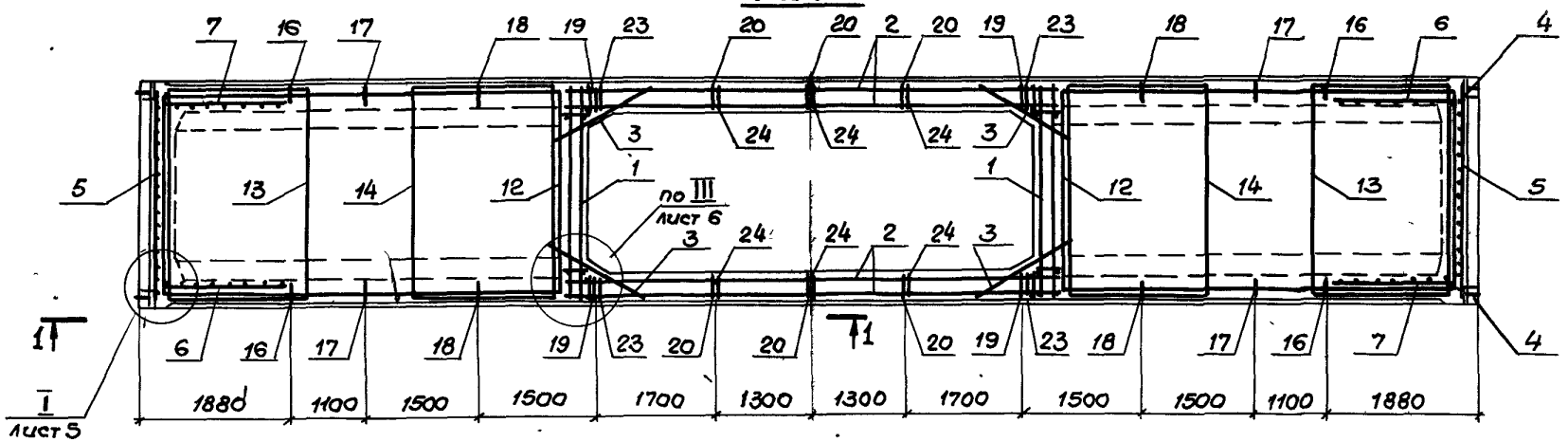

1 — 1

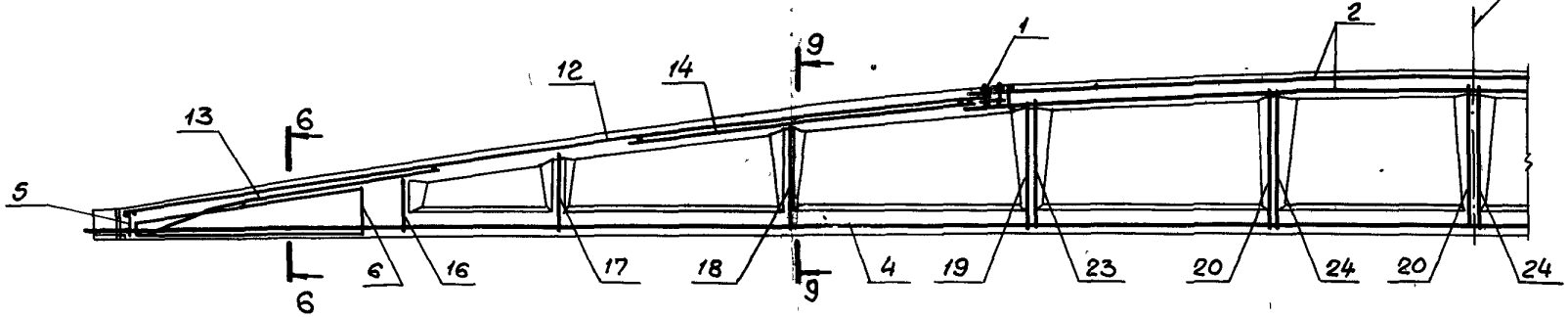

Сечения 6-6, 9-9 смотрите на л. 4

			1.465.1 - 14.4-1 СБ		
Нач. отд	Зиновьев		Плита типа 3КЖС Сборочный чертеж	Стадия	Масса	Масштаб
Н. контр.	Шапиро			Р	10.1	
Гл. констр	Шапиро			Лист 1	Листов 10	
Рук. гр.	Сарафанова			ПРОЕКТНЫЙ ИНСТИТУТ №1		
Ст. инж.	Свердлов					
Инженер	Абрамянова					
Ст. инж.	Лузман					

Инв. № подл. | Подпись и дата | Взам. инв. №

Рис. 2

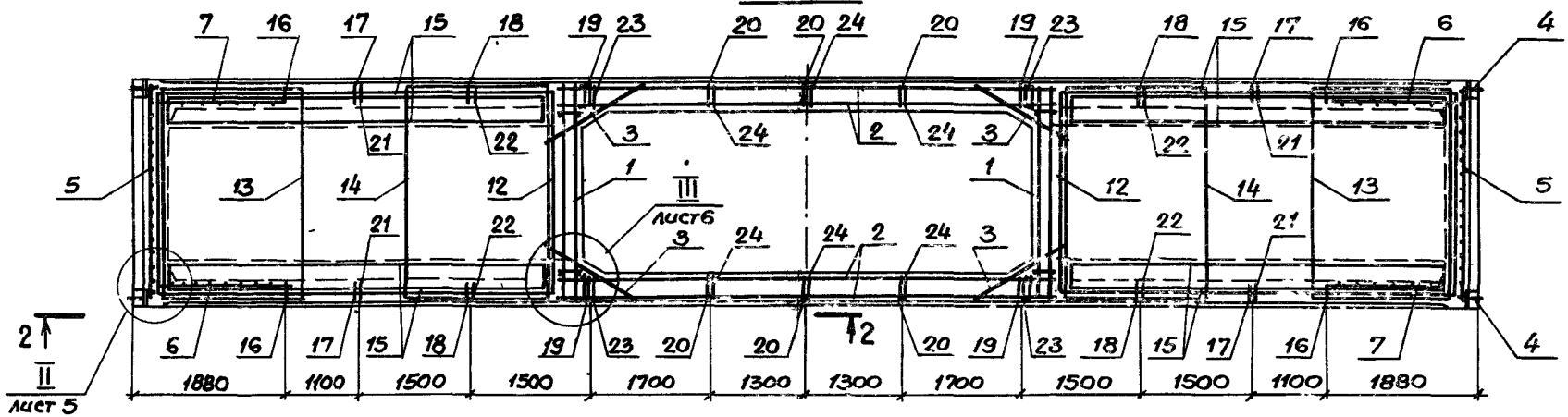

2 — 2

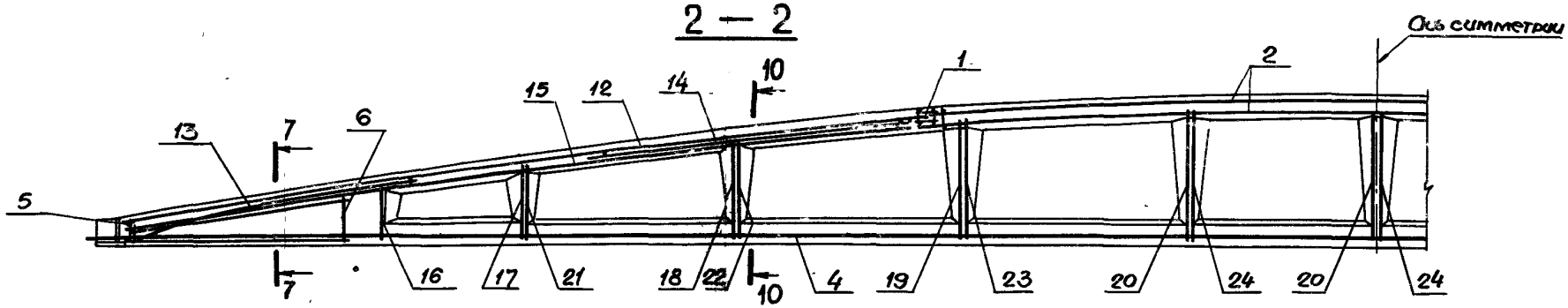

Рис. 3 (остальное по Рис. 2)

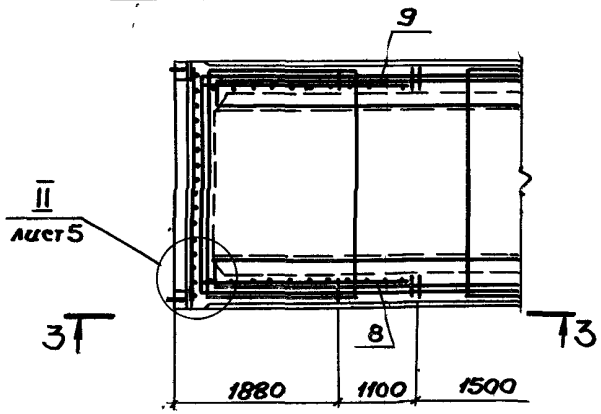

Рис. 4 (остальное по Рис. 2)
Рис. 5 (остальное по Рис. 3)

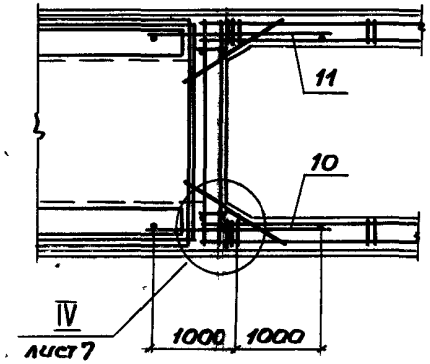

3 — 3

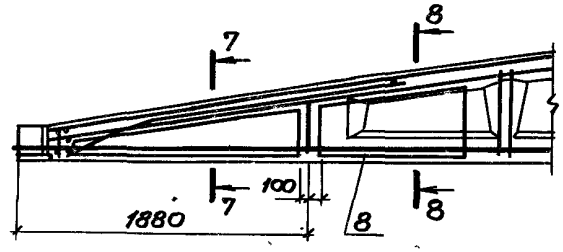

Сечения 7-7, 8-8, 10-10 смотрите на л. 4

Рис.6

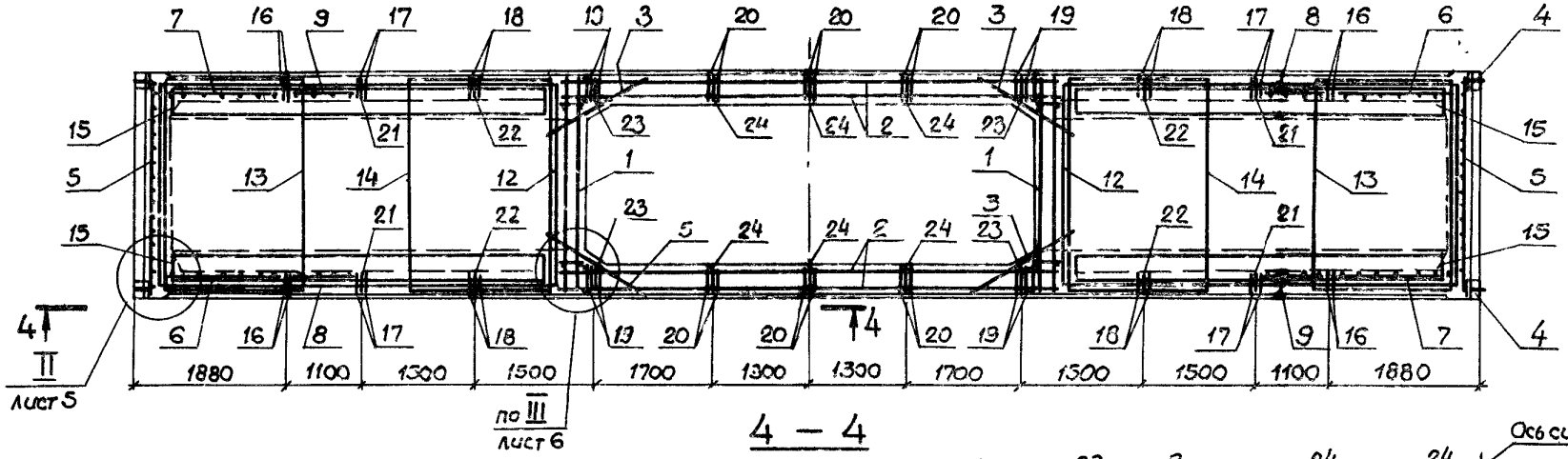

4 – 4

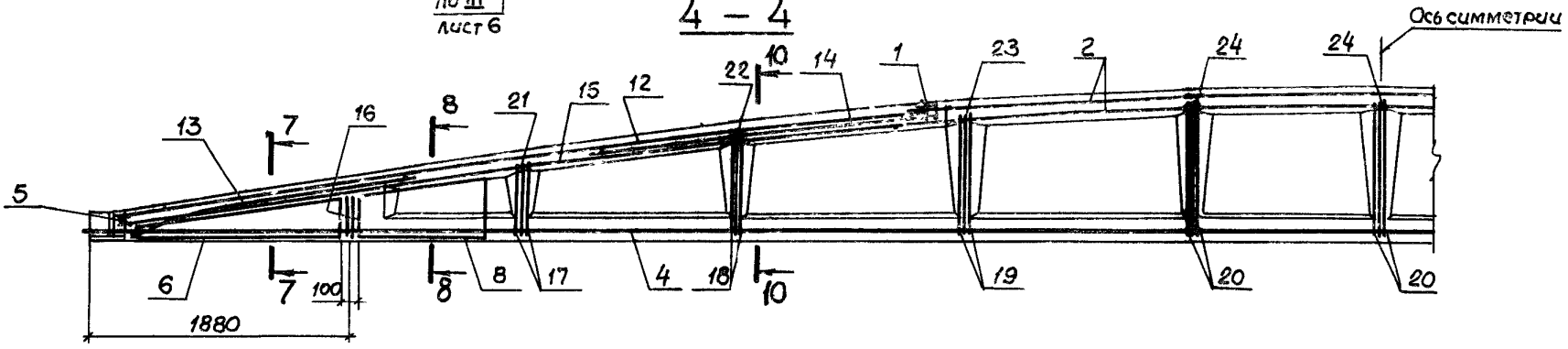

Рис.7 (остальное по Рис 6)

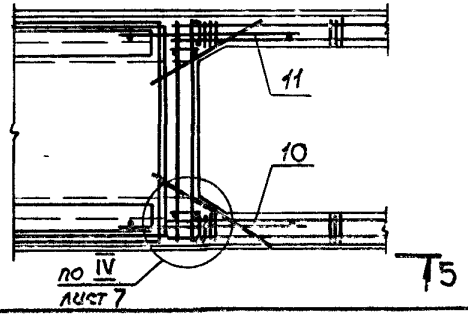

5 – 5

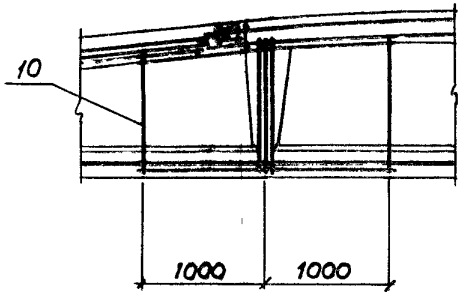

Сечения 7-7, 8-8, 10-10 смотрите на л 4

6 — 6

Рис. 8

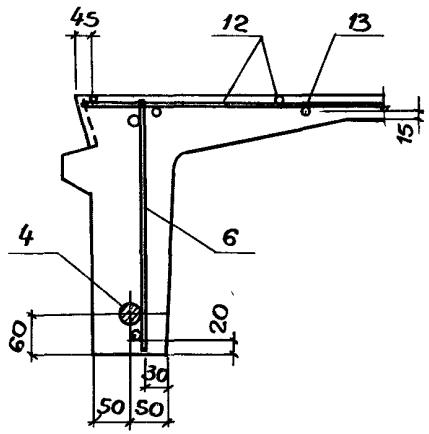

7 — 7

Рис. 9

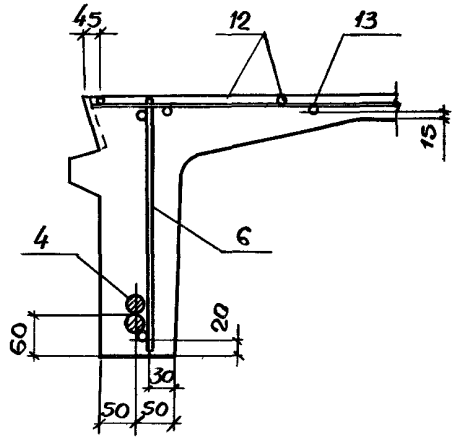

8 — 8

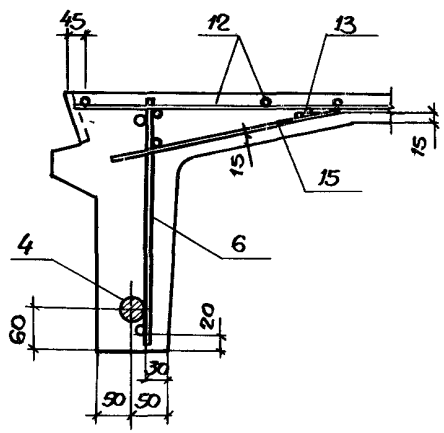

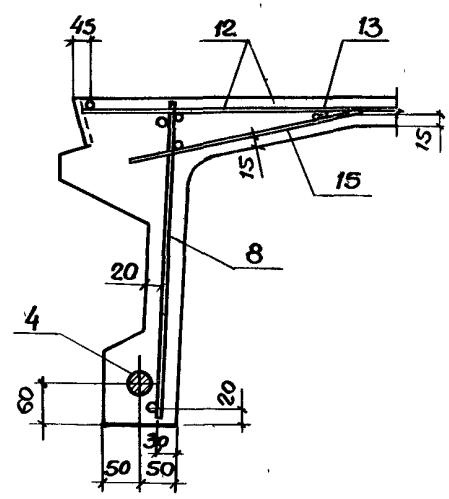

9 — 9

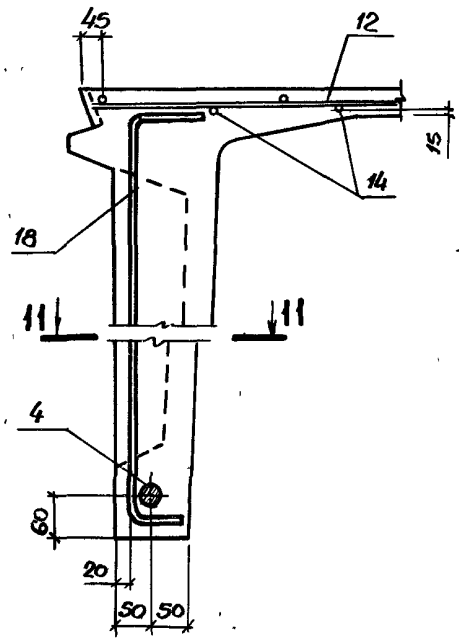

10 — 10

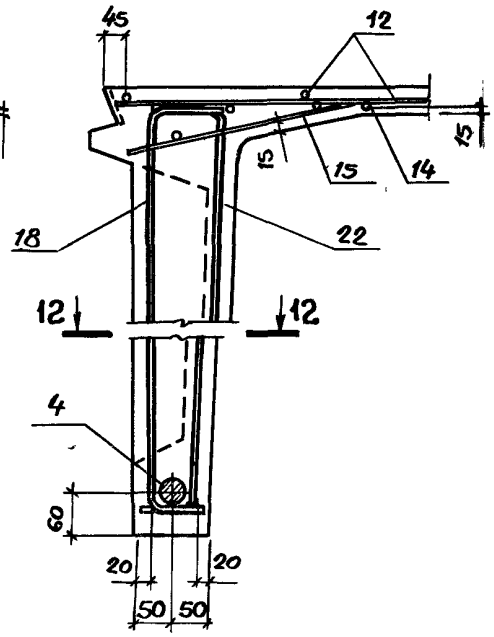

11 — 11

Рис.10

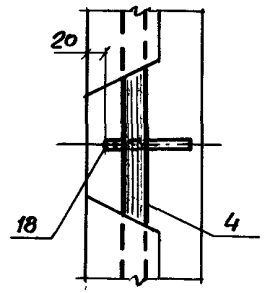

12 — 12

Рис.11

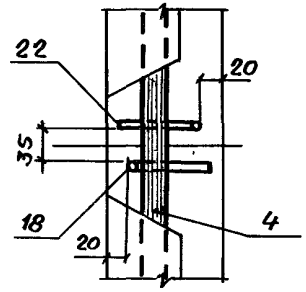

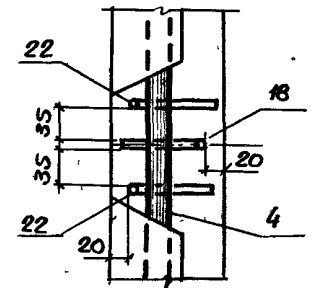

Элемент АЭ поз. 4 в сечениях от 7-7 до 10-10 в отличие от сечения 6-6 с целью сокращения кол-ва рисунков, условно показан с одним стержнем.

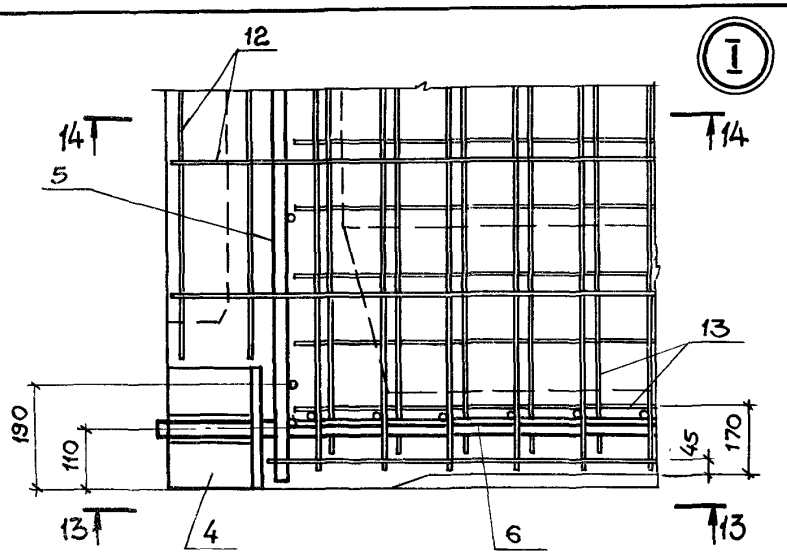

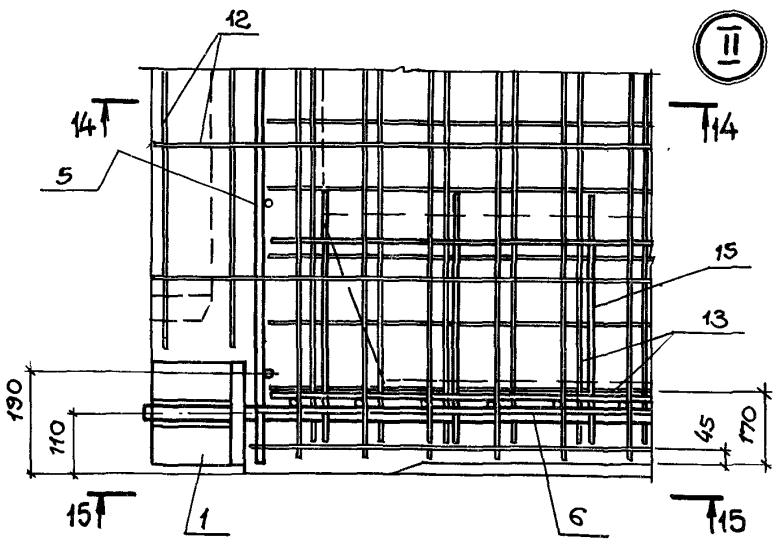

13 — 13

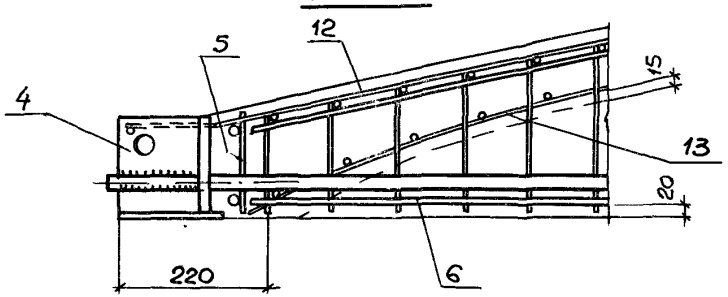

15 — 15

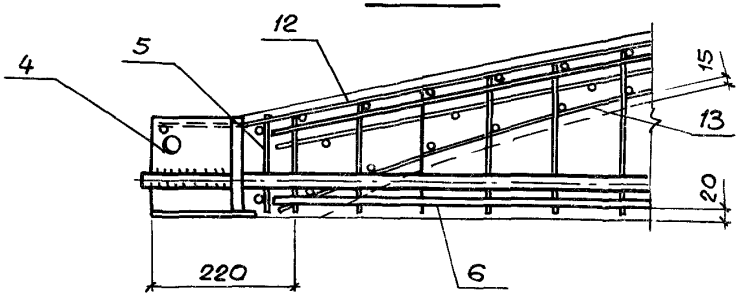

14 — 14

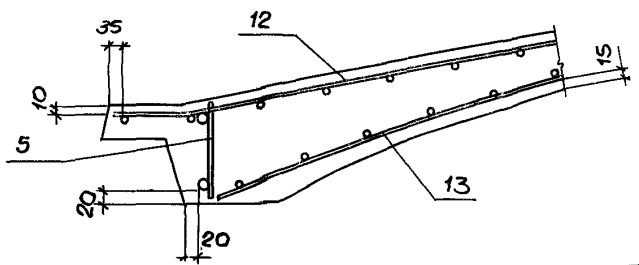

Элемент АЭпоз.4 условно изображен с одним стержнем.

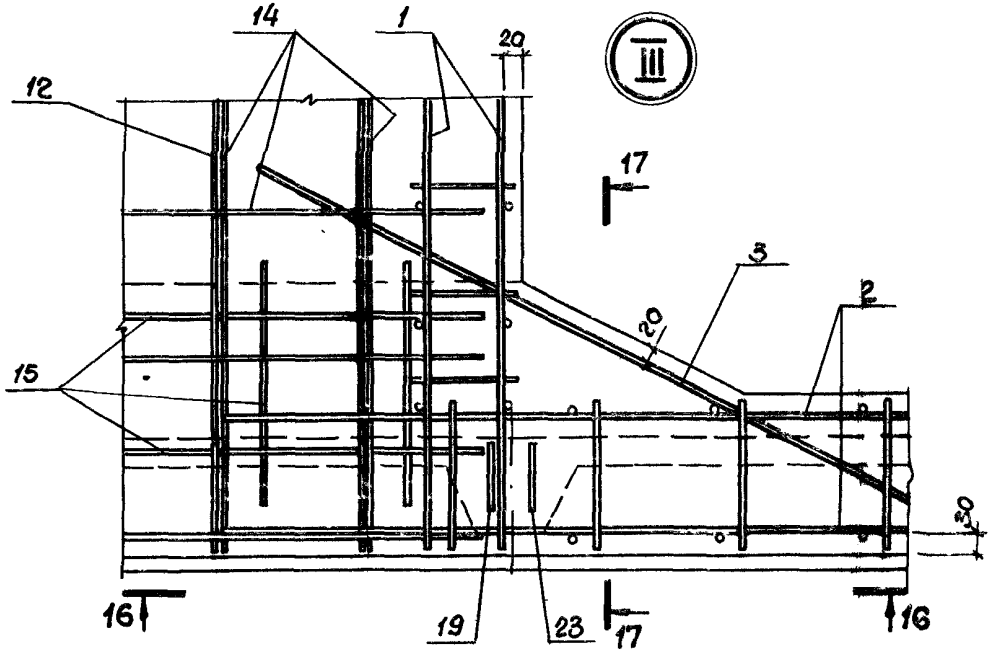
14
1
20
12
III
17
3
2
20
15
30
16
19
23
17
16

17 — 17

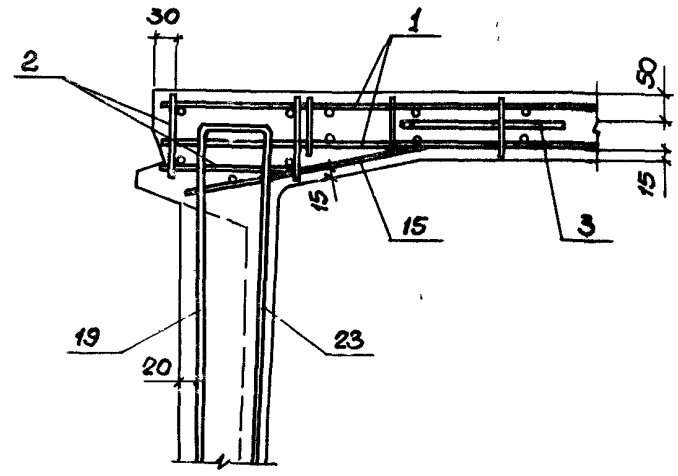
30
1
2
50
15
15
15
3
19
23
20

16 — 16

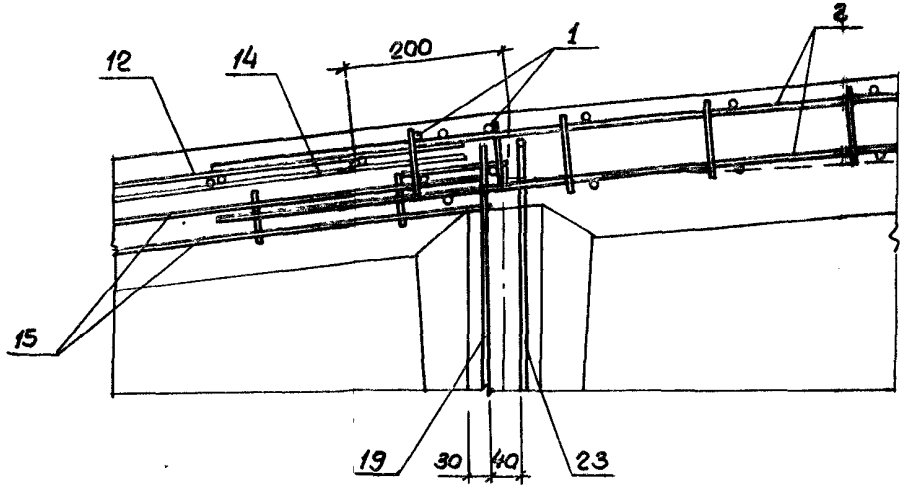
12
14
200
1
2
15
19
30
40
23

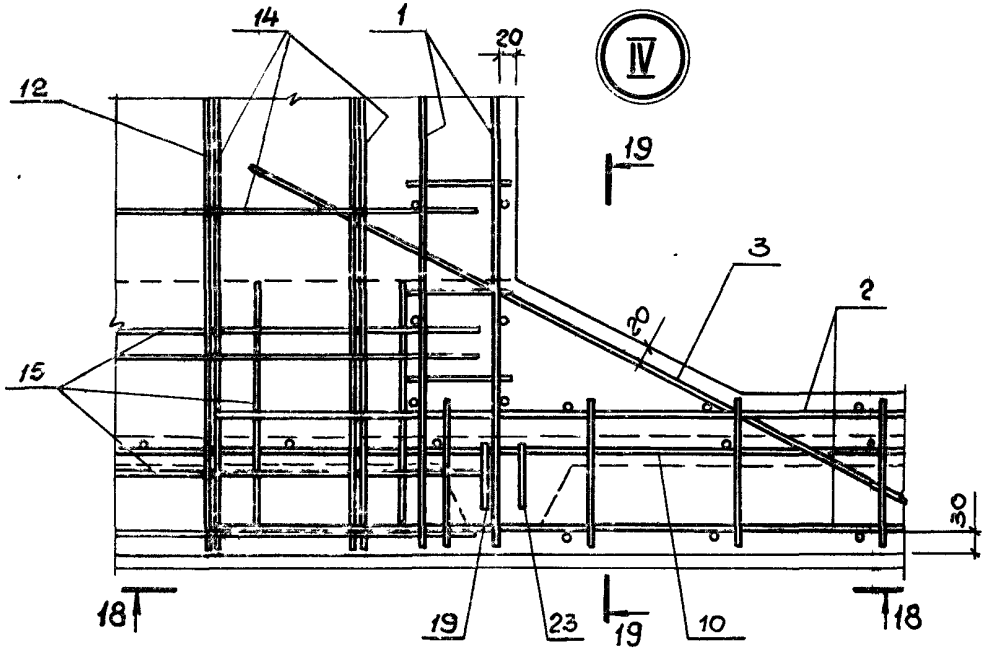

19 — 19

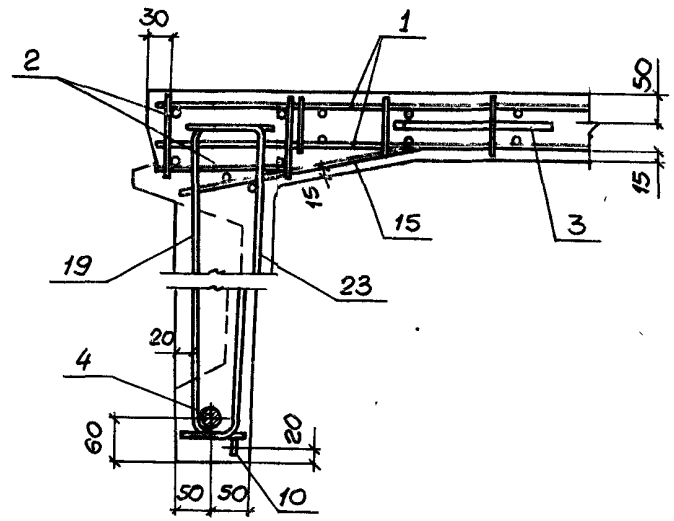

18 — 18

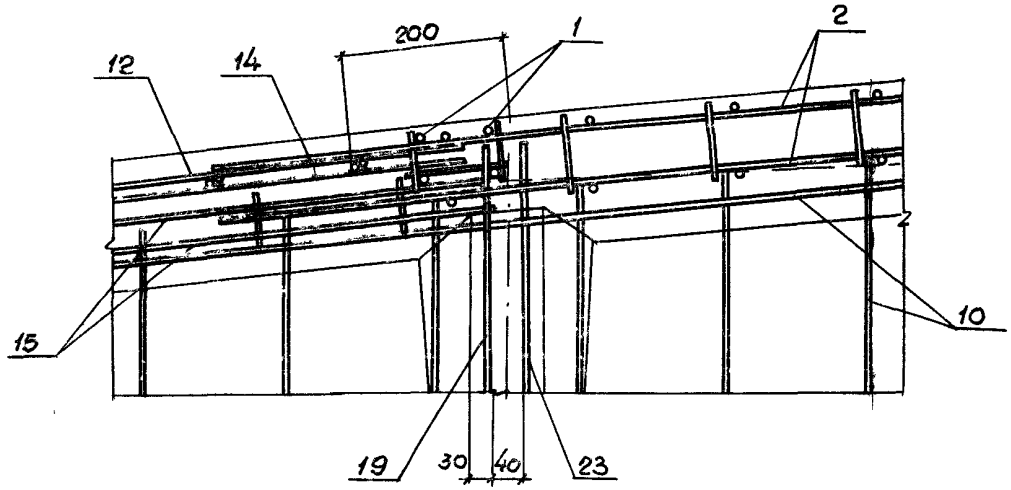

Элемент А2поз 4 условно изображен с одним стержнем

Выборка арматурных и закладных изделий для 3КЖС 18Ф

Марка плиты	Номер позиции																													
	1	2	3	4	5	6	7	8	9	10	11	12	13	14	15	16	17		18		19		20		21	22	23	24
	Количество изделий в плите, шт.																													
	2	2	4	2	2	2	2	2	2	2	2	2	2	2	4	4	8	4	8	4	8	4	8	6	12	4	4	4	6
3КЖС 18Ф — 1AV	КП1	КП2	Ст56	АЭ1-1	КР3	КР7	КР12	—	—	—	—	С20	С10	С23	—	Ст27		Ст28		Ст30		Ст32		Ст35		—	—		
3КЖС 18Ф — 2AV												С18			С17	Ст18		Ст19		Ст21		Ст23		Ст26		Ст1	Ст3		
3КЖС 18Ф — 3AV				АЭ2-1								С20	С11	С24		Ст27		Ст28		Ст30		Ст32		Ст35		—	—		
3КЖС 18Ф — 4AV												С21			—														
3КЖС 18Ф — 5AV													С13	С25															
3КЖС 18Ф — 6AV				АЭ3-2	КР4							С20	С10	С23		Ст36		Ст37		Ст39		Ст41		Ст44					
3КЖС 18Ф — 7AV															С17	Ст18		Ст19		Ст21		Ст23		Ст26					
3КЖС 18Ф — 8AV																Ст27		Ст28		Ст30		Ст32		Ст35		Ст1	Ст3	Ст5	Ст8
3КЖС 18Ф — 9AV				АЭ3-1								С21	С11	С24															
3КЖС 18Ф — 10AV												С22			—	Ст36	—	Ст37	—	Ст39	—	Ст41	—	Ст44	—	—	—		
3КЖС 18Ф — 11AV				АЭ4-2	КР5					КР11	КР16	С20																	
3КЖС 18Ф — 1AVK				АЭ2-1	КР3	КР9	КР14	КР10	КР15	—	—		С19	С23		Ст27		Ст28		Ст30		Ст32		Ст35		Ст1	Ст3		
3КЖС 18Ф — 2AVK				АЭ2-2								С21	С7	С24															
3КЖС 18Ф — 3AVK												С18				Ст18		Ст19		Ст21		Ст23		Ст26		Ст10	Ст12	Ст14	Ст18
3КЖС 18Ф — 4AVK												С20	С9	С23		Ст27		Ст28		Ст30		Ст32		Ст35					
3КЖС 18Ф — 5AVK				АЭ3-1	КР4										С17	Ст18		Ст19		Ст21		Ст23		Ст26		Ст19	Ст21	Ст23	Ст26
3КЖС 18Ф — 6AVK												С21	С11	С24		Ст27		Ст28		Ст30		Ст32		Ст35					
3КЖС 18Ф — 7AVK													С13	С25		Ст36		Ст37		Ст39		Ст41		Ст44		Ст10	Ст12	Ст14	Ст18
3КЖС 18Ф — 8AVK				АЭ4-1	КР5							С20	С9	С23		—	Ст27	—	Ст28	—	Ст30	—	Ст32	—	Ст35					
3КЖС 18Ф — 9AVK				АЭ4-1						КР11	КР16															Ст19	Ст21	Ст23	Ст26
3КЖС 18Ф — 10AVK												С22	С11	С24															
3КЖС 18Ф — 11AVK				АЭ5-1	КР6							С20				Ст27	—	Ст28	—	Ст30	—	Ст32	—	Ст35	—	Ст10	Ст12	Ст14	Ст18

Выборка арматурных и закладных изделий для 3КЖС18Ф

Марка плиты	Номер позиции	1	2	3	4	5	6	7	8	9	10	11	12	13	14	15	16	17		18		19		20		21	22	23	24
	Количество изделий в плите, шт.	2	2	4	2	2	2	2	2	2	2	2	2	2	2	4	4	8	4	8	4	8	4	8	6	12	4	4	4	6
3КЖС18Ф – 1AIV					А37-1								С19	С10	С23	—	Ст18		Ст19		Ст21		Ст23		Ст26		—	—		
3КЖС18Ф – 2AIV																С17	Ст9		Ст10		Ст12		Ст14		Ст18		Ст1	Ст3		
3КЖС18Ф – 3AIV					А38-2	КР3							С20																	
3КЖС18Ф – 4AIV													С21	С11	С24	—	Ст27		Ст28		Ст30		Ст32		Ст35		—	—	Ст5	Ст8
3КЖС18Ф – 5AIV														С13	С25															
3КЖС18Ф – 6AIV							КР7	КР12	—	—	—	—	С19	С10	С23	С17	Ст18		Ст19		Ст21		С-23		Ст26		Ст1	Ст3		
3КЖС18Ф – 7AIV					А39-1	КР4							С20			—	Ст27		Ст28		Ст30		Ст32		Ст35		—	—		
3КЖС18Ф – 8AIV													С21	С13	С25		Ст36		Ст37		Ст39		С-41		Ст44					
3КЖС18Ф – 9AIV											КР11	КР16	С20	С11	С24	С17	Ст27		Ст28		Ст30		Ст32		Ст35		Ст10	Ст12	Ст14	Ст18
3КЖС18Ф – 10AIV					А310-2								С22			—	Ст36		Ст37		Ст39		Ст41		Ст44		—	—	Ст5	Ст8
3КЖС18Ф – 1AIVK	КП1	КП2	Ст56	А38 1	КР3								С20				Ст18		Ст19		Ст21		С-23		Ст26		Ст1	Ст3		
3КЖС18Ф – 2AIVK													С18	С19	С23															
3КЖС18Ф – 3AIVK				А39-1							—	—	С20				Ст27		Ст28		Ст30		С-32		Ст35		Ст10	Ст12	Ст14	Ст18
3КЖС18Ф – 4AIVK													С21	С13	С25															
3КЖС18Ф – 5AIVK				А310-2	КР4	КР9	КР14	КР10	КР15				С18				Ст18		Ст19		Ст21		С-23		Ст26		Ст19	Ст21	Ст23	Ст26
3КЖС18Ф – 6AIVK													С20	С10	С23	С17	Ст27		Ст28		Ст30		С-32		Ст35		Ст10	Ст12	Ст14	Ст18
3КЖС18Ф – 7AIVK				А310-1																							Ст19	Ст21	Ст23	Ст26
3КЖС18Ф – 8AIVK				А310-2							КР11	КР16																		
3КЖС18Ф – 9AIVK				А310-1									С21	С11	С24		Ст36		Ст37		Ст39		С41		Ст44		Ст10	Ст12	Ст14	Ст18
3КЖС18Ф – 10AIVK				А310-2							—	—		С13	С25															
3КЖС18Ф – 11AIVK				А310-1									С22	С11	С24		—	Ст27	—	Ст26	—	Ст30	—	Ст32	—	Ст35	—	Ст19	Ст21	Ст23	Ст26
3КЖС18Ф – 12AIVK				А311-2	КР5						КР11	КР16	С21				Ст27	—	Ст28	—	Ст30	—	Ст32	—	Ст35					

Инв. № подл. | Подпись и дата | Взам. инв. №

Выборка арматурных и закладных изделий для 3КЖС18Ф

Марка плиты	Номер позиции																								
	1	2	3	4	5	6	7	8	9	10	11	12	13	14	15	16		17		18		19		20		21	22	23	24
	Количество изделий в плите, шт.																								
	2	2	4	2	2	2	2	2	2	2	2	2	2	2	4	4	8	4	8	4	8	4	8	6	12	4	4	4	6
3КЖС18Ф – 1АIIIВ	КП1	КП2	Ст56	АЭ13-1	КР3					—	—	С19	С16	С23	—	Ст18		Ст19		Ст21		Ст23		Ст26		—	—		
3КЖС18Ф – 2АIIIВ				АЭ14-1								С20				Ст27		Ст28		Ст30		Ст32		Ст35					
3КЖС18Ф – 3АIIIВ					КР4	КР7	КР12	—	—			С19			С17	Ст18		Ст19		Ст21		Ст23		Ст26		Ст1	Ст3		
3КЖС18Ф – 4АIIIВ												С20	С11	С24	—	Ст27		Ст28		Ст30		Ст32		Ст35		—	—		
3КЖС18Ф – 5АIIIВ				АЭ15-1											С17	Ст18		Ст19		Ст21		Ст23		Ст26		Ст1	Ст3	Ст5	Ст8
3КЖС18Ф – 6АIIIВ												С21	С13	С25	—	Ст36		Ст37		Ст39		Ст41		Ст44		—	—		
3КЖС18Ф – 7АIIIВ				АЭ16-2						КР11	КР16	С20	С11	С24	С17	Ст27		Ст28		Ст30		Ст32		Ст35		Ст1	Ст3		
3КЖС18Ф – 8АIIIВ												С21			—	Ст36	—	Ст37	—	Ст39	—	Ст41	—	Ст44	—	—	—		
3КЖС18Ф – 1АIIIВК				АЭ14-1	КР3							С19				Ст18		Ст19		Ст21		Ст23		Ст26		Ст1	Ст3		
3КЖС18Ф – 2АIIIВК												С18	С10	С23		Ст9		Ст10		Ст12		Ст14		Ст17					
3КЖС18Ф – 3АIIIВК												С20																	
3КЖС18Ф – 4АIIIВК				АЭ15-						—	—	С21	С11	С24		Ст27		Ст28		Ст30		Ст32		Ст35		Ст10	Ст12	Ст14	Ст18
3КЖС18Ф – 5АIIIВК													С13	С25	С17														
3КЖС18Ф – 6АIIIВК				АЭ16-1	КР4	КР9	КР14	КР10	КР15			С18	С10	С23		Ст18		Ст19		Ст21		Ст23		Ст26					
3КЖС18Ф – 7АIIIВК				АЭ16-2								С20				Ст27		Ст28		Ст30		Ст32		Ст35		Ст13	Ст21	Ст23	Ст26
3КЖС18Ф – 8АIIIВК				АЭ16-1						КР11	КР16		С11	С24		Ст36		Ст37		Ст39		Ст41		Ст44					
3КЖС18Ф – 9АIIIВК				АЭ16-2						—	—	С21	С14	С25		—	Ст27	—	Ст28	—	Ст30	—	Ст32	—	Ст35	Ст10	Ст12	Ст14	Ст18
3КЖС18Ф – 10АIIIВК																													

Марка плиты	Схема загруж. контрол. нагрузок	Контрольные нагрузки по проверке прочности, кгс/м², кгс: Распределенная нагрузка q_1 C_1*	q_2 C_2*=1.6	q_1 C_1*=1.6	q_2 C_2*=1.6	Сосредоточенная нагрузка P_1 C_1*	P_2 C_1*	P_3 C_1*	P_1 C_2*=1.6	P_2 C_2*=1.6	P_3 C_2*=1.6	Контрольные нагрузки по проверке жесткости, трещиностойкости кгс/м², кгс: q_1 Возраст бетона к моменту испытания плит (в сутках) 7	28	100	q_2 7	28	100	P_1 7	28	100	P_2 7	28	100	P_3 7	28	100	Контрольный прогиб, см. $f_к$ 7	28	100	$f_{плит}/f_{пред}$ 7	28	100	$W_{нт}$ см
3КЖС18Ф — 1АV		540	675	640	800	2520			2880			275	270	260	350	340	330	1605	1615	1565							2,1	2,1	2,0	0,72	0,70	0,68	28,1
3КЖС18Ф — 2АV		440	635	530	755	5810			6640			205	200	190	315	300	290	3920	3770	3610							3,0	2,9	2,8	0,81	0,76	0,72	
3КЖС18Ф — 3АV	1	595	1005	705	1175	2520			2880			295	280	270	520	500	480	1700	1635	1565							2,7	2,6	2,5	0,72	0,68	0,63	29,0
3КЖС18Ф — 4АV		580	775	690	915	2520			2880			305	290	280	410	395	380	1700	1635	1565							2,4	2,3	2,2	0,64	0,60	0,55	
3КЖС18Ф — 5АV		635	910	755	1065	2520			2880			335	325	310	430	470	450	1700	1635	1565							2,6	2,5	2,4	0,71	0,67	0,62	
3КЖС18Ф — 6АV	1а	690	690	820	820	3210			3670			360	345	325	360	345	325	1925	1830	1735							3,1	3,0	2,8	0,69	0,62	0,55	30,5
3КЖС18Ф — 7АV		540	675	640	800	7070			8080			290	275	280	365	350	330	4870	4630	4330							3,5	3,4	3,2	0,82	0,76	0,68	
3КЖС18Ф — 8АV	1	635	910	755	1065	7070			8080			345	330	310	500	475	450	4895	4650	4330							3,8	3,6	3,4	0,91	0,84	0,77	29,7
3КЖС18Ф — 9АV		595	1005	705	1175	5810			6640			300	285	270	530	505	480	3995	3805	3610							3,5	3,4	3,2	0,83	0,77	0,71	30,1
3КЖС18Ф — 10АV	1а	830	830	980	980	3210			3670			455	435	410	455	435	410	1920	1830	1735							3,3	3,2	3,0	0,77	0,71	0,65	
3КЖС18Ф — 11АV		735	1145	865	1335	7070			8080			410	385	360	645	610	570	4980	4690	4390							4,5	4,3	4,0	0,89	0,80	0,70	32,6
3КЖС18Ф — 1АIV		415	605	530	755	2430			2880			205	200	190	315	300	290	1690	1630	1565							1,9	1,9	1,8	0,69	0,67	0,66	23,5
3КЖС18Ф — 2АIV	1	375	510	480	640	5600			6640			190	180	170	265	250	240	3985	3800	3610							2,8	2,6	2,5	0,80	0,77	0,74	
3КЖС18Ф — 3АIV		470	735	595	905	2430			2880			240	230	220	400	380	360	1730	1650	1565							2,2	2,1	2,0	0,65	0,62	0,59	24,4
3КЖС18Ф — 4АIV		550	740	690	915	2430			2880			310	295	280	420	400	380	1730	1650	1565							2,3	2,2	2,1	0,68	0,65	0,62	

Схема 1, 1а

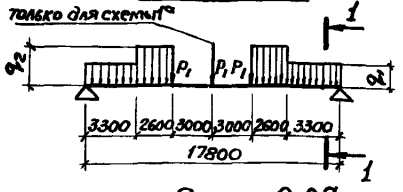

Схема 3, 3а

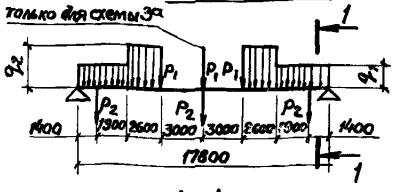

1–1

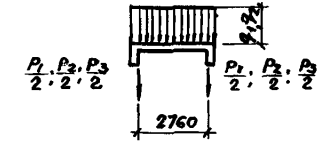

Схема 2, 2а

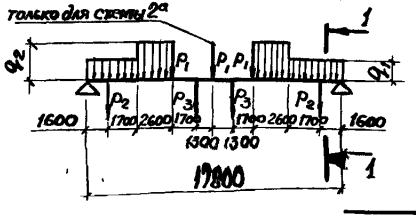

*) C_1 = 1.25 при арматуре класса А-III в.
C_1 = 1,35 при арматуре класса А-IV
C_1 = 1,4 при арматуре класса А-V

1 Распределенная нагрузка q_2 дана без учёта массы плит.
2. При испытаниях плит сосредоточенные нагрузки P_2, P_3 прикладывать к вертикальным полкам уголков закладных изделий для крепления балок подвесных кранов.

Нач.отд.	Зиновьев		
Н.контр.	Шапиро		
Гл.констр.	Шапиро		
Рук.гр.	Гарофанова		
Ст.инж.	Свердлов		
Ст.техн.	Николаева		
Вед.инж.	Дуева		

1.465.1-14.4-СМ1

Данные по испытанию нагружением плит типа 3КЖС18Ф

Стадия	Лист	Листов
Р	1	3

ПРОЕКТНЫЙ ИНСТИТУТ

Марка плиты	Схема загруж. контрол. нагрузок	Контрольные нагрузки по проверке прочности, кгс/м², кгс: Распределенная нагрузка q_1 C_1^*	q_2 C_1^*	q_1 $C_1=1.6$	q_2 $C_1=1.6$	Сосредоточенная нагрузка P_1 C_1^*	P_2 C_1^*	P_3 C_1^*	P_1 $C_2=1.6$	P_2 $C_2=1.6$	P_3 $C_1=1.6$	Контрольные нагрузки по проверке жесткости, трещиностойкости кгс/м², кгс: q_1 7	q_1 28	q_1 100	q_2 7	q_2 28	q_2 100	P_1 7	P_1 28	P_1 100	P_2 7	P_2 28	P_2 100	P_3 7	P_3 28	P_3 100	Контрольный прогиб, см $f_к$ 7	$f_к$ 28	$f_к$ 100	$f_{длит}/f_{пред}$ 7	$f_{длит}/f_{пред}$ 28	$f_{длит}/f_{пред}$ 100	$W_{нт}$ см
												Возраст бетона к моменту испытания плит (в сутках)																					
3КЖС18Ф – 5АIV	1	605	870	755	1065	2430			2880			340	325	310	495	475	450	1730	1650	1565							2,5	2,4	2,3	0,75	0,72	0,69	24,4
3КЖС18Ф – 6АIV		510	645	640	800	6815			8080			295	275	260	375	350	330	4960	4680	4390							3,6	3,4	3,2	0,88	0,83	0,78	25,4
3КЖС18Ф – 7АIV	1а	660	660	820	820	3095			3670			360	340	320	360	340	320	1960	1850	1735							3,1	2,9	2,7	0,75	0,70	0,65	
3КЖС18Ф – 8АIV	1	700	1100	865	1335	2430			2880			405	385	360	695	610	570	1770	1670	1565							3,1	2,9	2,7	0,75	0,70	0,65	
3КЖС18Ф – 9АIV		700	1100	865	1335	6815			8080			415	390	360	660	615	570	5085	4740	4390							4,0	3,8	3,5	0,86	0,80	0,73	26,3
3КЖС18Ф – 10АIV	1а	795	795	980	980	3095			3670			480	445	410	480	445	410	2035	1890	1735							3,4	3,2	2,9	0,67	0,59	0,51	26,5
3КЖС18Ф – 1АIIIв	1	335	455	480	640	2250			2880			185	175	170	260	250	240	1685	1625	1565							1,7	1,7	1,6	0,67	0,66	0,66	21,1
3КЖС18Ф – 2АIIIв		495	670	690	915	2250			2880			310	295	280	420	400	380	1725	1645	1565							2,3	2,2	2,1	0,70	0,68	0,65	22,0
3КЖС18Ф – 3АIIIв		460	580	640	800	6310			8080			295	280	260	375	355	330	4995	4700	4390							3,5	3,3	3,1	0,86	0,81	0,75	23,1
3КЖС18Ф – 4АIIIв	1а	595	595	820	820	2865			3670			365	340	320	365	340	320	1975	1860	1735							3,1	2,9	2,7	0,73	0,68	0,63	
3КЖС18Ф – 5АIIIв	1	495	670	690	915	6310			8080			320	300	280	430	405	380	4995	4695	4390							3,6	3,4	3,2	0,88	0,83	0,79	
3КЖС18Ф – 6АIIIв		635	1000	865	1335	2250			2880			410	385	360	650	610	570	1780	1675	1565							3,1	2,9	2,7	0,73	0,67	0,62	
3КЖС18Ф – 7АIIIв		635	1000	865	1335	6310			8080			425	395	360	670	620	570	5180	4795	4390							4,5	4,1	3,8	0,90	0,82	0,75	24,5
3КЖС18Ф – 8АIIIв	1а	720	720	980	980	2865			3670			485	450	410	485	450	410	2045	1895	1735							3,4	3,2	2,9	0,66	0,59	0,51	
3КЖС18Ф – 1АVК	2	425	600	515	715	2520	450	3500	2880	510	4000	200	195	185	300	285	275	1700	1635	1565	320	310	295	2465	2370	2270	3,5	3,3	3,2	0,92	0,88	0,83	28,0
3КЖС18Ф – 2АVК		565	740	675	875	2520	45	2785	2880	50	3185	300	285	275	395	380	365	1700	1635	1565	35	30	30	1965	1890	1810	3,5	3,3	3,2	0,93	0,89	0,84	
3КЖС18Ф – 3АVК	3	390	510	470	610	5810	720	6960	6640	825	7950	185	175	165	255	240	230	4000	3810	3610	520	495	470	5010	4770	4520	4,5	4,3	4,1	1,07	1,00	0,93	30,5
3КЖС18Ф – 4АVК		475	725	570	855	5810	45	2785	6640	50	3185	230	220	210	370	355	335	4000	3810	3810	35	30	30	2010	1910	1810	4,3	4,1	3,9	1,01	0,94	0,87	
3КЖС18Ф – 5АVК		425	600	515	715	5810	720	6960	6640	825	7950	205	195	185	305	290	275	3970	3795	3610	515	495	470	4970	4750	4520	4,4	4,2	4,0	1,04	0,98	0,93	29,7
3КЖС18Ф – 6АVК		565	740	615	875	2520	720	6960	2880	825	7950	305	290	275	405	385	305	1735	1650	1565	520	495	470	5010	4770	4520	4,1	3,9	3,7	0,94	0,88	0,81	30,5
3КЖС18Ф – 7АVК		615	865	730	1015	2520	720	6960	2880	825	7950	330	315	300	470	450	425	1735	1650	1565	520	495	470	5010	4770	4520	4,3	4,1	3,9	1,00	0,94	0,86	
3КЖС18Ф – 8АVК	2	530	650	630	770	7070	450	3500	8080	510	4000	305	270	255	365	340	320	4980	4690	4390	335	315	295	2575	2425	2270	5,1	4,8	4,5	1,04	0,95	0,85	32,6
3КЖС18Ф – 9АVК	3	615	865	730	1015	7070	720	6960	8080	825	7950	335	320	300	475	450	425	4920	4660	4390	525	500	470	5065	4800	4520	5,3	5,0	4,7	1,13	1,06	0,98	30,8
3КЖС18Ф – 10АVК		705	1075	830	1255	7070	530	5180	8080	600	5920	385	365	345	600	570	535	4920	4660	4390	385	365	345	3765	3570	3360	5,3	5,0	4,7	1,11	1,04	0,96	
3КЖС18Ф – 11АVК		705	1075	830	1255	7070	720	6960	8080	825	7950	395	370	345	615	575	535	5055	4730	4390	540	505	470	5210	4870	4520	5,4	5,1	4,7	0,98	0,89	0,80	31,9

Марка плиты	Схема загруж. контрол нагрузок	Контрольные нагрузки по проверке прочности, кгс/м², кгс: Распределённая нагрузка q_1 C^x	q_2 C_1^x	q_1 $C_2=1{,}6$	q_2 $C_2=1{,}6$	Сосредоточенная нагрузка P_1 C_1^x	P_2 C_1^x	P_3 C_1^x	P_1 $C_2=1{,}6$	P_2 $C_2=1{,}6$	P_3 $C_2=1{,}6$	Контрольные нагрузки по проверке жесткости, трещиноватости кгс/м², кгс: q_1			q_2			P_1			P_2			P_3			Контрольный прогиб, см $f_к$			$\frac{f_{длит}}{f_{пред}}$			$W_{мт}$ см
												Возраст бетона к моменту испытания плит /в сутках/																					
												7	28	100	7	28	100	7	28	100	7	28	100	7	28	100	7	28	100	7	28	100	
3кжс 18ф-1АIVк	2	405	575	515	715	2430	45	2685	2880	50	3185	205	195	185	320	290	275	1725	1650	1565	35	30	30	2000	1905	1810	3,1	2,9	2,8	0,86	0,84	0,80	24,4
3кжс 18ф-2АIVк	3	365	485	470	610	5600	510	4990	6640	600	5920	185	175	165	260	245	230	4080	3850	3610	390	365	345	3795	3580	3360	4,1	3,8	3,6	1,00	0,95	0,90	25,4
3кжс 18ф-3АIVк		405	575	515	715	2430	695	6710	2880	825	7950	210	195	185	310	295	275	1770	1670	1565	530	500	470	5105	4820	4520	3,6	3,4	3,2	0,90	0,85	0,80	
3кжс 18ф-4АIVк	2	540	710	675	875	2430	430	3375	2880	510	4000	310	295	275	410	390	365	1770	1670	1565	335	315	295	2565	2420	2270	3,8	3,6	3,4	0,93	0,89	0,84	
3кжс 18ф-5АIVк		405	575	515	715	5600	430	3375	6640	510	4000	215	200	185	325	300	275	4240	3930	3610	345	320	295	2665	2470	2270	4,5	4,1	3,8	0,90	0,83	0,75	26,5
3кжс 18ф-6АIVк		500	620	630	770	6815	430	3375	8080	510	4000	300	280	255	375	350	320	5155	4780	4390	345	320	295	2665	2470	2270	5,0	4,7	4,3	1,05	0,97	0,90	
3кжс 18ф-7АIVк		585	825	730	1015	6815	430	3375	8080	510	4000	345	325	300	490	460	425	5085	4740	4390	340	320	295	2630	2450	2270	5,0	4,6	4,3	1,08	1,02	0,95	26,3
3кжс 18ф-8АIVк	3	585	825	730	1015	6815	695	6710	8080	825	7950	350	325	300	500	460	425	5155	4780	4390	550	510	470	5305	4920	4520	5,6	5,2	4,8	1,20	1,13	1,05	26,5
3кжс 18ф-9АIVк	3а	620	620	775	775	2870	695	6710	3400	825	7950	350	325	300	350	325	300	1890	1755	1615	550	510	470	5285	4910	4520	4,4	4,1	3,8	0,93	0,86	0,79	26,4
3кжс 18ф-10АIVк	2	670	1030	830	1255	2430	430	3375	2880	510	4000	405	375	345	625	580	535	1830	1705	1565	345	320	295	2655	2470	2270	4,4	4,1	3,8	0,90	0,83	0,75	26,5
3кжс 18ф-11АIVк	3а	755	755	935	935	2870	695	6710	3400	825	7950	450	420	390	450	420	390	1870	1745	1615	545	510	470	5230	4880	4520	4,6	4,3	4,0	0,98	0,92	0,86	26,3
3кжс 18ф-12АIVк	3	670	1030	830	1255	6815	695	6710	8080	825	7950	420	380	345	650	590	535	5335	4830	4390	570	515	470	5490	4970	4520	5,8	5,3	4,8	1,07	0,98	0,89	28,2
3кжс 18ф-1АIIIВк	2	325	435	470	610	2250	40	2485	2880	50	3185	180	175	165	255	240	230	1725	1645	1565	35	30	30	1995	1905	1810	2,9	2,7	2,6	0,85	0,82	0,80	22,0
3кжс 18ф-2АIIIВк		360	575	515	715	5185	40	2485	6640	50	3185	210	200	185	315	295	275	4110	3865	3610	35	30	30	2060	1940	1810	4,1	3,9	3,6	0,98	0,93	0,88	23,1
3кжс 18ф-3АIIIВк	3	405	625	570	855	2250	645	6215	2880	825	7950	240	225	210	360	360	335	1780	1675	1565	535	505	470	5145	4840	4520	3,9	3,6	3,4	0,94	0,89	0,83	
3кжс 18ф-4АIIIВк	2	485	640	675	875	2250	400	3125	2880	510	4000	315	295	275	415	390	365	1780	1675	1565	335	315	295	2585	2430	2270	3,8	3,5	3,3	0,91	0,86	0,81	
3кжс 18ф-5АIIIВк		530	750	730	1015	2250	40	2485	2880	50	3185	340	320	300	485	455	425	1780	1675	1565	35	30	30	2060	1940	1810	3,6	3,4	3,2	0,88	0,83	0,78	
3кжс 18ф-6АIIIВк	3	450	560	630	770	6310	470	4620	8080	600	5920	295	275	255	370	345	320	5110	4760	4390	400	375	345	3910	3640	3360	4,4	4,1	3,8	0,93	0,87	0,81	24,2
3кжс 18ф-7АIIIВк	2	450	560	630	770	6310	400	3125	8080	510	4000	300	280	255	360	350	320	5180	4795	4390	350	320	295	2680	2480	2270	5,1	4,7	4,3	1,04	0,96	0,89	24,5
3кжс 18ф-8АIIIВк	3	485	640	675	875	6310	645	6215	8080	825	7950	320	300	275	425	395	365	5110	4760	4390	545	510	470	5260	4900	4520	5,0	4,7	4,3	1,07	1,01	0,95	24,2
3кжс 18ф-9АIIIВк	3а	560	560	775	775	2655	645	6215	3400	825	7950	355	330	300	355	330	300	1905	1765	1615	555	515	470	5335	1935	4520	4,6	4,3	3,9	0,94	0,87	0,79	24,5
3кжс 18ф-10АIIIВк		685	685	935	935	2655	645	6215	3400	825	7950	460	425	390	460	425	390	1900	1760	1615	550	510	470	5315	4925	4520	4,8	4,5	4,1	1,01	0,94	0,87	24,4

Инв № подл. | подпись и дата | взам инв №

gost.e-ecolog.ru

1.465.1 – 14.4СМ1

Лист 3