ТИПОВОЙ ПРОЕКТ

901—5— 38.87

БЕСШАТРОВЫЕ ВОДОНАПОРНЫЕ БАШНИ СО СТАЛЬНЫМИ БАКАМИ С ПРИМЕНЕНИЕМ СТВОЛОВ ИЗ УНИФИЦИРОВАННЫХ СБОРНЫХ ЖЕЛЕЗОБЕТОННЫХ ЭЛЕМЕНТОВ

БАШНЯ С БАКОМ ЁМКОСТЬЮ 50м3 ВЫСОТОЙ 18м

АЛЬБОМ III

СБОРНЫЕ ЖЕЛЕЗОБЕТОННЫЕ КОНСТРУКЦИИ И АРМАТУРНЫЕ ИЗДЕЛИЯ

				Привязан	
Инв. №					

,gost.e-ecolog.ru

ЦЕНТРАЛЬНЫЙ ИНСТИТУТ ТИПОВОГО ПРОЕКТИРОВАНИЯ
ГОССТРОЯ СССР

Москва. А-445. Смольная ул., 22

Сдано в печать X 1989 года

Заказ № 8692 Тираж 1055 экз.

ТИПОВОЙ ПРОЕКТ

901–5– 38.87

БЕСШАТРОВЫЕ ВОДОНАПОРНЫЕ БАШНИ СО СТАЛЬНЫМИ БАКАМИ С ПРИМЕНЕНИЕМ СТВОЛОВ ИЗ УНИФИЦИРОВАННЫХ СБОРНЫХ ЖЕЛЕЗОБЕТОННЫХ ЭЛЕМЕНТОВ

БАШНЯ С БАКОМ ЁМКОСТЬЮ 50м3 ВЫСОТОЙ 18м

АЛЬБОМ III

СБОРНЫЕ ЖЕЛЕЗОБЕТОННЫЕ КОНСТРУКЦИИ И АРМАТУРНЫЕ ИЗДЕЛИЯ

Утвержден Госстрой СССР
протокол от 29.04.86 N 84-25

Введен в действие ГПИ "Киевский Промстройпроект"
приказ от 27.05.86г N 61

РАЗРАБОТАНЫ
ГПИ "КИЕВСКИЙ ПРОМСТРОЙПРОЕКТ"

гл. инж. ин-та — И.Г. ХАРИТОНОВ
начальник отп — С.И. САВУСКАН
гл. инж. проекта отп — В.А. КОЗЛОВ

Привязан

Инв. №

Формат	Обозначение	Наименование	Стр.	Примечание
А3	ТП 901-5-38.87 - СА	Содержание	2	
А3	ТП 901-5-38.87 -ПЗ	Пояснительная записка	3	
А3	ТП 901-5-38.87 -КЖСИ-К1	Колонна железобетонная К1	6	
А3	ТП 901-5-38.87 -КЖСИ-К2	Колонна железобетонная К2	7	
А3	ТП 901-5-38.87 -КЖСИ-К3	Колонна железобетонная К3	8	
А3	ТП 901-5-38.87 -КЖСИ-К4	Колонна железобетонная К4	9	
А3	ТП 901-5-38.87 КЖСИ-К1...К4	Колонны железобетонные. Узлы К1...К4	10	
А3	ТП 901-5-38.87 -КЖСИ-КП1	Каркас пространственный КП1	11	
А3	ТП 901-5-38.87 -КЖСИ-КП2	Каркас пространственный КП2	12	
А3	ТП 901-5-38.87 -КЖСИ-КП3	Каркас пространственный КП3	13	
А3	ТП 901-5-38.87 -КЖСИ-КП4	Каркас пространственный КП4	14	
А4	ТП 901-5-38.87 -КЖСИ-КР1	Каркас плоский КР1	15	
А4	ТП 901-5-38.87 -КЖСИ-КР2	Каркас плоский КР2	15	
А4	ТП 901-5-38.87 -КЖСИ-КР3	Каркас плоский КР3	16	
А4	ТП 901-5-38.87 -КЖСИ-КР4	Каркас плоский КР4	16	
А4	ТП 901-5-38.87 -КЖСИ-С1	Сетка С1	17	
А4	ТП 901-5-38.87 -КЖСИ-С2	Сетка С2	17	
А4	ТП 901-5-38.87 -КЖСИ-С3	Сетка С3	18	
А4	ТП 901-5-38.87 -КЖСИ-С4	Сетка С4	18	
А4	ТП 901-5-38.87 -КЖСИ-МН1	Изделие закладное МН1	19	
А4	ТП 901-5-38.87 -КЖСИ-МН2	Изделие закладное МН2	19	
А4	ТП 901-5-38.87 -КЖСИ-МН3	Изделие закладное МН3	20	
А4	ТП 901-5-38.87 -КЖСИ-МН4	Изделие закладное МН4	20	
А4	ТП 901-5-38.87 -КЖСИ-МН5	Изделие закладное МН5	21	
А4	ТП 901-5-38.87 -КЖСИ-МН6	Изделие закладное МН6	21	
А4	ТП 901-5-38.87 -КЖСИ-МН7	Изделие закладное МН7	22	
А4	ТП 901-5-38.87 -КЖСИ-МН8	Изделие закладное МН8	22	
А4	ТП 901-5-38.87 -КЖСИ-МН9	Изделие закладное МН9	23	
А4	ТП 901-5-38.87 -КЖСИ-МН10	Изделие закладное МН10	23	
А4	ТП 901-5-38.87 -КЖСИ-МН11	Изделие закладное МН11	24	
А4	ТП 901-5-38.87 -КЖСИ-МН12	Изделие закладное МН12	24	
А4	ТП 901-5-38.87 -КЖСИ-МН13	Изделие закладное МН13	25	
А4	ТП 901-5-38.87 -КЖСИ-МН14	Изделие закладное МН14	25	
А4	ТП 901-5-38.87 -КЖСИ-МН15	Изделие закладное МН15	26	
А4	ТП 901-5-38.87 -КЖСИ-МС1	Изделие соединительное МС1	27	
А4	ТП 901-5-38.87 -КЖСИ-МС2	Изделие соединительное МС2	27	
А4	ТП 901-5-38.87 -КЖСИ-МС3	Изделие соединительное МС3	28	
А4	ТП 901-5-38.87 -КЖСИ-МС4	Изделие соединительное МС4	28	
А4	ТП 901-5-38.87-КЖСИ-МС5;МС6	Изделия соединительные МС5; МС6	29	
А4	ТП 901-5-38.87 -КЖСИ-МС7	Изделие соединительное МС7	29	

Нач.отд	Бабченко		ТП 901-5-38.87 - СА
ГИП	Казлов		Содержание
Рук. гр	Дужак		Стадия: РП; Лист; Листов: 1
Вед.инж	Хому года		Киевский Промстройпроект
Техник	Владимирская		

Пояснительная записка

1. В альбоме III разработаны рабочие чертежи сборных железобетонных колонн плоских и пространственных арматурных каркасов колонн, сварных сеток фундамента закладных и соединительных изделий, устанавливаемых в сборных колоннах и в монолитном фундаменте.

2. Технические требования к материалам и конструкциям

2.1. Бетон

2.1.1. Материалы, применяемые для приготовления бетона, должны удовлетворять требованиям соответствующих стандартов: цемент – ГОСТ 10178-76*, заполнители для тяжелого бетона – ГОСТ 10268-80, вода – ГОСТ 23732-79.

2.1.2. Для изготовления колонн предусмотрено применение бетона с проектной маркой по прочности на сжатие М300 и с маркой по морозостойкости не ниже Мрз 75.

2.1.3. Поставка сборных железобетонных колонн потребителю производится по достижении бетоном не менее 70% проектной прочности на сжатие в летнее время года и 100% проектной прочности на сжатие в зимнее время года.

При этом предприятие-изготовитель должно гарантировать, что прочность бетона достигнет проектной марки в возрасте 28 суток со дня изготовления конструкций.

2.2. Арматура и арматурные изделия

2.2.1. В качестве продольной рабочей арматуры колонн применяется горячекатаная стержневая арматура класса А-III по ГОСТ 5781-82.

В качестве поперечных стержней каркасов применяется арматура класса А-I по ГОСТ 5781-82.

2.2.2. Сварные арматурные изделия должны соответствовать требованиям ГОСТ 10922-75, сварка стержней каркасов предусмотрена контактная точечная по ГОСТ 14098-68 (соединение КТ-2).

2.2.3. Продольные стержни каркасов рекомендуется поставлять в мерных длинах. При отсутствии стержней в мерных длинах стыки стержней осуществлять контактной стыковой сваркой (соединение КС-О по ГОСТ 14098-68) и располагать вразбежку.

Стыки стержней каркасов в местах изменения их диаметров осуществлять контактной стыковой сваркой (соединение КС-Р по ГОСТ 14098-68).

2.3. Закладные и соединительные изделия

2.3.1. Закладные изделия, к которым крепятся бак и стальные фермы-диафрагмы, изготавливаются из углеродистой стали С38/23 марки Всп3сп5-1 (по ТУ 14-1-3023-80).

Все остальные закладные и соединительные изделия изготавливаются из стали марки Вст3кп2-1 по ТУ 14-1-3023-80.

2.3.2. Открытые поверхности закладных изделий огрунтовать на заводе-изготовителе двумя слоями грунта ФЛ-03К (указания о последующей окраске на стройплощадке приведены в пояснительной записке к альбому II).

2.4. Точность изготовления конструкций

2.4.1. Допускаемые отклонения от номинальных размеров колонн не должны превышать:

		ТП 901-5-3887-ПЗ	
Нач.отд	Садускан	Пояснительная записка	Стадия: РП; Лист: 1; Листов: 3
ГИП	Козлов		Киевский Промстройпроект
Рук.гр.	Дужак		
Вед.инж.	Хлм		

по длине ± 8 мм;
по размерам поперечного сечения ± 4мм.

2.4.2 Отклонения от проектного положения стальных закладных изделий, расположенных в одном уровне с поверхностью бетона, не должны превышать:
в плоскости грани конструкции -8мм;
из плоскости грани конструкции -3 мм:

2.4.3. Непрямолинейность на всю длину конструкции, проверяемая в любом сечении боковых граней, не должна превышать 8 мм.

2.4.4. Отклонения от конструктивной толщины защитного слоя не должны превышать ±3 мм.

2.5. Требования к качеству поверхности железобетонных конструкций.

2.5.1. На поверхности бетона допускается наличие раковин диаметром не более 4мм и глубиной не более 3мм в количестве не более 5 шт на любом участке поверхности площадью 0,04 м². На поверхности не допускаются жировые и ржавые пятна.

2.5.2. Высота местных наплывов допускается не более 1,0 мм.

2.5.3. Околы ребер допускаются не более, чем глубиной 5мм на длине не более 50 мм.

2.5.4. Обнажения арматуры не допускаются.

2.5.5. Открытые поверхности стальных закладных изделий должны быть зачищены от наплывов бетона.

3. Указания по изготовлению колонн

3.1 Изготовление колонн предусмотрено в стальных формах с откидными бортами.

При использовании форм для изготовления колонн по серии ИИ-04 в местах консолей для опирания ригелей должны быть установлены заглушки.

3.2 При изготовлении колонн следует обращать внимание на расположение арматурных каркасов. продольные стержни каркасов больших диаметров должны быть во всех случаях обращены в сторону нижней части колонны.

3.3 При формовании колонн закладные изделия МН-13 и МН 14 должны быть закреплены на форме.

3.4. Для выемки колонн из форм, а также строповке при транспортировке и монтаже предусмотрены строповочные отверстия ⌀ 50 мм.

4. Правила приемки

4.1 Правила приемки колонн техническим контролем предприятия-изготовителя должны соответствовать ГОСТ 13015.1-81.

4.2. Приемочные испытания следует производить неразрушающими методами по ГОСТ 8829-77 Маркировка колонн должна соответствовать ГОСТ 13015 2-81.

4.3 Маркировочные знаки следует наносить несмываемой краской на боковой поверхности колонны.

5 Хранение и транспортирование

5.1 Хранение колонн должно производиться в горизонтальном положении на деревянных подкладках и прокладках, толщина которых должна быть не менее 40мм.

5.2. Подкладки и прокладки должны быть расположены под отверстиями для выемки колонн из форм. При хранении колонн в штабеле прокладки должны располагаться на одной вертикали.

5.3. Транспортирование колонн предусматривается автомобильным транспортом на автопоездах с прицепом или полуприцепом.

В процессе транспортирования колонны должны опираться в 2-х точках на деревянные подкладки толщиной не менее 200 мм, располагаемые в тех же местах, где располагаются подкладки при хранении колонн.

5.4. Строповку колонн при разгрузке с транспортных средств производить с помощью балансирной траверсы и пальцевых захватов, пропускаемых в отверстия, предназначенные для выемки колонн из формы.

6. Перечень нормативных документов.

6.1. При изготовлении и приемке колонн, арматурных закладных изделий должны быть выдержаны требования следующих нормативных документов:

ГОСТ 13.015.1-81 „Конструкции бетонные и железобетонные"

ГОСТ 13.015.2-81 „Конструкции и изделия бетонные и железобетонные сборные. Правила маркировки."

ГОСТ 13.015.3-81 „Конструкции и изделия бетонные и железобетонные сборные. Документ о качестве."

ГОСТ 10 922-75 „Арматура и закладные детали сварные для железобетонных конструкций."

СНИП III-16-80 „Бетонные и железобетонные конструкции сборные."

СНИП III-4-80 „Техника безопасности в строительстве."

СН 313-65 3-е издание „Инструкция по технологии изготовления и установке стальных закладных деталей в сборных железобетонных и бетонных изделиях."

СН 393-78 „Инструкция по сварке соединений арматуры и закладных деталей железобетонных конструкций."

СНИП II-28-73* „Защита строительных конструкций от коррозии".

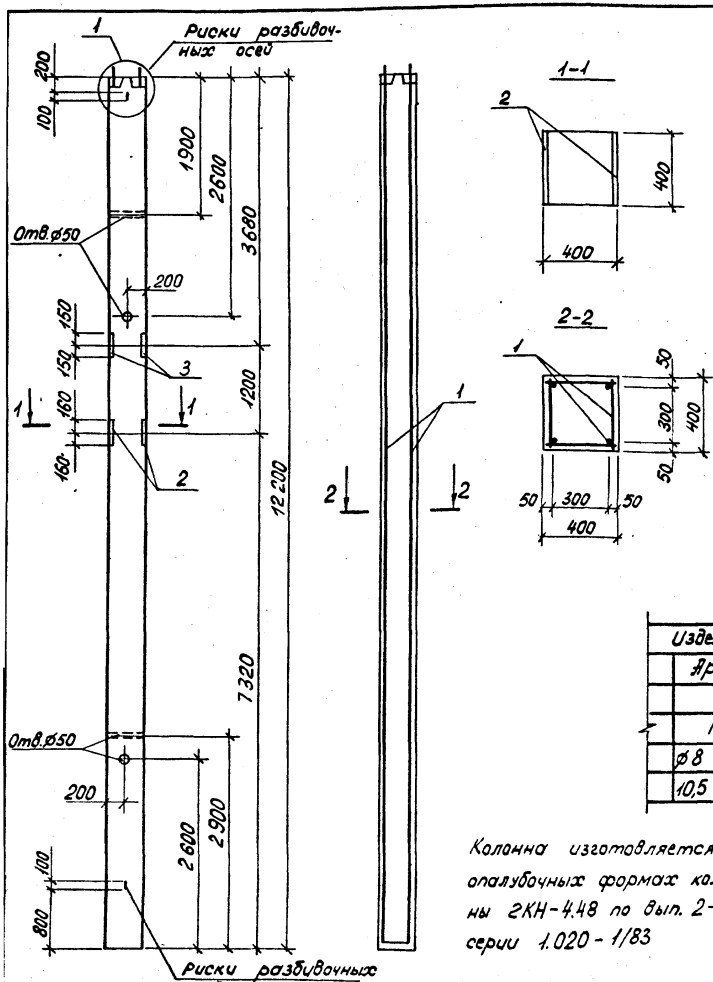

Формат	Зона	Поз.	Обозначение	Наименование	Кол-во	Примечание
				Документация		
А3			ТП 901-5-38.87-ПЗ	Пояснительная записка		
				К1		
				Сборочные единицы		
А3		1	ТП 901-5-38.87-КЖИ-КП1	Каркас простран. КП1	1	
А4		2	ТП 901-5-38.87-КЖИ-МН13	Изделие закладн. МН13	1	
А4		3	ТП 901-5-38.87-КЖИ-МН14	Изделие закладн. МН14	1	
				Материалы		
				Бетон марки 300	1,95	м3

Ведомость расхода стали на элемент, кг

Марка элемента	Изделия арматурные						
	Арматура класса						
	А-I						
	ГОСТ 5781-82*						
	ф6	ф10					Итого
К1	13,0	1,6					14,6

продолжение ведомости

Изделия арматурные							Изделия закладные								Общий расход
Арматура класса						Всего	Арматура класса				Прокат марки			Всего	
А-III							А-III				ВСт3сп 5-1				
ГОСТ 5781-82*							ГОСТ 5781-82*				ГОСТ 103-76				
ф8	ф10	ф18	ф20		Итого		ф14	ф16		Итого	-12+400		Итого		
10,5	3,3	52,0	56,4		122,2	136,8	2,4	3,0		5,4	46,8		46,8	52,2	189,0

Колонна изготовляется в опалубочных формах колонны 2КН-4.48 по вып. 2-11 серии 1.020-1/83

			ТП 901-5-38.87-КЖИ-К1
Нач.отд.	Бабченко		Колонна железобетонная К1
ГИП	Козлов		
Рук.гр.	Дужак		
Ведущ.	Хомутова		
Ст.техн.	Стукалова		
Провер.	Хомутова		

Стадия	Масса	Масштаб
РП	4875	
Лист	Листов 1	

Киевский Промстройпроект

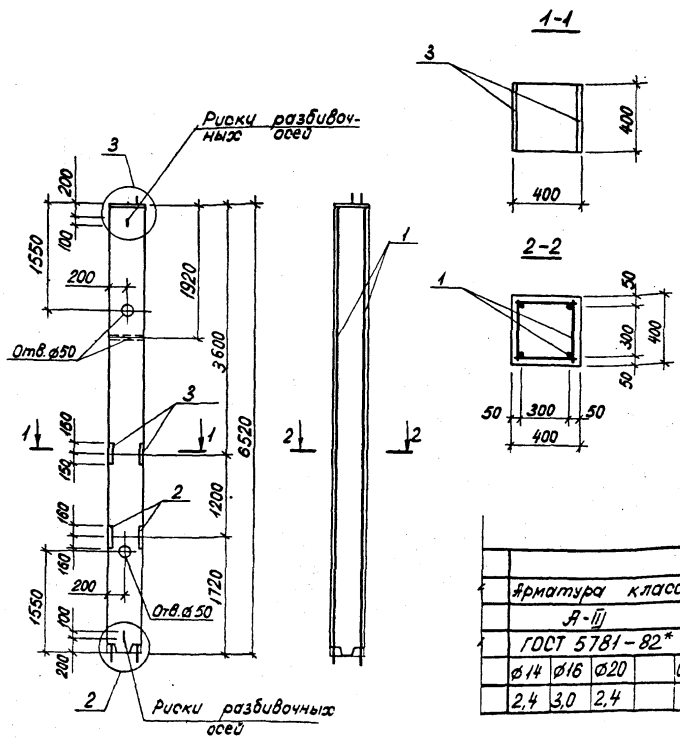

Формат	Зона	Поз.	Обозначение	Наименование	Кол-во	Примечание
				Документация		
А3			ТП 901-5-38.87 - ПЗ	Пояснительная записка		
				К2		
				Сборочные единицы		
А3		1	ТП 901-5-38.87 -КЖСИ-КП2	Каркас простран. КП2	1	
А4		2	ТП 901-5-38.87 -КЖСИ-МН13	Изделие заклад. МН13	1	
А4		3	ТП 901-5-38.87 -КЖСИ-МН14	Изделие заклад. МН14	1	
				Материалы		
				Бетон марки 300	1,04	м³

Ведомость расхода стали на элемент, кг

Марка элемента	Изделия арматурные									Всего
	Арматура класса									
	А-I				А-III					
	ГОСТ 5781-82*				ГОСТ 5781-82*					
	⌀6			Итого	⌀8	⌀10	⌀16		Итого	
К2	7,4			7,4	10,5	2,2	41,2		53,9	61,3

продолжение ведомости

Изделия закладные															Общий расход
Арматура класса					Прокат марки			Крепежные изделия						Всего	
А-III					ВСт3сп 5-1			Болты		Шайбы		Гайки			
ГОСТ 5781-82*					ГОСТ 82-70*			ГОСТ 7798-70		ГОСТ 11371-78		ГОСТ 5915-70*			
⌀14	⌀16	⌀20		Итого	-12×400		Итого	М24×90	Итого	М24	Итого	М24	Итого		
2,4	3,0	2,4		7,8	61,9		61,9	0,8	0,8	0,1	0,1	0,4	0,4	71,0	132,3

Колонна изготовляется в опалубочных формах колонны 2КВ 4.36 по вып. 2-7 серии 1.020-1/83

Нач.отд.	Бабченко	
ГИП	Козлов	
Рук.гр.	Дужак	
Вед.инж.	Комутова	
Ст.техн.	Стукалова	
Провер.	Комутова	

ТП 901-5-38.87 - КЖСИ - К2

Колонна железобетонная К2

Стадия	Масса	Масштаб
РП	2600	
Лист	Листов 1	

Киевский Промстройпроект

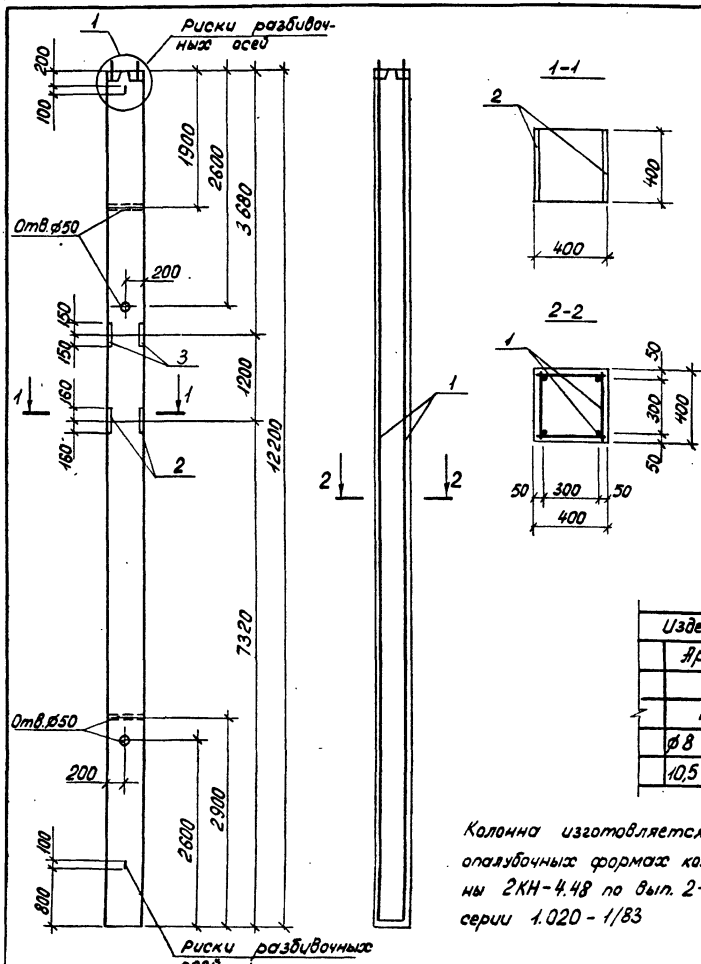

Формат	Зона	Поз.	Обозначение	Наименование	Кол-во	Примечание
				Документация		
А3			ТП 901-5-38.87-ПЗ	Пояснительная записка		
				КЖ		
				Сборочные единицы		
А3		1	ТП 901-5-38.87 -КЖИ-КП3	Каркас простран. КП3	1	
А4		2	ТП 901-5-38.87 -КЖИ-МН13	Изделие закладн. МН13	1	
А4		3	ТП 901-5-38.87 -КЖИ-МН14	Изделие закладн. МН 14	1	
				Материалы		
				Бетон марки 300	1,95	м³

Ведомость расхода стали на элемент, кг

Марка элемента	Изделия арматурные					
	Арматура класса					
	A-I					
	ГОСТ 5781-82*					
	ф6	ф8	ф14			Итого
К3	0,6	25,6	3,2			29,4

продолжение ведомости

Изделия арматурные							Изделия закладные							Общий расход
Арматура класса						Всего	Арматура класса			Прокат марки			Всего	
A-III							A-III			ВСт3сп 5-1				
ГОСТ 5781-82*							ГОСТ 5781-82*			ГОСТ 103-76				
ф8	ф10	ф22	ф25		Итого		ф14	ф16	Итого	-12×100		Итого		
10,5	3,3	77,6	87,6		179,0	208,4	2,4	3,0	5,4	46,8		46,8	52,2	260,6

Колонна изготовляется в опалубочных формах колонны 2КН-4.48 по вып. 2-11 серии 1.020-1/83

Начал.	Бабченко	
ГИП	Козлов	
Рук. гр.	Дужак	
Ведущ.	Хомутова	
Ст. техн.	Стукалова	
Проверил	Хомутова	

ТП 901-5-38.87-КЖИ-К3

Колонна железобетонная К3

Стадия	Масса	Масштаб
РП	4875	
Лист	Листов 1	

Киевский Промстройпроект

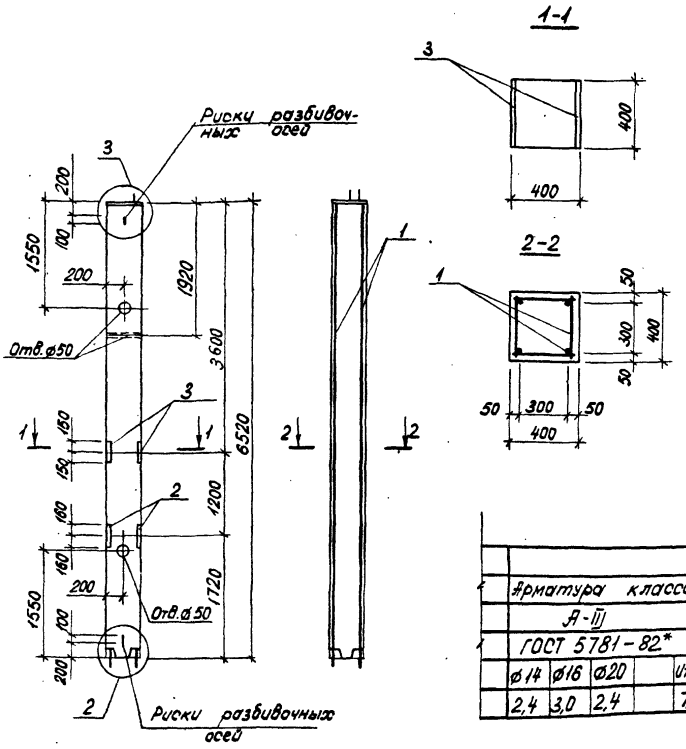

Формат	Зона	Поз.	Обозначение	Наименование	Кол-во	Примечание
				Документация		
А3			ТП 901-5-38.87 - ПЗ	Пояснительная записка		
				КЧ		
				Сборочные единицы		
А3		1	ТП 901-5-38.87 - КЖИ-КП4	Каркас простран. КП4	1	
А4		2	ТП 901-5-38.87 - КЖИ-МН13	Изделие заклад. МН13	1	
А4		3	ТП 901-5-38.87 - КЖИ-МН14	Изделие заклад. МН14	1	
				Материалы		
				Бетон марки 300	1,04	м³

Ведомость расхода стали на элемент, кг

Марка элемента	Изделия арматурные									Всего
	Арматура класса									
	А-I				А-III					
	ГОСТ 5781-82*				ГОСТ 5781-82*					
	ф6	ф8		Итого	ф8	ф10	ф20		Итого	
КЧ	0,6	15,6		16,2	10,5	2,2	64,0		76,7	92,9

продолжение ведомости

Изделия закладные																Всего	Общий расход
Арматура класса					Прокат марки			Крепежные изделия									
А-III					Вст3сп 5-1			Болты		Шайбы		Гайки					
ГОСТ 5781-82*					ГОСТ 82-70*			ГОСТ 7798-70		ГОСТ 11371-78		ГОСТ 5915-70*					
ф14	ф16	ф20		Итого	-12+100		Итого	М24×90	Итого	М24	Итого	М24	Итого				
2,4	3,0	2,4		7,8	61,9		61,9	0,8	0,8	0,1	0,1	0,4	0,4			71,0	163,9

Колонна изготовляется в опалубочных формах колонны 2КВ 4.36 по вып. 2-7 серии 1.020-1/83

Начата	Бабченко	ТП 901-5-38.87 - КЖИ-К4	
ГИП	Козлов	Колонна железобетонная К4	Стадия: РП; Масса: 2600; Масштаб:
Рук. гр.	Дружак		Лист; Листов 1
Вед. инж.	Хомутова		Киевский Промстройпроект
Ст. техн.	Стукалова		
Провер.	Хомутова		

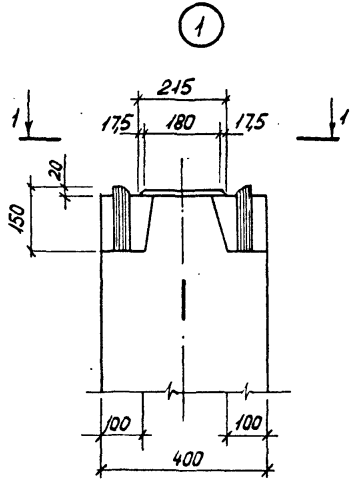

1–1

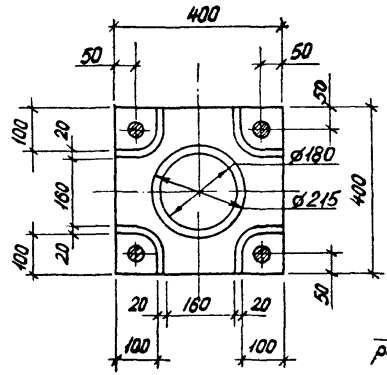

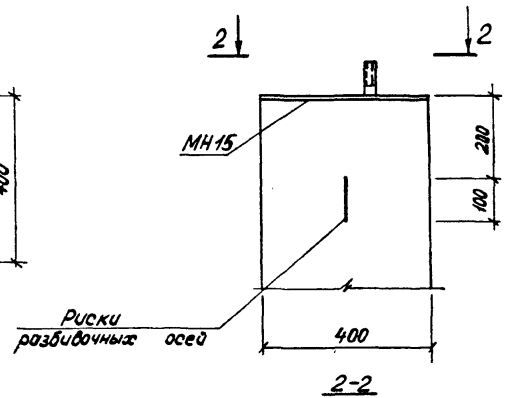

2–2

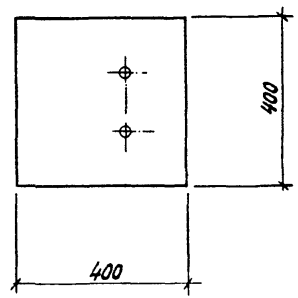

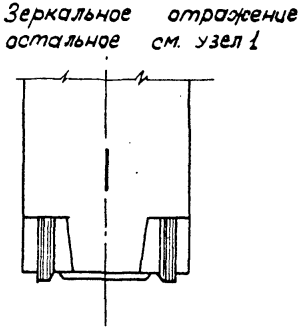

			ТП 901-5-38.87 - КЖИ-К1÷К4
Нач.отд.	Савускан		Колонны железобетонные К1÷К4. Узлы
ГИП	Козлов		
Рук.гр.	Дужак		
Ведущ.	Хомутова		
Ст.техн.	Чернышова		
Провер.	Хомутова		

Стадия	Масса	Масштаб
РП		
Лист	Листов 1	
Киевский Промстройпроект		

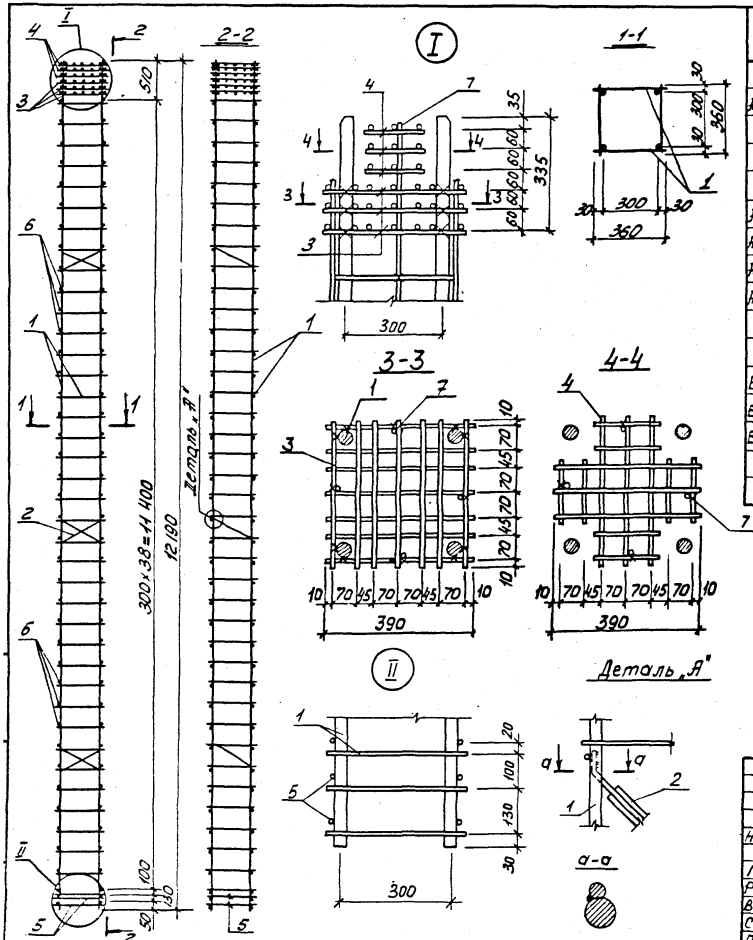

Поз.			Обозначение	Наименование	Кол-во	Примечание
				Документация		
ПЗ			ТП 901-5-38.87 - ПЗ	Пояснительная записка		
				КП1		
				Сборочные единицы		
СП	1		ТП 901-5-38.87 -КЖИ-КР1	Каркас плоский КР1	2	
СП	2		ТП 901-5-38.87 -КЖИ- С2	Сетка С2	3	
СП	3		ТП 901-5-38.87 -КЖИ- С3	Сетка С3	3	
СП	4		ТП 901-5-38.87 -КЖИ-С4	Сетка С4	3	
				Детали		
БЧ	5			⌀10 AI ГОСТ 5781-82 l=360	4	0,22 кг
БЧ	6			⌀6 AI ГОСТ 5781-82 l=360	78	0,88 кг
БЧ	7			⌀6 AI ГОСТ 5781-82 l=650	4	0,14 кг

Нач.отд	Бабченко	
ГИП	Козлов	
Рук.гр	Дужак	
Вед.инж	Хомутова	
Ст.техн	Стукалова	
Провер	Хомутова	

ТП 901-5-38.87-КЖИ-КП1

Каркас пространственный КП1

Стадия	Масса	Масштаб
РП	136,8	
Лист	Листов 1	

Киевский Промстройпроект

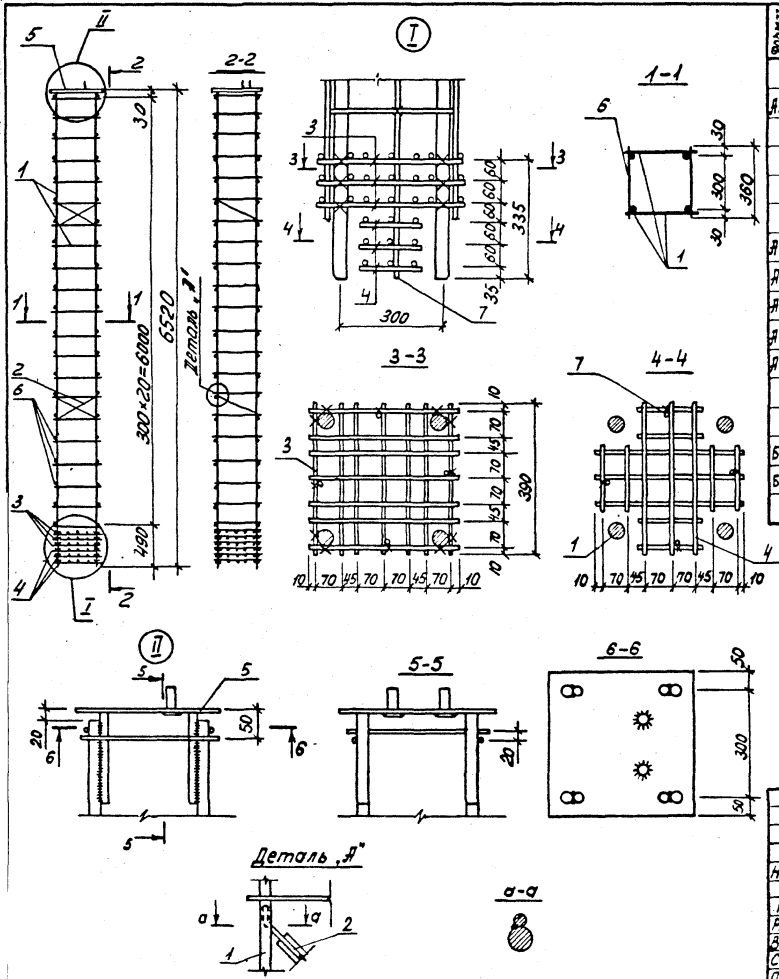

Формат	Зона	Поз.	Обозначение	Наименование	Кол.	Примечание
				Документация		
А3			ТП 901-5-38.87-ПЗ	Пояснительная записка		
				КП2		
				Сборочные единицы		
А4		1	ТП 901-5-38.87 -КЖСИ-КР2	Каркас плоский КР2	2	
А4		2	ТП 901-5-38.87 -КЖСИ-С 2	Сетка С2	2	
А4		3	ТП 901-5-38.87 -КЖСИ-С 3	Сетка С3	3	
А4		4	ТП 901-5-38.87 -КЖСИ-С 4	Сетка С4	3	
А4		5	ТП 901-5-38.87 -КЖСИ-МН15	Изделие закладное МН15	1	
				Детали		
Б4		6		⌀6 AI ГОСТ 5781-82* ℓ=360	42	0,08 кг
Б4		7		⌀6 AI ГОСТ 5781-82* ℓ=650	4	0,14 кг

Нач.отд.	Бабченко		ТП 901-5-38.87-КЖСИ-КП2
ГИП	Козлов		Каркас пространственный КП2
Рук.гр.	Дужак		Стадия: РП; Масса: 83,2; Масштаб:
Ведущ.инж.	Хомутова		Лист; Листов 1
Ст.техн.	Сгукалова		Киевский Промстройпроект
Провер.	Хомутова		

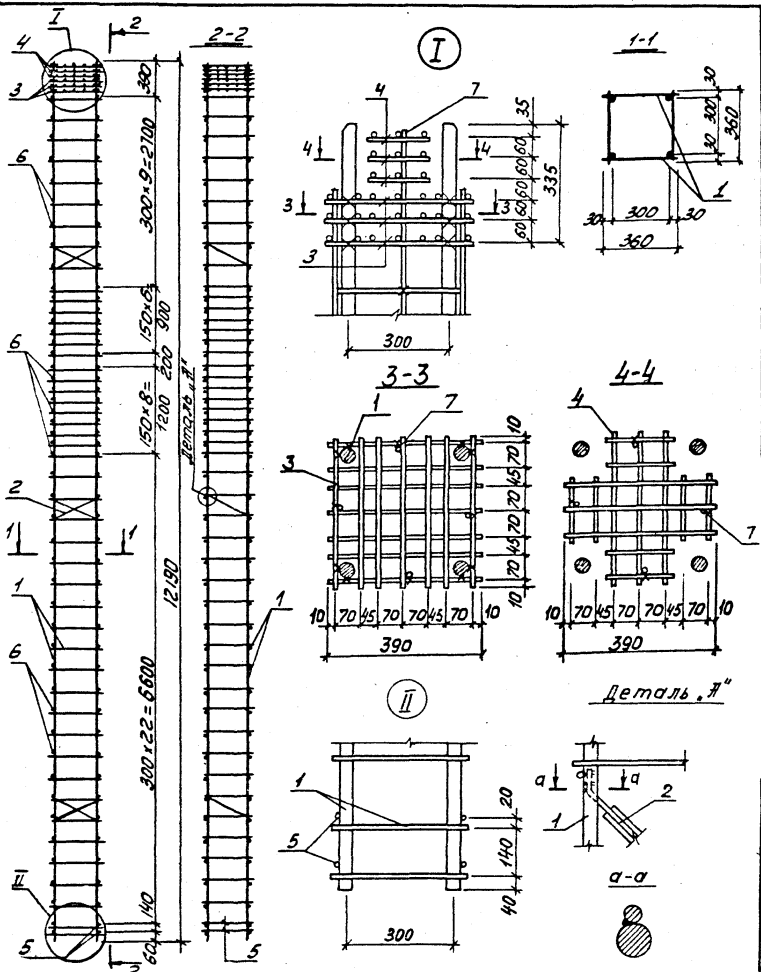

Формат	Зона	Поз.	Обозначение	Наименование	Кол-во	Примечание
				Документация		
А3			ТП 901-5-38.87 - ПЗ	Пояснительная записка		
				КПЗ		
				Сборочные единицы		
А4		1	ТП 901-5-38.87- -КЖИ-КПЗ	Каркас плоский КПЗ	2	
А4		2	ТП 901-5-38.87 -КЖИ-С2	Сетка С2	3	
А4		3	ТП 901-5-38.87 -КЖИ-С3	Сетка С3	3	
А4		4	ТП 901-5-38.87 -КЖИ-С4	Сетка С4	3	
				Детали		
БЧ		5		⌀14AI ГОСТ 5781-82 ℓ=360	4	0,4 кг
БЧ		6		⌀8AI ГОСТ 5781-82 ℓ=360	92	0,14 кг
БЧ		7		⌀8AI ГОСТ 5781-82 ℓ=650	4	0,14 кг

Нач.отд	Бабченко		ТП 901-5-38.87 - КЖИ - КПЗ
ГИП	Козлов		Каркас пространственный КПЗ
Рук.гр	Дужак		Стадия: РП; Масса: 208,4; Масштаб:
Вед.инж	Хомутова		Лист; Листов 1
Ст.техн	Стукалова		Киевский Промстройпроект
Провер	Хомутова		

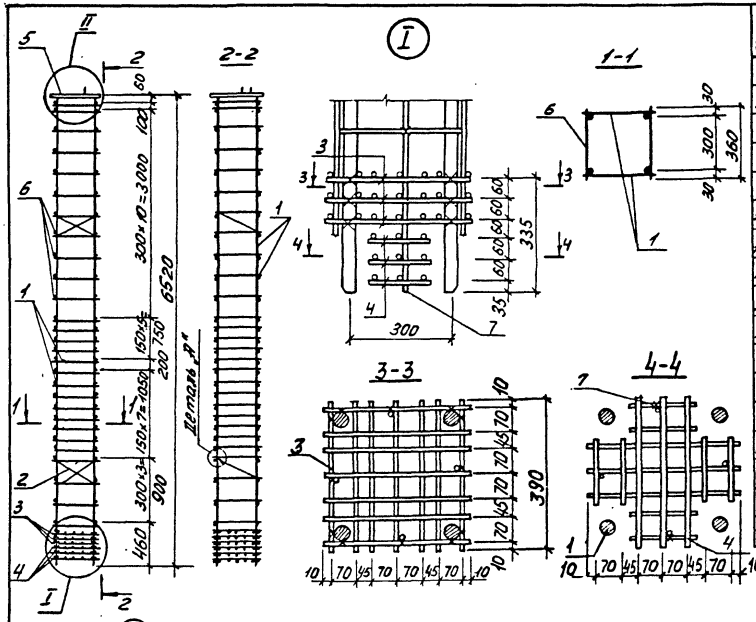

Формат	Зона	Поз.	Обозначение	Наименование	Кол-во	Примечание
				Документация		
А3			ТП 901-5-38.87 -ПЗ	Пояснительная записка		
				КПЧ		
				Сборочные единицы		
А4		1	ТП 901-5-38.87-КЖИ-КРЧ	Каркас плоский КРЧ	2	
А4		2	ТП 901-5-38.87-КЖИ-С2	Сетка С2	2	
А4		3	ТП 901-5-38.87-КЖИ-С3	Сетка С3	3	
А4		4	ТП 901-5-38.87-КЖИ-С4	Сетка С4	3	
А4		5	ТП 901-5-38.87-КЖИ-МН15	Изделие закладное МН15	1	
				Детали		
Б4		6		Ø8 AI ГОСТ 5781-82 ℓ=360	56	0,14 кг
Б4		7		Ø6 AI ГОСТ 5781-82 ℓ=650	4	0,14 кг

Начато	Бабченко		ТП 901-5-38.87- КЖИ- КПЧ
ГИП	Козлов		Каркас пространственный КПЧ
Рук.гр.	Дудсак		Стадия: РП; Масса: 114,8; Масштаб:
Вед.инж.	Хомутова		Лист; Листов 1
Ст.техн.	Стукалова		Киевский Промстройпроект
Пробер.	Хомутова		

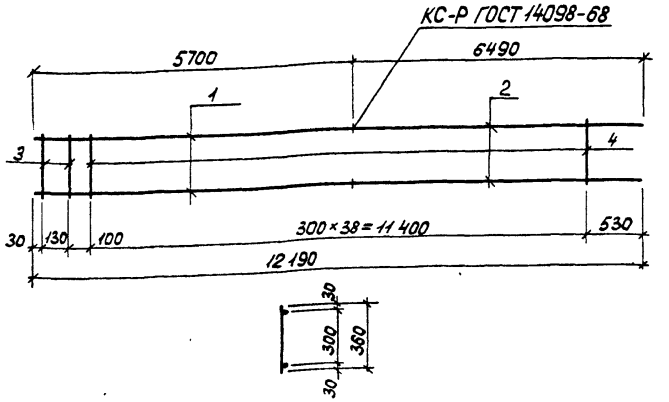

Формат	Зона	Поз	Обозначение	Наименование	Кол-во	Примечание
				Документация		
А3			ТП 901-5-38.87-ПЗ	Пояснительная записка		
				КР1		
				Детали		
Б4		1		⌀20 А-III ГОСТ 5781-82* ℓ=5100	2	14,1 кг
Б4		2		⌀18 А-III ГОСТ 5781-82* ℓ=6490	2	13,0 кг
Б4		3		⌀10 А-I ГОСТ 5781-82* ℓ=360	2	0,22 кг
Б4		4		⌀6 А-I ГОСТ 5781-82* ℓ=360	39	0,08 кг

Нач.отд	Бабченко	ТП 901-5-38.87-КЖИ-КР1	
ГИП	Козлов	Каркас плоский КР1	Стадия: РП; Масса: 57,7; Масштаб:
Рук.гр	Дужак		Лист; Листов 1
Вед.инж	Хомутова		Киевский Промстройпроект
Ст.техн	Стукалова		
Провер	Хомутова		

Формат А4

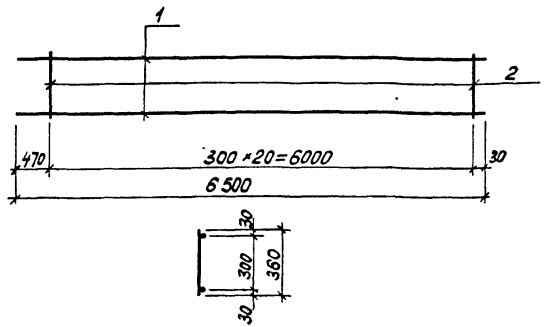

Формат	Зона	Поз	Обозначение	Наименование	Кол-во	Примечание
				Документация		
А3			ТП 901-5-38.87-ПЗ	Пояснительная записка		
				КР2		
				Детали		
Б4		1		⌀16 А-III ГОСТ 5781-82* ℓ=6500	2	10,3 кг
Б4		2		⌀6 А-I ГОСТ 5781-82* ℓ=360	21	0,08 кг

Нач.отд	Бабченко	ТП 901-5-38.87-КЖИ-КР2	
ГИП	Козлов	Каркас плоский КР2	Стадия: РП; Масса: 22,3; Масштаб:
Рук.гр	Дужак		Лист; Листов 1
Вед.инж	Хомутова		Киевский Промстройпроект
Ст.техн	Стукалова		
Провер	Хомутова		

Инв.№ подл. | Подпись и дата | Взам.инв.№

КФ 9593-03 16 Формат А4

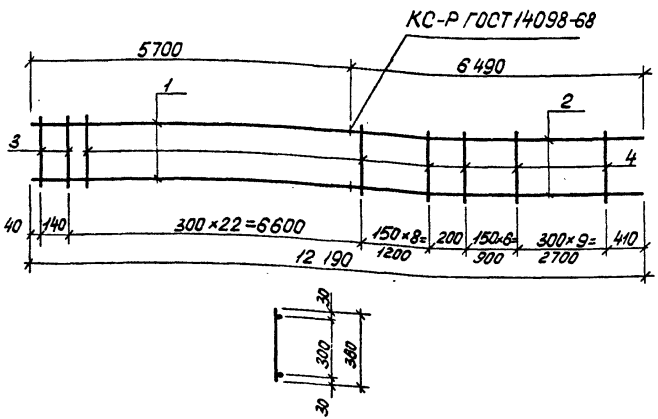

Формат	Зона	Поз.	Обозначение	Наименование	Кол-во	Примечание
				Документация		
А3			ТП 901-5-38.87-ПЗ	Пояснительная записка		
				КР 3		
				Детали		
Б4		1		⌀25 А-III ГОСТ 5781-82 ℓ=5100	2	21,9 кг
Б4		2		⌀22 А-III ГОСТ 5781-82 ℓ=6490	2	19,4 кг
Б4		3		⌀14 А-I ГОСТ 5781-82 ℓ=360	2	0,4 кг
Б4		4		⌀8 А-I ГОСТ 5781-82 ℓ=360	46	0,14 кг

Нач.отд	Бабченко	
ГИП	Козлов	
Рук.гр.	Дужак	
Вед.инж.	Хомутова	
Ст.техн.	Стукалова	
Провер.	Хомутова	

ТП 901-5-38.87 - КЖИ - КР3

Каркас плоский КР3

Стадия	Масса	Масштаб
РП	89,8	
Лист	Листов 1	

Киевский Промстройпроект

Формат А4

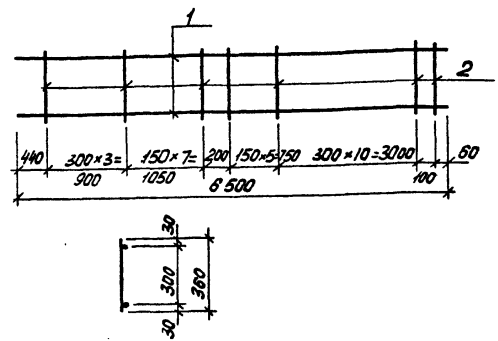

Формат	Зона	Поз.	Обозначение	Наименование	Кол-во	Примечание
				Документация		
А3			ТП 901-5-38.87-ПЗ	Пояснительная записка		
				КР 4		
				Детали		
Б4		1		⌀20 А-III ГОСТ 5781-82 ℓ=6900	2	16,0 кг
Б4		2		⌀8 А-I ГОСТ 5781-82 ℓ=380	28	0,14 кг

Нач.отд	Бабченко	
ГИП	Козлов	
Рук.гр.	Дужак	
Вед.инж.	Хомутова	
Ст.техн.	Стукалова	
Провер.	Хомутова	

ТП 901-5-38.87 - КЖИ - КР4

Каркас плоский КР4

Стадия	Масса	Масштаб
РП	35,9	
Лист	Листов 1	

Киевский Промстройпроект

Инв.№подл. | Подпись и дата | Взам.инв.№

КФ 9593-03 17 Формат А4

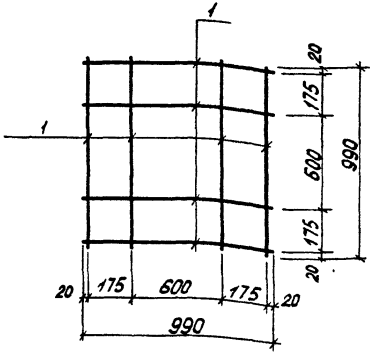

Формат	Зона	Поз	Обозначение	Наименование	Кол.	Примечание
				Документация		
А3			ТП 901-5-38.87 -ПЗ	Пояснительная записка		
				С1		
				Детали		
Б4		1		⌀8 AIII ГОСТ 5781-82* ℓ= 990	8	0,4 кг

		ТП 901-5-38.87 -КЖИ-С1	
Нач отд	Совуская	Сетка С1	Стадия: РП; Масса: 3,2; Масштаб:
ГИП	Козлов		Лист; Листов 1
Рук гр	Дужак		Киевский Промстройпроект
Вед инж	Хомутова		
Ст техн	Чернышова		
Провер	Хомутова		

Формат А4

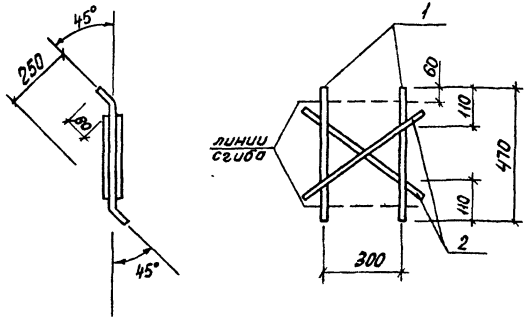

Формат	Зона	Поз	Обозначение	Наименование	Кол.	Примечание
				Документация		
А3			ТП 901-5-38.87 -ПЗ	Пояснительная записка		
				С2		
				Детали		
Б4	1			⌀10 AIII ГОСТ 5781-82* ℓ= 470	2	0,3 кг
Б4	2			⌀10 AIII ГОСТ 5781-82* ℓ= 420	2	0,25 кг

Инв. № подл. | Подпись и дата | Взам. инв. №

		ТП 901-5-38.87 -КЖИ-С2	
Нач отд	Совуская	Сетка С2	Стадия: РП; Масса: 1,1; Масштаб:
ГИП	Козлов		Лист; Листов 1
Рук гр	Дужак		Киевский Промстройпроект
Вед инж	Хомутова		
Ст техн	Стукалова		
Провер	Хомутова		

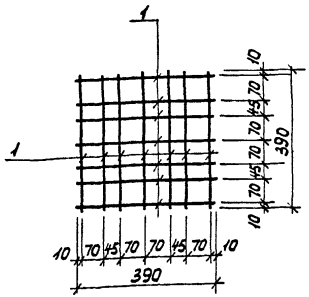

Формат	Зона	Поз.	Обозначение	Наименование	Кол-во	Примечание
				Документация		
А3			ТП 901-5-38.87-ПЗ	Пояснительная записка		
				С3		
				Детали		
БЧ		1		⌀8 А III ГОСТ 5781-82* ℓ=390	14	0,15 кг

Нач отд	Савуская	
ГИП	Козлов	
Рук гр	Дужак	
Ведущ инж	Хомутова	
Ст техн	Чернышова	
Провер	Хомутова	

ТП 901-5-38.87-КЖИ-С3

Сетка С3

Стадия	Масса	Масштаб
РП	2,1	
Лист	Листов 1	

Киевский Промстройпроект

Формат А4

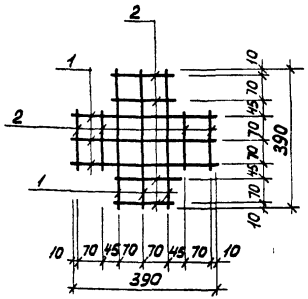

Формат	Зона	Поз.	Обозначение	Наименование	Кол-во	Примечание
				Документация		
А3			ТП 901-5-38.87-ПЗ	Пояснительная записка		
				С4		
				Детали		
БЧ		1		⌀8 А III ГОСТ 5781-82* ℓ=390	6	0,15 кг
БЧ		2		⌀8 А III ГОСТ 5781-82* ℓ=160	8	0,06 кг

Взам инв №

Подпись и дата

Инв № подл

Нач отд	Савуская	
ГИП	Козлов	
Рук гр	Дужак	
Ведущ инж	Хомутова	
Ст техн	Чернышова	
Провер	Хомутова	

ТП 901-5-38.87-КЖИ-С4

Сетка С4

Стадия	Масса	Масштаб
РП	1,4	
Лист	Листов 1	

Киевский Промстройпроект

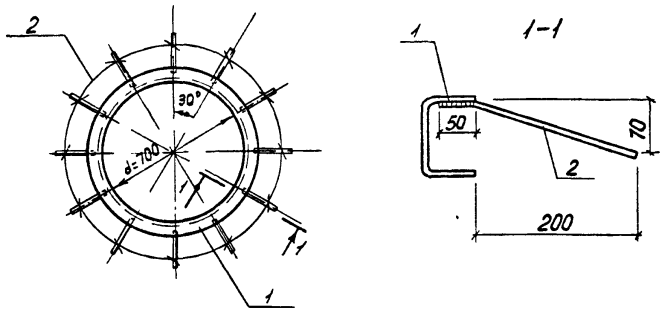

Формат	Зона	Поз	Обозначение	Наименование	К-во	Примечание
				Документация		
А3			ТП 901-5-38.87 - ПЗ	Пояснительная записка		
				МН1		
				Детали		
Б4		1		С100×80×4 ГОСТ 8278-75* Вст3кп2-1 ТУ14-1-3023-80 ℓ=2370	1	18,0 кг
Б4		2		ø8 AIII ГОСТ 5781-82 ℓ=260	12	0,1 кг

Нач.отд	Савуская		
ГИП	Козлов		
Рук.гр	Дужак		
Вед.инж	Хомутова		
Ст.техн	Чернышова		
Провер	Хомутова		

ТП 901-5-38.87 -КЖИ-МН1

Изделие закладное МН1

Стадия	Масса	Масштаб
РП	19,2	
Лист	Листов 1	

Киевский Промстройпроект

Формат А4

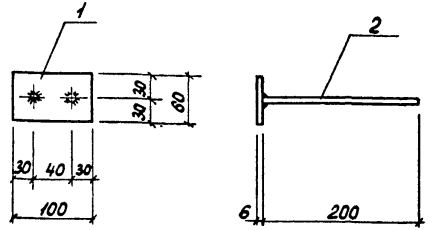

Формат	Зона	Поз	Обозначение	Наименование	К-во	Примечание
				Документация		
А3			ТП 901-5-38.87 - ПЗ	Пояснительная записка		
				МН2		
				Детали		
Б4		1		-6×60 ГОСТ 103-76 Вст3кп2-1 ТУ14-1-3023-80 ℓ=100	1	0,3 кг
Б4		2		ø8 AIII ГОСТ 5781-82 ℓ=200	2	0,1 кг

Нач.отд	Савуская		
ГИП	Козлов		
Рук.гр	Дужак		
Вед.инж	Хомутова		
Ст.техн	Чернышова		
Провер	Хомутова		

ТП 901-5-38.87 -КЖИ-МН2

Изделие закладное МН2

Стадия	Масса	Масштаб
РП	0,5	
Лист	Листов 1	

Киевский Промстройпроект

КФ 9593-03 гр Формат А4

Инв.№подл | Подпись и дата | Взам.инв.№

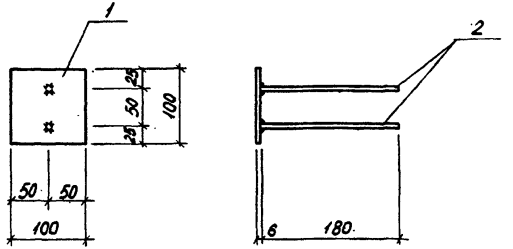

Формат	Зона	Поз.	Обозначение	Наименование	К-во	Примечание
				Документация		
А3			ТП 901-5-38.87-ПЗ	Пояснительная записка		
				МН3		
				Детали		
Б4		1		-6×100 ГОСТ 103-76 / Ст3кп2-1ТУ14-1-3023-80 ℓ=100	1	0,5 кг
Б4		2		⌀8 AIII ГОСТ 5781-82* ℓ=180	2	0,1 кг

Нач.отд.	Бабченко		ТП 901-5-38.87-КЖИ-МН3
ГИП	Козлов		Изделие закладное МН3
Рук.гр.	Дужак		Стадия: РП; Масса: 0,7; Масштаб:
Вед.инж.	Хомутова		Лист; Листов 1
Ст.техн.	Чернышова		Киевский Промстройпроект
Провер.	Хомутова		

Формат А4

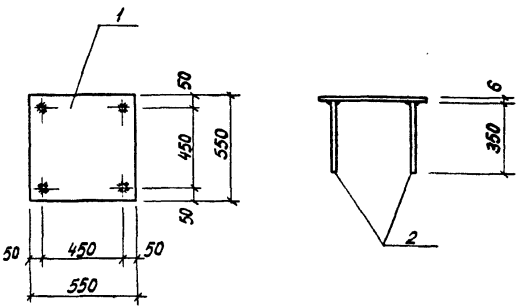

Формат	Зона	Поз.	Обозначение	Наименование	К-во	Примечание
				Документация		
А3			ТП 901-5-38.87-ПЗ	Пояснительная записка		
				МН4		
				Детали		
Б4		1		-6×550 ГОСТ 82-70* / Ст3кп2-1ТУ14-1-3023-80 ℓ=550	1	14,2 кг
Б4		2		⌀10 AIII ГОСТ 5781-82 ℓ=350	4	0,2 кг

Инв.№подл. | Подпись и дата | Взам.инв.№

Нач.отд.	Бабченко		ТП 901-5-38.87-КЖИ-МН4
ГИП	Козлов		Изделие закладное МН4
Рук.гр.	Дужак		Стадия: РП; Масса: 15,0; Масштаб:
Вед.инж.	Хомутова		Лист; Листов
Ст.техн.	Чернышова		Киевский Промстройпроект
Провер.	Хомутова		

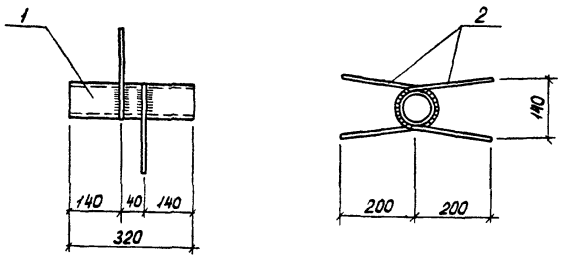

Формат	Зона	Поз.	Обозначение	Наименование	К-во	Примечание
				Документация		
А3			ТП 901-5-38.87-ПЗ	Пояснительная записка		
				МН5		
				Детали		
Б4		1		Труба 50×3,5 ГОСТ 3262-75* ℓ=520	1	1,6 кг
Б4		2		⌀8 AIII ГОСТ 5781-82* ℓ=520	2	0,2 кг

ТП 901-3887-КЖИ-МН5			
Изделие закладное МН5	Стадия	Масса	Масштаб
	РП	2,0	
	Лист	Листов 1	
	Киевский Промстройпроект		

Нач. отд.	Савускан
ГИП	Козлов
Рук. гр.	Дужак
Вед. инж.	Хомутова
Ст. техн.	Черныш
Провер.	Хомутова

Формат А4

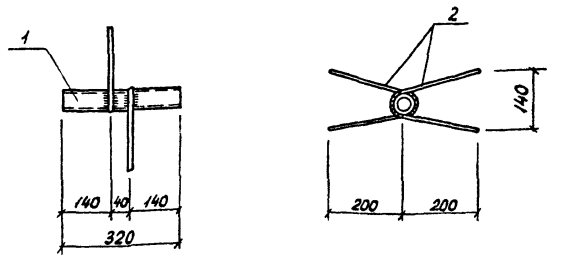

Формат	Зона	Поз.	Обозначение	Наименование	К-во	Примечание
				Документация		
А3			ТП 901-5-38.87-ПЗ	Пояснительная записка		
				МН6		
				Детали		
Б4		1		Труба 25×3,2 ГОСТ 3262-75* ℓ=320	1	0,8 кг
Б4		2		⌀8 AIII ГОСТ 5781-82* ℓ=480	2	0,2 кг

ТП 901-5-38.87-КЖИ-МН6			
Изделие закладное МН6	Стадия	Масса	Масштаб
	РП	1,2	
	Лист	Листов 1	
	Киевский Промстройпроект		

Нач. отд.	Савускан
ГИП	Козлов
Рук. гр.	Дужак
Вед. инж.	Хомутова
Ст. техн.	Черныш
Провер.	Хомутова

Инв. № подл. | Подпись и дата | Взам. инв. №

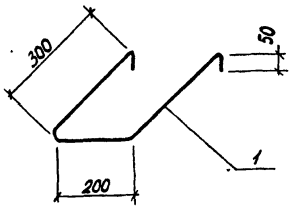

Формат	Зона	Поз.	Обозначение	Наименование	К-во	Примечание
				Документация		
А3			ТП 901-5-38.87-ПЗ	Пояснительная записка		
				МН7		
				Детали		
Б4		1		⌀16 AI ГОСТ 5781-82* ℓ=900	1	1,4 кг

Нач.отд	Савускан		
ГИП	Козлов		
Рук.гр	Дужак		
Вед.инж	Хомутова		
Ст.техн	Чернышова		
Провер.	Хомутова		

ТП 901-5-38.87-КЖИ-МН7

Изделие закладное МН7

Стадия	Масса	Масштаб
РП	1,4	
Лист	Листов 1	

Киевский Промстройпроект

Формат А4

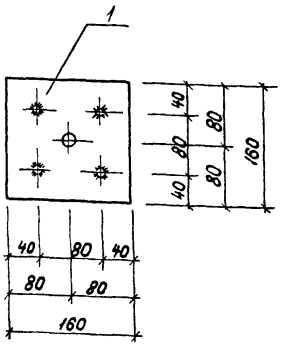

Формат	Зона	Поз	Обозначение	Наименование	К-во	Примечание
				Документация		
А3			ТП 901-5-38.87-ПЗ	Пояснительная записка		
				МН8		
				Детали		
Б4		1		-8×160 ГОСТ 103-76 / Ст3КП2-1ТУ14-1-3023-80 ℓ=160	1	1,2 кг
Б4		2		⌀8 AIII ГОСТ 5781-82* ℓ=100	4	0,04 кг
Б4		3		Болт М12×45 ГОСТ 7798-70*	1	0,06 кг
Б4		4		Гайка М12 ГОСТ 5915-70*	2	0,02 кг
Б4		5		Шайба М12 ГОСТ 11371-78	1	0,01 кг

Инв.№ подл. | Подпись и дата | Взам.инв.№

Нач.отд	Савускан	
ГИП	Козлов	
Рук.гр	Дужак	
Вед.инж	Хомутова	
Ст.техн	Чернышова	
Провер.	Хомутова	

ТП 901-5-38.87-КЖИ-МН8

Изделие закладное МН8

Стадия	Масса	Масштаб
РП	1,5	
Лист	Листов 1	

Киевский Промстройпроект

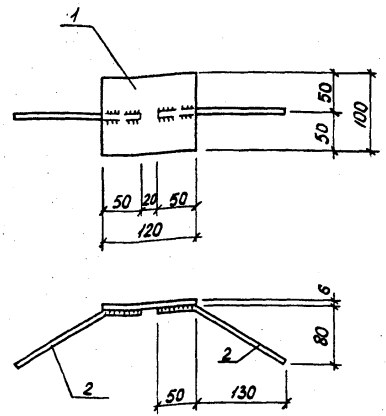

Формат	Зона	Поз.	Обозначение	Наименование	К-во	Примечание
				Документация		
А3			ТП 901-5-38.87 – ПЗ	Пояснительная записка		
				МН 9		
				Детали		
Б4		1		-6×100 ГОСТ 103-76 / ВСт3кп2-1 ТУ 14-1-3023-80 ℓ=120	1	0,6 кг
Б4		2		⌀10 AIII ГОСТ 5781-82* ℓ=200	2	0,1 кг

Нач.отд.	Савуская	ТП 901-5-38.87 – КЖИ-МН 9	
ГИП	Козлов	Изделие закладное МН 9	Стадия: РП; Масса: 0,8; Масштаб:
Рук.гр.	Дужак		Лист; Листов 1
Вед.инж.	Хомутова		Киевский Промстройпроект
Ст.техн.	Чернышова		
Провер.	Хомутова		

Формат А4

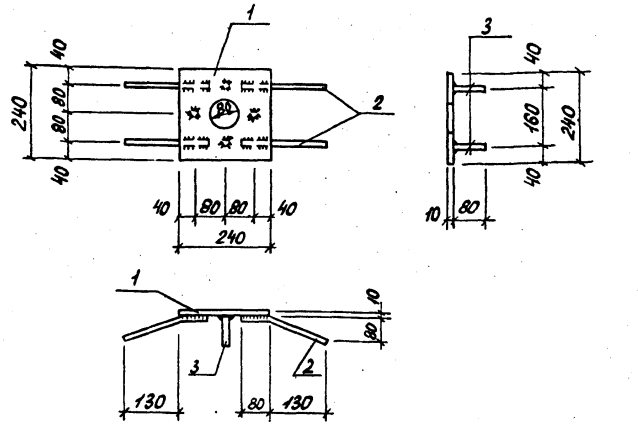

Формат	Зона	Поз.	Обозначение	Наименование	К-во	Примечание
				Документация		
А3			ТП 901-5-38.87 – ПЗ	Пояснительная записка		
				МН 10		
				Детали		
Б4		1		-10×240 ГОСТ 82-70* / ВСт3кп2-1 ТУ 14-1-3023-80 ℓ=240	1	4,5 кг
Б4		2		⌀10 AIII ГОСТ 5781-82* ℓ=230	4	0,15 кг
Б4		3		⌀10 AIII ГОСТ 5781-82* ℓ=80	4	0,05 кг

Нач.отд.	Савуская	ТП 901-5-38.87 – КЖИ-МН 10	
ГИП	Козлов	Изделие закладное МН 10	Стадия: РП; Масса: 5,3; Масштаб:
Рук.гр.	Дужак		Лист; Листов 1
Вед.инж.	Хомутова		Киевский Промстройпроект
Ст.техн.	Чернышова		
Провер.	Хомутова		

Инв.№ подл. | Подпись и дата | Взам.инв.№

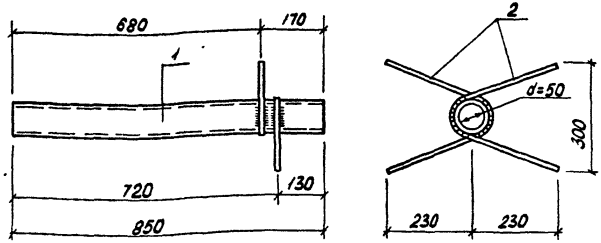

Формат	Зона	Поз.	Обозначение	Наименование	К-во	Примечание
				Документация		
А3			ТП 901-5-38.87-ПЗ	Пояснительная записка		
				МН 11		
				Детали		
Б4		1		Труба 50×3,5 ГОСТ 3262-75* ℓ=850	1	4,2 кг
Б4		2		⌀8 AIII ГОСТ 5781-82* ℓ=630	2	0,25 кг

			ТП 901-5-38.87-КЖИ-МН11	
Нач.отд	Совускан		Изделие закладное МН11	Стадия: РП; Масса: 4,7; Масштаб:
ГИП	Козлов			Лист; Листов 1
Рук.гр	Дужак			Киевский Промстройпроект
Вед.инж	Хомутова			
Ст.техн	Чернышова			
Провер	Хомутова			

Формат А4

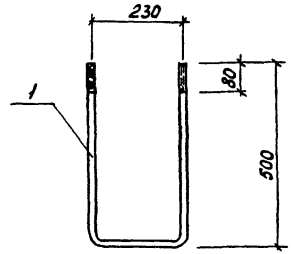

Формат	Зона	Поз.	Обозначение	Наименование	К-во	Примечание
				Документация		
А3			ТП 901-5-3887-ПЗ	Пояснительная записка		
				МН 12		
				Детали		
Б4		1		⌀18 AI ГОСТ 5781-82* ℓ=1230	1	2,5 кг

Инв.№ подл. | Подпись и дата | Взам.инв.№

			ТП 901-5-38.87-КЖИ-МН12	
Нач.отд	Совускан		Изделие закладное МН12	Стадия: РП; Масса: 2,5; Масштаб:
ГИП	Козлов			Лист; Листов 1
Рук.гр	Дужак			Киевский Промстройпроект
Вед.инж	Хомутова			
Ст.техн	Чернышова			
Провер	Хомутова			

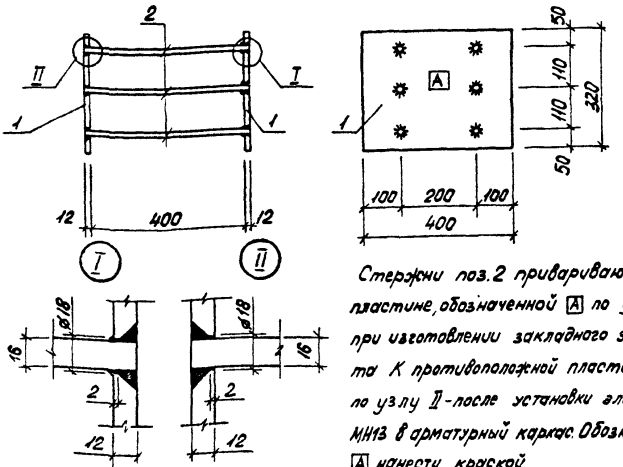

Стержни поз.2 привариваются к пластине, обозначенной А по узлу I при изготовлении закладного элемента. К противоположной пластине – по узлу II – после установки элемента МН13 в арматурный каркас. Обозначение А нанести краской

Формат	Зона	Поз.	Обозначение	Наименование	Кол-во	Примечание
				Документация		
А3			ТП 901-5-38.87 – ПЗ	Пояснительная записка		
				МН13		
				Детали		
Б4		1		-12×320 ГОСТ 82-70* Вст3сп5-1 ТУ14-1-3023-80 ℓ=400	2	12,1 кг
Б4		2		ø16 А-III ГОСТ 5781-82* ℓ=400	6	0,6 кг

ТП 901-5-38.87-КЖИ-МН13

Начатд	Савускан		
ГИП	Козлов		
Рук гр	Кужак		
Вед инж	Хомутова		
Ст техн	Чернышова		
Провер	Хомутова		

Изделие закладное МН13

Стадия	Масса	Масштаб
РП	27,8	
Лист	Листов 1	

Киевский Промстройпроект

Формат А4

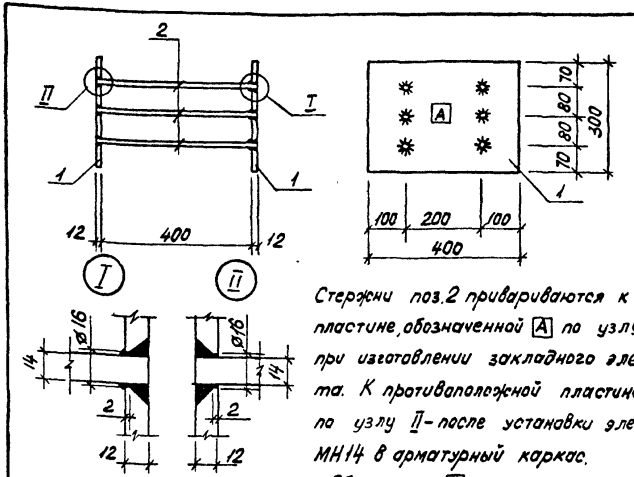

Стержни поз.2 привариваются к пластине, обозначенной А по узлу I при изготовлении закладного элемента. К противоположной пластине по узлу II – после установки элемента МН14 в арматурный каркас. Обозначение А нанести краской

Формат	Зона	Поз.	Обозначение	Наименование	Кол-во	Примечание
				Документация		
А3			ТП 901-5-38.87 – ПЗ	Пояснительная записка		
				МН14		
				Детали		
Б4		1		12×300 ГОСТ 82-70* Вст3сп5-1 ТУ14-1-3023-80 ℓ=400	2	11,3 кг
Б4		2		ø14 А-III ГОСТ 5781-82* ℓ=400	6	0,5 кг

ТП 901-5-38.87-КЖИ-МН14

Начатд	Савускан		
ГИП	Козлов		
Рук гр	Кужак		
Вед инж	Хомутова		
Ст техн	Чернышова		
Провер	Хомутова		

Изделие закладное МН14

Стадия	Масса	Масштаб
РП	25,6	
Лист	Листов 1	

Киевский Промстройпроект

Инв. № подл. | Подпись и дата | Взам. инв. №

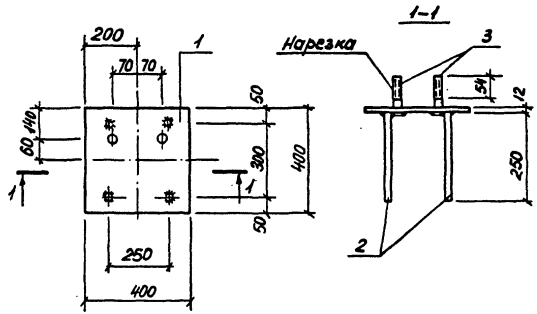

Формат	Зона	Поз.	Обозначение	Наименование	К-во	Примечание
				Документация		
А3			ТП901-5-38.87 -ПЗ	Пояснительная записка		
				МН15		
				Детали		
БЧ		1		-12×400 ГОСТ 82-70* / ВСт3СП5-1 ТУ14-1-3023-80 ; ℓ=400	1	15,1 кг
БЧ		2		⌀20 А II ГОСТ 5781-82* ℓ=250	4	0,6 кг
БЧ		3		Болт М24×90 ГОСТ 7798-70*	2	0,4 кг
БЧ		4		Гайка М24 ГОСТ 5915-70*	4	0,1 кг
БЧ		5		Шайба М24 ГОСТ 11371-78	2	0,03 кг

Нач.отд.	Савуская	ТП 901-5-38.87- КЖИ-МН 15	
ГИП	Козлов	Изделие закладное МН15	Стадия: РП; Масса: 18,8; Масштаб:
Рук.гр.	Дужак		Лист; Листов 1
Вед.инж.	Хомугова		Киевский Промстройпроект
Ст.техн.	Чернышова		
Провер.	Хомутова		

Формат А4

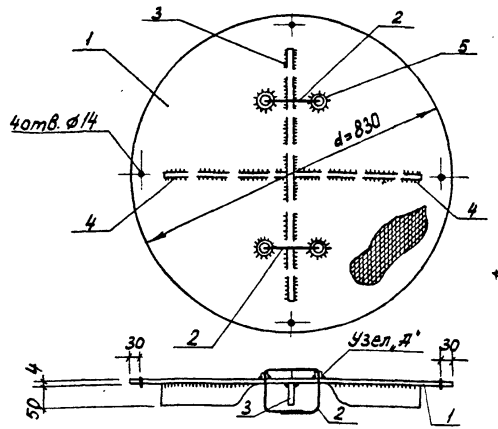

Формат	Зона	Поз.	Обозначение	Наименование	К-во	Примечание
				Документация		
А3			ТП 901-5-38.87-ПЗ	Пояснительная записка		
				МС1		
				Детали		
Б4		1		Сталь рифл. δ=4 ГОСТ 8568-77* ВСт3кп2-1 ТУ 14-1-3023-80	1	18,4 кг
Б4		2		⌀10 А I ГОСТ 5781-82* ℓ=650	2	0,4 кг
Б4		3		-6×50 ГОСТ 103-76 ВСт3кп2-1 ТУ 14-1-3023-80 ℓ=650	1	1,5 кг
Б4		4		-6×50 ГОСТ 103-76 ВСт3кп2-1 ТУ 14-1-3023-80 ℓ=320	2	0,75 кг
Б4		5		Труба 20×2,8 ГОСТ 3262-75* ℓ=20	4	0,03 кг

Нач.отд	Савускан	ТП 901-5-38.87-КЖИ-МС1	
ГИП	Козлов	Изделие соединительное МС1	Стадия: РП; Масса: 22,3; Масштаб:
Рук.гр	Дужак		Лист; Листов 1
Вед.инж	Хомутова		Киевский Промстройпроект
Ст.техн	Чернышова		
Провер.	Хомутова		

Формат А4

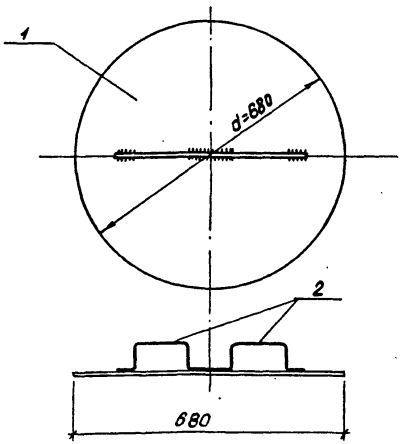

Формат	Зона	Поз.	Обозначение	Наименование	К-во	Примечание
				Документация		
А3			ТП 901-5-38.87-ПЗ	Пояснительная записка		
				МС2		
				Детали		
Б4		1		Сталь лист. δ=4 ГОСТ 19903-74 ВСт3кп2-1 ТУ 14-1-3023-80	1	11,4 кг
Б4		2		⌀10 А I ГОСТ 5781-82* ℓ=450	2	0,3 кг

Инв.№ подл. | Подпись и дата | Взам.инв.№

Нач.отд	Савускан	ТП 901-5-38.87-КЖИ-МС2	
ГИП	Козлов	Изделие соединительное МС2	Стадия: РП; Масса: 12,0; Масштаб:
Рук.гр	Дужак		Лист; Листов 1
Вед.инж	Хомутова		Киевский Промстройпроект
Ст.техн	Чернышова		
Провер.	Хомутова		

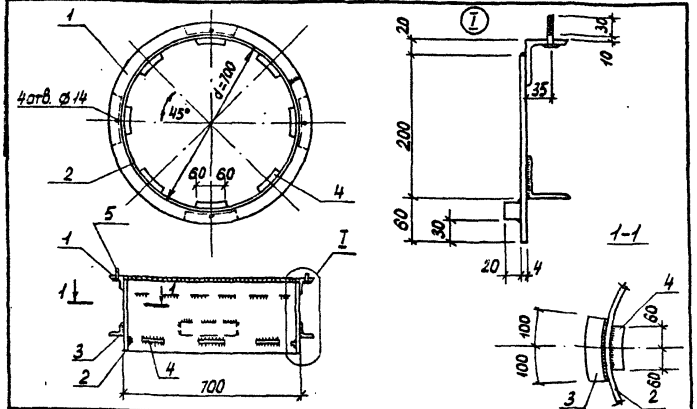

Формат	Зона	Поз.	Обозначение	Наименование	К-во	Примечание
				Документация		
А3			ТП 901-5-38.87 -ПЗ	Пояснительная записка		
				МС3		
				Детали		
БЧ		1		L 63×5 ГОСТ 8509-72* / Ст3кп2-1 ТУ14-1-3023-80 ℓ=2301	1	11,1 кг
БЧ		2		-4×250 ГОСТ 19903-74 / Ст3кп2-1 ТУ14-1-3023-80 ℓ=2190	1	17,9 кг
БЧ		3		L 50×5 ГОСТ 8509-72* / Ст3кп2-1 ТУ14-1-3023-80 ℓ=200	4	0,75 кг
БЧ		4		Сталь квадрат 20 ГОСТ 2591-71* / Ст3кп2-1 ТУ14-1-3023-80 ℓ=120	8	0,4 кг
БЧ		5		Болт М12×45 ГОСТ 7798-70*	4	0,06 кг
БЧ		6		Шайба М12 ГОСТ 11371-78	4	0,01 кг
БЧ		7		Гайка М12 ГОСТ 5915-70*	4	0,01 кг

ТП 901-5-38.87- КЖИ-МС3

Нач.отд	Савускан		Изделие соединительное МС 3	Стадия	Масса	Масштаб
ГИП	Козлов			РП	35,5	
Рук.гр	Дужак			Лист	Листов 1	
Вед.инж.	Хомутова			Киевский Промстройпроект		
Ст.техн.	Чернышова					
Провер.	Хомутова					

Инв.№подл. | Подпись и дата | Взам.инв.№

Формат А4

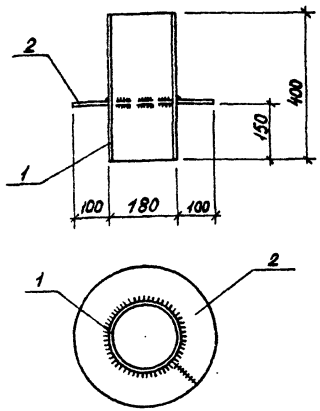

Формат	Зона	Поз.	Обозначение	Наименование	К-во	Примечание
				Документация		
А3			ТП 901-5-38.87 -ПЗ	Пояснительная записка		
				МС4		
				Детали		
БЧ		1		Труба 180×3,5 ГОСТ 10704-76* ℓ=400	1	6,1 кг
БЧ		2		-6×100 ГОСТ 103-76 / Ст3кп2-1 ТУ14-1-3023-80 ℓ=880	1	4,1 кг

ТП 901-5-38.87 -КЖИ-МС4

Нач.отд	Савускан		Изделие соединительное МС 4	Стадия	Масса	Масштаб
ГИП	Козлов			РП	10,2	
Рук.гр	Дужак			Лист	Листов 1	
Вед.инж.	Хомутова			Киевский Промстройпроект		
Ст.техн	Чернышова					
Провер.	Хомутова					

Инв.№подл. | Подпись и дата | Взам.инв.№

Формат	Зона	Поз.	Обозначение	Наименование	Кол-во	Примечание
				Документация		
А3			ТП 901-5-38.87-ПЗ	Пояснительная записка		
				МС5		
				Детали		
БЧ				L 40 ГОСТ 8240-72 / ВСт3кп2-1 ТУ 14-1-3023-80 ℓ=800	1	6,9 кг
				МС6		
				Детали		
БЧ				L 50×5 ГОСТ 8509-72* / ВСт3кп2-1 ТУ 14-1-3023-80 ℓ=380	1	1,4 кг

Нач.отд	Савускан	ТП 901-5-38.87-КЖИ-МС5, МС6	
ГИП	Козлов	Изделия соединительные МС5, МС6	Стадия: РП; Масса: см. табл.; Масштаб:
Рук.гр.	Дужак		Лист; Листов 1
Вед.инж.	Хомутова		Киевский Промстройпроект
Ст.техн.	Чернышова		
Провер.	Хомутова		

Формат А4

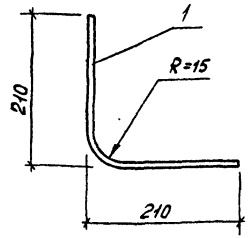

Формат	Зона	Поз.	Обозначение	Наименование	Кол-во	Примечание
				Документация		
А3			ТП 901-5-38.87-ПЗ	Пояснительная записка		
				МС7		
				Детали		
БЧ		1		Ø10 AI ГОСТ 5781-82 ℓ=420	1	0,3 кг

Инв.№подл. | Подпись и дата | Взам.инв.№

Нач.отд	Савускан	ТП 901-5-38.87-КЖИ-МС7	
ГИП	Козлов	Изделие соединительное МС7	Стадия: РП; Масса: 0,3; Масштаб:
Рук.гр.	Дужак		Лист; Листов 1
Вед.инж.	Хомутова		Киевский Промстройпроект
Ст.техн.	Чернышова		
Провер.	Хомутова		

gost.e-ecolog.ru