ГОСУДАРСТВЕННЫЙ КОМИТЕТ ПО ГРАЖДАНСКОМУ СТРОИТЕЛЬСТВУ
И АРХИТЕКТУРЕ ПРИ ГОССТРОЕ СССР

ТИПОВЫЕ КОНСТРУКЦИИ И ДЕТАЛИ ЗДАНИЙ И СООРУЖЕНИЙ

ИИ-04

СБОРНЫЕ ЭЛЕМЕНТЫ ЗДАНИЙ КАРКАСНОЙ КОНСТРУКЦИИ

Серия ИИ-04-3

Р И Г Е Л И

Выпуск 3

Часть II

РИГЕЛИ СВЯЗЕВОГО КАРКАСА С СЕЧЕНИЕМ КОЛОНН 40×40 см
АРМАТУРНЫЕ ИЗДЕЛИЯ

РАБОЧИЕ ЧЕРТЕЖИ

gost.e-ecolog.ru

11070-02

ГОСУДАРСТВЕННЫЙ КОМИТЕТ ПО ГРАЖДАНСКОМУ СТРОИТЕЛЬСТВУ
И АРХИТЕКТУРЕ ПРИ ГОССТРОЕ СССР

ТИПОВЫЕ КОНСТРУКЦИИ И ДЕТАЛИ ЗДАНИЙ И СООРУЖЕНИЙ

ИИ-04
СБОРНЫЕ ЭЛЕМЕНТЫ ЗДАНИЙ КАРКАСНОЙ КОНСТРУКЦИИ

Серия ИИ-04-3

Р И Г Е Л И

Выпуск 3
Часть II

РИГЕЛИ СВЯЗЕВОГО КАРКАСА С СЕЧЕНИЕМ КОЛОНН 40×40 см
АРМАТУРНЫЕ ИЗДЕЛИЯ

РАБОЧИЕ ЧЕРТЕЖИ

Разработаны
ЦНИИЭП
торгово-бытовых
зданий и туристских
комплексов совместно
с НИИЖБ Госстроя СССР

Утверждены
25 января 1972 г.
Государственным комитетом
по гражданскому строительству
и архитектуре при Госстрое СССР
Приказ № 9

Перечень серий и выпусков рабочих чертежей сборных элементов связевого каркаса ИИ-04 с колоннами сечением 40х40 см.

1. ИИ-04-0 Вып. 4 — Указания по применению изделий связевого каркаса с колоннами сечением 40х40 см.
2. ИИ-04-1 Вып. 3 — Фундаменты для колонн сечением 40х40 см.
3. ИИ-04-2 Вып. 3 — Колонны связевого каркаса сечением 40х40 см. для зданий с высотой этажа 2,4 м. и 3,3 м. Опалубка и армирование.
4. ИИ-04-3 Вып. 4 — Колонны связевого каркаса сечением 40х40 см. для зданий с высотой этажа 3,6 м. Опалубка и армирование.
5. ИИ-04-4 Вып. 5 — Колонны связевого каркаса сечением 40х40 см. для зданий с высотой этажа 4,2 м. Опалубка и армирование.
6. ИИ-04-5 Вып. 6 Часть I — Колонны связевого каркаса сечением 40х40 см. для зданий с высотой этажа 2,4; 3,3; 3,6; 4,2 м. Арматурные изделия. Объемные каркасы.
7. ИИ-04-5 Вып. 6 Часть II — Колонны связевого каркаса сечением 40х40 см. для зданий с высотой этажа 2,4; 3,3; 3,6 и 4,2 м. Арматурные изделия. Плоские каркасы.
8. ИИ-04-1 Вып. 4 Часть I — Ригели связевого каркаса с колоннами сечением 40х40 см. Опалубка и армирование.
9. ИИ-04-1 Вып. 4 Часть II — Ригели связевого каркаса с колоннами сечением 40х40 см. Арматурные изделия.
10. ИИ-04-6 Вып. 6 Часть II — Диафрагмы жесткости связевого каркаса. Опалубка и армирование.
11. ИИ-04-6 Вып. 5 Часть II — Диафрагмы жесткости связевого каркаса Арматурные изделия.
12. ИИ-04-7 Вып. 2 — Лестницы для зданий с высотой этажа 3,6 м.
13. ИИ-04-8 Вып. 3 — Закладные детали и соединительные элементы для изделий связевого каркаса.
14. ИИ-04-10 Вып. 3 — Монтажные узлы и детали связевого каркаса с колоннами сечением 40х40 см.

Перечень серий и выпусков рабочих чертежей стальных форм для изготовления изделий связевого каркаса с колоннами сечением 40х40 см.

1. ИИ-04-I Вып. 3-1 — Стальные формы для изготовления железобетонных фундаментов под колонны сечением 400х400 мм.
2. ИИ-04-2 Вып. 3-I Часть I — Стальные формы для изготовления железобетонных колонн связевого каркаса сечением 400х400 мм. (Реконструкция действующих форм серии ИИ-04-2 вып. 2-I).
3. ИИ-04-2 Вып. 2-1 Часть II — Стальные формы для изготовления железобетонных колонн связевого каркаса сечением 400х400 мм.
4. ИИ-04-3 Вып. 3-1 — Стальные формы для изготовления железобетонных ригелей связевого каркаса с колоннами сечением 400х400 мм.
5. ИИ-04-6 Вып. 5-1 — Стальные формы для изготовления диафрагм жесткости связевого каркаса.
6. ИИ-04-7 Вып. 2-1 — Стальные формы для изготовления железобетонных лестниц для зданий с высотой этажа - 3,6 м.

Т.К. 1971	Ригели. Перечень серий и выпусков	Серия ИИ-04 Выпуск 1 Часть II

	№ лист	№ стр
Перечень серий и выпусков		2
Содержание		3
Пояснительная записка		4
Ригель ✓Р2-90-56, объемный каркас ОК-1	1,2	5,6
Ригель Р2-72-56, объемный каркас ОК-2	3,4	7,8
Ригель Р2-52-56 объемный каркас ОК-3	5,6	9,10
Ригель Р2-72-41 объемный каркас ОК-4	7,8	11,12
Ригель Р2-52-41, объемный каркас ОК-5	9,10	13,14
Ригель Р2-110-26, объемный каркас ОК-6	11,12	15,16
Ригель ✓Р2-72-26, объемный каркас ОК-7	13,14	17,18
Ригель Р-52-56, объемный каркас ОК-8	15,16	19,20
Ригель Р-40-56 объемный каркас ОК-9	17,18	21,22
Ригель ✓Р-40-26 объемный каркас ОК-10	19,20	23,24
Ригели. плоские каркасы К-1, К-2	21	25
Ригели. плоский каркас К-3	22	26
Ригели. плоские каркасы К-4, К-5	23	27
Ригели. плоские каркасы К-6, К-7	24	28
Ригели. плоские каркасы К-8, К-9	25	29
Ригели. плоский каркас К-10, петля П-3, отдельные стержни 01 ÷ 04	26	30
Ригели. сетки С-1, С-2	27	31
Ригели. сетки С-3, С-5	28	32
Ригели. сетки С-4, С-6	29	33

ТК	Ригели	Серия ИИ-04-3
1971	Содержание	Выпуск 3 часть II

Пояснительная записка

Серия ИИ-04-3 выпуск 3 „Ригели" состоит из двух частей. В части I приведены пролетные чертежи и армирование, данный альбом содержит рабочие чертежи объемных каркасов 10 марок ригелей, плоских каркасов и сеток.

Для стержней плоских каркасов и сеток применяется горячекатаная арматурная сталь периодического профиля класса А III по ГОСТ 5781-61* марок 35 ГС и горячекатаная круглая сталь класса АI ГОСТ 5781-61* марок Ст3пс

При применении ригелей на открытом воздухе или в неотапливаемых помещениях при расчетных температурах от -30° до -40° сталь класса А-I должна применяться только марок Ст.3 (спокойная), сортовой прокат также применяется из стали марки Ст.3 (спокойная). При расчетных температурах ниже -40°С сталь класса А-III марки 35ГС должна быть заменена на сталь класса А-III марки 25ГС без изменения площади сечения, а сталь класса А-I применяется марки Ст.3 (спокойная).

При применении ригелей на открытом воздухе или в неотапливаемых помещениях при воздействии подвижных и вибрационных нагрузок при расчетных температурах от минус 30° до минус 40° сталь класса А-III марки 35ГС должна быть заменена на сталь 25Г2С, сталь класса А-I и сортовой прокат из стали Б ст.3 (спокойная) и Б ст. 3пс.

Сортамент и качество арматурной стали, а также методы их испытаний должны удовлетворять требованиям главы СНиП II-В.4-62 „Арматура для железобетонных конструкций" и действующих государственных стандартов или технических условий на соответствующий вид стали.

Изготовление, приемка и контроль качества каркасов, сеток и закладных элементов должны производиться в соответствии с требованиями следующих нормативных документов:

ГОСТ 10922-64, Арматура и закладные детали сварные для железобетонных конструкций. Технические требования и методы испытаний".

ГОСТ 14098-68 „Соединения сварные арматуры железобетонных изделий и конструкций. Контактная сварка. Основные типы и конструктивные элементы".

Каркасы и сетки изготовляются при помощи контактной точечной электросварки на многоточечных автоматических машинах. Приварка дополнительных /укороченных/ продольных рабочих стержней к поперечной арматуре каркасов производится на одноточечных машинах или при помощи электросварочных клещей.

Сборку каркасов следует производить в кондукторе, обеспечивающем точное расположение элементов.

Допускаемые отклонения в размерах плоских каркасов и сеток, а также отклонения прямолинейности арматурных стержней на всю длину не должны превышать величин нормативных ГОСТом 10922-64.

Сварные соединения выполнять в соответствии с требованиями СН 393-69.

ТК	Ригели	Серия ИИ-04-3
1972	Пояснительная записка	Выпуск 3 часть II

Цитович Ковалевский
Гл. инж. пр. Козина
Рук. гр. инж.
г. Москва

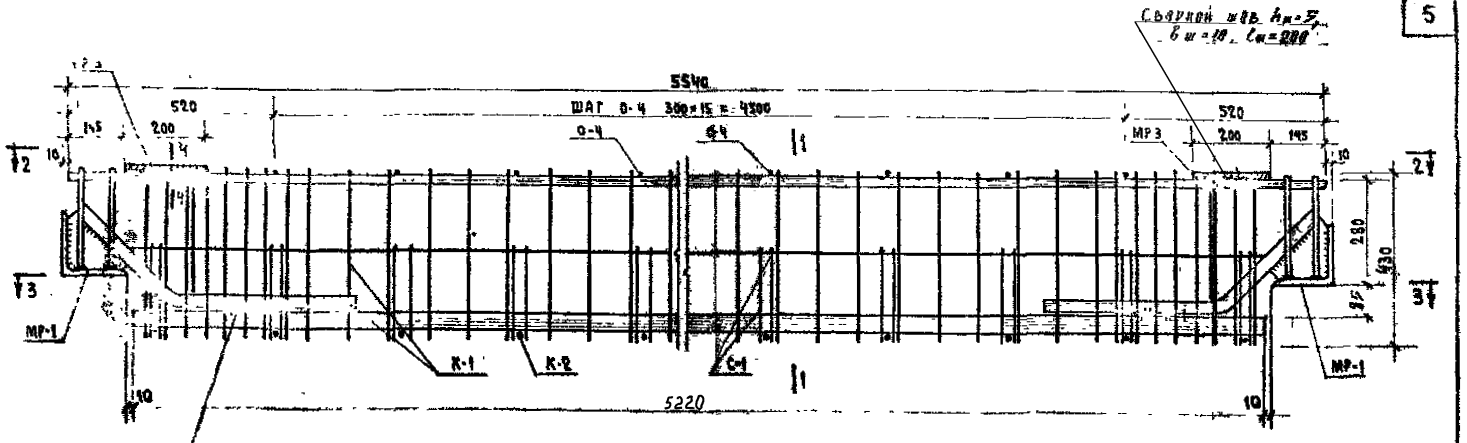

Односторонний шов
$h_ш$ - 5 мм $b_ш$ - 10 мм
$l_ш$ - 100 мм.

Объемный каркас ОК-1

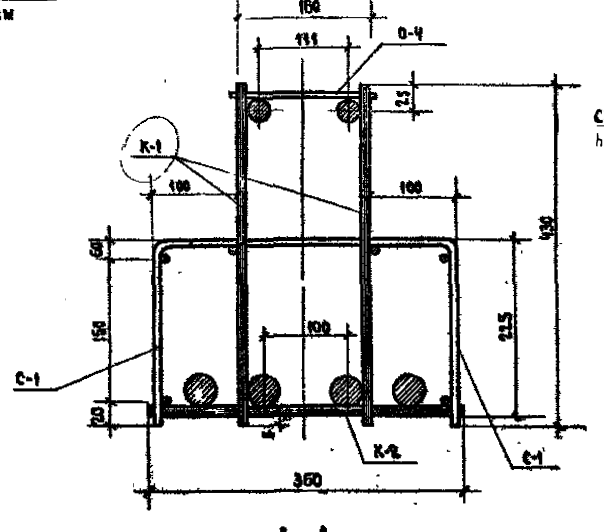

1 - 1

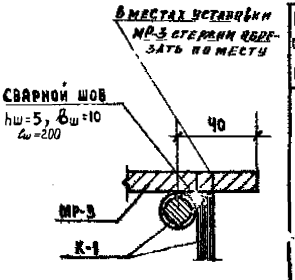

4 - 4

Марка объемн. каркаса	Марка арматур изделия	Кол-во шт.	Вес, кг: одного изд.	Вес, кг: всех изд.	Общий	Нн серии выпуска листа
ОК-1	К-1	2	83	166	334,54	НН-04-3 вып.3 ч.6 л.21
	К-2	1	89.90	89.90		" л.21
	С-1	2	16.10	32.20		" л.27
	О-4	16	0.07	1.12		" л.26
	МР-1	2	18,84	39,68		НН-04-3 вып.3 л.16,12
	МР-3	2	2,82	5,64		" л.16,13

Примечание:

Планы по 2-2 и 3-3 см. лист N 2

ТК	Ригель Р2-90-56		Серия ИН-04-3
1971	Объемный каркас ОК-1		Выпуск 3 часть II; Лист 1

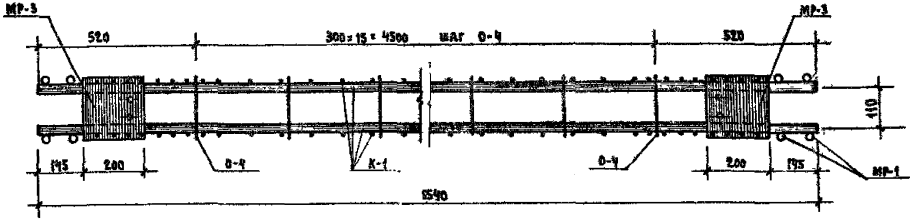

2-2

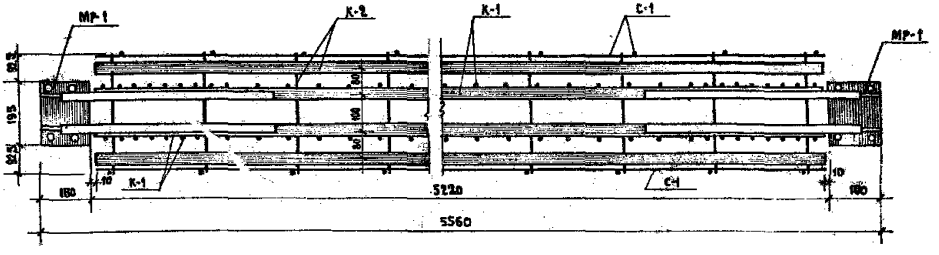

3-3

ПРИМЕЧАНИЕ:

ДАННЫЙ ЛИСТ ЧИТАТЬ СОВМЕСТНО С ЛИСТОМ №1

ТК	РИГЕЛЬ Р2-90-56	СЕРИЯ ИИ-0
1971г	ОБЪЕМНЫЙ КАРКАС ОК-1	ВЫПУСК 3

Козина

Рук. группы

Коллектив г. Москва

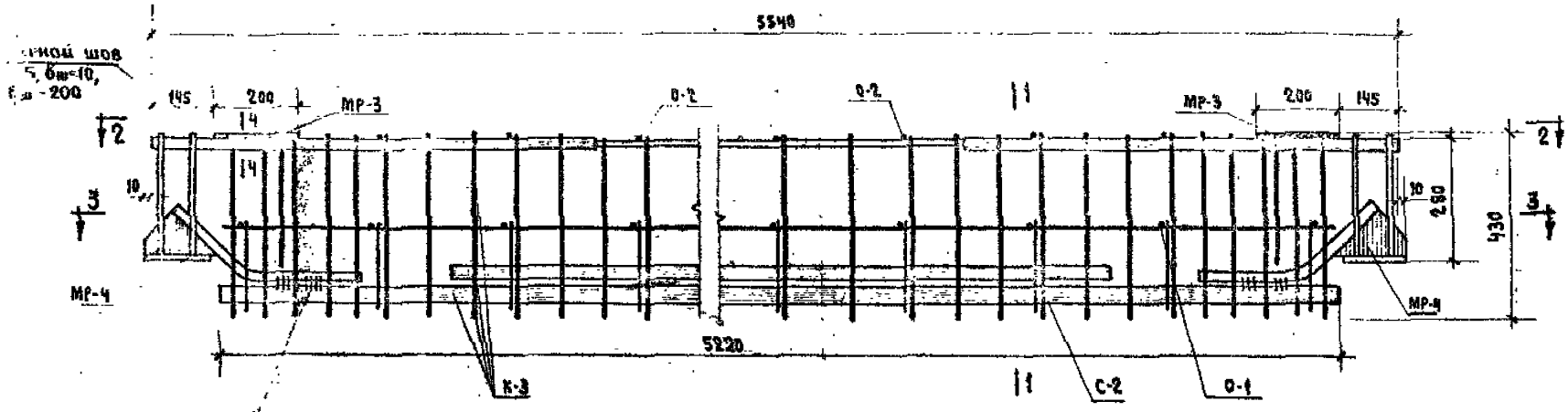

Объемный каркас ОК-2

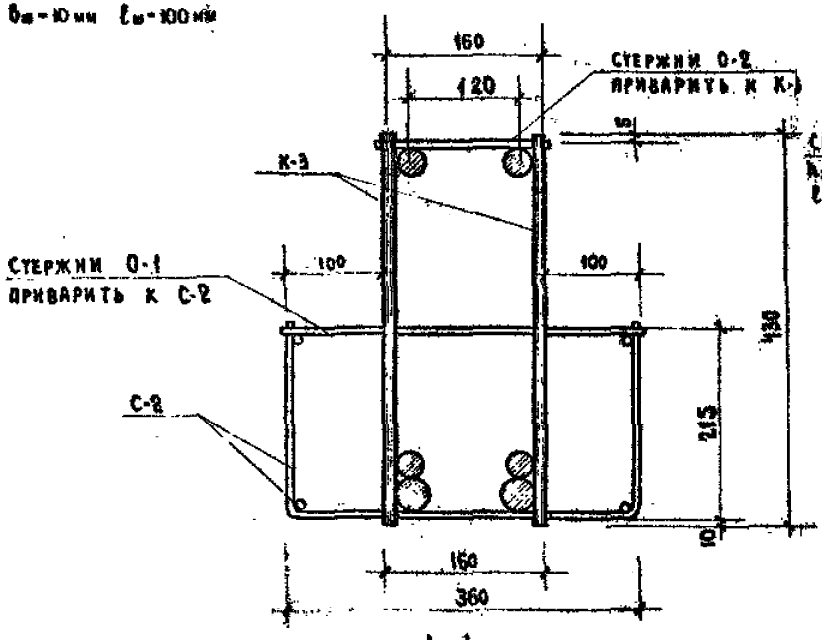

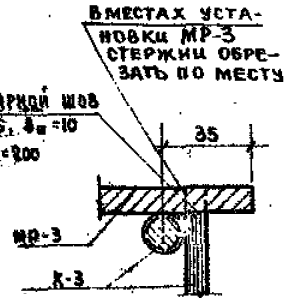

Марка объемн. каркаса	Марка арматур. изделия	Кол-во шт.	Вес, кг. одного изд.	Вес, кг. всех изд.	Вес, кг. общий	№ № серии выпуска листа
ОК-2	К-3	2	62,92	125,44	157,99	ИИ-04-3 вып.3 ч.II А.22
	С-2	1	7,85	7,85		" А.27
	0-1	18	0,08	1,44		" А.26
	0-2	16	0,04	0,64		" А.26
	МР-3	2	2,82	5,64		ИИ-04-4 вып.3 А.16
	МР-4	2	8,49	16,98		" А.17

Примечание:

Планы по 2-2 и 3-3 см. на листе №4

ТК	Ригель Р2-72-S6	Серия ИИ-04-3
1971	Объемный каркас ОК-2	Выпуск 3 часть II — Лист 3

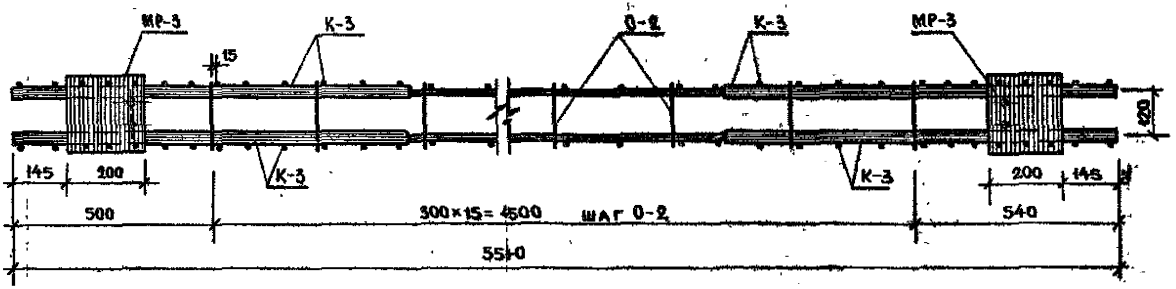

2-2

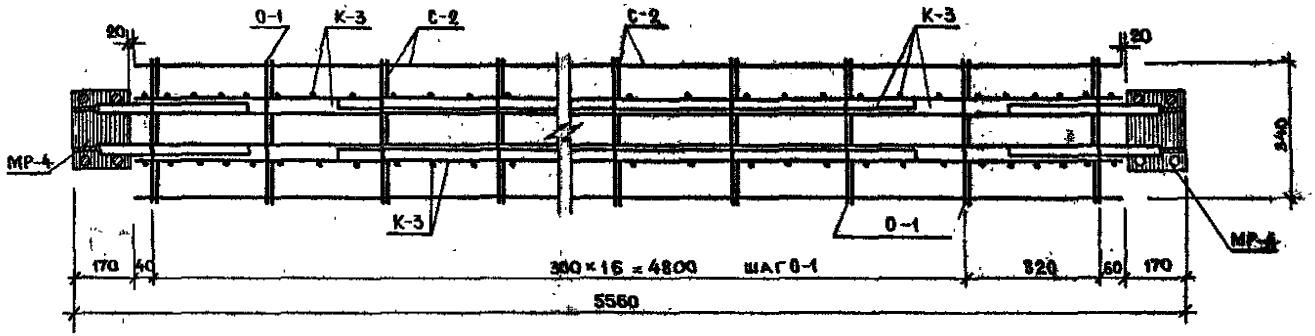

3-3

Примечание:

Данный чертеж читать совместно с листом N3.

ТК	Ригель Р2-72-56	Серия ИИ-04-3
1971	Объемный каркас ОК-2	Выпуск 3 часть III

Туристский комплексов г. Москва | Гл. инж. пр. | Рук. группы | Пригожий | Козина

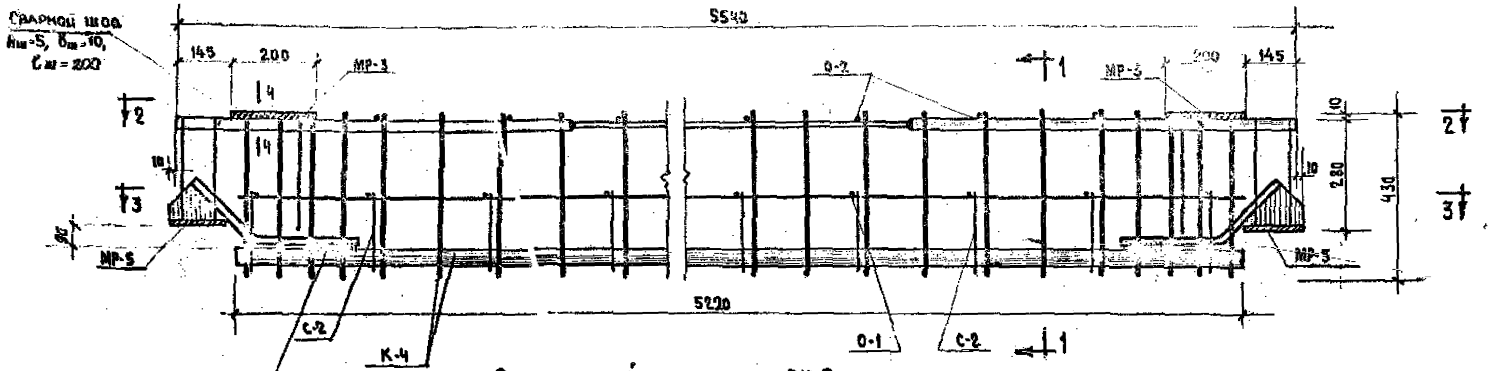

Объемный каркас ОК-3

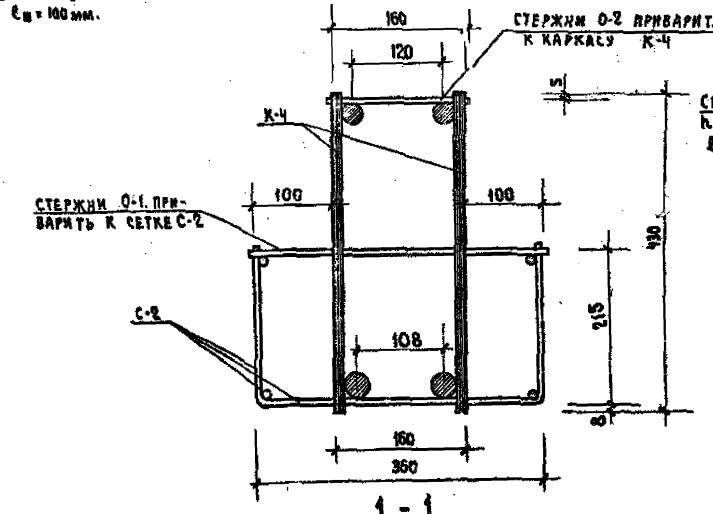

1 - 1

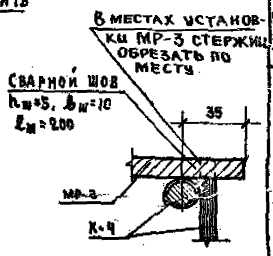

4 - 4

Марка объемн. каркаса	Марка арматур. изд.	Кол-во шт.	Вес, кг. Одного изд.	Вес, кг. Всех изд.	Общий	№ и серии выпуска листа
ОК-3	К-4	2	48,87	97,74	126,91	ИИ-04-3 Вып 3 ч.II л. 23
	С-2	1	7.85	7.85		л. 27
	О-1	18	0.08	1.44		" л. 26
	О-2	16	0.04	0.64		" л. 26
	МР-3	2	2,82	5,64		ИИ-04-8 Вып. 3 л. 16
	МР-5	2	6.80	13,60		" л. 18

Примечание. Планы 2-2, 3-3 см. лист № 6

ТК	Ригель Р2-52-56	Серия ИИ-04-3
1971	Объемный каркас ОК-3	Выпуск / Лист

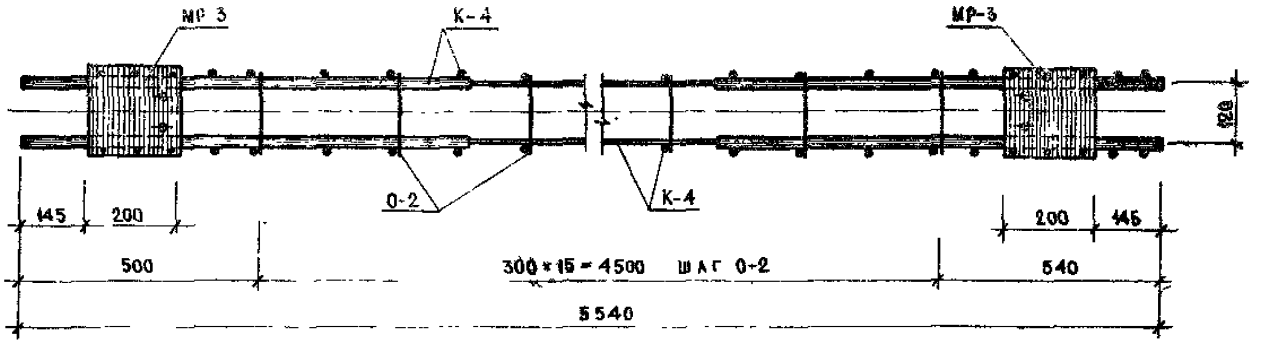

2 - 2

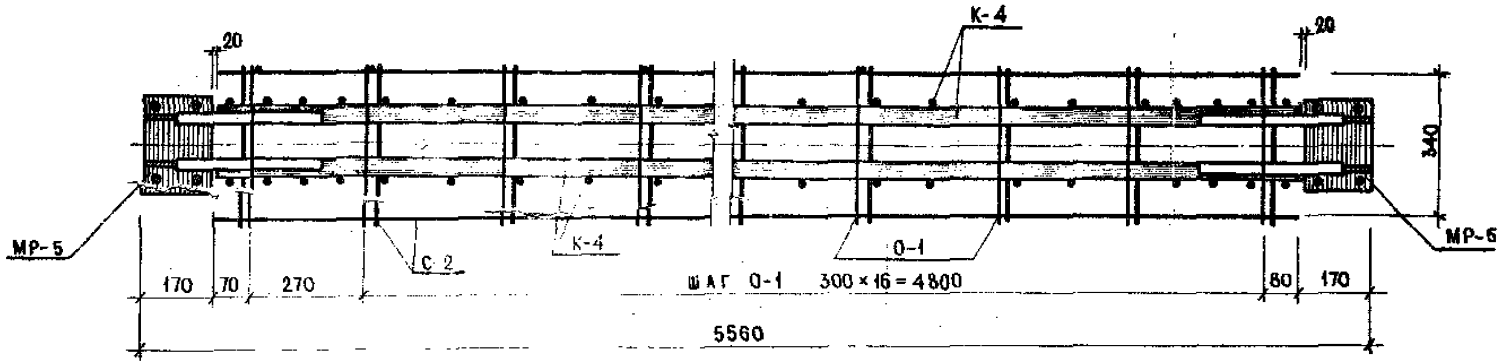

3 - 3

Т.К	Ригель Р2-52-56	Серия ИИ-04-3
1971	Объемный каркас ОК-3	Выпуск 3 часть II · Лист 6

Москва · Исполнил · Сокол · Козина

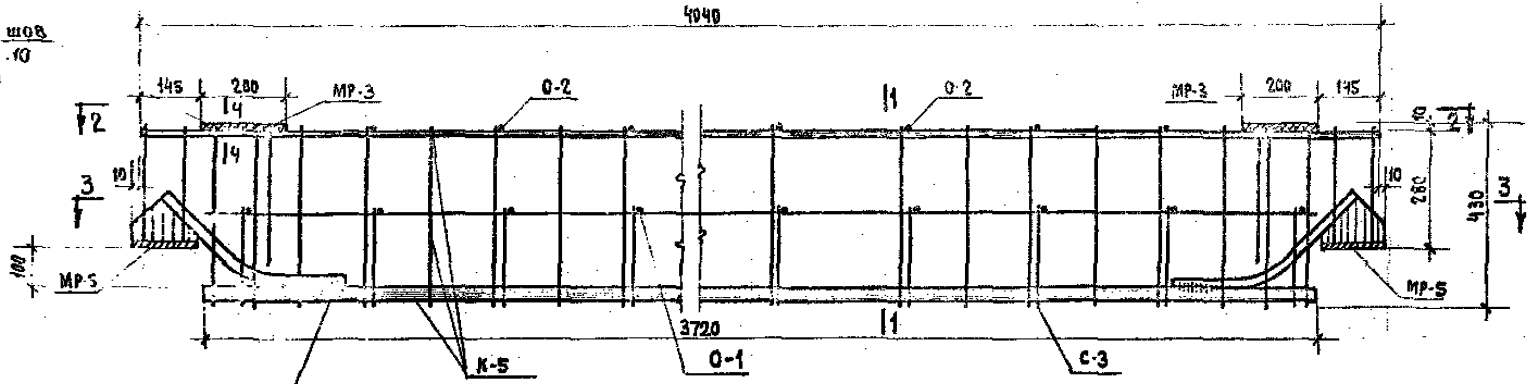

Объемный каркас ОК-4

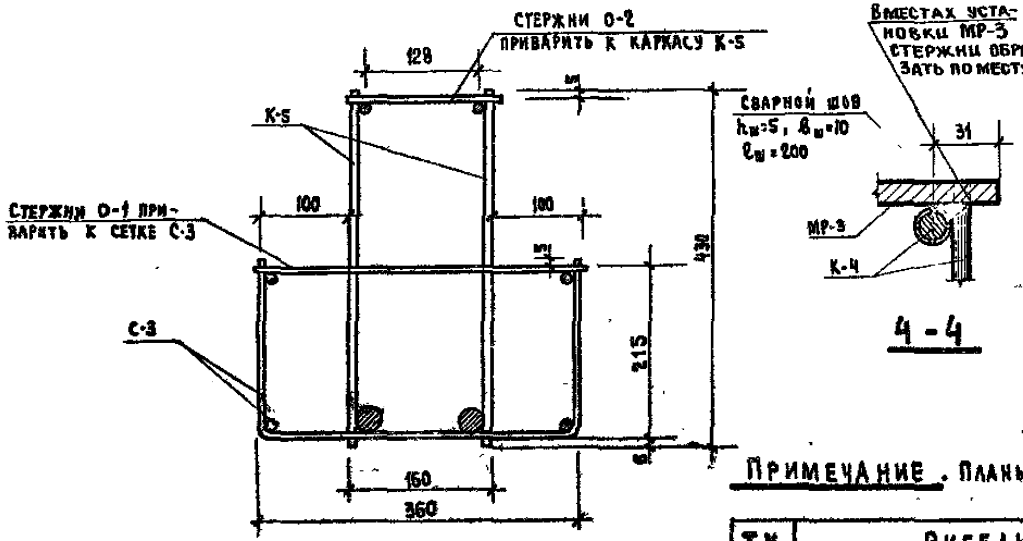

1-1

4-4

Марка объемн. каркаса	Марка Арматур. изделия	Кол-во шт.	Вес, кг одного изд.	Вес, кг всех изд.	Вес, кг общий	№ № серии выпуск/листа
ОК-4	К-5	2	24,24	48,48	74,85	ИИ-04-2 вып.3 ч.II л.2.8
	С-3	1	5,65	5,65		" л.2.8
	О-1	13	0,08	1,04		" л.2.6
	О-2	11	0,04	0,44		" л.2.6
	МР-3	2	2,82	5,64		ИИ-04-2 вып.3 л.1.8
	МР-5	2	6,80	13,60		" л.1.8

Примечание. Планы 2-2, 3-3 см. лист №8.

ТК	Ригель Р2-72-41	Серия ИИ-04-2
1971	Объемный каркас ОК-4	Выпуск 3 часть II / Лист 7

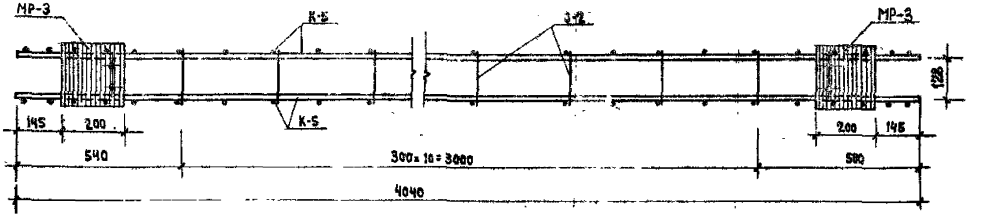

2 - 2

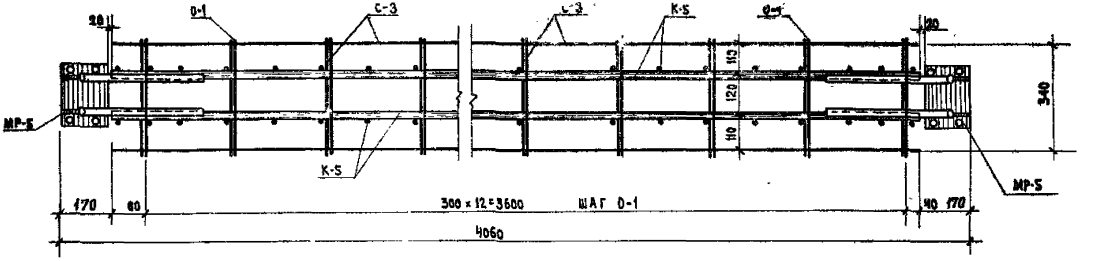

3-3

ТК	Ригель Р2-72-41	Серия ИИ-04-3
1971	Объемный каркас ОК-4	Выпуск 3 Часть II — Лист 8

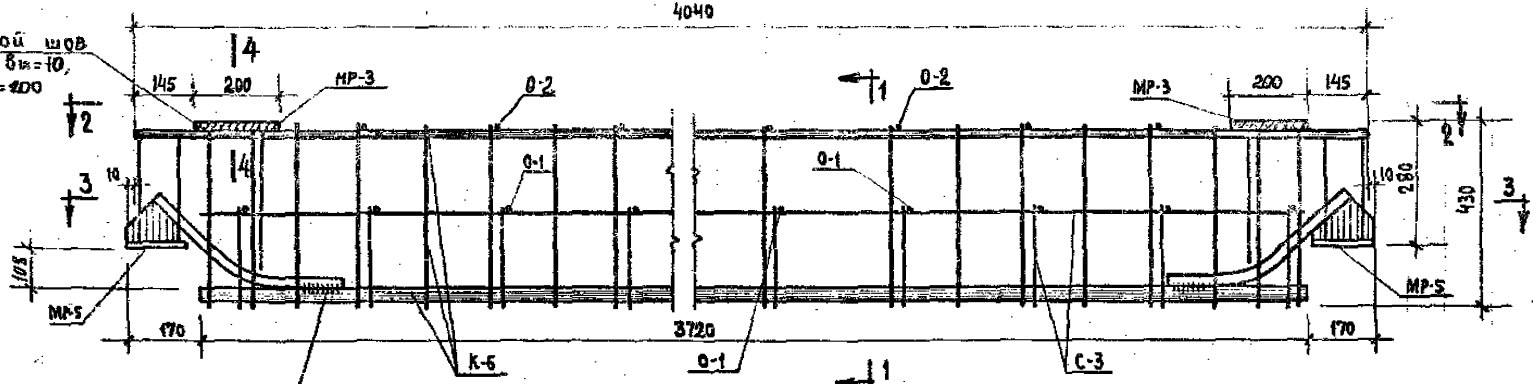

Объемный каркас ОК-5

Двусторонний шов
hш=5мм, δш=10 мм
ℓш=100 мм

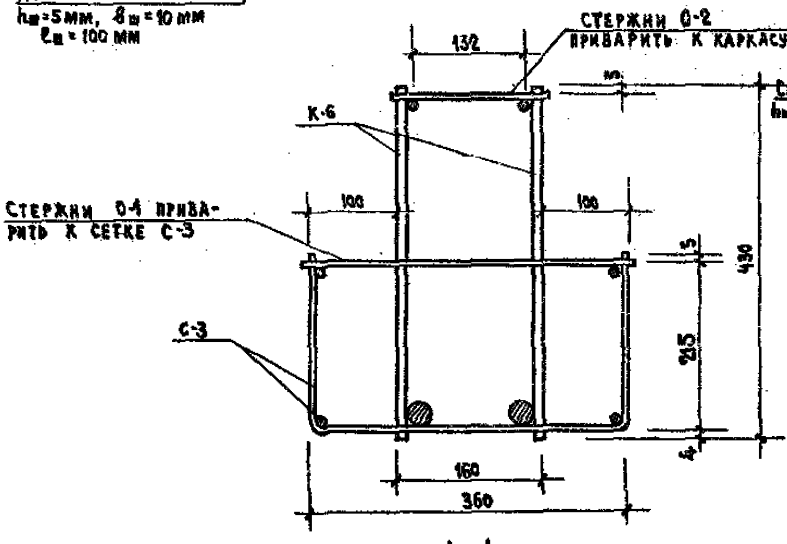

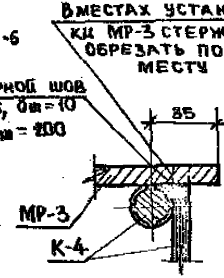

Марка объемн. каркаса	Марка арматур. изделия	Кол-во шт.	Вес, кг одного изд.ед.а	Вес, кг всех изд.	Вес, кг общий	№ серии выпуска листа
ОК-5	К-6	2	17,64	35,28	61,65	ИИ-04-3 Вып.3 ч.II А-24
	С-3	1	5,65	5,65		" А. 28
	0-1	13	0,08	1,04		" А. 26
	0-2	11	0,04	0,44		" А. 26
	МР-3	2	2,82	5,64		ИИ-04-3 Вып.3 А.18
	МР-5	2	6,80	13,60		" А.18

Примечание.

Планы по 2-2 и 3-3 см. лист №10.

ТК	Ригель Р2-52-41	Серия ИИ-04-3	
1971	Объемный каркас ОК-5	Выпуск 3 часть II	Лист 9

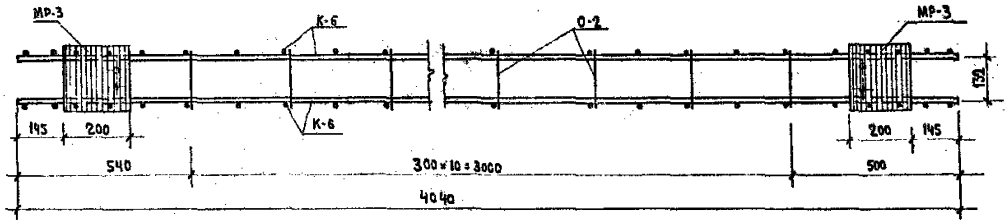

2-2

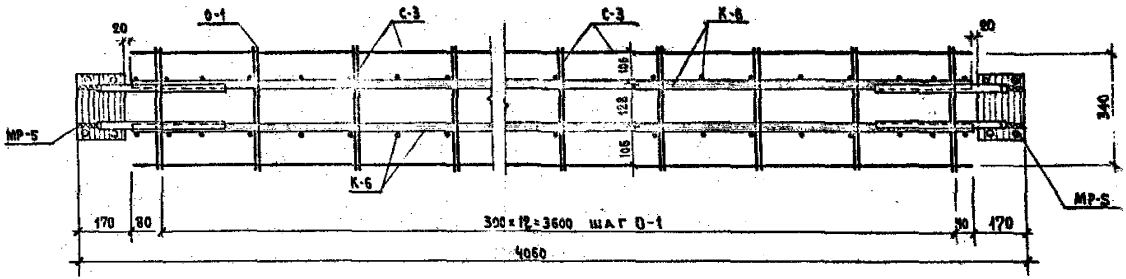

3-3

Примечание:

Данный лист читать совместно с листом № 9

ТК	Ригель Р2-52-41	ИИ-01
1971	Объемный каркас ОК-5	Выпуск 5 Часть I

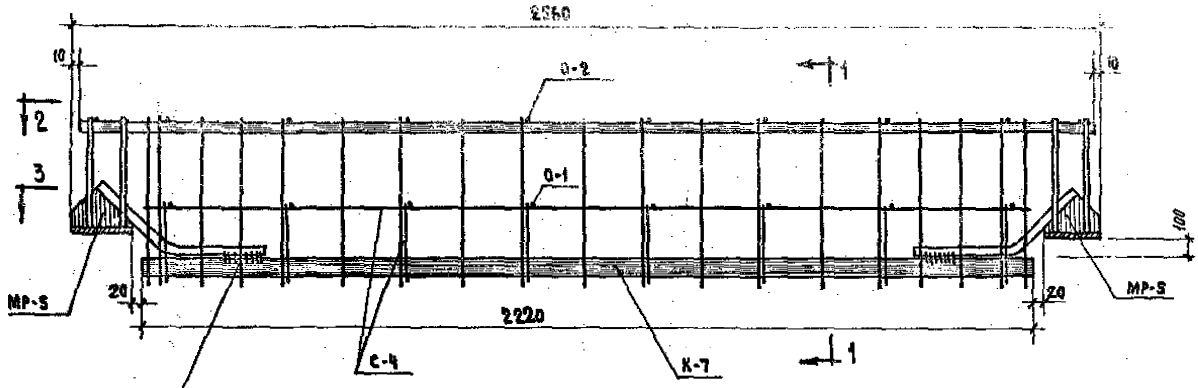

Двусторонний шов
$K_ш$=5мм, $δ_ш$=10мм
$ℓ_ш$=100мм

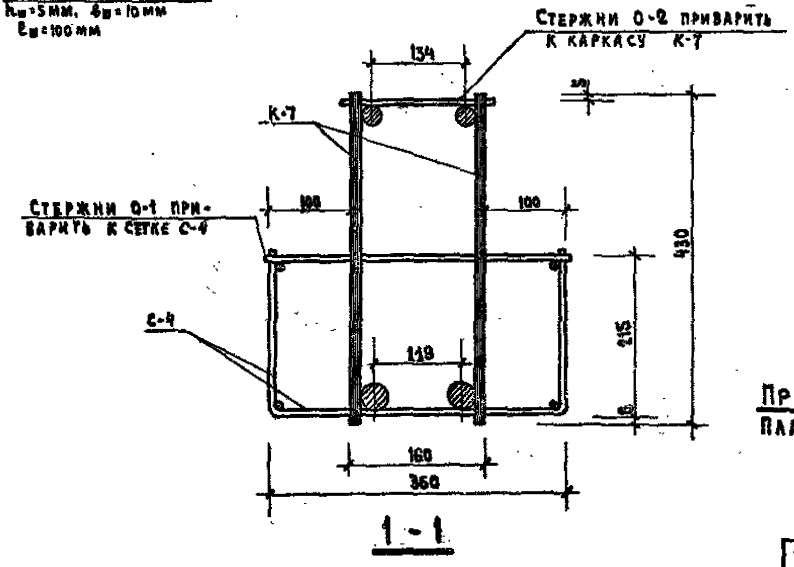

Марка объемн. каркаса	Марка Армятур. изделия	Кол-во шт.	Вес, кг. одного изд.	Вес, кг. всех изд.	Вес, кг. общий	№ № серии выявка листа
ОК-6	К-7	2	13,43	26,86	44,98	ИИ-04-3, вып.3 ч.II л.24
	С-4	1	3,48	3,48		" л.25
	О-1	8	0,08	0,64		" л.26
	О-2	10	0,04	0,40		" л.26
	МР-5	2	6,80	13,60		ИИ-04-5 вып.3 л.16

Примечание.
Планы по 2-2 и 3-3 см. лист № 12.

ТК	Ригель Р2-110-26	Серия ИИ-04-3
1971	Объемный каркас ОК-6	Выпуск 3 часть II / Лист 11

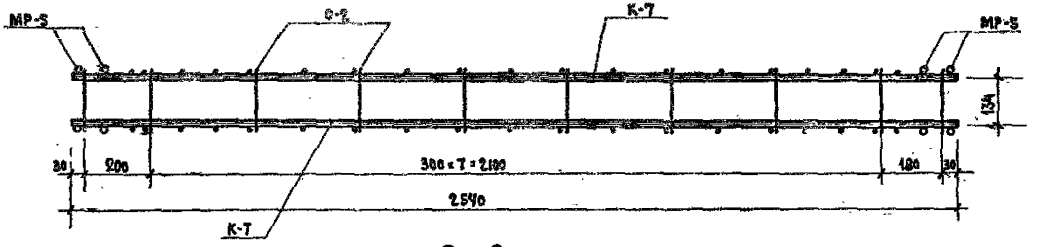

2 - 2

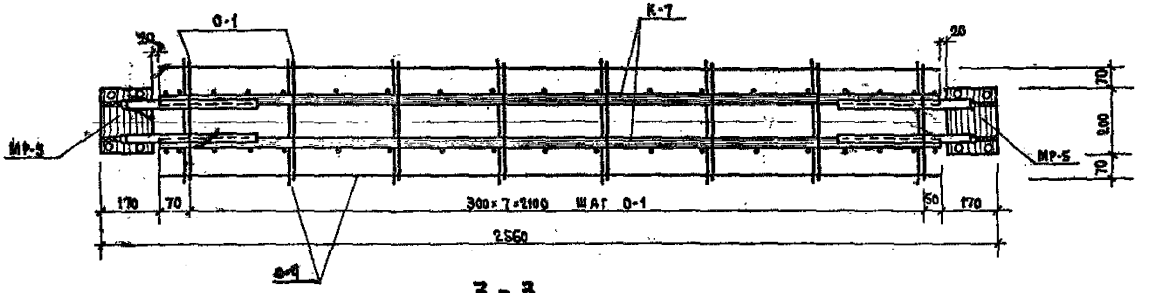

3 - 3

Примечание.

Данный лист читать совместно с листом № 11

ТК	Ригель Р2-110-26	Серия ИИ-04-3
1971	Объемный каркас ОК-6	Выпуск 5 часть II / Лист 12

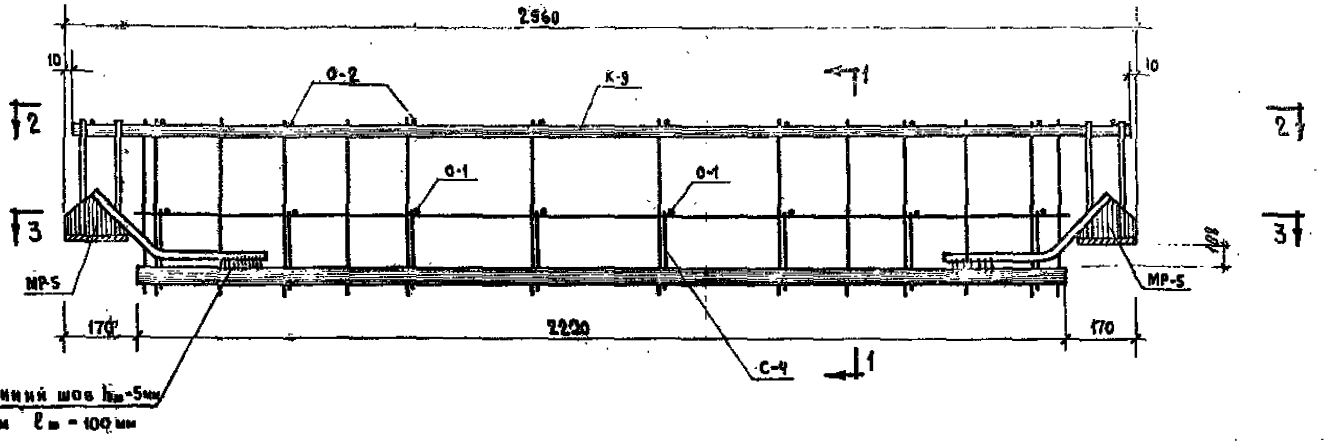

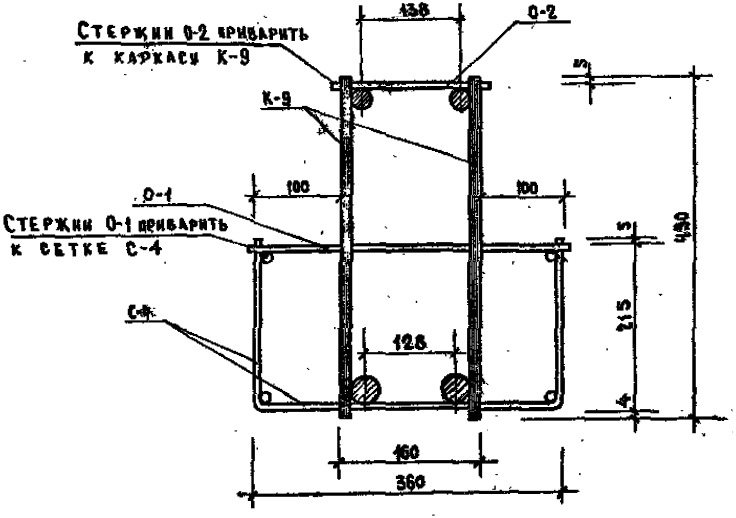

1 - 1

Марка объемн. каркас	Марка арматур. изделий	Кол-во шт.	Вес, кг: одного издел.	Вес, кг: всех изд.	Вес, кг: общий	Ин серии выпуска листа
ОК-7	К-9	2	8.41	16.82	35.90	ИИ-04-3 вып.3 ч.II л.25
	С-4	1	3.48	3.48		" л.29
	О-1	8	0.15	1.20		" л.26
	О-2	10	0.08	0.80		" л.26
	МР-5	2	6.80	13.60		ИИ-04-3 вып.3 л.18

ПРИМЕЧАНИЕ.

Планы 2-2 и 3-3 см. лист № 14

ТК	Ригель Р2-72-26	Серия ИИ-04-3
1971	Объемный каркас ОК-7	Выпуск 3 часть II; Лист 13

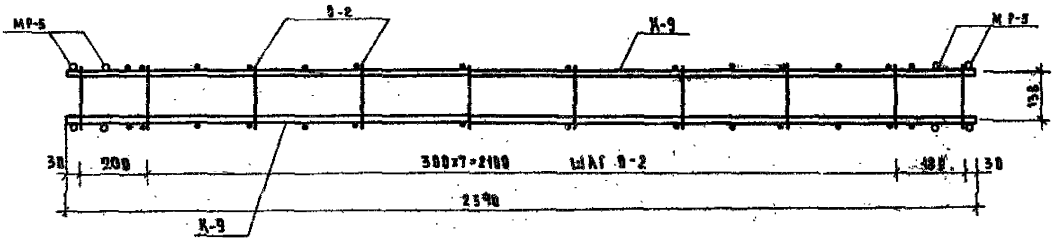

2-2

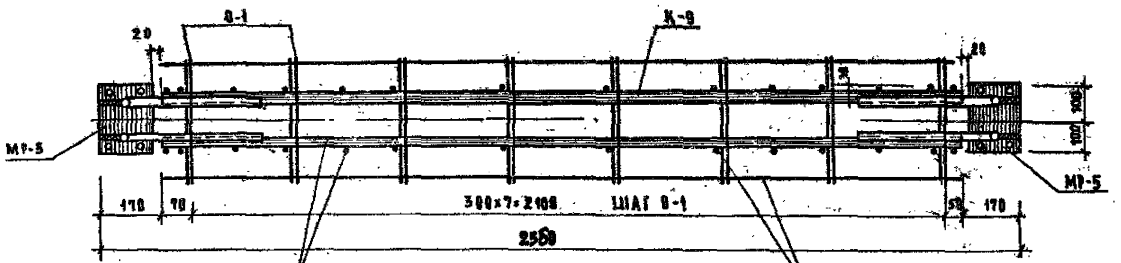

3-3

Примечание

Данный лист читать совместно с листом №13

ТК	Ригель Р2-72-26	Серия ИИ-24-3
1971	Объемный каркас ОК-7	Выпуск 1 Часть II Лист 14

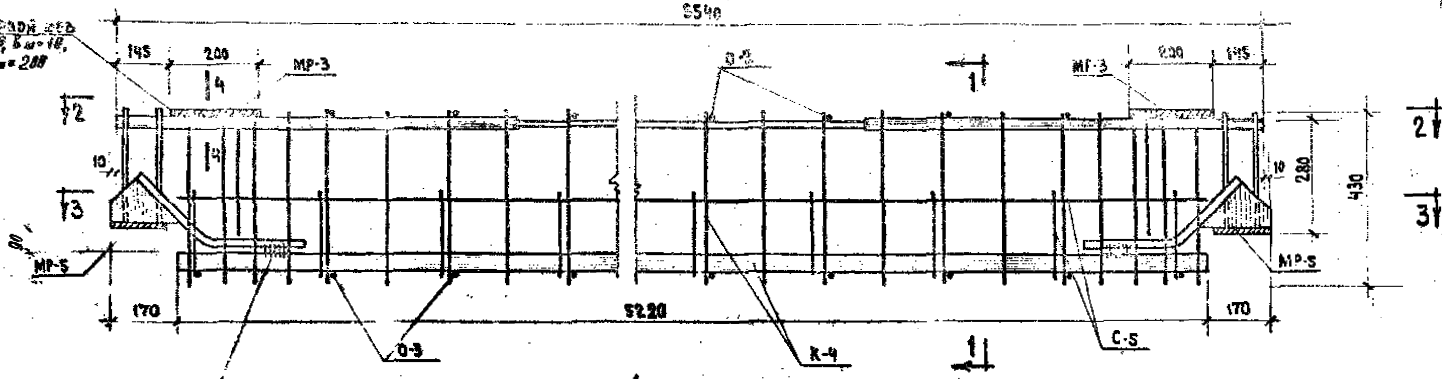

Объемный каркас ОК-8

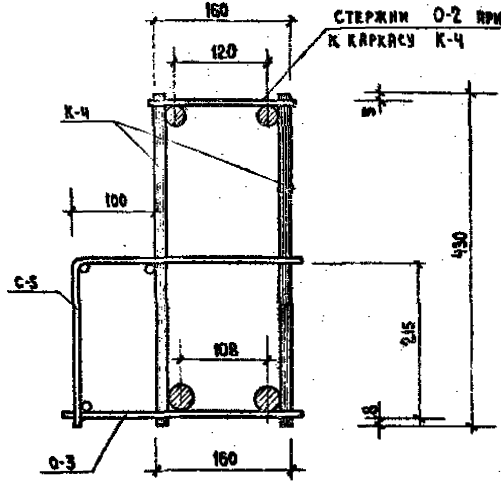

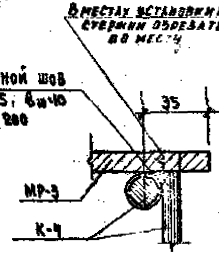

Марка объемн. каркаса	Марка арматур. изделия	Кол-во шт.	Вес, кг: одного изд.	Вес, кг: всех изд.	Вес, кг: общий	№ № серии выпуска листа
ОК-8	К-4	2	48.32	96.64	123.10	ИИ-04-3 Вып.3.ч.II А.23
	С-5	1	5.50	5.50		" А.28
	О-2	16	0.04	0.64		" А.25
	О-3	18	0.06	1.08		" А.26
	МР-3	2	2.82	5.64		ИИ-04-3 Вып.3 А.15
	МР-5	2	6.86	13.60		" А.18

Примечание:

1. Планы по 2-2 и 3-3 см. на листе № 16

ТК	Ригель Р-52-56	Серия ИИ-04-3
1971	Объемный каркас ОК-8	Выпуск 3 часть II, Лист 15

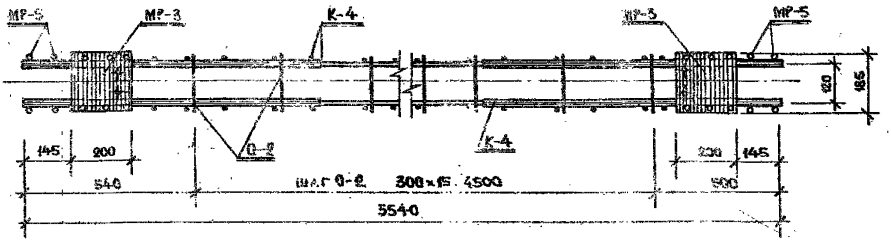

2—2

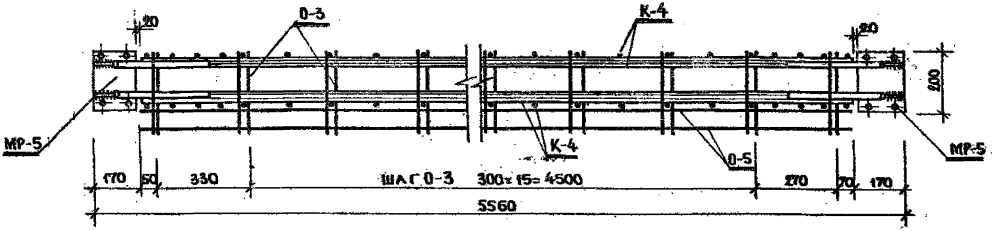

3—3

Примечание:

1. Данный лист читать совместно с листом № 15

ТК	Ригель Р-52-56	Серия ИИ-04-3
1971	Объёмный каркас ОК-8.	Выпуск 1 Часть II Лист 16

Г. Москва, Рук. гр. инж. Мозина Козина

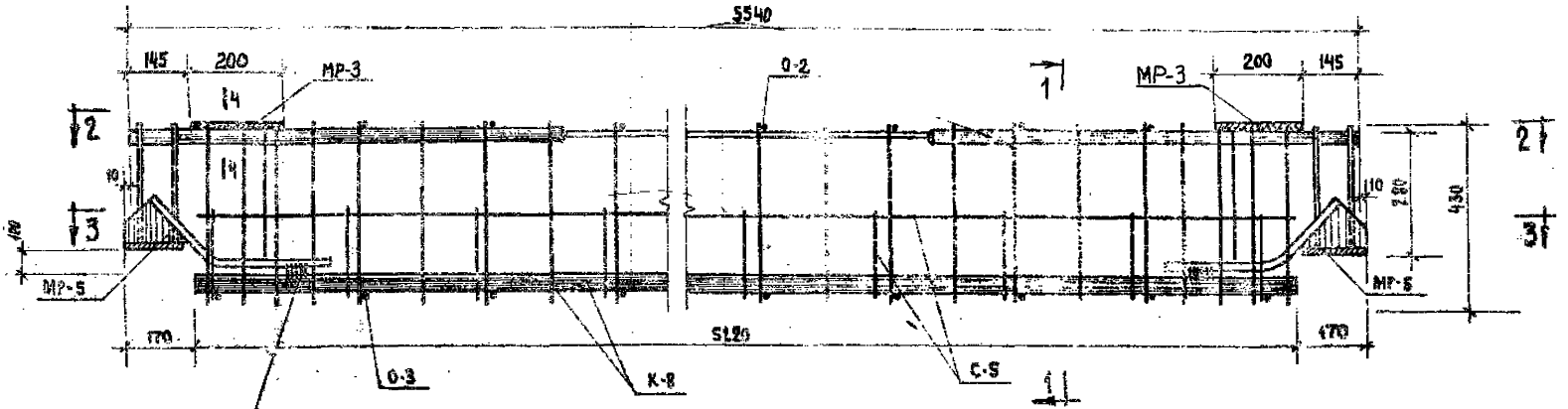

Двусторонний шов
$h_ш$ = 5мм; $δ_ш$ = 10мм
$ℓ_ш$ = 100 мм.

Объемный каркас ОК-9

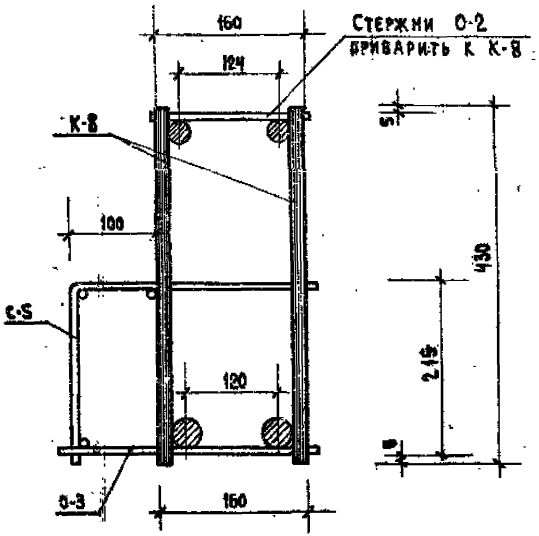

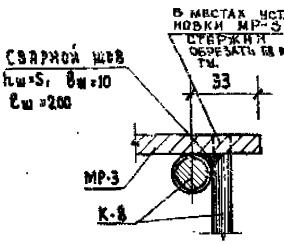

Марка объемн. каркаса	Марка арматур. изделия	Кол-во шт.	Вес, кг. одного изделия	Вес, кг. всех изделий	Общий	№ №: серии, выпуска, листа
ОК-9	К-8	2	32,62	65,24	91,70	ИИ-04-3 Вып.3 ч.II А.25
	С-5	1	5,50	5,50		" А.28
	О-2	16	0,04	0,64		" А.26
	О-3	18	0,06	1,08		" А.26
	МР-3	2	2,82	5,64		ИИ-04-3 Вып.3 А.16
	МР-5	2	6,80	13,60		" А.16

Примечание:

1. Планы по 2-2 и 3-3 см. на листе №18

ТК	Ригель Р-40-56	Серия ИИ-04-3
1971	Объемный каркас ОК-9	Выпуск 3 Часть II — Лист 17

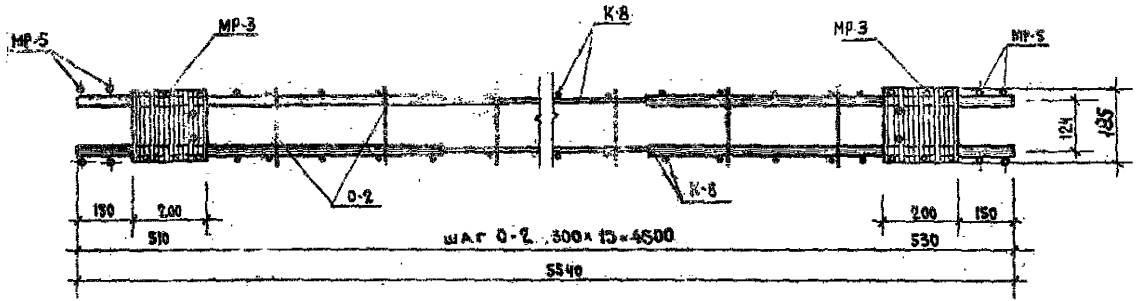

2 - 2

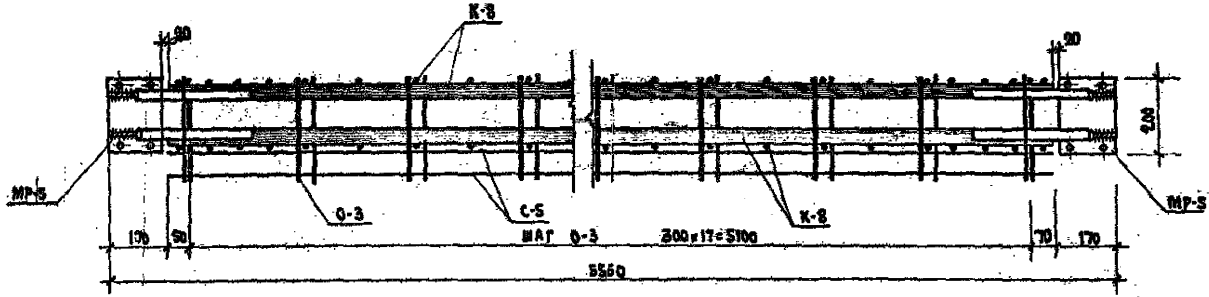

3 - 3

Примечание:

1. Данный лист читать совместно с листом № 17

ТК	Ригель Р-40-56	ИИ-04-3
1971	Объемный каркас ОК-9	Выпуск 5 Часть II / Лист 18

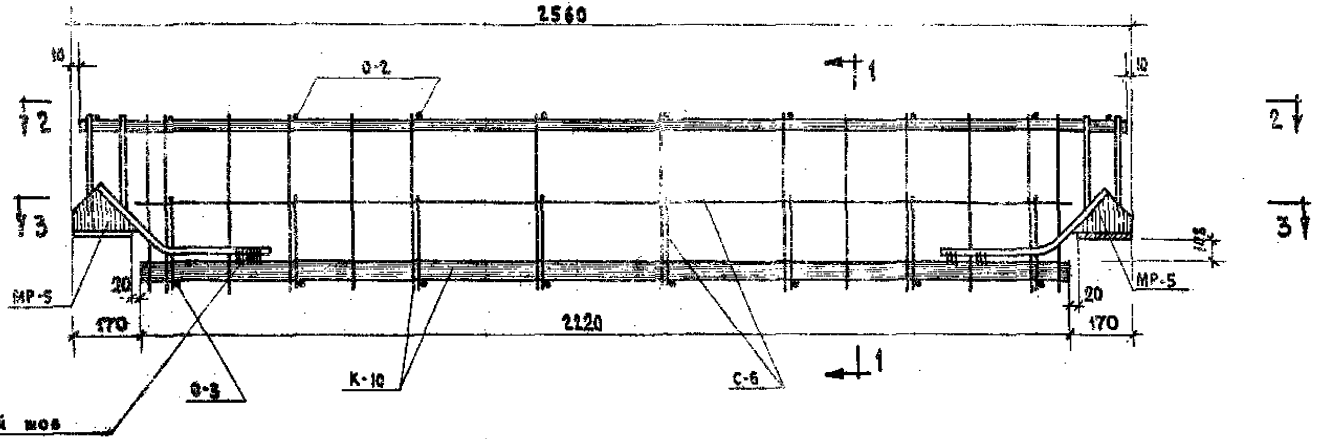

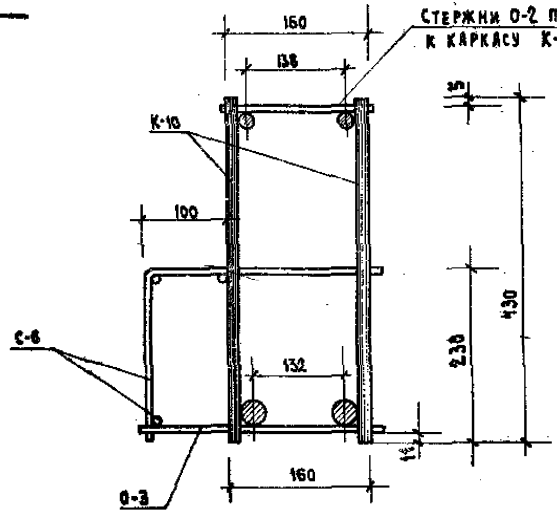

Марка объемн. каркаса	Марка арматур. изделия	Кол-во шт.	Вес, кг одного изд.	Вес, кг всех изд.	Вес, кг общий	№ серии выпуска листа
ОК-10	К-10	2	6.47	12.94	29,82	ИИ-04-3 Вып.3, ч. II л.26
	С-6	1	2.40	2.40		" л.29
	О-2	10	0.04	0,40		" л.25
	О-3	8	0.06	0.48		" л.26
	МР-5	2	6.80	13.60		ИИ-04-8 Вып.3 л.18

Примечание.

1. Планы по 2-2 и 3-3 см. лист № 20.

ТК	Ригель Р-40-26	Серия ИИ-04-3
1971	Объемный каркас ОК-10	Выпуск 3 Часть II / Лист 19

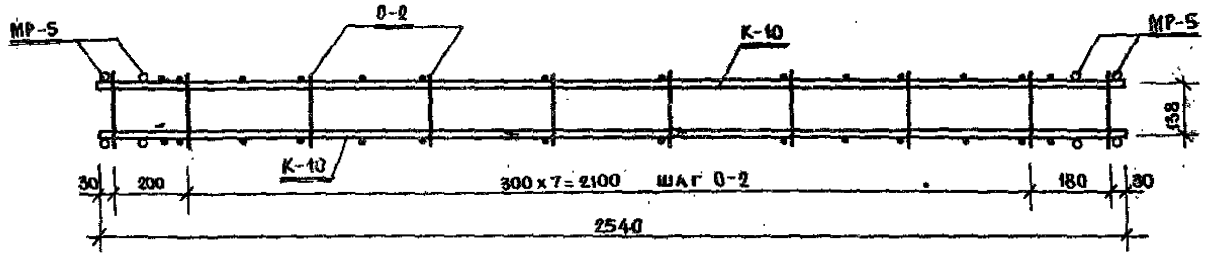

2-2

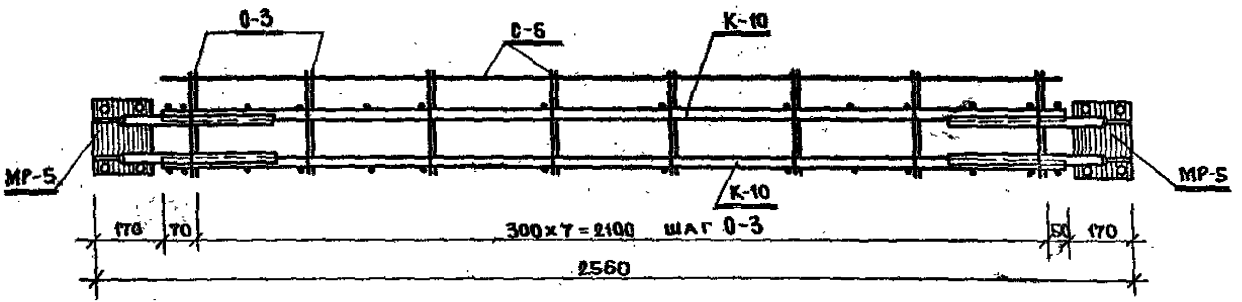

3-3

Примечание:

Данный лист читать совместно с листом №19.

ТК	Ригель Р-40-26	Серия ИИ-04
1971	Объёмный каркас ОК-10	Выпуск 5

1

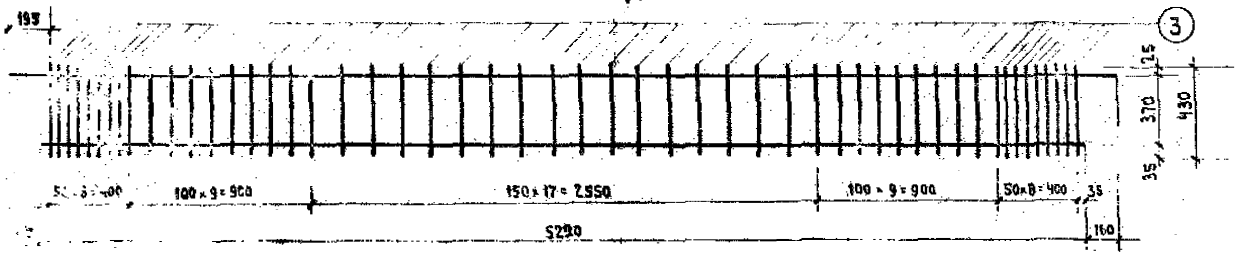

1

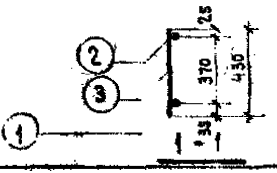

Марка каркаса	№ поз.	Сечение мм	Длина мм	Кол. шт.	Вес, кг позиц.	Вес, кг всех	Вес, кг издел.
К-1	1	36 А III	5220	1	41.90	41.90	83.0
	2	25 А III	5540	1	21.30	21.30	
	3	12 А III	430	52	0.36	19.80	

2

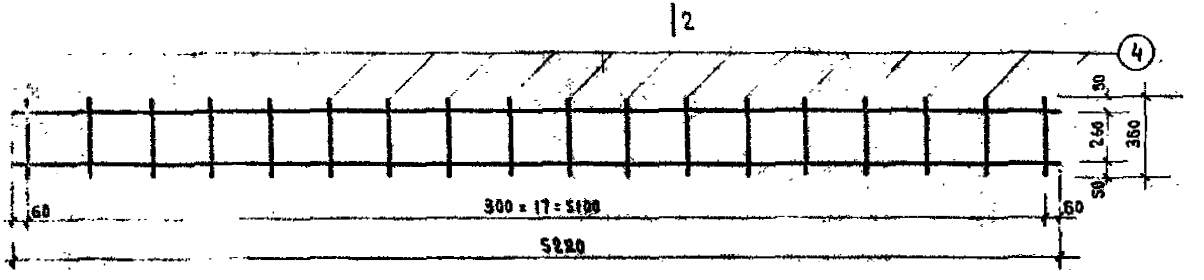

2

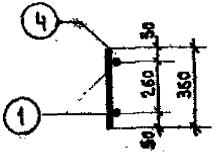

2-2

Марка каркаса	№ поз.	Сечение мм	Длина мм	Кол. шт.	Вес, кг позиц.	Вес, кг всех	Вес, кг издел.
К-2	1	36 А III	5220	2	41.90	83.80	89.90
	4	12 А III	360	18	0.34	6.10	

ТК	Ригели	Серия ИИ-04-3
1971	Плоские каркасы К-1, К-2	Выпуск 1 Часть II Лист 21

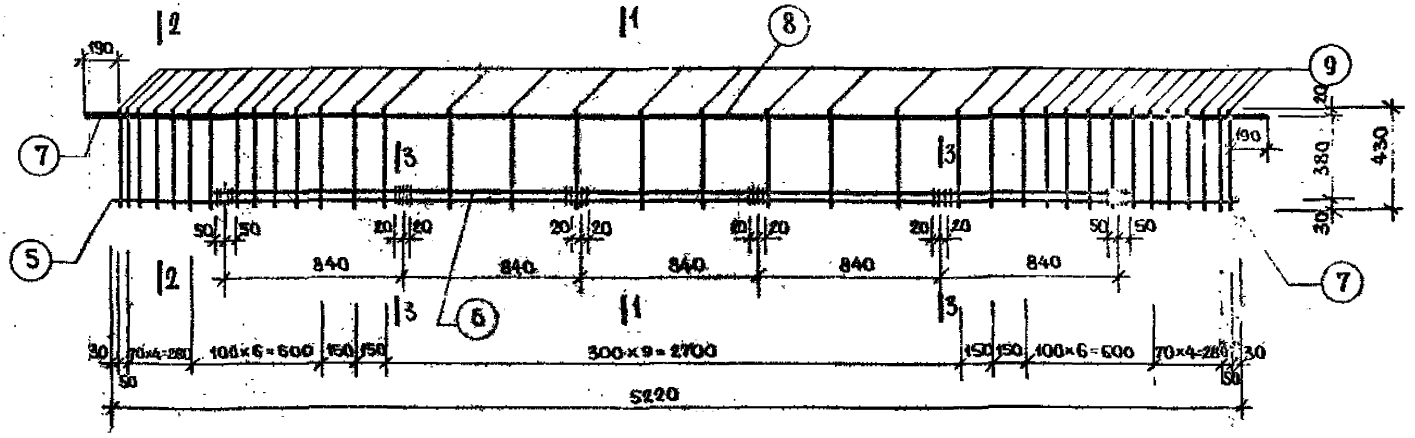

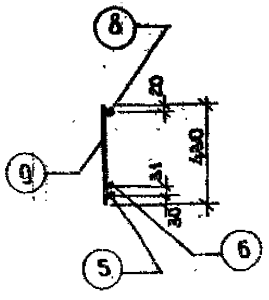

1–1

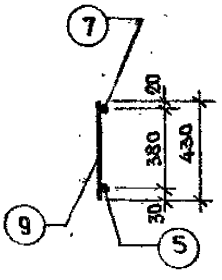

2–2

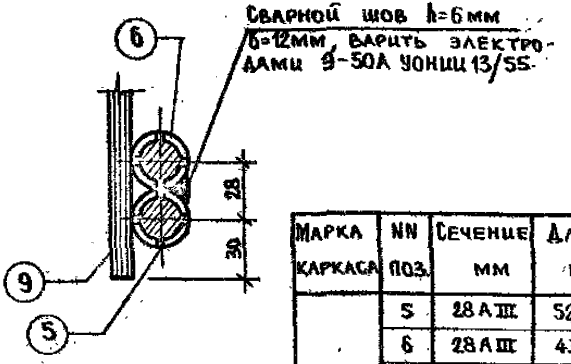

3–3

Марка каркаса	NN поз.	Сечение мм	Длина мм	Кол шт	Вес, кг		
					Позиц	Всех	Изд
К-3	5	28 А III	5220	1	25,30	25,30	62,92
	6	28 А III	4300	1	20,80	20,80	
	7	20 А III	1000	2	2,47	4,94	
	9	10 А III	430	36	0,27	9,70	
	8	10 А III	3540	1	2,18	2,18	

ТК	Ригели	Серия ИИ
1971	Плоский каркас К-3	Выпуск 3 Часть

Г. Москва | Рук. гр. инж. | Козина

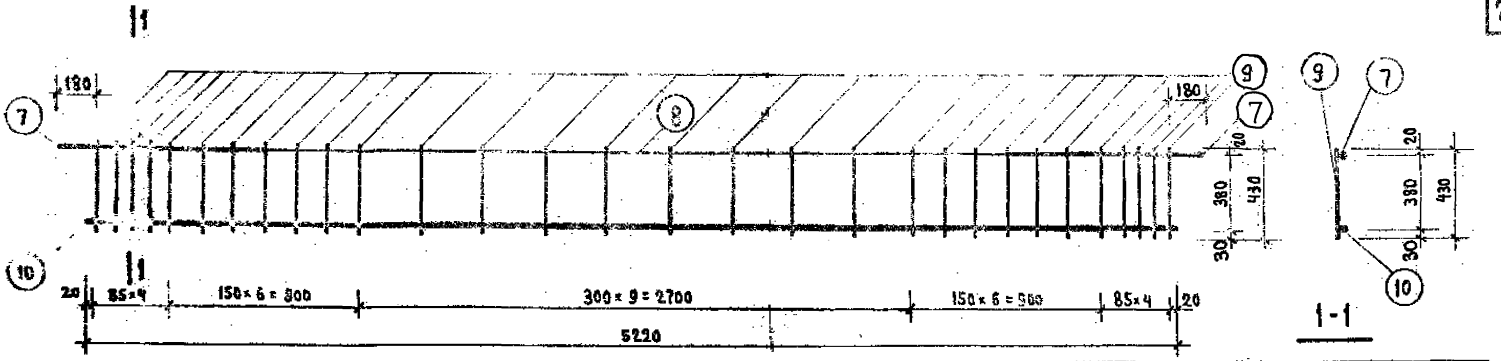

Марка каркаса	№ поз.	Сечение мм	Длина мм	Кол. шт.	Вес, кг		
					позиц	всех	издел
К-4	10	32 А III	5220	1	33.10	33.10	48.52
	7	20 А III	1000	2	2.47	4.94	
	9	10 А II	430	30	0.27	8.10	
	8	10 А III	3540	1	2.18	2.18	

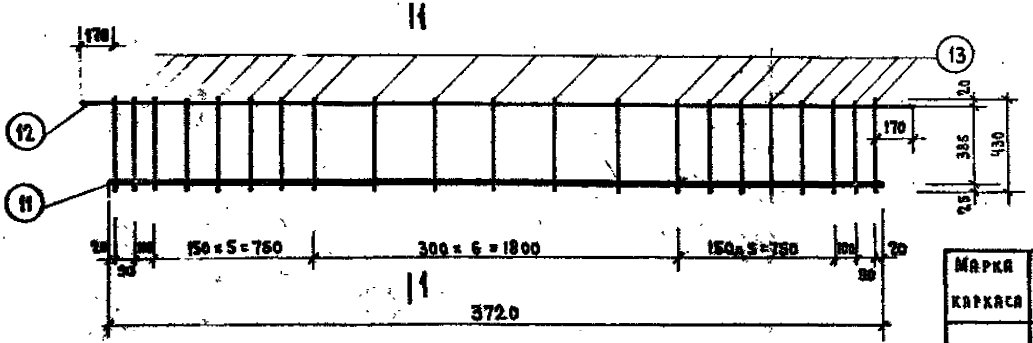

Марка каркаса	№ поз.	Сечение мм	Длина мм	Кол. шт.	Вес, кг		
					позиц.	всех	издел.
К-5	11	25 А III	3720	1	14.30	14.30	24.24
	12	16 А III	4040	1	6.38	6.38	
	13	8 А I	430	21	0.17	3.56	

ТК	Ригели	Серия ИИ-04-3
1971	Плоские каркасы К-4 и К-5	Выпуск 3 часть II — Лист 23

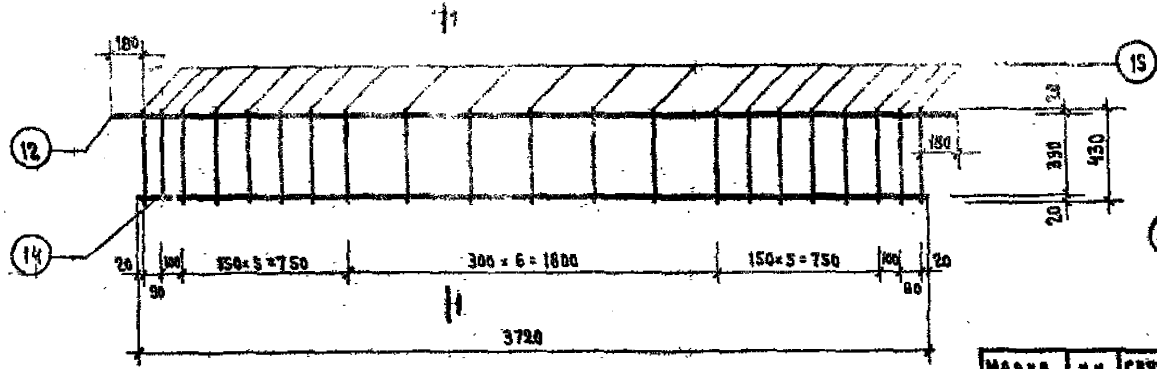

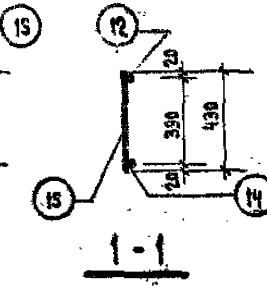

Марка каркаса	Ин поз.	Сечение мм	Длина мм	Кол. шт.	Вес, кг позиц.	Вес, кг всех	Вес, кг издел.
К-6	14	20 А III	3720	1	9.25	9.25	17.64
	12	16 А III	4040	1	6.38	6.38	
	15	6 А I	430	21	0.96	2.01	

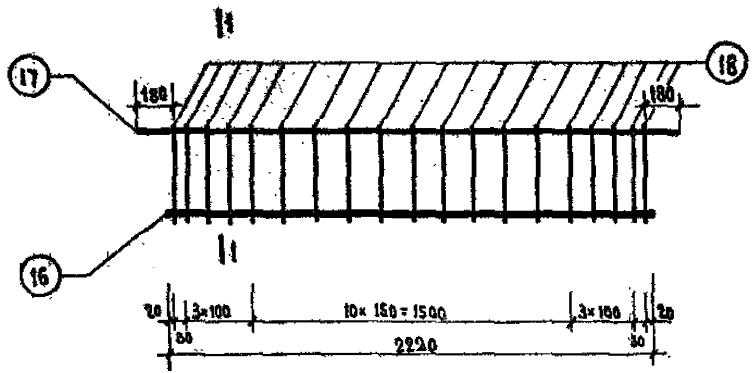

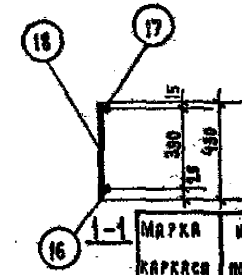

Марка каркаса	Ин поз.	Сечение мм.	Длина мм	Кол. шт.	Вес, кг позиц.	Вес, кг всех	Вес, кг издел.
К-7	16	25 А III	2220	1	8.63	8.63	13.43
	17	10 А III	2540	1	1.57	1.57	
	18	8 А I	430	19	0.17	3.23	

ТК	Ригели	Серия ИИ-04-3
1971	Плоские каркасы К-6, К-7	Выпуск 3 часть II; Лист 24

Туристский комплексов г. Москва | Гл. инж. пр-та | Рук. группы | Волынский | Козина

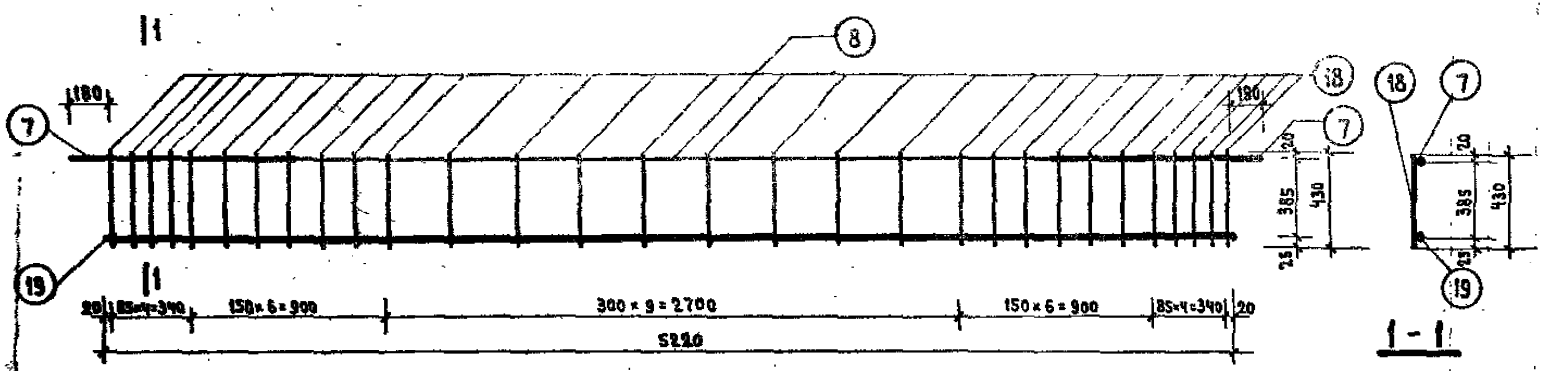

Марка каркаса	№ поз.	Сечение мм	Длина мм	Кол. шт.	Вес, кг		
					позиц.	всех	издел.
К-8	19	ф 25 А III	5220	1	20.40	20.40	32.52
	7	ф 20 А III	1000	2	2.47	4.94	
	8	ф 10 А III	3540	1	2.18	2.18	
	18	8 А I	430	30	0.17	5.10	

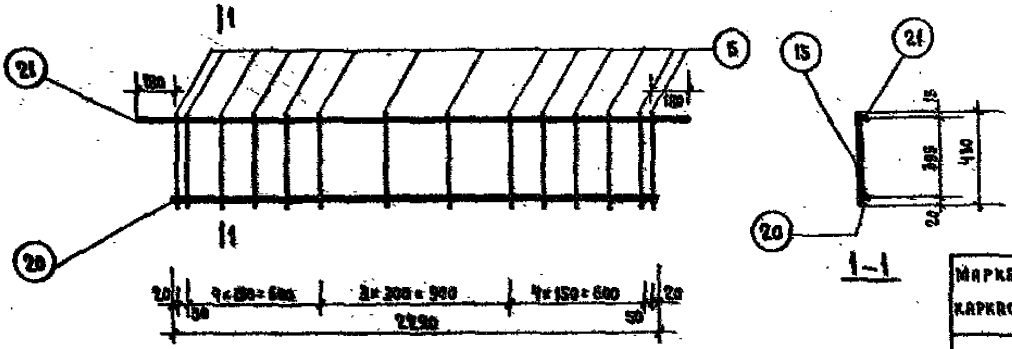

Марка каркаса	№ поз.	Сечение мм	Длина мм	Кол. шт.	Вес, кг		
					позиц.	всех	издел.
К-9	20	20 А III	2220	1	5.50	5.50	8.41
	21	16 А III	2540	1	1.57	1.57	
	15	6 А I	430	14	0.96	1.34	

ТК 1971	Ригели Плоские каркасы К-8, К-9	серия ИИ-04-3 выпуск 3, чертеж 1	25

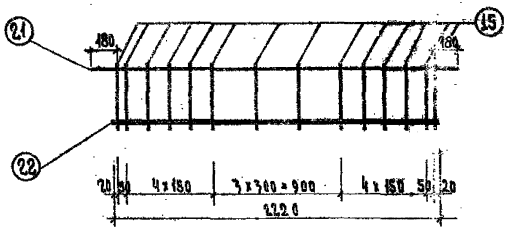

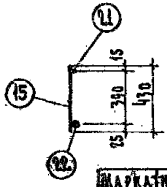

Марка каркаса	N поз.	Сечение мм	Длина мм	Кол. шт.	Вес, кг поз.	Вес, кг всех	Вес, кг изд.
К-10	22	18 А III	2220	1	3.56	3.56	6.47
	21	10 А III	2540	1	1.57	1.57	
	15	8 А I	430	11	0.96	1.34	

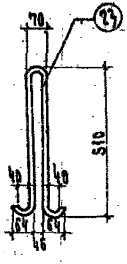

П-3

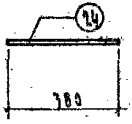

О-1

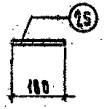

О-2

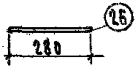

О-3

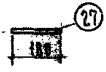

О-4

Марка издел.	N поз.	Сечение мм	Длина мм	Кол. шт.	Вес, кг одной позиц.	Вес, кг всех позиц.	Вес, кг изд.
П-3	23	12 А I	1250	1	1.11	1.11	1.11
О-1	24	6 А I	380	1	0.08	0.08	0.08
О-2	25	6 А I	180	1	0.04	0.04	0.04
О-3	26	6 А I	280	1	0.06	0.06	0.06
О-4	27	8 А I	180	1	0.07	0.07	0.07

ТК	Рифели	Серия ИИ-04-5
1971	Плоский каркас К-10, петля П-3, отдельные стержни О-1 ÷ О-4	Выпуск 2 часть II, лист 26

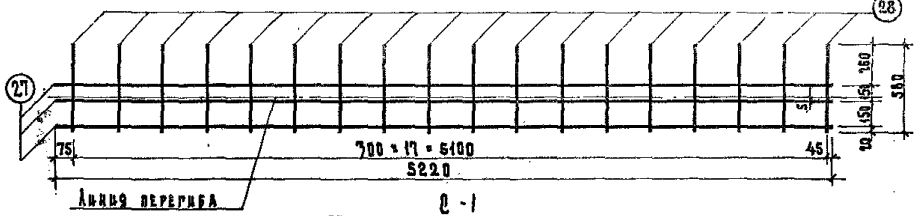

С-1

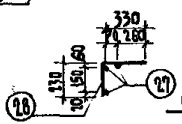

Сетка С-1 в согнутом виде

Марка сетки	NN поз	Сечение мм	Длина мм	Кол. шт.	Вес, кг позиц.	Вес, кг всех	Вес, кг издел.
С-1	27	10 А III	5220	3	3.23	9.70	16.10
	28	10 А III	580	18	0.35	6.40	

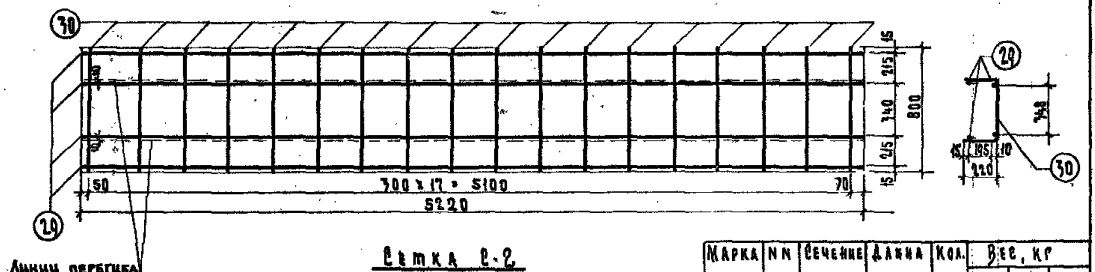

Сетка С-2

Марка сетки	NN поз.	Сечение мм	Длина мм	Кол. шт.	Вес, кг позиц.	Вес, кг всех	Вес, кг издел.
С-2	29	6 А I	5220	4	1.16	4.65	7.85
	30	6 А I	800	18	0.18	3.20	

Т.К	Ригели	Серия ИИ-04-3
1971	Сетки С-1, С-2	Выпуск 3 Лист 27

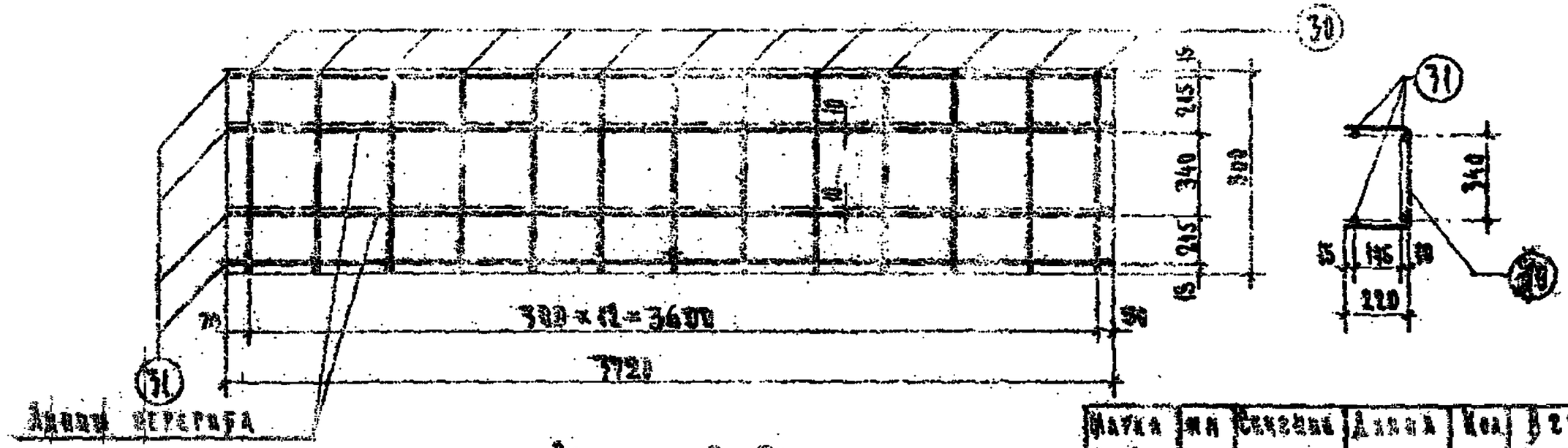

Сетка С-3

Марка сетки	Мм поз.	Сечение мм	Длина мм	Кол. шт.	Вес, кг		
					Позиц.	Всех	Изд.
С-3	31	6 AI	3720	4	0.83	3.31	5.65
	30	6 AI	800	13	0.18	2.34	

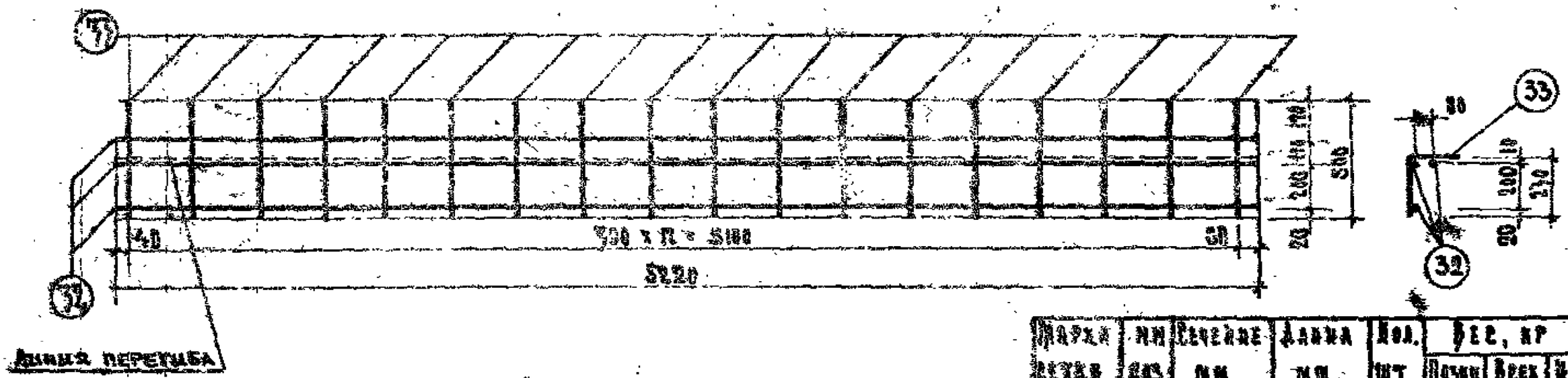

Сетка С-5

Марка сетки	Мм поз.	Сечение мм	Длина мм.	Кол. шт	Вес, кг		
					Позиц.	Всех	Изд.
С-5	32	6 AI	5220	3	1.16	3.49	5.50
	33	6 AI	500	18	0.11	2.01	

ТХ	Ригель	Серия ИИ-04-5
1971	Сетки С-3, С-5	Выпуск 3 Часть II Лист 28

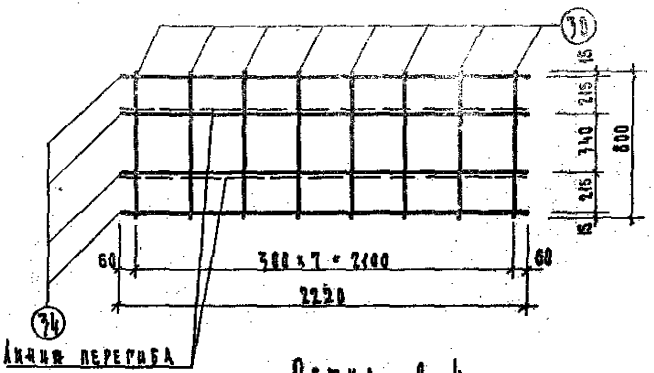

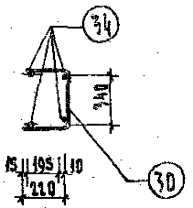

Сетка С-4

Марка каркаса	Мм поз	Сечение мм	Длина мм	Кол. шт.	Вес, кг Позиц.	Вес, кг Всех	Вес, кг Издел.
С-4	34	6 А I	2220	4	0.51	2.04	3.48
	30	6 А I	800	8	0.18	1.44	

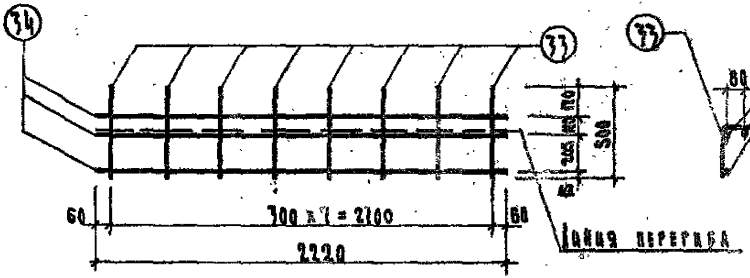

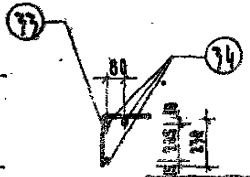

Сетка С-6

Марка каркаса	Мм поз.	Сечение мм	Длина мм	Кол. шт.	Вес, кг Позиц.	Вес, кг Всех	Вес, кг Издел.
С-6	34	6 А I	2220	3	0.51	1.52	2.40
	33	6 А I	500	8	0.11	0.88	

ТК	Ригели	Серия ИИ-04-3
1971	Сетки С-4, С-6	Выпуск 2 Часть II Лист 29

gost.e-ecolog.ru