ТИПОВЫЕ СТРОИТЕЛЬНЫЕ КОНСТРУКЦИИ, ИЗДЕЛИЯ И УЗЛЫ

Серия 1.432.1-23с

СТЕНЫ ИЗ ОДНОСЛОЙНЫХ ПАНЕЛЕЙ ДЛИНОЙ 12 м ОТАПЛИВАЕМЫХ ОДНОЭТАЖНЫХ ПРОИЗВОДСТВЕННЫХ ЗДАНИЙ С ЖЕЛЕЗОБЕТОННЫМ КАРКАСОМ ДЛЯ СТРОИТЕЛЬСТВА В РАЙОНАХ СЕЙСМИЧНОСТЬЮ 7, 8 и 9 БАЛЛОВ

Выпуск 3

Монтажные узлы

Рабочие чертежи

24512-04
цена 1-94

gost.e-ecolog.ru

ЦЕНТРАЛЬНЫЙ ИНСТИТУТ ТИПОВОГО ПРОЕКТИРОВАНИЯ
ГОССТРОЯ СССР

Москва. А-445 Смольная ул., 22

Сдано в печать 11 1990 года

Заказ № 10038 Тираж 2300 экз.

ТИПОВЫЕ СТРОИТЕЛЬНЫЕ КОНСТРУКЦИИ, ИЗДЕЛИЯ И УЗЛЫ

Серия 1.432.1-23с

СТЕНЫ ИЗ ОДНОСЛОЙНЫХ ПАНЕЛЕЙ ДЛИНОЙ 12 м ОТАПЛИВАЕМЫХ ОДНОЭТАЖНЫХ ПРОИЗВОДСТВЕННЫХ ЗДАНИЙ С ЖЕЛЕЗОБЕТОННЫМ КАРКАСОМ ДЛЯ СТРОИТЕЛЬСТВА В РАЙОНАХ СЕЙСМИЧНОСТЬЮ 7, 8 и 9 БАЛЛОВ

Выпуск 3

Монтажные узлы

Рабочие чертежи

РАЗРАБОТАНЫ
ЦНИИПРОМЗДАНИЙ

Зам. директора С.М. Гликин
Зав. отделом Г.М. Смилянский
Гл. инж. проекта Г. Т. Рево

Утверждены Главным управлением проектирования Госстроя СССР
письмо от 31.07.90 N 5/6-687
Введены в действие с 15.01.91
ЦНИИПРОМЗДАНИЙ
приказ от 01.08.90 N 98

© ЦИТП Госстроя СССР, 1990

Обозначение документа	Наименование	Стр.
1.432.1-23с. 3-ТО	Техническое описание	6
1.432.1-23с. 3-1	Узел 1. Крепление стойки фахверка к фундаменту	8
1.432.1-23с. 3-2	Узел 2... 5. Стык стоек фахверка, крепление насадки к стойке фахверка	9
1.432.1-23с. 3-3	Узел 6, 7. Крепление насадки к колонне торцевого фахверка	10
1.432.1-23с. 3-4	Узел 8. Крепление стойки фахверка к колонне.	11
1.432.1-23с. 3-5	Узел 9, 10. Крепление опорной консоли РК и ТК к железобетонной колонне.	12
1.432.1-23с. 3-6	Узел 11, 12. Крепление опорной консоли ТК и РК к стойке торцевого фахверка.	13
1.432.1-23с. 3-7	Узел 13. Опирание стеновой панели на фундаментную балку.	14
1.432.1-23с. 3-8	Узел 14. Крепление стеновой панели к железобетонной колонне, балке покрытия, ферме	15
1.432.1-23с. 3-9	Узел 15. Крепление стеновой панели к железобетонной ферме и балке покрытия по продольному ряду колонн при привязке „250"	16

1.432.1-23с. 3

Зав. отд.	Стилянский	
Н. контр.	Рево	
ГИП	Рево	
Разраб.	Кузнецова	

Содержание

Стадия	Лист	Листов
Р	1	4

ЦНИИПромзданий

Обозначение документа	Наименование	Стр.
1.432.1-23с.3-10	Узел 16. Крепление стеновой панели к железобетонной колонне в уровне верха окна.	17
1.432.1-23с.3-11	Узел 17. Крепление стеновой панели глухого участка стены к стойке фахверка.	18
1.432.1-23с.3-12	Узел 18. Крепление стеновой панели к стойке фахверка в уровне верха окна.	19
1.432.1-23с.3-13	Узел 19. Крепление парапетной панели к плите покрытия при привязке „0"	20
1.432.1-23с.3-14	Узел 20. Крепление парапетной панели к плите покрытия при привязке „250"	21
1.432.1-23с.3-15	Узел 21. Крепление стеновой панели фронтона к насадке фахверка НФ на глухом участке стены.	22
1.432.1-23с.3-16	Узел 22. Крепление стеновой панели фронтона к насадке фахверка НС на глухом участке стены.	23
1.432.1-23с.3-17	Узел 23. Крепление стеновой панели фронтона в местах уступа парапета.	24
1.432.1-23с.3-18	Узел 24. Крепление панели к насадке колонны торцевого фахверка	25
1.432.1-23с.3-19	Узел 25. Крепление панели парапета к насадке фахверка НС по оси среднего ряда	26

Инв.№ подл. | Подпись и дата | Взам.инв.№

Обозначение документа	Наименование	Стр.
1.432.1-23с.3-20	Узел 26. Крепление панели парапета к насадке фахверка в углу при привязке „0"	27
1.432.1-23с.3-21	Узел 27. Крепление панели парапета к насадке фахверка в углу при привязке „250"	28
1.432.1-23с.3-22	Узел 28. Крепление панели парапета к насадке фахверка НФ	29
1.432.1-23с.3-23	Узел 29. Крепление панели парапета к насадке фахверка НУ.	30
1.432.1-23с.3-24	Узел 30. Крепление карнизной панели к плите покрытия у рядовой оси.	31
1.432.1-23с.3-25	Узел 31. Крепление карнизной панели к плите покрытия в средней части плиты	32
1.432.1-23с.3-26	Узел 32. Крепление карнизной панели к насадке фахверка в углу здания.	33
1.432.1-23с.3-27	Узел 33. Крепление стеновой панели к железобетонной колонне в уровне низа окна.	34
1.432.1-23с.3-28	Узел 34. Крепление стеновой панели к железобетонной колонне в уровне опорной консоли.	35
1.432.1-23с.3-29	Узел 35. Крепление стеновой панели глухого участка стены к железобетонной колонне.	36

Обозначение документа	Наименование	Стр.
1.432.1-23с. 3-30	Узел 36. Крепление стеновой панели к стойке фахверка в уровне низа окна в углу.	37
1.432.1-23с. 3-31	Узел 37. Крепление стеновой панели глухого участка стены к стойке фахверка по оси среднего ряда	38
1.432.1-23с. 3-32	Узел 38. Крепление стеновой панели к стойке фахверка в уровне низа окна по оси среднего ряда.	39
1.432.1-23с.3-33	Узел 39. Крепление стеновой панели к стойке фахверка в уровне опорной консоли.	40
1.432.1-23с.3-34	Узел 40. Крепление стеновой панели глухого участка стены к стойке фахверка в углу здания.	41
1.432.1-23с. 3-35	Узел 41. Крепление стеновой панели глухого участка стены к стойке фахверка в уровне опорной консоли по оси среднего ряда.	42
1.432.1-23с. 3-36	Узел 42; 43. Заполнение швов между панелями	43
1.432.1-23с. 3-37	Узел 44. Горизонтальный антисейсмический шов	44
1.432.1-23с. 3-38	Узел 45; 46. Вертикальный антисейсмический шов	45
1.432.1-23с. 3-39	Монтажные узлы. Спецификация	46

Инв. № подл. | Подпись и дата | Взам. инв. №

1. В выпуске приведены монтажные узлы панельных стен отапливаемых одноэтажных производственных зданий с железобетонным каркасом, с шагом колонн 12м для районов с сейсмичностью 7, 8 и 9 баллов.

2. Узлы не предназначены для применения при строительстве в районах с вечной мерзлотой и просадочными грунтами, а также на подрабатываемых территориях.

3. Схемы расположения узлов крепления стеновых панелей к каркасу здания, схемы расположения узлов крепления опорных консолей к колоннам и стойкам фахверка и схемы расположения узлов крепления стоек и насадок торцевого фахверка приведены в вып. 0 настоящей серии.

4. Узлы разработаны для стен навесной конструкции с проемами ленточного остекления.

5. Стены по высоте разделяются на ярусы. Ярус панелей по высоте может состоять из одной или нескольких панелей. Каждый ярус, кроме первого, опирается на опорную консоль. Ярусы разделяются между собой антисейсмическими швами.

6. Если ярус по высоте состоит из одной панели, то крепление панели осуществляется в 4-х точках, причем верхнее крепление подвижное.

7. Если ярус по высоте состоит из нескольких панелей, то крепление к каркасу осуществляется

				1.432.1-23с. 3 - ТО		
Зав. отд.	Стилянский			Техническое описание	Стадия	Лист	Листов
Н. контр.	Рево				Р	1	2
ГИП	Рево				ЦНИИПромзданий		
Вед. инж.	Кузнецова						

в верхней и нижней части яруса. Верхнее крепление яруса подвижное.

8. В пределах яруса панели соединяются между собой металлическими пластинами.

9. Панели в пределах высоты яруса при установке друг на друга опираются на асбестоцементные прокладки для фиксации размера шва между панелями.

10. Узлы разработаны для зданий высотой до низа несущих конструкций до 18.0м с внутренним водостоком и для зданий высотой до 10.8м с наружным водостоком.

11. Верхний горизонтальный антисейсмический шов проходит по периметру здания в уровне опорных консолей на 80см ниже верха основных колонн. Верхний ярус стеновых панелей работает совместно плитами покрытия.

12. Узлы крепления стеновых панелей к каркасу здания, к плитам покрытия и между собой, а также различные виды швов между панелями приведены в данном выпуске.

13. Монтаж стоек фахверка, сборку соединений стальных конструкций, сборку монтажных соединений железобетонных конструкций производить в соответствии с требованиями главы СНиП 3.03.01-87 „Несущие и ограждающие конструкции."

14. При проектировании производственных зданий рабочие чертежи монтажных узлов включаются в состав проектной документации в полном их объёме или в виде отдельных листов.

Инв. № подл. | Подп. и дата | Взам. инв. №

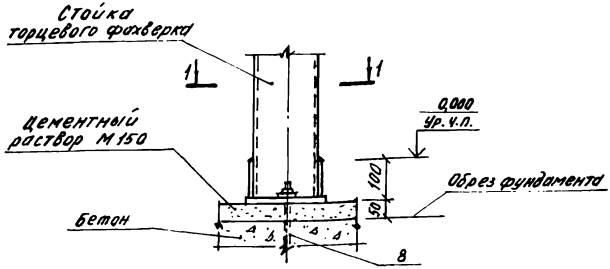

1-1

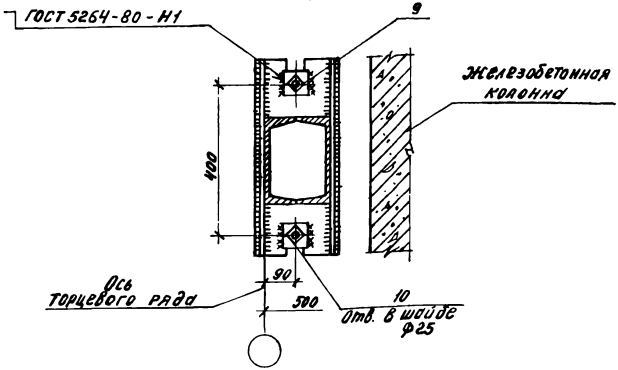

1. Толщина сварных швов $h_ш = 10$ мм.
2. Спецификация на узел дана в докум. 1.432.1-23с.3-39.

				1.432.1-23с.3-1	
Зав.отд.	Смиланский				
Н.контр.	Рево		Узел 1. Крепление стойки фахверка к фундаменту	Стадия	Лист	Листов
ГИП	Рево			Р		1
Вед.инж.	Кузнецова			ЦНИИПромзданий		

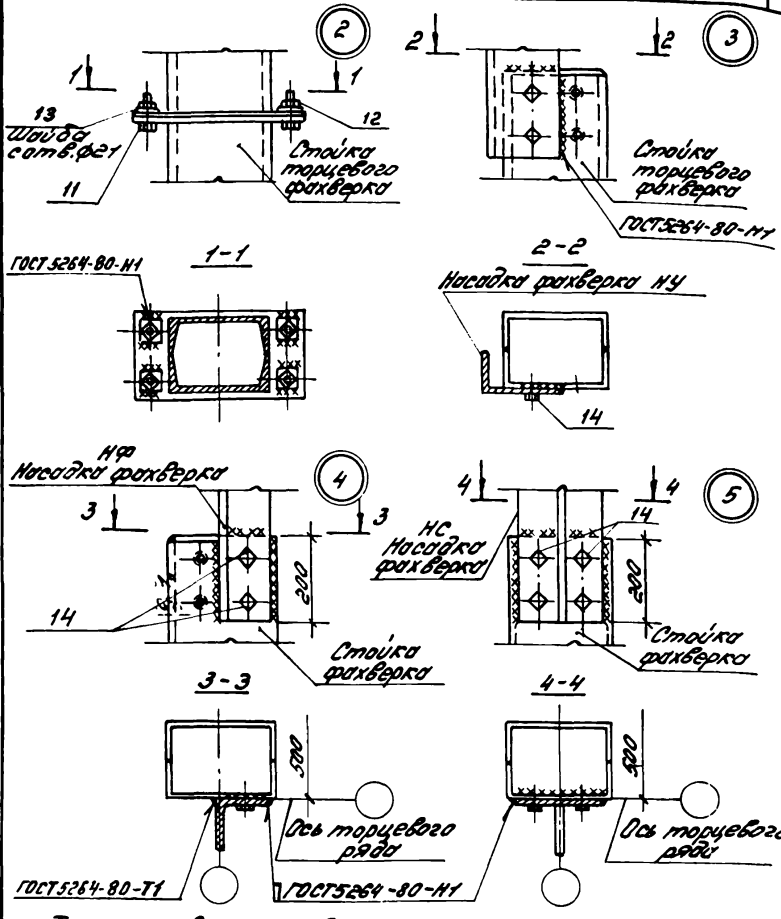

1. Толщина сварных швов h_w = 8 мм.
2. Спецификация на узлы дана в докум. 1.432.1-23с.3-39.

				1.432.1-23с.3-2	
Зав.отд.	Смиланский			Узел 2...5. Стык стоек фахверка, крепление насадки к стойке фахверка	Стадия: Р; Лист: 1; Листов: 1
Н.контр.	Рево				ЦНИИПРОМЗДАНИЙ
ГИП	Рево				
Вед.инж.	Кузнецов				

Инв. № подл. | Подпись и дата | Взам. инв. №

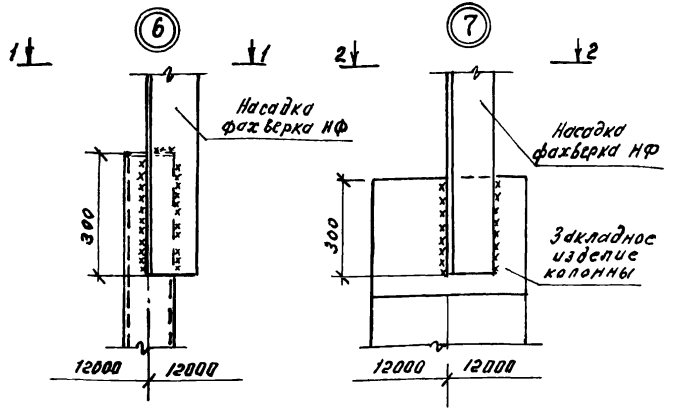

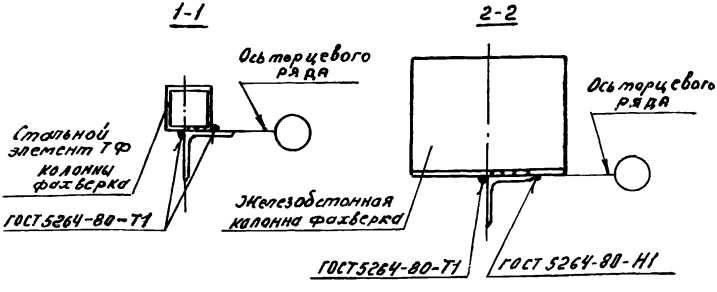

Толщина сварных швов $h_ш = 8$ мм

Зав. отд.	Очилянский		1.432.1-23 с.3-3			
Н. контр.	Ребо		Узел 6, 7 Крепление насадки к колонне торцевого фахверка	Стадия	Лист	Листов
ГИП	Ребо			Р		1
Вед. инж.	Кузнецова			ЦНИИПРОМЗРАНИЙ		

Инв. № подл. | Подпись и дата | Взам. инв. №

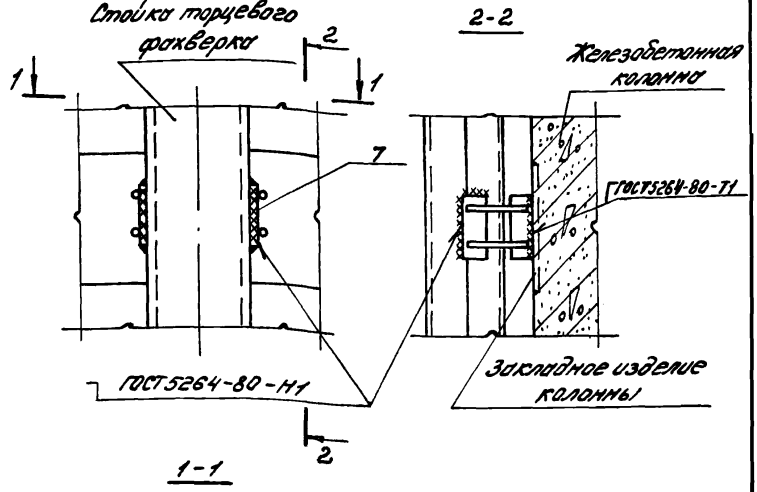

1. Толщина сварных швов $h_ш = 8$ мм.
2. Спецификация на узел дана в докум. 1.432.1-23с.3-39.

					1.432.1-23с. 3-4	
Зав.отд.	Стилянский					
Н.контр.	Рево			Узел 8. Крепление стойки фахверка к колонне.	Стадия: Р	Лист: 1	Листов: 1
ГИП	Рево				ЦНИИПРОМЗДАНИЙ	
Вед.инж.	Кузнецов					

Инв.№ подл. | Подпись и дата | Взам.инв.№

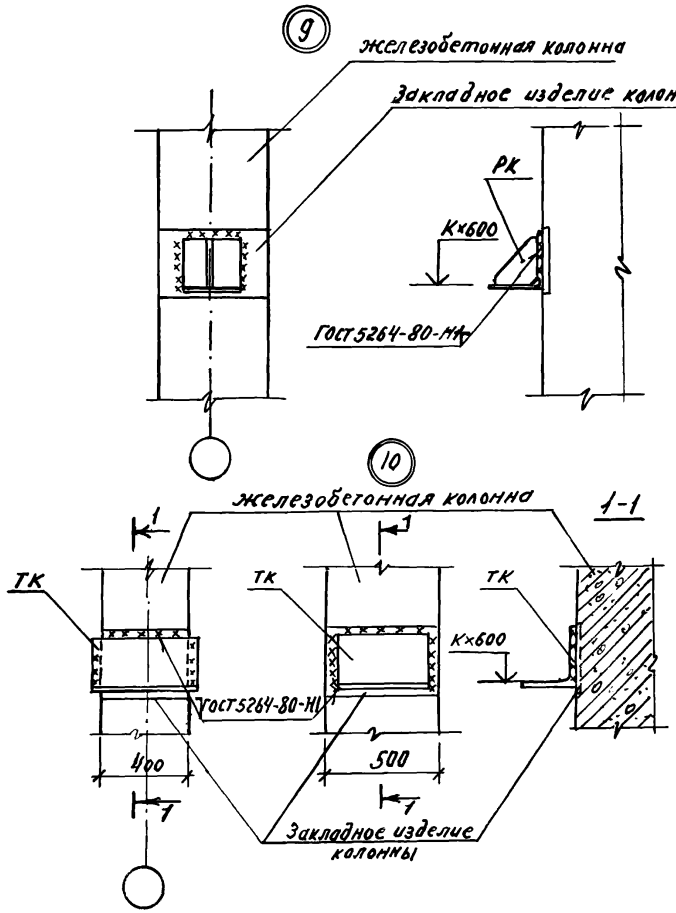

Толщина сварных швов $h_ш = 8$ мм.

				1.432.1-23с. 3 – 5		
Зав. отд.	Смилянский		Узел 9, 10. Крепление опорной консоли РК и ТК к железобетонной колонне	Стадия	Лист	Листов
Н. контр.	Ревo			Р		1
ГИП	Ревo			ЦНИИПромзданий		
Вед. инж.	Кузнецова					

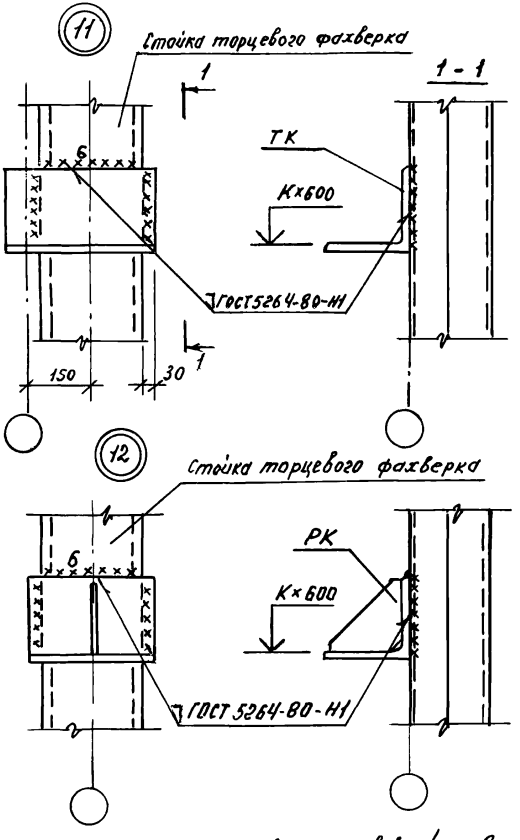

Толщина сварных швов $h_ш = 8$ мм, кроме оговоренных.

Инв. № подл.	Подпись и дата	Взам. инв. №	

Зав.отд.	Смулянский		
Н. контр.	Рево		
ГИП	Рево		
Вед.инж.	Кузнецов		

1.432.1-23с.3-6

Узел 11, 12. Крепление опорной консоли ТК и РК к стойке торцевого фахверка

Стадия	Лист	Листов
Р		1

ЦНИИПРОМЗДАНИЙ

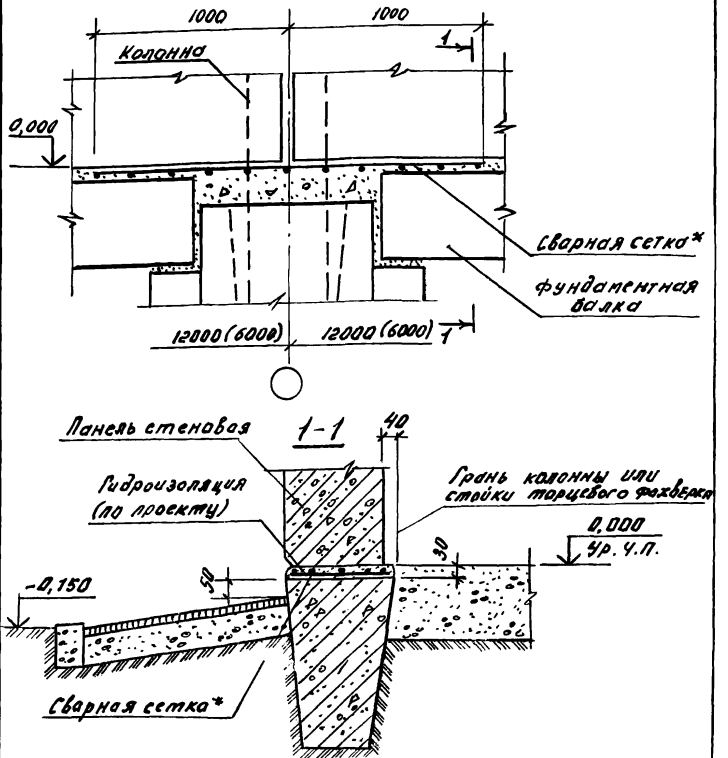

* Над стыками фундаментных балок с фундаментом следует укладывать симметрично оси ряда сетку длиной 2м из арматуры ф 8 AIII - для сейсмичности 7 баллов и ф 10 AIII - для 8;9 баллов, с шагом продольных стержней 100мм, поперечных - 200мм.

				1.432.1-23с.3-7	
Зав.отд.	Смилянский		Узел 13. Опирание стеновой панели на фундаментную балку	Стадия	Лист	Листов
Н.контр.	Рева			Р		1
ГИП	Рева			ЦНИИПромзданий		
Сед.инж.	Кузнецова					

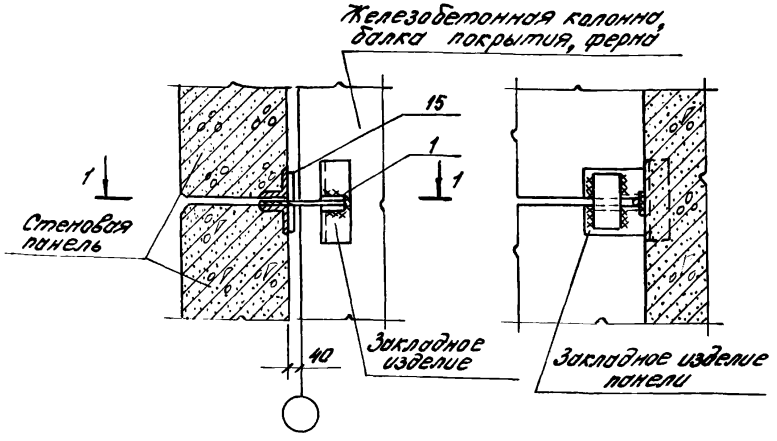

1-1

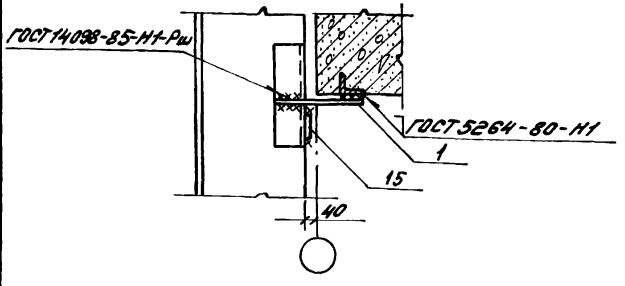

1. Толщина сварных швов $h_ш = 6$ мм.
2. Спецификация на узел дана в докум. 1.432.1-23с.3-39.

				1.432.1-23с.3-8	
Зав.отд.	Смилянский			Узел 14. Крепление стеновой панели к железобетонной колонне, балке покрытия, ферме	Стадия: Р; Лист: 1; Листов: 1
Н.контр.	Рево				ЦНИИПРОМЗДАНИЙ
ГИП	Рево				
Вед.инж.	Кузнецова				

Инв.№ подл. | Подпись и дата | Взам. инв.№

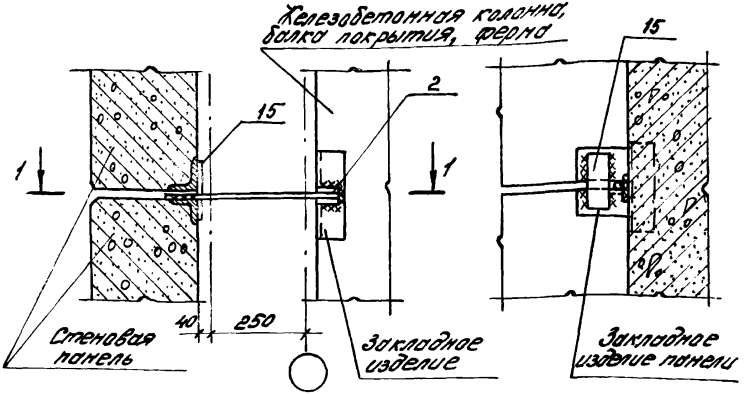

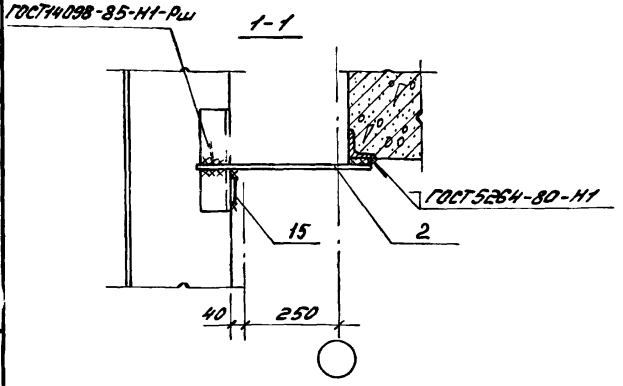

1. Толщина сварных швов $h_{ш} = 8$мм.
2. Спецификация на узел дана в докум. 1.432.1-23с.3-39.

				1.432.1-23с.3-9			
Зав.отд.	Емлянский			Узел 15. Крепление стеновой панели к железобетонной ферме и балке покрытия по продольному ряду колонн при привязке „250"	Стадия	Лист	Листов
					Р		1
Н.контр.	Рево				ЦНИИПРОМЗДАНИЙ		
ГИП	Рево						
Вед.инж.	Кузнецова						

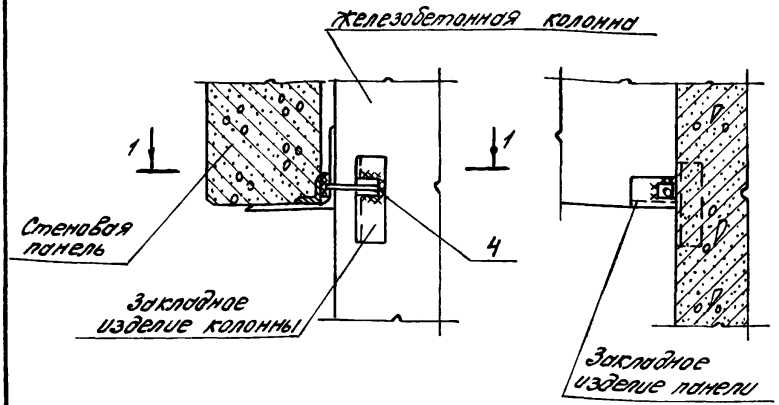

1-1

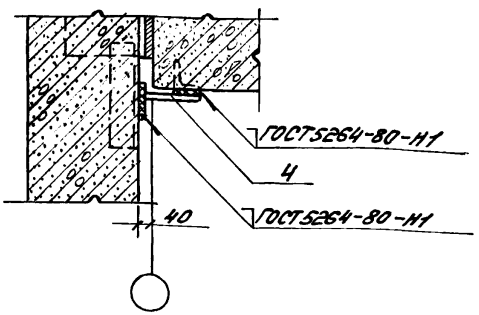

1. Толщина сварных швов $h_ш = 6$ мм.
2. Спецификация на узел дана в докум. 1.432.1-23с.3-39.

				1.432.1-23с. 3-10		
Зав.отд.	Стилянский			Узел 16. Крепление стеновой панели к железобетонной колонне в уровне верха окна	Стадия	Лист	Листов
Н.контр.	Рево				Р		1
ГИП	Рево				ЦНИИПРОМЗДАНИЙ		
Рец.инж.	Кузнецов						

Инв.№подл. | Подпись и дата | Взам.инв.№

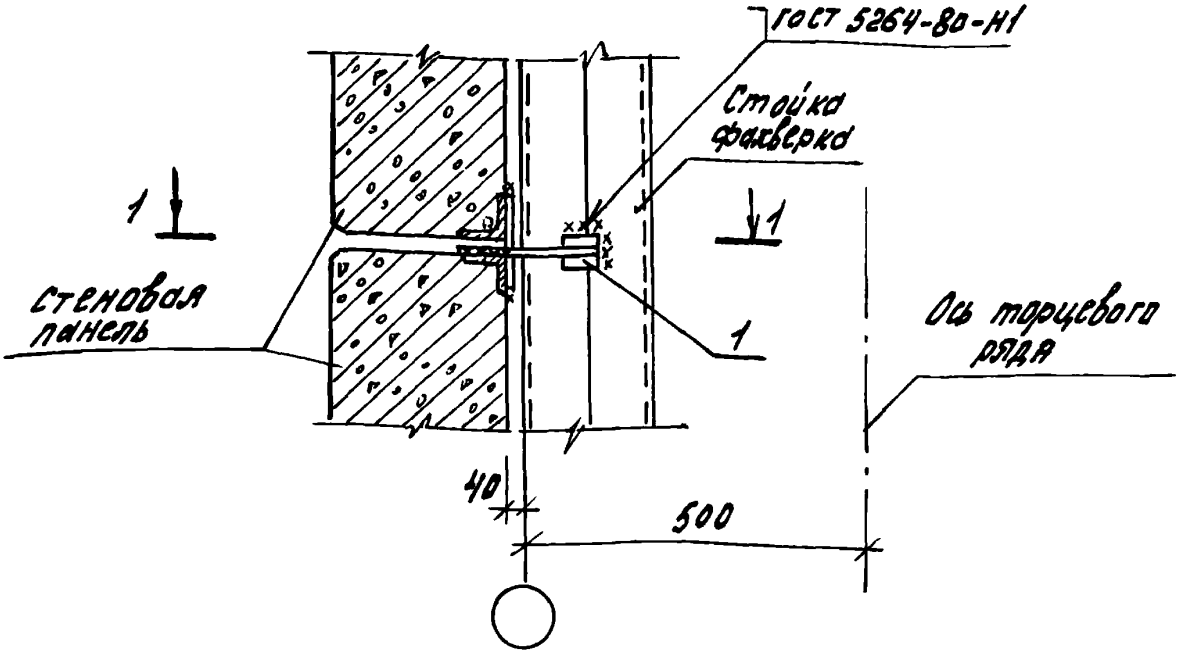

1-1

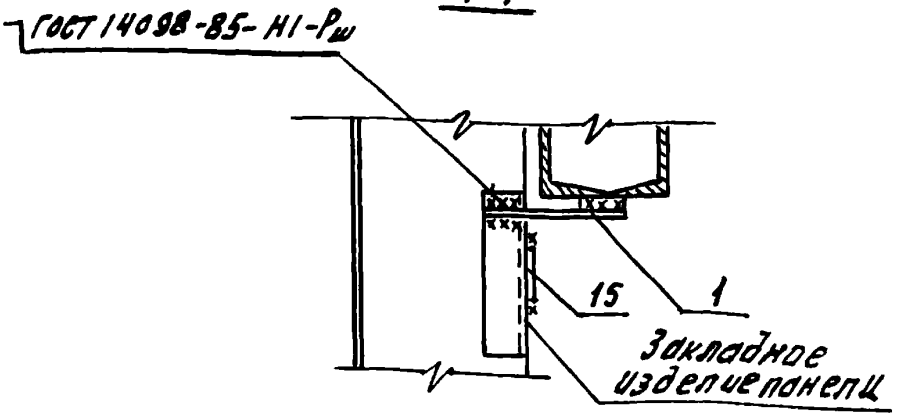

1. Толщина сварных швов $h_ш = 8$ мм.
2. Спецификация на узел дана в документе 1.432.1-23с.3-39.

				1.432.1-23с.3-11		
Зав.отд	Смирянский			Узел 17. Крепление стеновой панели глухого участка стены к стойке фахверка	Стадия	Лист	Листов
Н.контр.	Ревo				Р		1
ГИП	Ревo				ЦНИИПРОМЗДАНИЙ		
Вед.инж.	Кузнецова						

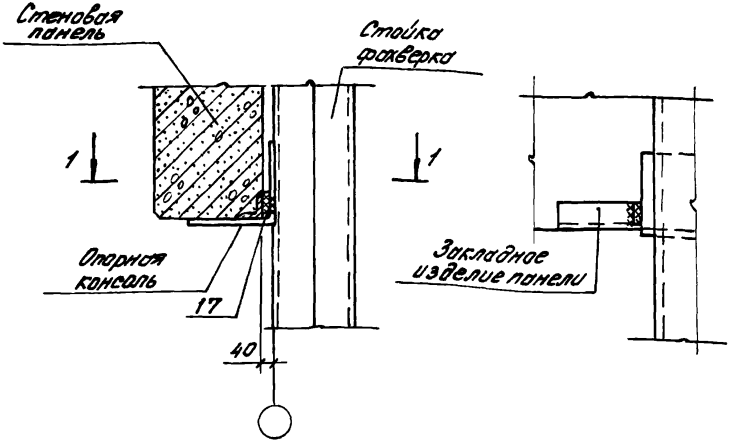

1-1

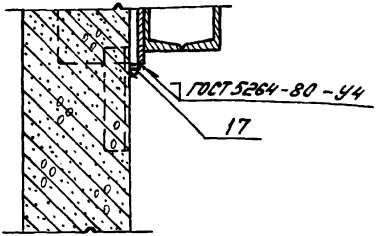

1. Толщина сварных швов h_w = 8 мм
2. Спецификация на узел дана в докум. 1.432.1-23с.3-39.

				1.432.1-23с.3-12		
Зав.отд.	Синявский		Узел 18. Крепление стеновой панели к стойке фахверка в уровне верха окна	Стадия	Лист	Листов
Н.контр.	Рево			Р		1
ГИП	Рево			ЦНИИПРОМЗДАНИЙ		
Вед.инж.	Кузнецова					

Инв.№ подл. | Подпись и дата | Взам.инв.№

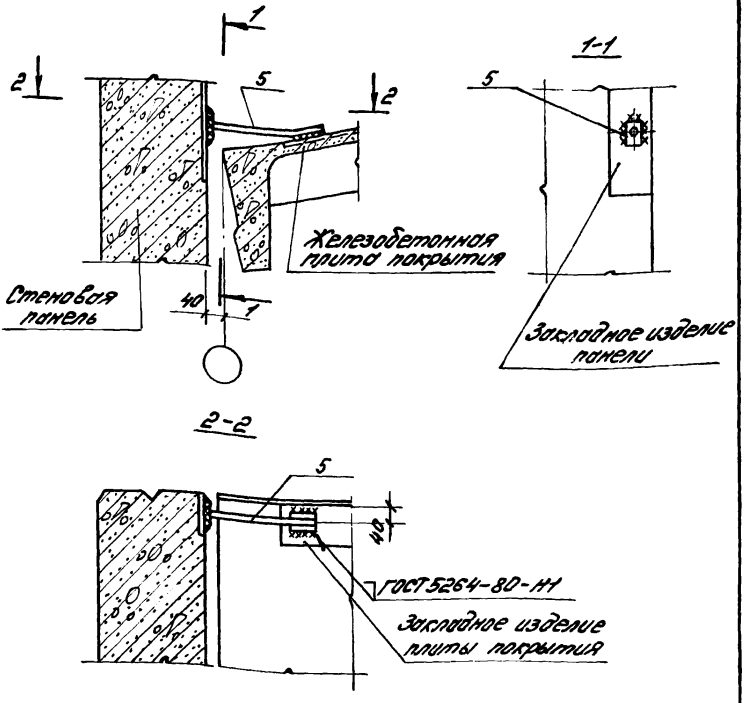

1. Спецификация на узел дана в докум. 1.432.1-23с.3-39.
2. Толщина сварных швов $h_ш$ = 6мм.

				1.432.1-23с.3-13			
Зав.отд.	Смилянский			Узел 19. Крепление парапетной панели к плите покрытия при привязке „0"	Стадия	Лист	Листов
Н.контр.	Рево				Р		1
ГИП	Рево				ЦНИИПРОМЗДАНИЙ		
Вед.инж.	Кузнецова						

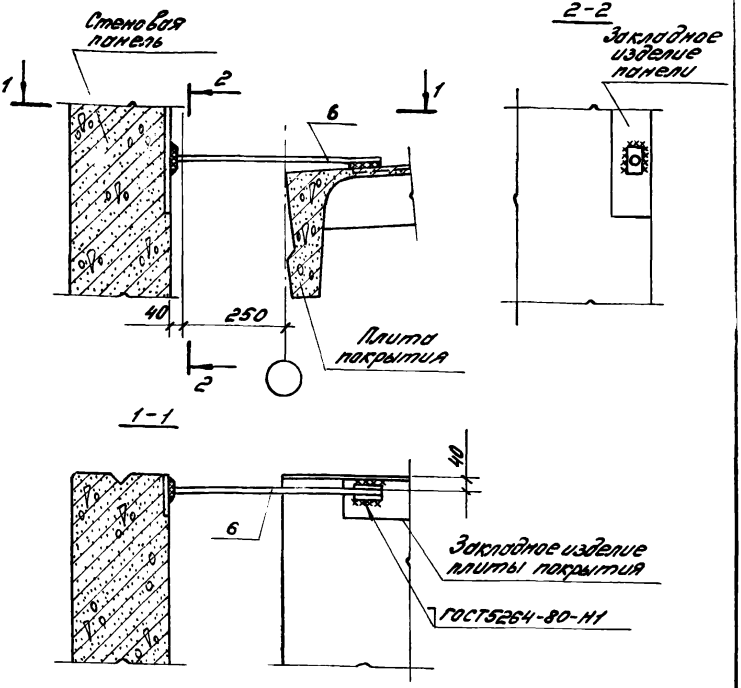

1. Толщина сварных швов $h_ш = 6$мм
2. Спецификация на узел дана в докум. 1.432.1-23с.3-39.

					1.432.1-23с.3-14	
Зав.отд.	Смилянский			Узел 20. Крепление парапетной панели к плите покрытия при привязке „250"	Стадия	Лист	Листов
Н.контр.	Ревo				Р		1
ГИП	Ревo				ЦНИИПромзданий		
Вед.инж.	Кузнецова						

Инв.№подл. | Подпись и дата | Взам.инв.№

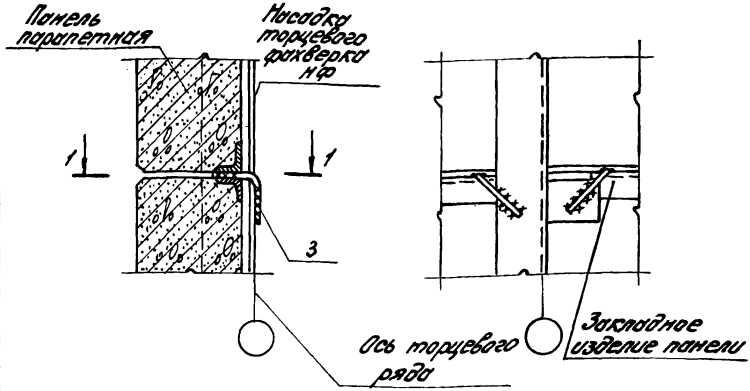

1-1

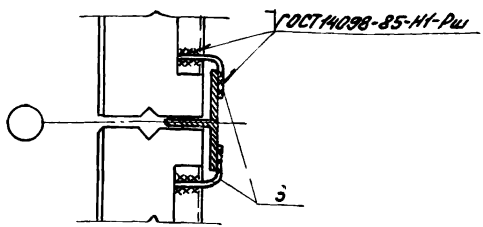

1. Толщина сварных швов $h_ш = 8$ мм.
2. Спецификацию на узел дана в докум. 1.432.1-23с.3-39.

				1.432.1-23с.3-15		
Зав.отд.	Смилянский			Узел 21. Крепление стеновой панели фронтона к насадке фахверка НФ на глухом участке стены	Стадия: Р	Лист:	Листов: 1
Н.контр.	Рево				ЦНИИПромзданий		
Гип.	Рево						
Вед.инж.	Кузнецова						

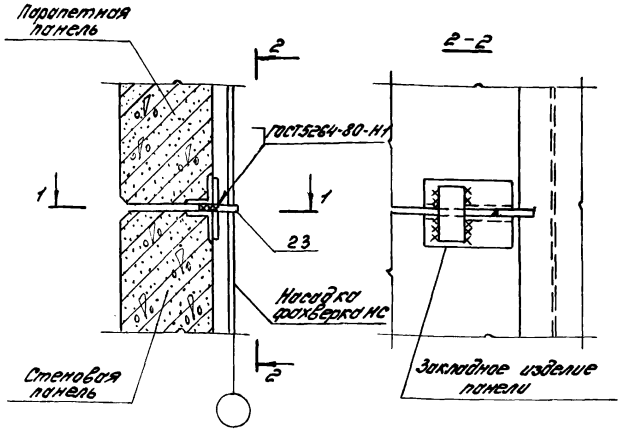

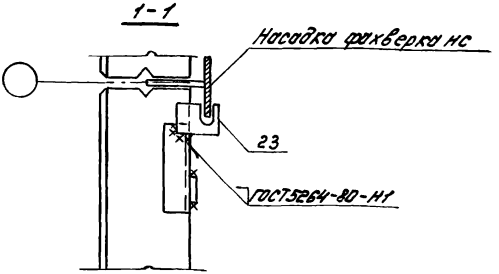

1. Толщина сварных швов $h_ш = 8$ мм.
2. Спецификация на узел дана в докум. 1.432.1-23с.3-39.

					1.432.1-23с.3-16		
					Узел 22. Крепление стеновой панели фронтально к насадке фахверка НС на глухом участке стены	Стадия: Р	Лист:	Листов: 1
Зав. отд.	Спилянский					ЦНИИПРОМЗДАНИЙ	
Н. контр.	Рево						
ГИП	Рево						
Вед. инж.	Кузнецова						

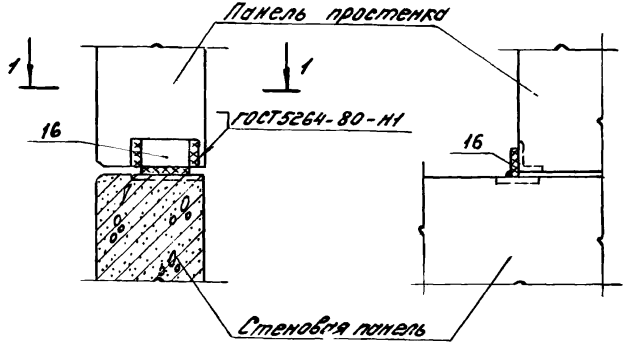

1-1

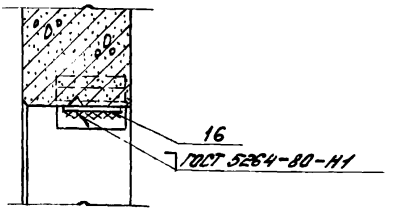

1. Толщина сварных швов $h_ш = 8$мм.
2. Спецификация на узел дана в докум. 1.432.1-23с.3-39.

				1.432.1-23с.3-17		
Зав.отд.	Стилянский			Узел 23. Крепление стеновой панели фронтона в местах уступа парапета	Стадия	Лист	Листов
Н.контр.	Рево				Р		1
ГИП	Рево				ЦНИИПромзданий		
Ведущ.	Кузнецова						

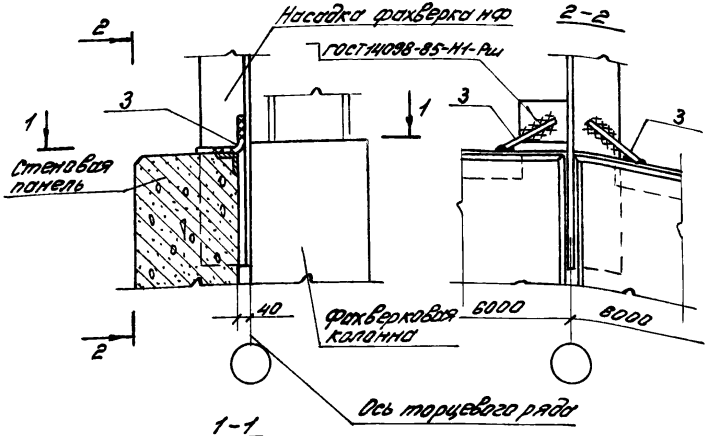

1-1

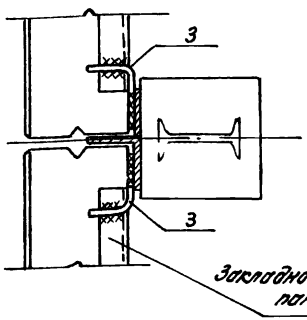

1. Толщина сварных швов $h_ш = 8$ мм.
2. Спецификация на узел дана в докум. 1.432.1-23с.3-39.

				1.432.1-23с.3-18	
Зав.отд.	Спиридонов			Узел 24. Крепление панели к насадке колонны торцевого фахверка	Стадия: Р; Лист: ; Листов: 1
Н.контр.	Ревво				ЦНИИПРОМЗДАНИЙ
ГИП	Ревво				
Вед.инж.	Кузнецов				

Инв.№ подл. | Подпись и дата | Взам.инв.№

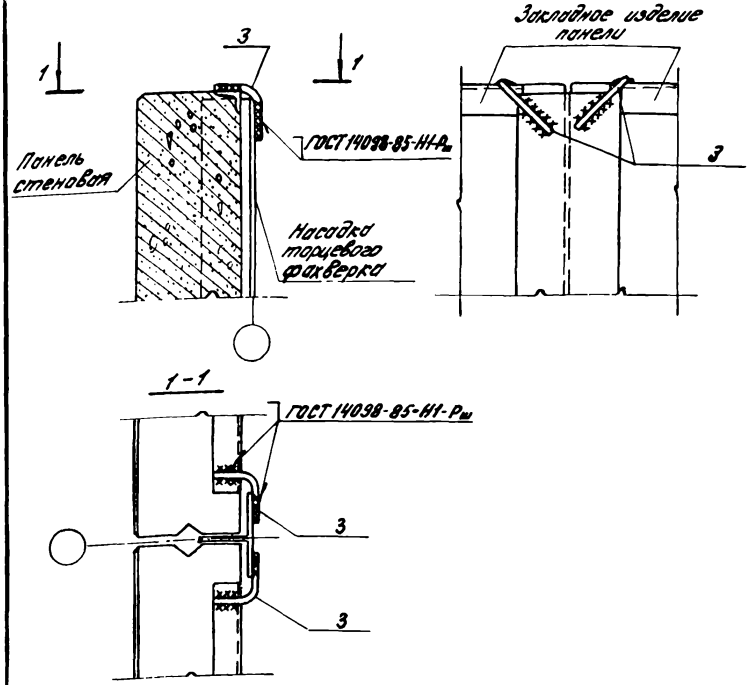

1. Толщина сварных швов $h_ш = 8$мм.
2. Спецификацию на узел см. док. 1.432.1-23с.3-39.

				1.432.1-23с. 3-19		
Зав. отд.	Стилянский			Узел 25. Крепление панели торцевого к насадке фахверка нс по оси среднего ряда	Стадия	Лист	Листов
					Р		1
Н. контр.	Рево				ЦНИИПРОМЗДАНИЙ		
ГИП	Рево						
Вед. инж.	Кузнецова						

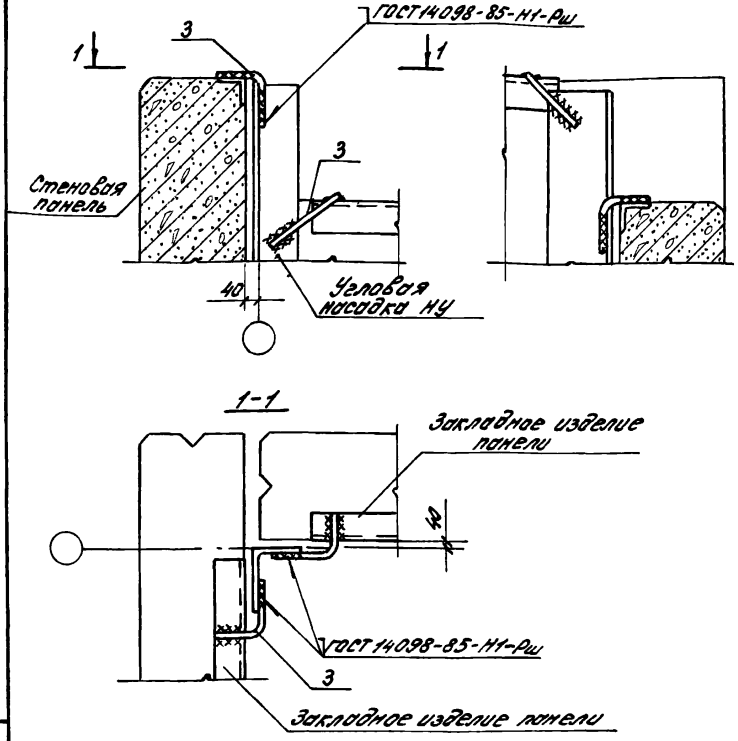

1. Толщина сварных швов $h_ш = 8$ мм.
2. Спецификация на узел дана в докум. 1.432.1-23с.3-39.

				1.432.1-23с.3-20			
Зав.отд.	Смилянский			Узел 26. Крепление панели парапета к насадке фахверка в углу при привязке „0"	Стадия	Лист	Листов
Н.контр.	Рево				Р		1
ГИП	Рево				ЦНИИПРОМЗДАНИЙ		
Вед.инж.	Кузнецова						

Инв. № подл. | Подпись и дата | Взам. инв.

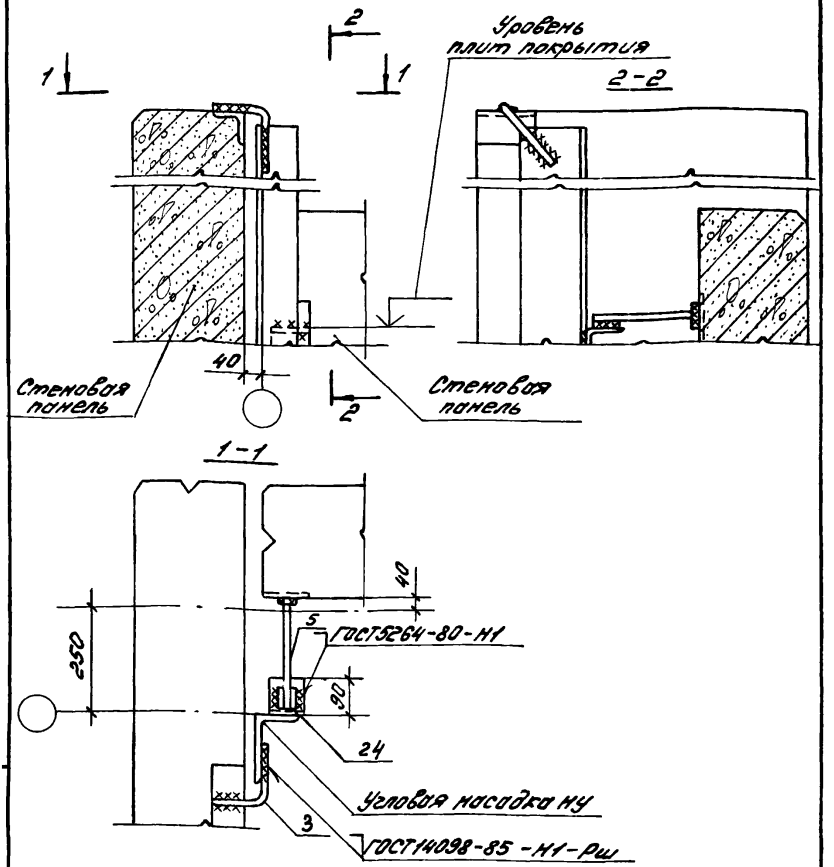

1. Толщина сварных швов $h_ш = 8$мм.
2. Спецификация на узел дана в докум. 1.432.1-23с.3-39.

					1.432.1-23с.3-21	
Зав.отд.	Стилянский			Узел 27. Крепление панели парапета к насадке фахверка в углу при привязке „250"	Стадия	Лист	Листов
Н.контр.	Рево				Р		1
ГИП	Рево				ЦНИИПРОМЗДАНИЙ		
Вед.инж.	Кузнецова						

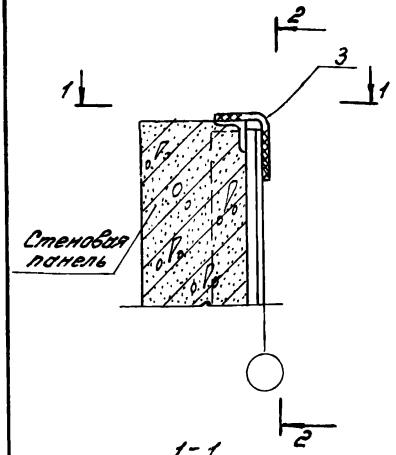

2-2

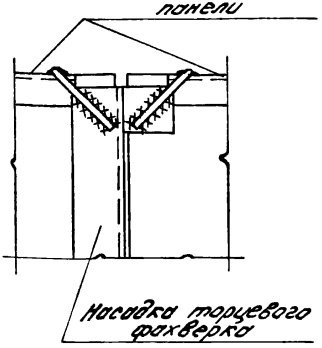

1-1

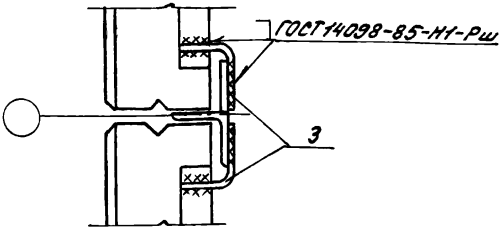

1. Толщина сварных швов $h_ш = 8$мм.
2. Спецификация на узел дана в докум. 1.432.1-23с.3-39.

		1.432.1-23с.3-22	
Зав.отд.	Стилянский	Узел 28. Крепление панели парапета к насадке фахверка КФ	Стадия: Р; Лист: —; Листов: 1
Н.контр.	Рево		
ГИП	Рево		ЦНИИПРОМЗДАНИЙ
Ведущ.	Кузнецова		

Инв.№ подл. | Подпись и дата | Взам.инв.№

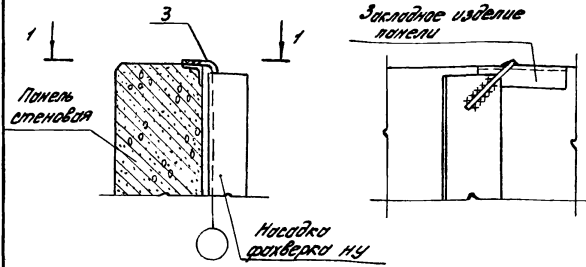

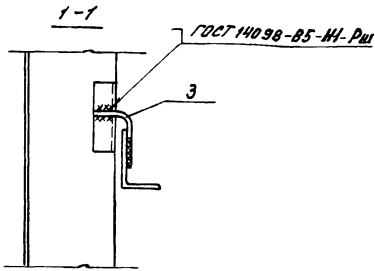

1. Толщина сборных швов $h_ш = 8$ мм.
2. Спецификацию на узел см. док. 1.432.1-23с.3-39.

				1.432.1-23с.3-23		
Зав. отд.	Стилянский			Узел 29. Крепление панели парапета к насадке фахверка НУ	Стадия	Лист	Листов
Н.контр.	Рево				Р		1
ГИП	Рево				ЦНИИПромзданий		
Вед.инж.	Кузнецова						

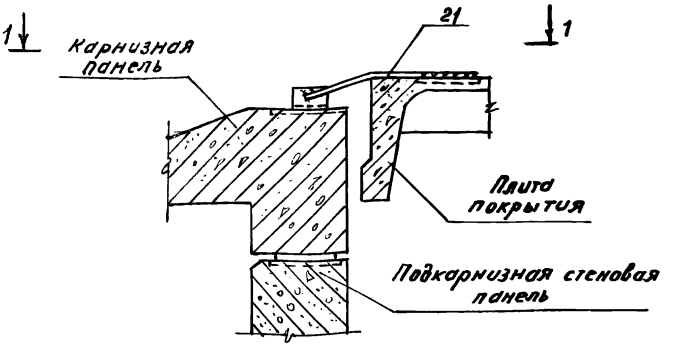

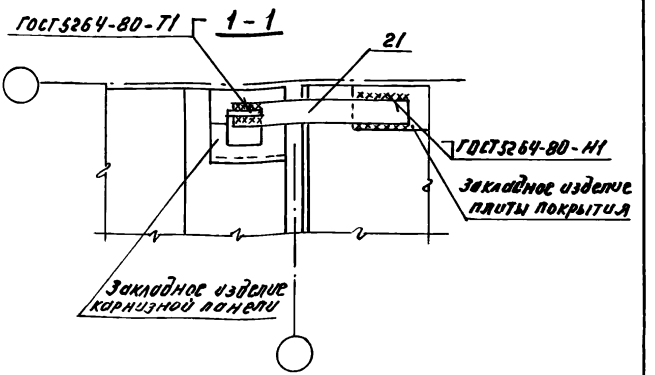

1. Толщина сварных швов $h_ш = 8$ мм.
2. Спецификация на узел дана в докум. 1.432.1-23с.3-39.

			1.432.1-23с. 3-24			
Зав.отд.	Смилянский		Узел 30. Крепление карнизной панели к плите покрытия у рядовой оси	Стадия	Лист	Листов
Н.контр.	Рево			Р		1
ГИП	Рево			ЦНИИПРОМЗДАНИЙ		
Вед.инж.	Кузнецова					

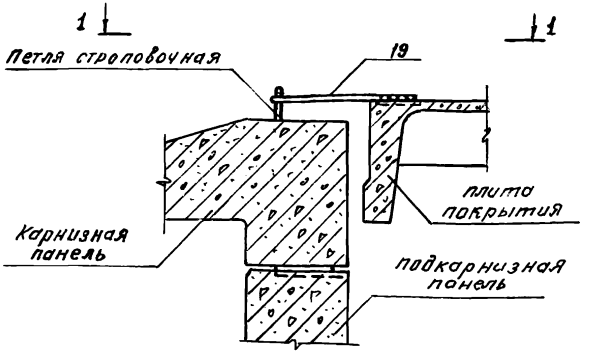

1 - 1

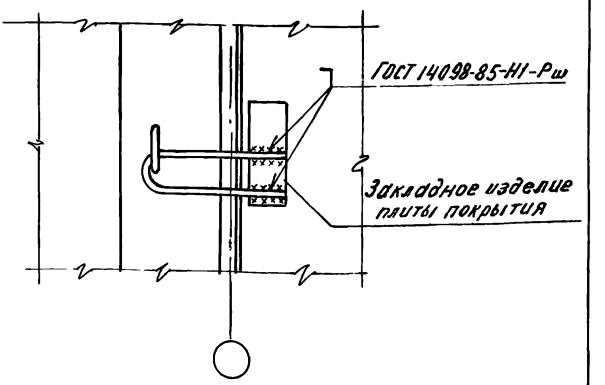

1. Спецификация на узел дана в докум. 1.432.1-23с. 3-39.
2. Толщина сварных швов $h_ш = 8$мм.

			1.432.1-23с.3-25
Зав. отд.	Степанский		Узел 31. Крепление карнизной панели к плите покрытия в средней части плиты
Н. контр.	Рева		
ГИП	Рева		
Вед. инж.	Кузнецова		

Стадия	Лист	Листов
Р		1

ЦНИИПромзданий

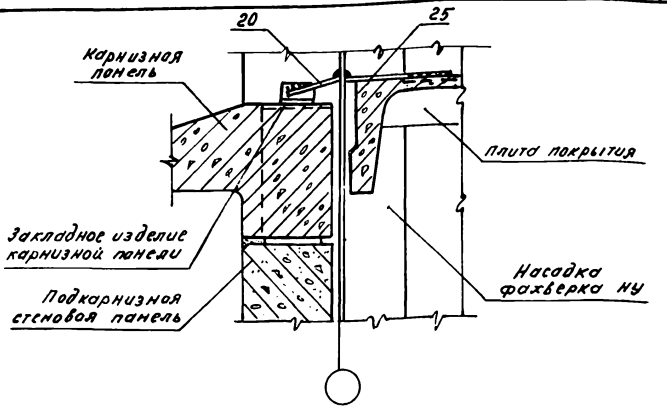

1 - 1

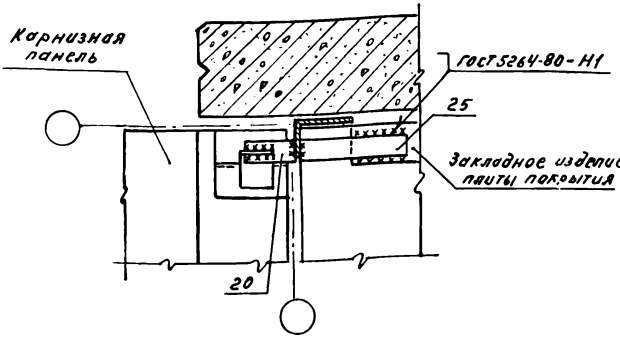

1. Толщина сварных швов $h_ш = 8$ мм.
2. Спецификация на узел дана в докум. 1.432.1-23с.3-39.

				1.432.1-23с.3-26			
Зав.отд.	Смилянский			Узел 32. Крепление карнизной панели к насадке фахверка в углу здания	Стадия	Лист	Листов
Н.контр.	Рево				Р		1
ГИП	Рево				ЦНИИПРОМЗДАНИЙ		
Вед.инж.	Кузнецова						

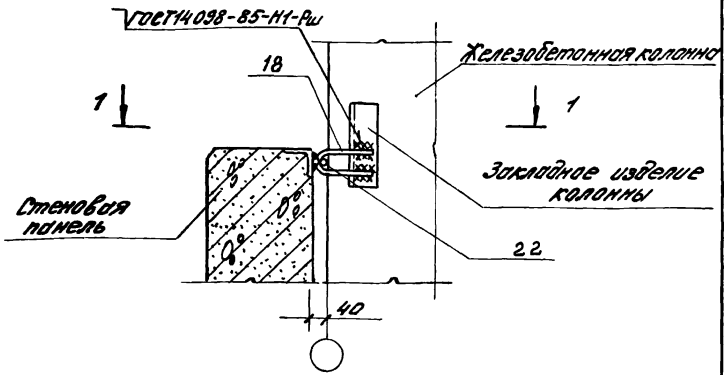

1-1

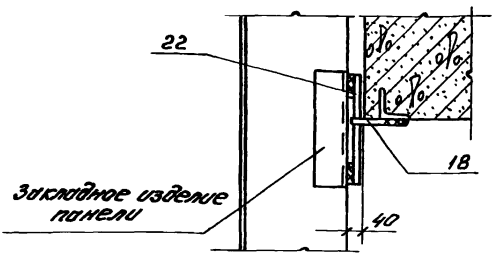

1. Толщина сварных швов $h_ш = 8$ мм.
2. Поз. 22 приварить к панелям до установки их в проектное положение.

				1.432.1-23с.3-27	
Зав.отд.	Спиваковский			Узел 33. Крепление стеновой панели к железобетонной колонне в уровне низа окна	Стадия: Р; Лист: —; Листов: 1
Н.контр.	Лебо				
ГИП	Лебо				ЦНИИпромзданий
Вед.инж.	Кузнецова				

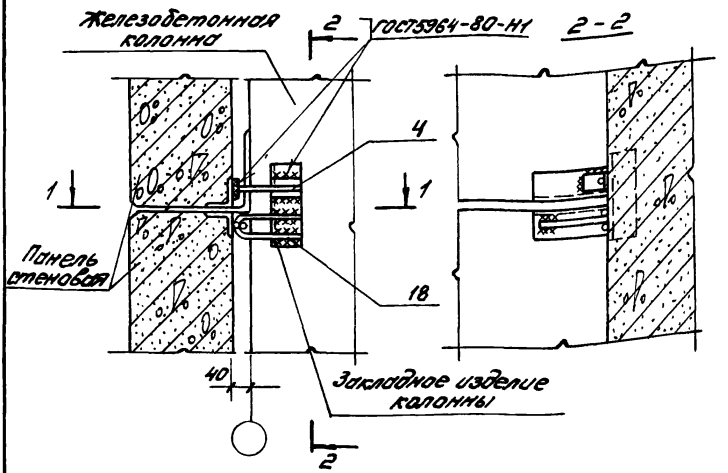

1-1

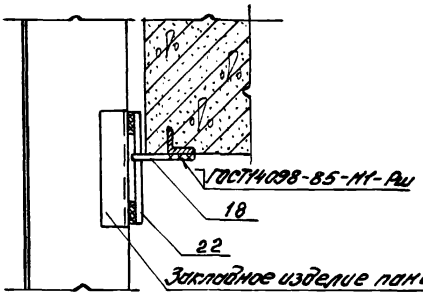

1. Толщина сварных швов $h_ш = 8$ мм.
2. Поз. 22 приварить к панелям до установки их в проектное положение.

Инв. № подл. | Подпись и дата | Взам. инв. №

				1.432.1-23с.3-28	
Зав. отд.	Стилянский			Узел 34. Крепление стеновой панели к железобетонной колонне в уровне опорной консоли	Стадия: Р; Лист: ; Листов: 1
Н. контр.	Рево				ЦНИИПРОМЗДАНИЙ
ГИП	Рево				
Вед. инж.	Кузнецова				

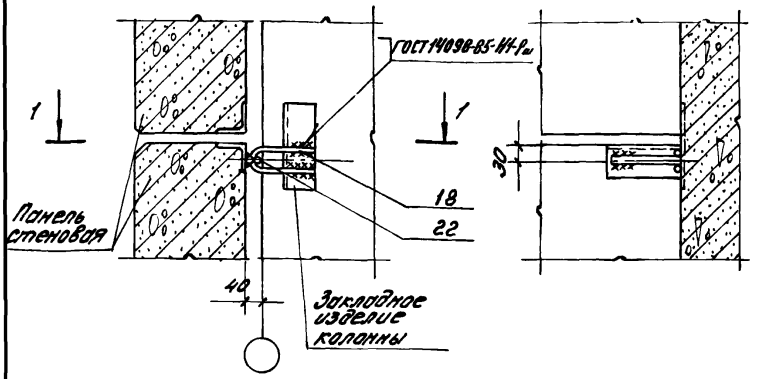

1-1

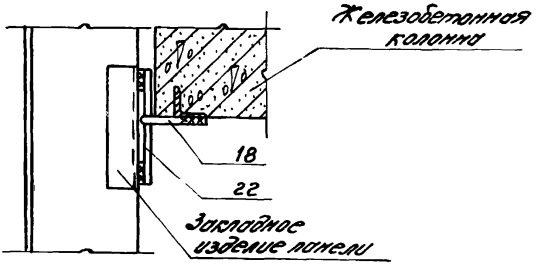

1. Толщина сварных швов $h_{ш}$ = 8мм.
2. Поз. 22 приварить к панелям до установки их в проектное положение.

				1.432.1-23с.3-29		
Зав. отд.	Смилянский			Узел 35. Крепление стеновой панели глухого участка стены к железобетонной колонне	Стадия	Лист	Листов
					Р		1
Н. контр.	Рево				ЦНИИПРОЗДАНИЙ		
ГИП	Рево						
Вед. инж.	Кузнецова						

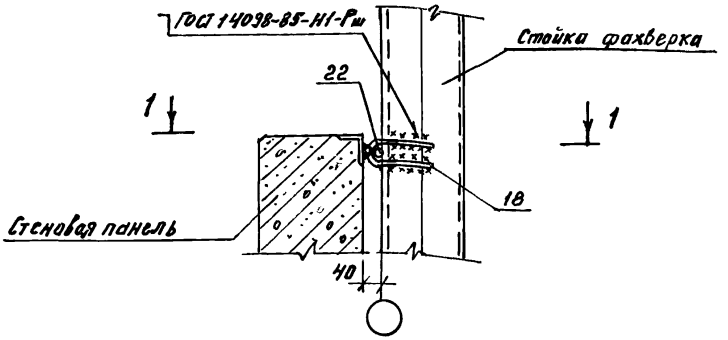

1-1

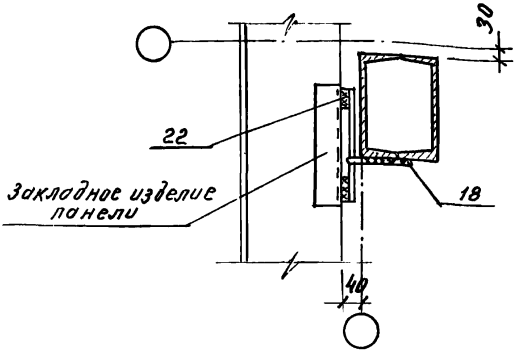

1. Толщина сварных швов $h_ш = 8$мм.
2. Поз. 22 приварить к панелям до установки их в проектное положение.

				1.432.1-23с.3-30			
Зав.отд.	Смилянский			Узел 36. Крепление стеновой панели к стойке фахверка в уровне низа окна в углу	Стадия	Лист	Листов
Н.контр.	Рево				Р		1
ГИП	Рево				ЦНИИПРОИЗДАНИЙ		
Вед.инж.	Кузнецова						

Взам.инв.N | Подпись и дата | Инв.N подл.

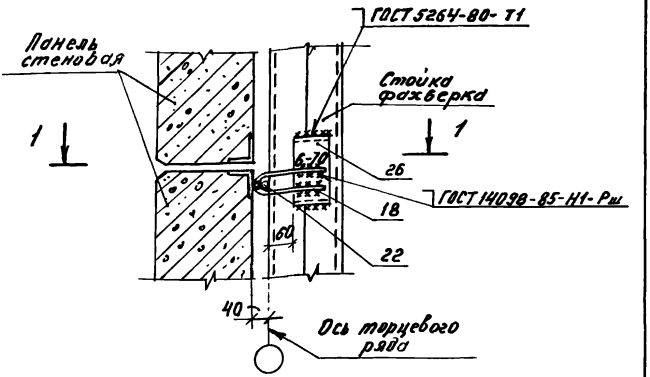

1-1

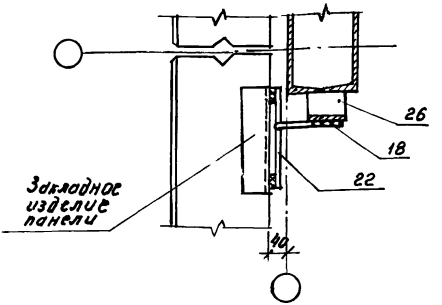

1. Толщина сварных швов $h_ш = 8$мм, кроме оговоренных.
2. Поз. 22 приварить к панелям до установки их в проектное положение.

				1.432.1 - 23с.3 - 31			
Зав. отд.	Смилянский			Узел 37. Крепление стеновой панели глухого участка стены к стойке фахверка по оси среднего ряда	Стадия	Лист	Листов
Н.контр.	Рево				Р		1
ГИП	Рево				ЦНИИПРОМЗДАНИЙ		
Вед.инж.	Кузнецова						

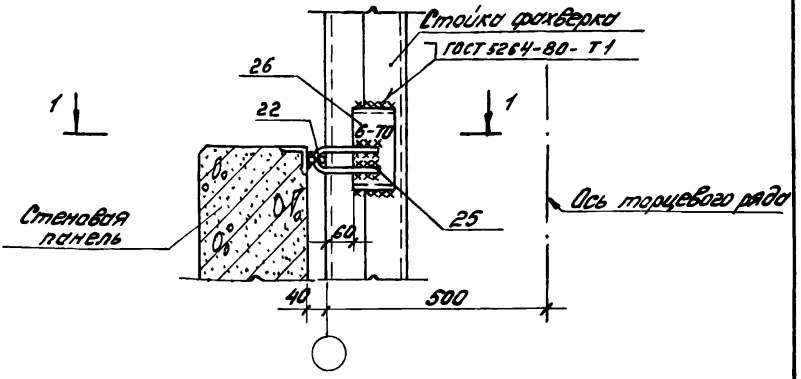

1-1

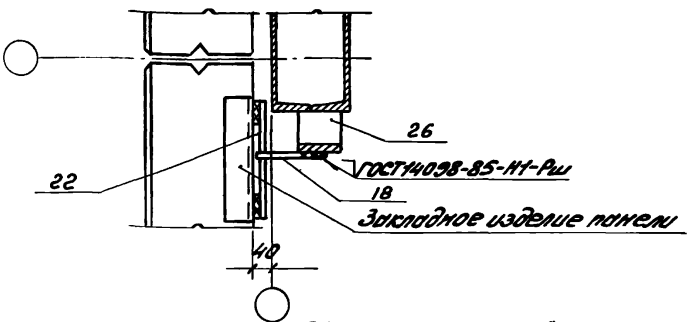

1. Толщина сварных швов $h_ш$=8мм, кроме оговоренных.
2. Поз. 22 приварить к панелям до установки их в проектное положение.

Инв.№ подл. | Подпись и дата | Взам.инв.№

					1.432.1-23с.3-32	
Зав.отд.	Стилянский			Узел 38. Крепление стеновой панели к стойке фахверка в уровне низа окна по оси среднего ряда	Стадия	Лист	Листов
Н.контр.	Рево				Р		1
ГИП	Рево				ЦНИИПромзданий		
Вед.инж.	Кузнецова						

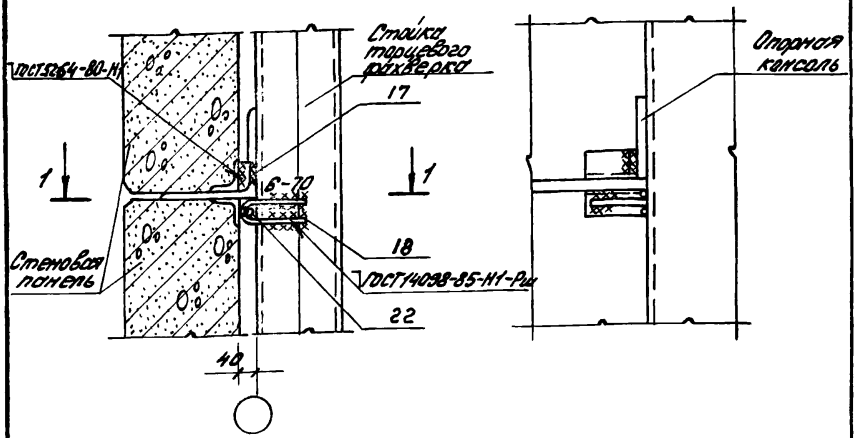

1-1

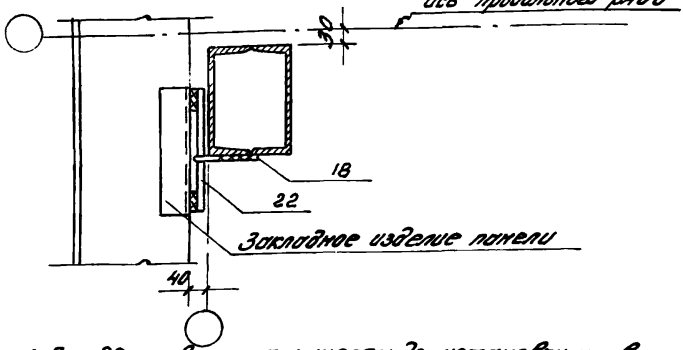

1. Поз. 22 приварить к панелям до установки их в проектное положение.
2. Толщина сварных швов $h_ш$=8мм, кроме оговоренных.

				1.432.1-23с. 3-33	
Зав.отд.	Сницянский		Узел 39. Крепление стеновой панели к стойке фахверка в уровне опорной консоли	Стадия	Лист	Листов
Н.контр.	Рево			Р		1
ГИП	Рево			ЦНИИПРОМЗДАНИЙ		
Вед.инж.	Кузнецова					

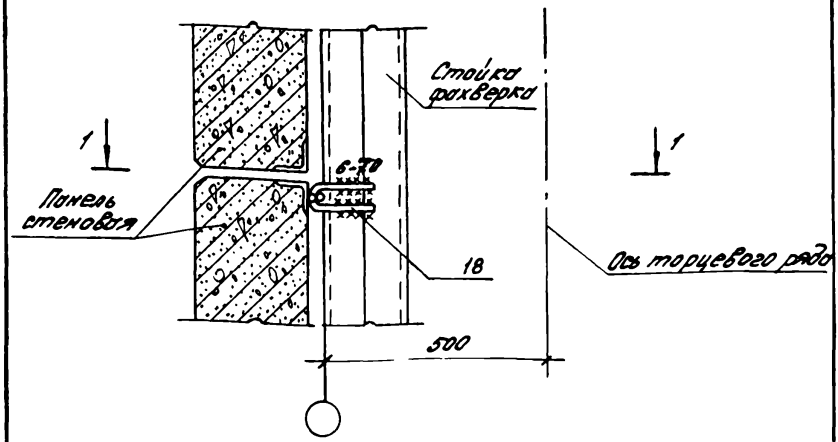

1-1

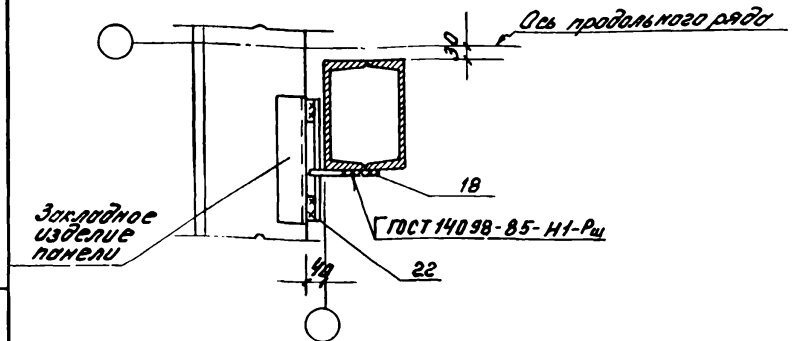

1. Толщина сварных швов $h_ш$=8мм, кроме оговоренных.
2. Поз. 22 приварить к панелям до установки их в проектное положение.
3. Спецификацию на узел см. докум. 1.432.1-23с.3-39.

				1.432.1-23с. 3-34			
Зав. отд.	Смилянски			Узел 40 Крепление стеновой панели глухого участка стены к стойке фахверка в углу здания	Стадия	Лист	Листов
Н. контр.	Рево				Р		1
ГИП	Рево				ЦНИИПРОИЗДАНИЙ		
Вед. инж.	Кузнецк						

Инв. № подл. | Подпись и дата | Взам. инв. №

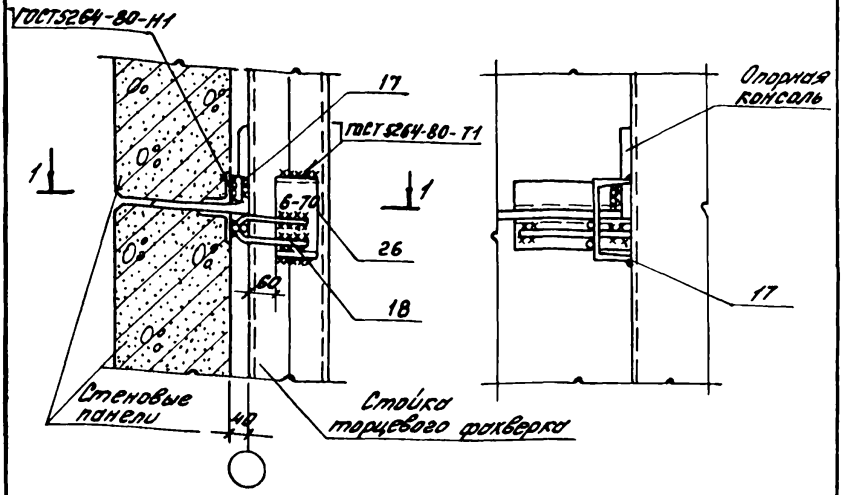

1-1

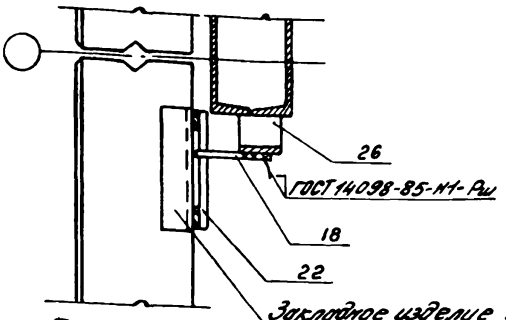

1. Толщина сварных швов $h_ш$ = 8мм, кроме оговоренных.
2. Поз. 22 приварить к панелям до установки их в проектное положение.

				1.432.1-23с.3-35		
Зав.отд.	Стилянский			Узел 41. Крепление стеновой панели глухого участка стены к стойке фахверка в уровне опорной консоли по оси среднего ряда	Стадия	Лист	Листов
Н.контр.	Ревво				Р		1
ГИП	Ревво				ЦНИИПРОКЗДАНИЙ		
Нач.цех	Кузнецова						

Горизонтальный шов

(42)

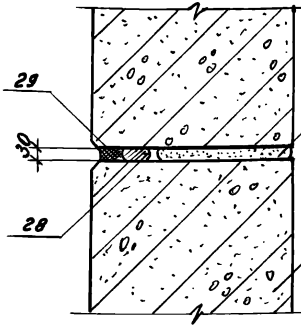

Вертикальный шов

(43)

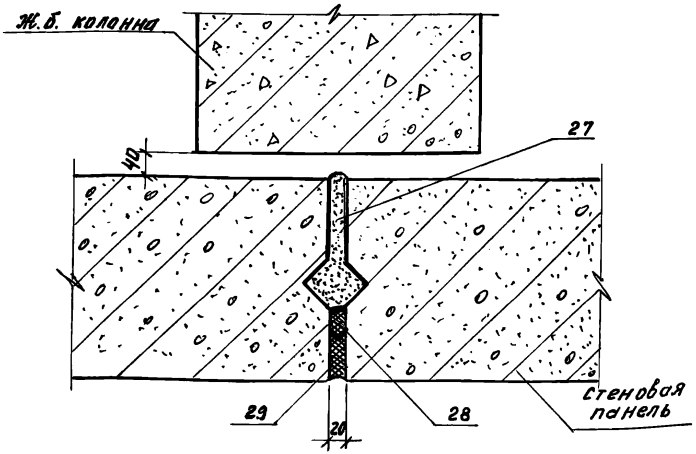

Инв.№ подл.	Подпись и дата	Взам.инв.№	

Зав.отд	Смилянский	
Н.контр.	Рево	
ГИП	Рево	
Вед.инж.	Кузнецова	

1.432.1-23с. 3-36

Узел 42; 43. Заполнение швов между панелями

Стадия	Лист	Листов
Р		1

ЦНИИПромзданий

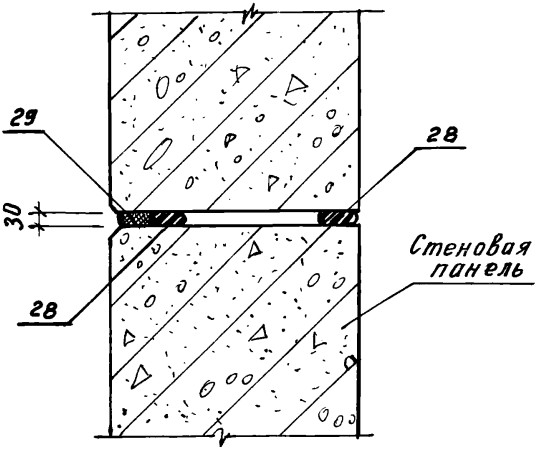

			1.432.1-23с. 3-37
Зав.отд.	Смилянский		Узел 44. Горизонтальный антисейсмический шов
Н.контр	Рево		
ГИП	Рево		
Вед.инж	Кузнецова		

Стадия	Лист	Листов
Р		1

ЦНИИПромзданий

В углу здания

45

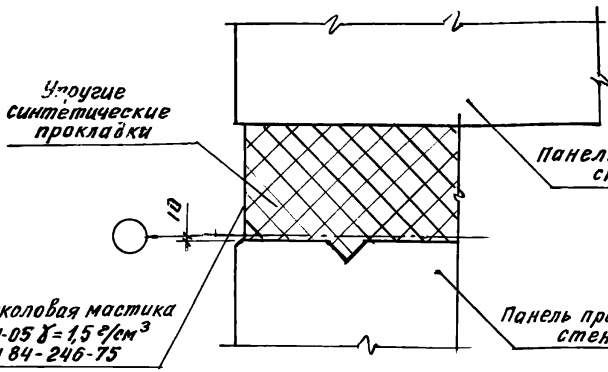

У рядовой оси

46

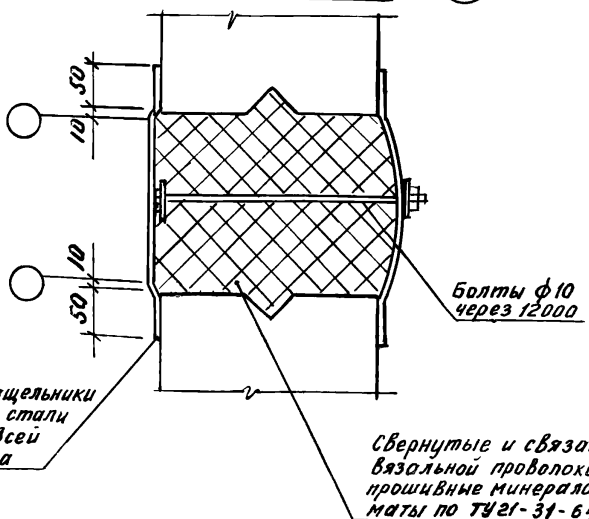

Зав.отд.	Смилянский		
Н.контр.	Рево		
ГИП	Рево		
Вед.инж.	Кузнецова		

1.432.1-23с. 3-38

Узел 45; 46. Вертикальный антисейсмический шов

Стадия	Лист	Листов
Р		1

ЦНИИПРОМЗДАНИЙ

Взам. инв. N | Подпись и дата | Инв. N подл.

Инв. № подл.	Подпись и дата	Взам. инв. №

Поз.	Наименование	Количество на узел														Обозначение документа
		1	2	3	4	5	8	14	15	16	17	18	19	20	21	
	Сборочные единицы															
1	Элемент крепления Т1							1			1					1.432.1-23с.4-8
2	Т2								1							1.432.1-23с.4-8
3	Т3														2	1.432.1-23с.4-9
4	Т6									1						1.432.1-23с.4-11
5	Т7												1			1.432.1-23с.4-11
6	Т8													1		1.432.1-23с.4-11
7	Т9						2									1.432.1-23с.4-12
	Детали															
8	Болт фундаментный М24															
	ГОСТ 24379.1-80	2														
9	Гайка М24, ГОСТ 5915-70*	2														
10	Полоса 20×70, ГОСТ 103-76* С=70															
	В Ст3кп2, ГОСТ 535-79 0,77кг	2														Б.Ч.

Зав. отд.	Смилянский		
Н. контр.	Рево		
ГИП	Рево		
Вед. инж.	Кузнецова		

1.432.1-23с.3-39

Монтажные узлы. Спецификация

Стадия	Лист	Листов
Р	1	4

ЦНИИПРОМЗДАНИЙ

24512-04 47

Инв. № подл.	Подп. и дата	Взам. инв. №

Поз.	Наименование	Количество на узел														Обозначение документа
		1	2	3	4	5	8	14	15	16	17	18	19	20	21	
	Детали															
11	Болт М20, ГОСТ 7798-70*, ℓ=60		4													
12	Гайка М20, ГОСТ 5915-70*		4													
13	Полоса 8×50, ГОСТ 103-76* ℓ=50		4													Б.4.
	ВСт3кп2, ГОСТ 535-79 0,16кг															
14	Болт М12, ГОСТ 7798-70*			2	2	4										
17	Полоса 10×30, ГОСТ 103-76* ℓ=60											1				Б.4.
	ВСт3кп2, ГОСТ 535-79 0,14кг															
15	Полоса 8×70, ГОСТ 103-76* ℓ=140							1	1		1					
	ВСт3кп2, ГОСТ 535-79 0,6кг															

1.432.1-23с.3-39

Лист

24512-04 48

Инв. № подл.	Подп. и дата	Взам. инв. №

Поз.	Наименование	Количество на узел 22	23	24	25	26	27	28	29	30	31	32	33	34	35	Обозначение документа
	Сборочные единицы															
18	Элемент крепления Т12												1	1	1	1.432.1-23с. 4-15
19	Т13										1					1.432.1-23с. 4-16
3	Т3			2	2	2	1	2	1							1.432.1-23в. 4-9
20	Т4											1				1.432.1-23с. 4-10
21	Т5									1						1.432.1-23с. 4-10
5	Т7						1									1.432.1-23с. 4-11
22	Т11												1	1	1	1.432.1-23с. 4-14
23	Т10	1														1.432.1-23с. 4-13
4	Т6													1		1.432.1-23с. 4-11
	Детали															
16	Полоса 8х80, ГОСТ 103-76* l=140 Вст3кп2, ГОСТ 535-79 Q 0,7кг		1													Б.4.
24	Уголок 30х56х8, ГОСТ 8510-86 l=80 Вст3кп2, ГОСТ 535-79 Q 0,7кг						1									Б.4.
25	Полоса 6х60, ГОСТ 103-76* l=258 Вст3кп2, ГОСТ 535-79 Q 1кг											1				Б.4.

Инв.№ подл.	Подп. и дата	Взам. инв.№

Поз.	Наименование	Количество на узел													Обозначение документа
		36	37	38	39	40	41	42	43	44					
	Сборочные единицы														
18	Элемент крепления Т12	1	1	1	1	1	1								1.432.1-23с.4-15
22	Т11	1	1	1	1	1	1								1.432.1-23с.4-14
	Детали														
26	Швеллер 18, ГОСТ 8240-72* $\frac{\ell=100}{ВСт3кп2, ГОСТ 535-79 \quad 1,8 кг}$		1	1			1								Б.4.
17	Полоса $\frac{10\times30, ГОСТ 103-76^{*} \ \ell=60}{ВСт3кп2, ГОСТ 535-79 \quad 0,14 кг}$				1		1								Б.4.
	Материалы														
27	Цементный раствор М50, $м^3$							0,005	0,004						
28	Резиновая пористая уплотняющая прокладка ФЛ по ГОСТ 19177-81, м							1,0	1,0	2,0					
29	Тиоколовая мастика АМ-05, $\gamma = 1,5 г/см^3$ кг							0,5	0,5	0,5					

gost.e-ecolog.ru