ТИПОВЫЕ СТРОИТЕЛЬНЫЕ КОНСТРУКЦИИ, ИЗДЕЛИЯ И УЗЛЫ

СЕРИЯ 1.432.1-23с

СТЕНЫ ИЗ ОДНОСЛОЙНЫХ ПАНЕЛЕЙ ДЛИНОЙ 12 м ОТАПЛИВАЕМЫХ ОДНОЭТАЖНЫХ ПРОИЗВОДСТВЕННЫХ ЗДАНИЙ С ЖЕЛЕЗОБЕТОННЫМ КАРКАСОМ ДЛЯ СТРОИТЕЛЬСТВА В РАЙОНАХ СЕЙСМИЧНОСТЬЮ 7, 8 и 9 БАЛЛОВ

Выпуск 1

СТЕНОВЫЕ ПАНЕЛИ

РАБОЧИЕ ЧЕРТЕЖИ

24512-02
ЦЕНА 3-27

gost.e-ecolog.ru

вып. 1

ЦЕНТРАЛЬНЫЙ ИНСТИТУТ ТИПОВОГО ПРОЕКТИРОВАНИЯ
ГОССТРОЯ СССР

Москва А-445, Стольная ул. 22

Сдано в печать 11 1990 года

Заказ № 10039 Тираж 2300 экз.

ТИПОВЫЕ СТРОИТЕЛЬНЫЕ КОНСТРУКЦИИ, ИЗДЕЛИЯ И УЗЛЫ

СЕРИЯ 1.432.1-23с

СТЕНЫ ИЗ ОДНОСЛОЙНЫХ ПАНЕЛЕЙ ДЛИНОЙ 12 м ОТАПЛИВАЕМЫХ ОДНОЭТАЖНЫХ ПРОИЗВОДСТВЕННЫХ ЗДАНИЙ С ЖЕЛЕЗОБЕТОННЫМ КАРКАСОМ ДЛЯ СТРОИТЕЛЬСТВА В РАЙОНАХ СЕЙСМИЧНОСТЬЮ 7, 8 и 9 БАЛЛОВ

ВЫПУСК 1

СТЕНОВЫЕ ПАНЕЛИ

РАБОЧИЕ ЧЕРТЕЖИ

РАЗРАБОТАНЫ:

ЦНИИПРОМЗДАНИЙ

Зам. директора С.М. Гликин

Зав. отделом Г.М. Смилянский

Гл. инж. проекта Г.Т. Ревo

УТВЕРЖДЕНЫ

Главным управлением проектирования Госстроя СССР

Письмо от 31.07.90 № 5/6-68

Введены в действие с 15.01.91

ЦНИИПРОМЗДАНИЙ

Приказ от 01.08.90. № 98

© ЦИТП Госстроя СССР, 1990

Обозначение документа	Наименование	Стр.
1.432.1-23с.1-ТО	Техническое описание	3
1.432.1-23с.1-1	Панель стеновая рядовая с ненапрягаемой арматурой	11
1.432.1-23с.1-2	Панель стеновая рядовая для углов и температурных швов с ненапрягаемой арматурой	12
1.432.1-23с.1-3	Панель надоконная при шаге импостов l=1,2 и 1,5м с ненапрягаемой арматурой	13
1.432.1-23с.1-4	Панель подоконная при шаге импостов l=1,2 и 1,5м с ненапрягаемой арматурой	14
1.432.1-23с.1-5	Панель межоконная при шаге импостов l=1,2 и 1,5м с ненапрягаемой арматурой	15
1.432.1-23с.1-6	Панель стеновая парапетная на глухом участке стены с ненапрягаемой арматурой	16
1.432.1-23с.1-7	Панель стеновая парапетная для углов и температурных швов с ненапрягаемой арматурой	17
1.432.1-23с.1-8	Панель парапетная надоконная при шаге импостов l=1,2 и 1,5м с ненапрягаемой арматурой	18
1.432.1-23с.1-9	Панель стеновая подкарнизная на глухом участке стены с ненапрягаемой арматурой	19
1.432.1-23с.1-10	Панель стеновая подкарнизная на глухом участке стены для углов и температурных швов с ненапрягаемой арматурой	20
1.432.1-23с.1-11	Панель подкарнизная надоконная при шаге импостов l=1,2 и 1,5м с ненапрягаемой арматурой	21
1.432.1-23с.1-12	Узлы 1...5	22
1.432.1-23с.1-13	Ведомость расхода стали на панель с ненапрягаемой арматурой	23
1.432.1-23с.1-14	Панель стеновая рядовая с предварительно напрягаемой арматурой	25
1.432.1-23с.1-15	Панель стеновая рядовая для углов и температурных швов с предварительно напрягаемой арматурой	26
1.432.1-23с.1-16	Панель стеновая надоконная с предварительно напрягаемой арматурой	28
1.432.1-23с.1-17	Панель стеновая подоконная с предварительно напрягаемой арматурой	29
1.432.1-23с.1-18	Панель стеновая межоконная с предварительно напрягаемой арматурой	30
1.432.1-23с.1-19	Панель стеновая парапетная на глухом участке стены с предварительно напрягаемой арматурой	31
1.432.1-23с.1-20	Панель стеновая парапетная для углов и температурных швов с предварительно напрягаемой арматурой	32
1.432.1-23с.1-21	Панель стеновая парапетная надоконная с предварительно напрягаемой арматурой	33
1.432.1-23с.1-22	Панель стеновая подкарнизная на глухом участке стены с предварительно напрягаемой арматурой	34
1.432.1-23с.1-23	Панель стеновая подкарнизная на глухом участке стены для углов и температурных швов с предварительно напрягаемой арматурой	35
1.432.1-23с.1-24	Панель стеновая подкарнизная надоконная с предварительно напрягаемой арматурой	36
1.432.1-23с.1-25	Узел 1...3. Расположение предварительно напрягаемой арматуры и арматурных сеток	37
1.432.1-23с.1-26	Ведомость расхода стали на панель с предварительно напрягаемой арматурой	38

Подпись и дата | Зам. инв. №

Зав. отд.	Смилянский		
Н. контр.	Рево		
ГИП	Рево		
Вед. инж.	Кузнецова		

1.432.1-23с.1

Содержание

Стадия	Лист	Листов
Р		1

ЦНИИПРОМЗДАНИЙ

1. Общие данные.

Выпуск 1 „Стеновые панели. Рабочие чертежи" входит в состав серии 1.432.1-23с „Стены из однослойных панелей длиной 12м отапливаемых одноэтажных производственных зданий с железобетонным каркасом для районов с сейсмичностью 7, 8 и 9 баллов."

В выпуске приведены рабочие чертежи панелей длиной 12м и рекомендации по их изготовлению, испытанию, транспортированию и складированию.

Указания по расчету и применению панелей, а также номенклатура панелей приведены в выпуске 0 „Материалы для проектирования."

Арматурные и закладные изделия приведены в выпуске 2 „Арматурные изделия. Рабочие чертежи."

Панели запроектированы в соответствии с требованиями СНиП 2.03.01-84* „Бетонные и железобетонные конструкции."

2. Конструкция и изготовление панелей

2.1. Стеновые панели представляют собой плоскую однослойную конструкцию прямоугольного сечения толщиной 200 и 250мм, высотой 870, 1170, 1470 и 1770мм, длиной 11970мм.

2.2. Панели запроектированы из легкого бетона плотного строения на пористых заполнителях (керамзитобетон, аглопоритобетон, перлитобетон, шунгизитобетон, бетон на зольном гравии).
Для всех видов легкого бетона возможно применение песка из легкого дробленого шлака.

Легкие бетоны приняты со средней плотностью в сухом состоянии D 1000, D 1100 и D 1200.

2.3. Расчетные показатели бетонов приведены в СНиП 2.03.01-84*.

2.4. Качество легкого бетона должно соответствовать требованиям ГОСТ 25820-83 и обеспечивать изготовление панелей, удовлетворяющих требованиям ГОСТ 13015.0-83*, ГОСТ 13015.1-81*, ГОСТ 13578-68.

2.5. Марку бетона по морозостойкости принимать F35.

2.6. Рабочие чертежи панелей разработаны без предварительного и с предварительным напряжением арматуры.

2.7. Панели без предварительного напряжения арматуры разработаны толщиной 250мм из легкого бетона класса В7,5 - плотного строения на пористых заполнителях со средней плотностью в сухом состоянии D 1000, D 1100 и D 1200.

2.8. Панели с предварительным напряжением арматуры разработаны толщиной 200 и 250мм из легкого бетона класса В12,5 плотного строения на пористых заполнителях со средней плотностью в сухом состоянии D 1200.

2.9. Панели без предварительного напряжения арматуры должны изготовливаться с наружным и внутренним фактурными слоями толщиной 20мм из цементно-песчаного раствора с объемной массой 1800кг/м³, марки 100. Фактурный слой в панелях выполняет

				1.432.1-23с.1-70		
				Техническое описание	Стадия	Лист	Листов
					Р	1	8
Зав.отд.	Сташевский				ЦНИИПромзданий		
Н.контр.	Рево						
ГИП	Рево						
Вед.инж.	Кузнецова						

функции изолирующего слоя, предусмотренного в соответствии с требованиями СНиП 2.03.11-85 „Защита строительных конструкций от коррозии."

2.10. При отпуске панелей потребителю объёмная влажность легкого бетона не должна превышать 15% (кроме бетона на вспученном перлитовом песке или золе). Объемная влажность легкого бетона на вспученном перлитовом песке или золе не должна превышать 18%. Для панелей без предварительного напряжения арматуры объёмная влажность цементно-песчаного раствора фактурных слоев не должна превышать 4 %.

2.11. Отпускная прочность бетона и раствора легкобетонных панелей должна быть не менее 80% проектной прочности на сжатие и 90% в холодный период года.

2.12. Армирование панелей без предварительного напряжения арматуры осуществляется пространственными каркасами, состоящими из продольных плоских каркасов и отдельных поперечных стержней, которые соединяют плоские каркасы с помощью контактной точечной сварки во всех местах пересечения.

2.13. Контактная точечная сварка производится в соответствии с требованиями ГОСТ 10922-75 и СНиП 3.03.01-87 „Несущие и ограждающие конструкции."

2.14. Каркасы изготовляются из арматурной стали классов А-III по ГОСТ 5781-82 и проволоки класса Вр-I по ГОСТ 6727-80.

2.15. Панели без предварительного напряжения арматуры изготовливаются в горизонтальных формах. Сварные пространственные каркасы устанавливаются в форму в собранном виде при закрытых бортах. Фиксация пространственных каркасов в проектном положении в формах обеспечивается при помощи пластмассовых или цементных фиксаторов. Закладные изделия закрепляются на бортах стальных форм.

2.16. Армирование панелей с предварительным напряжением арматуры осуществляется арматурой из стали класса А-IIIв по ГОСТ 5781-82*. При отсутствии стали класса А-IIIв разрешается применять сталь класса А-IV по ГОСТ 5781-82*. Натяжение стержней производится электротермическим способом с передачей усилий на борта силовой формы. Отпуск натяжения арматуры необходимо производить плавно.
Контролируемое напряжение при натяжении арматуры принимать равным 5500 кгс/см².

2.17. К моменту передачи усилий предварительного обжатия на бетон передаточная прочность бетона должна быть не менее 80% от проектной.

2.18. У концов панели в целях предотвращения образования трещин вдоль напрягаемой арматуры устанавливаются по две корытообразные сетки из холоднотянутой проволоки периодического профиля класса Вр-I по ГОСТ 6727-80*.

2.19. При изготовлении панелей должно быть обеспечено проектное положение арматуры и закладных изделий. Толщина защитного слоя бетона до рабочей арматуры должна отвечать требованиям рабочих чертежей.

2.20. Монтажные петли изготовливаются из гладкой горячекатаной арматурной стали класса А-I марок Вст3сп2 или Вст3пс2 по ГОСТ 5781-82*.

Для изделий, предназначенных для монтажа при температуре ниже минус 40°С, запрещается применять для петель сталь марки ВСт3пс2.

2.21. Для осуществления погрузочно-разгрузочных и монтажных работ запроектированы по расчету две петли на панель. Петли следует устанавливать в соответствии с рабочими чертежами.

2.22. Выемку панелей из формы следует осуществлять в вертикальном или наклонном (угол наклона формы не менее 60°) положении.

В случае отсутствия возможностей на заводе выполнить эти требования в панели следует устанавливать дополнительно две петли такого же диаметра как и основные петли.

Дополнительные петли устанавливаются между основными на равном расстоянии между петлями.

2.23. В панелях без предварительного напряжения арматуры монтажные петли при установке должны быть привязаны к рабочим стержням пространственного каркаса вязальной проволокой.

2.24. В панелях с предварительным напряжением арматуры с целью лучшего заанкеривания в местах расположения петель устанавливаются по две сварные сетки из холоднотянутой проволоки периодического профиля класса Вр-I по ГОСТ 6727-80*. Монтажные петли следует привязать вязальной проволокой к анкерующим сеткам.

2.25. Точность изготовления легкобетонных панелей должна отвечать требованиям ГОСТ 13578-68. Значения действительных отклонений геометрических параметров не должны превышать предельных, указанных в ГОСТе.

3. Хранение и транспортирование.

3.1. Хранение и транспортирование панелей следует выполнять в соответствии с требованиями ГОСТ 13015.4-84 „Конструкции и изделия бетонные и железобетонные сборные. Правила транспортирования и хранения".

3.2. Панели должны храниться в специально оборудованных складах в вертикальном положении.

3.3. Каждая панель должна опираться на деревянные подкладки толщиной не менее 30мм.

Подкладки располагаются по оси расположения петель.

3.4. Транспортирование панелей производят на панелевозах в вертикальном или с небольшим уклоном положении, с закреплением их в кассетных стойках, обеспечивающих неподвижность панелей и сохранность лицевых поверхностей.

4. Маркировка панелей.

4.1. Маркировка панелей выполнена в соответствии с требованиями ГОСТ 23009-78 „Конструкции и изделия бетонные и железобетонные сборные. Условные обозначения (марки)."

4.2. Марка содержит основные характеристики панели и состоит из трех буквенно-цифровых групп, которые разделяются дефисом.

В первой группе буквы ПС обозначают „Панель стеновая." Числа, следующие за буквами соответственно обозначают: длину в дм, высоту в дм и ширину в см.

Во второй буквенно-цифровой группе первая цифра является условным обозначением нормативной

Инв.№ подл. | Подпись и дата | Взам.инв.№

ветровой нагрузки, на которую рассчитана панель (1 – до 55 кгс/м², 2 – до 100 кгс/м², 3 – до 150 кгс/м², 4 – до 200 кгс/м²).

Следующая за цифрой буква „л" определяет материал панели (бетон легкий).

В третьей цифровой группе первые две цифры определяют назначение панели в стене, принятое по таблице 1. Третья цифра этой группы означает: 1 – прямое исполнение, 2 – зеркальное. В маркировке панелей, не имеющих зеркальных исполнений, третья цифра отсутствует.

4.3. Пример маркировки панелей ПС 120.12.25-2л-21:

панель стеновая, длиной 1200 мм, высотой 1200 мм, толщиной 25 см, под ветровую нагрузку до 100 кгс/м², из легкого бетона, по назначению панели в стене (по таблице 1) – панель надоконная при шаге импостов 1,2 м.

Таблица 1

Назначение панели в стене	Участок стены без проемов		Участок стены с проемом	
	В средних осях	В углу и у т. ш. продольной стены	при шаге импостов, м	
			1,2	1,5
Панель рядовая	10	11	—	—
Панель надоконная	—	—	21	22
Панель подоконная	—	—	31	32
Панель междуоконная	—	—	41	42
Панель парапетная	50	55	51	52
Панель подкарнизная	60	65	61	62

5. Испытание панелей.

Контрольные испытания и оценку качества панелей по показателям прочности, жесткости и трещиностойкости следует проводить в соответствии с требованиями ГОСТ 8829-85 „Конструкции и изделия железобетонные сборные. Методы испытаний нагружением и оценка прочности, жесткости и трещиностойкости."

На листе 5 даны схемы опирания и загружения панелей при испытаниях.

Значения контрольных испытательных нагрузок даны в табл. 2 и 3 на листах 6...8.

Инв. № подл. | Подпись и дата | Взам. инв. №

Схема испытания панелей

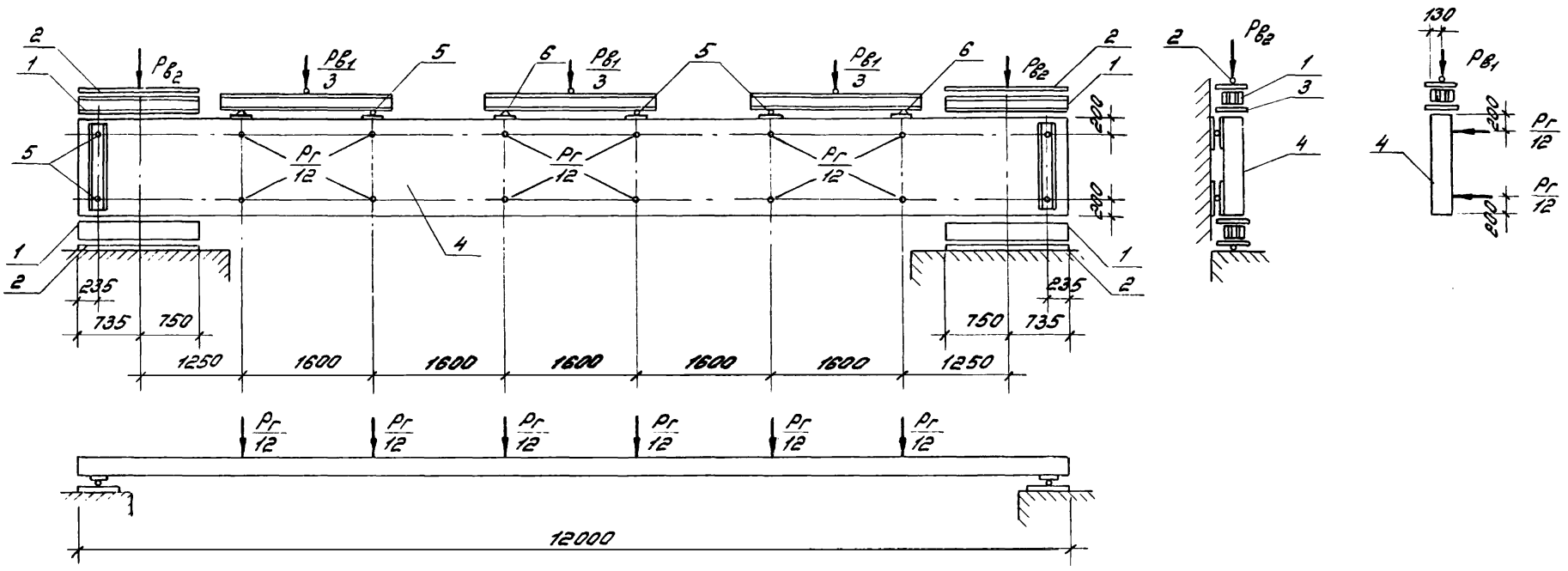

1 – Распределительная балка
2 – Шарнир
3 – Раствор
4 – Панель
5 – Шары
6 – Неподвижная опора

Испытательные нагрузки на панели с ненапрягаемой арматурой

Таблица 2

№ п/п	Марка панели	Контрольные разрушающие нагрузки при испытании панелей на прочность: Вертикальная [Pв], тс (включая собств. вес)		Горизонтальная [Pг], тс				Контрольные нагрузки при испытании панелей на жесткость		Контрольный прогиб, см	Допускаемые отклонения прогиба, см
				c=1,25		c=1,6					
		c=1,25	c=1,6	контролир. нагрузка	допускаемые отклонения	контролир. нагрузка	допускаемые отклонения	вертикальная [Pв], тс	горизонтальная [Pг], тс		
1	ПС 120.9.25-1Л-10с [1]	5,84	7,47	1,04	0,10	1,33	0,13	3,89	0,59	2,10	0,63
2	ПС 120.9.25-2Л-10с [1]	6,00	7,68	1,70	0,17	2,17	0,22	4,00	0,97	4,70	0,70
3	ПС 120.12.25-1Л-10с [1]	7,77	9,95	1,39	0,14	1,77	0,18	5,18	0,79	2,10	0,63
4	ПС 120.12.25-2Л-10с [1]	7,93	10,16	2,27	0,23	2,90	0,29	5,29	1,30	4,70	0,70
5	ПС 120.18.25-1Л-10с [1]	11,75	15,04	2,08	0,21	2,66	0,27	7,83	1,19	2,10	0,63
6	ПС 120.18.25-2Л-10с [1]	12,00	15,36	3,40	0,34	4,34	0,43	8,00	1,94	4,70	0,70
37	ПС 120.12.25-1Л-50с [2]	10,29	13,17	1,39	0,14	1,77	0,18	6,86	0,79	2,10	0,63
38	ПС 120.12.25-2Л-50с [2]	10,47	13,40	2,27	0,23	2,90	0,29	6,98	1,30	4,70	0,70
43	ПС 120.12.25-3Л-51С	10,60	13,56	3,03	0,30	3,88	0,39	7,06	1,76	4,60	0,69
44	ПС 120.12.25-3Л-52С	10,60	13,56	3,03	0,30	3,88	0,39	7,06	1,76	4,60	0,69
45	ПС 120.12.25-2Л-60с [3]	15,10	19,33	2,27	0,23	2,90	0,29	10,07	1,30	4,70	0,70
46	ПС 120.15.25-2Л-60с [3]	17,19	22,00	2,83	0,28	3,62	0,36	11,46	1,61	4,70	0,70
51	ПС 120.12.25-3Л-61с [4]	15,11	19,33	3,03	0,30	3,88	0,39	10,07	1,73	4,60	0,69
52	ПС 120.15.25-3Л-61с [4]	17,20	22,03	3,79	0,38	4,86	0,49	11,47	2,17	4,60	0,69
19	ПС 120.9.25-3Л-21с [5]	8,19	10,48	2,27	0,23	2,91	0,29	5,46	1,30	4,60	0,69
20	ПС 120.12.25-3Л-21с [5]	10,21	13,07	3,03	0,30	3,86	0,39	6,81	1,73	4,60	0,69
21	ПС 120.18.25-3Л-21с [5]	14,31	18,32	4,53	0,45	5,80	0,58	9,54	2,59	4,60	0,69

Вертикальные нагрузки от массы панели приняты при средней плотности бетона 2200.

На данные испытательные нагрузки кроме приведенных испытываются панели других порок:

1) Рядовые панели по продольной стене для углов и температурных швов, N7...18.
2) Парапетные панели для углов и температурных швов, N39...42.
3) Подкарнизные панели для углов и температурных швов N47...50.
4) Подкарнизные панели подоконные при шаге импостов в=1,5м, N53,54.
5) Подоконные панели при шаге импостов в=1,5м N22...24, подоконные панели при шаге импостов в=1,2 и 1,5м N25...30, неподоконные панели при шаге импостов в=1,2 и 1,5м N31...36. Конец панели приведен в номенклатуре (докум. 1.432.1-23с.0-1).

Инв. № подл. | Подпись и дата | Взам. инв. №

1.432.1-23с.1-70

Лист 6

24512-029

Испытательные нагрузки на панели с предварительно напряженной арматурой

Таблица 3

№ п/п	Марка панели	Контрольные разрушающие нагрузки при испытании панелей на прочность: Вертикальная (Pв), тс (включая собств. вес)		Горизонтальная (Pг), тс				Контрольные нагрузки при испытании панелей на жесткость		Контрольный прогиб, см	Допускаемые отклонения прогиба, см
				c = 1.25		c = 1.6					
		c = 1.25	c = 1.6	Контролир. нагрузка	Допускаемые отклонения	Контролир. нагрузка	Допускаемые отклонения	Вертикальная (Pв), тс	Горизонтальная (Pг), тс		
1	ПС 120.9.20-1АIIIВл-10с [1]	4,46	5,70	1,04	0,10	1,33	0,13	2,97	0,59	2,8	0,84
2	ПС 120.9.20-2АIIIВл-10с [1]	4,49	5,74	1,70	0,17	2,18	0,22	2,99	0,97	3,9	1,17
3	ПС 120.9.25-1АIIIВл-10с [1]	5,57	7,12	1,04	0,10	1,33	0,13	3,71	0,59	1,5	0,45
4	ПС 120.9.25-2АIIIВл-10с [1]	5,58	7,14	1,70	0,17	2,18	0,22	3,72	0,97	2,4	0,72
5	ПС 120.12.20-1АIIIВл-10с [1]	5,88	7,52	1,39	0,14	1,78	0,18	3,92	0,79	2,8	0,84
6	ПС 120.12.20-2АIIIВл-10с [1]	6,00	7,68	2,28	0,23	2,92	0,29	4,00	1,30	3,9	1,17
7	ПС 120.12.25-1АIIIВл-10с [1]	7,36	9,42	1,39	0,14	1,78	0,18	4,91	0,79	1,5	0,45
8	ПС 120.12.25-2АIIIВл-10с [1]	7,41	9,48	2,28	0,23	2,92	0,29	4,94	1,30	2,4	0,72
9	ПС 120.18.20-1АIIIВл-10с [1]	9,00	11,52	2,08	0,21	2,66	0,27	6,00	1,18	2,8	0,84
10	ПС 120.18.20-2АIIIВл-10с [1]	9,07	11,62	3,40	0,34	4,35	0,44	6,05	1,94	3,9	1,17
11	ПС 120.18.25-1АIIIВл-10с [1]	11,14	14,26	2,08	0,21	2,66	0,27	7,43	1,18	1,5	0,45
12	ПС 120.18.25-2АIIIВл-10с [1]	11,20	14,34	3,40	0,34	4,35	0,44	7,47	1,94	2,4	0,72
73	ПС 120.12.20-1АIIIВл-50с [2]	5,99	7,66	1,39	0,14	1,78	0,18	3,99	0,79	2,8	0,84
74	ПС 120.12.20-2АIIIВл-50с [2]	6,03	7,72	2,28	0,23	2,92	0,29	4,02	1,30	3,9	1,17
75	ПС 120.12.25-1АIIIВл-50с [2]	7,41	9,48	1,39	0,14	1,78	0,18	4,94	0,79	2,8	0,84
76	ПС 120.12.25-2АIIIВл-50с [2]	7,44	9,52	2,28	0,23	2,92	0,29	4,96	1,30	3,9	1,17
85	ПС 120.12.20-2АIIIВл-51с	8,64	11,06	2,28	0,23	2,92	0,29	5,76	1,30	4,7	0,70
86	ПС 120.12.25-4АIIIВл-51с	10,11	12,94	4,56	0,46	5,84	0,58	6,74	2,60	4,7	0,70
87	ПС 120.12.20-2АIIIВл-52с	8,64	11,06	2,28	0,23	2,92	0,29	5,76	1,30	4,7	0,70
88	ПС 120.12.25-4АIIIВл-52с	10,11	12,94	4,56	0,46	5,84	0,58	6,74	2,60	4,7	0,70

Продолжение таблицы 3

№ п/п	Марка панели	Контрольные разрушающие нагрузки при испытании панелей на прочность: Вертикальная (Pв), тс (включая собств. вес)		Горизонтальная (Pг), тс				Контрольные нагрузки при испытании панелей на жесткость		Контрольный прогиб, см	Допускаемые отклонения прогиба, см
				c = 1,25		c = 1,6					
		c = 1,25	c = 1,6	Контролир. нагрузка	Допускаем. отклонения	Контролир. нагрузка	Допускаем. отклонения	Вертикальная (Pв), тс	Горизонтальная (Pг), тс		
89	ПС 120.12.20-2АIIIВл-60с 3)	13,14	16,82	2,28	0,23	2,92	0,29	8,76	1,30	4,7	0,70
90	ПС 120.12.25-2АIIIВл-60с 3)	14.61	18,70	4,56	0,46	5,84	0,58	9,74	2,60	4,7	0,70
91	ПС 120.15.20-2АIIIВл-60с 3)	13,74	17,58	2,83	0,28	3,62	0,36	9,16	1,61	4,7	0,70
92	ПС 120.15.25-2АIIIВл-60с 3)	16,53	21,15	2,83	0,28	3,62	0,36	11,02	1,61	4,7	0,70
101	ПС 120.12.20-2АIIIВл-61с 4)	13.15	16,83	2,28	0,23	2,92	0,29	8,77	1,30	4,7	0,70
102	ПС 120.12.25-4АIIIВл-61с 4)	14,55	18,62	4,56	0,46	5,84	0,58	9,70	2,60	4,7	0,70
103	ПС 120.15.20-2АIIIВл-61с 4)	14,55	18,62	2,83	0,28	3,62	0,36	9,70	1,61	4,7	0,70
104	ПС 120.15.25-4АIIIВл-61с 4)	16.54	21,18	5,66	0,46	7,24	0,72	11,03	3,22	4,7	0,70
37	ПС 120.9.20-2АIIIВл-21с 5)	6,72	8,60	1,70	0,17	2,18	0,22	4,48	0,97	4,7	0,70
38	ПС 120.12.20-2АIIIВл-21с 5)	8,25	10,56	2,28	0,23	2,92	0,29	5,50	1,30	4,7	0,70
39	ПС 120.18.20-2АIIIВл-21с 5)	11,35	14,52	3,40	0,34	4,35	0,44	7,56	1,94	4,7	1,17
40	ПС 120.9.25-4АIIIВл-21с 5)	7,87	10,08	3,40	0,34	4,35	0,43	5,25	1,94	4,7	0,70
41	ПС 120.12.25-4АIIIВл-21с 5)	9.7	12,42	4,56	0,46	5,84	0,58	6,47	2,60	4,7	0,70
42	ПС 120.18.25-4АIIIВл-21с 5)	13.95	17,33	6,80	0.68	5,84	0,87	9,03	3,88	4,7	0,70

Вертикальные нагрузки от массы панели приняты при средней плотности бетона D1200.
На данные испытательные нагрузки кроме приведенных испытываются панели других марок:
1) Рядовые панели по продольной стене для углов и температурных швов, N13...36.
2) Парапетные панели для углов и температурных швов, N77...84.
3) Подкарнизные панели для углов и температурных швов, N93...100.
4) Подкарнизные надоконные панели при шаге импостов e=1,5м, N105..108.
5) Надоконные панели при шаге импостов e=1,5м, N43...48, подоконные панели при шаге импостов e=1.2 и 1.5м, N49...60, межоконные панели при шаге импостов e=1,2 и 1,5м, N61...72.
Номер панели приведен в номенклатуре (докум. 1.432.1-23с.0-2).

Инв.№ подл. | Подпись и дата | Взам.инв.№

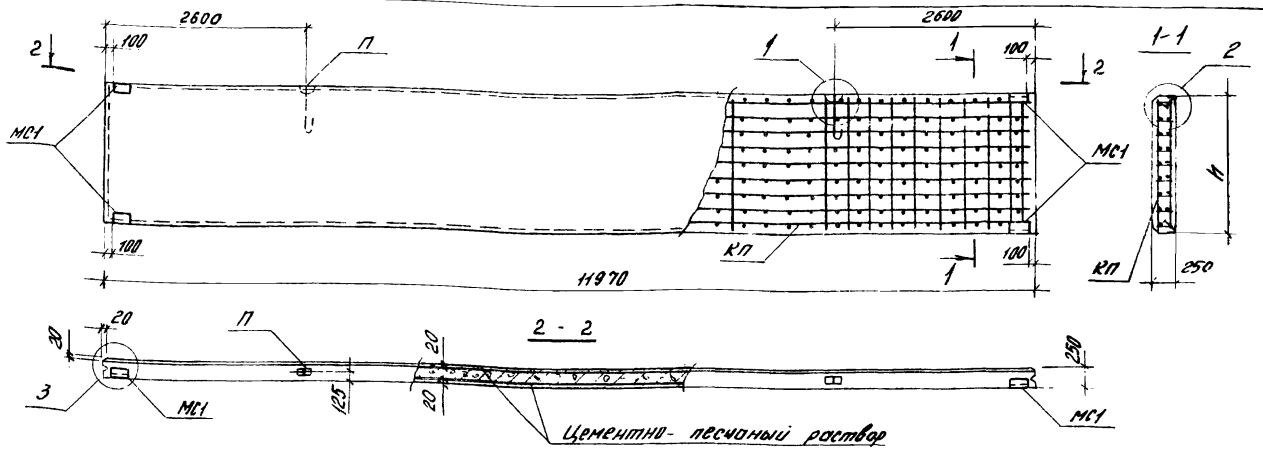

№ п/п	Марка панели	Размеры, мм: длина l	Размеры, мм: высота h	Расход материалов, м³: бетон кл В 7,5	Расход материалов, м³: раствор цементн. песчан. М100	Масса при отпускной влажности 18%, т при плотности бетона, кг/м³: 1000	1100	1200	Спецификация арматурных и закладных изделий на панель: Пространств. каркас: Марка	Кол.	Петля для подъема: Марка	Кол.	Закладные изделия: Марка	Кол.	Примечание
1	ПС120.9. 25-1Л-10С	11970	870	2,18	0,42	3,43	3,64	3,89	КП1	1	П3	2	МС1	4	
2	ПС120.9. 25-2Л-10С					3,53	3,74	4,00	КП2	1					
3	ПС120.12. 25-1Л-10С		1170	2,94	0,56	4,59	4,88	5,18	КП4	1	П7	2			
4	ПС120.12. 25-2Л-10С					4,70	4,99	5,29	КП5	1					
5	ПС120.18. 25-1Л-10С		1770	4,44	0,85	6,95	7,39	7,83	КП8	1	П10	2			
6	ПС120.18 25-2Л-10С					7,12	7,56	8,00	КП9	1					

1. № п/п соответствует № панели по номенклатуре вып. 0
2. Узлы 1 .. 3 см. докум. 1.432.1-23с.1-12.
3. Арматурные и закладные изделия даны в выпуске 2.
4. Ведомость расхода стали см. докум. 1.432.1-23С.1-13 РС.
5. Марки петель для подъема указаны для панелей с плотностью бетона Д 1200.

Зав. отд.	Смилянский		
Н. контр.	Рево		
ГИП	Рево		
Вед. инж.	Кузнецова		

1.432.1-23с.1-1

Панель стеновая рядовая с ненапрягаемой арматурой

Стадия	Лист	Листов
Р		1

ЦНИИПРОМЗДАНИЙ

24512 ... 12

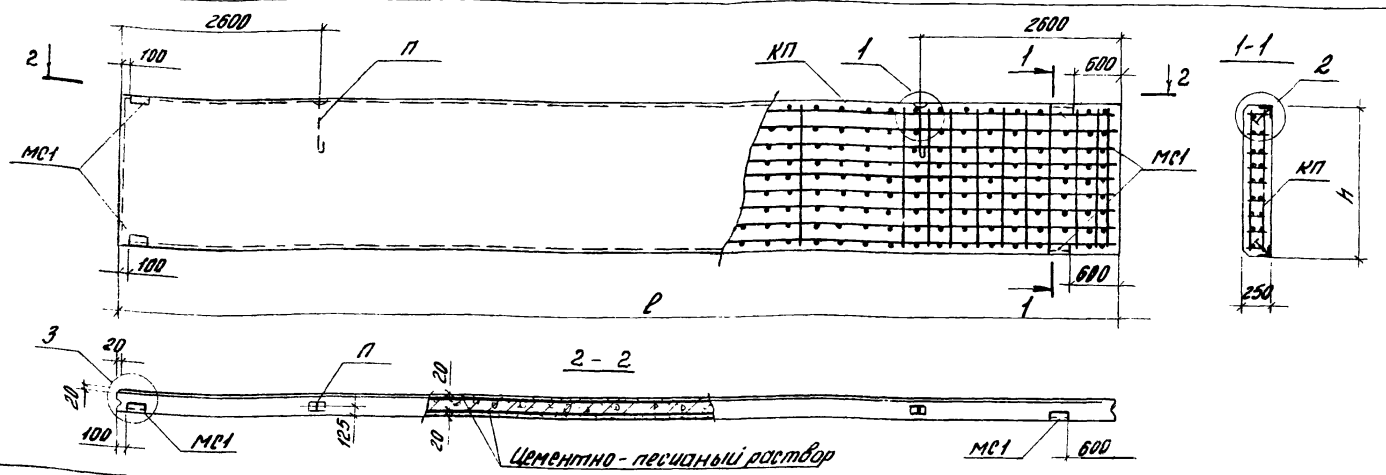

№ п/п	Марка панели	Размеры, мм: длина l	Размеры, мм: высота h	Расход материалов, м3: бетон кл. В7,5	Расход материалов, м3: раствор цементно-песчаный М100	Масса при отпускной влажности 18%, т при плотности бетона, кг/м3: 1000	1100	1200	Спецификация арматурных и закладных изделий на панель: Пространственный каркас: Марка	Кол.	Петля для подъема: Марка	Кол.	Закладные изделия: Марка	Кол.	Примечание
7	ПС 120. 9. 25 - 1Л - 111С	11970	870	2,18	0,42	3,42	3,64	3,89	КП1	1	П3	2	МС1	4	Зеркально
8	ПС 120. 9. 25 - 1Л - 112С					3,53	3,74	4,00	КП2	1					Зеркально
9	ПС 120. 9. 25 - 2Л - 111С														
10	ПС 120. 9. 25 - 2Л - 112С														
11	ПС 120. 12. 25 - 1Л - 111С		1170	2,94	0,56	4,59	4,88	5,18	КП4	1	П7	2			Зеркально
12	ПС 120. 12. 25 - 1Л - 112С					4,70	4,99	5,29	КП5	1					Зеркально
13	ПС 120 12. 25 - 2Л - 111С														
14	ПС 120. 12. 25 - 2Л - 112С														
15	ПС 120. 18. 25 - 1Л - 111С		1770	4,44	0,85	6,95	7,39	7,83	КП8	1	П10	2			Зеркально
16	ПС 120. 18. 25 - 1Л - 112С					7,12	7,56	8,00	КП9	1					Зеркально
17	ПС. 120. 18. 25 - 2Л - 111С														
18	ПС 120. 18. 25 - 2Л - 112С														

1. № п/п соответствует № панели по номенклатуре вып. 0.
2. Узлы 1... 3 см. докум. 1.432.1-23С.1-12.
3. Арматурные и закладные изделия даны в выпуске 2.
4. Ведомость расхода стали см. докум. 1.432.1-23С.1-13 РС.
5. Марки петель для подъема указаны для панелей с плотностью бетона D1200.

Зав. отд.	С. Миляевский		
Н. контр.	Рева		
ГИП	Рева		
Вед. инж.	Кузнецова		

1.432.1-23С.1-2

Панель стеновая рядовая для углов и температурных швов с ненапрягаемой арматурой

Стадия	Лист	Листов
Р		1

ЦНИИПромзданий

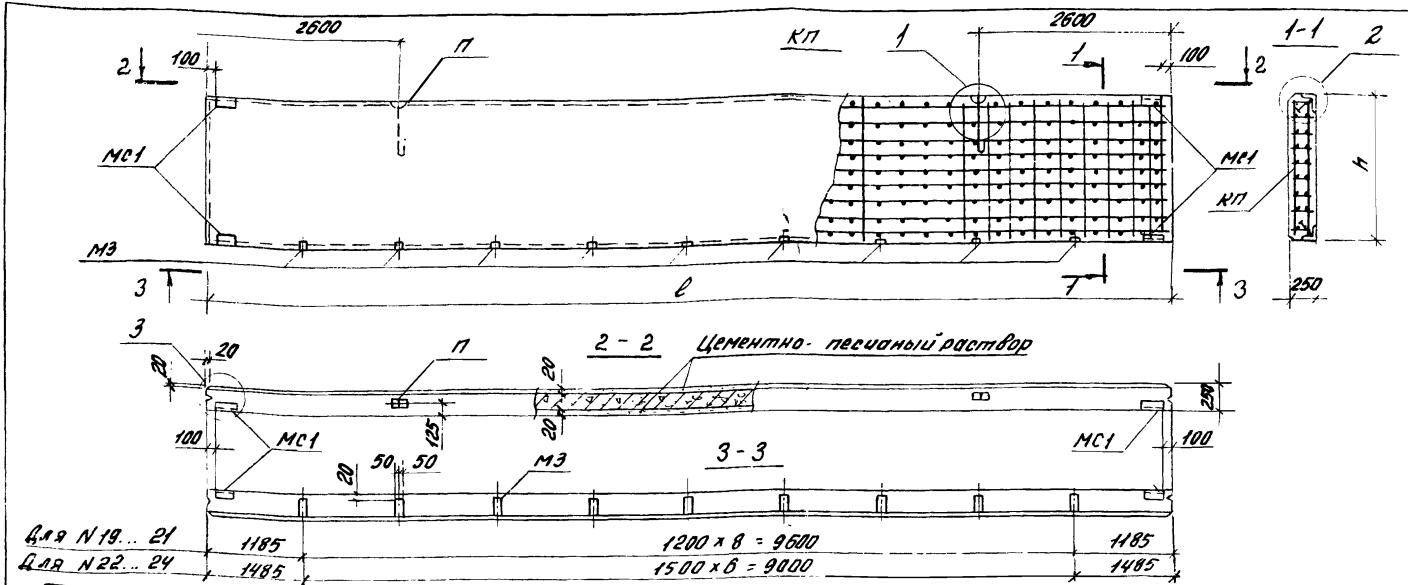

№ п/п	Марка панели	Размеры, мм: длина l	Размеры, мм: высота h	Расход материалов, м³: бетон кл 87,5	Расход материалов, м³: Раствор цемент. песчан. М100	Масса при отпускной влажности 18%, т при плотности бетона, кг/м³: 1000	1100	1200	Спецификация арматурных и закладных изделий на панель: Пространств. каркас: Марка	Кол.	Петля для подъема: Марка	Кол.	Закладные изделия: Марка	Кол.	Марка	Кол.	Примечание
19	ПС 120.9 25-3Л-21С	11970	870	2,18	0,42	3,59	3,80	4,02	КП3	1	П5	2	МС1	4	М3	9	При шаге импостов l-1,2 м
20	ПС 120.12.25-3Л-21С		1170	2,94	0,56	4,76	5,07	5,37	КП6	1	П7	2					
21	ПС 120.18.25-3Л-21С		1770	4,44	0,85	7,21	7,66	8,10	КП10	1	П10	2					
22	ПС 120.9.25-3Л-22С		870	2,18	0,42	3,59	3,80	4,02	КП3	1	П5	2			М3	7	При шаге импостов l-1,5 м
23	ПС 120.12.25-3Л-22С		1170	2,94	0,56	4,77	5,06	5,36	КП6	1	П7	2					
24	ПС 120.18.25-3Л-22С		1770	4,44	0,85	7,22	7,66	8,10	КП10	1	П10	2					

1. Узлы 1...3 см. докум 1.432.1-23с.1-12
2. Арматурные и закладные изделия даны в выпуске 2.
3. Ведомость расхода стали см. докум. 1.432.1-23с.1-13РС.
4. № п/п соответствует № панели по номенклатуре вып.0
5. Марки петель для подъема указаны для панелей с плотностью бетона D1200.

Зав.отд.	Смилянский		
Н.контр.	Рево		
ГИП	Рево		
Вед.инж.	Кузнецова		

1.432.1-23С.1-3

Панель надоконная при шаге импостов l=1,2 и 1,5 м с ненапрягаемой арматурой

Стадия	Лист	Листов
Р		1

ЦНИИПРОМЗДАНИЙ

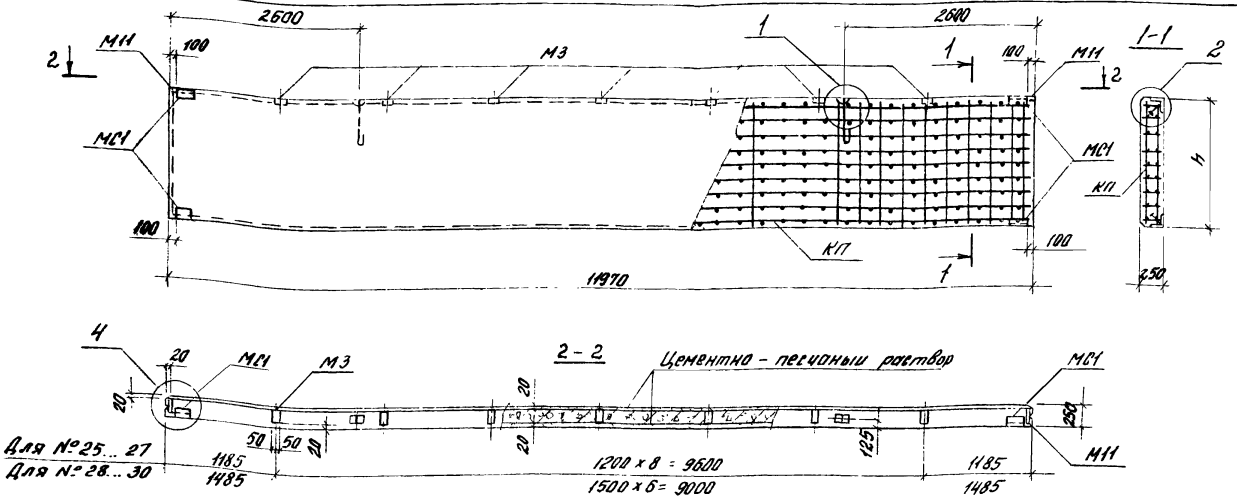

№ п/п	Марка панели	Размеры, мм: длина l	Размеры, мм: высота h	Расход материалов, м³: бетон кл. 67,5	Расход материалов, м³: раствор цемент песчан. М100	Масса при отпускной влажности 18%, т при плотности бетона, кг/м³: 1000	1100	1200	Спецификация арматурных и закладных изделий на панель: Пространств. каркас: Марка	Кол.	Петля для подъема: Марка	Кол.	Закладные изделия: Марка	Кол.	Марка	Кол.	Примечание
25	ПС120.9.25-3Л-31С	11970	870	2,18	0,42	3,59	3,80	4,02	КП3	1	П5	2	МС1 М11	4 2	М3	9	При шаге импостов l=1,2 м
26	ПС120.12.25-3Л-31С		1170	2,94	0,56	4,77	5,06	5,37	КП6	1	П7	2					
27	ПС120.18.25-3Л-31С		1770	4,44	0,85	7,22	7,66	8,10	КП10	1	П10	2					
28	ПС120.9.25-3Л-32С		870	2,18	0,42	3,58	3,79	4,02	КП3	1	П5	2			М3	7	При шаге импостов l=1,5 м
29	ПС120.12.25-3Л-32С		1170	2,94	0,56	4,77	5,06	5,36	КП6	1	П7	2					
30	ПС120.18.25-3Л-32С		1770	4,44	0,85	7,22	7,66	8,10	КП10	1	П10	2					

1. Узлы 1,2 и 4 см. докум. 1.432.1-23С.1-12
2. Арматурные и закладные изделия даны в выпуске 2.
3. Ведомость расхода стали см. докум 1.432.1-23С.1-13 РС
4. № п/п соответствует № панели по номенклатуре вып. 0.
5. Марки петель для подъема указаны для панелей с плотностью бетона 2100

Зав.отд.	Смилянский	
Н.контр.	Рево	
ГИП	Рево	
Вед.инж.	Кузнецова	

1.432.1-23С.1-4

Панель подоконная при шаге импостов l=1,2 и 1,5 м с ненапрягаемой арматурой

Стадия	Лист	Листов
Р		1

ЦНИИПРОМЗДАНИЙ

Инв.№ подл. | Подпись и дата | Взам.инв.№

24512-02 15

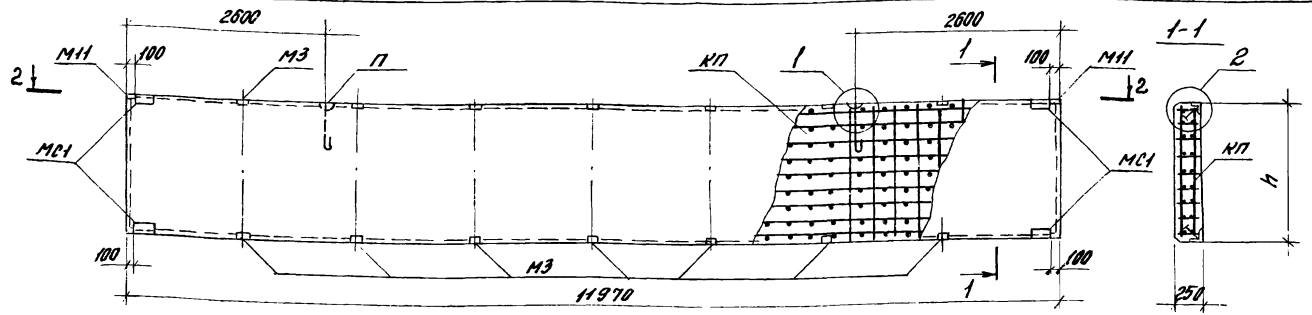

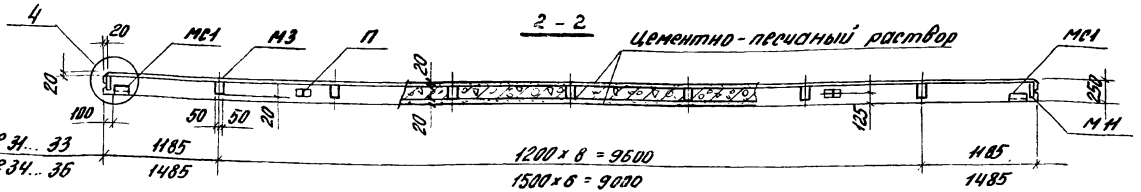

№ п/п	Марка панели	Размеры, мм: длина ℓ	Размеры, мм: высота h	Расход материалов, м³: бетон кл.В7,5	Расход материалов, м³: раствор цемент.-песчан. М100	Масса при отпускной влажности 18%, т при плотности бетона, кг/м³: 1000	1100	1200	Спецификация арматурных и закладных изделий на панель: Пространств. каркас Марка	Кол.	Петля для подъема Марка	Кол.	Закладные изделия Марка	Кол.	Марка	Кол.	Примечание
31	ПС120.9.25-3Л-41С	11970	870	2,18	0,42	3,61	3,82	4,04	КП3	1	П5	2	МС1	4	М3	18	При шаге импостов ℓ=1,2м
32	ПС120.12.25-3Л-41С		1170	2,94	0,56	4,79	5,08	5,38	КП6	1	П7	2					
33	ПС120.18.25-3Л-41С		1770	4,44	0,85	7,24	7,68	8,12	КП10	1	П10	2					
34	ПС120.9.25-3Л-42С		870	2,18	0,42	3,50	3,81	4,03	КП3	1	П5	2	М11	2	М3	14	При шаге импостов ℓ=1,5м
35	ПС120.12.25-3Л-42С		1170	2,94	0,56	4,79	5,08	5,38	КП6	1	П7	2					
36	ПС120.18.25-3Л-42С		1770	4,44	0,85	7,23	7,67	8,11	КП10	1	П10	2					

1. Узлы 1, 2 и 4 см. докум. 1.432.1-23С.1-12.
2. Арматурные и закладные изделия даны в выпуске 2.
3. Ведомость расхода стали см. докум. 1.432.1-23С.1-13 РС.
4. № п/п соответствует № панели по номенклатуре вып. 0.
5. Марки петель для подъема указаны для панелей с плотностью бетона Д1200.

Завотд	Стилянский	
Н.контр.	Рево	
ГИП	Рево	
Вед.инж.	Кузнецова	

1.432.1-23С.1-5

Панель межоконная при шаге импостов ℓ=1,2 и 1,5 м с ненапрягаемой арматурой

Стадия	Лист	Листов
Р		1

ЦНИИПромзданий

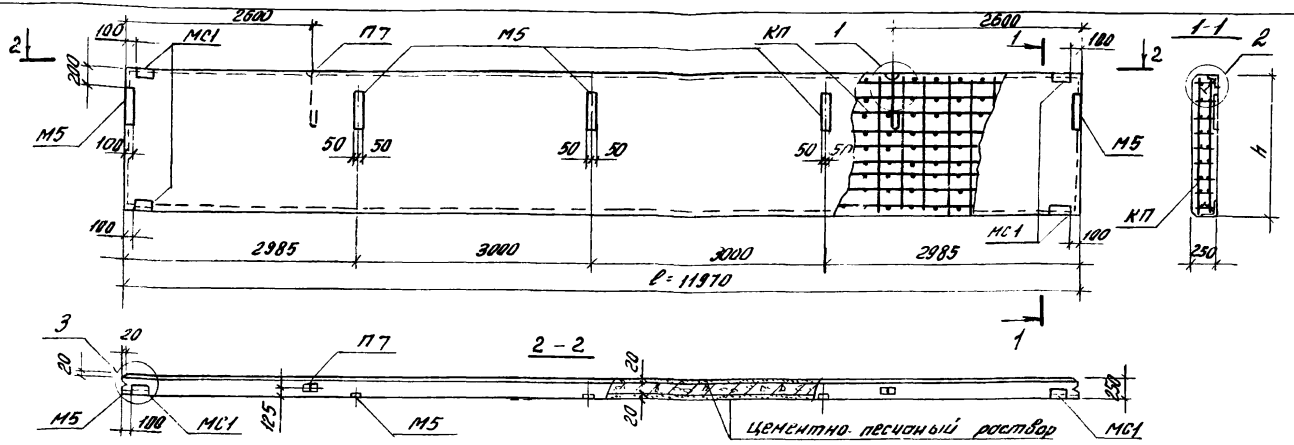

№ п/п	Марка панели	Размеры, мм: длина ℓ	Размеры, мм: высота h	Расход материалов, м³: бетон кл. В7,5	Расход материалов, м³: раствор цементно-песчан. М100	Масса при отпускной влажности (8%), т при плотности бетона, кг/м³: 1000	1100	1200	Спецификация арматурных и закладных изделий на панель: Пространств. каркас: Марка	Кол.	Петля для подъема: Марка	Кол.	Закладные изделия: Марка	Кол.	Марка	Кол.	Примечание
37	ПС 120.12.25-1Л-50с	11970	1170	2,94	0,56	4,61	4,90	5,20	КП4	1	П7	2	МС1	4	М5	5	
38	ПС 120.12.25-2Л-50с					4,73	5,02	5,32	КП5	1							

1. Узлы 1... 3 см. докум. 1.432.1-23с. 1-12.
2. Арматурные и закладные изделия даны в выпуске 2.
3. Ведомость расхода стали см. докум. 1.432.1-23с. 1-13 РС.
4. № п/п соответствует номеру панели по номенклатуре вып. 0.
5. Марки петель для подъема указаны для панелей с плотностью бетона Д 1200.

Зав.отд.	Смилянский		1.432.1-23с. 1-6
Н.контр.	Рева		
ГИП	Рева		Панель стеновая парапетная на глухом участке стены с ненапрягаемой арматурой
Рук.инж.	Кузнецова		Стадия: Р; Лист: —; Листов: 1
			ЦНИИПРОМЗДАНИЙ

Инв.№ подл. | Подпись и дата | Взам.инв.№

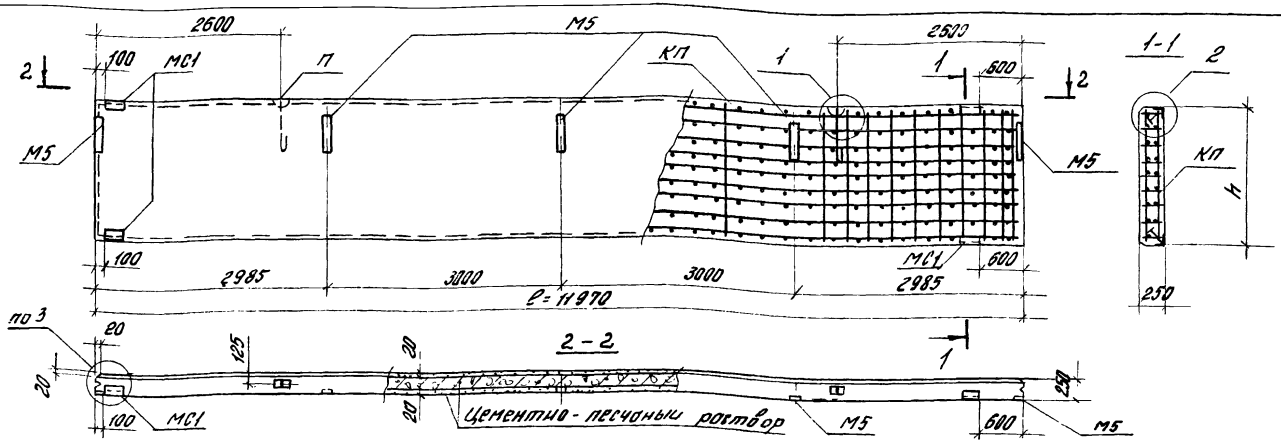

№ п/п	Марка панели	Размеры, мм: длина ℓ	Размеры, мм: высота h	Расход материалов, м³: бетон кл.В7,5	Расход материалов, м³: раствор цементно-песчан. М100	Масса при отпускной влажности 18%, т: при плотности бетона, кг/м³: 1000	1100	1200	Спецификация арматурных и закладных изделий на панель: Пространств. каркас: Марка	Кол	Петля для подъема: Марка	Кол.	Закладные изделия: Марка	Кол.	Марка	Кол.	Примечание
39	ПС120.12.25-1Л-551с	11970	1170	2,94	0,56	4,61	4,90	5,20	КП4	1	П7	2	МС1	4	М5	5	
40	ПС120.12.25-1Л-552с																Зеркально
41	ПО120.12.25-2Л-551с					4,75	5,06	5,35	КП5	1							
42	ПС120.12.25-2Л-552с																Зеркально

1. № п/п соответствует № панели по номенклатуре вып. 0.
2. Узлы 1...3 см. докум. 1.432.1-23с.1-12.
3. Арматурные и закладные изделия даны в выпуске 2.
4. Ведомость расхода стали см. докум. 1.432.1.23с.1-13 РС.
5. Марки петель для подъема указаны для панелей с плотностью бетона Д1200.

Зав.отд.	Смилянский		
Н.контр.	Рево		
ГИП	Рево		
Вед.инж.	Кузнецова		

1.432.1-23с.1-7

Панель стеновая парапетная для углов и температурных швов с ненапрягаемой арматурой

Стадия	Лист	Листов
Р		1

ЦНИИПромзданий

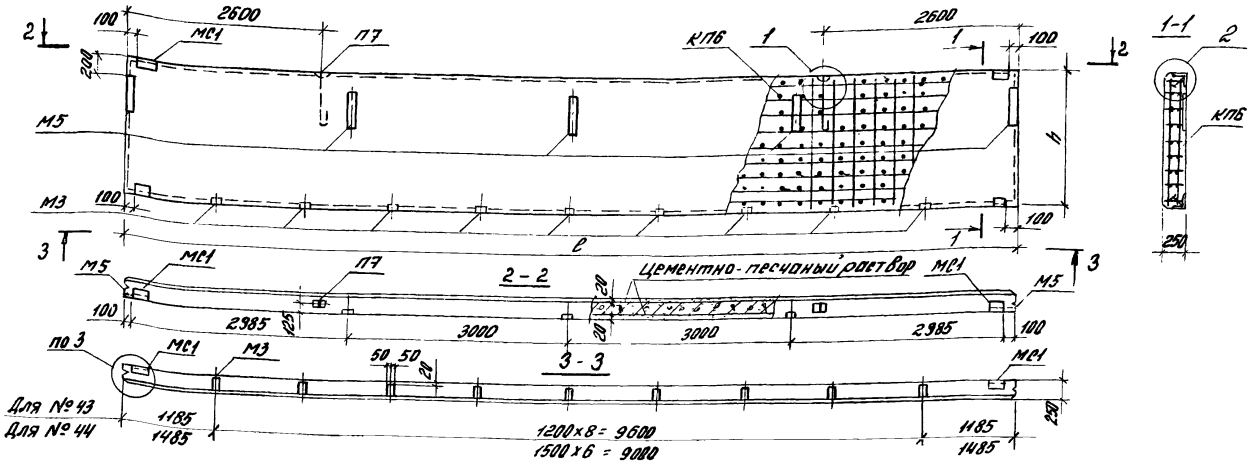

№ п/п	Марка панели	Размеры, мм: длина ℓ	Размеры, мм: высота h	Расход материалов, м³: бетон кл. В7,5	Расход материалов, м³: раствор цементно-песчан. М100	Масса при отпускной влажности 18%, т: при плотности бетона, кг/м³: 1000	1100	1200	Спецификация арматурных и закладных изделий на панель: Пространств. каркас: Марка	кол.	Петля для подъема: Марка	Кол.	Закладные изделия: Марка	Кол.	Примечание
43	ПС 120.12.25-3л-51с	11970	1170	2,94	0,56	4,79	5,08	5,38	КП6	1	П7	2	МС1 М3 М5	4 9 5	При шаге импостов ℓ=1,2м
44	ПС 120.12.25-3л-52с					4,79	5,08	5,38	КП6	1	П7	2	МС1 М3 М5	4 7 5	При шаге импостов ℓ=1,5м

1. Узлы 1...3 см. докум. 1.432.1-23с. 1-12.
2. Арматурные и закладные изделия даны в выпуске 2.
3. Ведомость расхода стали см. докум. 1.432.1-23с.1-13 РС.
4. № п/п соответствует номеру панели по номенклатуре вып. 0.
5. Марки петель для подъема указаны для панелей с плотностью бетона D 1200.

Завотд.	Смоляненко		
Н.контр.	Ревзо		
ГИП	Ревзо		
Ведущ. инж.	Кузнецова		

1.432.1-23с. 1-8

Панель парапетная надоконная при шаге импостов ℓ=1,2 и 1,5 м с ненапрягаемой арматурой

Стадия	Лист	Листов
Р		1

ЦНИИПромзданий

Инв.№ подл. | Подпись и дата | Взам. инв.№

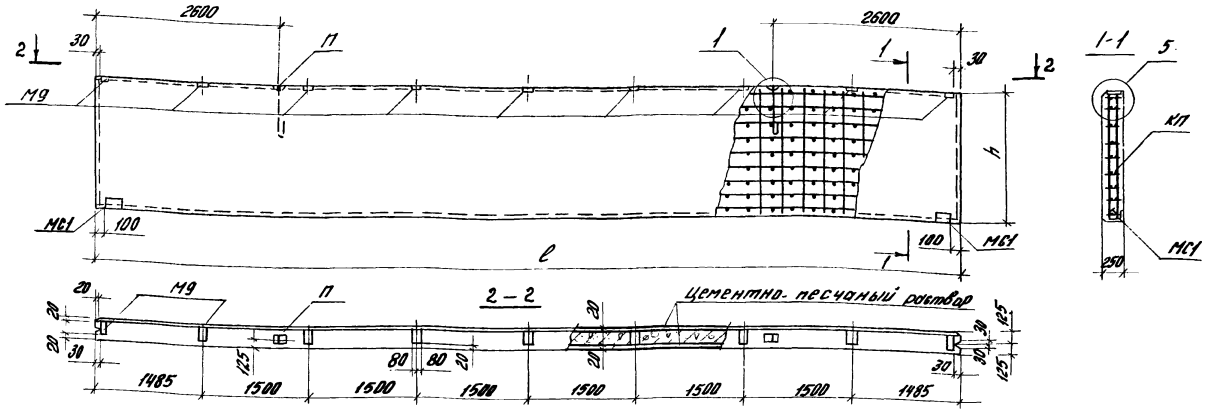

№ п/п	Марка панели	Размеры, мм		Расход материалов, м³		Масса при отпускной влажности 18%, т			Спецификация арматурных и закладных изделий на панель						Примечание
		длина	высота	бетон	раствор цемент. песчан.	при плотности бетона, кг/м³			Пространств. каркас		Петля для подъема		Закладные изделия		
		l	h	кл. В7,5	М100	1000	1100	1200	Марка	Кол.	Марка	Кол.	Марка	Кол.	
45	ПС 120. 12. 25 - 2Л - 60С	11970	1170	2,94	0,56	4,78	5,07	5,37	КП6	1	П7	2	МС1	2	
46	ПС 120. 15. 25 - 2Л - 60С		1470	3,69	0,71	6,03	6,39	6,76	КП7	1	П9	2	М9	9	

1. Узлы см. докум. 1.432.1-23с.1-12.
2. Арматурные и закладные изделия даны в выпуске 2.
3. Ведомость расхода стали см. докум. 1.432.1-23с.1-13 РС.
4. № п/п соответствует номеру панели по номенклатуре вып. 0.
5. Марки петель для подъема указаны для панелей с плотностью бетона D1200.

Зав.отд.	Смилянский		
Н.контр.	Рево		
ГИП	Рево		
Вед.инж.	Кузнецова		

1.432.1-23С.1-9

Панель стеновая подкарнизная на глухом участке стены с ненапрягаемой арматурой

Стадия	Лист	Листов
Р		1

ЦНИИПРОМЗДАНИЙ

24512-02 20

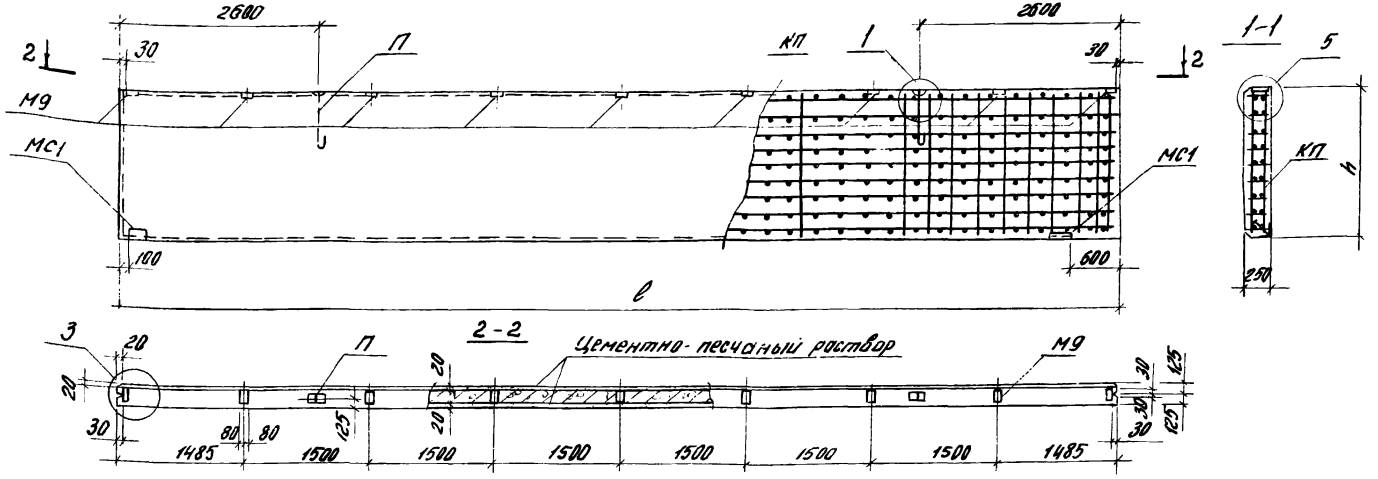

№ п/п	Марка панели	Размеры, мм: длина l	Размеры, мм: высота h	Расход материалов, м³: бетон кл. В7,5	Расход материалов, м³: раствор цементно-песчан. М100	Масса при отпускной влажности 18% т при плотности бетона, кг/м³: 1000	1100	1200	Спецификация арматурных и закладных изделий на панель: Пространств. каркас Марка	Кол.	Петля для подъема Марка	Кол.	Закладные изделия Марка	Кол.	Примечание
47	ПС120.12.25-2Л-651г	11970	1170	2,94	0,56	4,78	5,07	5,37	КП6	1	П7	2	МС4	2	
48	ПС120.12.25-2Л-652г												М9	9	Зеркально
49	ПС120.15.25-2Л-651г		1470	3,69	0,71	6,03	6,39	6,76	КП7	1	П9	2			
50	ПС120.15.25-2Л-652г														Зеркально

1. № п/п соответствует № панели по номенклатуре.
2. Узлы 1, 3 и 5 см. докум. 1.432.1-23с.1-12.
3. Арматурные и закладные изделия даны в выпуске 2.
4. Ведомость расхода стали см. докум. 1.432.1-23с.1-13РС.
5. Марки петель для подъема указаны для панелей с плотностью бетона Д1200.

Инв. № подл. | Подпись и дата | Взам. инв. №

Зав. отд.	Смилянский		
Н. контр.	Рево		
ГИП	Рево		
Вед. инж.	Кузнецова		

1.432.1-23с.1-10

Панель стеновая подкрановая на глухом участке стены для углов и температурных швов с ненапрягаемой арматурой

Стадия	Лист	Листов
Р		1

ЦНИИПРОМЗДАНИЙ

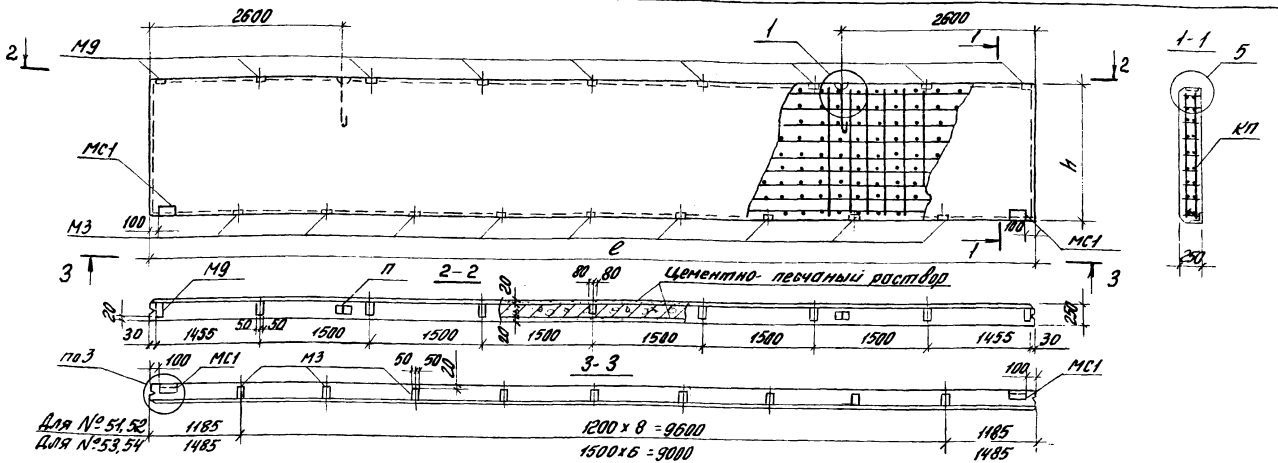

№ п/п	Марка панели	Размеры, мм: длина l	Размеры, мм: высота h	Расход материалов, м³: бетон кл. В7,5	Расход материалов, м³: раствор цемент. песчан. М100	Масса при отпускной влажности 18%, т при плотности бетона, кг/м³: 1000	1100	1200	Спецификация арматурных и закладных изделий на панель: Пространств. каркас: Марка	Кол.	Петля для подъема: Марка	Кол.	Закладные изделия: Марка	Кол.	Примечание
51	ПС 120. 12. 25 - 3Л - 61С	11970	1170	2,94	0,56	4,79	5,10	5,38	КП6	1	П7	2	МС1 М3 М9	2 9 9	При шаге импостов l=1,2 м
52	ПС 120. 15. 25 - 3Л - 61С		1470	3,69	0,71	6,03	6,40	6,77	КП7	1	П9	2			
53	ПС 120. 12. 25 - 3Л - 62С		1170	2,94	0,56	4,79	5,10	5,38	КП6	1	П7	2	МС1 М3 М9	2 7 9	При шаге импостов l=1,5 м
54	ПС 120. 15. 25 - 3Л - 62С		1470	3,69	0,71	6,03	6,40	6,77	КП7	1	П9	2			

1. Узлы 1,3 и 5 см. докум. 1.432.1-23с. 1-12.
2. Арматурные и закладные изделия даны в выпуске 2.
3. Ведомость расхода стали см. докум. 1.432.1-23с. 1-13 РС.
4. № п/п соответствует номеру панели по номенклатуре вып. 0
5. Марки петель для подъема указаны для панелей с плотностью бетона D1200.

Зав.отд.	Смилянский	
Н.контр.	Рево	
ГИП	Рево	
Вед.инж.	Кузнецова	

1.432.1-23с. 1-11

Панель подкарнизная надоконная при шаге импостов l=1,2 и 1,5 м с ненапрягаемой арматурой

Стадия	Лист	Листов
Р		1

ЦНИИПРОМЗДАНИЙ

24512-02 22

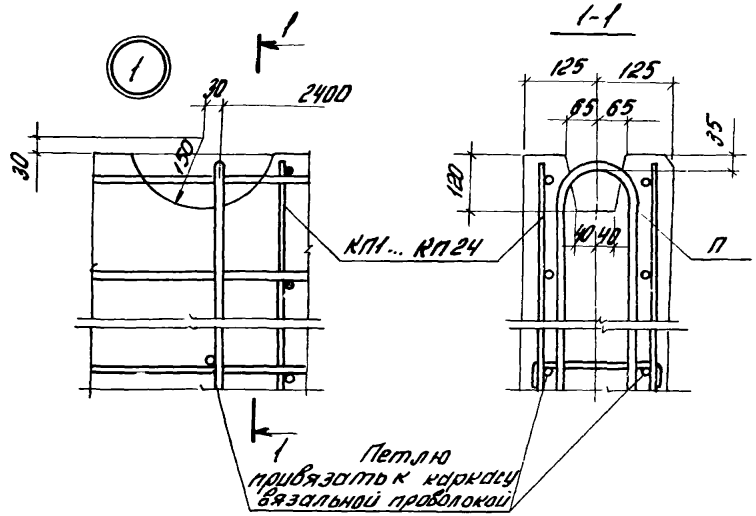

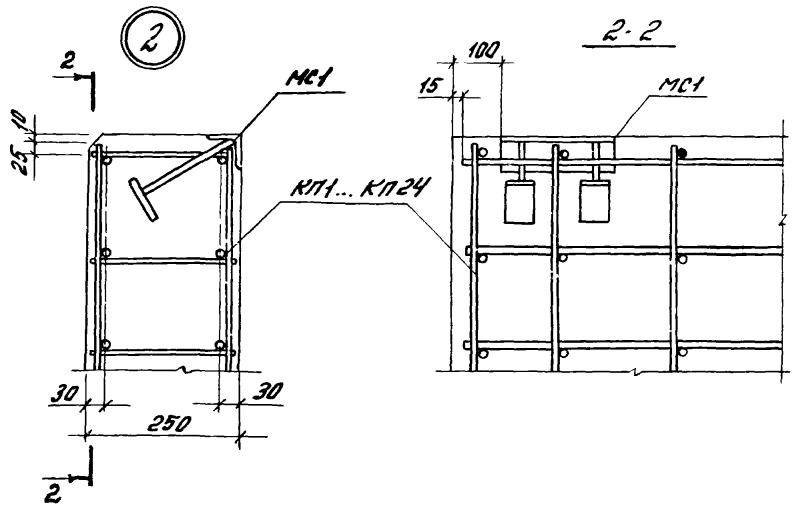

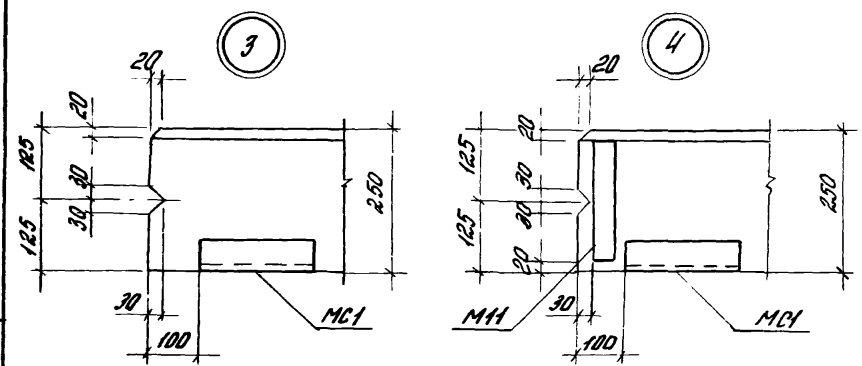

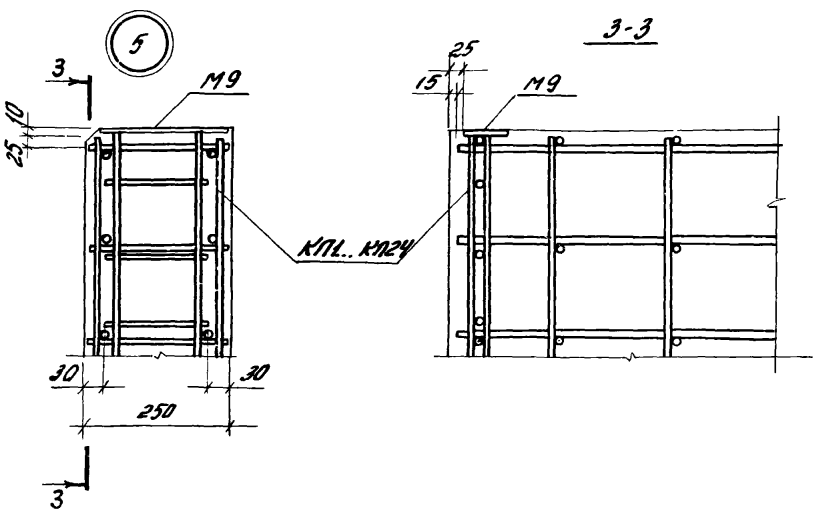

				1.432.1-23С. 1-12
Зав. отд	Смиляненкий			Узлы 1...5
Н. контр	Ревво			Стадия: Р; Лист: ; Листов: 1
ГИП	Ревво			ЦНИИПРОМЗДАНИЙ
Вед. инж	Кузнецова			

Инв. № подл. | Подпись и дата | Взам. инв. №

№ п/п	Марка панели	Арматурные изделия: Арматура класса А-III ГОСТ 5781-82 ф8	ф14	ф16	Итого	Арматура класса А-I ГОСТ 5781-82 ф12	ф16	ф18	ф20	ф22	ф25	Итого	Арматура класса Вр-I ГОСТ 6727-80 ф4	ф5	Итого	Итого	Закладные изделия: Арматура класса А-III ГОСТ 5781-82 ф10	—	Прокат марки Ст3пс2 ГОСТ 380-94 Б3сп5кп	ГОСТ 103-76* полосовая -Б6	полосовая -Г6	Итого	Общий расход стали, кг
1	ПС120.9.25-1Л-10С	47,2	—	—	47,2	0,6	5,4	—	—	—	—	6,0	4,6	6,0	10,6	63,8	1,1	—	6,8	2,4	—	10,3	74,1
2	ПС120.9.25-2Л-10С	—	144,2	—	144,2	0,6	5,4	—	—	—	—	6,0	4,6	6,0	10,6	63,8	1,1	—	6,8	2,4	—	10,3	74,1
3	ПС120.12.25-1Л-10С	66,1	—	—	66,1	0,6	—	—	—	—	—	6,0	4,6	6,0	10,6	160,8	1,1	—	6,8	2,4	—	10,3	171,1
4	ПС120.12.25-2Л-10С	—	201,9	—	201,9	0,6	—	—	9,9	—	—	10,5	6,5	8,3	14,8	91,4	1,1	—	6,8	2,4	—	10,3	101,7
5	ПС120.18.25-1Л-10С	94,4	—	—	94,4	0,6	—	—	9,9	—	—	10,5	6,5	8,3	14,8	227,2	1,1	—	6,8	2,4	—	10,3	237,5
6	ПС120.18.25-2Л-10С	—	288,4	—	288,4	0,6	—	—	—	—	21,8	22,4	9,2	12,4	21,6	138,4	1,1	—	6,8	2,4	—	10,3	148,7
7	ПС120.9.25-1Л-11С	47,2	—	—	47,2	0,6	5,4	—	—	—	21,8	22,4	9,2	12,4	21,6	332,4	1,1	—	6,8	2,4	—	10,3	342,7
8	ПС120.9.25-1Л-11(2)С	47,2	—	—	47,2	0,6	5,4	—	—	—	—	6,0	4,6	6,0	10,6	63,8	1,1	—	6,8	2,4	—	10,3	74,1
9	ПС120.9.25-2Л-11С	—	144,2	—	144,2	0,6	5,4	—	—	—	—	6,0	4,6	6,0	10,6	63,8	1,1	—	6,8	2,4	—	10,3	74,1
10	ПС120.9.25-2Л-11(2)С	—	144,2	—	144,2	0,6	5,4	—	—	—	—	6,0	4,6	6,0	10,6	160,8	1,1	—	6,8	2,4	—	10,3	171,1
11	ПС120.12.25-1Л-11С	66,1	—	—	66,1	0,6	—	—	—	—	—	6,0	4,6	6,0	10,6	160,8	1,1	—	6,8	2,4	—	10,3	171,1
12	ПС120.12.25-1Л-11(2)С	66,1	—	—	66,1	0,6	—	—	9,9	—	—	10,5	6,5	8,3	14,8	91,4	1,1	—	6,8	2,4	—	10,3	101,7
13	ПС120.12.25-2Л-11С	—	201,9	—	201,9	0,6	—	—	9,9	—	—	10,5	6,5	8,3	14,8	91,4	1,1	—	6,8	2,4	—	10,3	101,7
14	ПС120.12.25-2Л-11(2)С	—	201,9	—	201,9	0,6	—	—	9,9	—	—	10,5	6,5	8,3	14,8	227,2	1,1	—	6,8	2,4	—	10,3	237,5
15	ПС120.18.25-1Л-11С	94,4	—	—	94,4	0,6	—	—	9,9	—	—	10,5	6,5	8,3	14,8	227,2	1,1	—	6,8	2,4	—	10,3	237,5
16	ПС120.18.25-1Л-11(2)С	94,4	—	—	94,4	0,6	—	—	—	—	21,8	22,4	9,2	12,4	21,6	138,4	1,1	—	6,8	2,4	—	10,3	148,7
17	ПС120.18.25-2Л-11С	—	288,4	—	288,4	0,6	—	—	—	—	21,8	22,4	9,2	12,4	21,6	138,4	1,1	—	6,8	2,4	—	10,3	148,7
18	ПС120.18.25-2Л-11(2)С	—	288,4	—	288,4	0,6	—	—	—	—	21,8	22,4	9,2	12,4	21,6	332,4	1,1	—	6,8	2,4	—	10,3	342,7
19	ПС120.9.25-3Л-21С	—	—	188,4	188,4	0,6	—	7,3	—	—	—	7,9	4,6	6,0	10,6	206,9	4,5	—	6,8	2,4	11,9	25,6	232,5
20	ПС120.12.25-3Л-21С	—	—	263,8	263,8	0,6	—	—	9,9	—	—	10,5	6,5	8,3	14,8	289,1	4,5	—	6,8	2,4	11,9	25,6	314,7
21	ПС120.18.25-3Л-21С	—	—	376,8	376,8	0,6	—	—	—	—	21,8	22,4	9,2	12,4	21,6	420,8	4,5	—	6,8	2,4	11,9	25,6	446,4
22	ПС120.9.25-3Л-22С	—	—	188,4	188,4	0,6	—	7,3	—	—	—	7,9	4,6	5,0	10,6	205,9	3,8	—	6,8	2,4	9,3	22,3	228,2
23	ПС120.12.25-3Л-22С	—	—	263,8	263,8	0,6	—	—	9,9	—	—	10,5	6,5	8,3	14,8	289,1	3,8	—	6,8	2,4	9,3	22,3	311,4
24	ПС120.18.25-3Л-22С	—	—	376,8	376,8	0,6	—	—	—	—	21,8	22,4	9,2	12,4	21,6	420,8	3,8	—	6,8	2,4	9,3	22,3	443,1

1.432.1-23С.1-13 РС

Ведомость расхода стали на панель с ненапрягаемой арматурой

Стадия	Лист	Листов	
Р	1	2	

ЦНИИПромзданий

Зав.отд. Смирянский
Н.контр. Ребо
ГИП Ребо
Вед.инж. Кузнецова

Продолжение ведомости

№ п/п	Марка панели	Арматурные изделия: Арматура класса А-III ГОСТ 5781-82 ф8	ф14	ф16	Итого	Арматура класса А-I ГОСТ 5781-82 ф12	ф16	ф18	ф20	ф22	ф25	Итого	Вр-I ГОСТ 6727-80 ф4	ф5	Итого	Итого	Закладные изделия: Арматура класса А-III ГОСТ 5781-82 ф10	–	Прокат марки ВСт3кп2 ГОСТ 8509-86 63х63х6	ГОСТ 103-76* полоса – δ6	полоса – δ8	Итого	Общий расход стали кг
25	ПС 120.9.25-3Л-31С	—	—	188,4	188,4	0,6	—	7,3	—	—	—	7,9	4,6	6,0	10,6	206,9	5,6	—	6,8	2,4	13,7	28,5	235,4
26	ПС 120.12.25-3Л-31С	—	—	263,8	263,8	0,6	—	—	9,9	—	—	10,5	6,5	8,3	14,8	289,1	5,6	—	6,8	2,4	13,7	28,5	317,6
27	ПС 120 18.25-3Л-31С	—	—	376,8	376,8	0,6	—	—	—	—	21,8	22,4	9,2	12,4	21,6	420,8	5,6	—	6,8	2,4	13,7	28,5	449,3
28	ПС 120.9.25-3Л-32С	—	—	188,4	188,4	0,6	—	7,3	—	—	—	7,9	4,6	6,0	10,6	206,9	4,9	—	6,8	2,4	14,1	25,2	232,1
29	ПС 120.12.25-3Л-32С	—	—	263,8	263,8	0,6	—	—	9,9	—	—	10,5	6,5	8,3	14,8	289,1	4,9	—	6,8	2,4	14,1	25,2	314,3
30	ПС 120 18.25-3Л-32С	—	—	376,8	376,8	0,6	—	—	—	—	21,8	22,4	9,2	12,4	21,6	420,8	4,9	—	6,8	2,4	14,1	25,2	446,0
31	ПС 120.9.25-3Л-41С	—	—	188,4	188,4	0,6	—	7,3	—	—	—	7,9	4,6	6,0	10,6	206,9	9,1	—	6,8	2,4	25,6	43,9	250,8
32	ПС 120.12.25-3Л-41С	—	—	263,8	263,8	0,6	—	—	9,9	—	—	10,5	6,5	8,3	14,8	289,1	9,1	—	6,8	2,4	25,6	43,9	333,0
33	ПС 120.18.25-3Л-41С	—	—	376,8	376,8	0,6	—	—	—	—	21,8	22,4	9,2	12,4	21,6	420,8	9,1	—	6,8	2,4	25,6	43,9	464,7
34	ПС 120.9.25-3Л-42С	—	—	188,4	188,4	0,6	—	7,3	—	—	—	7,9	4,6	6,0	10,6	206,9	7,5	—	6,8	2,4	20,3	37,0	243,9
35	ПС 120.12.25-3Л-42С	—	—	263,8	263,8	0,6	—	—	9,9	—	—	10,5	6,5	8,3	14,8	289,1	7,5	—	6,8	2,4	20,3	37,0	326,1
36	ПС 120.18.25-3Л-42С	—	—	376,8	376,8	0,6	—	—	—	—	21,8	22,4	9,2	12,4	21,6	420,8	7,5	—	6,8	2,4	20,3	37,0	457,8
37	ПС 120.12.25-1Л-50С	66,1	—	—	66,1	0,6	—	—	9,9	—	—	10,5	6,5	8,3	14,8	91,4	3,5	—	6,8	2,4	20,3	33,0	124,4
38	ПС 120.12.25-2Л-50С	—	201,9	—	201,9	0,6	—	—	9,9	—	—	10,5	6,5	8,3	14,8	227,2	3,5	—	6,8	2,4	20,3	33,0	260,2
39	ПС 120.12.25-1П-55С	66,1	—	—	66,1	0,6	—	—	9,9	—	—	10,5	6,5	8,3	14,8	91,4	3,5	—	6,8	2,4	20,3	33,0	124,4
40	ПС 120.12.25-1П-55ДС	66,1	—	—	66,1	0,6	—	—	9,9	—	—	10,5	6,5	8,3	14,8	91,4	3,5	—	6,8	2,4	20,3	33,0	124,4
41	ПС 120.12.25-2Л-55С	—	201,9	—	201,9	0,6	—	—	9,9	—	—	10,5	6,5	8,3	14,8	227,2	3,5	—	6,8	2,4	20,3	33,0	260,2
42	ПС 120.12.25-2П-55ДС	—	201,9	—	201,9	0,6	—	—	9,9	—	—	10,5	6,5	8,3	14,8	227,2	3,5	—	6,8	2,4	20,3	33,0	260,2
43	ПС 120.12.25-3П-51С	—	—	263,8	263,8	0,6	—	—	9,9	—	—	10,5	6,5	8,3	14,8	289,1	6,9	—	6,8	2,4	32,2	48,3	337,4
44	ПС 120.12.25-3Л-52С	—	—	263,8	263,8	0,6	—	—	9,9	—	—	10,5	6,5	8,3	14,8	289,1	6,2	—	6,8	2,4	29,6	45,0	334,1
45	ПС 120.12.25-2Л-60С	—	—	263,8	263,8	0,6	—	—	9,9	—	—	10,5	6,5	8,3	14,8	289,1	11,1	—	3,4	1,2	20,8	36,5	325,6
46	ПС 120.15.25-2Л-60С	—	—	301,4	301,4	0,6	—	—	—	13,1	—	13,7	7,4	10,1	17,5	332,6	11,1	—	3,4	1,2	20,8	36,5	369,1
47	ПС 120.12.25-2Л-65ДС	—	—	263,8	263,8	0,6	—	—	9,9	—	—	10,5	6,5	8,3	14,8	289,1	11,1	—	3,4	1,2	20,8	36,5	325,6
48	ПС 120.12.25-2Л-65ДС	—	—	263,8	263,8	0,6	—	—	9,9	—	—	10,5	6,5	8,3	14,8	289,1	11,1	—	3,4	1,2	20,8	36,5	325,6
49	ПС 120.15.25-2Л-65ДС	—	—	301,4	301,4	0,6	—	—	—	13,1	—	13,7	7,4	10,1	17,5	332,6	11,1	—	3,4	1,2	20,8	36,5	369,1
50	ПС 120.15.25-2Л-65ДС	—	—	301,4	301,4	0,6	—	—	—	13,1	—	13,7	7,4	10,1	17,5	332,6	11,1	—	3,4	1,2	20,8	36,5	369,1
51	ПС 120.12.25-3Л-61С	—	—	263,8	263,8	0,6	—	—	9,9	—	—	10,5	6,5	8,3	14,8	289,1	14,5	—	3,4	1,2	32,7	51,8	340,9
52	ПС 120.15.25-3Л-61С	—	—	301,4	301,4	0,6	—	—	—	13,1	—	13,7	7,4	10,1	17,5	332,6	14,5	—	3,4	1,2	32,7	51,8	384,4
53	ПС 120.12.25-3Л-62С	—	—	263,8	263,8	0,6	—	—	9,9	—	—	10,5	6,5	8,3	14,8	289,1	13,8	—	3,4	1,2	30,1	48,5	337,6
54	ПС 120.15.25-3Л-62С	—	—	301,4	301,4	0,6	—	—	—	13,1	—	13,7	7,4	10,1	17,5	332,6	13,8	—	3,4	1,2	30,1	48,5	381,1

Инв. № подл. | Подпись и дата | Взам. инв. №

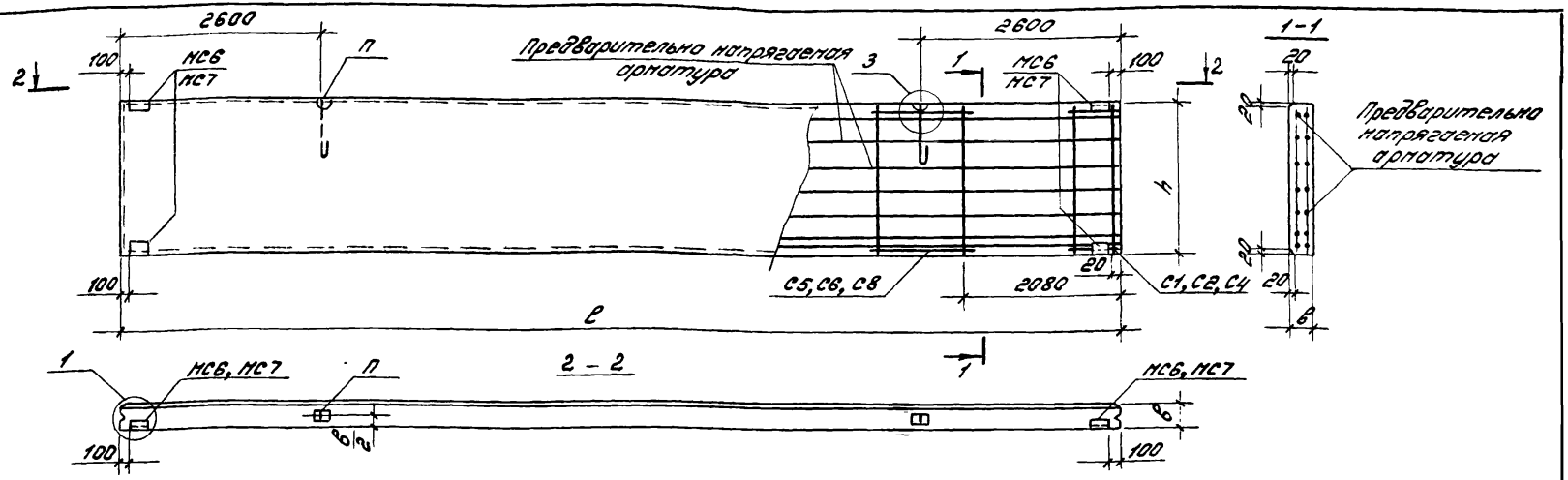

№ п/п	Марка панели	Размеры, мм: длина ℓ	высота h	толщина в	Объем бетона кл. В12,5, м³	Масса панели, т	Спецификация арматурных и закладных изделий на панель: Предварительно напрягаемая арматура: Поз.	Кол.	Сетка арматурная: Марка	Кол.	Марка	Кол.	Петля для подъема: Марка	Кол.	Закладные изделия: Марка	Кол.	Примечание
1	ПС 120.9.20-1АIIIВл-10С	11970	870	200	2,09	2,97	2	8	С1	4	С5	4	П1	2	МС6	4	
2	ПС 120.9.20-2АIIIВл-10С					2,99	3	8									
3	ПС 120.9.25-1АIIIВл-10С			250	2,60	3,71	1	8					П3	2	МС7	4	
4	ПС 120.9.25-2АIIIВл-10С					3,72	2	8									
5	ПС 120.12.20-1АIIIВл-10С		1170	200	2,80	3,92	2	10	С2	4	С6	4	П2	2	МС6	4	
6	ПС 120.12.20-2АIIIВл-10С					4,00	3	10									
7	ПС 120.12.25-1АIIIВл-10С			250	3,50	4,91	1	10					П5	2	МС7	4	
8	ПС 120.12.25-2АIIIВл-10С					4,94	2	10									
9	ПС 120.18.20-1АIIIВл-10С		1770	200	4,24	6,00	2	14	С4	4	С8	4	П6	2	МС6	4	
10	ПС 120.18.20-2АIIIВл-10С					6,05	3	14									
11	ПС 120.18.25-1АIIIВл-10С			250	5,30	7,43	1	14					П9	2	МС7	4	
12	ПС 120.18.25-2АIIIВл-10С					7,47	2	14									

1. Узлы 1 и 3, расположение предварительно напрягаемой арматуры и арматурных сеток см. докум. 1.432.1-23с.1-25.
2. Ведомость расхода стали см. докум. 1.432.1-23с.1-26 РС.
3. № п/п соответствует номеру панели по номенклатуре.

Зав.отд.	Стилянский		
Н.контр.	Рево		
ГИП	Рево		
Вед.инж.	Кузнецова		

1.432.1-23с.1-14

Панель стеновая рядовая с предварительно напрягаемой арматурой

Стадия	Лист	Листов
Р		1

ЦНИИПРОМЗДАНИЙ

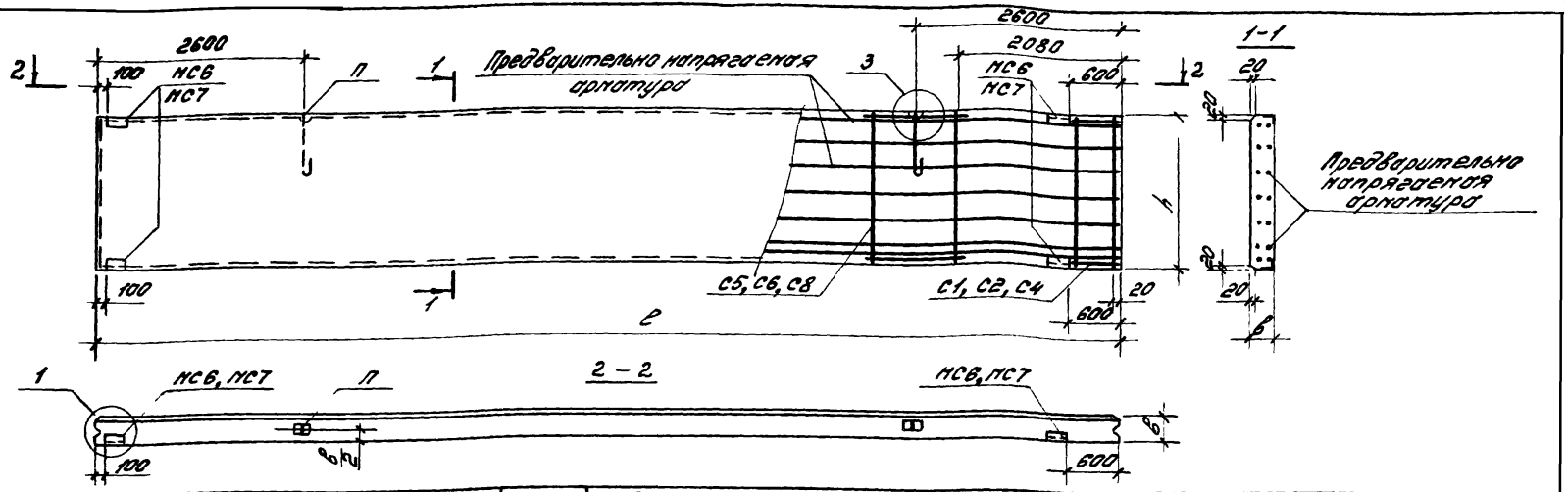

№ п/п	Марка панели	Размеры, мм: длина ℓ	высота h	толщина в	Объем бетона кл В12,5, м³	Масса панели, т	Спецификация арматурных и закладных изделий на панель: Предварительно напрягаемая арматура: Поз	Кол	Сетка арматурная: Марка	Кол.	Марка	Кол.	Петля для подъема: Марка	Кол	Закладные изделия: Марка	Кол	Примечание
13	ПС 120.9.20-1АIIIВл-МС	11970	870	200	2,09	2,97	2	8	С1	4	С5	4	П1	2	МС6	4	
14	ПС 120.9.20-1АIIIВл-МС2																зеркально
15	ПС 120.9.20-2АIIIВл-МС					2,99	3	8									
16	ПС 120.9.20-2АIIIВл-МС2																зеркально
17	ПС 120.12.20-1АIIIВл-МС		1170		2,80	3,97	2	10	С2	4	С6	4	П2	2			
18	ПС 120.12.20-1АIIIВл-МС2																зеркально
19	ПС 120.12.20-2АIIIВл-МС					4,00	3	10									
20	ПС 120.12.20-2АIIIВл-МС2																зеркально
21	ПС 120.18.20-1АIIIВл-МС		1770		4,24	6,00	2	14	С4	4	С8	4	П6	2			
22	ПС 120.18.20-1АIIIВл-МС2																зеркально
23	ПС 120.18.20-2АIIIВл-МС					6,05	3	14									
24	ПС 120.18.20-2АIIIВл-МС2																зеркально

1. Узлы 1 и 3, расположение предварительно напрягаемой арматуры и арматурных сеток см. докум. 1.432.1-23с.1-25
2. Ведомость расхода стали см докум. 1.432.1-23с.1-26 РС
3. № п/п соответствует номеру панели по номенклатуре.

Зав.отд	Стилянский	
Н.контр	Рево	
ГИП	Рево	
Вед.инж.	Кузнецова	

1.432.1-23с 1-15

Панель стеновая рядовая для углов и температурных швов с предварительно напрягаемой арматурой

Стадия	Лист	Листов
Р	1	2

ЦНИИПРОМЗДАНИЙ

Инв.№ подл. | Подпись и дата | Взам.инв.№

Продолжение таблицы

№ п/п	Марка панели	Размеры, мм			Объём бетона кл. В12,5; м³	Масса панели, т	Спецификация арматурных и закладных изделий на панель										Примечание
		длина ℓ	высота h	толщина b			Предварительно напрягаемая арматура		Сетка арматурная				Петля для подъема		Закладные изделия		
							Поз.	Кол.	Марка	Кол.	Марка	Кол.	Марка	Кол.	Марка	Кол.	
25	ПС 120.9.25-1АIIIВл-111с	11970	870	250	2,60	3,71	1	8	С1	4	С5	4	П3	2	МС7	4	
26	ПС 120.9.25-1АIIIВл-112с																зеркально
27	ПС 120.9.25-2АIIIВл-111с					3,72	2	8									
28	ПС 120.9.25-2АIIIВл-112с																зеркально
29	ПС 120.12.25-1АIIIВл-111с		1170		3,50	4,31	1	10	С2	4	С6	4	П5	2			
30	ПС 120.12.25-1АIIIВл-112с																зеркально
31	ПС 120.12.25-2АIIIВл-111с					4,34	2	10									
32	ПС 120.12.25-2АIIIВл-112с																зеркально
33	ПС 120.18.25-1АIIIВл-111с		1770		5,30	7,43	1	14	С4	4	С8	4	П9	2			
34	ПС 120.18.25-1АIIIВл-112с																зеркально
35	ПС 120.18.25-2АIIIВл-111с					7,47	2	14									
36	ПС 120.18.25-2АIIIВл-112с																зеркально

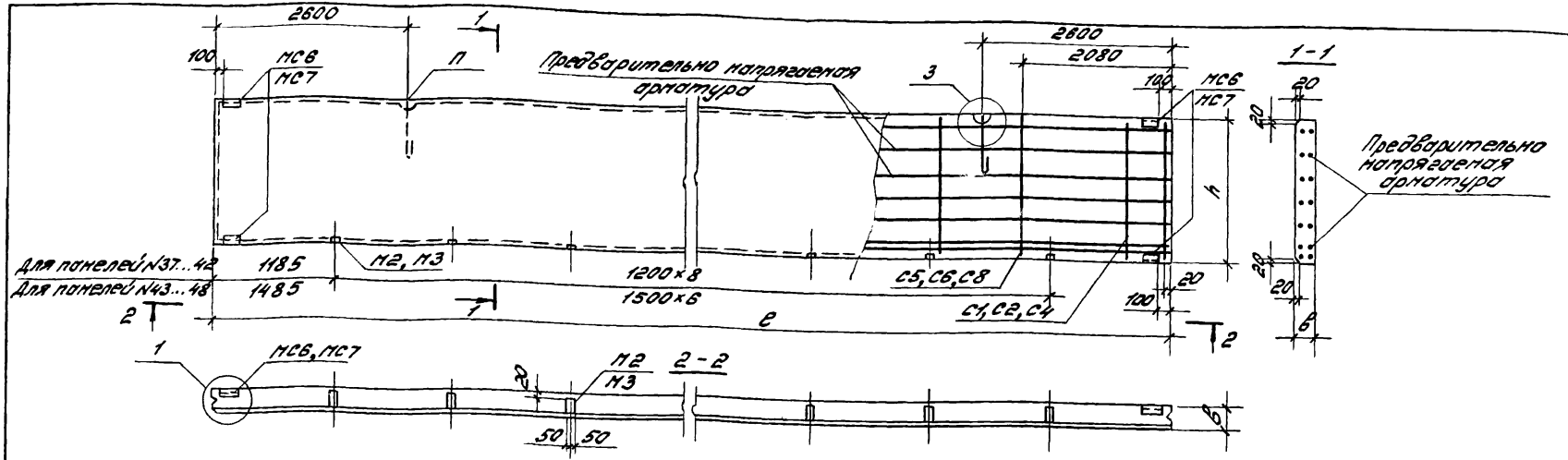

№ п/п	Марка панели	Размеры, мм: длина ℓ	высота h	толщина в	Объем бетона кл. В12,5, м³	Масса панели, т	Спецификация арматурных и закладных изделий на панель: Предварительно напрягаемая арматура: Поз.	Кол.	Сетка арматурная: Марка	Кол.	Марка	Кол.	Петля для подъема: Марка	Кол.	Закладные изделия: Марка	Кол.	Марка	Кол.	Примечание
37	ПС 120.9.20-2АIIIвл-21с	11970	870	200	2,09	3,04	4	8	С1	4	С5	4	П2	2	МС6	4	М2	9	При шаге импостов ℓ=1.2м
38	ПС 120.12.20-2АIIIвл-21с		1170		2,80	4,06	4	10	С2	4	С6	4	П4	2					
39	ПС 120.18.20-2АIIIвл-21с		1770		4,24	6,12	4	14	С4	4	С8	4	П6	2					
40	ПС 120.9.25-4АIIIвл-21с		870	250	2,60	3,81	4	8	С1	4	С5	4	П3	2	МС7	4	М3	9	
41	ПС 120.12.25-4АIIIвл-21с		1170		3,50	5,03	4	10	С2	4	С6	4	П7	2					
42	ПС 120.18.25-4АIIIвл-21с		1770		5,30	7,59	4	14	С4	4	С8	4	П9	2					
43	ПС 120.9.20-2АIIIвл-22с		870	200	2,09	3,04	4	8	С1	4	С5	4	П2	2	МС6	4	М2	7	При шаге импостов ℓ=1.5м
44	ПС 120.12.20-2АIIIвл-22с		1170		2,80	4,05	4	10	С2	4	С6	4	П4	2					
45	ПС 120.18.20-2АIIIвл-22с		1770		4,24	6,12	4	14	С4	4	С8	4	П6	2					
46	ПС 120.9.25-4АIIIвл-22с		870	250	2,60	3,81	4	8	С1	4	С5	4	П3	2	МС7	4	М3	7	
47	ПС 120.12.25-4АIIIвл-22с		1170		3,50	5,03	4	10	С2	4	С6	4	П7	2					
48	ПС 120.18.25-4АIIIвл-22с		1770		5,30	7,58	4	14	С4	4	С8	4	П9	2					

1. Узел 1 и 3, расположение предварительно напрягаемой арматуры и сеток см. докум. 1.432.1-23с.1-25.
2. Ведомость расхода стали см. докум. 1.432.1-23с.1-26 РС.
3. №п/п соответствует номеру панели по номенклатуре.

Зав.отд.	Смилянская	
Н.контр.	Рево	
ГИП	Рево	
Вед.инж.	Кузнецова	

1.432.1-23с.1-16

Панель стеновая надоконная с предварительно напрягаемой арматурой

Стадия	Лист	Листов
Р		1

ЦНИИПРОМЗДАНИЙ

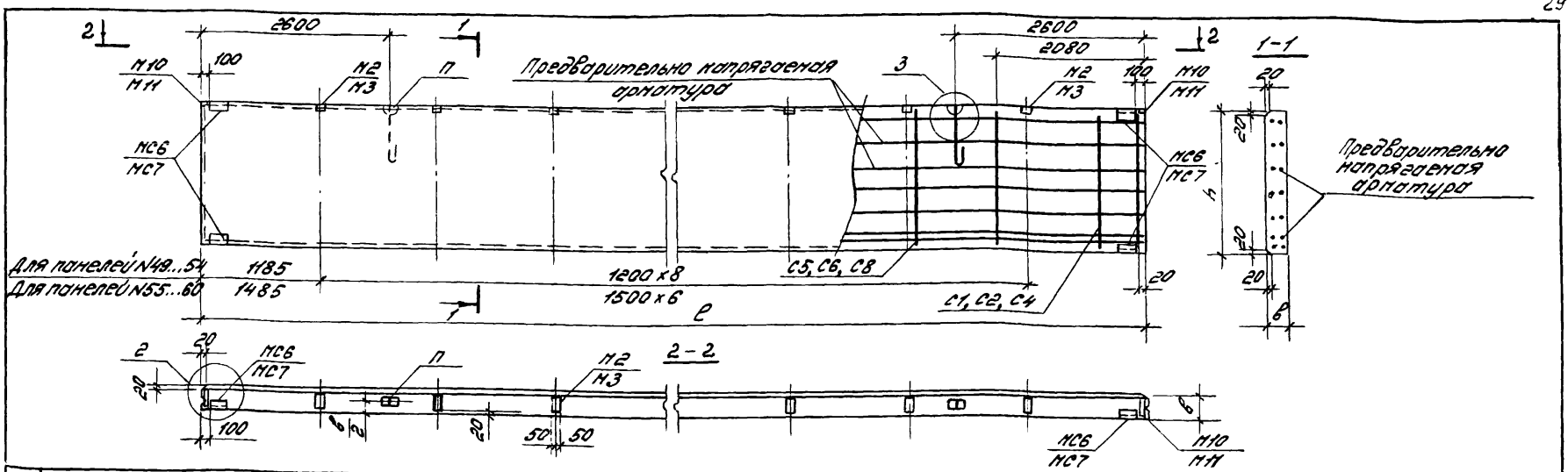

№ п/п	Марка панели	Размеры, мм: длина ℓ	высота h	толщина b	Объем бетона кл. В12,5, м³	Масса панели, т	Спецификация арматурных и закладных изделий на панель: Предварительно напряг. арматура: Поз.	Кол.	Сетка арматурная: Марка	Кол.	Марка	Кол.	Петля для подъема: Марка	Кол.	Закладные изделия: Марка	Кол.	Марка	Кол.	Примечание
49	ПС 120.9.20-2АIIIВл-31с	11970	870	200	2,09	3,04	4	8	С1	4	С5	4	П2	2	МС6	4	М2	9	При шаге закладных деталей ℓ=1,2м
50	ПС 120.12.20-2АIIIВл-31с		1170		2,80	4,06	4	10	С2	4	С6	4	П4	2	М10	2			
51	ПС 120.18.20-2АIIIВл-31с		1770		4,24	6,12	4	14	С4	4	С8	4	П6	2					
52	ПС 120.9.25-4АIIIВл-31с		870	250	2,60	3,81	4	8	С1	4	С5	4	П3	2	МС7	4	М3	9	
53	ПС 120.12.25-4АIIIВл-31с		1170		3,50	5,03	4	10	С2	4	С6	4	П7	2	М11	2			
54	ПС 120.18.25-4АIIIВл-31с		1770		5,30	7,58	4	14	С4	4	С8	4	П9	2					
55	ПС120.9.20-2АIIIВл-32с		870	200	2,09	3,04	4	8	С1	4	С5	4	П2	2	МС6	4	М2	7	При шаге закладных деталей ℓ=1,5м
56	ПС120.12.20-2АIIIВл-32с		1170		2,80	4,05	4	10	С2	4	С6	4	П4	2	М10	2			
57	ПС120.18.20-2АIIIВл-32с		1770		4,24	6,12	4	14	С4	4	С8	4	П6	2					
58	ПС120.9.25-4АIIIВл-32с		870	250	2,60	3,81	4	8	С1	4	С5	4	П3	2	МС7	4	М3	7	
59	ПС120.12.25-4АIIIВл-32с		1170		3,50	5,03	4	10	С2	4	С6	4	П7	2	М11	2			
60	ПС120.18.25-4АIIIВл-32с		1770		5,30	7,58	4	14	С4	4	С8	4	П9	2					

1. Узел 2 и 3, расположение предварительно напрягаемой арматуры и сеток см. докум. 1.432.1-23с.1-25.
2. Ведомость расхода стали см. докум. 1.432.1-23с.1-26РС.
3. № п/п соответствует номеру панели по номенклатуре.

Инв. № подл. | Подпись и дата | Взам. инв. №

Зав. отд.	Спиляинский	
Н. контр.	Рево	
ГИП	Рево	
Вед. инж.	Кизимец	

1.432.1-23с.1-17

Панель стеновая подоконная с предварительно напрягаемой арматурой

Стадия	Лист	Листов
Р		1

ЦНИИПромзданий

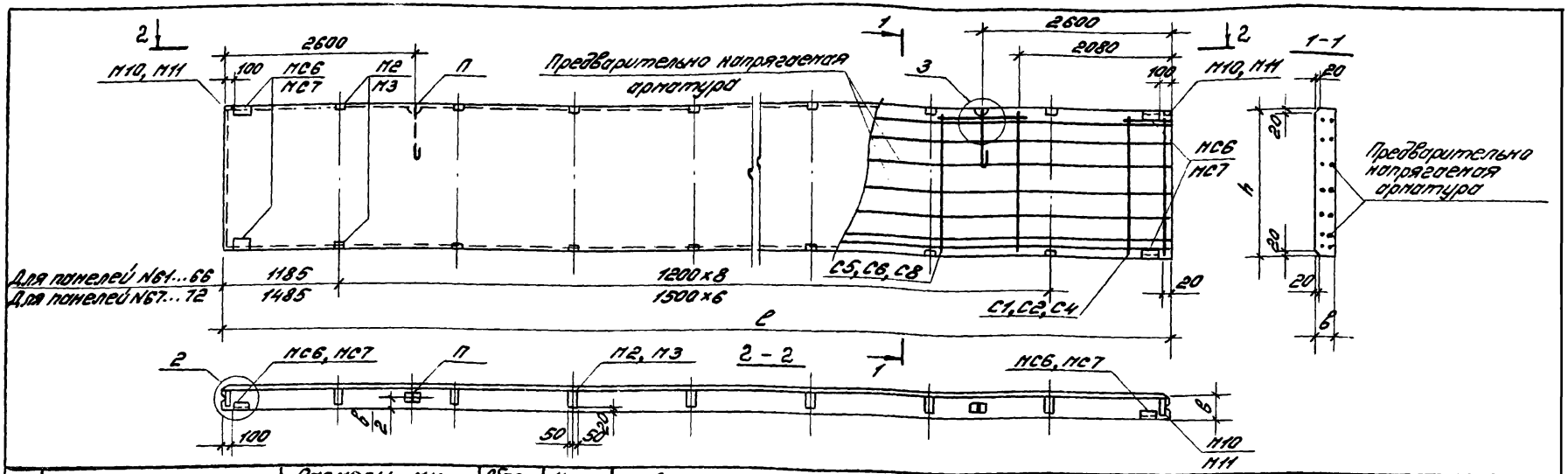

№ п/п	Марка панели	Размеры, мм: длина l	высота h	толщина b	Объем бетона кл.В12,5, м³	Масса панели, т	Спецификация арматурных и закладных изделий на панель: Предварительно напряг. арматура: Поз.	Кол.	Сетка арматурная: Марка	Кол.	Марка	Кол.	Петля для подъема: Марка	Кол.	Закладные изделия: Марка	Кол.	Марка	Кол.	Примечание
61	ПС 120.9.20-2АIIIВл-41с	11970	870	200	2.09	3.06	4	8	С1	4	С5	4	П2	2	МС6	4	М2	18	При шаге импостов l=1.2м
62	ПС 120.12.20-2АIIIВл-41с		1170		2.80	4.07	4	10	С2	4	С6	4	П4	2	М10	2			
63	ПС 120.18.20-2АIIIВл-41с		1770		4.24	6.13	4	14	С4	4	С8	4	П6	2					
64	ПС 120.9.25-4АIIIВл-41с		870	250	2.60	3.83	4	8	С1	4	С5	4	П3	2	МС7	4	М3	18	
65	ПС 120.12.25-4АIIIВл-41с		1170		3.50	5.05	4	10	С2	4	С6	4	П7	2	М11	2			
66	ПС 120.18.25-4АIIIВл-41с		1770		5.30	7.61	4	14	С4	4	С8	4	П10	2					
67	ПС 120.9.20-2АIIIВл-42с		870	200	2.09	3.05	4	8	С1	4	С5	4	П2	2	МС6	4	М2	14	При шаге импостов l=1.5м
68	ПС 120.12.20-2АIIIВл-42с		1170		2.80	4.07	4	10	С2	4	С6	4	П4	2	М10	2			
69	ПС 120.18.20-2АIIIВл-42с		1770		4.24	6.13	4	14	С4	4	С8	4	П6	2					
70	ПС 120.9.25-4АIIIВл-42с		870	250	2.60	3.82	4	8	С1	4	С5	4	П3	2	МС7	4	М3	14	
71	ПС 120.12.25-4АIIIВл-42с		1170		3.50	5.04	4	10	С2	4	С6	4	П7	2	М11	2			
72	ПС 120.18.25-4АIIIВл-42с		1770		5.30	7.60	4	14	С4	4	С8	4	П9	2					

1. Узел 2 и 3, расположение предварительно напрягаемой арматуры и сеток см. докум. 1.432.1-23с.1-25.
2. Ведомость расхода стали см. докум. 1.432.1-23с.1-26рс.
3. № п/п соответствует номеру панели по номенклатуре.

Зав.отд.	Смилянский	
Н.контр.	Рево	
ГИП	Рево	
Вед.инж.	Кузнецова	

1.432.1-23с.1-18

Панель стеновая межоконная с предварительно напрягаемой арматурой

Стадия	Лист	Листов
Р		1

ЦНИИПРОМЗДАНИЙ

Инв. № подл. | Подпись и дата | Взам. инв. №

24512-02 31

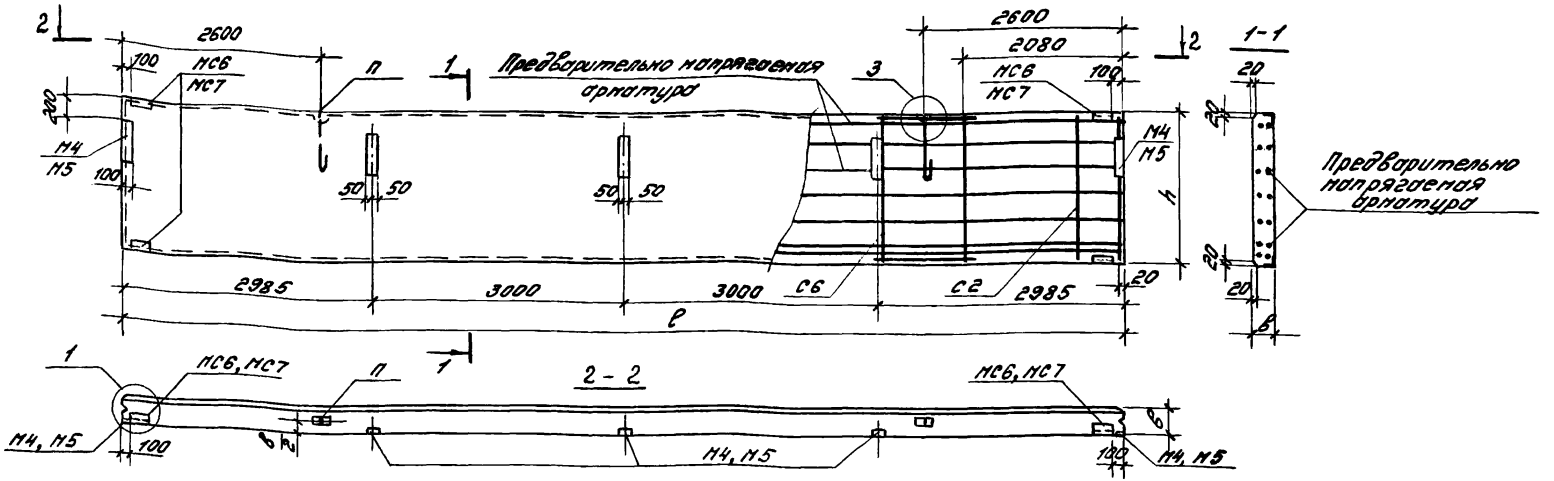

№ п/п	Марка панели	Размеры, мм: длина l	высота h	толщина b	Объем бетона кл. В12,5, м³	Масса панели, т	Спецификация арматурных и закладных изделий на панель: Предварительно напрягаемая арматура: Поз.	Кол.	Сетка арматурная: Марка	Кол.	Марка	Кол.	Петля для подъема: Марка	Кол.	Закладные изделия: Марка	Кол.	Примечание
73	ПС 120.12.20-1АIIIВл-50с	11970	1170	200	2,80	3,99	2	10	С2	4	С6	4	П2	2	НС6	4	
74	ПС 120.12.20-2АIIIВл-50с					4,02	3	10					П4	2	М4	5	
75	ПС 120.12.25-1АIIIВл-50с			250	3,50	4,34	1	10					П5	2	НС7	4	
76	ПС 120.12.25-2АIIIВл-50с					4,36	2	10							М5	5	

1. Узлы 1 и 3, расположение предварительно напрягаемой арматуры и арматурных сеток см. докум. 1.432.1-23с.1-25.
2. Ведомость расхода стали см. документ 1.432.1-23с.1-26 РС.
3. № п/п соответствует номеру панели по номенклатуре.

Зав.отд.	Сиплянский		
Н.контр.	Рево		
ГИП	Рево		
Зав.лаб.	Кунецова		

1.432.1-23с.1-19

Панель стеновая поперечная на глухом участке стены с предварительно напряженной арматурой

Стадия	Лист	Листов
Р	1	2

ЦНИИПромзданий

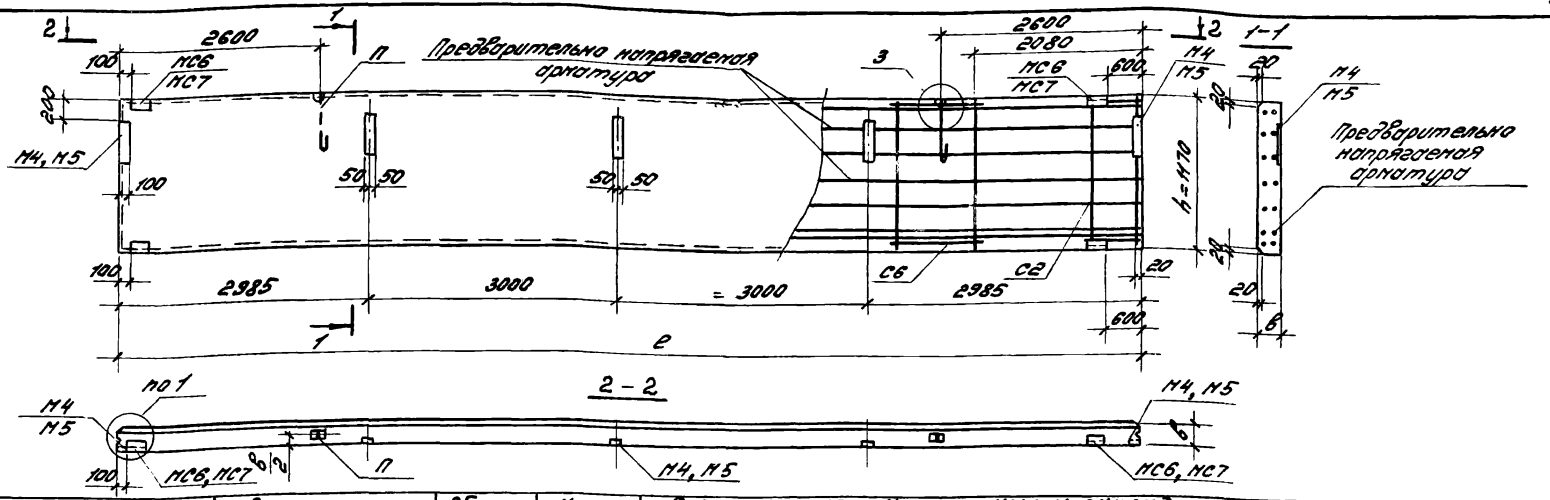

№ п/п	Марка панели	Размеры, мм: длина e	высота h	толщина b	Объем бетона кл. В12,5, м³	Масса панели, т	Спецификация арматурных и закладных изделий на панель: Предварительно напрягаемая арматура: Поз.	Кол.	Сетка арматурная: Марка	Кол.	Марка	Кол.	Петля для подъема: Марка	Кол.	Закладные изделия: Марка	Кол.	Примечание
77	ПС 120.12.20-1АIIIВл-551с	11970	1170	200	2,80	3,99	2	10	С2	4	С6	4	П2	2	МС6	4	
78	ПС 120.12.20-1АIIIВл-552с																зеркально
79	ПС 120.12.20-2АIIIВл-551с					4,02	3	10					П4	2	М4	5	
80	ПС 120.12.20-2АIIIВл-552с																зеркально
81	ПС 120.12.25-1АIIIВл-551с			250	3,50	4,34	1	10					П5	2	МС7	4	
82	ПС 120.12.25-1АIIIВл-552с																зеркально
83	ПС 120.12.25-2АIIIВл-551с					4,96	2	10							М5	5	
84	ПС 120.12.25-2АIIIВл-552с																зеркально

1. Узлы 1 и 3, расположение предварительно напрягаемой арматуры и арматурных сеток см. докум. 1.432.1-23с.1-25.
2. Ведомость расхода стали см. документ 1.432.1-23с.1-26 РС.
3. № п/п соответствует номеру панели по номенклатуре.

Зав. отд.	Смиранский	
Н. контр.	Рево	
ГИП	Рево	
Вед. инж.	Кузнецова	

1.432.1-23с.1-20

Панель стеновая параллельная для углов и температурных швов с предварительно напрягаемой арматурой

Стадия	Лист	Листов
Р		1

ЦНИИПромзданий

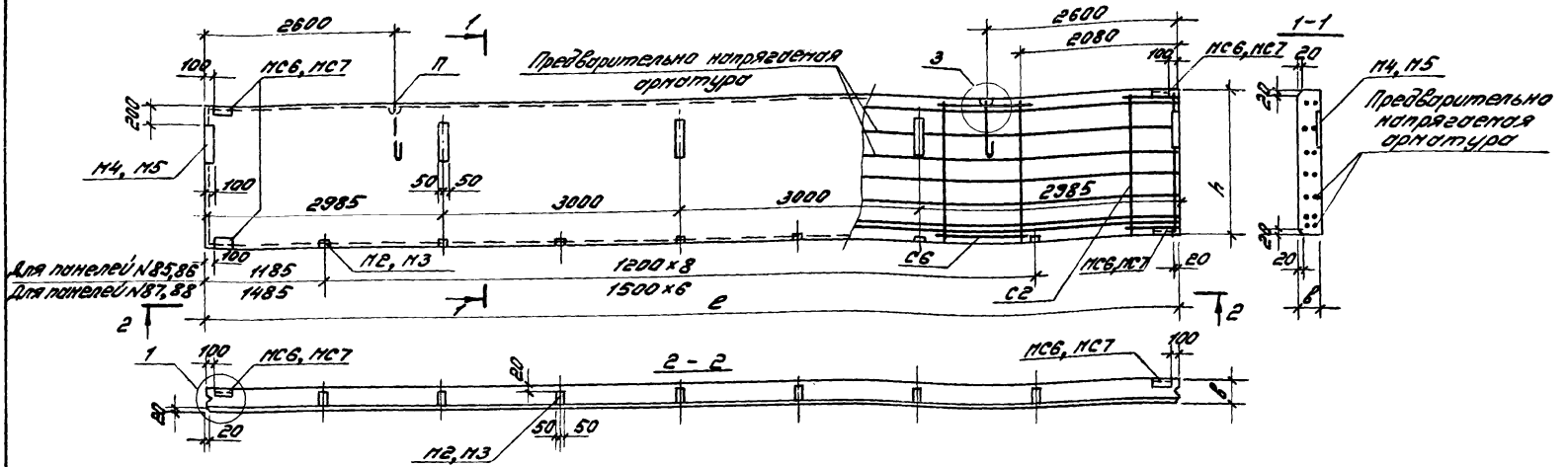

№ п/п	Марка панели	Размеры, мм: длина ℓ	высота h	толщина в	Объем бетона кл. В12,5, м³	Масса панели, т	Спецификация арматурных и закладных изделий на панель: Предварительно напрягаемая арматура: Поз.	Кол.	Сетка арматурная: Марка	Кол.	Марка	Кол.	Петля для подъема: Марка	Кол.	Закладные изделия: Марка	Кол.	Примечание
85	ПС 120.12.20-2АIIIВл-51с	11970	1170	200	2,80	4,08	4	10	С2	4	С6	4	П4	2	МС6 М2 М4	4 9 5	При шаге закладных изделий ℓ=1,2 м
86	ПС 120.12.25-4АIIIВл-51с			250	3,50	5,06							П7	2	МС7 М3 М5	4 9 5	
87	ПС 120.12.20-2АIIIВл-52с			200	2,80	4,08							П4	2	МС6 М2 М4	4 7 5	При шаге закладных изделий ℓ=1,5 м
88	ПС 120.12.25-4АIIIВл-52с			250	3,50	5,05							П7	2	МС7 М3 М5	4 7 5	

1. Узлы 1 и 3, расположение предварительно напрягаемой арматуры и арматурных сеток см. докум. 1.432.1-23с.1-25.
2. Ведомость расхода стали см. документ 1.432.1-23с.1-26 РС.
3. № п/п соответствует номеру панели по номенклатуре.

Зав. отд.	Спилянский		1.432.1-23с. 1-21
Н. контр.	Рево		Панель стеновая парапетная надоконная с предварительно напрягаемой арматурой
ГИП	Рево		Стадия: Р; Лист: ; Листов: 1
Вед. инж.	Кузнецова		ЦНИИПромзданий

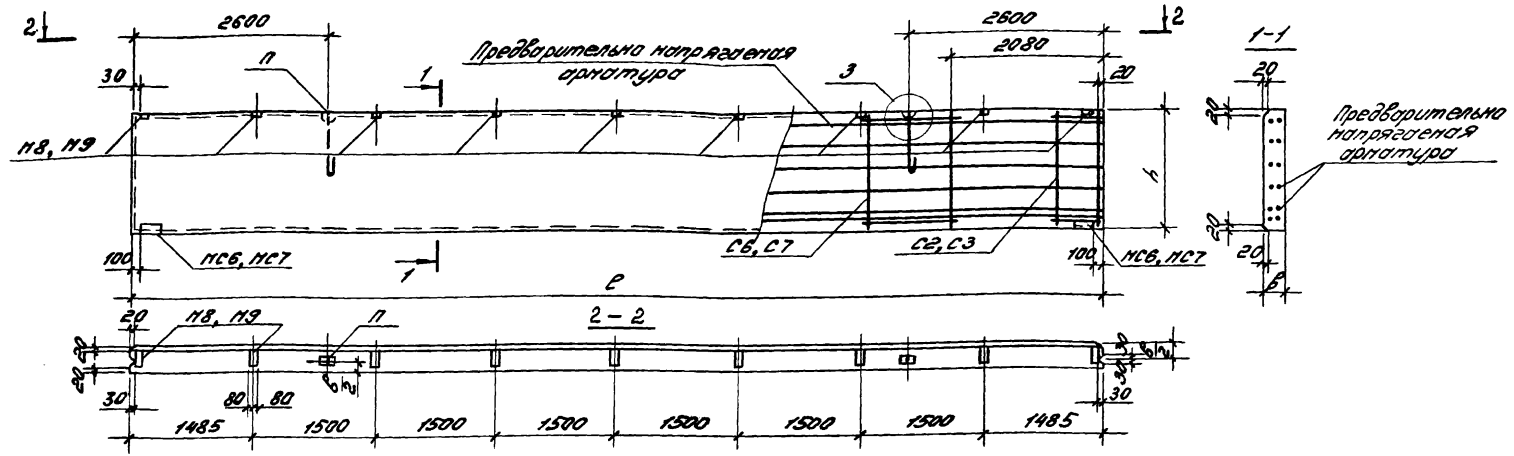

№ п/п	Марка панели	Размеры, мм: длина l	высота h	толщина в	Объем бетона кл. В12,5, м³	Масса панели, т	Спецификация арматурных и закладных изделий на панель: Предварительно напрягаемая арматура: Поз.	кол.	Сетка арматурная: Марка	Кол.	Марка	Кол.	Петля для подъема: Марка	Кол.	Закладные изделия: Марка	Кол.	Примечание
89	ПС 120.12.20-2АIIIвл-60с	11970	1170	200	2,80	4,06	4	10	С2	4	С6	4	П4	2	НС6 Н8	2 9	
90	ПС 120.12.25-2АIIIвл-60с			250	3,50	5,04	4	10					П7	2	НС7 Н9	2 9	
91	ПС 120.15.20-2АIIIвл-60с		1470	200	3,52	5,09	4	12	С3	4	С7	4	П6	2	НС6 Н8	2 9	
92	ПС 120.15.25-2АIIIвл-60с			250	4,40	6,32	4	12					П9	2	НС7 Н9	2 9	

1. Узел 3, расположение предварительно напрягаемой арматуры и арматурных сеток см. докум. 1.432.1-23с.1-25.
2. Ведомость расхода стали см. докум. 1.432.1-23с.1-26 РС.
3. №п/п соответствует номеру панели по номенклатуре.

Зав. отд.	Стилянский		
Н. контр.	Рево		
ГИП	Рево		
Вед. инж.	Кузнецова		

1.432.1-23с.1-22

Панель стеновая подкарнизная на глухом участке стены с предварительно напрягаемой арматурой

Стадия	Лист	Листов
Р		1

ЦНИИПромзданий

Инв. № подл. | Подпись и дата | Взам. инв. №

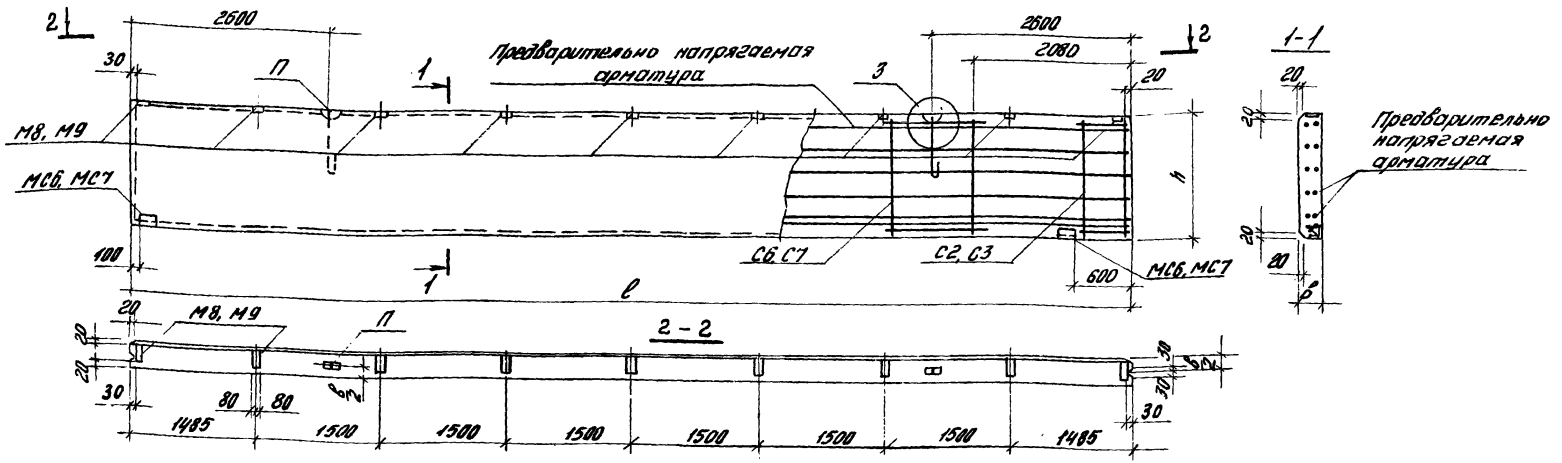

№ п/п	Марка панели	Размеры, мм: длина ℓ	высота h	толщина в	Объем бетона кл. В12,5, м³	Масса панели, т	Спецификация арматурных и закладных изделий на панель: Предварительно напрягаемая арматура: Поз.	Кол.	Сетка арматурная: Марка	Кол.	Марка	Кол.	Петля для подъема: Марка	Кол.	Закладные изделия: Марка	Кол.	Примечание
93	ПС120.12.20-2АIIIВл-651С	11970	1170	200	2,80	4,06	4	10	С2	4	С6	4	П4	2	МС6	2	
															М8	9	Зеркально
94	ПС120.12.20-2АIIIВл-652С																
95	ПС120.12.25-2АIIIВл-651С			250	3,50	5,04	4	18					П7	2	МС7	2	
															М9	9	Зеркально
96	ПС120.12.25-2АIIIВл-652С																
97	ПС120.15.20-2АIIIВл-651С		1470	200	3,52	5,09	4	12	С3	4	С7	4	П6	2	МС6	2	
															М8	9	Зеркально
98	ПС120.15.20-2АIIIВл-652С																
99	ПС120.15.25-2АIIIВл-651С			250	4,40	6,32	4	12					П9	2	МС7	2	
															М9	9	Зеркально
100	ПС120.15.25-2АIIIВл-652С																

1. Узел 3, расположение предварительно напрягаемой арматуры и арматурных сеток см. докум. 1.432.1-23с.1-25.
2. Ведомость расхода стали см. докум. 1.432.1-23с.1-26РС.
3. № п/п соответствует номеру панели по номенклатуре.

Зав.отд.	Стилянский	
Н.контр.	Рево	
ГИП	Рево	
Вед.инж.	Кузнецова	

1.432.1-23с.1-23

Панель стеновая подкарнизная на глухом участке стены для углов и температурных швов с предварительно напрягаемой арматурой

Стадия	Лист	Листов
Р		1

ЦНИИПромзданий

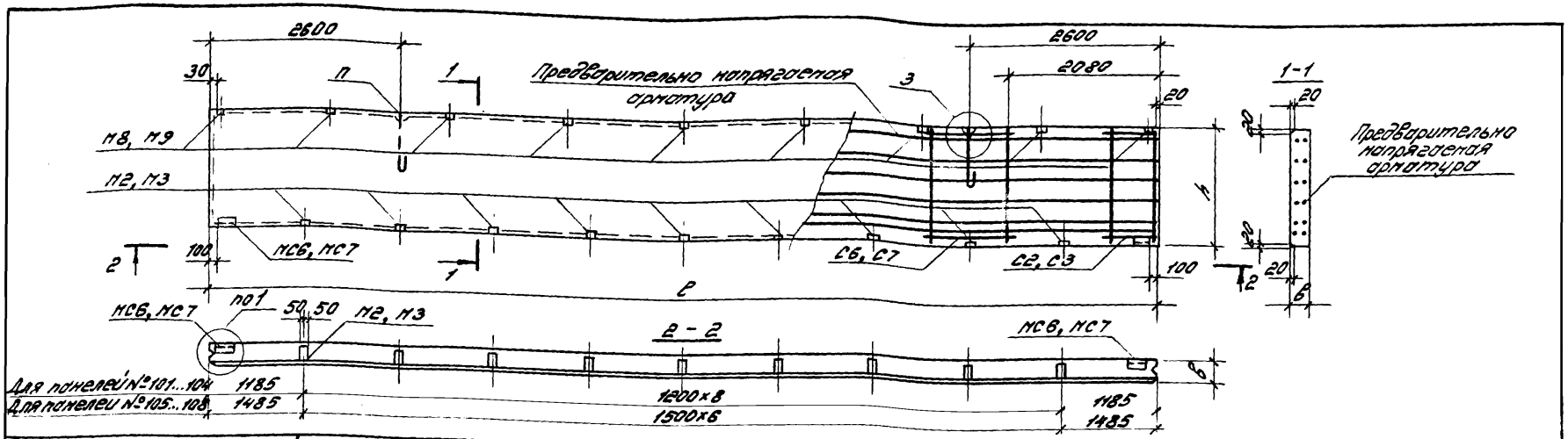

№ п/п	Марка панели	Размеры, мм: длина c	высота h	толщина δ	Объем бетона кл. В12,5, м³	Масса панели, т	Спецификация арматурных и закладных изделий на панель: Предварительно напрягаемая арматура: Поз.	Кол.	Сетка арматурная: Марка	Кол.	Марка	Кол.	Петля для подъема: Марка	Кол.	Закладные изделия: Марка	Кол.	Примечание
101	ПС 120.12.20-2АIIIВл-61с	11970	1170	200	2,80	4,07	4	10	С2	4	С6	4	П4	2	МС6 М2 М8	2 9 9	
102	ПС 120.12.25-4АIIIВл-61с			250	3,50	5,00	4	10					П5	2	МС7 М3 М9	2 9 9	При шаге ригелей с=1,2м
103	ПС 120.15.20-2АIIIВл-61с		1470	200	3,52	5,10	4	12	С3	4	С7	4	П6	2	МС6 М2 М8	2 9 9	
104	ПС 120.15.25-4АIIIВл-61с			250	4,40	6,33	4	12					П9	2	МС7 М3 М9	2 9 9	
105	ПС 120.12.20-2АIIIВл-62с		1170	200	2,80	4,07	4	10	С2	4	С6	4	П4	2	МС6 М2 М8	2 9 9	
106	ПС 120.12.25-4АIIIВл-62с			250	3,50	5,05	4	10					П7	2	МС7 М3 М9	2 9 9	При шаге ригелей с=1,5м
107	ПС 120.15.20-2АIIIВл-62с		1470	200	3,52	5,10	4	12	С3	4	С7	4	П6	2	МС6 М2 М8	2 9 9	
108	ПС 120.15.25-4АIIIВл-62с			250	4,40	6,33	4	12					П9	2	МС7 М3 М9	2 9 9	

1. Узлы 1 и 3, расположение предварительно напрягаемой арматуры и арматурных сеток см. докум. 1.432.1-23с.1-25.
2. Ведомость расхода стали см. докум. 1.432.1-23с.1-26 РС.
3. № п/п соответствует номеру панели по номенклатуре.

Зав.отд.	Сницаренко	
Н.контр.	Рево	
ГИП	Рево	
Вед.инж.	Кузнецова	

1.432.1-23с.1-24

Панель стеновая подкарнизная надоконная с предварительно напрягаемой арматурой

Стадия	Лист	Листов
Р		1

ЦНИИПромзданий

Инв.№ подл. | Подпись и дата | Взам.инв.№

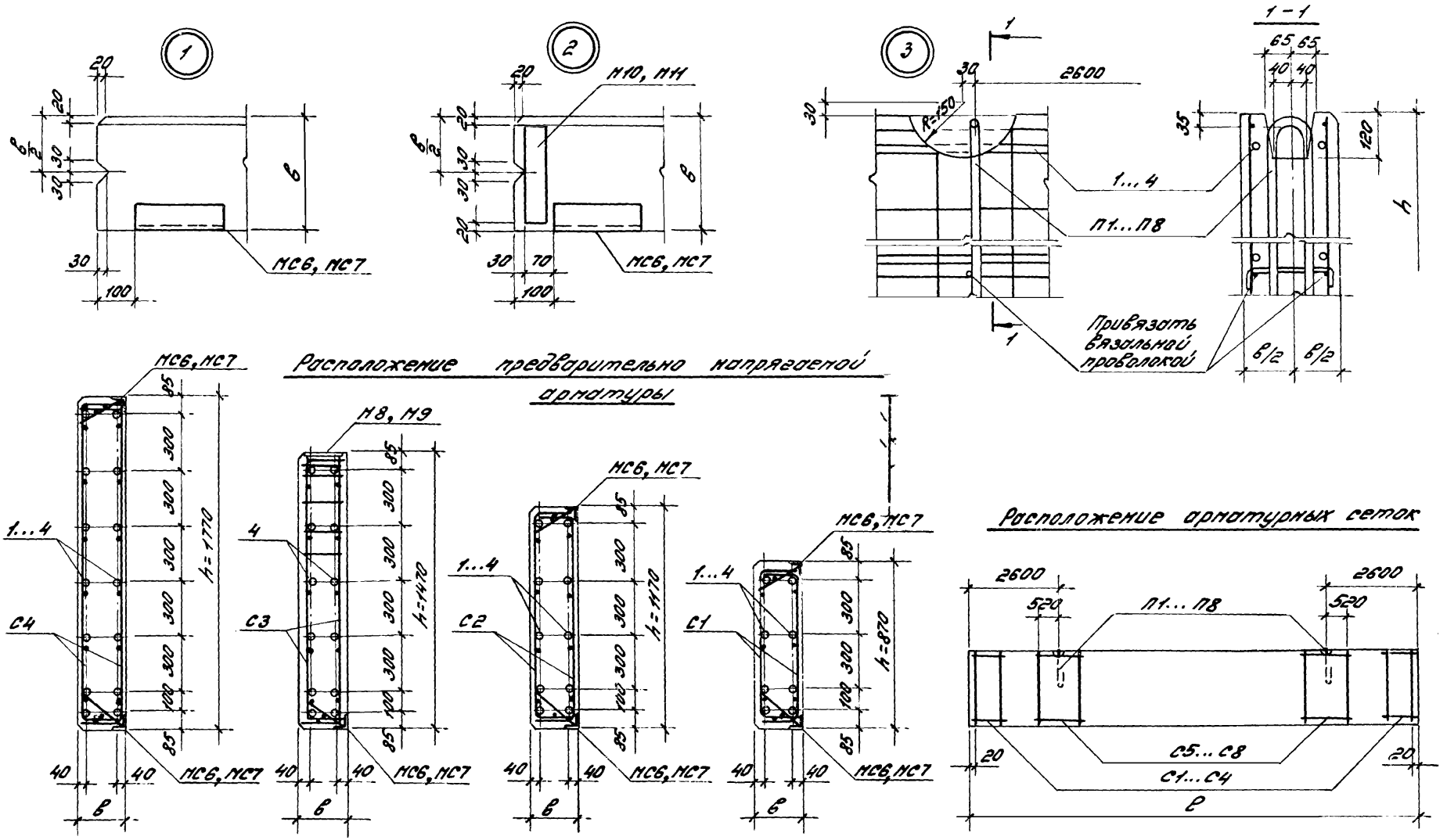

				1.432.1-23с. 1-25		
Зав. отд.	Смилянский			Узел 1...3 Расположение предварительно напрягаемой арматуры и арматурных сеток	Стадия	Лист	Листов
Н. контр.	Рево				Р		1
ГИП	Рево				ЦНИИПРОМЗДАНИЙ		
Вед. инж.	Кузнецов						

Инв. № подл. | Подпись и дата | Взам. инв. №

№ п/п	Марка панели	Предварительно напряженная арматура					Арматурные изделия										Закладные изделия						Общий расход стали, кг
		А-IIIв ГОСТ 5781-82					Арматура класса А-I ГОСТ 5781-82							Вр-I ГОСТ 6727-80		Итого	Арматура класса А-III ГОСТ 5781-82		Прокат марки ВСт3кп2 ГОСТ 8509-86		Итого		
		ф8	ф10	ф12	ф14	Итого	ф12	ф14	ф16	ф18	ф20	ф22	Итого	ф5	—		ф10	—	∠70×70×8	—			
1	ПС 120.9.20-1АIIIВл-10С	—	59,2	—	—	59,2	0,5	4,1	—	—	—	—	4,6	15,2	—	19,8	2,3	—	10,1	—	12,4		91,4
2	ПС 120.9.20-2АIIIВл-10С	—	—	84,8	—	84,8	0,5	4,1	—	—	—	—	4,6	15,2	—	19,8	2,3	—	10,1	—	12,4		117,0
3	ПС 120.9.25-1АIIIВл-10С	37,6	—	—	—	37,6	0,6	—	5,4	—	—	—	6,0	15,2	—	21,2	2,7	—	10,1	—	12,8		71,6
4	ПС 120.9.25-2АIIIВл-10С	—	59,2	—	—	59,2	0,6	—	5,4	—	—	—	6,0	15,2	—	21,2	2,7	—	10,1	—	12,8		93,2
5	ПС 120.12.20-1АIIIВл-10С	—	74,0	—	—	74,0	0,5	—	5,4	—	—	—	5,9	20,0	—	25,9	2,3	—	10,1	—	12,4		112,3
6	ПС 120.12.20-2АIIIВл-10С	—	—	106,0	—	106,0	0,5	—	5,4	—	—	—	5,9	20,0	—	25,9	2,3	—	10,1	—	12,4		144,3
7	ПС 120.12.25-1АIIIВл-10С	47,0	—	—	—	47,0	0,6	—	—	7,3	—	—	7,9	20,0	—	27,9	2,7	—	10,1	—	12,8		87,7
8	ПС 120.12.25-2АIIIВл-10С	—	74,0	—	—	74,0	0,6	—	—	7,3	—	—	7,9	20,0	—	27,9	2,7	—	10,1	—	12,8		114,7
9	ПС 120.18.20-1АIIIВл-10С	—	103,6	—	—	103,6	0,5	—	—	—	9,9	—	10,4	27,6	—	38,0	2,3	—	10,1	—	12,4		154,0
10	ПС 120.18.20-2АIIIВл-10С	—	—	148,4	—	148,4	0,5	—	—	—	9,9	—	10,4	27,6	—	38,0	2,3	—	10,1	—	12,4		198,8
11	ПС 120.18.25-1АIIIВл-10С	65,8	—	—	—	65,8	0,6	—	—	—	—	13,1	13,7	27,6	—	41,3	2,7	—	10,1	—	12,8		119,9
12	ПС 120.18.25-2АIIIВл-10С	—	103,6	—	—	103,6	0,6	—	—	—	—	13,1	13,7	27,4	—	41,1	2,7	—	10,1	—	12,8		157,5
13	ПС 120.9.20-1АIIIВл-11С	—	59,2	—	—	59,2	0,5	4,1	—	—	—	—	4,6	15,2	—	19,8	2,3	—	10,1	—	12,4		91,4
14	ПС 120.9.20-1АIIIВл-11ВС	—	59,2	—	—	59,2	0,5	4,1	—	—	—	—	4,6	15,2	—	19,8	2,3	—	10,1	—	12,4		91,4
15	ПС 120.9.20-2АIIIВл-11С	—	—	84,8	—	84,8	0,5	4,1	—	—	—	—	4,6	15,2	—	19,8	2,3	—	10,1	—	12,4		117,0
16	ПС 120.9.20-2АIIIВл-11ВС	—	—	84,8	—	84,8	0,5	4,1	—	—	—	—	4,6	15,2	—	19,8	2,3	—	10,1	—	12,4		117,0
17	ПС 120.12.20-1АIIIВл-11С	—	74,0	—	—	74,0	0,5	—	5,4	—	—	—	5,9	20,0	—	25,9	2,3	—	10,1	—	12,4		112,3
18	ПС 120.12.20-1АIIIВл-11ВС	—	74,0	—	—	74,0	0,5	—	5,4	—	—	—	5,9	20,0	—	25,9	2,3	—	10,1	—	12,4		112,3
19	ПС 120.12.20-2АIIIВл-11С	—	—	106,0	—	106,0	0,5	—	5,4	—	—	—	5,9	20,0	—	25,9	2,3	—	10,1	—	12,4		144,3
20	ПС 120.12.20-2АIIIВл-11ВС	—	—	106,0	—	106,0	0,5	—	5,4	—	—	—	5,9	20,0	—	25,9	2,3	—	10,1	—	12,4		144,3
21	ПС 120.18.20-1АIIIВл-11С	—	103,6	—	—	103,6	0,5	—	—	—	9,9	—	10,4	27,6	—	38,0	2,3	—	10,1	—	12,4		154,0
22	ПС 120.18.20-1АIIIВл-11ВС	—	103,6	—	—	103,6	0,5	—	—	—	9,9	—	10,4	27,6	—	38,0	2,3	—	10,1	—	12,4		154,0
23	ПС 120.18.20-2АIIIВл-11С	—	—	148,4	—	148,4	0,5	—	—	—	9,9	—	10,4	27,6	—	38,0	2,3	—	10,1	—	12,4		198,8
24	ПС 120.18.20-2АIIIВл-11ВС	—	—	148,4	—	148,4	0,5	—	—	—	9,9	—	10,4	27,6	—	38,0	2,3	—	10,1	—	12,4		198,8

Инв. № подл. | Подпись и дата | Взам. инв. №

1.432.1-23с.1-26РС

Зав.отд.	Стилянский		
Н.контр.	Рево		
ГИП	Рево		
Вед.инж.	Кузнецова		

Ведомость расхода стали на панель с предварительно напряженной арматурой

Стадия	Лист	Листов
Р	1	4

ЦНИИПРОМЗДАНИЙ

Продолжение ведомости

№ п/п	Марка панели	Предварительно напряженная арматура				Арматурные изделия								Итого	Закладные изделия						Общий расход стали, кг
		Арматура класса				Арматура класса									Арматура класса А-III		Прокат марки ВСт3кп2				
		А-IIIв ГОСТ 5781-82				А-I ГОСТ 5781-82						Вр-I ГОСТ 6727-80			ГОСТ 5781-82		ГОСТ 8509-86	ГОСТ 103-76		Итого	
		ф8	ф10	ф14	Итого	ф12	ф16	ф18	ф20	ф22	Итого	ф5	—		ф10	—	L70×70×8	полоса -8	Итого		
25	ПС 120.9.25-1АIIIвл-111с	37,6	—	—	37,6	0,6	5,4	—	—	—	6,0	15,2	—	21,2	2,7	—	10,1	—	10,1	12,8	71,6
26	ПС 120.9.25-1АIIIвл-112с	37,6	—	—	37,6	0,6	5,4	—	—	—	6,0	15,2	—	21,2	2,7	—	10,1	—	10,1	12,8	71,6
27	ПС 120.9.25-2АIIIвл-111с	—	59,2	—	59,2	0,6	5,4	—	—	—	6,0	15,2	—	21,2	2,7	—	10,1	—	10,1	12,8	93,2
28	ПС 120.9.25-2АIIIвл-112с	—	59,2	—	59,2	0,6	5,4	—	—	—	6,0	15,2	—	21,2	2,7	—	10,1	—	10,1	12,8	93,2
29	ПС 120.12.25-1АIIIвл-111с	47,0	—	—	47,0	0,6	—	7,3	—	—	7,9	20,0	—	27,9	2,7	—	10,1	—	10,1	12,8	87,7
30	ПС 120.12.25-1АIIIвл-112с	47,0	—	—	47,0	0,6	—	7,3	—	—	7,9	20,0	—	27,9	2,7	—	10,1	—	10,1	12,8	87,7
31	ПС 120.12.25-2АIIIвл-111с	—	74,0	—	74,0	0,6	—	7,3	—	—	7,9	20,0	—	27,9	2,7	—	10,1	—	10,1	12,8	114,7
32	ПС 120.12.25-2АIIIвл-112с	—	74,0	—	74,0	0,6	—	7,3	—	—	7,9	20,0	—	27,9	2,7	—	10,1	—	10,1	12,8	114,7
33	ПС 120.18.25-1АIIIвл-111с	65,8	—	—	65,8	0,6	—	—	—	13,1	13,7	27,6	—	41,3	2,7	—	10,1	—	10,1	12,8	119,9
34	ПС 120.18.25-1АIIIвл-112с	65,8	—	—	65,8	0,6	—	—	—	13,1	13,7	27,6	—	41,3	2,7	—	10,1	—	10,1	12,8	119,9
35	ПС 120.18.25-2АIIIвл-111с	—	103,6	—	103,6	0,6	—	—	—	13,1	13,7	27,6	—	41,3	2,7	—	10,1	—	10,1	12,8	157,7
36	ПС 120.18.25-2АIIIвл-112с	—	103,6	—	103,6	0,6	—	—	—	13,1	13,7	27,6	—	41,3	2,7	—	10,1	—	10,1	12,8	157,7
37	ПС 120.9.20-2АIIIвл-21с	—	—	116.8	116,8	0,5	5,4	—	—	—	5,9	15,2	—	21,1	5,7	—	10,1	9,0	19,1	24,8	162,7
38	ПС 120.12.20-2АIIIвл-21с	—	—	146.0	146,0	0,5	—	7,3	—	—	7,8	20,0	—	27,8	5,7	—	10,1	9,0	19,1	24,8	198,6
39	ПС 120.18.20-2АIIIвл-21с	—	—	204.4	204,4	0,5	—	—	9,9	—	10,4	27,6	—	38,0	5,7	—	10,1	9,0	19,1	24,8	267,2
40	ПС 120.9.25-4АIIIвл-21с	—	—	116.8	116,8	0,6	5,4	—	—	—	6,0	15,2	—	21,2	6,1	—	10,1	11,9	22,0	28,1	166,1
41	ПС 120.12.25-4АIIIвл-21с	—	—	146.0	146,0	0,6	—	—	9,9	—	10,5	20,0	—	30,5	6,1	—	10,1	11,9	22,0	28,1	204,6
42	ПС 120.18.25-4АIIIвл-21с	—	—	204.4	204,4	0,6	—	—	—	13,1	13,7	27,6	—	41,3	6,1	—	10,1	11,9	22,0	28,1	273,8
43	ПС 120.9.20-2АIIIвл-22с	—	—	116.8	116,8	0,5	5,4	—	—	—	5,9	15,2	—	21,1	5,0	—	10,1	7,0	17,1	22,1	160,0
44	ПС 120.12.20-2АIIIвл-22с	—	—	146.0	146,0	0,5	—	7,3	—	—	7,8	20,0	—	27,8	5,0	—	10,1	7,0	17,1	22,1	195,9
45	ПС 120.18.20-2АIIIвл-22с	—	—	204.4	204,4	0,5	—	—	9,9	—	10,4	27,6	—	38,0	5,0	—	10,1	7,0	17,1	22,1	264,5
46	ПС 120.9.25-4АIIIвл-22с	—	—	116.8	116,8	0,6	5,4	—	—	—	6,0	15,2	—	21,2	5,4	—	10,1	9,3	19,4	24,8	162,8
47	ПС 120.12.25-4АIIIвл-22с	—	—	146.0	146,0	0,6	—	—	9,9	—	10,5	20,0	—	30,5	5,4	—	10,1	9,3	19,4	24,8	201,3
48	ПС 120.18.25-4АIIIвл-22с	—	—	204.4	204,4	0,6	—	—	—	13,1	13,7	27,6	—	41,3	5,4	—	10,1	9,3	19,4	24,8	270,5
49	ПС 120.9.20-2АIIIвл-31с	—	—	116.8	116,8	0,5	5,4	—	—	—	5,9	15,2	—	21,1	6,8	—	10,1	10,4	20,5	27,3	165,2
50	ПС 120.12.20-2АIIIвл-31с	—	—	146.0	146,0	0,5	—	7,3	—	—	7,8	20,0	—	27,8	6,8	—	10,1	10,4	20,5	27,3	201,1
51	ПС 120.18.20-2АIIIвл-31с	—	—	204.4	204,4	0,5	—	—	9,9	—	10,4	27,6	—	38,0	6,8	—	10,1	10,4	20,5	27,3	269,7

Продолжение ведомости

№ п/п	Марка панели	Предварительно напрягаемая арматура					Арматурные изделия										Закладные изделия						Общий расход стали, кг
		Арматура класса					Арматура класса										Арматура класса А-III		Прокат марки ВСт3кп2				
		А-IIIВ					А-I							Вр-I									
		ГОСТ 5781-82					ГОСТ 5781-82							ГОСТ 6727-80		Итого	ГОСТ 5781-82		ГОСТ 8509-86	ГОСТ 103-76		Итого	
		ф8	ф10	ф12	ф14	Итого	ф12	ф16	ф18	ф20	ф22	ф25	Итого	ф5	—		ф10	—	L70×70×8	полоса 5	Итого		
52	ПС 120.9.25-4АIIIВл-31с	—	—	—	116,8	116,8	0,6	5,4	—	—	—	—	6,0	15,2	—	21,2	7,2	—	10,1	13,7	23,8	31,0	169,0
53	ПС 120.12.25-4АIIIВл-31с	—	—	—	146,0	146,0	0,6	—	—	9,9	—	—	10,5	20,0	—	30,5	7,2	—	10,1	13,7	23,8	31,0	207,5
54	ПС 120.18.25-4АIIIВл-31с	—	—	—	204,4	204,4	0,6	—	—	—	13,1	—	13,7	27,6	—	41,3	7,2	—	10,1	13,7	23,8	31,0	276,7
55	ПС 120.9.20-2АIIIВл-32с	—	—	—	116,8	116,8	0,5	5,4	—	—	—	—	5,9	15,2	—	21,1	6,1	—	10,1	8,4	18,5	24,6	162,5
56	ПС 120.12.20-2АIIIВл-32с	—	—	—	146,0	146,0	0,5	—	7,3	—	—	—	7,8	20,0	—	27,8	6,1	—	10,1	8,4	18,5	24,6	198,4
57	ПС 120.18.20-2АIIIВл-32с	—	—	—	204,4	204,4	0,5	—	—	9,9	—	—	10,4	27,6	—	38,0	6,1	—	10,1	8,4	18,5	24,6	267,0
58	ПС 120.9.25-4АIIIВл-32с	—	—	—	116,8	116,8	0,6	5,4	—	—	—	—	6,0	15,2	—	21,2	6,5	—	10,1	11,2	21,3	27,8	165,8
59	ПС 120.12.25-4АIIIВл-32с	—	—	—	146,0	146,0	0,6	—	—	9,9	—	—	10,5	20,0	—	30,5	6,5	—	10,1	11,2	21,3	27,8	204,3
60	ПС 120.18.25-4АIIIВл-32с	—	—	—	204,4	204,4	0,6	—	—	—	13,1	—	13,7	27,6	—	41,3	6,5	—	10,1	11,2	21,3	27,8	273,5
61	ПС 120.9.20-2АIIIВл-41с	—	—	—	116,8	116,8	0,5	5,4	—	—	—	—	5,9	15,2	—	21,1	10,2	—	10,1	19,4	29,5	39,7	177,6
62	ПС 120.12.20-2АIIIВл-41с	—	—	—	146,0	146,0	0,5	—	7,3	—	—	—	7,8	20,0	—	27,8	10,2	—	10,1	19,4	29,5	39,7	213,5
63	ПС 120.18.20-2АIIIВл-41с	—	—	—	204,4	204,4	0,5	—	—	9,9	—	—	10,4	27,6	—	38,0	10,2	—	10,1	19,4	29,5	39,7	282,1
64	ПС 120.9.25-4АIIIВл-41с	—	—	—	116,8	116,8	0,6	5,4	—	—	—	—	6,0	15,2	—	21,2	10,6	—	10,1	25,6	35,7	46,3	184,3
65	ПС 120.12.25-4АIIIВл-41с	—	—	—	146,0	146,0	0,6	—	—	9,9	—	—	10,5	20,0	—	30,5	10,6	—	10,1	25,6	35,7	46,3	222,8
66	ПС 120.18.25-4АIIIВл-41с	—	—	—	204,4	204,4	0,6	—	—	—	—	21,8	22,4	27,6	—	50,0	10,6	—	10,1	25,6	35,7	46,3	300,7
67	ПС 120.9.20-2АIIIВл-42с	—	—	—	116,8	116,8	0,5	5,4	—	—	—	—	5,9	15,2	—	21,1	8,8	—	10,1	15,4	25,5	34,3	172,2
68	ПС 120.12.20-2АIIIВл-42с	—	—	—	146,0	146,0	0,5	—	7,3	—	—	—	7,8	20,0	—	27,8	8,8	—	10,1	15,4	25,5	34,3	208,1
69	ПС 120.18.20-2АIIIВл-42с	—	—	—	204,4	204,4	0,5	—	—	9,9	—	—	10,4	27,6	—	38,0	8,8	—	10,1	15,4	25,5	34,3	276,7
70	ПС 120.9.25-4АIIIВл-42с	—	—	—	116,8	116,8	0,6	5,4	—	—	—	—	6,0	15,2	—	21,2	9,2	—	10,1	20,4	30,5	39,7	177,7
71	ПС 120.12.25-4АIIIВл-42с	—	—	—	146,0	146,0	0,6	—	—	9,9	—	—	10,5	20,0	—	30,5	9,2	—	10,1	20,4	30,5	39,7	216,2
72	ПС 120.18.25-4АIIIВл-42с	—	—	—	204,4	204,4	0,6	—	—	—	13,1	—	13,7	27,6	—	41,3	9,2	—	10,1	20,4	30,5	39,7	285,4
73	ПС 120.12.20-1АIIIВл-50с	—	74,0	—	—	74,0	0,5	5,4	—	—	—	—	5,9	20,0	—	25,9	4,3	—	10,1	20,3	30,4	34,7	134,6
74	ПС 120.12.20-2АIIIВл-50с	—	—	106,0	—	106,0	0,5	—	7,3	—	—	—	7,8	20,0	—	27,8	4,3	—	10,1	20,3	30,4	34,7	168,5
75	ПС 120.12.25-1АIIIВл-50с	47,0	—	—	—	47,0	0,6	—	7,3	—	—	—	7,9	20,0	—	27,9	5,1	—	10,1	20,3	30,4	35,5	110,4
76	ПС 120.12.25-2АIIIВл-50с	—	74,0	—	—	74,0	0,6	—	7,3	—	—	—	7,9	20,0	—	27,9	5,1	—	10,1	20,3	30,4	35,5	137,4
77	ПС 120.12.20-1АIIIВл-55ас	—	74,0	—	—	74,0	0,5	5,4	—	—	—	—	5,9	20,0	—	25,9	4,3	—	10,1	20,3	30,4	34,7	134,6
78	ПС 120.12.20-1АIIIВл-55вс	—	74,0	—	—	74,0	0,5	5,4	—	—	—	—	5,9	20,0	—	25,9	4,3	—	10,1	20,3	30,4	34,7	134,6
79	ПС 120.12.20-2АIIIВл-55ас	—	—	106,0	—	106,0	0,5	—	7,3	—	—	—	7,8	20,0	—	27,8	4,3	—	10,1	20,3	30,4	34,7	168,5
80	ПС 120.12.20-2АIIIВл-55вс	—	—	106,0	—	106,0	0,5	—	7,3	—	—	—	7,8	20,0	—	27,8	4,3	—	10,1	20,3	30,4	34,7	168,5

Инв. № подл. | Подпись и дата | Взам. инв. №

Продолжение ведомости

№ п/п	Марка панели	Предварительно напряженная арматура				Арматурные изделия								Закладные изделия						Общий расход стали, кг
		Арматура класса А-III ГОСТ 5781-82				Арматура класса А-I ГОСТ 5781-82					Вр-I ГОСТ 6727-80		Итого	Арматура класса А-III ГОСТ 5781-82	Прокат марки ВСт3кп2 ГОСТ 8509-86	ГОСТ 103-76 полоса		Итого		
		ф8	ф10	ф14	Итого	ф12	ф18	ф20	ф22	Итого	ф5	–		ф10	–	170×70×8	70×8	Итого		
81	ПС 120.12.25-1АIIIВл-551с	47,0	–	–	47,0	0,6	7,3	–	–	7,9	20,0	–	27,9	5,1	–	10,1	20,3	30,4	35,5	110,4
82	ПС 120.12.25-1АIIIВл-552с	47,0	–	–	47,0	0,6	7,3	–	–	7,9	20,0	–	27,9	5,1	–	10,1	20,3	30,4	35,5	110,4
83	ПС 120.12.25-2АIIIВл-551с	–	74,0	–	74,0	0,6	7,3	–	–	7,9	20,0	–	27,9	5,1	–	10,1	20,3	30,4	35,5	137,4
84	ПС 120.12.25-2АIIIВл-552с	–	74,0	–	74,0	0,6	7,3	–	–	7,9	20,0	–	27,9	5,1	–	10,1	20,3	30,4	35,5	137,4
85	ПС 120.12.20-2АIIIВл-51с	–	–	146,0	146,0	0,5	7,3	–	–	7,8	20,0	–	27,8	7,7	–	10,1	29,3	39,4	47,1	220,9
86	ПС 120.12.25-4АIIIВл-51с	–	–	146,0	146,0	0,6	–	9,9	–	10,5	20,0	–	30,5	8,5	–	10,1	32,2	32,3	50,8	227,3
87	ПС 120.12.20-2АIIIВл-52с	–	–	146,0	146,0	0,5	7,3	–	–	7,8	20,0	–	27,8	7,0	–	10,1	27,3	37,4	44,4	218,2
88	ПС 120.12.25-4АIIIВл-52с	–	–	146,0	146,0	0,6	–	9,9	–	10,5	20,0	–	30,5	7,8	–	10,1	29,6	39,7	47,5	224,0
89	ПС 120.12.20-2АIIIВл-60с	–	–	146,0	146,0	0,5	7,3	–	–	7,8	20,0	–	27,8	11,0	–	5,0	16,3	21,3	32,3	206,1
90	ПС 120.12.25-2АIIIВл-60с	–	–	146,0	146,0	0,6	–	9,9	–	10,5	20,0	–	30,5	12,0	–	5,0	20,8	25,8	37,8	214,3
91	ПС 120.15.20-2АIIIВл-60с	–	–	175,2	175,2	0,5	–	9,9	–	10,4	23,6	–	34,0	11,0	–	5,0	16,3	21,3	32,3	241,5
92	ПС 120.15.25-2АIIIВл-60с	–	–	175,2	175,2	0,6	–	–	13,1	13,7	23,6	–	37,3	12,0	–	5,0	20,8	25,8	37,8	250,4
93	ПС 120.12.20-2АIIIВл-651с	–	–	146,0	146,0	0,5	7,3	–	–	7,8	20,0	–	27,8	11,0	–	5,0	16,3	21,3	32,3	206,1
94	ПС 120.12.20-2АIIIВл-652с	–	–	146,0	146,0	0,5	7,3	–	–	7,8	20,0	–	27,8	11,0	–	5,0	16,3	21,3	32,3	206,1
95	ПС 120.12.25-2АIIIВл-651с	–	–	146,0	146,0	0,6	–	9,9	–	10,5	20,0	–	30,5	12,0	–	5,0	20,8	25,8	37,8	214,3
96	ПС 120.12.25-2АIIIВл-652с	–	–	146,0	146,0	0,6	–	9,9	–	10,5	20,0	–	30,5	12,0	–	5,0	20,8	25,8	37,8	214,3
97	ПС 120.15.20-2АIIIВл-651с	–	–	175,2	175,2	0,5	–	9,9	–	10,4	23,6	–	34,0	11,0	–	5,0	16,3	21,3	32,3	241,5
98	ПС 120.15.20-2АIIIВл-652с	–	–	175,2	175,2	0,5	–	9,9	–	10,4	23,6	–	34,0	11,0	–	5,0	16,3	21,3	32,3	241,5
99	ПС 120.15.25-2АIIIВл-651с	–	–	175,2	175,2	0,6	–	–	13,1	13,7	23,6	–	37,3	12,0	–	5,0	20,8	25,8	37,8	250,3
100	ПС 120.15.25-2АIIIВл-652с	–	–	175,2	175,2	0,6	–	–	13,1	13,7	23,6	–	37,3	12,0	–	5,0	20,8	25,8	37,8	250,3
101	ПС 120.12.20-2АIIIВл-61с	–	–	146,0	146,0	0,5	7,3	–	–	7,8	20,0	–	27,8	14,4	–	5,0	25,3	30,3	44,7	218,5
102	ПС 120.12.25-4АIIIВл-61с	–	–	146,0	146,0	0,6	7,3	–	–	7,9	20,0	–	27,9	15,4	–	5,0	32,7	37,3	53,1	227,0
103	ПС 120.15.20-2АIIIВл-61с	–	–	175,2	175,2	0,5	–	9,9	–	10,4	23,6	–	34,0	14,4	–	5,0	25,3	30,3	44,7	253,9
104	ПС 120.15.25-4АIIIВл-61с	–	–	175,2	175,2	0,6	–	–	13,1	13,7	23,6	–	37,3	15,4	–	5,0	32,7	37,7	53,1	265,6
105	ПС 120.12.20-2АIIIВл-62с	–	–	146,0	146,0	0,5	7,3	–	–	7,8	20,0	–	27,8	13,7	–	5,0	23,3	28,3	42,0	215,8
106	ПС 120.12.25-4АIIIВл-62с	–	–	146,0	146,0	0,6	–	9,9	–	10,5	20,0	–	30,5	14,7	–	5,0	30,1	35,1	49,8	226,3
107	ПС 120.15.20-2АIIIВл-62с	–	–	175,2	175,2	0,5	–	9,9	–	10,4	23,6	–	34,0	13,7	–	5,0	23,3	28,3	42,0	251,2
[illegible]	ПС 120.15.25-4АIIIВл-62с	–	–	175,2	175,2	0,6	–	–	13,1	13,7	23,6	–	37,3	14,7	–	5,0	30,1	35,1	49,8	262,3

Инв. № подл. | Подпись и дата | Взам. инв. №

gost.e-ecolog.ru