ТИПОВЫЕ КОНСТРУКЦИИ, ИЗДЕЛИЯ И УЗЛЫ ЗДАНИЙ И СООРУЖЕНИЙ

Серия 1.425.1-1

РИГЕЛИ ЖЕЛЕЗОБЕТОННЫЕ ДЛЯ СТЕН ИЗ ВОЛНИСТЫХ АСБЕСТОЦЕМЕНТНЫХ ЛИСТОВ

Выпуск 1

УКАЗАНИЯ ПО ПРИМЕНЕНИЮ

20803-01
ЦЕНА 0-84

gost.e-ecolog.ru

ТИПОВЫЕ КОНСТРУКЦИИ, ИЗДЕЛИЯ И УЗЛЫ ЗДАНИЙ И СООРУЖЕНИЙ

Серия 1.425.1-1

РИГЕЛИ ЖЕЛЕЗОБЕТОННЫЕ ДЛЯ СТЕН ИЗ ВОЛНИСТЫХ АСБЕСТОЦЕМЕНТНЫХ ЛИСТОВ

Выпуск 1

УКАЗАНИЯ ПО ПРИМЕНЕНИЮ

РАЗРАБОТАН
ИНСТИТУТОМ ЛЕНИНГРАДСКИЙ ПРОМСТРОЙПРОЕКТ

ГЛАВНЫЙ ИНЖЕНЕР ИНСТИТУТА — ГУБКИН М.А.

ГЛАВНЫЙ КОНСТРУКТОР ИНСТИТУТА — БАРАНОВ Ю.С.

ГЛАВНЫЙ ИНЖЕНЕР ПРОЕКТА — ЛИПНИЦКИЙ М.Е.

НИИЖБ ГОССТРОЯ СССР

ДИРЕКТОР ИНСТИТУТА — МИХАЙЛОВ К.В.

ЗАВ.ЛАБОРАТОРИЕЙ — БЕРДИЧЕВСКИЙ Г.И.

ОДОБРЕНЫ
ГЛАВОРГТПРОЕКТОМ ГОССТРОЯ СССР

ПИСЬМО ОТ 28.06.85 г. № 2/3 – 336

20803-01 2

Обозначение	Наименование	Стр
1.425.1-1.1 0.00ПЗ	Пояснительная записка	3
0.00НИ	Номенклатура изделий	6
1.00	Схема раскладки асбестоцементных листов с креплением к железобетонным ригелям РТ	7
1.10	Крепление асбестоцементных листов к ригелям РТ. Узлы 1...4	8
1.20	Крепление асбестоцементных листов к ригелям РТ. Узлы 5...8	9
1.30	Схема расположения ригелей РТ по продольному фахверку и крепление ригелей к колоннам. Узлы 9,10	10
1.40	Спецификация к узлам 1...10	11
2.00	Схема раскладки асбестоцементных листов с креплением к железобетонным ригелям РП	12
2.10	Крепление асбестоцементных листов к ригелям РП. Узлы 11...14	13
2.20	Крепление асбестоцементных листов к ригелям РП. Узлы 15...18	14
2.30	Схема расположения ригелей РП по продольному фахверку и крепление ригелей к колоннам. Узлы 19,20	15
2.40	Спецификация к узлам 11...20	16
0.10РМ1	Ведомость расхода материалов ригеля РТ	17
0.20РМ1	Ведомость расхода материалов ригеля РП	18
1.425.1-1.1 0.10РМ2	Ведомость расхода цемента и инертных материалов ригеля РТ	19
0.20РМ2	Ведомость расхода цемента и инертных материалов ригеля РП	20

Нач.отдела	Царбак	
Н.контр	Аксёнова	
Гл.констр.отд.	Баранов	
Нач.сектора	Егорова	
Ст.инженер	Юлёнец	
Инженер	Храмова	
Инженер	Ковшарь	

1.425.1-1.1 0.00

Содержание

Стадия	Лист	Листов
Р		1

ГОССТРОЙ СССР
ЛЕНИНГРАДСКИЙ ПРОМСТРОЙПРОЕКТ

1. Общие сведения.

1.1. В настоящей серии разработаны конструкции железобетонных ригелей для неотапливаемых производственных зданий со стенами из волнистых асбестоцементных листов.

1.2. Состав серии:
Выпуск 1. Указания по применению.
Выпуск 2. Ригели пролетом 6 м.
Арматурные и соединительные изделия.
Рабочие чертежи.

2. Конструктивные решения, указания по маркировке.

2.1. Железобетонные ригели разработаны прямоугольного и таврового сечения. Армирование ригелей выполнено в двух вариантах: с обычным армированием и предварительно-напряженными.

2.2. Сборный железобетонный ригель прямоугольного сечения РП размерами 220×220 мм. разработан с учетом изготовления в формах, предназначенных для многопустотных панелей перекрытий серии 1.141-1 с отверстиями диаметром 159 мм.

2.3. Сборный железобетонный ригель таврового сечения РТ разработан с учетом использования опалубки прогона покрытия серии 1.462-14 Вып.1 с устройством заглушки формы в нижней части. Высота сечения ригеля 180 мм, ширина полки 220 мм.

2.4. С целью удобства распалубки вертикальные грани таврового ригеля имеют технологические уклоны.

2.5. Ригели рядовые, у температурных швов и у торцов здания выполнены в одной опалубке.

2.6. Узлы крепления ригелей к колоннам разработаны в документах 1.30, 2.30 Узлы крепления к ригелям асбестоцементных листов разработаны в документах 110, 120, 210, 220. Дополнительные закладные изделия для крепления оконных переплетов должны быть заданы в конкретном проекте.

2.7. Сборные железобетонные ригели разработаны для пролета 6,0 м.

Нач.отдела	Царбак			1.425.1-1.1 0.00ПЗ	
Н.контр	Аксёнова				
Гл.конструктор.отд.	Баранов				
Нач.сектора	Егорова			Пояснительная записка	Стадия: Р; Лист: 1; Листов: 3
Ст.инженер	Юлёнец				ГОССТРОЙ СССР ЛЕНИНГРАДСКИЙ ПРОМСТРОЙПРОЕКТ
Инженер	Храмова				
Инженер	Ковшарь				

Инв. № подл. | Подпись и дата | Взам. инв. №

2.8. В зависимости от вида поперечного сечения разработаны ригели двух типов:

РП – ригель прямоугольного сечения, пустотный;

РТ – ригель таврового сечения.

2.9. В серии принята следующая структура марок ригеля:

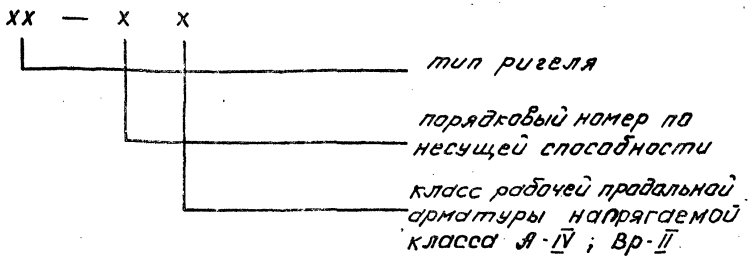

Например: обозначение марки ригеля таврового сечения второй несущей способности, с рабочей продольной напрягаемой арматурой класса А-IV будет иметь следующий вид: РТ-2АIV.

3. Область применения.

3.1. Сборные железобетонные ригели для стен зданий с ограждением в виде асбестоцементных листов разработаны для применения в районах, удовлетворяющих следующим климатическим условиям:

скоростной напор ветра для I - V районов и типов местности А, Б по СНиП II-6-74;

в районах с расчетными температурами 40°С и выше; от -40°С до -50°С;

в районах с обычными условиями строительства и районах с расчетной сейсмичностью до 9 баллов включительно.

3.2. Рабочие чертежи сборных железобетонных ригелей разработаны применительно к неотапливаемым зданиям:

с высотой до 20м;

с шагом колонн 6,0м;

с шагом ригелей по высоте 2,4м;

с ограждением в виде асбестоцементных волнистых листов унифицированного профиля 54/200-6-2500 по ГОСТ 16233-77.*

3.3. Сборные железобетонные ригели разработаны для зданий с неагрессивной средой. В условиях воздействия агрессивных сред следует предусматривать защиту от коррозии в соответствии с СНиП II-28-73*, „Защита строительных конструкций от коррозии."

3.4. Разбивка закладных изделий в ригелях для крепления к колоннам предусмотрена для колонн размером 300×300 и 400×400 мм.

4. Условия расчета.

4.1. Сборные железобетонные ригели рассчитаны как однопролетные балки, работающие на изгиб в двух направлениях совместно с кручением. Балки шарнирно оперты при работе на изгиб и защемлены на опорах при кручении от воздействия веса асбестоцементных волнистых листов.

4.2. Расчет ригелей на воздействие скоростного напора ветра выполнен в соответствии с п. 6.8 СНиП II-6-74 при значении аэродинамических коэффициентов: $C=1$ и $c=-0,8$.

4.3. Расчет железобетонных сечений ригелей выполнен в соответствии со СНиП II-21-75. При расчете ригелей учтен коэффициент надежности по назначению $\gamma_n = 0,9$, на который умножены расчетные значения нагрузок, и коэффициент условия работы бетона $T_{б1} = 1,1$

4.4. Максимальная расчетная ширина длительного и кратковременного раскрытия трещин не превышает:

- в ригелях без предварительного напряжения $a_{т.кр} = 0,4$ мм ; $a_{т.дл.} = 0,3$ мм ;
- в предварительно напрягаемых ригелях со стержневой арматурой класса А IV ;
- $a_{т.кр} = 0,4$ мм ; $a_{т.дл} = 0,3$ мм ;

с арматурой класса Вр-II - $a_{т.кр} = 0,15$ мм

4.5. Величина предельно допустимого прогиба ригеля принята равной 3 см.

4.6. Тавровое и прямоугольное сечение с напрягаемой и ненапрягаемой арматурой рассчитано на ЭВМ по программе „Факос" на косой изгиб по прочности.

4.7. Несущая способность ригелей определяется из условия расчета на прогиб.

4.8. Значение расчетных ветровых нагрузок ригелей смотрите в таблице 1.

Таблица 1

Марка ригеля	Расчетная ветровая нагрузка Па (кгс/м²)	Марка ригеля	Расчетная ветровая нагрузка Па (кгс/м²)
РТ-1	245 (25)	РП-1	390 (40)
РТ-2	390 (40)	РП-2	590 (60)
РТ-3	490 (50)	РП-3	830 (85)
РТ-4	560 (60)	РП-4	1030 (105)
РТ-5	780 (80)	РП-1Вр II	690 (70)
РТ-1Вр II	290 (30)	РП-2Вр II	880 (90)
РТ-2Вр II	390 (40)	РП-3Вр II	1180 (120)
РТ-3Вр II	540 (55)	РП-1А IV	400 (40)
РТ-1А IV	440 (45)	РП-2А IV	1000 (100)
РТ-2А IV	540 (55)	РП-3А IV	1500 (150)
РТ-3А IV	690 (70)		
РТ-4А IV	830 (85)		

4.9. В ссылках на документы по выпуску условно опущены обозначение серии и выпуска.

Инв. № подл. | Подпись и дата | Взам. инв.

Эскиз	Марка	Обозначение	Размеры, мм				Масса, кг
			l	h	a	в	
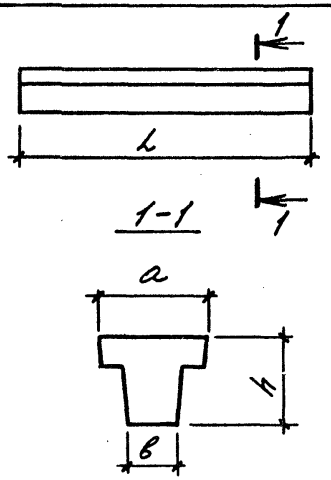	РТ-1	1.425.1-1.2 01.000000	5970	180	220	100	400
	РТ-2	-01					
	РТ-3	-02					
	РТ-4	-03					
	РТ-5	-04					
	РТ-1Вр II	-05					
	РТ-2Вр II	-06					
	РТ-3Вр II	-07					
	РТ-1А IV	-08					
	РТ-2А IV	-09					
	РТ-3А IV	-10					
	РТ-4А IV	-11					
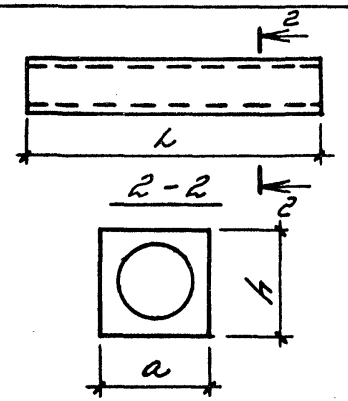	РП-1	1.425.1-1.2 02.000000	5980	220	220	-	425
	РП-2	-01					
	РП-3	-02					
	РП-4	-03					
	РП-1Вр II	-04					
	РП-2Вр II	-05					
	РП-3Вр II	-06					
	РП-1А IV	-07					
	РП-2А IV	-08					
	РП-3А IV	-09					

Нач.отдела	Царбак		1.425.1-1.1 0.00НК
Н.контр	Аксёнова		
Гл.констр.отд.	Баранов		Номенклатура изделий
Нач.сектора	Егорова		Стадия: Р; Лист: ; Листов: 1
Ст.инженер	Юлявц		ГОССТРОЙ СССР ЛЕНИНГРАДСКИЙ ПРОМСТРОЙПРОЕКТ
Ст.инженер	Калюжнюк		
Инженер	Ковшарь		

Схема раскладки асбестоцементных листов

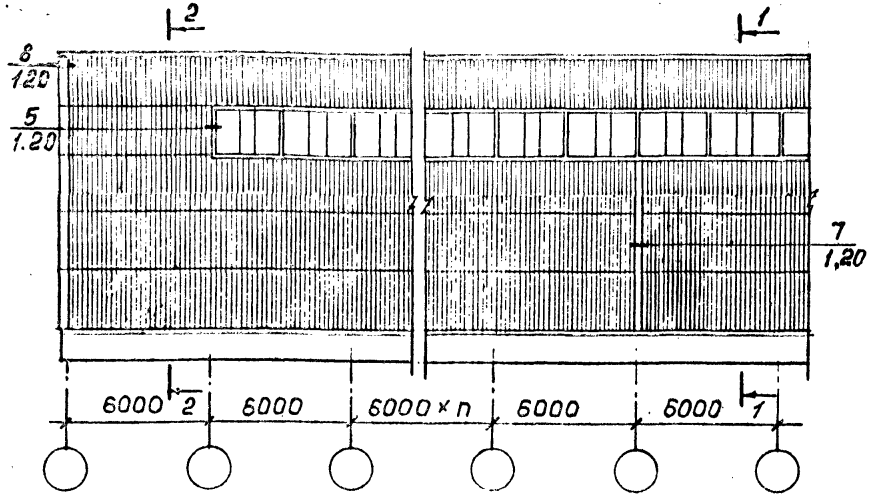

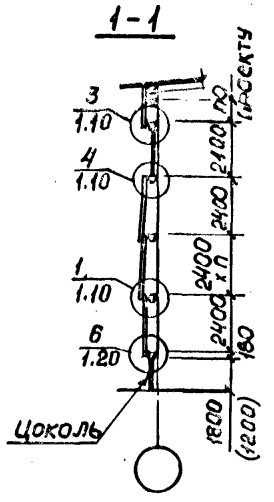

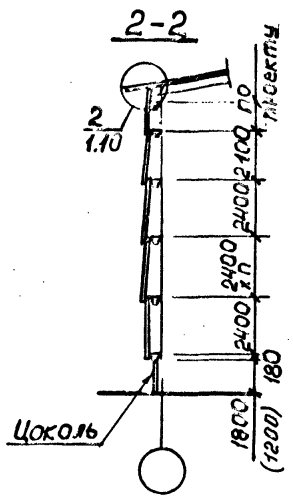

Схема раскладки листов и установка элементов крепления

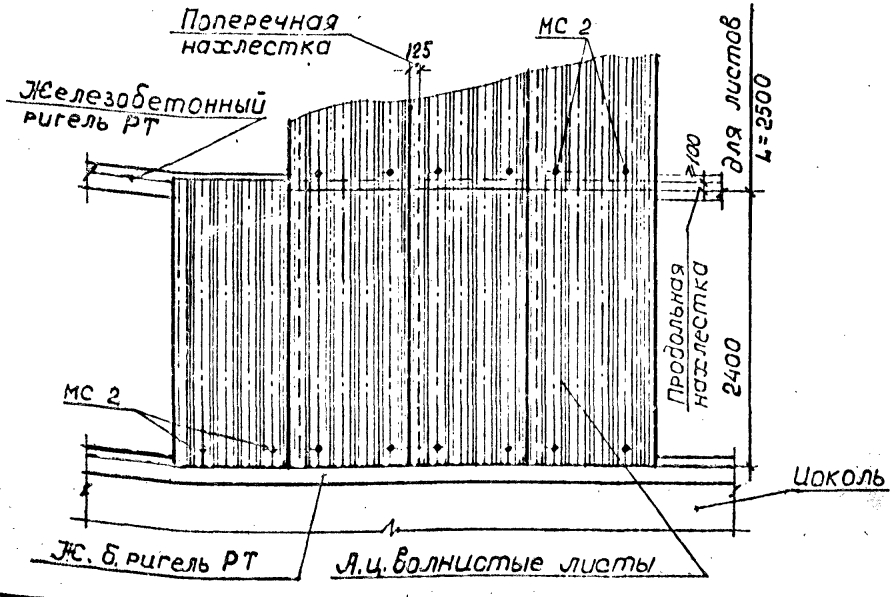

Нач.отдела	Цырбак		
Н.контр.	Аксёнова		
Гл.арх.отд.	Хрущев		
Рук.группы	Новикова		
Архитектор	Васильева		
Ст.техник	Никифорова		
Ст.техник	Чирикова		

1.425.1-1.1 1.00

Схема раскладки асбестоцементных листов с креплением к железобетонным ригелям РТ

Стадия	Лист	Листов
Р		1

ГОССТРОЙ СССР
ЛЕНИНГРАДСКИЙ ПРОМСТРОЙПРОЕКТ

Инв. № подл. | Подпись и дата | Взам. инв. №

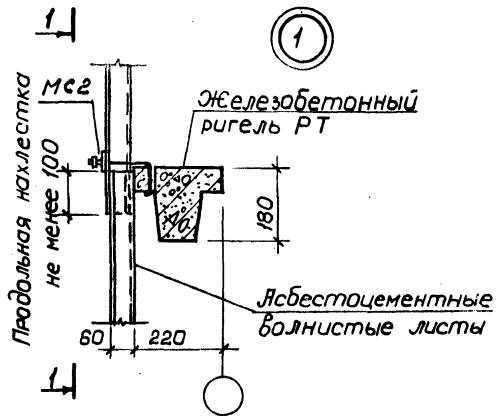

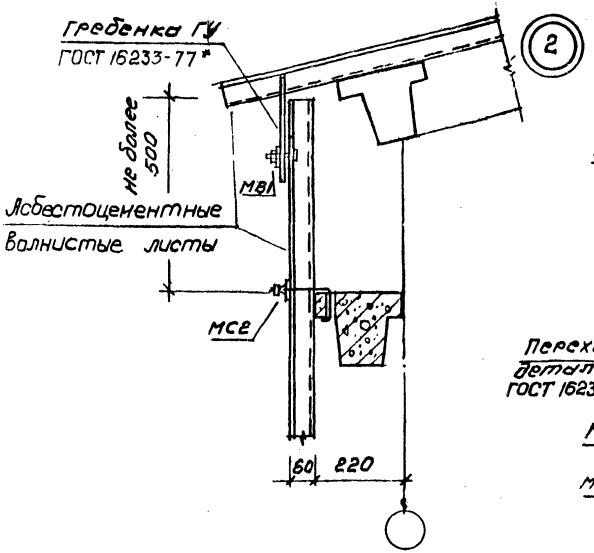

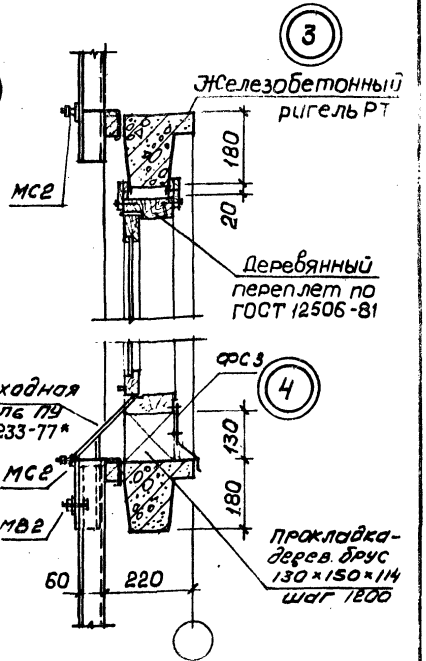

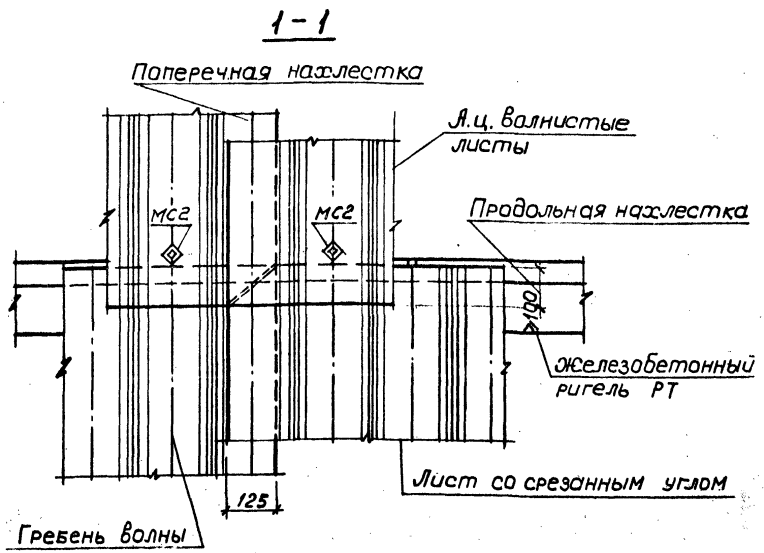

Для крепления переплетов в конкретном проекте должны быть даны дополнительные закладные изделия в ригелях

Нач.отдела	Царбак		
Н.контр.	Аксёнова		
Гл.арх.отд.	Хрущёв		
Рук.группы	Новикова		
Архитектор	Васильев		
Ст.техник	Никифорова		

1.425.1-1.1 1.10

Крепление асбестоцементных листов к ригелям РТ
Узлы 1...4

Стадия	Лист	Листов
Р		1

ГОССТРОЙ СССР
ЛЕНИНГРАДСКИЙ ПРОМСТРОЙПРОЕКТ

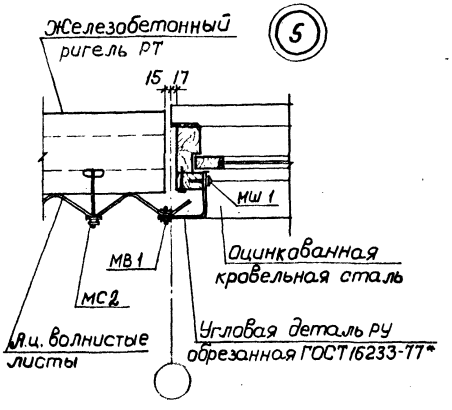

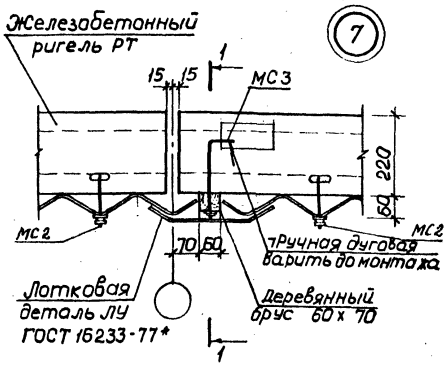

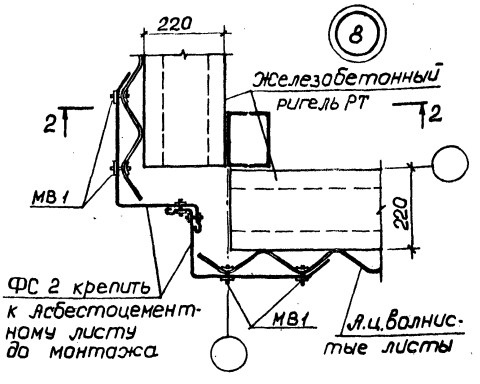

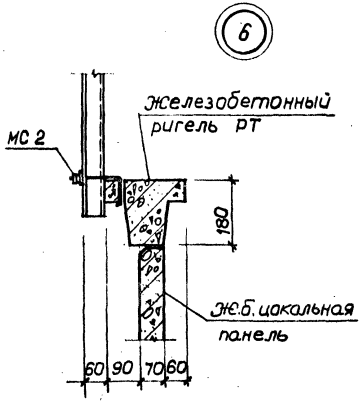

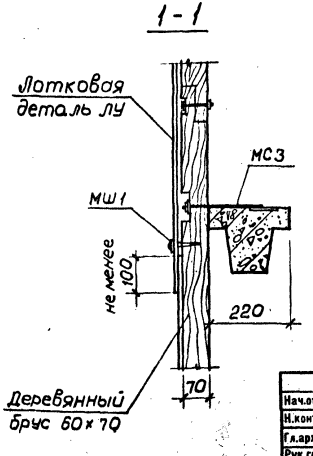

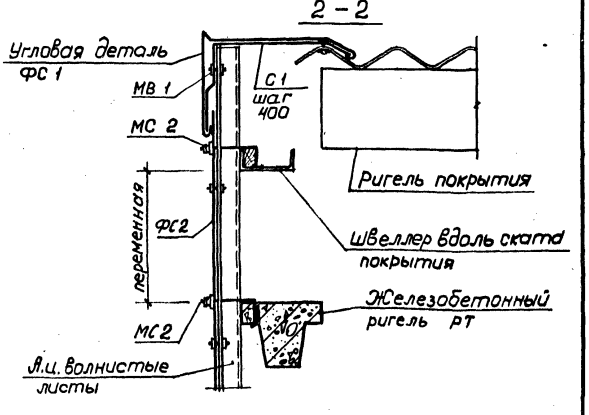

Нач.отдела	Царбак	
Н.контр.	Аксёнова	
Гл.арх.отд.	Хрущёв	
Рук.группы	Новикова	
Архитектор	Васильев	
Ст.техник	Никифорова	

1.425 1-1.1 1.20

Крепление асбестоцементных листов к ригелям РТ Узлы 5...8

Стадия	Лист	Листов
Р		1

ГОССТРОЙ СССР ЛЕНИНГРАДСКИЙ ПРОМСТРОЙПРОЕКТ

Инв.№ подл. | Подпись и дата | Взам.инв.№

20803-01 10

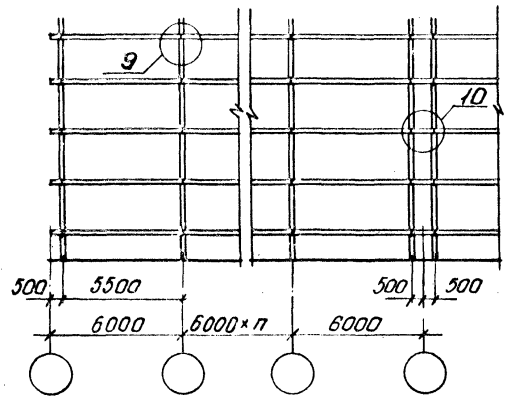

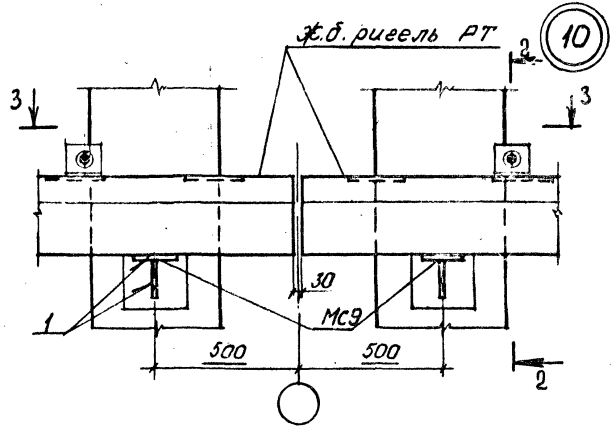

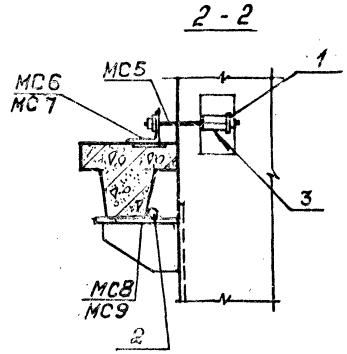

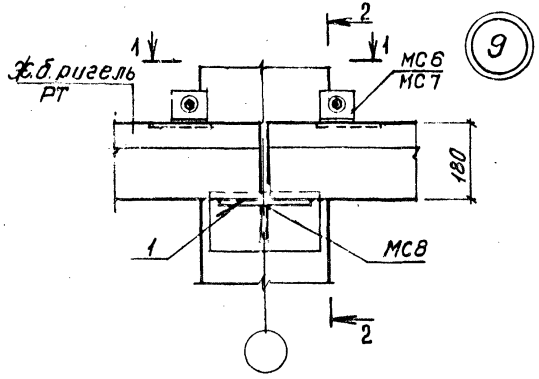

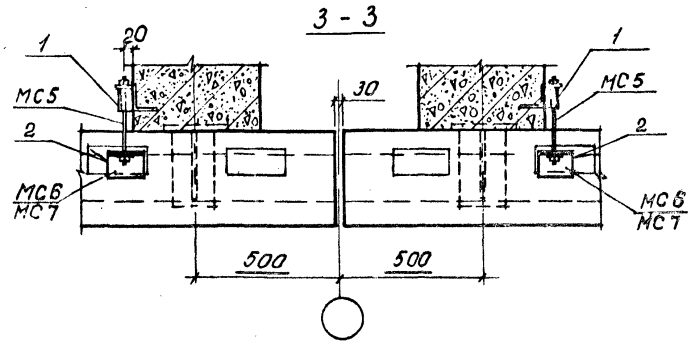

Соединительное изделие МС6 использовать для I...III районов по скоростному напору ветра

Соединительное изделие МС7 – для IУ и У районов по скоростному напору ветра

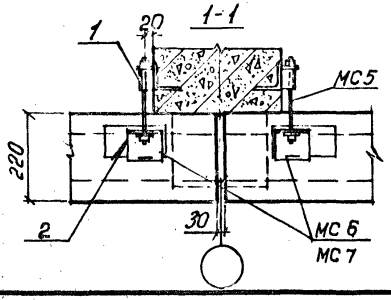

1 - 7ГОСТ 5264-80 - Т3 - △ 6

2 - 7 ГОСТ 5264-80 - Н1 - △ 6

3 - сварка ручная дуговая

Нач.отдела	Царбак		1.425.1-1.1 1.30
Н.контр.	Аксёнова		
Гл.арх.отд.	Хрущёв		Схема расположения ригелей РТ по продольному фахверку и крепление ригелей к колоннам. Узлы 9, 10
Рук.группы	Новикова		Стадия: Р; Лист: ; Листов: 1
Архитектор	Васильев		ГОССТРОЙ СССР ЛЕНИНГРАДСКИЙ ПРОМСТРОЙПРОЕКТ
Ст.техник	Никифорова		
Ст.техник	Чирикова		

20803-01 11

Инв № подл.	Подпись и дата	Взам. инв. №

Марка поз.	Обозначение	Наименование	Кол. на узел 1	2	3	4	5	6	7	8	Масса кг	Примечание
		Сборочные единицы										
МС2	1.425.1-1.2 00 000100 -01	Изделие соединительное	1	1	1	1	1	1	2	2	0,117	
МС3	-02	То же							1		0,127	
МВ1	00 000400	Прибор крепления		1			1			4	0,021	
МВ2	-01	То же				1					0,029	
МШ1	-0,2	То же					1		1		0,022	
		Детали										
С1	1.425.1-1.2 00 000200	Скоба								1	0,135	
ФС1	00 000 300	Фасонное изделие								1	4,27	
ФС2	-0,1	То же								2	4,15	
ФС3	-02	То же				1					1,24	

Нач.отдела	Царбак	
Н.контр.	Аксёнова	
Гл.арх.отд.	Хрущёв	
Рук.группы	Новикова	
Архитектор	Васильев	
Ст.техник	Никифорова	
Ст.техник	Чирикова	

1.425.1-1.1 1.40

Спецификация к узлам 1...10

Стадия	Лист	Листов
Р	1	2

ГОССТРОЙ СССР
ЛЕНИНГРАДСКИЙ ПРОМСТРОЙПРОЕКТ

Копировал Формат

Инв. № подл.	Подпись и дата	Взам. инв. №

Марка, поз.	Обозначение	Наименование	Кол. на узел 9	10							Масса кг	Примечание
		Сборочные единицы										
МС5	1.425.1-1.2 00 000 500	Изделие соединительное	2	2							0,14	
МС6*	00 000 600	То же	2	2							0,27	
МС7*	-01	То же	2	2							0,80	
МС8	00 000 700	То же	1								3,50	
МС9	-0,1	То же		2							2,50	
		Детали										
1	1.425.1-1.1 1.41	Уголок $\frac{40\times40\times5\ ГОСТ\ 8509-72}{ВСт\ кп2\ ГОСТ\ 535-79}$ $\ell=50$	2	2							0,12	Б.ч.
2	1.425.1-1.1 1.42	Ф20 AI ГОСТ 5781-82, $\ell=100$	2	2							0,25	Б.ч.

* МС6 - для I...III районов по скоростному напору ветра
МС7 - для IV, V районов по скоростному напору ветра

Схема раскладки асбестоцементных листов

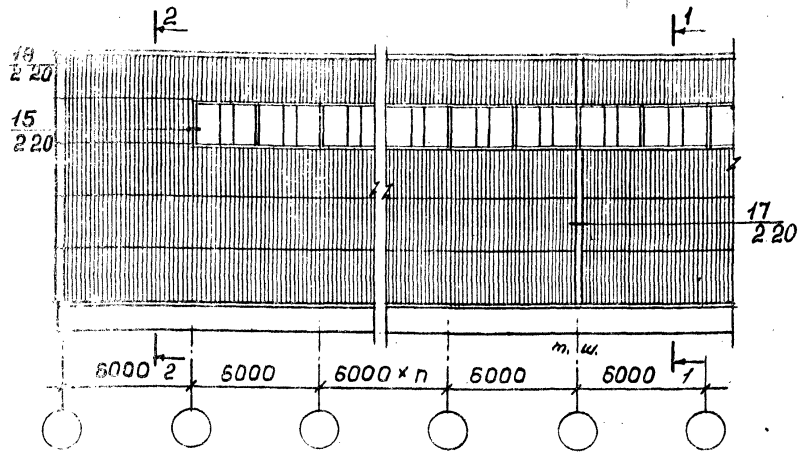

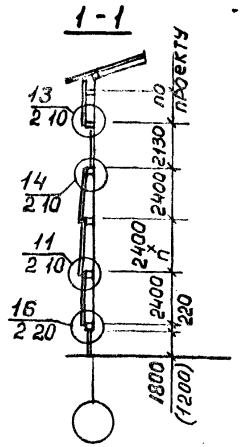

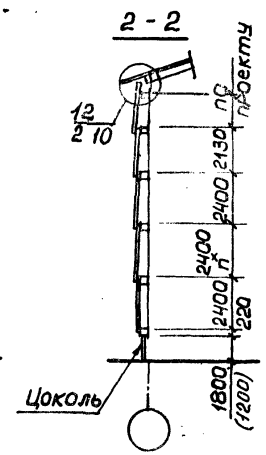

Схема раскладки листов и установка элементов крепления

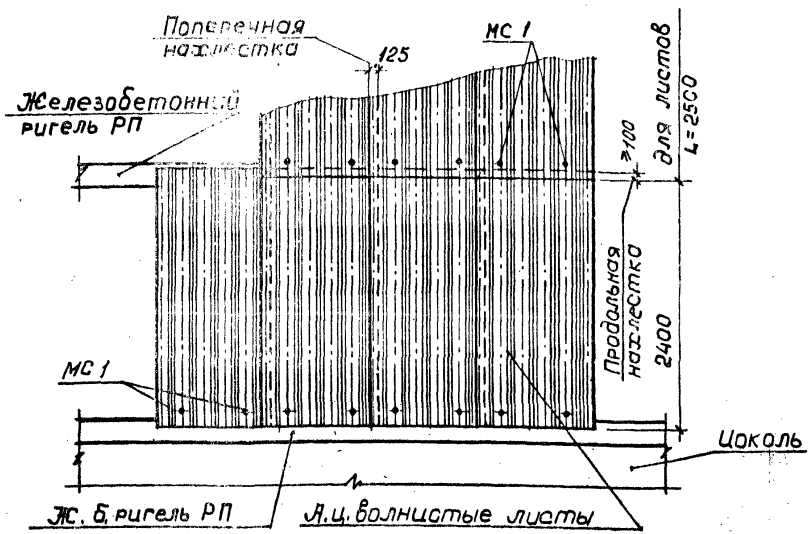

Нач.отдела	Царбак		
Н.контр.	Аксёнова		
Гл.арх.отд.	Хрущёв		
Рук.группы	Новикова		
Архитектор	Васильев		
Ст.техник	Никифорова		
Ст.техник	Чирикова		

1.425.1-1.1 2.00

Схема раскладки асбестоцементных листов с креплением к железобетонным ригелям РП.

Стадия	Лист	Листов
Р		1

ГОССТРОЙ СССР
ЛЕНИНГРАДСКИЙ ПРОМСТРОЙПРОЕКТ

11

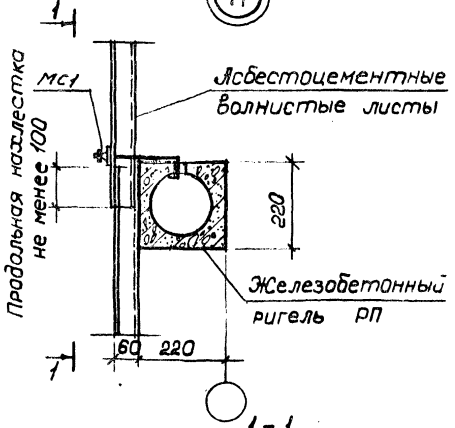

12

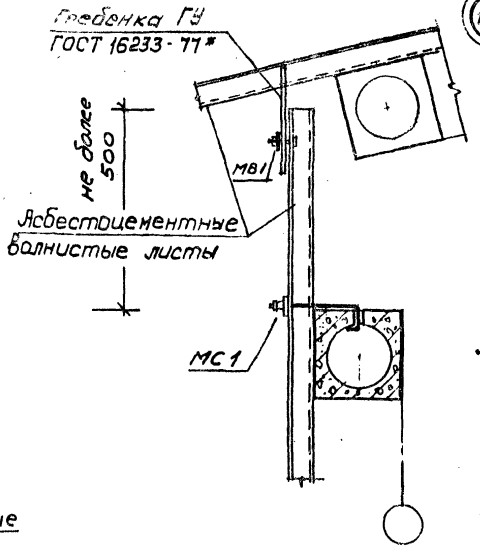

13

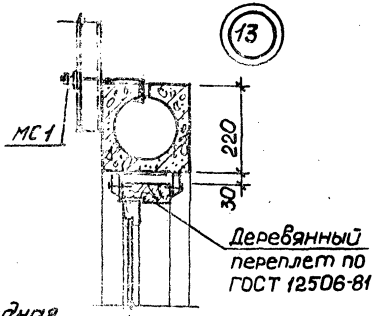

14

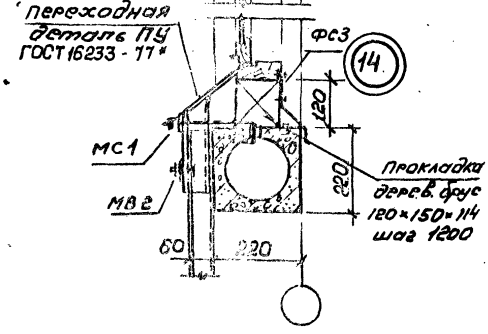

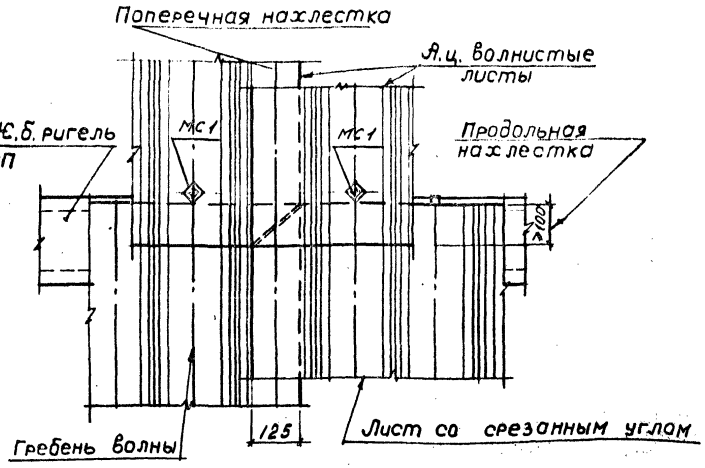

Для крепления переплетов в конкретном проекте должны быть даны дополнительные закладные изделия в ригелях

Нач.отдела	Царбак		
Н.контр.	Аксёнова		
Гл.арх.отд.	Хрущёв		
Рук.группы	Новикова		
Архитектор	Васильев		
Ст.техник	Никифорова		

1.425.1-1.1 2.10

Крепление асбестоцементных листов к ригелям РП
Узлы 11...14

Стадия	Лист	Листов
Р		1

Госстрой СССР
ЛЕНИНГРАДСКИЙ ПРОМСТРОЙПРОЕКТ

20803-01 14

Инв.№ подл. | Подпись и дата | Взам.инв.№

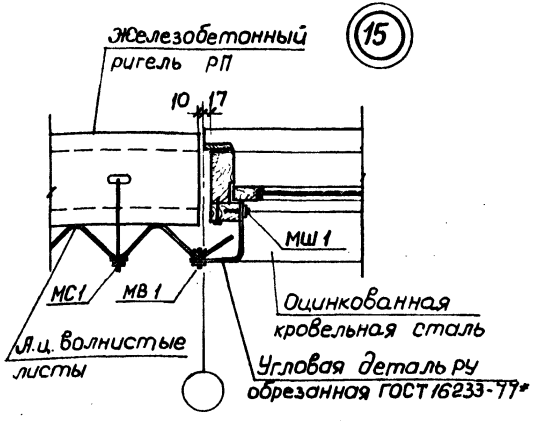

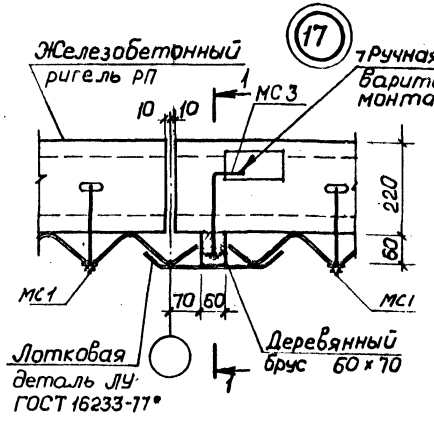

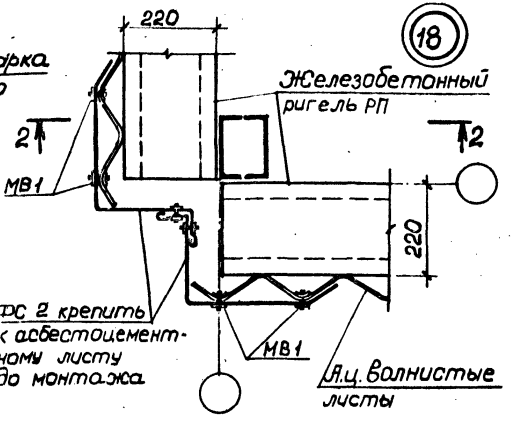

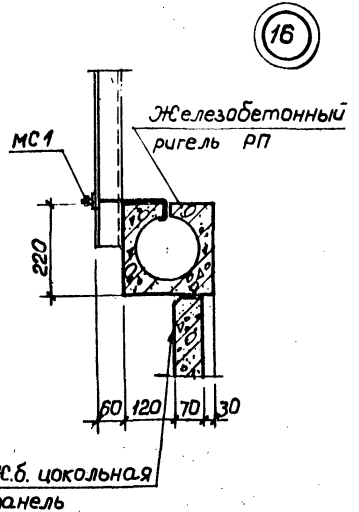

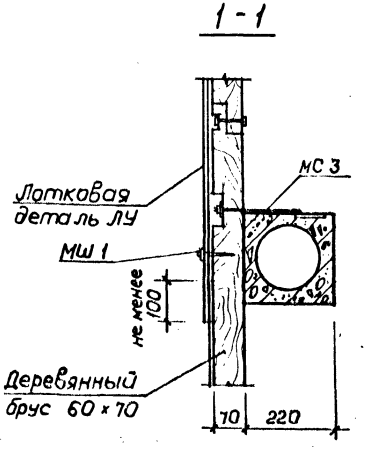

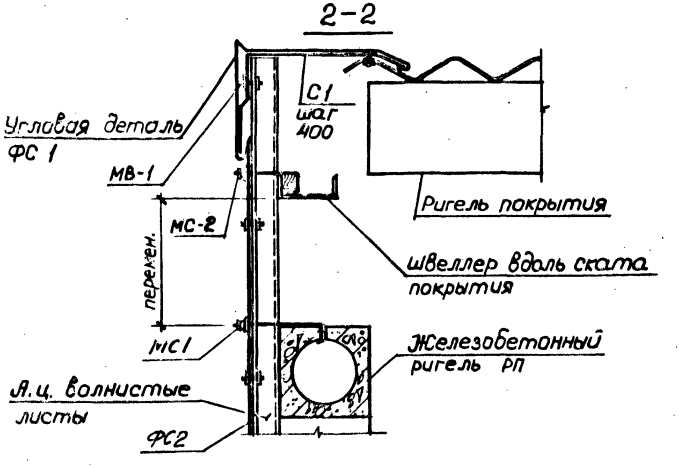

Нач.отдела	Царбак		1.425.1-1.1 2.20	
Н.контр.	Аксёнова		Крепление асбестоцементных листов к ригелям РП. Узлы 15..18	Стадия Р; Лист; Листов 1
Гл.арх.отд.	Хрущёв			ГОССТРОЙ СССР ЛЕНИНГРАДСКИЙ ПРОМСТРОЙПРОЕКТ
Рук.группы	Новикова			
Архитектор	Васильев			
Ст.техник	Никифорова			

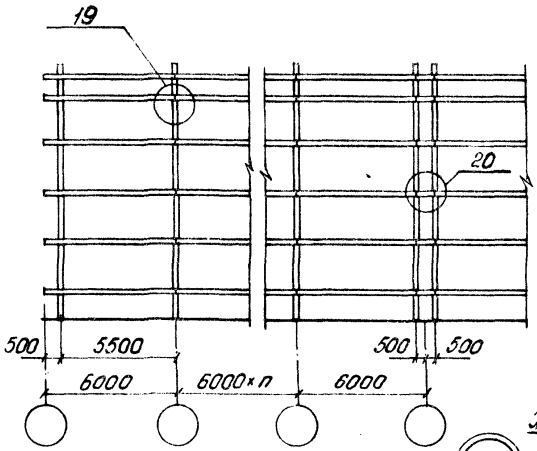

19

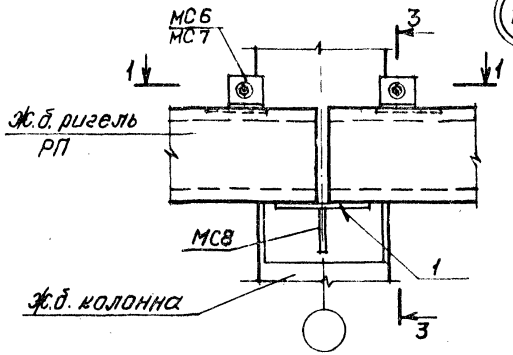

1-1

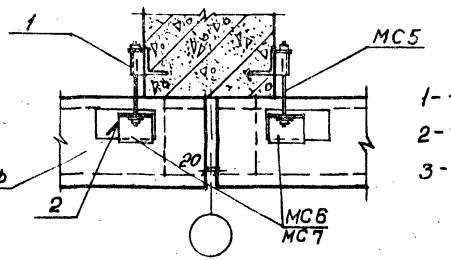

20

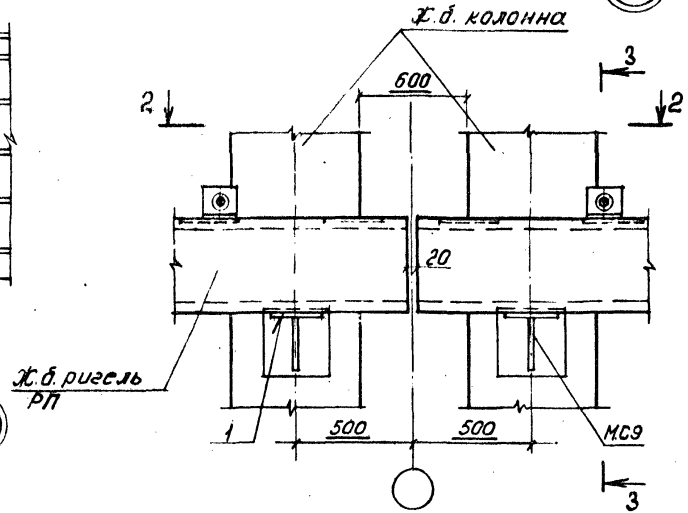

3 - 3

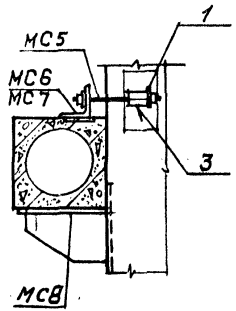

2 - 2

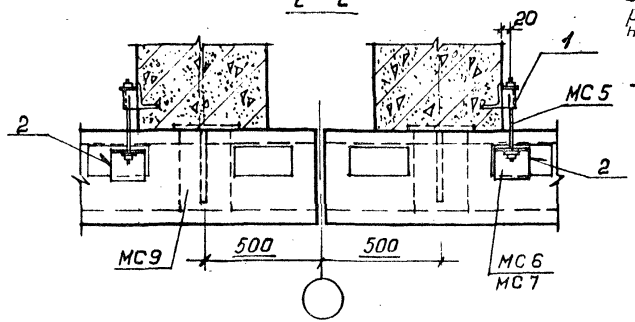

Соединительное изделие МС 6 использовать для I ... III районов по скоростному напору ветра

Соединительное изделие МС 7 – для IV и V районов по скоростному напору ветра

1 - 7 ГОСТ 5264-80-Т3 - А 6

2 - 7 ГОСТ 5264-80-Н1 - А 6

3 - сварка ручная дуговая

Нач.отдела	Царбак		
Н.контр.	Аксёнова		
Гл.арх.отд.	Хрущёв		
Рук.группы	Новикова		
Архитектор	Васильев		
Ст.техник	Никифорова		
Ст.техник	Чификова		

1.425.1-1.1 2.30

Схема расположения ригелей РП по продольному фахверку и крепление ригелей к колоннам. Узлы 19, 20

Стадия	Лист	Листов
Р		1

ГОССТРОЙ СССР
ЛЕНИНГРАДСКИЙ ПРОМСТРОЙПРОЕКТ

Инв. № подл. | Подпись и дата | Взам. инв. №

Марка поз.	Обозначение	Наименование	Кол. на узлы 11	12	13	14	15	16	17	18	Масса кг	Примечание
		Сборочные единицы										
МС2	1.425.1-1.2 00 000100 -01	Изделие соединительное								1	0,117	
МС1	00 000100	то же	1	1	1	1	1	1	2	1	0,135	
МС3	-02	то же							1		0,127	
МВ1	00 000400	Прибор крепления		1			1			4	0,021	
МВ2	-01	то же				1					0,029	
МШ1	-02	то же					1		1		0,022	
		Детали										
С1	1.425.1-1.2 00 000200	Скоба								1	0,135	
ФС1	00 000300	Фасонные изделия								1	4,27	
ФС2	-01	то же								2	4,15	
ФС3	-02	то же				1					1,24	

Нач.отдела	Царбак	
Н.контр.	Аксёнова	
Гл.арх.отд.	Хрущёв	
Рук.группы	Новикова	
Архитектор	Васильев	
Ст.техник	Никифорова	
Ст.техник	Чирикова	

1.425.1-1.1 2.40

Спецификация к узлам 11...20

Стадия		Листов
Р		2

ГОССТРОЙ СССР
ЛЕНИНГРАДСКИЙ ПРОМСТРОЙПРОЕКТ

Копировал Формат

Инв. № подл.	Подпись и дата	Взам. инв. №

Марка поз.	Обозначение	Наименование	Кол. на узел 19	20							Масса кг	Примечание
		Сборочные единицы										
МС5	1.425.1-1.2 00 000500	Изделие соединительное	2	2							0,14	
МС6*	00 000600	То же	2	2							0,27	
МС7*	-01	То же	2	2							0,80	
МС8	00 000700	То же	1								3,50	
МС9	-01	То же		2							2,50	
		Детали										
1	1.425.1-1.2 1.41	Уголок 40×40×5 ГОСТ 8509-72 / ВСт3 кп2 ГОСТ 535-79										
		ℓ=50										Б.ч.

* МС6 - для I...III районов по скоростному напору ветра
МС7 - для IV, V районов по скоростному напору ветра

1.425.1-1.1 2.40

Лист 2

Копировал Формат

Марка изделия	Код изделия	Расход арматурной стали, кг по классам																Сталь толстолистовая рядовых марок до 4 мм		По укрупненному сортаменту			Итого приведенный к кл. А-I
		А-I			А-III			Ат-IIIс			Вр-I			Вр-II			А-IV					катанка	мелкосортн.	толстолистов.	
		Код																		Код			
		093000			093004			093003			121400			122400			093006			097100		093400	093300	097100	
		по серии	с учет. $K_{отх}=1,01$	$K_{А-I}=1,0$	по серии	с учет. $K_{отх}=1,01$	$K_{А-I}=1,43$	по серии	с учет. $K_{отх}=1,01$	$K_{А-I}=1,49$	по серии	с учет. $K_{отх}=1,02$	$K_{А-I}=1,47$	по серии	с учет. $K_{отх}=1,05$	$K_{А-I}=2,8$	по серии	с учет. $K_{отх}=1,06$	$K_{А-I}=1,95$	по серии	с учет. $K_{отх}=1,01$	ф 6...9	ф 10...18	до 4 мм	
РТ-1	582500	0,64	0,65	0,65	2,64	2,67	3,81	10,58	10,68	15,92	2,28	2,33	3,42	—	—	—	—	—	—	1,84	1,86	3,32	10,68	1,86	23,80
РТ-2		0,64	0,65	0,65	4,70	4,75	6,79	10,58	10,68	15,92	2,28	2,33	3,42	—	—	—	—	—	—	1,84	1,86	5,40	10,68	1,86	23,36
РТ-3		0,64	0,65	0,65	—	—	—	17,94	18,12	26,45	2,28	2,33	3,42	—	—	—	—	—	—	1,84	1,86	0,65	18,12	1,86	30,52
РТ-4		0,64	0,65	0,65	—	—	—	21,16	21,37	31,84	2,28	2,33	3,42	—	—	—	—	—	—	1,84	1,86	0,65	21,37	1,86	35,91
РТ-5		0,64	0,65	0,65	—	—	—	24,93	25,23	37,59	2,64	2,69	3,96	—	—	—	—	—	—	1,84	1,86	0,65	25,23	1,86	42,20
РТ-1ВрII		0,64	0,65	0,65	2,64	2,67	3,81	—	—	—	3,00	3,06	4,5	2,49	2,61	7,32	—	—	—	1,84	1,86	3,32	—	1,86	16,28
РТ-2ВрII		0,8	0,81	0,81	—	—	—	—	—	—	4,2	4,28	6,3	4,15	4,36	12,20	—	—	—	1,84	1,86	0,81	—	1,86	19,31
РТ-3ВрII		0,8	0,81	0,81	—	—	—	—	—	—	4,2	4,28	6,3	5,81	6,1	17,08	—	—	—	1,84	1,86	0,81	—	1,86	24,19
РТ-1АIV		0,8	0,81	0,81	—	—	—	—	—	—	4,2	4,28	6,3	—	—	—	10,06	10,66	20,79	1,84	1,86	3,64	10,66	1,86	27,90
РТ-2АIV		0,8	0,81	0,81	—	—	—	—	—	—	4,2	4,28	6,3	—	—	—	12,14	12,87	25,09	1,84	1,86	5,83	12,87	1,86	32,20
РТ-3АIV		0,8	0,81	0,81	—	—	—	—	—	—	4,2	4,28	6,3	—	—	—	14,80	15,69	30,59	1,84	1,86	0,81	15,69	1,86	37,70
РТ-4АIV		0,8	0,81	0,81	—	—	—	—	—	—	4,2	4,28	6,3	—	—	—	18,04	19,12	37,29	1,84	1,86	0,81	19,12	1,86	44,40

$K_{отх}$ и $K_{А-I}$ приняты по „Методическим указаниям по определению потребности в материалах, конструкциях и деталях в составе проектной документации на строительство" табл. 2.

Нач.отдела	Царбак	
Н.контр.	Аксёнова	
Гл.констр.отд	Баранов	
Нач.сектора	Егорова	
Ст.инженер	Юленец	
Ст.инженер	Калюжнюк	
Техник	Бурлинна	

1.425.1-1.1 0.10РМ1

Ведомость расхода материалов ригеля РТ

Стадия	Лист	Листов
Р		1

ГОССТРОЙ СССР
ЛЕНИНГРАДСКИЙ ПРОМСТРОЙПРОЕКТ

Инв.№ подл. | Подпись и дата | Взам.инв.№

Марка изделия	Код изделия	Расход арматурной стали по классам																Сталь толстолистовая рядовых марок от 4 мм		По укрупненному сортаменту			Итого привед. к кл. A-I
		A-I			A-III			Ат-IIIс			Вр-I			Вр-II			A-IV					Катанка	Мелкосортн	Толстолист.	
		Код																		Код			
		093000			093004			093003			121400			122400			093006			097100		093400	093300	097100	
		по серии	с учет. $K_{отх}=1,01$	$K_{A-I}=1,0$	по серии	с учет. $K_{отх}=1,01$	$K_{A-I}=1,43$	по серии	с учет. $K_{отх}=1,01$	$K_{A-I}=1,49$	по серии	с учет. $K_{отх}=1,02$	$K_{A-I}=1,47$	по серии	с учет. $K_{отх}=1,05$	$K_{A-I}=2,8$	по серии	с учет. $K_{отх}=1,06$	$K_{A-I}=1,95$	по серии	с учет. $K_{отх}=1,01$	ф 6...9	ф 10...18	до 4 мм	
РП-1	582500	0,64	0,65	0,65				7,36	7,43	11,08	3,54	3,61	5,31	—	—	—	—	—	—	1,84	1,86	0,65	7,43	1,86	17,04
РП-2		0,64	0,65	0,65	2,64	2,67	3,81	7,36	7,43	11,08	1,68	1,71	2,52	—	—	—	—	—	—	1,84	1,86	3,32	7,43	1,86	18,06
РП-3		0,64	0,65	0,65	4,70	4,75	6,79	10,58	10,68	15,92	1,68	1,71	2,52	—	—	—	—	—	—	1,84	1,86	5,40	10,68	1,86	25,88
РП-4		0,64	0,65	0,65	—	—	—	21,76	21,98	32,78	2,56	2,61	3,84	—	—	—	—	—	—	1,84	1,86	0,65	21,98	1,86	37,27
РП-1ВрII		1,84	1,86	1,86	—	—	—	—	—	—	4,82	4,92	7,23	3,32	3,49	9,76	—	—	—	1,84	1,86	1,86	—	1,86	18,85
РП-2ВрII		1,84	1,86	1,86	—	—	—	—	—	—	4,82	4,92	7,23	4,98	5,23	14,64	—	—	—	1,84	1,86	1,86	—	1,86	23,73
РП-3ВрII		1,84	1,86	1,86	—	—	—	—	—	—	4,82	4,92	7,23	6,64	6,97	19,52	—	—	—	1,84	1,86	1,86	—	1,86	28,61
РП-1АIV		1,84	1,86	1,86	—	—	—	—	—	—	4,22	4,30	6,33	—	—	—	2,66	2,82	5,5	1,84	1,86	4,68	—	1,86	13,69
РП-2АIV		1,84	1,86	1,86	—	—	—	—	—	—	4,82	4,92	7,23	—	—	—	7,40	7,84	15,3	1,84	1,86	9,7	—	1,86	24,39
РП-3АIV		1,84	1,86	1,86	—	—	—	—	—	—	4,82	4,92	7,23	—	—	—	12,14	12,87	25,1	1,84	1,86	6,88	7,84	1,86	34,19

$K_{отх}$ и K_{A-I} приняты по „Методическим указаниям по определению потребности в материалах, конструкциях и деталях в составе проектной документации на строительство" табл. 2.

Нач.отдела	Царбак		
Н.контр	Аксёнова		
Гл.конструктор отд	Баранов		
Нач.сектора	Егорова		
Ст.инженер	Юленец		
Ст.инженер	Калюжнюк		
Техник	Бурянина		

1.425.1-1.1 0.20РМ1

Ведомость расхода материалов ригеля РП

Стадия	Лист	Листов
Р		1

ГОССТРОЙ СССР ЛЕНИНГРАДСКИЙ ПРОМСТРОЙПРОЕКТ

Марка изделия	Код изделия	Бетон: Марка по прочности на сжатие	Бетон: Расход, м³ тяжелый	Цемент: Марка код	Цемент: Кд	Цемент: Расход, т Кол.	Цемент: Расход, т С учетом коэффиц. отх. К=1.006	Цемент: Расход, т Коэффициент приведения к цем. М400	Цемент: Расход, т Итого приведенный к М400	Инертные заполнители: Наименование, код, расход, м3 Гравий 571120 К=0.8	Инертные заполнители: Песок ест. 571140 К=0.6	Полиэтилен, кг: Трубы ПНД 50 сл ГОСТ 18599-83 224811 по серии	Полиэтилен, кг: Котх.=1.06
РТ-1	582500	М300	0,16	500 / 573113	0,37	0,0592	0,0595	1,1	0,0655	0,128	0,096	0,154	0,163
РТ-2		М300	0,16	500 / 573113	0,37	0,0592	0,0595	1,1	0,0655	0,128	0,096	0,154	0,163
РТ-3		М300	0,16	500 / 573113	0,37	0,0592	0,0595	1,1	0,0655	0,128	0,096	0,154	0,163
РТ-4		М300	0,16	500 / 573113	0,37	0,0592	0,0595	1,1	0,0655	0,128	0,096	0,154	0,163
РТ-5		М300	0,16	500 / 573113	0,37	0,0592	0,0595	1,1	0,0655	0,128	0,096	0,154	0,163
РТ-1ВрII		М300	0,16	500 / 573113	0,37	0,0592	0,0595	1,1	0,0655	0,128	0,096	0,154	0,163
РТ-2ВрII		М300	0,16	500 / 573113	0,37	0,0592	0,0595	1,1	0,0655	0,128	0,096	0,154	0,163
РТ-3ВрII		М300	0,16	500 / 573113	0,37	0,0592	0,0595	1,1	0,0655	0,128	0,096	0,154	0,163
РТ-1АIV		М300	0,16	500 / 573113	0,37	0,0592	0,0595	1,1	0,0655	0,128	0,096	0,154	0,163
РТ-2АIV		М300	0,16	500 / 573113	0,37	0,0592	0,0595	1,1	0,0655	0,128	0,096	0,154	0,163
РТ-3АIV		М300	0,16	500 / 573113	0,37	0,0592	0,0595	1,1	0,0655	0,128	0,096	0,154	0,163
РТ-4АIV		М300	0,16	500 / 573113	0,37	0,0592	0,0595	1,1	0,0655	0,128	0,096	0,154	0,163

Инв.№ подл. | Подпись и дата | Взам.инв.№

Нач.отдела	Царбак	
Н.контр	Аксёнова	
Гл.констр.отд	Баранов	
Нач.сектора	Егорова	
Ст.инженер	Юленец	
Инженер	Храмова	
Ст.техник	Ковшарь	

1.425.1-1.1 0.10РМ2

Ведомость расхода цемента и инертных материалов ригеля РТ

Стадия	Лист	Листов
Р		1

ГОССТРОЙ СССР
ЛЕНИНГРАДСКИЙ ПРОМСТРОЙПРОЕКТ

Марка изделия	Код изделия	Бетон		Цемент		Расход, т				Инертные заполнители наименование, код, расход, м³		Полиэтилен, кг	
		Марка по прочности на сжатие	Расход, м³ тяжелый	Марка код	Кд	Кол.	С учетом коэффиц. отх. К=1,006	Коэффициент приведения к цем. М400	Итого приведенный к М400	Гравий 571120 К=0,8	Песок ест. 571140 К=0,6	Трубы ПНД50 сл ГОСТ 18599-83 224811 по серии	Котх=1,06
РП-1	582500	М300	0,17	500/573113	0,37	0,0629	0,0632	1,1	0,0696	0,136	0,102	0,154	0,163
РП-2		М300	0,17	500/573113	0,37	0,0629	0,0632	1,1	0,0696	0,136	0,102	0,154	0,163
РП-3		М300	0,17	500/573113	0,37	0,0629	0,0632	1,1	0,0696	0,136	0,102	0,154	0,163
РП-4		М300	0,17	500/573113	0,37	0,0629	0,0632	1,1	0,0696	0,136	0,102	0,154	0,163
РП-1Вр II		М300	0,17	500/573113	0,37	0,0629	0,0632	1,1	0,0696	0,136	0,102	0,154	0,163
РП-2Вр II		М300	0,17	500/573113	0,37	0,0629	0,0632	1,1	0,0696	0,136	0,102	0,154	0,163
РП-3Вр II		М300	0,17	500/573113	0,37	0,0629	0,0632	1,1	0,0696	0,136	0,102	0,154	0,163
РП-1А IV		М300	0,17	500/573113	0,37	0,0629	0,0632	1,1	0,0696	0,136	0,102	0,154	0,163
РП-2А IV		М300	0,17	500/573113	0,37	0,0629	0,0632	1,1	0,0696	0,136	0,102	0,154	0,163
РП-3А IV		М300	0,17	500/573113	0,37	0,0629	0,0632	1,1	0,0696	0,136	0,102	0,154	0,163

Нач.отдела	Царбак	
Н.контр	Аксёнова	
Гл.констр.отд	Баранов	
Нач.сектора	Егорова	
Ст.инженер	Юляпец	
Инженер	Храмова	
Ст.техник	Квашарь	

1.425.1-1.1 0.20 РМ2

Ведомость расхода цемента и инертных материалов ригеля РП

Стадия	Лист	Листов
Р		1

ГОССТРОЙ СССР ЛЕНИНГРАДСКИЙ ПРОМСТРОЙПРОЕКТ

gost.e-ecolog.ru