ТИПОВОЙ ПРОЕКТ

901-3-199.85

СТАНЦИЯ ОБЕСФТОРИВАНИЯ ВОДЫ ПОДЗЕМНЫХ ИСТОЧНИКОВ С СОДЕРЖАНИЕМ ФТОРА ДО 6 мг/л И СУЛЬФАТОВ ДО 350 мг/л С УСТАНОВКАМИ ЗАВОДСКОГО ИЗГОТОВЛЕНИЯ ТИПА „СТРУЯ" ПРОИЗВОДИТЕЛЬНОСТЬЮ 100 м³/сутки

Альбом III

СТРОИТЕЛЬНЫЕ ИЗДЕЛИЯ

gost.e-ecolog.ru

ТИПОВОЙ ПРОЕКТ

901-3-199.85

СТАНЦИЯ ОБЕСФТОРИВАНИЯ ВОДЫ ПОДЗЕМНЫХ ИСТОЧНИКОВ С СОДЕРЖАНИЕМ ФТОРА ДО 6 мг/л И СУЛЬФАТОВ ДО 350 мг/л С УСТАНОВКАМИ ЗАВОДСКОГО ИЗГОТОВЛЕНИЯ ТИПА „СТРУЯ" ПРОИЗВОДИТЕЛЬНОСТЬЮ 100 м³/сутки

СОСТАВ ПРОЕКТА

Альбом I Пояснительная записка (из т.п. 901-3-202.85)
Альбом II Архитектурно-строительные, технологические, санитарно-технические, электротехнические решения.
Альбом III Строительные изделия.
Альбом IV Нестандартизированное оборудование
Альбом V Ведомости потребности в материалах
Альбом VI Спецификации оборудования.
Альбом VII Сметы

Альбом III

Разработан
Проектным институтом
Гипрокоммунводоканал
Главный инженер института
Главный инженер проекта

20263-02

Утвержден МЖКХ РСФСР
приказ №20-Т от 22 XI 1984г.
Рабочие чертежи введены в действие „Гипрокоммунводоканал"
приказ № 97 от 4.12.1984г

СОДЕРЖАНИЕ АЛЬБОМА

ОБОЗНАЧЕНИЕ	НАИМЕНОВАНИЕ	СТР.
	СОДЕРЖАНИЕ	
ИЗДЕЛИЯ МАРКИ АРИ		
АРИ 10	ЛЮК ЛМ1	
АРИ.10 СБ	ЛЮК ЛМ1. СБОРОЧНЫЙ ЧЕРТЕЖ	
ИЗДЕЛИЯ МАРКИ КЖИ		
00 ТТ	ТЕХНИЧЕСКИЕ ТРЕБОВАНИЯ	
КЖИ-10	ПЛИТА ПТ30-10 „а"	
КЖИ 20	КОЛОННА К 42-5а	
КЖИ 30	КОЛОННА К 42-5б	
КЖИ 40	КОЛОННА К 42-5в	
КЖИ 60	БАЛКА 1БСТ6-3АIVТа	
КЖИ 70	БАЛКА 1БСТ6-4АIVТа	
КЖИ 80	ИЗДЕЛИЕ ЗАКЛАДНОЕ МН-1	
КЖИ 90	КАРКАС ПРОСТРАНСТВЕННЫЙ КП-1	
КЖИ 90 10	КАРКАС ПЛОСКИЙ КР-1	
КЖИ 100	КАРКАС ПРОСТРАНСТВЕННЫЙ КП-2	
КЖИ 100.20	КАРКАС ПЛОСКИЙ КР-1	

Альбом III

Типовой проект 901-3-199.85

Формат	Зона	Поз.	Обозначение	Наименование	Кол.	Примеч.
				Документация		
А4			т.п. 901-3 АРИ. 10СБ	Сборочный чертеж.		
				Детали		
				ГОСТ 8486-66		
Б4		1	т.п. 901-3 АРИ. 11	Брусок ?S=147 ℓ=1010	2	
Б4		2	12	Брусок ?S=147 ℓ=860	2	
Б4		3	13	Брусок ?S=104 ℓ=750	2	
Б4		4	14	Брусок ?S=104 ℓ=900	2	
Б4		5	15	Доска 22×113 ℓ=716	10	
				Стандартные изделия		
		6		Петля накладная		
				ГОСТ 5088-78	2	
		7		Ручка-скоба ГОСТ 5087-80	1	
		8		Замок цилиндрический		
				ГОСТ 19091-82	1	
				Материалы.		
		9		Асбестовый картон		
				ГОСТ 2850-80	0,9	м²
		10		Стекловата		
				ГОСТ 10499-78	0,9	м²
		11		Прокладка герметизи-		
				рующая из пористой		
				резины ГОСТ 7338-77	3,32	п.м.
		12		Оцинкованная сталь		
				ГОСТ 7118-78	3,5	м²

Инв.№ подл. | Подпись и дата | Взам. инв.№

Нач. отд.	Сорокин	
Н. контр.	Лапин	
ГИП	Лепетухин	
ГАП	Лазарев	
Рук. гр. арх.	Розенберг	
Ст. арх.	Дорофеева	

АРИ. 10

Люк АМ1

Стадия	Лист	Листов
Р		1

Гипрокоммунводоканал г. Москва

Формат А4

20263-02

ЛМ1

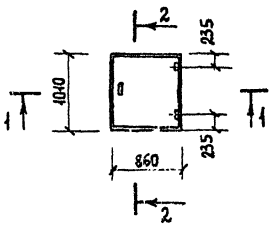

2-2

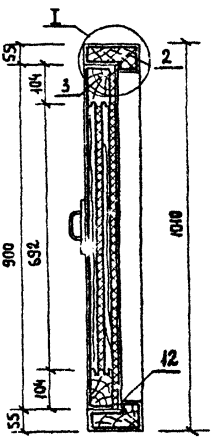

1-1

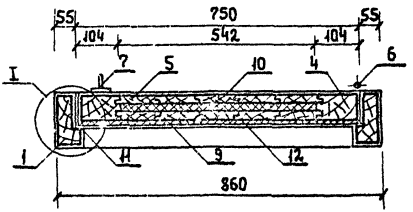

I

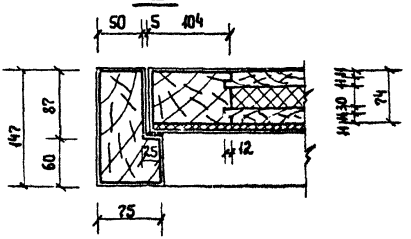

Нач. отд.	Сорокин		
Н. контр.	Лапин		
ГИП	Лепетухин		
ГАП	Лазарев		
Рук. гр. арх.	Розенберг		
Ст. арх.	Дорофеева		

Люк ЛМ1
Сборочный чертеж

АРИ. 10 СБ

Стадия	Масса	Масштаб
Р	30.0	м1:5 м1:10

Лист	Листов 1

Гипрокоммунводоканал г. Москва

Формат А4

20263-02

Типовой проект 901-3-199.86 Альбом III

1. Сварку арматуры и закладных изделий выполнять в соответствии с инструкцией по сварке соединений арматуры и закладных деталей железобетонных конструкций (СН 393-78).
2. Закладные детали изготовлять в соответствии с инструкцией по технологии изготовления и установки стальных закладных деталей в сборных железобетонных и бетонных изделиях (СН 313-65*).
3. Для пластин закладных деталей применить прокатную углеродистую сталь В ст.3 кп 2 по ГОСТ 14637-79 для сварных конструкций.
4. Плоские арматурные каркасы должны изготовляться при помощи контактной точечной сварки всех пересечений стержней в соответствии с требованиями ГОСТ 14098-68.
5. Объединение плоских каркасов в пространственные необходимо производить в кондукторах при помощи электросварных клещей.
6. Испытание соединений арматурных и закладных изделий и оценку их качества производить по ГОСТ 10922-75.
7. Плиту ПК30+10 а" изготовлять в опалубке плиты ПК30-10 по серии 1.141-1 выпуск 10 с применением вкладыша. Дополнительную арматуру приварить к арматуре сеток плиты.
8. Арматурную сталь классов AI и AIII применять по ГОСТ 5781-82.

Инв. № подл. | Подпись и дата | Взам. инв. №

Нач. АСО	Сорокин		
Н. контр.	Грунин		
ГИП	Лепетухин		
Рук. гр.	Закубанский		
Инженер	Власова		

ООТТ

Технические требования.

Стадия	Масса	Масштаб
Р		
Лист	Листов	

Гипрокоммунводоканал г. Москва

Формат А4

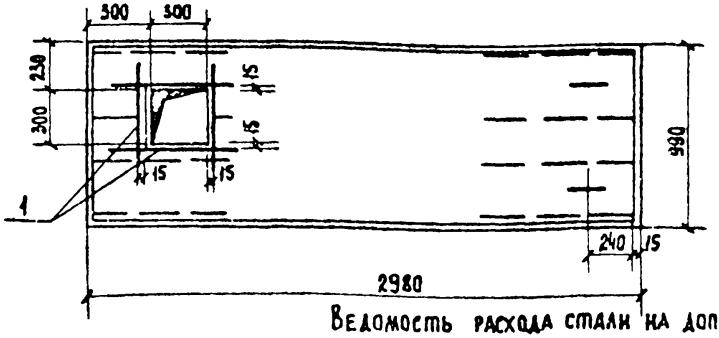

Ведомость расхода стали на дополнительные арматурные изделия, кг.

Марка элемента	Изделия арматурные			Всего
	Арматура класса			
	А III			
	ГОСТ 5781-82			
	ф10		Итого.	
ПТ30-10„а"	1,7		1,7	1,7

Формат	Зона	Позиция	Обозначение	Наименование	Кол.	Примечан
				Документация.		
			ООТТ	Технические требования.		
				Панели перекрытия желе-		
				зобетонные многопустотные		
А4			1.141-1 в. Н	Плита ПК30-10„а"		
				Детали		
Б4		1	10-0.1	ф10АIII ГОСТ 5781-82 L=700	8	0,56

Нач АСО	Сорокин	
Н контр	Грунин	
ГИП	Лепетухин	
Рук гр.	Зах Ганский	
Техник	Аджатян	

КЖИ-10

Плита ПТ30-10„а"

Стадия	Масса	Масштаб
Р	0,882	1:25

Лист	Листов

Гипрокоммунводоканал г. Москва

Формат А4

20263-02

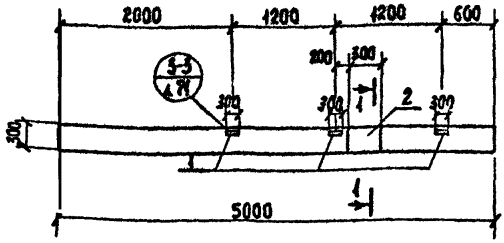

Ведомость расхода стали на дополнительные закладные элементы, кг

Марка элемента	Изделия закладные										Общий расход.
	Арматура класса							Прокат марки			
	AI			AIII				Вст. 3 кл 2			
	ГОСТ 5781-82			ГОСТ 5781-82				ГОСТ 14637-79			
	ф6		Итого	ф12	ф14	ф22	Итого	∠63×5	δ=10	Итого	
К42-5а	0.2		0.2	0.72	2.0	1.4	4.12	4.32	6.8	11.12	15.44

Формат	Зона	Позиция	Обозначение	Наименование	Кол.	Примеч
				Документация		
				Железобетонные колонны прямоугольного сечения для одноэтажных производственных зданий без мостовых кранов высотой до 9.6 м.		
А4			1.423-3 в.1	Колонна К42-5		
				Сборочные единицы		
А4		21	1.423-3 в.2	Изделие закладное М1-13	3	
А4		2	1.423-3 в.2	Изделие закладное НМ1-1	1	

Нач. АСО	Сорокин	
Н. контр.	Грунин	
ГИП	Лепетухин	
Рук. гр.	Закубанский	
Техник	Адхатян	

ТП КЖИ 20

Колонна К42-5а

Стадия	Масса	Масштаб
Р	11т	1:50
Лист	Листов 1	

Гипрокоммунводоканал г. Москва

Формат 4.

Типовой проект 901-3-199.83 Альбом III

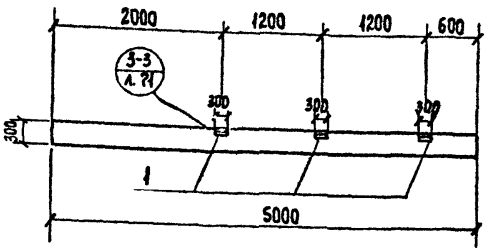

Ведомость расхода стали: на дополнительные закладные элементы

Марка элемента	Изделия закладные											Общий расход.
	Арматура класса							Прокат марки				
	AI			AIII				Вст 3 кп 2				
	ГОСТ 5781-82			ГОСТ 5781-82				ГОСТ 14637-79				
	ф6		Итого	ф12	ф14	ф22	Итого	L63×5	δ=10	Итого		
К42-5б				0.72			0.72	4.32		4.32		5.04

Формат	Зона	Позиция	Обозначение	Наименование	Кол.	Примечание
				Документация.		
				Железобетонные колонны прямоугольного сечения для одноэтажных производственных зданий без мостовых кранов высотой до 9,6 м		
А4			1.423-3 в.1	Колонна К42-5		
				Сборочные единицы.		
А4		21	1.423-3 в.2	Изделие закладное М1-13	3	

Инв. № подл. | Подпись и дата | Взам. инв. №

Нач. АСО	Сорокин	
Н. контр.	Грунин	
ГИП	Лепетухин	
Рук. гр.	Закубанский	
Техник	Аджапян	

КЖИ 30

Колонна К42-5б.

Стадия	Масса	Масштаб
Р	1.1т	1:50
Лист	Листов 1	

Гипрокоммунводоканал г. Москва

Формат А4.

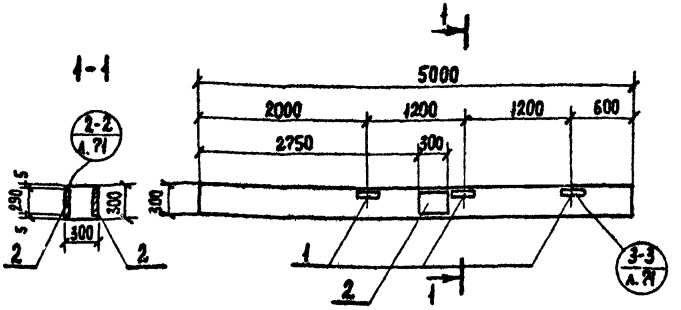

Ведомость расхода стали на дополнительные закладные элементы, кг

Марка элемента	Изделия закладные										Общий расход
	Арматура класса							Прокат марки			
	AI			AIII				Вст.3 кп2			
	ГОСТ 5781-82			ГОСТ 5781-82				ГОСТ 14637-79			
	ф6		Итого	ф12	ф14	ф22	Итого	L63×5	S=10	Итого	
К42-58	0.6		0.6	0.72	4.0	2.8	7.56	4.32	13.6	17.42	26.10

Формат	Зона	Позиция	Обозначение	Наименование	Кол.	Примечание
				Документация		
				Железобетонные колонны прямоугольного сечения для одноэтажных производственных зданий без мостовых кранов высотой до 9.6 м.		
А4			1.423-3 в.1	Колонна К42-5		
				Сборочные единицы.		
А4		21	1.423-3 в.2	Изделие закладное М1-15	3	
А4		2	1.423-3 в.2	Изделие закладное НМ1-1	2	

ТП КЖИ 40

Колонна К42-58

Стадия	Масса	Масштаб
Р	1.1т	1:50
Лист	Листов	

Нач. АСО	Сорокин	
Н. контр.	Грунин	
ГИП	Третухин	
Рук. гр.	Закубанский	
Техник	Аджапян	

Гипрокоммунводоканал г. Москва

Формат А4

Типовой проект 901-3-199.86 Альбом III

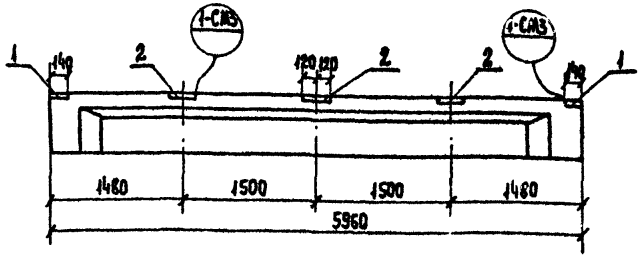

Ведомость расхода стали на дополнительные закладные элементы, кг.

Марка элемента	Изделия закладные						Общий расход
	Арматура класса			Прокат марки			
	A III			Вст.3 кп. 2			
	ГОСТ 5781-82			ГОСТ 14637-79			
	ф8		Всего	δ=6		Всего	
1БСТ6 - 3AIV то.	0.36		0.36	3.14		3.14	3.50

Формат	Зона	Позиция	Обозначение	Наименование	Кол.	Примечание
				Документация		
				Балки стропильные железобетонные для покрытий зданий с пролетами 5 и 9 м		
А4			Серия 1.462.1-10/80.1 - 1СБ	Балка 1БСТ6 - 3AIVТ		
				Сборочные единицы		
Б4		1	Серия 1.462.1-10/80.2-100	Изделие закладное М5	2	
Б4		2	Серия 1.462.1-10/80.2-110	Изделие закладное М5	3	

Инв. № подл. | Подпись и дата | Взам. инв. №

ТП КЖИ 60

Балка 1БСТ6 - 3AIVто.

Стадия	Масса	Масштаб
Р	1.15т	1:50
Лист	Листов 1	

Нач. АСО	Сорокин	
Гл. констр.	Грунин	
ГИП	Лепетухин	
Рук. гр.	Закубанский	
Инженер	Матасова	

Гипрокоммунводоканал г. Москва

Формат А4

20263-02

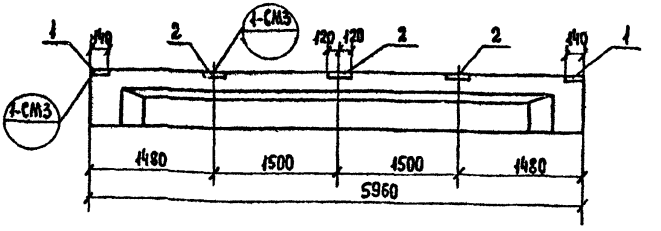

Ведомость расхода стали на дополнительные закладные элементы, кг

Марка элемента	Изделия закладные						Общий расход
	Арматура класса			Прокат марки			
	AIII			Вст3 кп2			
	ГОСТ 5781-82			ГОСТ 14637-79			
	ф8		Всего:	δ=6		Всего	
1БСТ6-4AIVт	0.36		0.36	3.14		3.14	3.50

Формат	Зона	Позиция	Обозначение	Наименование	Кол.	Примечание
				Документация		
				Балки строительные железобетонные для покрытия зданий с пролетами 6 и 9 м.		
А4			Серия 1.462.1-10 вып.1-105	Балка 1БСТ6-4AIVТ		
				Сборочные единицы		
Б4		1	1.462.1-10 вып.2-100	Изделие закладное М5	2	
Б4		2	1.462.1-10 вып.2-110	Изделие закладное М6	3	

Взам. инв. № | Подпись и дата | Инв. № подл.

Нач. АСО	Сорокин		ТП КЖИ 70
Н. контр.	Грунин		Балка 1БСТ6-4AIVт.
ГИП	Лепетухин		Стадия: Р; Масса: 1.15т; Масштаб: 1:50
Рук. гр.	Закубанский		Лист; Листов
Техник	Адхатян		Гипрокоммунводоканал г. Москва

Формат А4

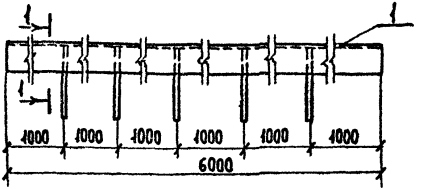

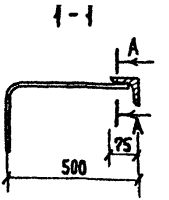

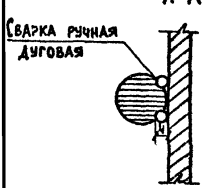

Формат	Зона	Позиция	Обозначение	Наименование	Кол.	Примечан.
				Детали		
Б4		1	81	Уголок 75×75×5 ГОСТ 8509-72 L=6000 ВСТ3-2 ГОСТ 535-79*	1	34.8
Б4		2	82	ф8АI ГОСТ 5781-82 L=700	5	0.3

Нач. АСО	Сорокин	
Н. контр.	Грунин	
ГИП	Лелемухин	
Рук. гр.	Захубанский	
Техник	Аджатян	

ТП КЖИ 80

Изделие закладное МН-1

Стадия	Масса	Масштаб
Р	35.1	1:50
Лист	Листов 1	

Гипрокоммуниводоканал г. Москва

Формат А4

20283-02

Типовой проект 901-3-199.85 Альбом III

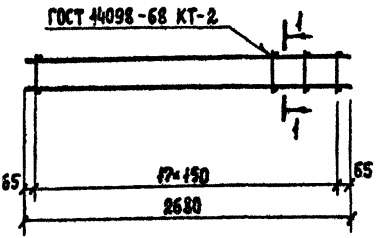

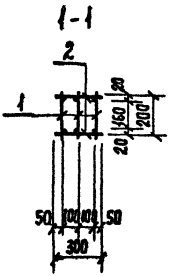

Формат	Зона	Поз.	Обозначение	Наименование	Кол.	Примеч.
				Документация		
А4			00ТТ	Технические требования.		
				Сборочные единицы и детали		
А4		1	90-10	Каркас плоский КП1	3	8.47
Б4		2	90-01	ф6АI ГОСТ 5781-82 L=300	36	0.07 кг.

Взам. инв. № | Подпись и дата | Инв. № подл.

Нач. АСО	Сорокин	
Н. контр.	Грунин	
ГИП	Лепетухин	
Рук. гр.	Закусанский	
Техник	Аджатян	

ТП КЖИ 90

Каркас пространственный КП-1

Стадия	Масса	Масштаб
Р	31,50	1:20
Лист	Листов 4	

Гипрокоммунводоканал г. Москва

Формат А4

20263-02

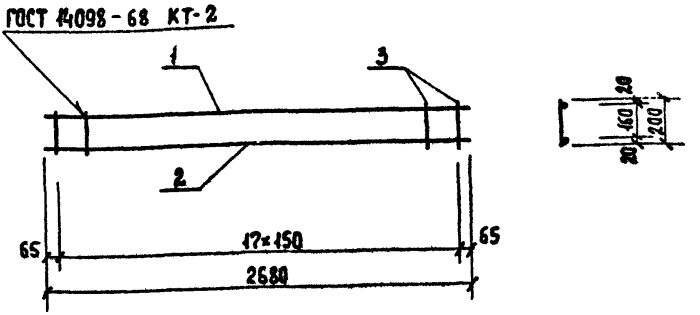

Формат	Зона	Поз.	Обозначение	Наименование	Кол.	Примеч.
				Документация.		
А4			ООТТ	Технические требования.		
				Детали		
Б4		1	90.11	ф10АII ГОСТ 5781-82 L=2680	1	2.10 кг
Б4		2	90.12	ф16АII ГОСТ 5781-82 L=2680	1	5.36 кг
Б4		3	90.13	ф6АI ГОСТ 5781-82 L=200	18	0.06 кг

Нач. АСО	Сорокин		
Н. контр.	Грунин		
ГИП	Лепетухин		
Рук. гр.	Закубанский		
Техник	Аджамян		

ТП КЖИ 90.10

Каркас плоский КР-1

Стадия	Масса	Масштаб
Р	8,47	1:20
Лист	Листов 1	

Гипрокоммунводоканал г. Москва

Инв. № подл. | Подпись и дата | Взам. инв. №

Формат А4

20263-02

1-1

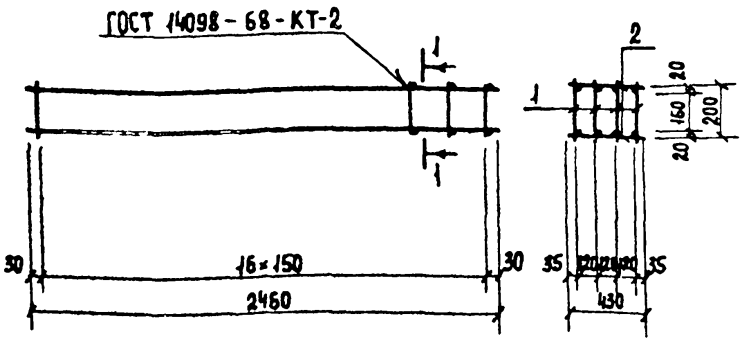

Формат	Зона	Поз.	Обозначение	Наименование	Кол.	Примеч.
				Документация		
А4			ООТТ	Технические требования		
				Сборочные единицы и детали		
А4		1	100-20	Каркас плоский КР-2	4	7.90
Б4		2	100-01	ф6 АI ГОСТ 5781-82 L=430	34	0.12

Инв. № подл. | Подпись и дата | Взам. инв. №

Нач. АСО	Сорокин	
Н. контр.	Грунин	
ГИП	Лепетухин	
Рук. гр.	Закубанский	
Техник	Аджатян	

Т.П. КЖИ 100

Каркас пространственный КП-2

Стадия	Масса	Масштаб
Р	35,92	1:20
Лист	Листов 1	

Гипрокоммунводоканал г. Москва

Формат А4

20263-02

Инв. № подл. | Подпись и дата | Взам. инв. №

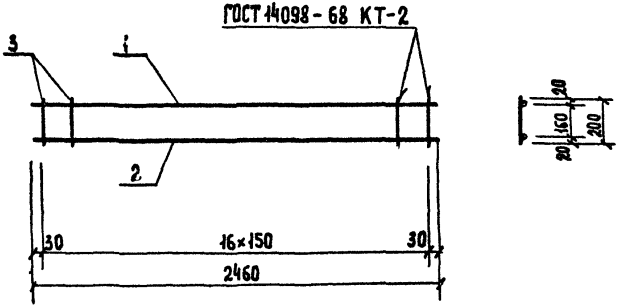

Формат	Зона	Поз.	Обозначение	Наименование	Кол.	Примеч.
				Документация		
А4			ООТТ	Технические требования.		
				Детали		
Б4		1	100.21	ф10АII ГОСТ 5781-82 L=2680	1	1.9 кг
Б4		2	100.22	ф16АII ГОСТ 5781-82 L=2680	1	5.0 кг
Б4		3	100.23	ф6АI ГОСТ 5781-82 L=200	17	0.06 кг

Т.П.		КЖИ 100.20	
Каркас плоский КР2		Стадия	Масса	Масштаб
		Р	7.00	1:20
		Лист	Листов 1
Нач. АСО	Сорокин	Гипрокоммунводоканал г. Москва	
Н. контр.	Груник		
ГИП	Лепетухин		
Рук. гр.	Закубанский		
Техник	Аджапян		

Формат 4

Госстрой СССР
ЦЕНТРАЛЬНЫЙ ИНСТИТУТ ТИПОВОГО ПРОЕКТИРОВАНИЯ
Свердловский филиал
620062, г.Свердловск-62, ул.Чобышева,4
Заказ № 3090 Инв.№ 20263-02 тираж 270
Сдано в печать 23/VI-87 1986г цена 0-34

gost.e-ecolog.ru