ТИПОВЫЕ КОНСТРУКЦИИ, ИЗДЕЛИЯ И УЗЛЫ ЗДАНИЙ И СООРУЖЕНИЙ

Серия 1.423.1-7

КОЛОННЫ ЖЕЛЕЗОБЕТОННЫЕ ПРЕДВАРИТЕЛЬНО НАПРЯЖЕННЫЕ ОДНОЭТАЖНЫХ ЗДАНИЙ ПРОМЫШЛЕННЫХ ПРЕДПРИЯТИЙ БЕЗ МОСТОВЫХ КРАНОВ

Выпуск 2

Арматурные и закладные изделия. Рабочие чертежи

gost.e-ecolog.ru

ЦЕНТРАЛЬНЫЙ ИНСТИТУТ
ТИПОВОГО ПРОЕКТИРОВАНИЯ ГОССТРОЯ СССР
МИНСКИЙ ФИЛИАЛ

г Минск 220600 ул. К Маркса 32
Сдано в печать 05.09 1984г.
Заказ №440 тираж 800 экз.
Инв № 1423 1-7 8.2 цена 1-14

ТИПОВЫЕ КОНСТРУКЦИИ, ИЗДЕЛИЯ И УЗЛЫ ЗДАНИЙ И СООРУЖЕНИЙ

Серия 1.423.1-7

КОЛОННЫ ЖЕЛЕЗОБЕТОННЫЕ ПРЕДВАРИТЕЛЬНО НАПРЯЖЕННЫЕ ОДНОЭТАЖНЫХ ЗДАНИЙ ПРОМЫШЛЕННЫХ ПРЕДПРИЯТИЙ БЕЗ МОСТОВЫХ КРАНОВ

Выпуск 2

Арматурные и закладные изделия. Рабочие чертежи

Разработаны
ЦНИИПРОМЗДАНИЙ
и НИИЖБ Госстроя СССР

ЦНИИПРОМЗДАНИЙ

Гл. инженер института — И. А. Петров
Начальник ОКОЗ — А. Я. Розенблюм
Гл. инж. проекта — Т. М. Кутырина

Одобрены Госстроем СССР,
протокол от 15.02.83 № ИИ-4

НИИЖБ

Зам. директора — Н. Н. Коровин
Рук. лаборатории — Г. И. Бердичевский
Ст. научн. сотрудник — А. А. Светов

п/п	Обозначение	Наименование	Стр
1	1.423.1-7.2.ПЗ	Пояснительная записка	2
2	2-0.01.0	Каркас плоский (КР1 ÷ КР14)	3; 4
3	2-0.01.0СБ	Каркас плоский КР (КР1 ÷ КР14) Сборочный чертеж	4
4	2-0.02.0	Сетка арматурная С (С1 ÷ С10)	5
5	2-0.02.0СБ	Сетка арматурная С (С1 ÷ С10) Сборочный чертеж	5
6	2-0.00.1	Стержень напрягаемый	6 ÷ 9
7	2-0.00.3	Спираль	10
8	2-0.030	Закладное изделие МН1; МН2	11
9	2-0.040	Закладное изделие МН3; МН4	12
10	2-0.050	Закладное изделие МН5 ÷ МН10; МН15 ÷ МН19	13, 14
11	2-0.060	Закладное изделие МН11; МН12; МН20; МН21	15
12	2-0.070	Закладное изделие МН13; МН14; МН22	16
13	2-0.080	Закладное изделие МН23 ÷ МН26	17; 18
14	2-0.090	Закладное изделие МН27; МН28; МН30	19
15	2-0.100	Закладное изделие МН29	20
16	2-0.110	Закладное изделие МН31, МН32	21
17	2-0.120	Закладное изделие МН33	22
18	2-0.130	Закладное изделие МН34, МН35	23
19	2-0.140	Закладное изделие МН36 ÷ МН38	24
20	2-0.150	Закладное изделие МН39 ÷ МН41	25
21	2-0.160	Закладное изделие МН42, МН43	26
22	2-0.170	Накладной лист НЛ1; НЛ2	27

			1.423.1-7.2-00		
Нач. отд.	Розенблюм		Содержание	Стадия	Лист	Листов
Гл. инж. пр.	Кутырина			Р	1	1
				ЦНИИпромзданий		

I. Выпуск 2 содержит рабочие чертежи арматурных и закладных изделий, а также соединительных изделий колонн, разработанных в выпуске I настоящей работы.

2. Арматурные сетки должны изготавливаться с применением для соединений стержней контактной точечной сварки. Сварке подлежат все узлы пересечений в двух крайних стержнях по периметру сетки. Допускается вместо каждой сетки устанавливать по две гребенки из стержней Ø 6АШ с шагами, соответствующими шагам стержней сетки.

3. Плоские арматурные каркасы должны изготавливаться с помощью контактной точечной сварки.

4. Для закладных изделий должна применяться углеродистая сталь класса С38/23 марки ВстЗкп2 при расчетной отрицательной температуре эксплуатации до минус 30°С и марки ВСтЗпсб при расчетной температуре эксплуатации ниже минус 30°С до минус 40°С. Выбор марки стали должен производиться в проекте здания.

5. Сварные арматурные и закладные изделия должны удовлетворять требованиям ГОСТ 10922-75.

6. Все сварные соединения должны удовлетворять требованиям ГОСТ 10922-75; СН 393-78; ГОСТ 14098-68.

7. Защиту закладных изделий от коррозии производить в соответствии с указаниями, приведенными в проекте здания.

8. На закладные изделия риски наносятся керном и обводятся краской.

			1.423.1-7.2-ПЗ		
Нач. отд.	Розенблюм		Пояснительная записка	Стадия	Лист	Листов
Н. контр.	Кутырина			Р	1	1
Гл. инж.	Кутырина			ЦНИИпромзданий		

Инв. № подл. | Подпись и дата

Формат	Зона	Поз.	Обозначение	Наименование	Кол.	Примечание
			Переменные данные для исполнений			
				1.423.1-7.2-0.01.0 (КР1)		21,3 кг
				Детали		
БЧ		1	1.423.1-7.2-0.00.2	Стержень ф12АIII		
				ГОСТ 5781-82, ℓ=9850	2	17,5 кг
БЧ		2	2-0.00.2-17	Стержень ф6АI ГОСТ 5781-82, ℓ=440	40	3.8 кг
				1.423.1-7.2-0.01.0-01 (КР2)		
				Детали		
БЧ		1	2-0.00.2-01	Стержень ф12АIII		
				ГОСТ 5781-82, ℓ=10450	2	18.6 кг
БЧ		2	2-0.00.2-17	Стержень ф6АI ГОСТ 5781-82, ℓ=440	43	4.1 кг
				1.423.1-7.2-0.01.0-02 (КР3)		
				Детали		
БЧ		1	2-0.00.2-02	Стержень ф12АIII		
				ГОСТ 5781-82, ℓ=11200	2	19.9 кг
БЧ		2	2-0.00.2-15	Стержень ф6АI ГОСТ 5781-82, ℓ=340	46	3.4 кг
				1.423.1-7.2-0.01.0-03 (КР4)		
				Детали		
БЧ		1	2-0.00.2-03	Стержень ф12АIII		
				ГОСТ 5781-82, ℓ=11650	2	20.7 кг
БЧ		2	2-0.00.2-15	Стержень ф6АI ГОСТ 5781-82, ℓ=340	48	3.5 кг
				1.423.1-7.2-0.01.0-04 (КР5)		
				Детали		
БЧ		1	2-0.00.2-04	Стержень ф12АIII		
				ГОСТ 5781-82, ℓ=11800	2	21.0 кг
БЧ		2	2-0.00.2-15	Стержень ф6АI ГОСТ 5781-82, ℓ=340	48	3.6 кг

1.423.1-7.2-0.01.0

Нач. отд.	Розенштейн	
Ч. контр.	Кутоловина	
Гл. инж.	Кулешова	
Проверил	Рутковская	
Ст. инж.	Старцева	
Инженер	Максимова	

Каркас плоский КР (КР1 ÷ КР14)

Стадия	Лист	Листов
Р	1	3

ЦНИИпромзданий

Формат	Зона	Поз.	Обозначение	Наименование	Кол.	Примечание
				1.423.1-7.2-0.01.0-05 (КР6)		
				Детали		
БЧ		1	1.423.1-7.2-0.00.2-05	Стержень ф12АIII		
				ГОСТ 5781-82, ℓ=12400	2	22.0 кг
БЧ		2	2-0.00.2-15	Стержень ф6АI ГОСТ 5781-82, ℓ=340	51	3.8 кг
				1.423.1-7.2-0.01.0-06 (КР7)		
				Детали		
БЧ		1	2-0.00.2-06	Стержень ф12АIII		
				ГОСТ 5781-82, ℓ=12850	2	22.8 кг
БЧ		2		Стержень ф6АI ГОСТ 5781-82, ℓ=340	52	3.9 кг
				1.423.1-7.2-0.01.0-07 (КР8)		
				Детали		
БЧ		1	2-0.00.2-07	Стержень ф12АIII		
				ГОСТ 5781-82, ℓ=13000	2	23.1 кг
БЧ		2	2-0.00.2-15	Стержень ф6АI ГОСТ 5781-82, ℓ=340	53	3.9 кг
				1.423.1-7.2-0.01.0-08 (КР9)		
				Детали		
БЧ		1	2-0.00.2-08	Стержень ф12АIII		
				ГОСТ 5781-82, ℓ=13600	2	24.2 кг
БЧ		2	2-0.00.2-15	Стержень ф6АI ГОСТ 5781-82 ℓ=340	55	4.1 кг
				1.423.1-7.2-0.01.0-09 (КР10)		
				Детали		
БЧ		1	2-0.00.2-09	Стержень ф12АIII		
				ГОСТ 5781-82, ℓ=14050	2	25.0 кг
БЧ		2	2-0.00.2-15	Стержень ф6АI ГОСТ 5781-82, ℓ=340	57	4.2 кг

Подпись и дата

Инв. № подл.

1.423.1-7.2-0.01.0

Лист 2

Формат	Зона	Поз.	Обозначение	Наименование	Кол.	Примечание
				1.423.1-7.2-0.01.0-10 (КР11)		
				Детали		
БЧ		1	1.423.1-7.2-0.00.2-10	Стержень ф12АIII ГОСТ 5781-82, ℓ=14200	2	25.[illegible] г
БЧ		2	2-0002-15	Стержень ф6АI ГОСТ 5781-82, ℓ=340	58	.3 кг
				1.423.1-7.2-0.01.0-11 (КР12)		
				Детали		
БЧ		1	2-0002-11	Стержень ф12АIII ГОСТ 5781-82, ℓ=14800	2	26.3 кг
БЧ		2	2-0002-15	Стержень ф6АI ГОСТ 5781-82, ℓ=340	60	4.5 кг
				1.423.1-7.2-0.01.0-12 (КР13)		
				Детали		
БЧ		1	2-0.002-12	Стержень ф12АIII ГОСТ 5781-82, ℓ=15250	2	27.1 кг
БЧ		2	2-0.002-15	Стержень ф6АI ГОСТ 5781-82, ℓ=340	62	4.6 кг
				1.423.1-7.2-0.01.0-13 (КР14)		
				Детали		
БЧ		1	2-000.2-13	Стержень ф12АIII ГОСТ 5781-82, ℓ=15400	2	27.4 кг
БЧ		2	2-000.2-15	Стержень ф6АI ГОСТ 5781-82, ℓ=340	63	4.7 кг

1.423.1-7.2-0.01.0

Лист 5

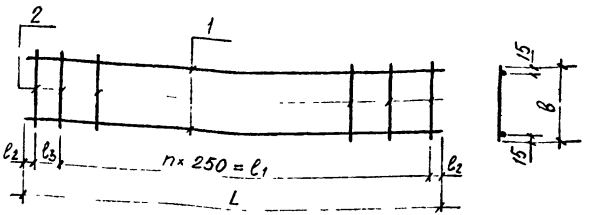

Обозначение	Марка	Размеры, мм L	ℓ_1	ℓ_2	ℓ_3	в	n	Масса, кг
1.423.1-7.2-0.01.0-	КР1	9850	9750	50	—	440	39	21.3
-01	КР2	10450	10250	25	150		41	22.7
-02	КР3	11200	11000			340	44	23.3
-03	КР4	11650	11500		100		46	24.3
-04	КР5	11800	11750		—		47	24.5
-05	КР6	12400	12250		100		49	25.8
-06	КР7	12850	12750	50	—		51	26.7
-07	КР8	13000		25	200			27.0
-08	КР9	13600	13500	50	—		54	28.3
-09	КР10	14050	14000	25	—		56	29.2
-10	КР11	14200			150			29.5
-11	КР12	14800	14750		—		59	30.6
-12	КР13	15250	15000		200		60	31.7
-13	КР14	15400	15250		100		61	32.1

Нач. отд.	Розенблюм	[signature]
Н. контр.	Кутырина	[signature]
Гл. инж. пр.	Кутырина	[signature]
Провер.	Рутковская	[signature]
Ст. инж.	Стярцева	[signature]
Инженер	Максимова	[signature]

1.423.1-7.2-0.01.0 СБ

Каркас плоский КР (КР1 ÷ КР14) Сборочный чертеж

Стадия	Масса	Масштаб
Р	См. табл.	—

Лист 1 | Листов 1

ЦНИИпромзданий

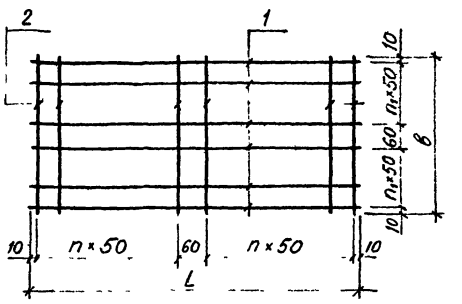

Обозначение	Марка	Размеры, мм L	Размеры, мм в	n	n_1	Масса, кг
1.423.1 - 7.2-0.02.0-	C1	280	280	2	2	0.8
-01	C2	380	280	3		1.0
-02	C3	380	380		3	1.4
-03	C4	480	280	4	2	1.3
-04	C5	480	380		3	1.7
-05	C6	580	280	5	2	1,5
-06	C7	580	380	5	3	2.1
-07	C8	580	480		4	2,6
-08	C9	680	380	6	3	2.4
-09	C10	780	380	7		2.8

Нач. отд.	Розенблюм		
Н. контр.	Кутырина		
Гл. инж. пр.	Кутырина		
Пробегл.	Рутковская		
Ст. инж.	Старцева		
Инженер	Максимова		

1.423.1-7.2-0.02.0СБ

Сетка арматурная С (С1 ÷ С10) Сборочный чертеж

Стадия	Лист	Листов
Р	1	1

ЦНИИпромзданий

Инв. № подл. | Подпись и дата

Обозначение	Наименование	Кол. на исполн. 2-0.02.0 — 01	02	03	04	05	06	07	08	09	Примечание
	Документация										
	Сборочный чертеж										
	Детали										
	Стержень ГОСТ-5781-82										
1.423.1 - 7.2-0.00.2-14	ФбАI ℓ = 280	12	8	10		12					0,06 кг
2-0.00.2-16	ФбАI ℓ = 380		6	16	10		12		14	16	0,08 кг
2-0.00.2-18	ФбАI ℓ = 480			6	8			12			0,11 кг
2-0.00.2-19	ФбАI ℓ = 580					6	8	10			0,13 кг
2-0.00.2-20	ФбАI ℓ = 680								8		0,15 кг
2-0.00.2-21	ФбАI ℓ = 780									8	0,17 кг

В графе „примечание" указан вес одного стержня

1.423.1 - 7.2-0.02.0

Сетка арматурная С (С1 ÷ С10)

Стадия	Лист	Листов
Р	1	1

ЦНИИпромзданий

Нач. отд.	Розенблюм		
Н. контр.	Кутырина		
Гл. инж. пр.	Кутырина		
Пробегл.	Рутковская		
Ст. инж.	Старцева		
Инженер	Максимова		

Обозначение	Ф, мм и класс стали	Длина мм	Вес кг	Примечание
1.423.1-7.2-0.00.1-		5600	5.0	
-001		6200	5.5	
-002	12 А IV	6800	6.1	
-003		7400	6.6	
-004		8000	7.1	
-005		5100	6.2	
-006		5600	6.8	
-007		5700	6.9	
-008		6200	7.5	
-009		6300	7.6	
-010		6800	8.2	
-011	14 А IV	6900	8.4	ГОСТ 5781-82
-012		7400	9.0	
-013		7500	9.1	
-014		8000	9.7	
-015		8100	9.8	
-016		8700	10.5	
-017		9300	11.2	
-018		10500	12.7	
-019		5100	8.1	
-020		5600	8.9	
-021		5700	9.0	
-022	16 А IV	6200	9.8	
-023		6300	10.0	
-024		6800	10.7	
-025		6900	10.9	

Обозначение	Ф, мм и класс стали	Длина мм	Вес кг	Примечание
1.423.1-7.2-0.00.1-026		7400	11.7	
-027		7500	11.9	
-028		8000	12.6	
-029		8100	12.8	
-030	16 А IV	8700	13.7	
-031		9300	14.7	
-032		10500	16.6	
-033		11700	18.5	
-034		12900	20.4	
-035		5100	10.2	
-036		5600	11.2	
-037		5700	11.4	ГОСТ 5781-82
-038		6200	12.4	
-039		6300	12.6	
-040		6800	13.6	
-041		6900	13.8	
-042		7400	14.8	
-043		7500	15.0	
-044	18 А IV	8000	16.0	
-045		8100	16.2	
-046		8700	17.4	
-047		9300	18.6	
-048		9900	19.8	
-049		10500	21.0	
-050		11250	22.5	
-051		11700	23.4	
-052		11850	23.7	
-053		12450	24.9	
-054		12900	25.8	

Инв. № подл. | Подпись и дата

1.423.1-7.2-0.00.1

Стержень напрягаемый

Стадия Р | Лист 1 | Листов 8

ЦНИИПромзданий г. Москва

1.423.1-7.2-0.00.1

Лист 2

Обозначение	ф, мм и класс стали	Длина мм	Вес кг	Примечание
1.423.1-72-0.00.1-055		13050	26.1	
-056		13650	27.3	
-057		14100	28.2	
-058	18А IV	14250	28.5	
-059		14850	29.7	
-060		15300	30.6	
-061		15450	30.9	
-062		5100	12.6	ГОСТ 5781-82
-063		5600	13.8	
-064		5700	14.1	
-065		6200	15.3	
-066		6300	15.6	
-067		6800	16.8	
-068		6900	17.0	
-069		7400	18.3	
-070		7500	18.5	
-071		8000	19.7	
-072	20 А IV	8100	20.0	
-073		9700	21.5	
-074		9300	22.9	
-075		9900	24.4	
-076		10500	25.9	
-077		11250	27.8	
-078		11700	28.9	
-079		11850	29.2	
-080		12450	30.7	
-081		12900	31.8	
-082		13050	32.2	
-083		13650	33.7	

Обозначение	ф, мм и класс стали	Длина мм	Вес кг	Примечание
1.423.1-72-0.00.1-084		14100	34.8	
-085		14250	35.2	
-086	20А IV	14850	36.6	
-087		15300	37.7	
-088		15450	38.1	
-089		5100	15.2	
-090		5600	16.7	
-091		5700	17.0	
-092		6200	18.5	
-093		6300	18.8	
-094		6800	20.3	
-095		6900	20.6	
-096		7400	22.1	ГОСТ 5781-82
-097		7500	22.4	
-098	22А IV	8000	23.9	
-099		8100	24.2	
-100		8700	26.0	
-101		9300	27.8	
-102		9950	23.6	
-103		10500	31.4	
-104		11250	33.6	
-105		11700	34.9	
-106		11850	35.4	
-107		12450	37.2	
-108		12900	38.5	
-109		13050	39.0	
-110		13650	40.7	
-111		14100	42.1	
-112		14250	42.5	

Инв. № подл. | Подпись и дата | Взам. инв. №

Обозначение	Ф, мм и класс стали	Длина мм	Вес кг	Примечание
1.423.1-72-0.00.1-113	22А IV	14850	44.3	ГОСТ 5781-82
-114		15300	45.7	
-115		15450	46.1	
-116	12А V	5600	5.0	
-117		6200	5.5	
-118		6800	6.1	
-119		7400	6.6	
-120		8000	7.1	
-121	14А V	5100	6.2	
-122		5600	6.8	
-123		5700	6.9	
-124		6200	7.5	
-125		6300	7.6	
-126		6800	8.2	
-127		6900	8.4	
-128		7400	9.0	
-129		7500	9.1	
-130		8000	9.7	
-131		8100	9.8	
-132		8700	10.5	
-133		9300	11.2	
-134		10500	12.7	
-135	16А V	5100	8.1	
-136		5600	8.8	
-137		5700	9.0	
-138		6200	9.8	
-139		6300	10.0	
-140		6800	10.7	
-141		6900	10.9	
-142		7400	11.7	

Обозначение	Ф, мм и класс стали	Длина мм	Вес кг	Примечание
1.423.1-72-0.00.1-143	16А V	7500	11.9	ГОСТ 5781-82
-144		8000	12.6	
-145		8100	12.8	
-146		8700	13.7	
-147		9300	14.7	
-148		10500	16.6	
-149		11700	18.5	
-150		12900	20.4	
-151	18А V	5100	10.2	
-152		5600	11.2	
-153		5700	11.4	
-154		6200	12.4	
-155		6300	12.6	
-156		6800	13.6	
-157		6900	13.8	
-158		7400	14.8	
-159		7500	15.0	
-160		8000	16.0	
-161		8100	16.2	
-162		8700	17.4	
-163		9300	18.6	
-164		9900	19.8	
-165		10500	21.0	
-166		11250	22.5	
-167		11700	23.4	
-168		11850	23.7	
-169		12450	24.9	
-170		12900	25.8	
-171		13050	26.1	
-172		13650	27.3	

Инв. № подл. | Подпись и дата

Обозначение	ф, мм и класс стали	Длина мм	Вес кг	Примечание
1.423.1-7.2-0.00.1-173	18А V	14100	28.2	Гост 5781-82
-174		14250	28.5	
-175		14850	29.7	
-176		15300	30.6	
-177		15450	30.9	
-178	20А V	5100	12.6	
-179		5600	13.8	
-180		5700	14.1	
-181		6200	15.3	
-182		6300	15.6	
-183		6800	16.8	
-184		6900	17.0	
-185		7400	18.3	
-186		7500	18.5	
-187		8000	19.7	
-188		8100	20.0	
-189		8700	21.5	
-190		9300	22.9	
-191		9900	24.4	
-192		10500	25.9	
-193		11250	27.8	
-194		11700	28.9	
-195		11850	29.2	
-196		12450	30.7	
-197		12900	31.9	
-198		13050	32.2	
-199		13650	33.7	
-200		14100	34.8	
-201		14250	35.2	
-202		14850	36.6	

Обозначение	ф, мм и класс стали	Длина мм	Вес кг	Примечание
1.423.1-7.2-0.00.1-203	20А V	15300	37.7	Гост 5781-82
-204		15450	38.1	
-205	22А V	5100	15.2	
-206		5600	16.7	
-207		5700	17.0	
-208		6200	18.5	
-209		6300	18.8	
-210		6800	20.3	
-211		6900	20.6	
-212		7400	22.1	
-213		7500	22.4	
-214		8000	23.9	
-215		8100	24.2	
-216		8700	26.0	
-217		9300	27.8	
-218		9900	29.6	
-219		10500	31.4	
-220		11250	33.6	
-221		11700	34.9	
-222		11850	35.4	
-223		12450	37.2	
-224		12900	38.5	
-225		13050	39.0	
-226		13650	40.7	
-227		14100	42.1	
-228		14250	42.5	
-229		14850	44.3	
-230		15300	45.7	
-231		15450	46.1	

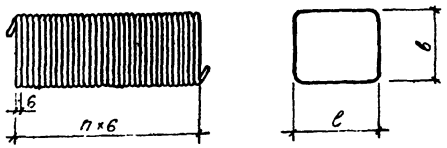

Обозначение	Ф. класс стали	Длина мм	Размеры, мм l	Размеры, мм в	n	Масса, кг	Примечание
1.423.1-7.2-0.00.3-	6AI	22680	270	270	21	5.0	ГОСТ5781-82
-01		24840			23	5.5	
-02		27000			25	6.0	
-03		26460	360		21	5.9	
-04		31500			25	7.0	
-05		34020			27	7.6	
-06		36540			29	8.1	
-07		27360		360	19	6.1	
-08		30240			21	6.7	
-09		33120			23	7.4	
-10		36000			25	8.0	
-11		38880			27	8.6	
-12		41760			29	9.3	
-13		44640			31	9.9	
-14		47520			33	10.6	
-15		53280			37	11.8	
-16		31160	460		19	6.9	
-17		34440			21	7.7	
-18		37720			23	8.4	
-19		41000			25	9.1	
-20		44280			27	9.8	
-21		47560			29	10.6	
-22		50840			31	11.3	

Обозначение	Ф. класс стали	Длина, мм	Размеры мм l	Размеры мм в	n	Масса, кг	Примечание
1.432.1-7.2-0.00.3-23	6AI	54120	460	360	33	12.0	ГОСТ5781-82
-24		60680			37	13.5	
-25		67240			41	14.9	
-26		73800			45	16.4	
-27		53360		460	29	11.9	
-28		57040			31	12.7	
-29		60720			33	13.5	
-30		68080			37	15.1	
-31		75440	560	360	41	16.8	
-32		82800			45	18.4	
-33		90160			49	20.0	
-34		97250			53	21.7	
-35		69360		460	34	15.4	
-36		75480			37	16.8	
-37		79560	660	360	39	17.7	
-38		83640			41	18.6	
-39		87720			43	19.5	
-40		91800			45	20.4	
-41		99960			49	22.2	
-42		108120			53	24.0	
-43		105280	760		47	23.4	
-44		109760			49	24.4	
-45		114240			51	25.4	
-46		118720			53	26.4	

Нач. отд.	Розенблюм		1.423.1-7.2-0.00.3	
Н. контр.	Кутырина		Спираль	Стадия: Р; Масса: см. табл.; Масштаб:
Гл. инж. пр.	Кутырина			Лист 1; Листов 1
Проверил	Рутковская			
Ст. инж.	Старцева			
Инженер	Максимова			ЦНИИпромзданий

Формат	Зона	Поз	Обозначение	Наименование	Кол	Примечание
				1.423.1 - 7.2-0.030(МН1)		
				ДЕТАЛИ		
Б.4		1	1.423.1 - 7.2-0.004 - 15	Полоса 14×140 ГОСТ 103-76 / С38/23 ГОСТ 535-79 ℓ=300	1	4.6
Б.4		2	2-0.002 -27	Стержень ф12 А III ГОСТ 5781-82		
				ℓ=350	4	1.2
				1.423.1 - 7.2-0.30-01(МН2)		
				ДЕТАЛИ		
Б.4		1	1.423.1 - 7.2-0.004-16	Полоса 14×140 ГОСТ 103-76 / С38/23 ГОСТ 535-79 ℓ=390	1	6.0
Б.4		2	2-0.002 -27	Стержень ф12 А III ГОСТ 5781-82		
				ℓ=350	4	1.2

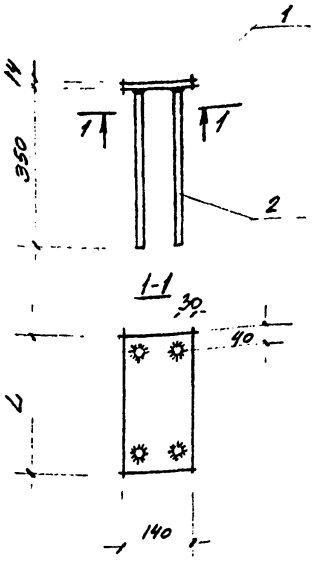

Обозначение	Марка	Размеры мм L	Масса кг
1.423.1-7.2-0.030-	МН1	300	5.8
-01	МН2	390	7.2

Нач. отд.	Розенблюм		
Н. контр.	Кутырина		
Гл. инж. пр.	Кутырина		
Ст. инж.	Рутковская		
Ст. инж.	Парлашкевич		

1.423.1-7.2-0.030

Закладное изделие (МН1, МН2)

Стадия	Лист	Листов
Р	1	1

ЦНИИпромздании г. Москва

Инв. № подл. | Подпись и дата | Взам. инв. №

Нач. отд.	Розенблюм		
Н. контр.	Кутырина		
Гл. инж. пр.	Кутырина		
Ст. инж.	Рутковская		
Ст. инж.	Парлашкевич		

1.423.1 - 7.2-0.030

Закладное изделие (МН1; МН2) Сборочный чертеж

Стадия	Масса	Масштаб
Р	см. табл	1:10

Лист 1 | Листов 1

ЦНИИпромздании г. Москва

Формат	Зона	Поз.	Обозначение	Наименование	Кол.	Приме-чание
				1.423.1-7.2-0.0У0 (МН3)		
				Деталн		
Б.ч.		1	1.423.1-7.2-0.00У-08	Полоса 8×300 ГОСТ 82-70 / ВСт3сп5 ГОСТ 535-79 L=390	1	7,3
Б.ч.		2	2-0.00.2-27	Стержень ф12АIII ГОСТ 5781-82		
				ℓ=350	6	1,9
				1.423.1-7.2-0.0У0-01 (МН4)		
				Деталн		
Б.ч.		1	1.423.1-7.2-0.00У-08	Полоса 8×300 ГОСТ 82-70 / ВСт3сп5 ГОСТ 535-79 L=390	1	7,3
Б.ч.		2	2-0.00.2-27	Стержень ф12АIII ГОСТ 5781-82		
				ℓ=350	6	1,9

Нач. отд.	Розенблюм	
Н. контр.	Кутырина	
Гл. инж. пр.	Кутырина	
Ст. инж.	Рутковская	
Ст. инж.	Парамыгин	

1.423.1-7.2-0.040

Закладное изделие (МН3; МН4)

Стадия	Лист	Листов
Р	1	1

ЦНИИпромзданий г. Москва

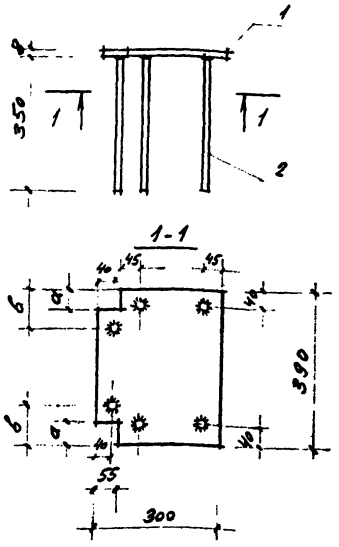

Обозначение	Марка	Размеры мм α	Размеры мм б	Масса кг
1.423.1-7.2-0.0У0	МН3	50	90	9,2
-01	МН4	100	140	9,2

Инв. № подл. | Подпись и дата | Взам. инв. №

Нач. отд.	Розенблюм	
Н. контр.	Кутырина	
Гл. инж. пр.	Кутырина	
Ст. инж.	Рутковская	
Ст. инж.	Парамыгин	

1.423.1-7.2-0.040

Закладное изделие (МН3; МН4)

Сборочный чертеж

Стадия	Масса	Масштаб
Р	см. табл.	1:10
Лист 1	Листов 1	

ЦНИИпромзданий Госстроя СССР г. Москва

Формат	Зона	Поз.	Обозначение	Наименование	Кол.	Примечание
				1.423.1-7.2-0.050 (МН5)		
				ДЕТАЛИ		
Б.Ч.		1	1.423.1-7.2-0.004-09	Полоса 8×300 ГОСТ 82-70* Ст3пс5 ГОСТ 535-79 ℓ=490	1	9.2
Б.Ч.		2	2-0.002-27	Стержень ф12 AIII ГОСТ 5781-82, ℓ=350	4	1.2
Б.Ч.		3	25	Стержень ф12 AIII ГОСТ 5781-82, ℓ=250	4	0.9
				1.423.1-7.2-0.050-01 (МН6)		
				ДЕТАЛИ		
Б.Ч.		1	2-0.004-09	Полоса 8×300 ГОСТ 82-70* Ст3пс5 ГОСТ 535-79 ℓ=490	1	9.2
Б.Ч.		2	2-0.002-27	Стержень ф12 AIII ГОСТ 5781-82, ℓ=350	4	1.2
Б.Ч.		3	-25	Стержень ф12 AIII ГОСТ 5781-82, ℓ=250	4	0.9
				1.423.1-7.2-0.050-02 (МН7)		
				ДЕТАЛИ		
Б.Ч.		1	2-0.004-17	Полоса 14×300 ГОСТ 82-70* Ст3пс5 ГОСТ 535-79 ℓ=490	1	16.2
Б.Ч.		2	2-0.002-27	Стержень ф12 AIII ГОСТ 5781-82, ℓ=350	4	1.2
Б.Ч.		3	-25	Стержень ф12 AIII ГОСТ 5781-82, ℓ=250	4	0.9
				1.423.1-7.2-0.050-03 (МН8)		
				ДЕТАЛИ		
Б.Ч.		1	2-0.004-17	Полоса 14×300 ГОСТ 82-70* Ст3пс5 ГОСТ 535-79 ℓ=490	1	16.2
Б.Ч.		2	2-0.002-27	Стержень ф12 AIII ГОСТ 5781-82, ℓ=350	4	1.2
Б.Ч.		3	-25	Стержень ф12 AIII ГОСТ 5781-82, ℓ=250	4	0.9
				1.423.1-7.2-0.050-04 (МН9)		
				ДЕТАЛИ		
Б.Ч.		1	2-0.004-18	Полоса 14×390 ГОСТ 82-70* Ст3пс5 ГОСТ 535-79 ℓ=490	1	21.0
Б.Ч.		2	2-0.002-27	Стержень ф12 AIII ГОСТ 5781-82, ℓ=350	4	1.2
Б.Ч.		3	-25	Стержень ф12 AIII ГОСТ 5781-82, ℓ=250	4	0.9
				1.423.1-7.2-0.050-05 (МН10)		
				ДЕТАЛИ		
Б.Ч.		1	2-0.004-18	Полоса 14×390 ГОСТ 82-70* Ст3пс5 ГОСТ 535-79 ℓ=490	1	21.0
Б.Ч.		2	2-0.002-27	Стержень ф12 AIII ГОСТ 5781-82, ℓ=350	4	1.2
Б.Ч.		3	-25	Стержень ф12 AIII ГОСТ 5781-82, ℓ=250	4	0.9

Формат	Зона	Поз.	Обозначение	Наименование	Кол.	Примечание
				1.423.1-7.2-0.050-06 (МН15)		
				ДЕТАЛИ		
Б.Ч.		1	1.423.1-7.2-0.004-11	Полоса 8×390 ГОСТ 82-70* Ст3пс5 ГОСТ 535-79 ℓ=590	1	14.4
Б.Ч.		2	2-0.002-27	Стержень ф12 AIII ГОСТ 5781-82, ℓ=350	4	1.2
Б.Ч.		3	-25	Стержень ф12 AIII ГОСТ 5781-82, ℓ=250	4	0.9
				1.423.1-7.2-0.050-07 (МН16)		
				ДЕТАЛИ		
Б.Ч.		1	2-0.004-11	Полоса 8×390 ГОСТ 82-70* Ст3пс5 ГОСТ 535-79 ℓ=590	1	14.4
Б.Ч.		2	2-0.002-27	Стержень ф12 AIII ГОСТ 5781-82, ℓ=350	4	1.2
Б.Ч.		3	-25	Стержень ф12 AIII ГОСТ 5781-82, ℓ=250	4	0.9
				1.423.1-7.2-0.050-08 (МН17)		
				ДЕТАЛИ		
Б.Ч.		1	2-0.004-11	Полоса 8×390 ГОСТ 82-70* Ст3пс5 ГОСТ 535-79 ℓ=590	1	14.4
Б.Ч.		2	2-0.002-27	Стержень ф12 AIII ГОСТ 5781-82, ℓ=350	4	1.2
Б.Ч.		3	-25	Стержень ф12 AIII ГОСТ 5781-82, ℓ=250	4	0.9
				1.423.1-7.2-0.050-09 (МН18)		
				ДЕТАЛИ		
Б.Ч.		1	2-0.004-12	Полоса 8×390 ГОСТ 82-70* Ст3пс5 ГОСТ 535-79 ℓ=590	1	18.2
Б.Ч.		2	2-0.002-27	Стержень ф12 AIII ГОСТ 5781-82, ℓ=350	4	1.2
Б.Ч.		3	-25	Стержень ф12 AIII ГОСТ 5781-82, ℓ=250	4	0.9
				1.423.1-7.2-0.050-10 (МН19)		
				ДЕТАЛИ		
Б.Ч.		1	2-0.004-12	Полоса 8×390 ГОСТ 82-70* Ст3пс5 ГОСТ 535-79 ℓ=590	1	18.2
Б.Ч.		2	2-0.002-27	Стержень ф12 AIII ГОСТ 5781-82, ℓ=350	4	1.2
Б.Ч.		3	-25	Стержень ф12 AIII ГОСТ 5781-82, ℓ=250	4	0.9

Нач. отд.	Розенблюм		1.423.1-7.2-0.050
Н. контр.	Бутрова		
Гл. инж. пр.	Кутырина		Закладное изделие (МН5÷МН10; МН15÷МН19)
Ст. инж.	Рутковская		Стадия: Р; Лист; Листов
Ст. инж.	Ламышевский		ЦНИИПромзданий г. Москва

Т-3Ч4/13

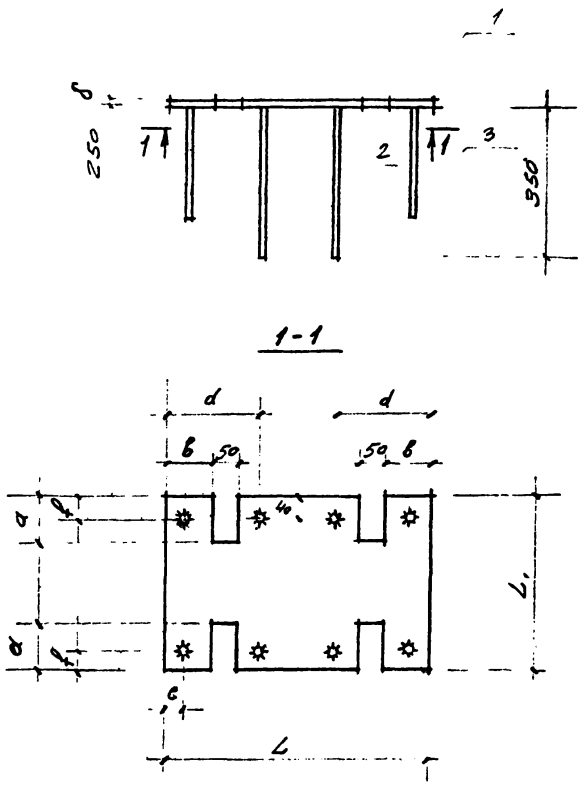

Обозначение	Марка	Размеры мм								Масса кг
		L	L₁	a	b	c	d	δ	f	
1.423.1-7.2-0.050	МН5	490	300	55	110	40	200	8	40	11,3
-01	МН6	490	300	105	110	40	200	8	40	11,3
-02	МН7	490	300	55	60	30	150	14	40	18,3
-03	МН8	490	300	105	60	30	150	14	40	18,3
-04	МН9	490	390	50	60	30	150	14	40	23,1
-05	МН10	490	390	100	60	30	150	14	40	23,1
-06	МН15	590	390	50	110	40	200	8	35	16,5
-07	МН16	590	390	100	60	30	150	8	35	16,5
-08	МН17	590	390	100	60	30	150	8	35	16,5
-09	МН18	590	490	50	60	30	150	8	35	20,3
-10	МН19	590	490	100	60	30	150	8	35	20,3

Нач. отд.	Розенблюм		1.423.1-7.2-0.050 СБ	
Н. контр.	Кутырина		Закладное изделие (МН5÷МН10; МН15÷МН19) Сборочный чертеж	Стадия: Р; Масса: см. табл.; Масштаб: 1:100
Гл. инж.	Кутырина			Лист 1; Листов 1
Ст. инж.	Рутковская			ЦНИИпромзданий г. Москва
Ст. инж.	Парлашкевич			

Формат	Зона	Поз.	Обозначение	Наименование	Кол.	Примечание
				1.423.1-7.2-0.060 (МН11)		
				ДЕТАЛИ		
Б.4		1	1.423.1-7.2-0.004-18	Полоса 14×390 ГОСТ 82-70* С38/23 ГОСТ 535-79 ℓ=490	1	21.0
Б.4		2	2-0.002-27	Стержень ф12АIII ГОСТ 5781-82		
				ℓ=350	8	2.5
				1.423.1-7.2-0.060-01 (МН12)		
				ДЕТАЛИ		
Б.4		1	2-0.004-18	Полоса 14×390 ГОСТ 82-70* С38/23 ГОСТ 535-79 ℓ=490	1	21.0
Б.4		2	2-0.002-27	Стержень ф12АIII ГОСТ 5781-82		
				ℓ=350	8	2.5
				1.423.1-7.2-0.060-02 (МН20)		
				ДЕТАЛИ		
Б.4		1	2-0.004-13	Полоса 8×590 ГОСТ 82-70* С38/23 ГОСТ 535-79 ℓ=590	1	21.9
Б.4		2	2-0.002-27	Стержень ф12АIII ГОСТ 5781-82		
				ℓ=350	8	2.5
				1.423.1-7.2-0.060-03 (МН21		
				ДЕТАЛИ		
Б.4		1	2-0.004-13	Полоса 8×590 ГОСТ 82-70* С38/23 ГОСТ 535-79 ℓ=590	1	21.9
Б.4		2	2-0.002-27	Стержень ф12АIII ГОСТ 5781-82		
				ℓ=350		2.5

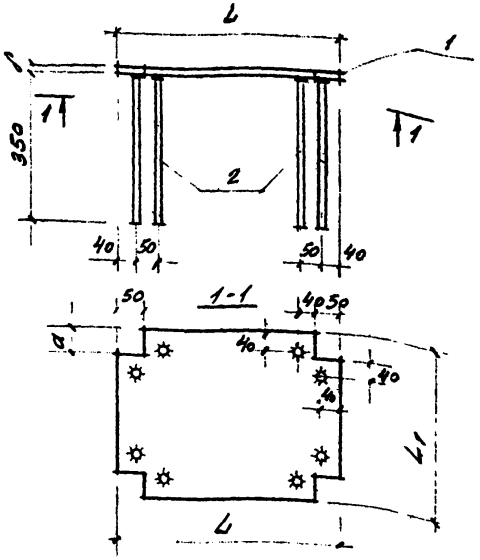

Обозначение	Марка	Размеры мм				Масса кг
		L	L1	a	δ	
1.423.1-7.2-0.060	МН11	490	390	50	14	23.5
-01	МН12	490	390	100	14	23.5
-02	МН20	590	590	50	8	24.4
-03	МН21	590	590	100	8	24.4

1.423.1-7.2-0.060

Нач. отд.	Розенблюм		Закладное изделие (МН11; МН12; МН20; МН21)	Стадия	Лист	Листов
Н. контр.	Кутырина			Р	1	1
Гл. инж. пр.	Кутырина			ЦНИИ промзданий г. Москва		
Ст. инж.	Старцева					
Ст. инж.	Парлашкевич					

Нач. отд.	Розенблюм		Закладное изделие (МН11; МН12; МН20; МН21)	Стадия	Масса	Масштаб
Н. контр.	Кутырина			Р	см. табл.	1:10
Гл. инж. пр.	Кутырина			Лист 1	Листов 1	
Ст. инж.	Старцева		Сборочный чертеж	ЦНИИ промзданий г. Москва		
Ст. инж.	Парлашкевич					

Взам. инв. №

Подпись и дата

Инв. № подл.

Формат	Зона	Поз.	Обозначение	Наименование	Кол.	Примечание
				1.423.1-7.2-0.070 (МН13)		
				Детали		
Б.Ч.		1	1.423.1 - 7.2-0.004-18	Полоса 8×390 ГОСТ 82-70* С38/23 ГОСТ 535-79 ℓ=490	1	21,0
Б.Ч.		2	2-0.002-27	Стержень ф12АIII ГОСТ 5781-82		
				ℓ=350	6	1,9
				1.423.1-7.2-0.070-01 (МН14)		
				Детали	1	
Б.Ч.		1	2-0.004-10	Полоса 8×390 ГОСТ 82-70* С38/23 ГОСТ 535-79 ℓ=490		12,0
Б.Ч.		2	2-0.002-27	Стержень ф12АIII ГОСТ 5781-82		
				ℓ=350	6	1,9
				1.423.1-7.2-0.070-02 (МН22)		
				Детали		
Б.Ч.		1	2-0.004-11	Полоса 8×390 ГОС 82-70* С38/23 ГОСТ 535-79 ℓ=590	1	14,4
Б.Ч.		2	2-0.002-27	Стержень ф12АIII ГОСТ 5781-82		
				ℓ=350	6	1,9

1423 1 - 7.2- 0.070

Нач отд	Розенблюм		
Н контр	Кутырина		
Гл инж пр	Кутырина		
Ст инж	Рутковская		
Ст инж	Парашкевич		

Закладное изделие (МН13; МН14, МН22)

Стадия	Лист	Листов
Р	1	1

ЦНИИ промзданий г Москва

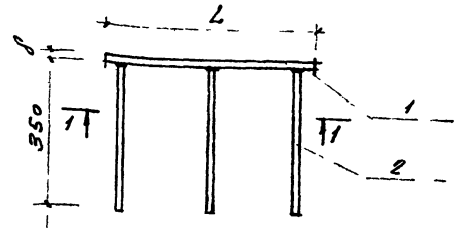

1-1

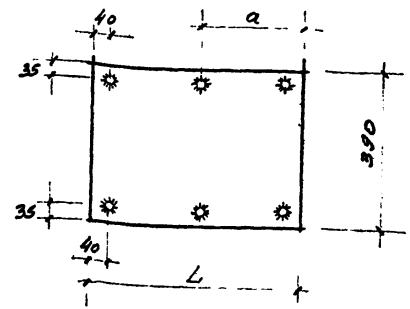

Обозначение	Марка	Размеры мм			Масса кг
		L	a	δ	
1423.1-72-0.070	МН13	490	245	14	22,9
-01	МН14	490	245	8	13,9
-02	МН22	590	290	8	16,3

Инв. № подл. | Подпись и дата | Взам. инв. №

1.423 1 - 72- 0.070СБ

Нач отд	Розенблюм		
Н контр	Кутырина		
Гл инж пр	Кутырина		
Ст инж	Рутковская		
Ст инж	Парашкевич		

Закладное изделие (МН13; МН14, МН22) Сборочный чертеж

Стадия	Масса	Масштаб
Р	см табл	1:10

Лист 1 | Листов 1

ЦНИИ промзданий г Москва

Формат	Зона	Поз	Обозначение	Наименование	Кол.	Примечание
				1.423.1 - 7.2-0.080(МН23)		
				Детали		
БЧ		1	1.423.1 - 7.2-0.00.4-03	Полоса В×240 ГОСТ 82-70* С38/23 ГОСТ 535-79 ℓ=300	1	5,1 кг
БЧ		2	-26	Полоса 22×100 ГОСТ 82-70* С38/23 ГОСТ 535-79 ℓ=300	1	5,2кг
БЧ		3	2-0.00.2-29	Стержень ФIIIАIII ГОСТ 5781-82 ℓ=400	3	1,5 кг
БЧ		4	1-0.00.5-01	Стержень Ф22АIII ГОСТ 5781-82 ℓ=600	2	3,6кг
БЧ		5	2-0.00.6	Гайка М20 ГОСТ 5915-70*	2	0,1 кг
БЧ		6	2-0.00.7	Шайба М20 ГОСТ 11371-78	2	0,1кг
				1.423.1 -7.2-0.080-01 (МН24)		
				Детали		
БЧ		1	1.423.1-7.2-0.00.4-03	Полоса В×240 ГОСТ 82-70* С38/23 ГОСТ 535-79 ℓ=300	1	4,8 кг
БЧ		2	-26	Полоса 22×100 ГОСТ 103-76 С38/23 ГОСТ 535-79 ℓ=300	1	5,2кг
БЧ		3	2-0.00.2-29	Стержень ФIIIАIII ГОСТ 5781-82 ℓ=400	3	1,5кг
БЧ		4	2-0.00.5-01	Стержень Ф22АIII ГОСТ 5781-82 ℓ=600	2	3,6 кг
БЧ		5	2-0.00.6	Гайка М20 ГОСТ 5915-70*	2	0,1кг
БЧ		6	2-0.00.7	Шайба М20 ГОСТ 11371-78	2	0,1кг

1.423.1-7.2-0.080

Нач. отд. Розенблат
Н. контр. Кутырина
Гл. инж. пр. Кутырина
Ст. инж. Старцева

Закладное изделие (МН23; МН24; МН24; МН25)

Стадия	Лист	Листов
Р	1	1

ЦНИИпромзданий г Москва

Формат	Зона	Поз.	Обозначение	Наименование	Кол.	Примечание
				1.423.1 - 7.2-0.080-02 (МН25)		
				Детали		
Б.Ч		1	1.423.1 - 7.2- 0.00Н-05	Полоса 8×240 ГОСТ 82-70* С38/23 ГОСТ 535-79 ℓ= 400	1	7,0 кг
Б.Ч		2	-27	Полоса 22×100 ГОСТ 103-76 С38/23 ГОСТ 535-79 ℓ=400	1	6,9 кг
Б.Ч		3	2-0.00.2-29	Стержень ФIIIАIII ГОСТ 5781-82 ℓ=400	4	2,0 кг
Б.Ч		4	2-0.00.5	Стержень Ф22АIII ГОСТ 5781-82 ℓ=500	2	3,6 кг
Б.Ч		5	2-0.00.6	Гайка М20 ГОСТ 5915-70*	2	0,1 кг
Б.Ч		6	2-0.00.7	Шайба М20 ГОСТ 11371-78	2	0,1 кг
				1.423.1-7.2-0.080.-03 (МН25)		
				Детали		
Б.Ч		1	1.423.1-7.2-0.00.4-05	Полоса 8×240 ГОСТ 82-70* С38/23 ГОСТ 535-79 ℓ= 400	1	6,6 кг
		2	-27	Полоса 22×100 ГОСТ 103-76 С38/23 ГОСТ 535-79 ℓ=400	1	6,9 кг
		3	2-0.00.2-29	Стержень ФIIIАIII ГОСТ 5781-82 ℓ=400	4	2,0 кг
		4	2-0.00.5	Стержень Ф22АIII ГОСТ 5781-82 ℓ=500	2	3,6 кг
		5	2-0.00.6	Гайка М20 ГОСТ 5915-70*	2	0,1 кг
		6	2-0.00.7	Шайба М20 ГОСТ 11371-78	2	0,1 кг

Инв. № подл. | Подпись и дата | Взам. инв. №

1.423.1-7.2-0.080

Лист

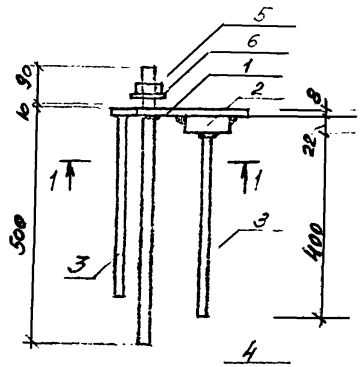

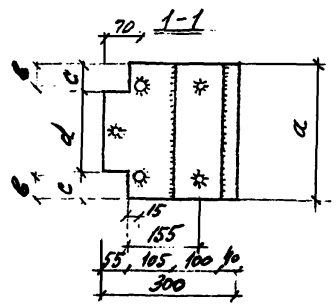

Обозначение	Марка	Размеры, мм				Масса
		a	в	c	d	
1.423.1 -7.2-0.080-	М23	300	50	55	190	15,6
-01	МН24	300	50	105	90	15,3
-02	МН25	400	100	55	290	19,7
-03	МН26	400	100	105	190	19,3

Нач. отд.	Розенблюм		
Гл. конт.	Кутырина		
Гл. инж.	Кутырина		
Инж.	Старцева		

1.423.1-7.2-0.080 СБ

Закладное изделие (МН23, МН24; МН25; МН26)

Сборочный чертеж

Стадия	Масса	Масштаб
Р	см табл.	1:10

Лист | Листов

ЦНИИПРОМЗДАНИЙ

Инв. № подл. | Подпись и дата | Взам. инв. №

Формат	Зона	Поз.	Обозначение	Наименование	Кол	Примечание
				1.423.1-7.1-0.090(МН27)		
				Детали		
Б.Ч		1	1.423.1-7.2-0.00.4-06	Полоса 8×590 ГОСТ 82-70* С38/23 ГОСТ 535-79 L=290	1	10,8кг
Б.Ч		2	-22	Полоса 22×60 ГОСТ 103-76 С38/23 ГОСТ 535-79 L=290	2	6,1 кг
Б.Ч		3	2-0.00.2-26	Стержень Ф12АIII ГОСТ 5781-82 L=290	4	1,0 кг
Б.Ч		4	2-0.00.5-01	Стержень Ф22АIII ГОСТ 5781-82 L=600	4	7,2 кг
Б.Ч		5	2-0.006	Гайка М20 ГОСТ 5915-70*	4	0,3 кг
Б.Ч		6	2-0.00.7	Шайба М20 ГОСТ 11371-78	4	0,1 кг
				1.423.1-7.2-0.090-01 (МН28)		
				Детали		
Б.Ч		1	1.423.1-7.2-0.00.4-06	Полоса 8×590 ГОСТ 82-70* С38/23 ГОСТ 535-79 L=290	1	10,8кг
Б.Ч		2	-23	Полоса 22×60 ГОСТ 103-76 С38/23 ГОСТ 535-79 L=300	2	6,1 кг
Б.Ч		3	2-0.00.2-26	Стержень Ф12АIII ГОСТ 5781-82 L=290	4	1,0кг
Б.Ч		4	2-0.00.5-01	Стержень Ф22АIII ГОСТ 5781-82 L=600	4	7,2кг
Б.Ч		5	2-0.006	Гайка М20 ГОСТ 5915-70*	4	0,3 кг
Б.Ч		6	2-0.00.7	Шайба М20 ГОСТ 11371-78*	4	0,1 кг
				1.423.1-7.2-0.090-02(МН30)		
				Детали		
Б.Ч		1	1.423.1-7.2-0.00.4-11	Полоса 8×590 ГОСТ 82-70* С38/23 ГОСТ 53-79 L=390	1	14,6кг
Б.Ч		2	-22	Полоса 22×60 ГОСТ 103-76 С38/23 ГОСТ 535-79 L=290	2	6,1кг
Б.Ч		3	2-0.00.2-26	Стержень Ф12АIII ГОСТ 5781-82 L=290	6	1,6кг
Б.Ч		4	2-0.00.5-01	Стержень Ф22АIII ГОСТ 5781-82 L=600	4	7,2кг
Б.Ч		5	2-0.006	Гайка М20 ГОСТ 11371-78*	4	0,3кг
Б.Ч		6	2-0.00.7	Шайба М20 ГОСТ 11371-78*	4	0,1 кг

Примечание:

Нач. отд.	Розенблюм	1.423.1-7.2-0.090	
Н. контр.	Кутырина	Закладное изделие (МН27; МН28; МН30)	Стадия Р; Лист 1; Листов 1
Гл. инж. пр.	Кутырина		ЦНИИпромзданий г. Москва
Ст. инж.	Старцева		

Рис. 1

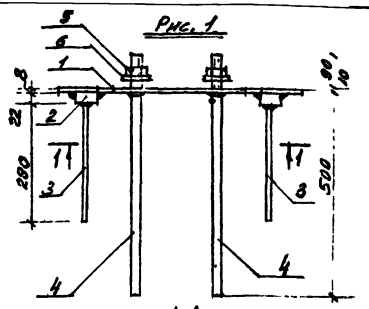

Рис. 2

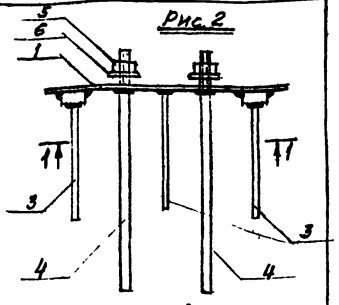

1-1

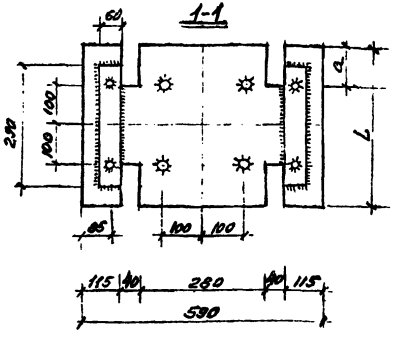

1-1

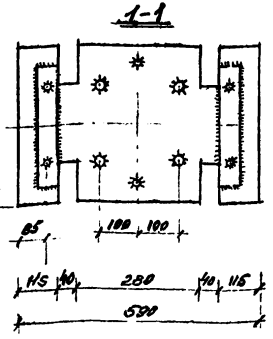

Обозначение	Рис.	Марка	Размеры мм l	Размеры мм a	Масса кг
1.423.1-7.2-0.090	1	МН27	290	50	25,5
-01	1	МН28	290	100	25,5
-02	2	МН30	390	100	29,8

Инв. № подл. | Подпись и дата | Взам. инв. №

Нач. отд.	Розенблюм	1.423.1-7.2-0.090 СБ	
Н. контр.	Кутырина	Закладное изделие (МН27; МН28; МН30) Сборочный чертеж	Стадия Р; Масса см. ТМ5П.; Масштаб 1:10; Лист 1; Листов 1
Гл. инж. пр.	Кутырина		ЦНИИпромзданий г. Москва
Ст. инж.	Старцева		

Поз.	Обозначение	Наименование	Кол.	Примечание
		1.423.1 - 7.2-0.100 (МН29)		
		Детали		
Б.4	1	1.423.1 -7.2-0.00.4-11	Лист 8х390 ГОСТ 82-70* С 38/23 ГОСТ 27-72-79 ℓ=590	1	14,5кг
Б.4	2	-25	Полоса 22×120 ГОСТ 103-76* С 38/23 ГОСТ 535-79 ℓ=290	2	10,0кг
Б.4	3	2-0.00.2-26	Стержень Ф12 AIII ГОСТ 5781-82* ℓ=290	6	1,6 кг
Б.4	4	-01	Стержень Ф22 AIII ГОСТ 5781-82* ℓ=600	4	7,2кг
Б.4	5	2-0.00.6	Гайка М20 ГОСТ 5915-70*	4	0,3 кг
Б.4	6	2-0.00.7	Шайба М20 ГОСТ 11371-78	4	0,1кг

1.423.1 - 7.2-0.100

Нач. отд.	Розенблюм	Закладное изделие МН29	Стадия Р; Лист 1; Листов 1
Н. контр.	Кутырина		ЦНИИ промзданий г. Москва
Гл. инж. пр.	Кутырина		
Ст. инж.	Старцева		

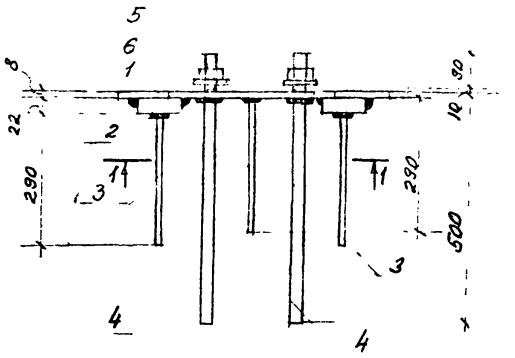

1.423.1 - 7.2-0.100 СБ

Нач. отд.	Розенблюм	Закладное изделие (МН29) Сборочный чертеж	Стадия Масса Масштаб: Р 33,7 1:10; Лист 1 Листов 1
Н. контр.	Кутырина		ЦНИИ промзданий г. Москва
Гл. инж. пр.	Кутырина		
Ст. инж.	Старцева		

Инв. № подл. | Подпись и дата | Взам. инв. №

Формат	Зона	Поз.	Обозначение	Наименование	Кол.	Примечание
				1.423.1 - 7.2 - 0.110 (МН31)		
				Детали		
Б.4		1	1.423.1 - 7.2 - 0.00.4-11	Полоса 8×390 ГОСТ 82-70* Ст3сп/2 ГОСТ 535-79 ℓ=590	1	14,5 кг
Б.4		2	-25	Полоса 22×100 ГОСТ 103-76 Ст3сп/2 ГОСТ 535-79 ℓ=290	2	10,0 кг
Б.4		3	2-0.00.2-25	Стержень Ф12 А III ГОСТ 5781-82 ℓ=250	4	0,9 кг
Б.4		4	-26	Стержень Ф12 А III ГОСТ 5781-82 ℓ=290	6	1,6 кг
Б.4		5	-01	Стержень Ф22 А III ГОСТ 10884-71* ℓ=600	4	7,2 кг
Б.4		6	2-0.00.6	Гайка М20 ГОСТ 5915-70*	4	0,3 кг
Б.4		7	2-0.00.7	Шайба М20 ГОСТ 11371-78	4	0,1 кг
				1.423.1 - 7.2 - 0.110-01 (МН32)		
				Детали		
Б.4		1	1.423.1 - 7.2 - 0.00.4-11	Полоса 8×390 ГОСТ 82-70* Ст3сп/2 ГОСТ 535-79 ℓ=590	1	14,5 кг
Б.4		2	-24	Полоса 22×100 ГОСТ 103-76 Ст3сп/2 ГОСТ 535-79 ℓ=190	2	6,6 кг
Б.4		3	2-0.00.2-25	Стержень Ф12 А III ГОСТ 5781-82 ℓ=250	4	0,9 кг
Б.4		4	-26	Стержень Ф12 А III ГОСТ 5781-82 ℓ=290	6	1,6 кг
Б.4		5	-01	Стержень Ф22 А III ГОСТ 5781-82 ℓ=600	4	7,2 кг
Б.4		6	2-0.00.6	Гайка М20 ГОСТ 5915-70*	4	0,3 кг
Б.4		7	2-0.00.7	Шайба М20 ГОСТ 11371-78	4	0,1 кг

1.423.1 - 7.2 - 0.110

Нач. отд. Розенблюм
Н. контр. Кутырина
Гл. инж. пр. Кутырина
Ст. инж. Старцева

Закладное изделие (МН31, МН32)

Стадия	Лист	Листов
Р	1	1

ЦНИИпромзданий г. Москва

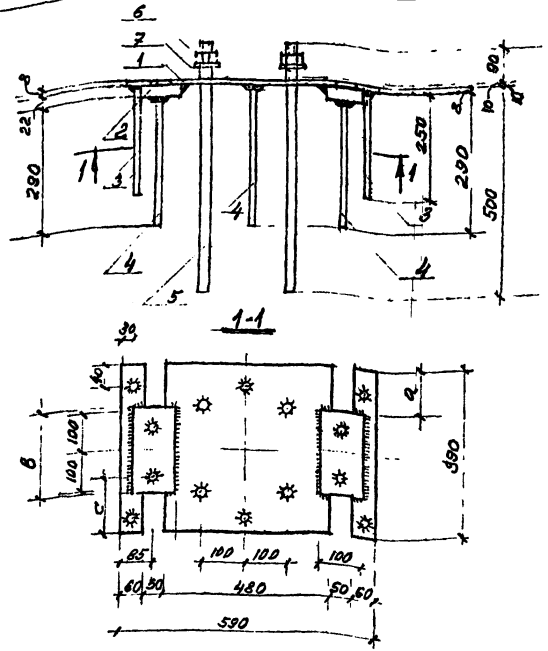

Обозначение	Марка	Размеры мм a	b	c	Масса кг
1.423.1 - 7.2 - 0.110	МН31	50	290	100	34,6
1.423.1 - 7.2 - 01	МН32	100	190	130	31,2

Инв. № подл. | Подпись и дата | Взам. инв. №

1.423.1 - 7.2 - 0.110 СБ

Нач. отд. Розенблюм
Н. контр. Кутырина
Гл. инж. пр. Кутырина
Ст. инж. Старцева

Закладное изделие (МН31; МН32)
Сборочный чертеж

Стадия	Масса	Масштаб
Р	см. табл.	1:10
Лист 1	Листов 1	

ЦНИИпромзданий г. Москва

Зона	Поз.	Обозначение	Наименование	Кол.	Примечание
			1.423.1 - 7.2 - 0.120 (МН33)		
			Детали		
Б4	1	1.423.1-7.2-0.004-11	Полоса 6×590 ГОСТ 82-70* С38/23 ГОСТ 535-79 ℓ=390	1	14,5 кг
Б4	2	-25	Полоса 22×100 ГОСТ 103-78 С38/23 ГОСТ 535-79 ℓ=290	2	10,0 кг
Б4	3	2-0.002-26	Стержень Ф12АIII ГОСТ 5781-82 ℓ=290	6	1,6 кг
Б4	4	2-0.005-01	Стержень Ф22АIII ГОСТ 5781-82 ℓ=600	4	7,2 кг
Б4	5	2-0.00.6	Гайка М20 ГОСТ 5915-70*	4	0,3 кг
Б4	6	2-0.00.7	Шайба М20 ГОСТ 11371-78	4	0,1 кг

1.423.1 - 7.2 - 0.120

Нач. отд.	Розенблюм	Закладное изделие МН33	
Н. контр.	Кутырина		
Гл. инж. пр.	Кутырина		
Ст. инж.	Старцева		

Стадия	Лист	Листов
Р	1	1

ЦНИИпромзданий

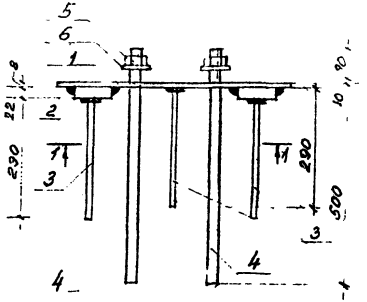

1-1

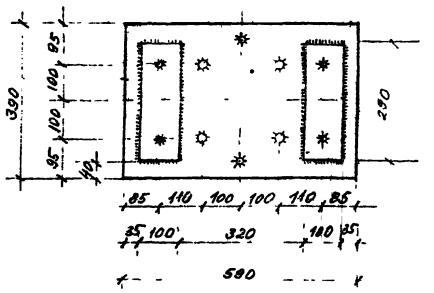

Инв. № подл. | Подпись и дата | Взам. инв. №

1.423.1 - 7.2 - 0.120СБ

Закладное изделие (МН33)

Стадия	Масса	Масштаб
Р	33,7	1:10

Лист 1 | Листов 1

Нач. отд.	Розенблюм	
Н. контр.	Кутырина	
Гл. инж. пр.	Кутырина	
Ст. инж.	Старцева	

ЦНИИпромзданий г. Москва

Формат	Зона	Поз	Обозначение	Наименование	Кол	Примечание
				1.423.1-7.2-0.130 (МН34)		
				Детали		
БЧ		1	1.423.1-7.2-0.004-11	Полоса 6×390 ГОСТ 82-70* Ст38/23 ГОСТ 535-79 ℓ=590	1	14,5 кг
БЧ		2	-25	Полоса 22×100 ГОСТ 103-76 Ст38/23 ГОСТ 535-79 ℓ=290	2	10,0 кг
БЧ		3	2-0.002-27	Стержень Ф12 AIII ГОСТ 5781-82 ℓ=350	6	1,9 кг
БЧ		4	-01	Стержень Ф22 AIII ГОСТ 5781-82 ℓ=650	4	7,2 кг
БЧ		5	2-0.00.5	Гайка М20 ГОСТ 5915-70*	4	0,3 кг
БЧ		6	2-0.00.6	Шайба М20 ГОСТ 11371-78	4	0,1 кг
				1.423.1-7.2-0.130-01 (МН35)		
				Детали		
БЧ		1	1.423.1-7.2-0.004-11	Полоса 6×390 ГОСТ 82-70* Ст28/23 ГОСТ 535-79 ℓ=590	1	14,5 кг
БЧ		2	-22	Полоса 22×60 ГОСТ 103-76 Ст28/23 ГОСТ 535-79 ℓ=290	2	6,0 кг
БЧ		3	2-0.00.2-27	Стержень Ф12 AIII ГОСТ 5781-82 ℓ=350	6	1,9 кг
БЧ		4	-01	Стержень Ф22 AIII ГОСТ 5781-82 ℓ=650	4	7,2 кг
БЧ		5	2-0.00.5	Гайка М20 ГОСТ 5915-70*	4	0,3 кг
БЧ		6	2-0.00.6	Шайба М20 ГОСТ 11371-78	4	0,1 кг

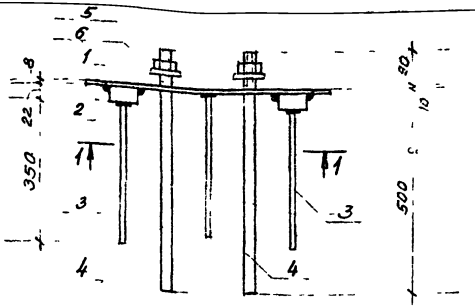

1-1

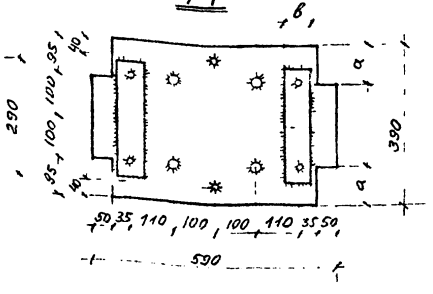

Обозначение	Марка	Размеры мм		Масса кг
		a	b	
1.423.1-7.2-0.130	МН34	50	100	34,0
1.423.1-7.2-01	МН35	100	60	30,0

Инв. № подл. | Подпись и дата | Взам. инв. №

1.423.1-7.2-0.130 СБ

Закладное изделие (МН34; МН35) Сборочный чертеж

Стадия	Масса	Масштаб
Р	см табл.	1:10

Лист 1 Листов 1

Нач. отд.	Розенблюм	
Н. контр.	Кутырина	
Гл. инж. пр.	Кутыхина	
Ст. инж.	Старцева	

ЦНИИпромзданий г. Москва

1.423.1-7.2-0.130

Закладное изделие (МН34, МН35)

Стадия	Лист	Листов
Р	1	1

ЦНИИпромзданий г. Москва

Формат	Зона	Поз.	Обозначение	Наименование	Кол.	Примечание
				1.423.1 - 7.2-0.140 (МН36)		
				Детали		
6Ч		1	1.423.1 - 7.2-0.00.4-19	Полоса 16×120 ГОСТ 103-76 / СТ3 ГОСТ 535-79 С=500	2	15.0 кг
5Ч		2	- 14	Полоса 12×100 ГОСТ 103-76 / СТ3 ГОСТ 535-79 С=368	5	17.3 кг
				1.423.1-7.2-0.140-01 (МН37)		
				Детали		
5Ч		1	1.423.1 - 7.2-0.00.4-20	Полоса 16×120 ГОСТ 103-76 / СТ3 ГОСТ 535-79 С=600	2	18.0 кг
4Ч		2	- 14	Полоса 12×100 ГОСТ 103-76 / СТ3 ГОСТ 535-79 С=368	5	17.3 кг
				1.423.1 - 7.2-0.140-02 (МН38)		
				Детали		
6,4		1	1.423.1 - 7.2-0.00.4-21	Полоса 16×120 ГОСТ 103-76 / СТ3 ГОСТ 535-79 С=700	2	21.0 кг
5,4		2	- 14	Полоса 12×100 ГОСТ 103-76 / СТ3 ГОСТ 535-79 С=368	5	17.3 кг

1.423.1 - 7.2-0.140

Нач. отд.	Розенблюм		Закладные изделия МН36; МН37; МН38	Стадия: Р; Лист: 1; Листов: 1
Н. контр.	Кутырина			ЦНИИпромзданий г. Москва
Гл. инж. пр.	Кутырина			
Ст. инж.	Рутковская			
Ст. инж.	Парлюкевич			

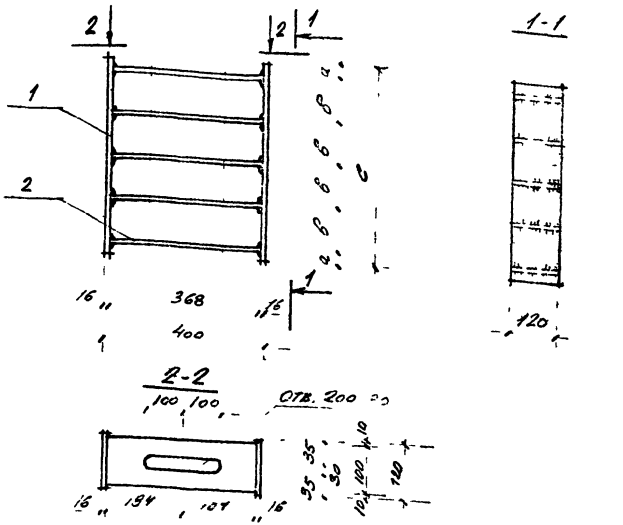

Обозначение	Марка	Размеры мм			Масса кг
		а	б	с	
1.423.1 - 7.2-0.140	МН36	30	110	500	32,3
-01	МН37	40	130	600	35,3
-02	МН38	50	150	700	39,3

1.423.1 - 7.2-0.140 СБ

Нач. отд.	Розенблюм		Закладное изделие (МН36; МН37; МН38) Сборочный чертеж	Стадия: Р; Масса: см. табл.; Масштаб: 1:10
Н. контр.	Кутырина			Лист 1; Листов 1
Гл. инж. пр.	Кутырина			ЦНИИпромзданий г. Москва
Ст. инж.	Рутковская			
Ст. инж.	Парлюкевич			

Инв. № подл. | Подпись и дата | Взам. инв. №

Формат	Зона	Поз	Обозначение	Наименование	Кол.	Примечание
				1.423.1 - 7.2.0150 (МН39)		
				Детали		
Б.Ч.		1	1.423.1 - 7.2-0.00.4-02	Полоса 8х200 ГОСТ 103-76 С38/23 ГОСТ 535-79 ℓ=290	1	3.6 кг
Б.Ч.		2	2-0.00.2-28	Стержень ф12 А III ГОСТ 5781-82		
				ℓ=380	6	2.0 кг
Б.Ч.		3	-	Стержень ф6 А I ГОСТ 5781-82		
				ℓ=260	2	0.1 кг
				1.423.1 - 7.2.0150-01 (МН40)		
				Детали		
Б.Ч.		1	1.423.1 - 7.2-0.00.4-04	Полоса 8х250 ГОСТ 82-70 С38/23 ГОСТ 535-79 ℓ=290	1	4.6 кг
Б.Ч.		2	2-0.00.2-28	Стержень ф12 А III ГОСТ 5781-82		
				ℓ=380	6	2.0 кг
Б.Ч.		3	-23	Стержень ф6 А I ГОСТ 5781-82		
				ℓ=260	2	0.1 кг
				1.423.1 - 7.2.0150-02 (МН41)		
				Детали		
Б.Ч.		1	1.423.1 - 7.2-0.00.4-07	Полоса 8х300 ГОСТ 82-70 С38/23 ГОСТ 535-79 ℓ=290	1	5.5 кг
Б.Ч.		2	2-0.00.2-28	Стержень ф12 А III ГОСТ 5781-82		
				ℓ=380	6	2.0 кг
Б.Ч.		3	-23	Стержень ф6 А I ГОСТ 5781-82		
				ℓ=260	2	0.1 кг

Нач. отд.	Розенблюм		
Н. контр.	Кутырина		
Гл. инж. пр.	Кутырина		
Ст. инж.	Рутковская		
Ст. инж.	Парамзевич		

1.423.1 - 7.2-0150

Закладное изделие (МН39; МН40; МН41.)

Стадия	Лист	Листов
Р	1	1

ЦНИИпромзданий г. Москва

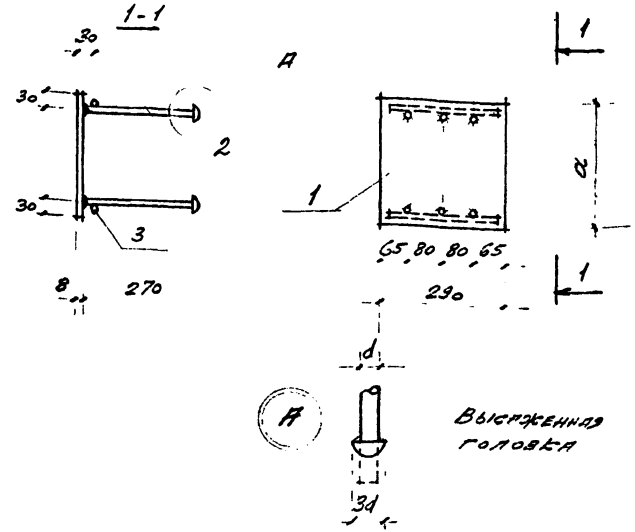

Обозначение	Марка	Размеры мм a	Масса кг
1.423.1-7.2-0.150	МН39	200	5.7
-01	МН40	250	6.7
-02	МН41	300	7.6

Инв. № подл.	Подпись и дата	Взам. инв. №

1.423.1 - 7.2-0150 СБ

Закладные изделия МН39; МН40; МН41 Сборочный чертеж

Стадия	Масса	Масштаб
Р	см табл	1:10
Лист 1	Листов 1	

ЦНИИпромзданий г. Москва

Формат	Зона	Поз.	Обозначение	Наименование	Кол.	Примечание
				1.423.1 - 7.2 - 0.160 (МН42)		
				Детали		
6.4		1	1.423.1 - 7.2-0.00.4-01	Полоса $\frac{8\times60\ ГОСТ\ 103-76}{С38/23\ ГОСТ\ 535-79}$ $l=100$	1	0,4
6.4		2	2-0.00.2-24	Стержень ф10АIII ГОСТ 5781-82		
				$l=250$	2	0,3
				1.423.1-7.2- 0.0160-01 (МН43)		
				Детали		
6.4		1	1.423.1 - 7.2-0.00.4-01	Полоса $\frac{8\times60\ ГОСТ\ 103-76}{С38/23\ ГОСТ\ 535-79}$ $l=260$	1	1.0
6.4		2	2-0.002-02	Стержень ф10АIII ГОСТ 5781-82		
				$l=250$	2	0,3

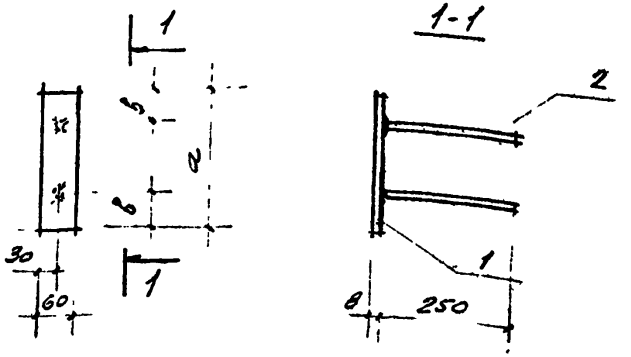

Обозначение	Марка	Размеры мм		Масса кг
		a	b	
1.423.1 - 7.2 - 0.160	МН42	100	20	0.7
-01	МН43	260	35	1.3

1.423.1 - 7.2-0.160

Нач. отд.	Розенблюм			
Н. контр.	Кутырина			
Гл. инж. пр.	Кутырина			
Ст. инж.	Рутковская			
Ст. инж.	Парлашкевич			

Закладное изделие (МН42; МН43)

Стадия	Лист	Листов
Р	1	1

ЦНИИПромзданий г. Москва

Инв. № подл. | Подпись и дата | Взам. инв. №

1.423.1 - 7.2-0.160 СБ

Нач. отд.	Розенблюм		
Н. контр.	Кутырина		
Гл. инж. пр.	Кутырина		
Ст. инж.	Рутковская		
Ст. инж.	Парлашкевич		

Закладное изделие (МН42; МН43) Сборочный чертеж

Стадия	Масса	Масштаб
Р	см. табл.	1:10

Лист 1 | Листов 1

ЦНИИПромзданий г. Москва

Поз.	Зона	Поз.	Обозначение	Наименование	Кол.	Примечание
				1.423.1 – 7.2-0.170 (НП1)		
				Детали		
Б4		1	1.423.1 – 7.2- 0.00.4 – 28	Полоса 8х250 ГОСТ 82-70 / С 38,23 ГОСТ 535-79 ℓ=420	1	6,6 кг
				1.423.1 – 7.2-0.170-01 (НП2)		
				Детали		
Б4		2	1.423.1 – 7.2-0.00.4-29	Полоса 8х340 ГОСТ 82-70* / С 38,23 ГОСТ 535-79* ℓ=500	1	10,7 кг

gost.e-ecolog.ru

			1.423.1 – 7.2-0.170		
Нач. отд.	Розенблюм		Накладной лист (НП1; НП2)	Стадия	Лист	Листов
Н. контр.	Кутырина			Р	1	1
Гл. инж. пр.	Кутырина			ЦНИИПРОМЗДАНИЙ		
Ст. инж.	Старичева					

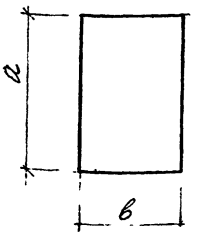

Обозначение	Марка	Размеры, мм		Масса, кг
		a	b	
1.423.1 – 7.2-0.170	НП-1	420	250	6.6
– 01	НП-2	500	340	10,7

Инв. № подл. | Подпись и дата | Взам. инв. №

			1.423.1 – 7.2-0.170 СБ		
Нач. отд.	Розенблюм		Накладной лист (НП1; НП2) Сборочный чертеж	Стадия	Масса	Масштаб
Н. контр.	Кутырина			Р	См. табл.	1:10
Гл. инж. пр.	Кутырина			Лист 1	Листов 1	
Ст. инж.	Старичева			ЦНИИПРОМЗДАНИЙ		