СССР

ОТРАСЛЕВОЙ СТАНДАРТ

КРЮЧОК ПОТАЙНОЙ
Технические требования

ОСТ 1 00529-71

Издание официальное

gost.e-ecolog.ru

УДК 648.529.3

Группа У21

ОТРАСЛЕВОЙ СТАНДАРТ

ОСТ 1 00529-71

На 3 страницах

КРЮЧОК ПОТАЙНОЙ
Технические требования

Взамен 1028АТ

Проверено в 1980 г.

Проверено в 1989 г.

ОКП 75 7864

Распоряжением Министерства от 25 ноября 1971 г № 087-16

срок введения установлен с 1/1У 1972 г

Несоблюдение стандарта преследуется по закону

1. Настоящий стандарт распространяется на потайной крючок (в дальнейшем – крючок), предназначенный для подвески ручной кладки или верхней одежды на самолетах и вертолетах гражданской авиации.

Издание официальное ГР 351 от 21.11.71

Перепечатка воспрещена

Лит.изм. 1 2 3
№ изв. 7499 8528 11369
186
Инв № дубликата
Инв. № подлинника

2. Стандарт устанавливает два исполнения крючка:

1 – с корпусом светло-серого цвета;

2 – с корпусом белого цвета.

3. Габаритные и присоединительные размеры крючка должны соответствовать указанным на чертеже.

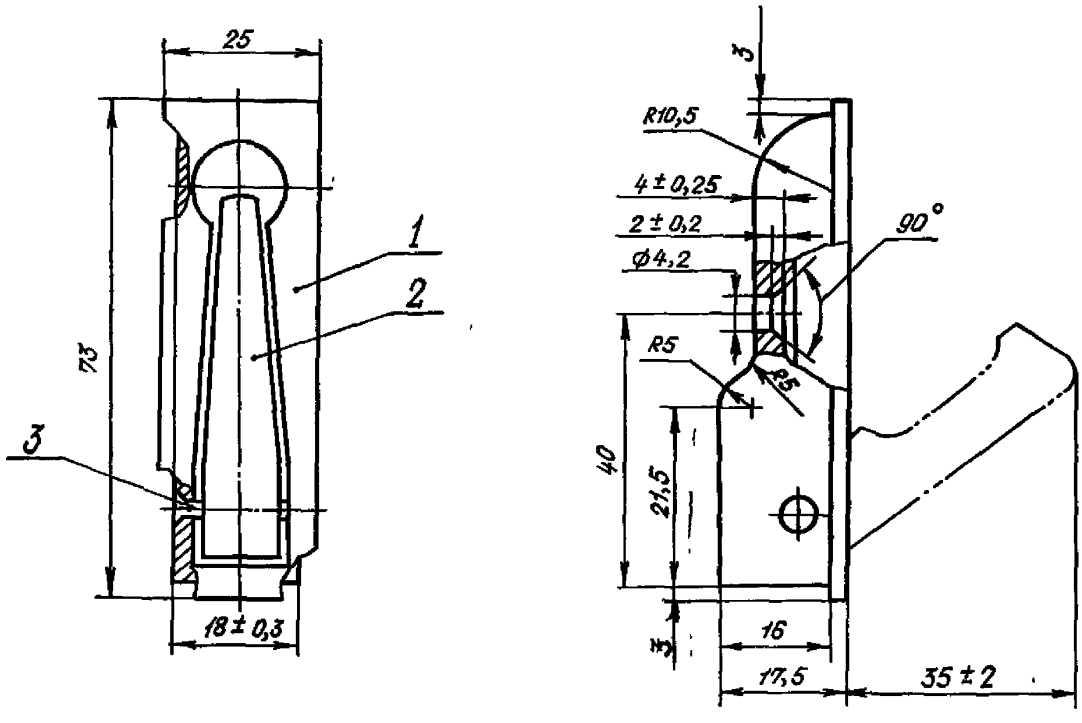

1 – корпус; 2 – крючок; 3 – штифт

4. Материалы и покрытия всех элементов крючка должны обеспечивать:

а) устойчивость к изменению температуры окружающего воздуха в пределах от плюс 60 до минус 60 °С;

б) эксплуатацию в различных климатических условиях;

в) коррозионную стойкость при относительной влажности окружающего воздуха 95–98 % и температуре от плюс 20 до плюс 25 °С.

5. Внешний вид крючка должен отвечать требованиям современной технической эстетики и соответствовать эталонному образцу, утвержденному предприятием-разработчиком.

6. Неуказанные предельные отклонения размеров – по ОСТ 1 00022-80.

Инв. № дубликата | 186
Инв. № подлинника
Лит.изм. | 1 | 3
№ изв. | 7499 | 11369

7. Крючок должен выдерживать нагрузку (силу) не менее 0,1 кН (10 кгс).

8. Конструкция крючка, имеющего нагрузку 0,1 кН (10 кгс), должна:

а) обеспечивать вибропрочность в диапазоне частот от 10 до 200 Гц при однократной перегрузке;

б) выдерживать без повреждений четырехкратную перегрузку с частотой ударов от 40 до 80 в 1 мин при общем количестве 10 000 ударов.

9. Масса крючка должна быть не более 0,031 кг.

10. Гарантийный срок службы крючка устанавливается 6 лет с момента установки на объекте.

№ изм. 2 3
№ изв. 8528 11369
Инв. № дубликата
Инв. № подлинника 186

ЛИСТ РЕГИСТРАЦИИ ИЗМЕНЕНИЙ

№ изм.	Номера страниц				Номер "Изв. об изм."	Подпись	Дата	Срок введения изменения
	Измененных	Замененных	Новых	Аннулированных				
1	1,2	–	4	–	7499		23.11.78	1.7 79 г.

gost.e-ecolog.ru