УДК 642.727.8-83 Группа Е-75

ОТРАСЛЕВОЙ СТАНДАРТ

ОСТ 1 00527-71

На 6 страницах

ЭЛЕКТРОКРУЖКА

Технические условия

Взамен 909АТ

Проверено в 1982 г.

Распоряжением Министерства от 25 ноября 1971 г. № 087-16

срок введения установлен с 1/1У 1972 г.

Несоблюдение стандарта преследуется по закону

Настоящий стандарт распространяется на электрокружку, устанавливаемую на летательных аппаратах гражданской авиации в качестве съемного оборудования буфетов-кухонь.

Издание официальное ГР 3805 от 02.12.74 Перепечатка воспрещена

Инв. № дубликата 183
Инв. № подлинника
Инв. № изв. 6570 8597 10381
Изм. 1 2 3

gost.e-ecolog.ru

Электрокружка предназначена для разогрева продуктов детского питания (по принципу водяной бани), а также для варки яиц, кипячения жидкостей (молока, воды) и сохранения их в горячем состоянии при обслуживании пассажиров в полете.

Требования, не оговоренные в настоящем стандарте, должны соответствовать ОСТ 1 00677-74.

1. ОСНОВНЫЕ ПАРАМЕТРЫ И РАЗМЕРЫ

1.1. Основные параметры электрокружки должны соответствовать указанным в таблице.

Наименование параметров	Нормы
Потребляемая мощность, кВт, не более	0,66
Полезный объем электрокружки, л, не менее	1,30
Полезный объем ковша, л, не менее	0,80

1.2. Режим работы электрокружки – длительный (зависит от времени полета).

1.3. Основные размеры должны соответствовать указанным на чертеже.

Инв. № дубликата
Инв. № подлинника 188
Лит.изм. 1
№ изв. 6570

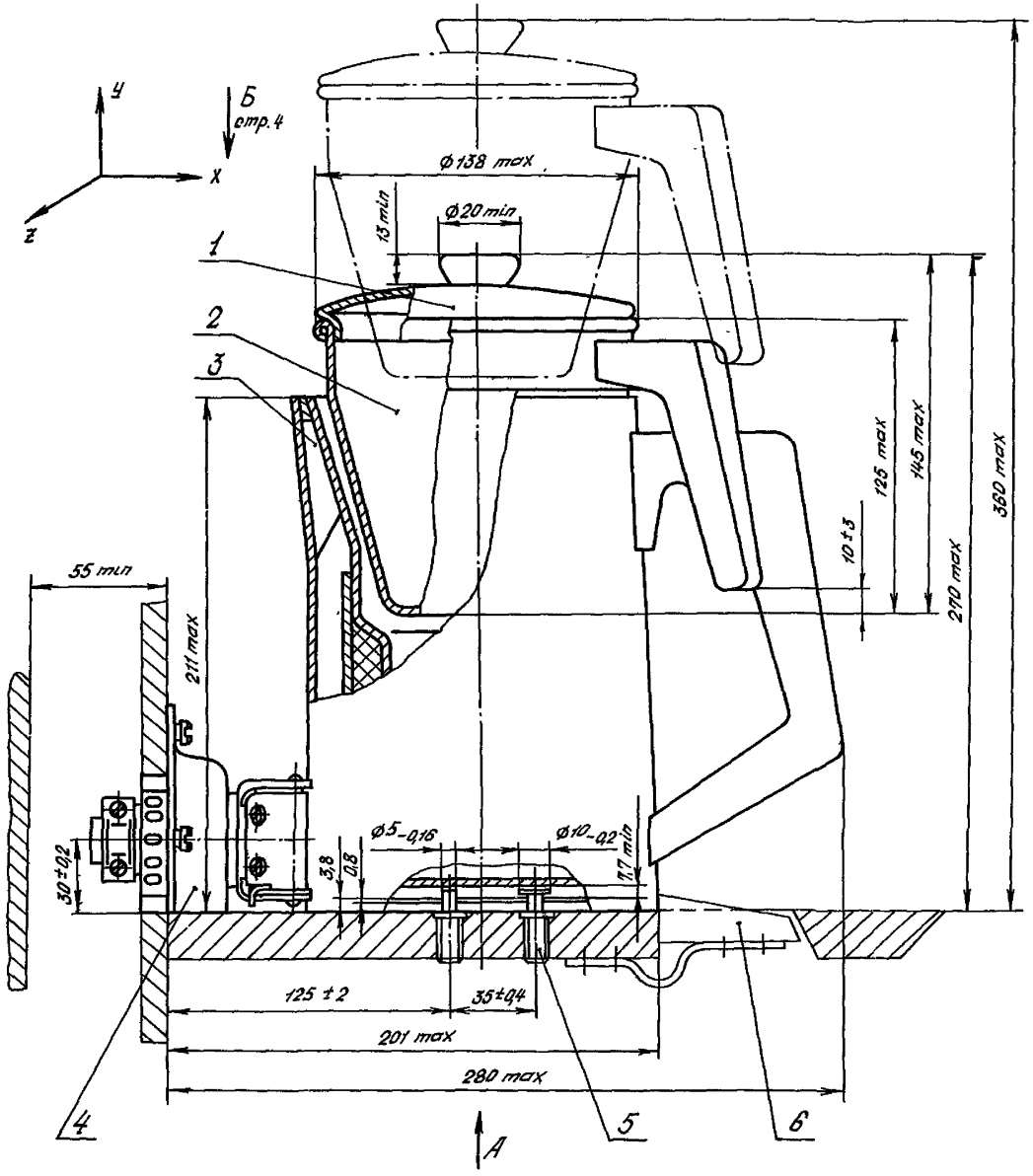

Вид А

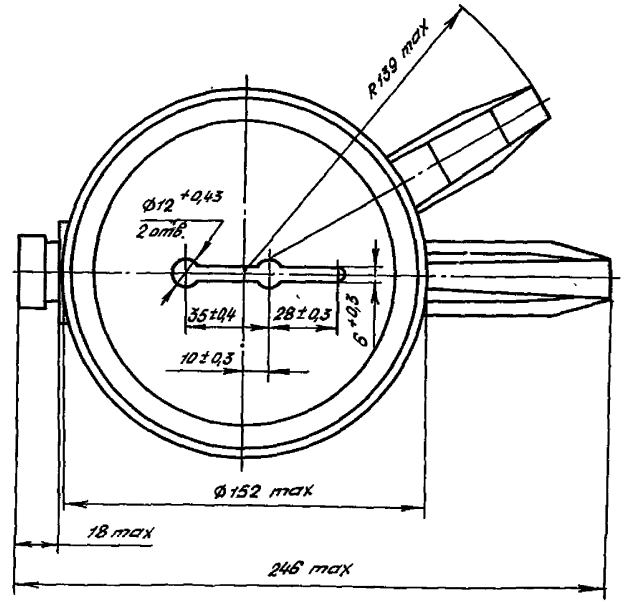

Инв. № дубликата			
Инв. № подлинника	183	Лит. изм.	1
		№ изв.	6870

Вид Б стр. 3

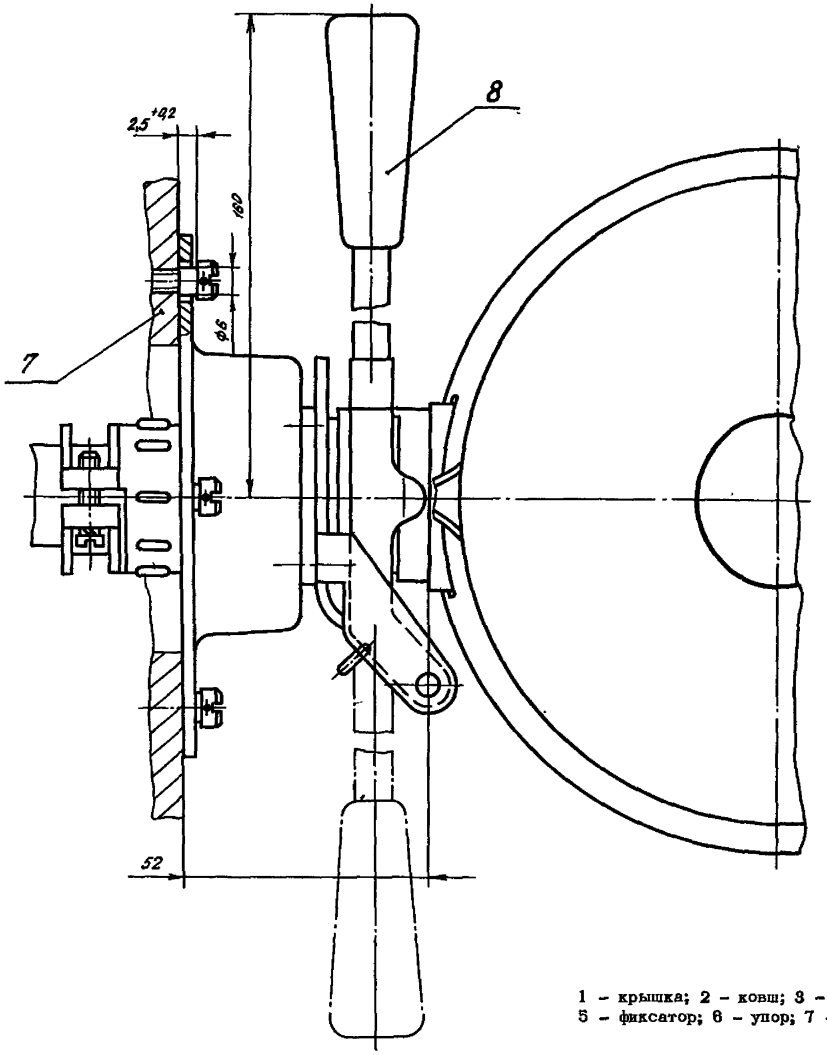

Вырез в переборке под ответную часть электрического разъема.

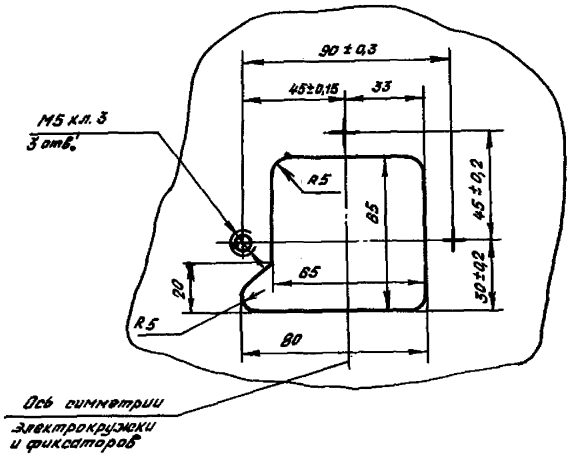

1 – крышка; 2 – ковш; 3 – электрокружка; 4 – электрический разъем (ответная часть); 5 – фиксатор; 6 – упор; 7 – стенка; 8 – рукоятка расстыковки электрического разъема

Инв. № дубликата | Инв. № подлинника | 183 | Лит. изм. | № изв.

2. ТЕХНИЧЕСКИЕ ТРЕБОВАНИЯ

2.1. Электрокружка должна изготавливаться в соответствии с требованиями настоящего стандарта по рабочим чертежам, утвержденным в установленном порядке.

2.2. Электрокружка должна быть работоспособной при температуре окружающего воздуха от минус 60 до плюс 60 °С.

2.3. Электрокружка при номинальном напряжении питания, нормальных климатических условиях должна доводить до кипения полезный объем воды с начальной температурой (18^{+2}) °С за время не более 30 мин и сохранять ее в горячем состоянии (с температурой не ниже плюс 75 °С) без подогрева в течение 1 ч.

2.4. Ресурс до первого ремонта электрокружки должен быть не менее 1000 ч.

2.5. Масса электрокружки (без ковша) должна быть не более 2,1 кг.

2.6. Масса ковша должна быть не более 0,45 кг.

2.7. Конструкция электрокружки должна обеспечивать:

а) защиту при подключении к источнику питания при отсутствии воды в рабочей емкости;

б) мойку методом погружения;

в) свободный выход пара при кипении жидкости, при этом струя пара не должна направляться в сторону ручки;

г) слив всей жидкости через носик электрокружки без разлива жидкости по ее боковой поверхности; при этом крышка не должна выпадать из горловины;

д) устойчивость при установке на горизонтальную поверхность.

2.8. В конструкции электрокружки должны быть предусмотрены:

а) съемный ковш;

б) одна съемная крышка на электрокружку и ковш;

в) ручка для переноски электрокружки;

г) ручка для переноски ковша.

2.9. Ковши и крышки должны быть взаимозаменяемыми, при этом крышки на ковшах не фиксируются.

2.10. Поверхность, на которую устанавливается электрокружка, не должна нагреваться сверх температуры окружающего воздуха больше чем на 65 °С при рабочем нагреве электрокружки в эксплуатационных условиях.

Инв. № дубликата | 183
Инв. № подлинника | Изм. 3 | № изв. 10381

2.11. Подсоединение электрокружки к бортовой электрической сети должно осуществляться при помощи одного электрического разъема, вилка которого закреплена на электрокружке.

2.12. Ответная часть электрического разъема (розетка – специальная) может входить в комплект электрокружки только по заказу потребителя.

2.13. Номера и назначение контактов электрического разъема – по ОСТ 1 00739-74.

Примечания: 1. Диаметры отверстий под впайку проводов для разъема переменного тока соответствуют 2РТТ28БПН7Г11.
2. Диаметры отверстий под впайку проводов для разъема постоянного тока соответствуют 2РТТ28БПН4Г13.

2.14. Неуказанные предельные отклонения размеров – по ОСТ 1010, кл. 7.

Пример записи электрокружки исполнения 1 в технической документации и при заказе:

Электрокружка 1-ОСТ 1 00527-71

Лит. изм. 1
№ изв. 6570
183
Инв. № публиката
Инв. № одлинника
gost.e-ecolog.ru